ТИПОВОЙ ПРОЕКТ
904-1-55.84

КОМПРЕССОРНАЯ СТАНЦИЯ АВТОМАТИЗИРОВАННАЯ ОТДЕЛЬНО СТОЯЩАЯ 6(4)К-250 АО ПРОИЗВОДИТЕЛЬКОСТЬЮ 1500(1000)$м^3$/МИН ОСУШЕННОГО ВОЗДУХА

Исключен из числа действующих 11.1.86

АЛЬБОМ 3

АВТОМАТИЗАЦИЯ И КИП

8689/3
Ц. 7-22

КФ ЦИТП Инв.№8689/3

Привязан

Инв.№

gost.e-ecolog.ru

ТИПОВОЙ ПРОЕКТ 904-1-55.84

КОМПРЕССОРНАЯ СТАНЦИЯ АВТОМАТИЗИРОВАННАЯ ОТДЕЛЬНО СТОЯЩАЯ

6(4)К-250А0

ПРОИЗВОДИТЕЛЬНОСТЬЮ 1500(1000)$м^3$/МИН ОСУШЕННОГО ВОЗДУХА

АЛЬБОМ 3

СОСТАВ ПРОЕКТА:

АЛЬБОМ I	ТЕХНОЛОГИЧЕСКАЯ ЧАСТЬ.
АЛЬБОМ 2	ЭЛЕКТРОТЕХНИЧЕСКАЯ ЧАСТЬ.
АЛЬБОМ 3	АВТОМАТИЗАЦИЯ И КИП. ЧЕРТЕЖИ.
АЛЬБОМ 4	АВТОМАТИЗАЦИЯ И КИП. ЗАДАНИЕ ЗАВОДУ ИЗГОТОВИТЕЛЮ ДЛЯ 6 КОМПРЕССОРОВ.
АЛЬБОМ 5	АВТОМАТИЗАЦИЯ И КИП. ЗАДАНИЕ ЗАВОДУ ИЗГОТОВИТЕЛЮ ДЛЯ 4 КОМПРЕССОРОВ
АЛЬБОМ 6	АРХИТЕКТУРНО-СТРОИТЕЛЬНАЯ И САНТЕХНИЧЕСКАЯ ЧАСТИ ДЛЯ 6 КОМПРЕССОРОВ
АЛЬБОМ 7	АРХИТЕКТУРНО-СТРОИТЕЛЬНАЯ И САНТЕХНИЧЕСКАЯ ЧАСТИ ДЛЯ 4 КОМПРЕССОРОВ
АЛЬБОМ 8	СТРОИТЕЛЬНЫЕ КОНСТРУКЦИИ И ИЗДЕЛИЯ.
АЛЬБОМ 9	НЕСТАНДАРТИЗИРОВАННОЕ ОБОРУДОВАНИЕ ТЕХНОЛОГИЧЕСКАЯ ЧАСТЬ
АЛЬБОМ 10	СБОРНИК СПЕЦИФИКАЦИЙ ОБОРУДОВАНИЯ ДЛЯ 6 КОМПРЕССОРОВ
АЛЬБОМ 11	СБОРНИК СПЕЦИФИКАЦИЙ ОБОРУДОВАНИЯ ДЛЯ 4 КОМПРЕССОРОВ
АЛЬБОМ 12	СМЕТЫ И ВЕДОМОСТИ ПОТРЕБНОСТИ В МАТЕРИАЛАХ ДЛЯ 6 КОМПРЕССОРОВ
АЛЬБОМ 13	СМЕТЫ И ВЕДОМОСТИ ПОТРЕБНОСТИ В МАТЕРИАЛАХ ДЛЯ 4 КОМПРЕССОРОВ

ПРИМЕНЕННЫЕ МАТЕРИАЛЫ:

ТИПОВОЙ ПРОЕКТ 407-3-168/75. ТРАНСФОРМАТОРНЫЕ ПОДСТАНЦИИ С КАБЕЛЬНЫМИ И ВОЗДУШНЫМИ ВВОДАМИ 6-10 КВ. НА ОДИН И ДВА ТРАНСФОРМАТОРА МОЩНОСТЬЮ ДО 2×630 КВА АЛЬБОМ 3 /РАСПРОСТРАНЯЕТ СВЕРДЛОВСКИЙ ФИЛИАЛ ЦИТП/

РАЗРАБОТАН ГОСУДАРСТВЕННЫМИ ПРОЕКТНЫМИ ИНСТИТУТАМИ:

ГИПРОСТРОЙДОРМАШ; АЛЬБОМЫ 1,2,3,4,5,9,10,11,12,13

РОСТОВСКИЙ ПРОМСТРОЙНИИПРОЕКТ; АЛЬБОМЫ 6,7,8,10,11,12,13

ГЛАВНЫЙ ИНЖЕНЕР ИНСТИТУТА Ю.Н.МЕХАНЦЕВ

ГЛАВНЫЙ ИНЖЕНЕР ПРОЕКТА С.М.ЛЕОНОВ

УТВЕРЖДЕН МИНСТРОЙДОРМАШЕМ
РЕШЕНИЕ №20/83 ОТ 1.11.1983 Г.
ВВЕДЕН В ДЕЙСТВИЕ ГИПРОСТРОЙДОРМАШЕМ
С 30.12.1983 Г. ПРИКАЗ №190-П ОТ 20.12.1983 Г.

КФ ЦИТП Инв.№8689/3

Привязан

Инв.№

Альбом 3

Типовой проект 904-1-55.84

№ п/п	Наименование	Номер листа	стр.
1	Содержание альбома	–	2
2	Общие данные	1-8	3-10
3	Воздушный тракт. Функциональная схема автоматизации	9	11
4	Система водопроводов. Функциональная схема автоматизации	10	12
5	Система маспопроводов. Функциональная схема автоматизации	11	13
6	Общестанционные проводки. Функциональная схема автоматизации	12	14
7	Установка осушки №1. Функциональная схема автоматизации	13	15
8	Принципиальная электрическая схема управления двигателем компрессора	14	16
9	Схема автоматизации одиночного агрегата	15	17
10	Принципиальная электрическая схема управления вентилем слива холодной воды	16	17
11	Принципиальная электрическая схема управления вентилем подогрева масла	17	18
12	Принципиальная электрическая схема управления отопительными агрегатами	18	19
13	Компрессорная станция. Принципиальная электрическая схема питания.	19	20
14	Компрессорная станция. Принципиальная электрическая схема питания	20	21
15	Компрессорная станция. Принципиальная электрическая схема управления вентилями аварийного слива масла из маслобаков	21	22
16	Компрессорная станция. Принципиальная электрическая схема управления вентилями аварийного слива масла из маслобаков	22	23
17	Установка осушки №1. Принципиальная электрическая схема сигнализации	23	24
18	Компрессорная станция. Принципиальная электрическая схема сигнализации	24	25
19	Вент система В2. Электрическая схемы	25	26
20	Компрессор №1. Схема внешних электрических и трубных проводок.	26-31	27-32
21	Компрессорная станция. Схема внешних электрических и трубных проводок	32-33	33-34
22	Установка осушки №1. Схема внешних электрических и трубных проводок	34	35
23	Щит 9102-3303 (шкаф 1,2) Схема подключения. Компрессор №1	35	36
24	Щит 9102-3303 (шкаф 3) Схема подключения. Компрессор №1	36	37
25	Щит 8503-0002, пульт 9006-0002 Схема подключения. Компрессор №1	37	38
26	Щит 8801-0003. Схема подключения Компрессорная станция	38	39
27	Щит 8801-0003. Схема подключения. Компрессорная станция	39	40
28	Установка осушки. Шкаф управления Схема подключения	40	41
29	Установка осушки №1. Шкаф регулирования. Схема подключения	41	42
30	Компрессорная станция. Щит оператора. Схема подключения.	42-43	43-44
31	Компрессорная станция. Щит оператора. Схема подключения.	44-45	45-46
32	Журнал кабельных проводок	46-63	47-64
33	Журнал кабельных проводок	64-75	65-76
34	Журнал импульсных проводок	76-77	77-78
35	Журнал импульсных проводок	18	79
36	Компрессорная станция. Расположение средств автоматизации и проводок	79-81	80-82
37	Компрессорная станция. Расположение средств автоматизации и проводок	82-84	83-85
38	Компрессор №1. Расположение средств автоматизации и проводок	85-88	86-89
39	Установка осушки №1. Расположение средств автоматизации и проводок	89	90
40	Кнопочный пост управления ПКУ	1	91
41	Кнопочные посты управления ПКЕ 722-2; ПКЕ 212-1	1	92
42	Установка постов управления ПКУ; ПКЕ 722-2; ПКЕ-212-1	1	93

Инв.№ 8689/3

ГИП	Леонов		
Нач. отд.	Хрисофоров		
Гл. спец.	Левинский		
Н. контр.	Золотарева		
Рук. гр.	Сабых		
Ст. инж.	Семенова		
Ст. техн.	Шмат		

ТП 904-1-55.84 А

Компрессорная станция 6(4)К-250/40 с осушкой воздуха

Стадия	Лист	Листов
РП		

Содержание альбома

ГИПРОСТРОЙДОРМАШ г. Ростов-на-Дону

Привязан

Инв.№

Инв.№ подл. | Подп. и дата | Взам. инв.№

Альбом 3

Типовой проект 904-1-55.84

Ведомость рабочих чертежей основного комплекта марки АО

Лист	Наименование	Применить для 6К-250	Применить для 4К-250
1	Общие данные (начало)	+	+
2	Общие данные (продолжение)	+	+
3	Общие данные (продолжение)	+	+
4	Общие данные (продолжение)	+	+
5	Общие данные (продолжение)	+	+
6	Общие данные (продолжение)	+	+
7	Общие данные (продолжение)	+	+
8	Общие данные (окончание)	+	+
9	Воздушный тракт. Функциональная схема автоматизации.	+	+
10	Система водопроводов. Функциональная схема автоматизации	+	+
11	Система маслопроводов. Функциональная схема автоматизации.	+	+
12	Общестанционные проводки. Функциональная схема автоматизации	+	+
13	Установка осушки №1. Функциональная схема автоматизации.	+	+
14	Принципиальная электрическая схема управления двигателем компрессора	+	+
15	Схема автоматизации одиночного агрегата.	+	+
16	Принципиальная электрическая схема управления вентилем слива холодной воды	+	+
17	Принципиальная электрическая схема управления вентилем подогрева масла.	+	+
18	Принципиальная электрическая схема управления отопительными агрегатами.	+	+
19	Компрессорная станция. Принципиальная электрическая схема питания	+	
20	Компрессорная станция. Принципиальная электрическая схема питания		+
21	Компрессорная станция. Принципиальная электрическая схема управления вентилями аварийного слива масла из маслобаков	+	
22	Компрессорная станция. Принципиальная электрическая схема управления вентилями аварийного слива масла из маслобаков.		+
23	Установка осушки №1. Принципиальная электрическая схема сигнализации	+	+
24	Компрессорная станция. Принципиальная электрическая схема сигнализации	+	+
25	Вентсистема В2. Электрические схемы	+	+
26	Компрессор №1. Схема внешних электрических и трубных проводок (начало).	+	+
27	Компрессор №1. Схема внешних электрических и трубных проводок (продолжение)	+	+
28	Компрессор №1. Схема внешних электрических и трубных проводок (продолжение)	+	+
29	Компрессор №1. Схема внешних электрических и трубных проводок (продолжение)	+	+
30	Компрессор №1. Схема внешних электрических и трубных проводок (продолжение)	+	+
31	Компрессор №1. Схема внешних электрических и трубных проводок (окончание).	+	+
32	Компрессорная станция. Схема внешних электрических и трубных проводок (начало)	+	+
33	Компрессорная станция. Схема внешних электрических и трубных проводок (окончание)	+	+
34	Установка осушки №1. Схема внешних электрических и трубных проводок	+	+
35	Компрессор №1. Щит 9102-33/3 (шкаф 1,2) Схема подключения	+	+
36	Компрессор №1. Щит 9102-33/3 (шкаф 3) Схема подключения	+	+
37	Компрессор №1. Щит 9006-00/ Схема подключения	+	+
38	Компрессорная станция. Щит 8801-00/3 Схема подключения	+	
39	Компрессорная станция. Щит 8801-00/3 Схема подключения		+
40	Установка осушки. Шкаф управления. Схема подключения	+	+
41	Установка осушки. Шкаф регулирования. Схема подключения	+	+
42	Компрессорная станция. Щит оператора. Схема подключения. (начало)	+	
43	Компрессорная станция. Щит оператора. Схема подключения (окончание)	+	
44	Компрессорная станция. Щит оператора. Схема подключения (начало)		+
45	Компрессорная станция. Щит оператора. Схема подключения (окончание)		+
46	Журнал кабельных проводок (начало)	+	
47	Журнал кабельных проводок (продолжение)	+	
48	Журнал кабельных проводок (продолжение)	+	
49	Журнал кабельных проводок (продолжение)	+	
50	Журнал кабельных проводок (продолжение)	+	
51	Журнал кабельных проводок (продолжение)	+	

Инв. № 8689/3

3

ТП 904-1-55.84 А			
Компрессорная станция 6(4)К-250 АО с осушкой воздуха			
	Стадия	Лист	Листов
	РП	1	89
Общие данные (начало)	ГИПРОСТРОЙДОРМАШ г. Ростов-на-Дону		

ГИП	Леонов	
Нач.отд.	Христофоров	
Гл.спец.	Левинский	
Н.контр.	Золотарева	
Рук.гр.	Севбых	
Ст.инж.	Склярова	
Ст.техн.	Шуст	

Привязан

Инв.№

Инв.№ подл. | Подп. и дата | Взам. инв.№

Альбом 3

Типовой проект 904-1-55.84

Продолжение

Лист	Наименование	Применить для 6К-250	Применить для 4К-250
52	Журнал кабельных проводок (продолжение)	+	
53	Журнал кабельных проводок (продолжение)	+	
54	Журнал кабельных проводок (продолжение)	+	
55	Журнал кабельных проводок (продолжение)	+	
56	Журнал кабельных проводок (продолжение)	+	
57	Журнал кабельных проводок (продолжение)	+	
58	Журнал кабельных проводок (продолжение)	+	
59	Журнал кабельных проводок (продолжение)	+	
60	Журнал кабельных проводок (продолжение)	+	
61	Журнал кабельных проводок (продолжение)	+	
62	Журнал кабельных проводок (продолжение)	+	
63	Журнал кабельных проводок (окончание)	+	
64	Журнал кабельных проводок (начало)		+
65	Журнал кабельных проводок (продолжение)		+
66	Журнал кабельных проводок (продолжение)		+
67	Журнал кабельных проводок (продолжение)		+
68	Журнал кабельных проводок (продолжение)		+
69	Журнал кабельных проводок (продолжение)		+
70	Журнал кабельных проводок (продолжение)		+
71	Журнал кабельных проводок (продолжение)		+
72	Журнал кабельных проводок (продолжение)		+
73	Журнал кабельных проводок (продолжение)		+
74	Журнал кабельных проводок (продолжение)		+
75	Журнал кабельных проводок (окончание)		+
76	Журнал импульсных проводок (начало)	+	
77	Журнал импульсных проводок (окончание)	+	
78	Журнал импульсных проводок		+
79	Компрессорная станция. План расположения средств автоматизации и проводок (начало)	+	
80	Компрессорная станция. План расположения средств автоматизации и проводок (продолжение)	+	
81	Компрессорная станция. План расположения средств автоматизации и проводок (окончание)	+	
82	Компрессорная станция. План расположения средств автоматизации и проводок (начало)		+

Продолжение

Лист	Наименование	Применить для 6К-250	Применить для 4К-250
83	Компрессорная станция. План расположения средств автоматизации и проводок (продолжение)		+
84	Компрессорная станция. План расположения средств автоматизации и проводок (окончание)		+
85	Компрессор N1. План расположения средств автоматизации и проводок (начало)	+	+
86	Компрессор N1. План расположения средств автоматизации и проводок (продолжение)	+	+
87	Компрессор N1. План расположения средств автоматизации и проводок (продолжение)	+	+
88	Компрессор N1. План расположения средств автоматизации и проводок (окончание)	+	+
89	Установка осушки N1. План расположения средств автоматизации и проводок	+	+
90	Кнопочный пост управления ПКУ.	+	+
91	Кнопочные посты управления ПКЕ 722-2; ПКЕ 212-1	+	+
92	Установка постов управления ПКУ; ПКЕ 722-2, ПКЕ 212-1		

Ведомость ссылочных и прилагаемых документов

Обозначение	Наименование	Примечание
	Ссылочные документы	
ТМ3-1-81	Рейка установка на каркасе щита, статива в пульте.	
ТМ3-13-81	Аппаратура коммутационная. Установка на угольнике, скобе.	
ТМ3-18-81	Аппаратура вспомогательная Установка на угольнике, скобе	
ТМ3-26-81	Угольник скоба. Установка на каркасе щита, статива, поворотной раме, в пульте	
ТМ3-140-81	Блок. Установка на рейке.	
ТМ4-41-73	Датчик температуры ДТКБ Установка на стене	

Продолжение

Обозначение	Наименование	Примечание
ТМ4-49-73	Термометр монометрический показывающий ТПГ и ТПЖ. Установка на стене	
ТМ4-142-75	Термометр технический ртутный в оправе. Установка на трубопроводе Д76 мм или металлической стенке	
ТМ4-172-75	Термометр манометрический Установка на трубопроводе Д89 мм или металлической стенке.	
ТМ4-205-76	Лоток ЛП. Установка на стенке	
ТМ4-219-76	Крепление труб, проводов, кабелей Установка на стене.	
ТМ4-1123-73	Табло световое ТСМ. Установка на панели.	
ТМ4-1132-76	Арматура светосигнальная АМЕ. Установка на панели.	
ТМ4-1148-73	Кнопка КЕ 011, КЕ 011Т Установка на панели.	
ТК3-60-70	Мосты кабельные. Установка на стене	
ТК3-67-70	Мосты кабельные. Установка под перекрытием.	
ТК3-71-70	Мосты кабельные. Установка на стене плошмя.	
ТК3-100-81	Рейка боковая. Конструкция и размер.	
ТК3-109-81	Скоба. Конструкция и размеры	
ТК3-125-81	Скоба зубчатая. Конструкция и размеры	
ТК3-126-81	Скоба. Конструкция и размеры	

Инв. № 8689/3

4

ТП 904-1-55.84 А

Компрессорная станция 6(4)К-250 АО с осушкой воздуха.

ГИП	Леонов		25.5.83
Нач.отд.	Христофоров		
Гл. спец.	Левинский		
Н.контр.	Золотарева		
Рук.гр.	Седых		
Ст.инж.	Склярова		
Ст.техн.	Шист		

Привязан

Инв. №

Стадия	Лист	Листов
РП	2	89

Общие данные (продолжение)

ГИПРОСТРОЙДОРМАШ г. Ростов-на-Дону

Инв. № подл. | Подп. и дата | Взам. инв. №

Продолжение

Обозначение	Наименование	Примечание
ТКЧ-3151-70	Отборное устройство для измерения давления. Установка на трубопроводе Ру до 1кГс/см² t до 60°С	
ТКЧ-3152-70	Отборное устройство для измерения давления. Установка на трубопроводе Ру 10кГс/см² t до 80°С	
ТМВ-90-77	Проход открытый уплотненный в стене толщиной более 150 мм	
	Прилагаемые документы	
904-1- 01.000	Установка звонка типа ЗВП-220	
904-1- 02.000	Установка поста управления типа ПКУ	
904-1- 03.000	Установка кнопочных постов управления ПКЕ722-2, ПКЕ212-1	
904-1- 01.000.СБ	Установка звонка типа ЗВП-220 Сборочный чертеж.	
904-1- 02.000.СБ	Установка поста управления типа ПКУ. Сборочный чертеж	
904-1- 03.000.СБ	Установка кнопочных постов управления типа ПКЕ722-2, ПКЕ212-1 Сборочный чертеж.	
Альбом10 А0.00.СО	Спецификация оборудования поставляемого заказчиком Для 6 компрессоров	
Альбом11 А0.00.СО	Спецификация оборудования поставляемого заказчиком Для 4 компрессоров	

Продолжение

Обозначение	Наименование	Примечание
Альбом10 А0.01.СО	Спецификация оборудования поставляемого комплектно со щитом. Для 6 компрессоров	
Альбом11 А0.01.СО	Спецификация оборудования поставляемого комплектно со щитом. Для 4 компрессоров.	
Альбом10 А0.00.ВМ	Ведомость материалов поставляемых подрядчиком Для 6 компрессоров	
Альбом11 А0.00.ВМ	Ведомость материалов поставляемых подрядчиком Для 4 компрессоров.	
Альбом 4	Автоматизация и КИП Задание заводу-изготовителю Для 6 компрессоров	
Альбом 5	Автоматизация и КИП Задание заводу-изготовителю Для 4 компрессоров	

Ведомость спецификаций

Лист	Наименование	Примечание
	Спецификация принципиальной электрической схемы управления вентилем слива холодной воды.	
	Спецификация принципиальной электрической схемы управления вентилем подогрева масла.	
	Спецификация принципиальной электрической схемы управления отопительными агрегатами.	
	Спецификация принципиальной электрической схемы питания	
	Спецификация принципиальной электрической схемы питания.	

Продолжение

Лист	Наименование	Примечание
	Спецификация принципиальной электрической схемы управления вентилями аварийного слива масла из маслобаков	
	Спецификация принципиальной электрической схемы управления вентилями аварийного слива масла из маслобаков.	
	Спецификация принципиальной электрической схемы сигнализации.	
	Спецификация принципиальной электрической схемы сигнализации	
	Спецификация электрической схемы.	
	Спецификация схемы внешних электрических и трубных проводок.	
	Спецификация схемы внешних электрических и трубных проводок	
	Спецификация схемы внешних электрических и трубных проводок.	
	Спецификация расположения средств автоматизации и проводок.	
	Спецификация расположения средств автоматизации и проводок.	

Инв.№ 8689/3

5

ТП 904-1-55.84 А

Компрессорная станция 6(4)К-250 А0 с осушкой воздуха

Гип	Леонов		25.5.83
Нач.отд.	Христофоров		
Гл.спец.	Левинский		
Н.контр.	Золотарева		
Рук.гр.	Седых		
Ст.инж.	Склярова		
Ст.техн.	Шуст		

Привязан

Инв.№

Стадия	Лист	Листов
РП	3	89

Общие данные (продолжение)

ГИПРОСТРОЙДОРМАШ г.Ростов-на-Дону

Типовой проект 904-1-55.84 Альбом 3

Инв.№подл. | Подп.и дата | Взам.инв.№

Альбом 3

Типовой проект 904-1-55.84

Условные обозначения и изображения

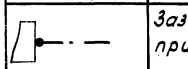

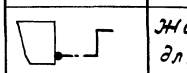

Обозначение	Наименование
	Заземляющий проводник электроустановки, присоединяемый к контуру заземления объекта
	Жила кабеля или провода, используемая для заземления электроустановок
	Заземляющий проводник электроустановки, присоединяемый к броне, оболочке кабеля или защитной трубе.

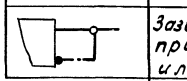

Обозначение	Наименование
— А1.1 —	Трубопровод сжатого воздуха от компрессора до концевого холодильника
— А1.2 —	Трубопровод сжатого воздуха после концевого холодильника
— А2 —	Трубопровод всасываемого воздуха
— А3 —	Трубопровод пусковой
— Н2.1 —	Трубопровод масла всасывающий
— Н2.2 —	Трубопровод масла к подшипникам компрессора
— Н2.3 —	Трубопровод масла к подшипникам компрессора
— Н2.4 —	Трубопровод масла сливной от подшипников компрессора
— Н2.5 —	Трубопровод масла чистого напора
— Н5 —	Трубопровод масла отработанного
— Н6 —	Трубопровод аварийного слива масла
— Р0 —	Трубопровод паров масла
— В4 —	Трубопровод оборотного водоснабжения, подающая сеть
— В5 —	Трубопровод оборотного водоснабжения, оборотная сеть
— В10 —	Трубопровод дренажа
— Т5 —	Трубопровод горячей воды для производственных нужд, подающая сеть
— Т6 —	Трубопровод горячей воды для производственных нужд, обратная сеть

Приборы и средства автоматизации
Обозначения условные в схемах автоматизации технологических процессов
ОСТ 36-27-77

TI - Прибор для измерения температуры, показывающий, установленный по месту

TI - Прибор для измерения температуры, показывающий установленный на щите.

TE - Первичный измерительный преобразователь (чувствительный элемент) для измерения температуры установленный по месту.

TIR - Прибор для измерения температуры регестрирующий установленный по месту.

TC - Регулятор температуры, бесшкальный, установленный по месту.

PI - Прибор для измерения давления (разрежения), показывающий установленный по месту.

PIA - Прибор для измерения давления (разрежения), показывающий сигнализирующий установленный на щите.

PIS - Прибор для измерения давления (разрежения), показывающий с контактным устройством установленный по месту.

PДI - Прибор для измерения перепада давления, показывающий установленный по месту.

FIS - Прибор для измерения расхода, показывающий с контактным устройством установленный по месту.

EI - Прибор для измерения силы тока, показывающий, установленный на щите

H - Аппаратура, предназначенная для ручного дистанционного управления (кнопка) установленная на щите.

HS - Ключ управления, предназначенный для выбора управления, установленный на щите

Обозначения условные буквенно-цифровые, применяемые на электрических схемах
ГОСТ 2.710-81

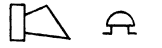

Приборы звуковой сигнализации

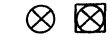

Приборы световой сигнализации

Инв. № 8689/3

6

ГИП	Леонов		25.5.8	ТП 904-1-55.84 А
Нач.отд.	Христофоров			компрессорная станция 6(4)К-250А0 с осушкой воздуха
Гл.спец.	Левинский			
Н.контр.	Золотарева			Стадия / Лист / Листов: РП / 4 / 89
Рук.гр.	Седых			Общие данные (продолжение)
Ст.инж.	Склярова			ГИПРОСТРОЙДОРМАШ г.Ростов-на-Дону
Ст.техн.	Шуст			

Привязан

Инв. №

Инв. № подл. | Подп. и дата | Взам. инв. №

Альбом

Типовой проект 904-1-55.84

Общие указания.

1. Общая часть

Проект автоматизации и КИП разработан для отдельно-стоящей компрессорной станции с осушкой сжатого воздуха 6(4)К-250А0, имеющей в составе:

- шесть (четыре) турбокомпрессорных агрегата К250-61-2 предприятия п/я М 5878;
- шесть (четыре) установок осушки воздуха ОВМ15 ПО „Курганармхиммаш", Московского завода „Компрессор";
- четыре отопительных агрегата АО2;
- вытяжную установку В-ЦЧ-70 в помещении маслохозяйства.

Автоматизация выполнена на базе комплектного устройства автоматизации турбокомпрессорных станций УКАС, серийно выпускаемого предприятием п/я А-7716 и комплектной сис-

- щит управления УКАС-А, поставляемый комплектно с турбокомпрессорными агрегатами;
- щит управления УКАС-С, приобретаемый для компрессорной станции заказчиком на предприятии п/я А-7716 по фондам „Союзглавэлектроаппарата".

В части автоматизации и КИП в типовом проекте выполнены компоновочные решения по размещению щитов, пультов, приборов и средств автоматизации, электрических и трубных проводок и разработана техническая документация, необходимая для:

- выполнения монтажных работ;
- заказа приборов и средств автоматизации, щитов, кабельной продукции, монтажных материалов и изделий, не поставляемых комплектно с компрессорами и установками осушки;
- изготовления на заводах и монтажно-заготовительных участках не поставляемых промышленностью узлов и конструкций.

Рабочие чертежи автоматизации и КИП настоящего проекта выполнены на основании следующих материалов:

- технологического задания отдела промвентиляции и теплоснабжения Гипростройдормаш;
- задания Ростовского-на-Дону Промстрой-НИИпроекта на автоматизацию установок отопления и вентиляции;
- технического описания и инструкции по эксплуатации ОБХ.466.057 „Устройство комплектное для автоматизации турбокомпрессорных станций УКАС";
- технического описания и руководства по эксплуатации

Предусмотренные проектом приборы и средства автоматизации серийно выпускаются отечественной промышленностью и соответствуют техническому заданию на автоматизацию.

Настоящая часть типового проекта согласована:

- научно-исследовательским институтом ПО ХЭМЗ
- ПО „Курганармхиммаш"

2. Основные решения по автоматизации.

2.1. Компрессорные агрегаты.

Проектом предусматривается комплексная автоматизация компрессорных агрегатов станции на базе комплектного устройства УКАС.

В состав комплектного устройства УКАС входят:

а) щит управления УКАС-А, предназначенный для управления, контроля и защиты компрессорного агрегата, имеющий в своем составе:

- щит управления ШЭС 9102-3303 (один на агрегат);
- шкаф управления (манометров) ШЭС8503-0002 (один на агрегат);
- пульт управления ШЭС 9006-0002 (один на агрегат);

б) щит управления УКАС-С, предназначенный для программного управления компрессорными агрегатами станции, регулирования давления сжатого воздуха в сборном коллекторе, управления вспомогательными приводами, имеющий в своем составе:

- шкаф управления (регулятора) ШЭС 8801-0013 (один на станцию);
- щит управления вспомогательными приводами ШЭС 9103-8313 (один на станцию);

в) первичные приборы технологического контроля и исполнительные механизмы управления.

В комплекте с синхронным электродвигателем поставляется тиристорное возбудительное устройство ТЕ8 (смотри электротехническую часть проекта).

Система автоматизации обеспечивает:

- два режима управления компрессорными агрегатами: автоматический и местный;
- автоматическое программное управление компрессорной станцией с соблюдением технологической последовательности работы компрессоров и вспомогательных приводов;
- автоматическое регулирование производительности компрессорной станции;
- автоматическое регулирование возбуждения

Инв. № 8689/3

7

				ТП 904-1-55.84	А
				Компрессорная станция 6(4)К-250А0 с осушкой воздуха	
Привязан	ГИП	Леонов		Стадия	Лист	Листов
	Инв. №			РП	5	89
				Общие данные (продолжение)	ГИПРОСТРОЙДОРМАШ г. Ростов-на-Дону	

синхронных электродвигателей компрессоров;
- контроль технологических параметров;
- защиту турбокомпрессорных агрегатов;
- рабочую, предупредительную и аварийную сигнализацию.

Дополнительно к комплектному устройству УКАС проектом предусматривается:

а) по компрессорному агрегату:
- контроль температуры горячей воды на разогрев масла (термопреобразователь сопротивления поз. ТВ8 подключен к мосту ПКТ2);
- контроль и сигнализация перепада температуры масла на опорно-упорном подшипнике;
- контроль давления масла до и после фильтра тонкой очистки местными показывающими приборами;
- контроль разрежения во всасывающих патрубках пускового и главного маслонасосов;
- автоматический аварийный слив масла из маслобака;
- регулирование подачи охлаждающей воды для поддержания температуры воздуха после концевого холодильника;
- разгрузка системы водяного охлаждения от избыточного давления при неработающем компрессоре;

б) по компрессорной станции:
- автоматический аварийный слив масла из маслобаков чистого и отработанного масла маслохозяйства;
- контроль температуры, давления и расхода сжатого воздуха в сборном коллекторе.

Техническое описание работы комплектного устройства УКАС приведено в технической документации завода-изготовителя.

2.2. Установки осушки сжатого воздуха охлаждением.

Проектом предусматривается комплексная автоматизация установок осушки на базе автоматики, поставляемой комплектно с установками.

В состав комплектной автоматики установок осушки входят:
- прибор управления и контроля УК-74;
- шкаф регулирования ШИЕ-8800;
- первичные приборы технологического контроля, терморегулирующие вентили и исполнительные механизмы.

Система автоматизации обеспечивает:
- работу установок в местном, полуавтоматическом и автоматическом режимах;
- автоматическую защиту и блокировку при аварийных режимах работы;
- автоматическое питание воздухоохладителя холодильным агентом;
- автоматическое регулирование холодопроизводительности;
- контроль технологических параметров;
- рабочую, предупредительную и аварийную сигнализацию.

Дополнительно к комплектной системе автоматики установок осушки проектом предусматривается:
- автоматический пуск и останов установки осушки при пуске и останове сблокированного с ней компрессорного агрегата;
- регулирование подачи охлаждающей воды для поддержания постоянной температуры конденсации хладона;
- контроль температуры воздуха на входах и выходах теплообменника местными показывающими приборами;
- сигнализацию при отклонении температуры сжатого воздуха после теплообменников.

Техническое описание работы комплектной системы автоматики установок осушки приведено в технической документации завода-изготовителя.

2.3. Установки отопления и вентиляции.

В проекте выполнено дистанционное управление крышными вентиляторами, приточной и отопительными установками со щита вспомогательных приводов ШЭС 9103-8313.

Автоматическая работа отопительных установок предусматривается в дежурном режиме с поддержанием температуры воздуха в помещении станции +5°С

3. Задание заводу-изготовителю щитов.

Дополнительная аппаратура регулирования, контроля, управления и сигнализации размещена на щитах, выполняемых по ОСТ 36.13-76 заводами Главмонтажавтоматики.

Для заказа щитов в проекте разработана „Задание заводу-изготовителю":
- для 6-ти компрессоров - альбом 4;
- для 4-х компрессоров - альбом 5.

4. Монтаж щитов, внещитовых средств автоматизации и внешних электрических и трубных проводок.

В проекте разработаны план расположения оборудования и схема трасс проводок (листы А- -А-), на которых показано размещение щитов, внещитовых средств автоматизации, трассы электрических и трубных проводок.

Монтаж приборов и средств автоматизации, электрических и трубных проводок выполнять согласно строительным нормам и правилам СНиП III-34-74 Госстроя СССР.

Закладные устройства, необходимые для монтажа первичных приборов и средств автоматизации, предусмотрены в технологической части проекта.

Инв. № 8689/3

8

Привязан				ТП 904-1-55.84 А		
				Компрессорная станция 6(4)К-250/40 с осушкой воздуха		
					Стадия	Лист	Листов
ГИП	Леонов				РП	6	89
Нач.отд.	Константинов						
Гл.спец.	Ледянкина						
Н.контр.	Залетаева			Общие данные (продолжение)	ГИПРОСТРОЙДОРМАШ г. Ростов-на-Дону		
Рук.гр.	Седых						
Констр.	Склярова						
Инв.№							

Инв.№ подл. | Подп. и дата | Взам.инв.№

Альбом 3

Типовой проект 904-1-55.84

Конструкции для установки щитов, проемы и закладные детали для прокладки электрических и трубных проводок предусмотрены в архитектурно-строительной части проекта.

В соответствии с указаниями санитарных норм по снижению степени воздействия шума на обслуживающий персонал и созданию нормальных условий труда в проекте предусматривается установка пультов и щитов управления в отдельном звукоизолированном помещении.

Внешние электрические связи выполняются, в основном, кабелями и проводами с алюминиевыми жилами. Кабели и провода с медными жилами применяются для:

- цепей измерения напряжением до 4В;
- подключения термопреобразователей сопротивления;
- подключения штепсельных разъемов.

Для защиты систем от промышленных помех электрические связи между щитом компрессора ШЭС9102 и шкафом регулирования ШЭС8801 (кабель), пультом управления ШЭС9006 и шкафом регулирования ШЭС 8801 (кабель) выполняются экранированным кабелем марки АКВВГЭ.

Установка внещитовых средств автоматизации выполняется по нормализованным чертежам, а при их отсутствии-по чертежам, разработанным в проекте.

5. Спецификации (альбомы 10,11)

В проекте выполнены спецификации оборудования и щитов.

Спецификации выполнены согласно требованиям „Порядка составления спецификации оборудования по ГОСТ 21.110-82 в проектно-сметной документации систем автоматизации технологических процессов," утвержденного 23.12.82г. Главмонтажавтоматикой и согласованного Союзглавкомплектавтоматикой.

6. Техника безопасности.

К обслуживанию и работе с системой автоматизации должен допускаться только обученный и проинструктированный персонал.

Перед монтажем и эксплуатацией необходимо ознакомиться с:

- „Техническим описанием и инструкцией по эксплуатации ОБХ. 466.057. Устройство комплектное для автоматизации турбокомпрессорных станций УКАС";
- „Техническим описанием и инструкцией по эксплуатации 108220-2-1.000 ТО. Установка осушки сжатого воздуха охлаждением."

Обслуживание и эксплуатация системы автоматизации турбокомпрессорной станции должны производиться в соответствии с требованиями, предъявляемыми:

- Правилами устройств электроустановок ПУЭ-76;
- Правилами технической эксплуатации электроустановок потребителей и правилами технической безопасности при эксплуатации электроустановок потребителей;
- Инструкцией по технике безопасности, действующей на предприятии, эксплуатирующем станцию;
- указаниями мер безопасности, приведенными в инструкции по эксплуатации изделий, входящих в состав компрессорной станции с осушкой сжатого воздуха.

Во избежание поражения электрическим током обслуживающего персонала корпуса электрических машин, щитов, пультов, приборов и средств автоматизации, металлические кабельные конструкции, стальные защитные трубы электропроводок и другие металлические конструкции должны быть надежно заземлены.

Ремонт и техническое обслуживание средств автоматизации должны производиться только после их отключения

7. Сметы на автоматизацию

В проекте составлены сметы на автоматизацию компрессорной станции с осушкой сжатого воздуха, имеющей в своем составе четыре (альбом 12) или три (альбом 13) компрессора.

Сметы составлены в ценах 1969г.

Сметами на автоматизацию не учитывается стоимость щитов, приборов и средств автоматизации, поставляемых комплектно с компрессорами и установками осушки, а так же закладных деталей, оправ, бобышек и др., которые учтены в сметах соответствующих частей проекта.

8. Указание по привязке.

В проекте выполнены чертежи для двух вариантов компрессорных станций с шестью и четырьмя турбокомпрессорами К-250 предприятия п/я М 5878 и соответственно шестью и четырьмя установками осушки ОВМ 15 ПО „Курганармхиммаш"

При привязке необходимо оставить чертежи, соответствующие выбранному варианту.

Для заказа диафрагмы поз. ДК, дифманометра поз. ДМО и вторичного прибора

Инв.№ 8689/3

9

Привязан	ГИП	Леонов	25.5.83	ТП 904-1-55.84 А		
	Нач.отд.	Христофоров		Компрессорная станция 6(4) К-250АО с осушкой воздуха		
	Гл.спец.	Левинский			Стадия	Лист	Листов
	Н.контр.	Золотарева			РП	7	88
	Рук.гр.	Седых		Общие данные (продолжение)	ГИПРОСТРОЙДОРМАШ г. Ростов-на-Дону	
Инв.№	Ст.инж.	Склярова				

Инв.№ подл. | Подп. и дата | Взам.инв.№

поз. ДС2, предназначенных для измерения расхода сжатого воздуха по компрессорной станции, необходимо произвести проверочный расчет и заполнить опросный лист по форме УОЛ-3-74 в соответствии с:

– „Правилами измерения расхода газов и жидкостей стандартными сужающими устройствами РД50-213-80";

– „Методическими указаниями по заполнению унифицированных опросных листов и форм заказа приборов" Москва 1975г.

Исходные данные для расчета и шкала прибора принимаются по метеорологическим условиям и расходу сжатого воздуха применительно к местным условиям строительства.

В случае привязки проекта для автоматизации одиночного компрессора необходимо учесть приобретение и подключение к щиту ШЭС 9102-3303 приборов и узлов согласно схемы, приведеной на листе А- Щит УКАС-С для одиночного турбокомпрессора не заказывается.

Альбом 3

Типовой проект 904-1-55.84

Инв.№ подл. | Подп. и дата | Взам.инв.№

				ТП904-1-55.84 А	
				Компрессорная станция 6(4)К-250А0 с осушкой воздуха	
Привязан	ГИП	Леонов			Стадия / Лист / Листов
	Нач.отд.	Христофоров			РП / 8 / 89
	Гл.спец.	Левинский			
	Н.контр.	Золоторева			
	Рук.гр.	Седых		Общие данные (окончание)	ГИПРОСТРОЙДОРМАШ г.Ростов-на-Дону
Инв.№	Ст.инж.	Склярова			

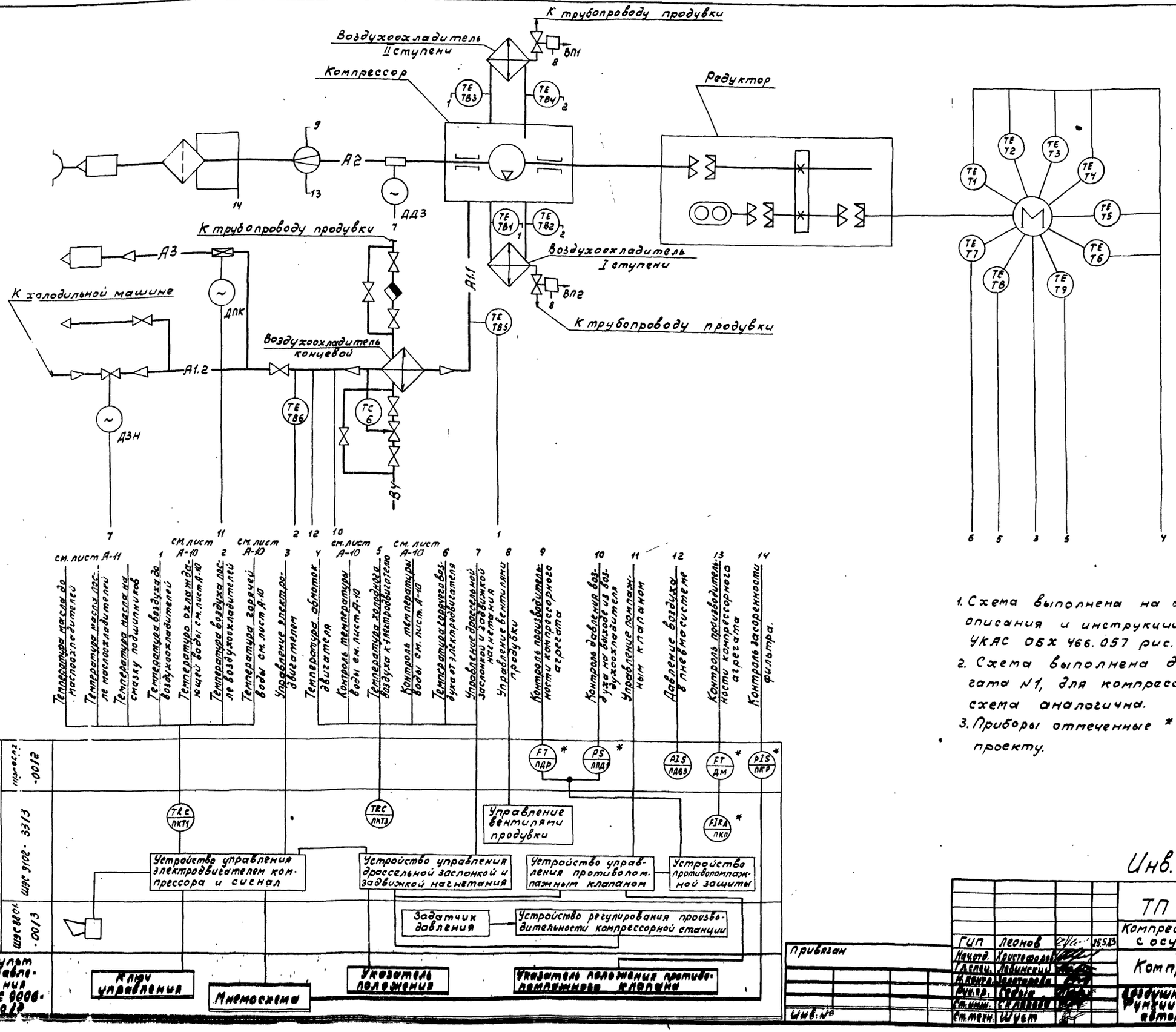

1. Схема выполнена на основании технического описания и инструкции по эксплуатации УКАС ОБХ 466.057 рис. 21.
2. Схема выполнена для компрессорного агрегата N1, для компрессорных агрегатов N2-N6(4) схема аналогична.
3. Приборы отмеченные * заказываются по данному проекту.

Инв. № 8689/3

11

ТП 904-55.84				А
Компрессорная станция 6(4)К-250 АО с осушкой воздуха.				
Компрессор N1.	Стадия	Лист	Листов	
	РП	9	89	
Воздушный тракт. Функциональная схема автоматизации.	ГИПРОСТРОЙДОРМАШ г. Ростов-на-Дону			

ГИП	Леонов		25.5.83
Нач.отд.	Христофоров		
Гл.спец.	Левинский		
Н.контр.	Золотарева		
Рук.гр.	Седых		
Ст.инж.	Скляров		
Ст.техн.	Шуст		

Привязан

Инв. №

Взам. инв. №

Подп. и дата

Альбом 3

Типовой проект 904-1-55.84

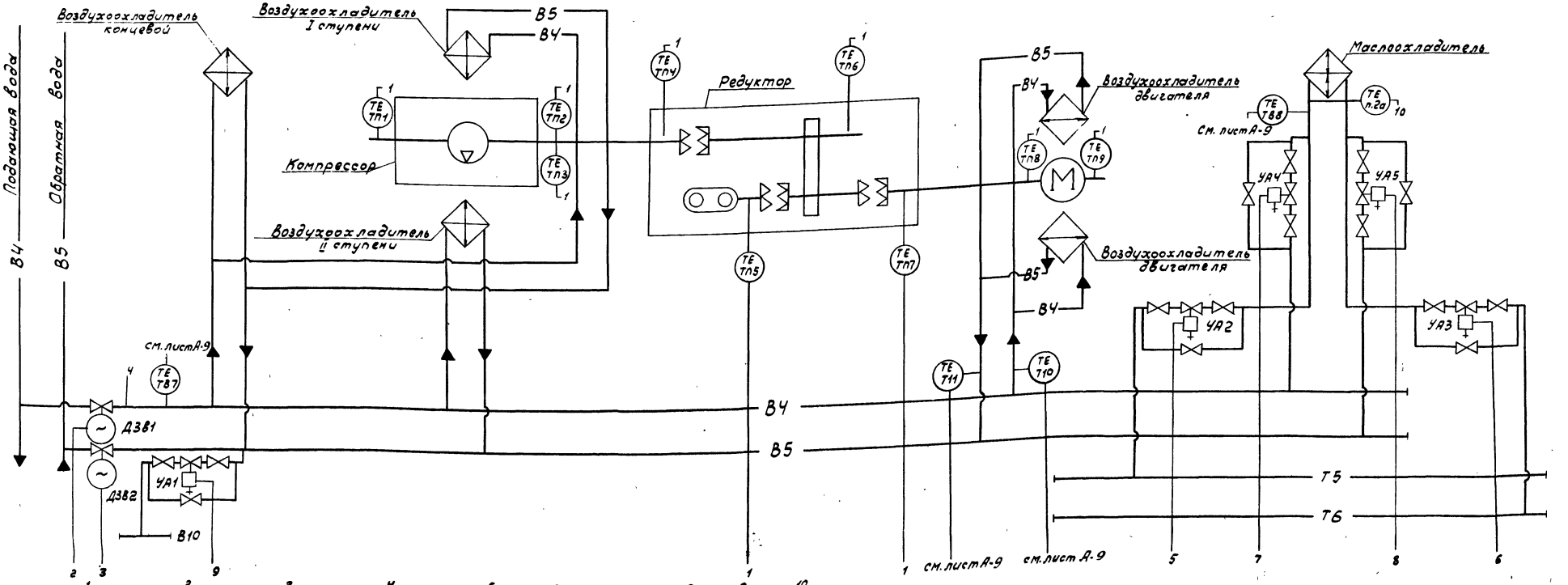

1. Схема выполнена на основании „Руководства по эксплуатации ОВМ 15 РЭ ПО „Курганармхиммаш"
2. Схема выполнена для компрессорного агрегата N1, для компрессорных агрегатов N2-N6(4) схема аналогична.
3. Приборы отмеченные * заказываются по данному чертежу.

		1	2	3	4	5	6	7	8	9	10
		Температура подшипников			Давление воды	Управление вентилем подачи горячей воды	Управление вентилем слива горячей воды	Управление вентилем подачи охлаждающей воды	Управление вентилем слива охлаждающей воды	Управление вентилем слива холодной воды	Температура воды перед маслоохладителем
Приборы по месту											TIS п.2б *
Щит оператора											HL1.1
Щит управления	ШЭС 8503-00/2				PIS РДВ						
	ШЭС 9102-33/3	TRC ПКТ2									
	ШЭС 8801-00/3										
Пульт управления ШЭС 9006-00/2											

Управление задвижкой на трубопроводе охлаждающей воды

Управление задвижкой на трубопроводе теплой воды

Инв. № 8689/3

12

ГИП	Леонов			ТП 904-1-55.84	А
Начатд.	Христофоров			Компрессорная станция 6(4)К-250АО с осушкой воздуха	
Гл. спец.	Левинский			Компрессор N1	Стадия: РП; Лист: 10; Листов: 89
М. контр.	Золотарева				
Рук. гр.	Седых			Система водопроводов Функциональная схема автоматизации	ГИПРОСТРОЙДАРМАШ г. Ростов-на-Дону
Ст. инж.	Склярова				
Ст. техн.	Шуст				

Привязан

Инв. №

Взам. инв. №

Подп. и дата

Инв. № подл.

Альбом 3

Типовой проект 904-1-55.84

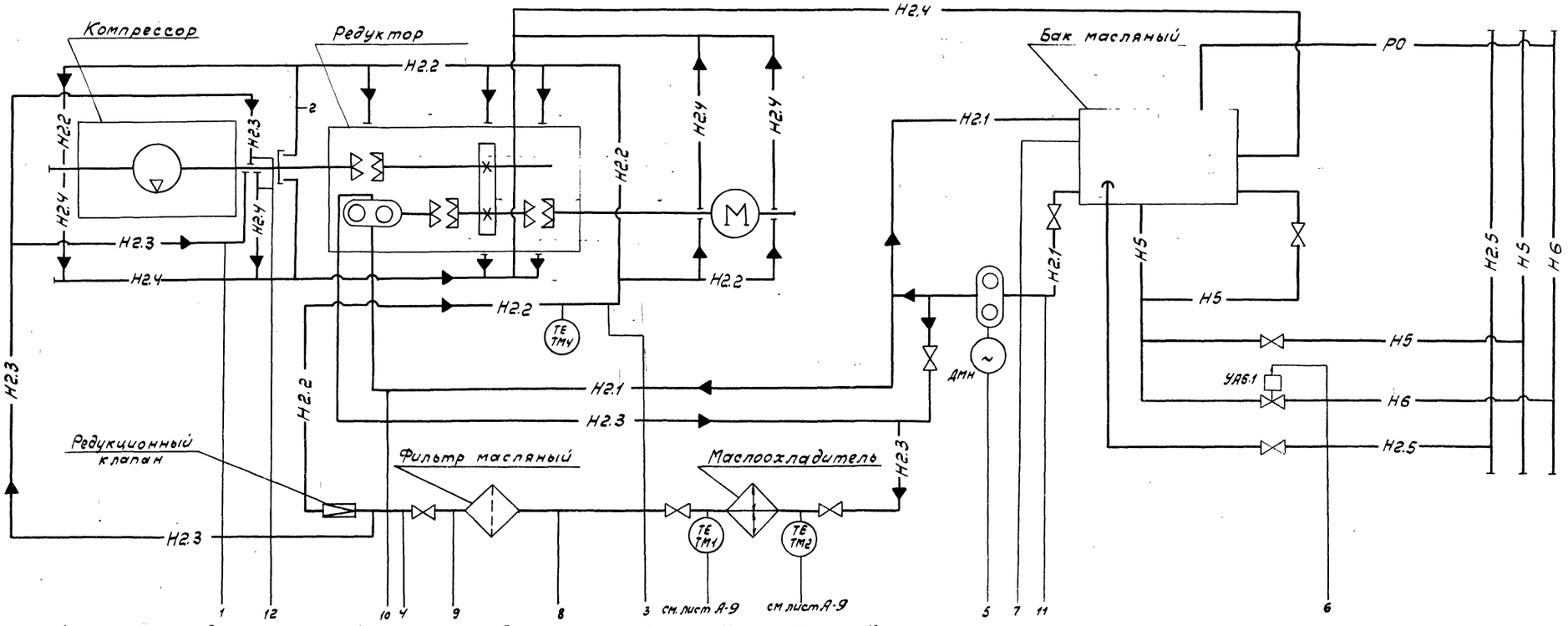

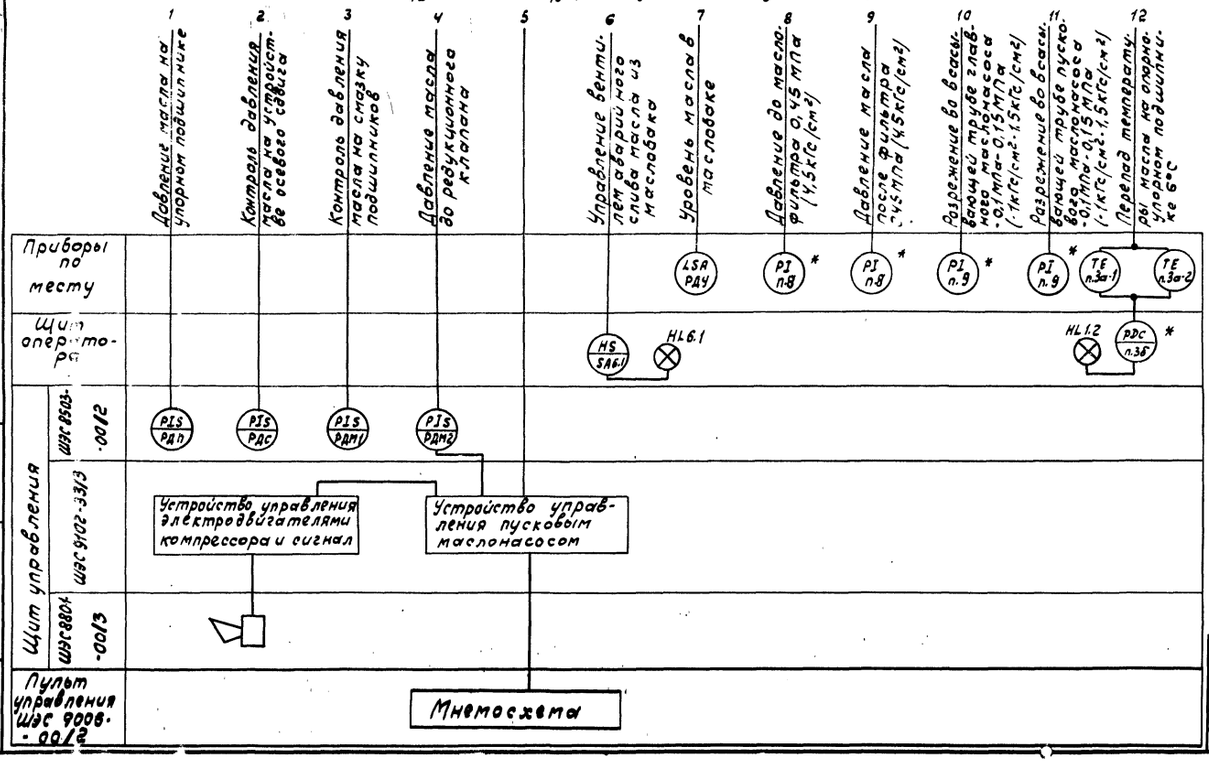

1. Схема выполнена на основании технического описания и инструкции по эксплуатации УКАС 06 Х. 466. 057 рис. 21.
2. Схема выполнена для компрессорного агрегата N1, для компрессорных агрегатов N 2 - N6 схема аналогична.
3. Приборы отмеченные * заказываются по данному проекту.

Инв. N°8689/3

13

Привязан

Инв. N°

ГИП	Леонов		25.5.83
Нач.отд.	Христофоров		
Гл.спец.	Левинекий		
Н.контр.	Золотарева		
Рук.гр.	Садых		
Ст.инж.	Скларова		
Ст.техн.	Шуст		

ТП 904-1-55.84 А

Компрессорная станция 6(4)К-250А0 с осушкой воздуха.

Компрессор N1.

Стадия	Лист	Листов
РП	11	89

Система маслопроводов Функциональная схема автоматизации

ГИПРОСТРОЙДОРМАШ г. Ростов-на-Дону

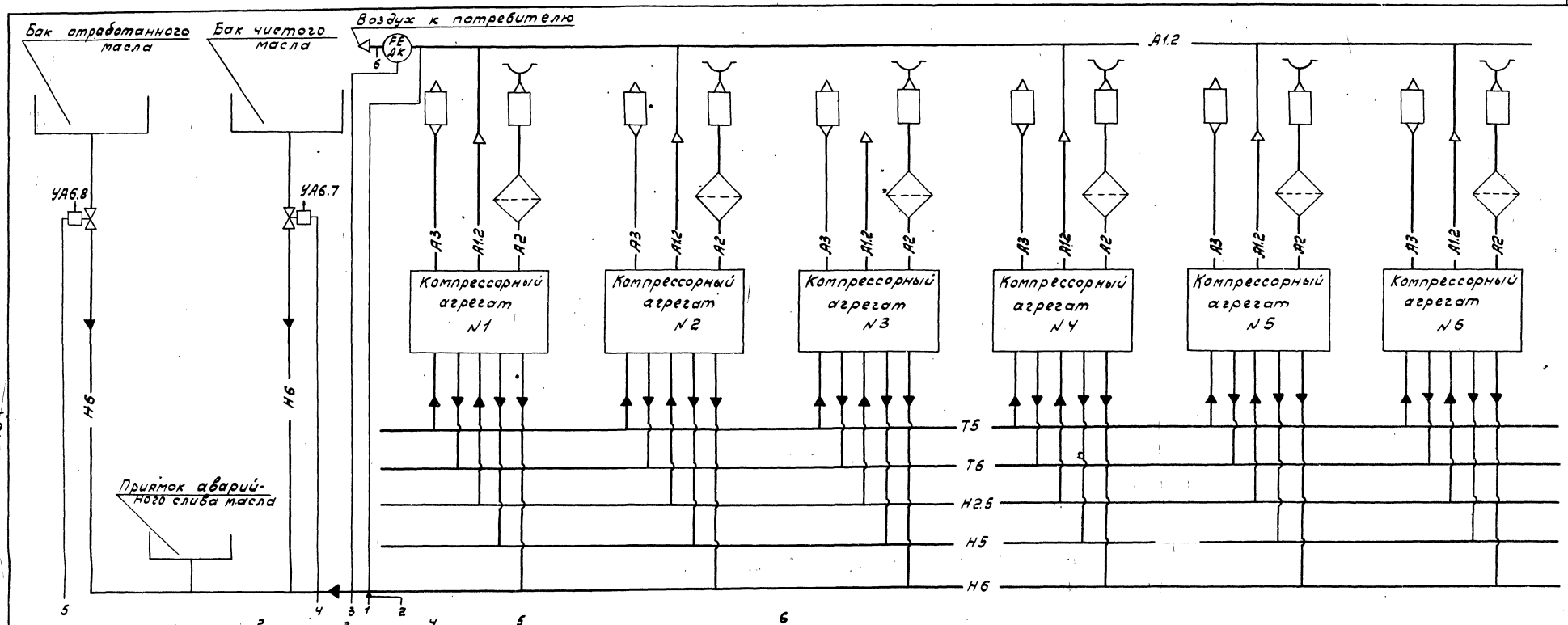

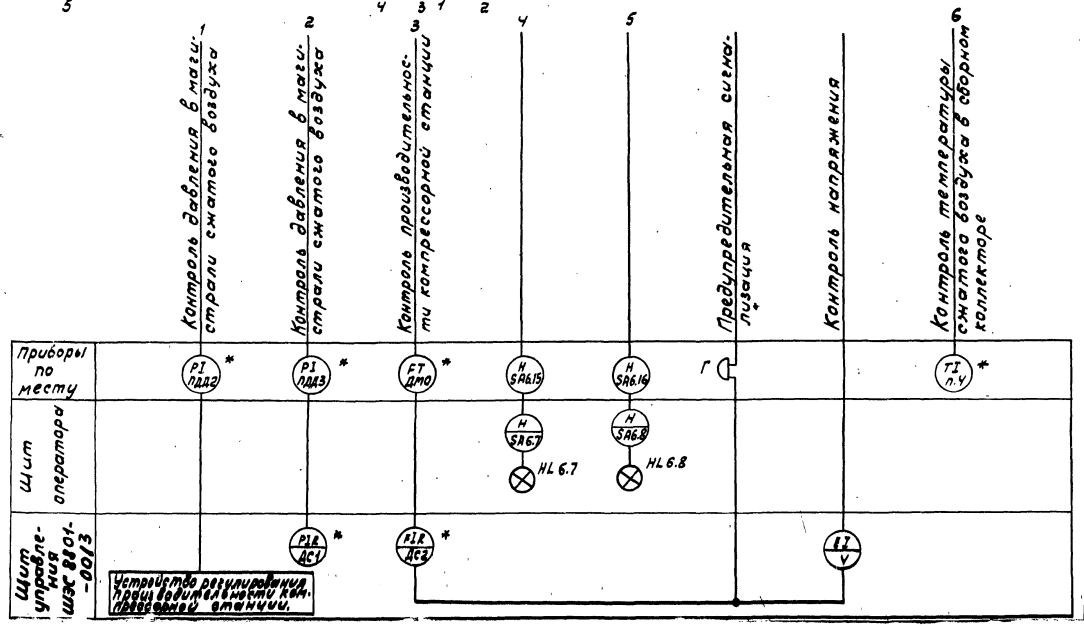

Приборы отмеченные * заказываются по данному проекту.

Инв. № 8689/3

14

				ТП 904-1-55.84	А
				Компрессорная станция 6(4)К-250.40 с осушкой воздуха.	
ГИП	Леонов		25.5.84	Компрессорная станция.	Стадия: РП; Лист: 12; Листов: 89
Нач.отд.	Христофоров				
Гл.спец.	Левченко				
К.конт.	Золотарева				
Рук.гр.	Севрюк				
Ст.инж.	Скляров			Общестанционные проводки. Функциональная схема автоматизации.	ГИПРОСТРОЙДОРМАШ г.Ростов-на-Дону
Ст.техн.	Шует				

Привязан

Инв. №

Инв. № подл. | Подп. и дата | Взам. инв. №

Альбом 3

Типовой проект 904-1-55.84

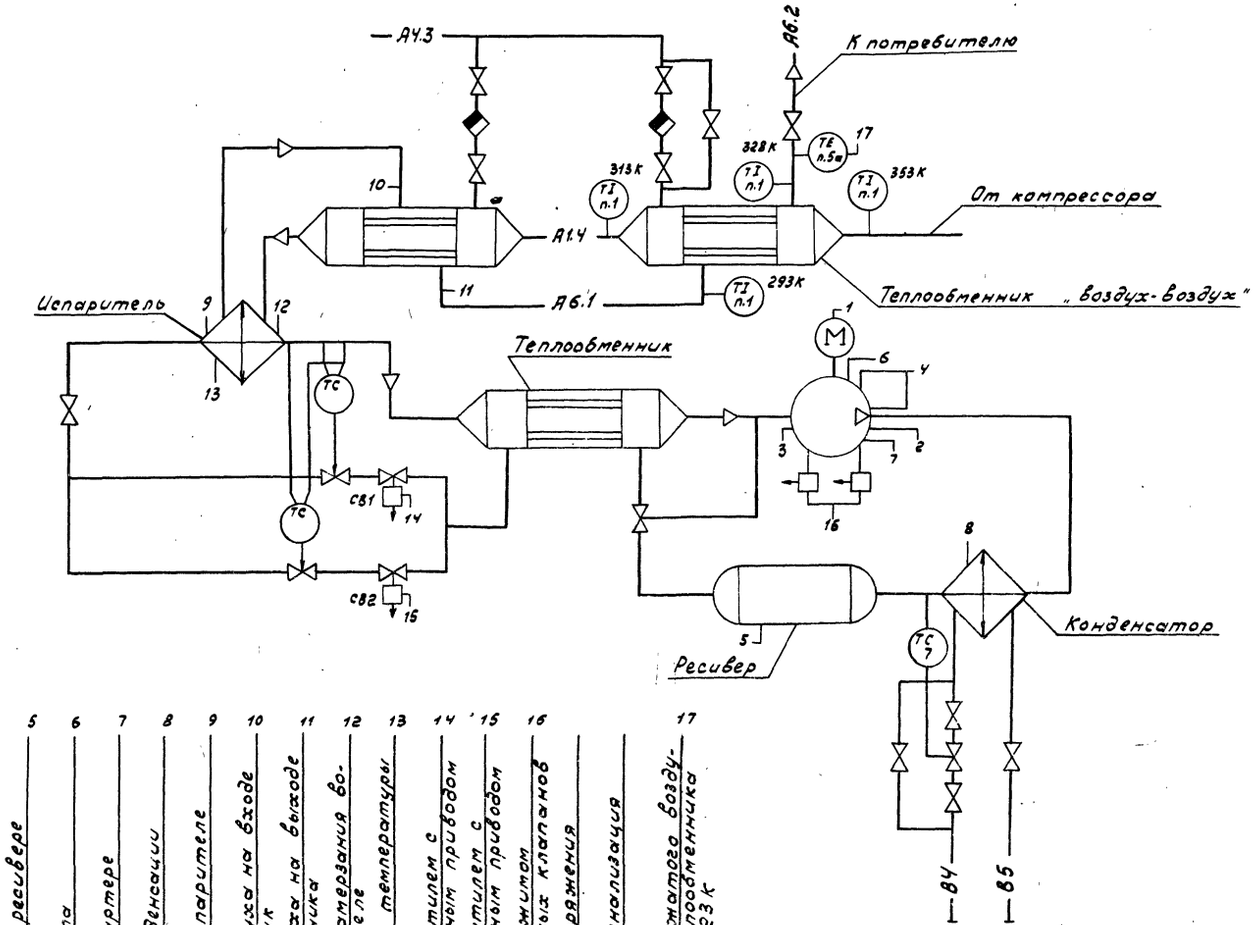

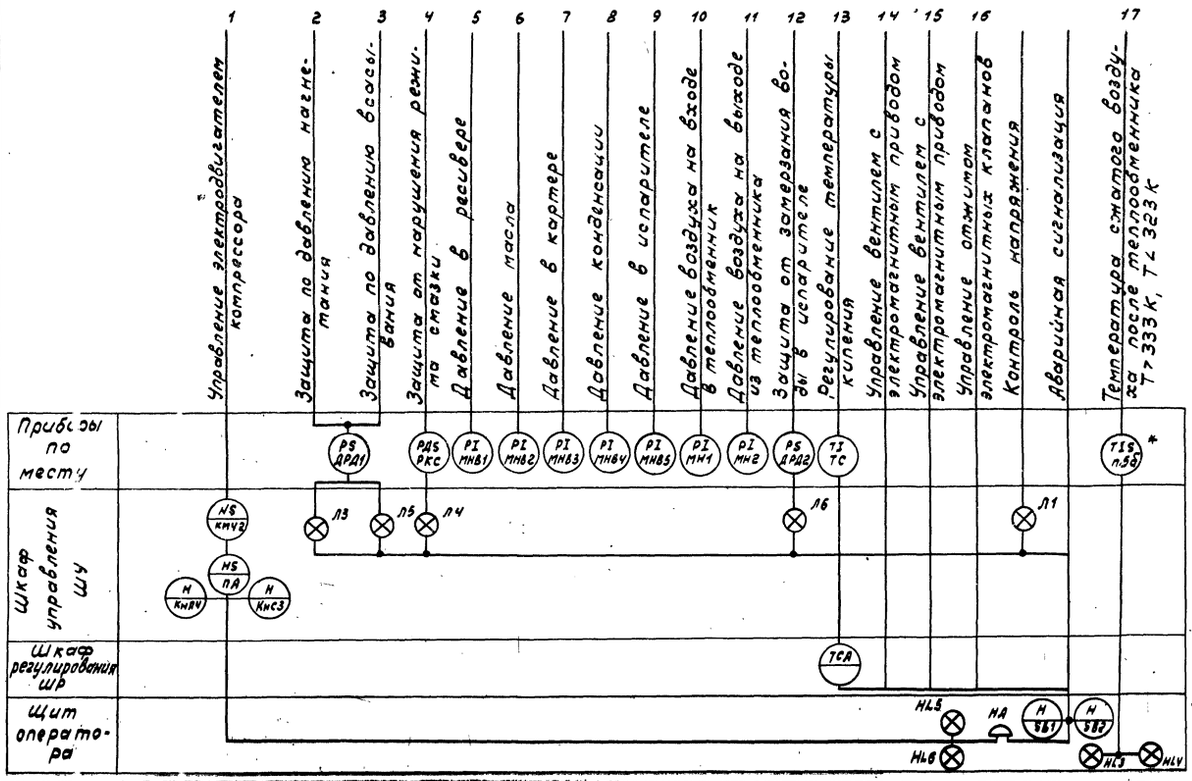

1. Схема выполнена на основании „Руководства по эксплуатации ОВМ 15 РЭ ПО „Курганармхиммаш"
2. Схема выполнена для установки осушки N1, для установок осушки N2 - N6(4) схема аналогична.
3. Приборы отмеченные * заказываются по данному проекту.

Инв. № 8689/3

15

Привязан	ГИП	Леонов		25.5.85	ТП 904-1-55.84	А	
	Нач.отд.	Христофоров			Компрессорная станция 6(4)К-250А0 с осушкой воздуха		
	Гл.спец.	Левинский			Установка осушки N1	Стадия: РП	Лист: 13 / Листов: 89
	Н.контр.	Золотарева					
	Рук.гр.	Седых			Функциональная схема автоматизации.	ГИПРОСТРОЙДОРМАШ г.Ростов-на-Дону	
	Ст.инж.	Склярова					
Инв. №	Ст.техн.	Шуст					

Альбом 3

Типовой проект 904-1-55.84

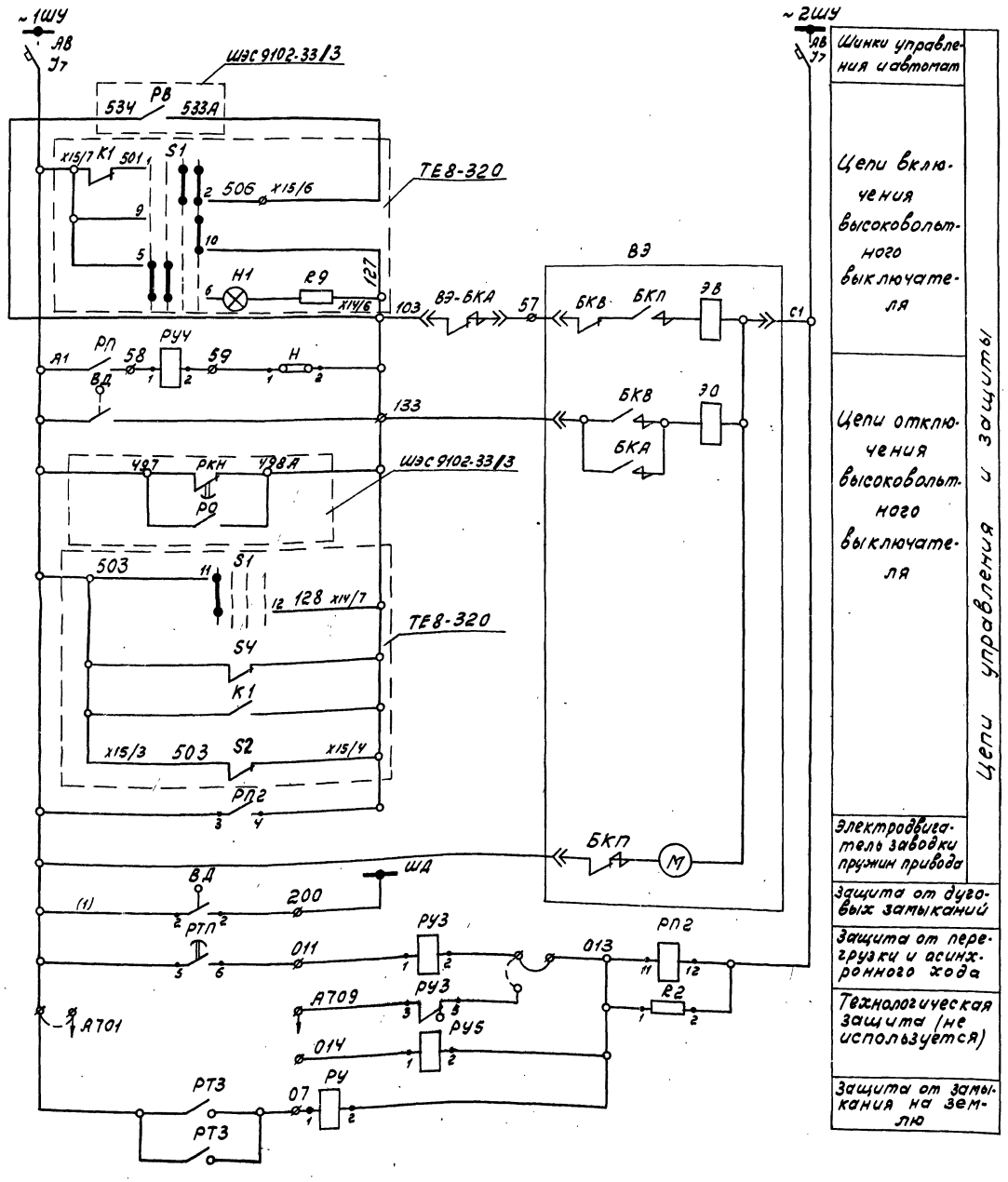

В схему предупредительной аварийной сигнализации см. черт. ОБХ.466.057 лист 93 (ШЭС 9102.33/3)

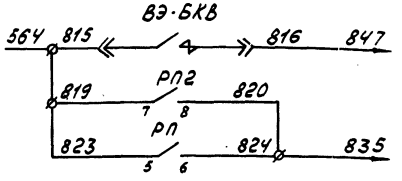

1. Данный лист рассматривать совместно с листом ... альбом 2
2. Схема электрическая принципиальная управления двигателем компрессора выполнена на основании чертежа БВБ.071.820.002 ЭЗ технической информации ОВБ.131.530.ТН Запорожского трансформаторного завода, технических описаний и инструкции по эксплуатации на возбудители серии ТЕ8-320 Харьковского завода „Электромашина", технического описания и инструкции по эксплуатации УКАС ОБХ.466.057 лист 109.
3. Схема составлена для двигателя N1, для двигателей N2-N6(4) схема аналогична.

Инв. № 8689/3

16

				ТП904-1-55.84		А	
				Компрессорная станция 6(4)К-250А0 с осушкой воздуха			
ГИП	Леонов		25.5.83	Компрессор N1	Стадия	Лист	Листов
Нач.отд.	Христофоров				РП	14	89
Гл.спец.	Левинский						
Н.контр.	Золотарева						
Рук.гр.	Седых			Принципиальная электрическая схема управления двигателем компрессора.	ГИПРОСТРОЙДОРМАШ г.Ростов-на-Дону		
Ст.инж.	Склярова						
Ст.техн.	Шуст						

Привязан

Инв. №

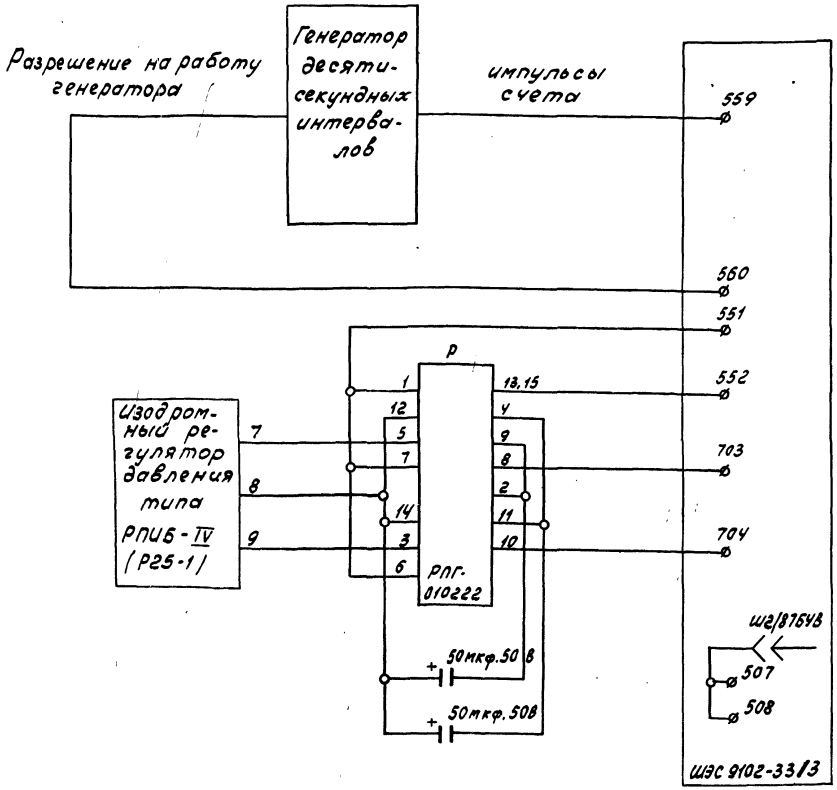

Схема выполнена на основании технического описания и инструкции по эксплуатации УКАС 06.Х. 466.057. лист 109

Привязан	ТП 904-1-55.84 А		
ГИП Леонов	Компрессорная станция 6(4)К-250.А0 с осушкой воздуха		
Нач.отд. Христофоров		Стадия	Лист	Листов
Гл.спец. Левинский		РП	15	89
Н.контр. Золотарева	Схема автоматизации одиночного агрегата	ГИПРОСТРОЙДОРМАШ г.Ростов-на-Дону		
Рук.гр. Сафьян				
Ст.инж. Кадырова				
Ст.техн. Шуба				
Инв.№				

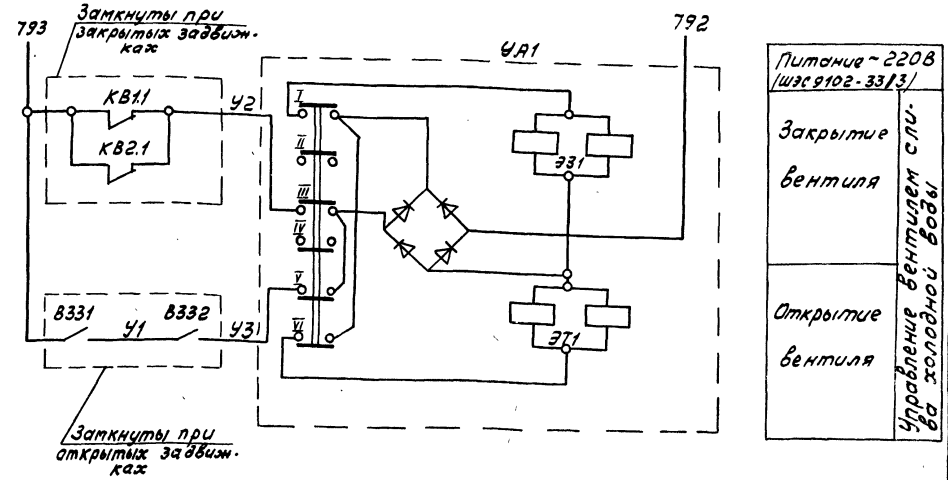

Спецификация принципиальной электрической схемы управления вентилем слива

Поз. обозначение	Наименование	Кол.	Примечание
УА1	Вентиль с электромагнитным		Заказан в технологической части проекта
	приводом 15кг 892 л.3		
	~220в, 50Гц	1	

Схема выполнена для компрессорного агрегата №1, для компрессорных агрегатов №2-№6(4) схема аналогична

Инв.№8689/3

17

Привязан	ТП 904-1-55.84 А		
ГИП Леонов	Компрессорная станция 6(4)К-250.А0 с осушкой воздуха		
Нач.отд. Христофоров	Компрессор №1	Стадия	Лист	Листов
Гл.спец. Левинский		РП	16	89
Н.контр. Золотарева	Принципиальная электрическая схема управления вентилем слива	ГИПРОСТРОЙДОРМАШ г.Ростов-на-Дону		
Рук.гр. Сафьян				
Ст.инж. Кадырова				
Ст.техн. Шуба				
Инв.№				

Альбом 3

Типовой проект 904-1-55.84

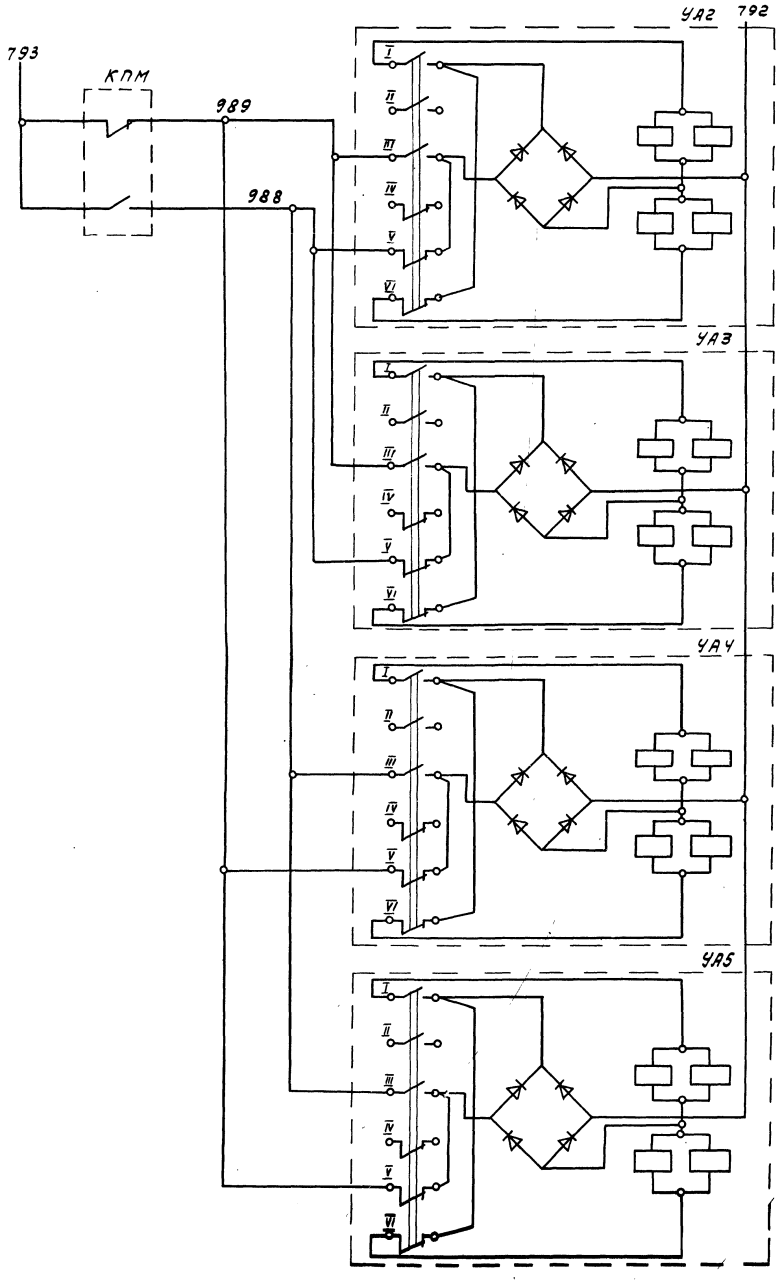

Питание ~220В, 50Гц (ШЭС9102-33/3 лист А-39)	
Закрытие вентиля	Управление вентилем подачи горячей воды
Открытие вентиля	
Закрытие вентиля	Управление вентилем слива горячей воды
Открытие вентиля	
Закрытие вентиля	Управление вентилем подачи холодной воды
Открытие вентиля	
Закрытие вентиля	Управление вентилем слива холодной воды
Открытие вентиля	

Спецификация принципиальной электрической схемы управления вентилем подогрева масла

Поз. обозначение	Наименование	Кол.	Примечание
	Аппаратура по месту		
УА2-	Электромагнитный вентиль		Заказан в технологической части проекта
УА5	15кч 892 п.3 ~ 220В, 50Гц	4	

Схема выполнена для компрессорного агрегата N1, для компрессорных агрегатов N2-N6(N4) схема аналогична.

Инв. № 8689/3

18

ГИП	Леонов		25.5.83	ТП 904-1-55.84 А
Начотд.	Христофоров			Компрессорная станция 6(4)К-250А0 с осушкой воздуха.
Гл.спец.	Левинский			
Н.контр.	Золотарева			Компрессор 1.
Рук.гр.	Седых			Стадия РП · Лист 17 · Листов 89
Ст.инж.	Склярова			Принципиальная электрическая схема управления вентилем подогрева масла.
Ст.техн.	Шуст			ГИПРОСТРОЙДОРМАШ г.Ростов-на-Дону

Привязан

Инв.№

Инв.№ подл. | Подп. и дата | Взам.инв.№

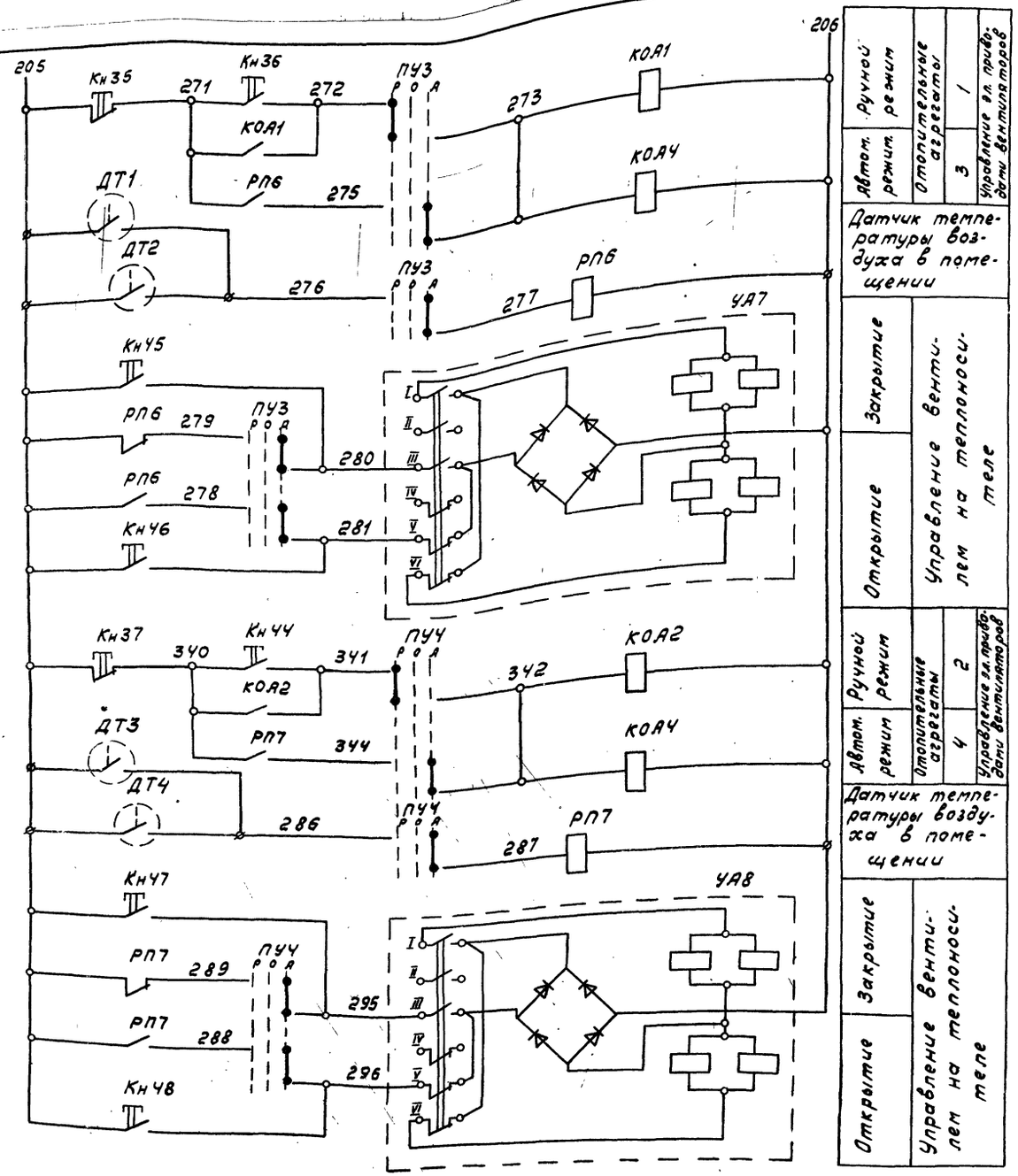

Альбом 3

Типовой проект 904-1-55.84

Инв.№ подл. | Подп. и дата | Взам.инв.№

Спецификация принципиальной электрической схемы управления отопительными агрегатами.

Поз. обознач.	Наименование	Кол.	Примечание
	Щит управления		
	ШЭС 9103-8313		
РП6,	Пускатель		
РП7	магнитный		
КОА1-	Uвт кат ~220В	6	
-КОА4			
ПУ3,	Универсальный переключа-		
ПУ4	тель УП5300	2	
Кн35-	Кнопка		
-Кн37,	КЕ-011У3	8	
Кн44-			
-Кн48			
	Аппаратура по месту		
ДТ1-	Датчик-реле температуры		
ДТ4	ДТКБ-53	4	
УА7,	Вентиль с электромагнитным		Заказан в
УА8	приводом 15 кч 892 п.4	2	части ОВ

Схема выполнена на основании технического описания и инструкции по эксплуатации УКАС ОБХ.466.057 черт. 4БХ633587ЭЧ.

Инв. № 8689/3

19

				ТП 904-1-55.84	А
				Компрессорная станция 6(4)К-250А с осушкой воздуха	
ГИП	Леонов		06.88	Компрессорная станция	Стадия: РП; Лист: 18; Листов: 89
Нач.отд.	Христофоров				
Гл.спец.	Лобанкин				
Н.контр.	Золотарева				
Рук.гр.	Савых			Принципиальная электрическая схема управления отопительными агрегатами.	ГИПРОСТРОЙДОРМАШ г. Ростов-на-Дону
Ст.инж.	Склярова				
Ст.техн.	Шуст				

Привязан

Инв.№

Альбом 3

Типовой проект 904-1-55.84

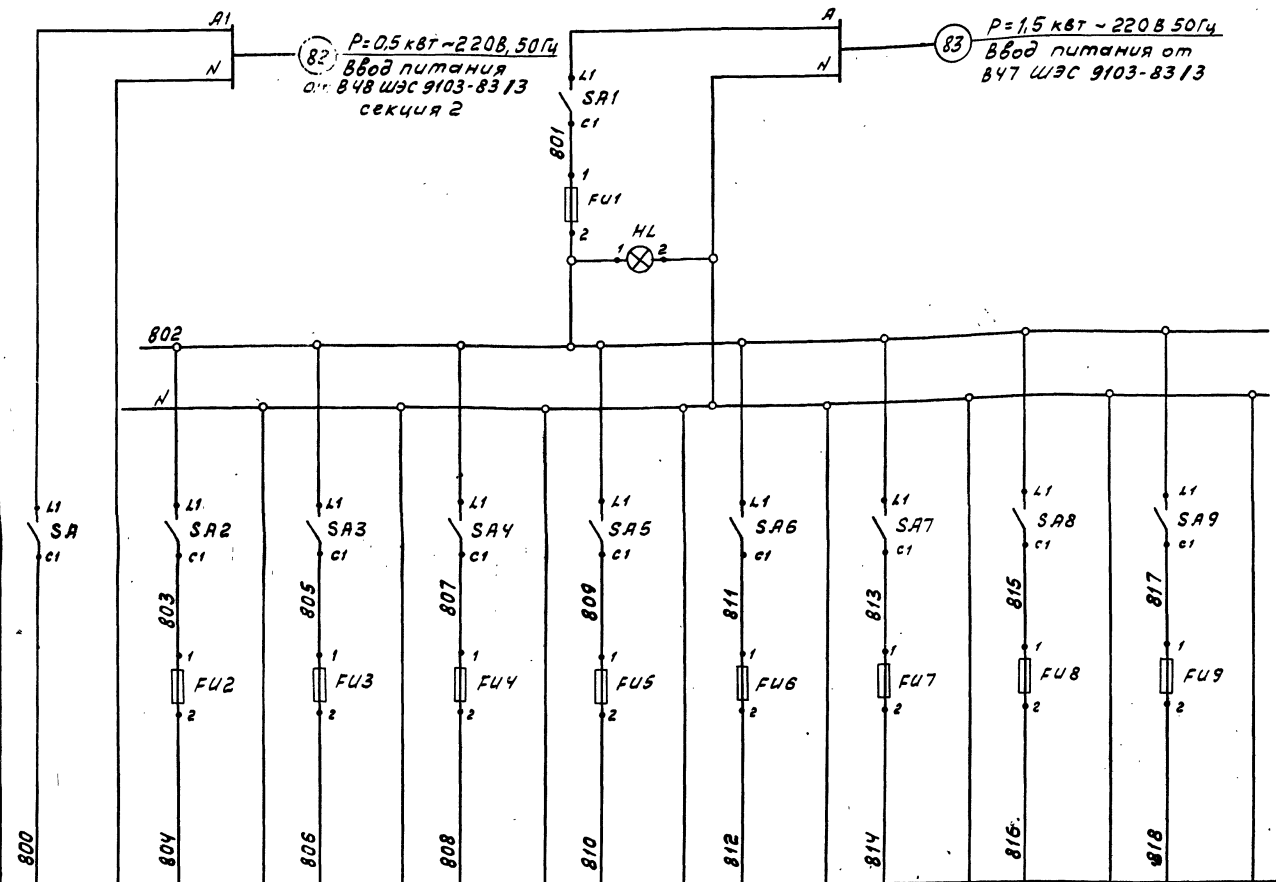

Цепи управления вентилями аварийного слива масла	Цепи сигнализации	Температура воздуха в сборном коллекторе прибор п. 4	Перепад температуры масла на опорно-упорном подшипнике					
			Прибор ≠1 п.3б	Прибор ≠2 п.3б	Прибор ≠3 п.3б	Прибор ≠4 п.3б	Прибор ≠5 п.3б	Прибор ≠6 п.3б
			компрессор N1	компрессор N2	компрессор N3	компрессор N4	компрессор N5	компрессор N6
лист А-21	лист А-23	лист А-33	лист А-24					

Спецификация принципиальной электрической схемы питания

Поз. обозначение	Наименование	Кол.	Примечание
	Щит оператора		
SA, SA1÷	Выключатель пакетный ПВ1-10,		
÷SA9	ОСТ 160-526.001-77	10	
FU1	Вставка плавкая ВП3Б-1		
	АГО.481.304ТУ		
	Iпл. вст = 6А	1	
	То же, ВП2Б-1 АГО.481.304ТУ		
FU2	Iпл. вст. = 4А	1	
FU3	Iпл. вст. = 0,5А	1	
FU4÷ ÷FU9	Iпл. вст. = 0.25А	6	
HL	Арматура светосигнальная		
	~220В, 50Гц АМЕ 325.121.2У2,		
	линза молочная ТУ16.535.582-76	1	

Инв. № 8689/3

20

ГИП	Леонов		25.5.85	ТП904-1-55.84 А
Нач.отд.	Христофоров			Компрессорная станция 6К-250А0 с осушкой воздуха
Гл.спец.	Левинский			Компрессорная станция
Н.контр.	Золотарева			Стадия: РП; Лист: 19; Листов: 89
Рук.гр.	Седых			Принципиальная электрическая схема питания.
Ст.инж.	Склярова			ГИПРОСТРОЙДОРМАШ г.Ростов-на-Дону
Ст.техн.	Шуст			

Привязан

Инв. №

Подп. и дата | Взам. инв. №

Альбом 3

Типовой проект 904-1-55.84

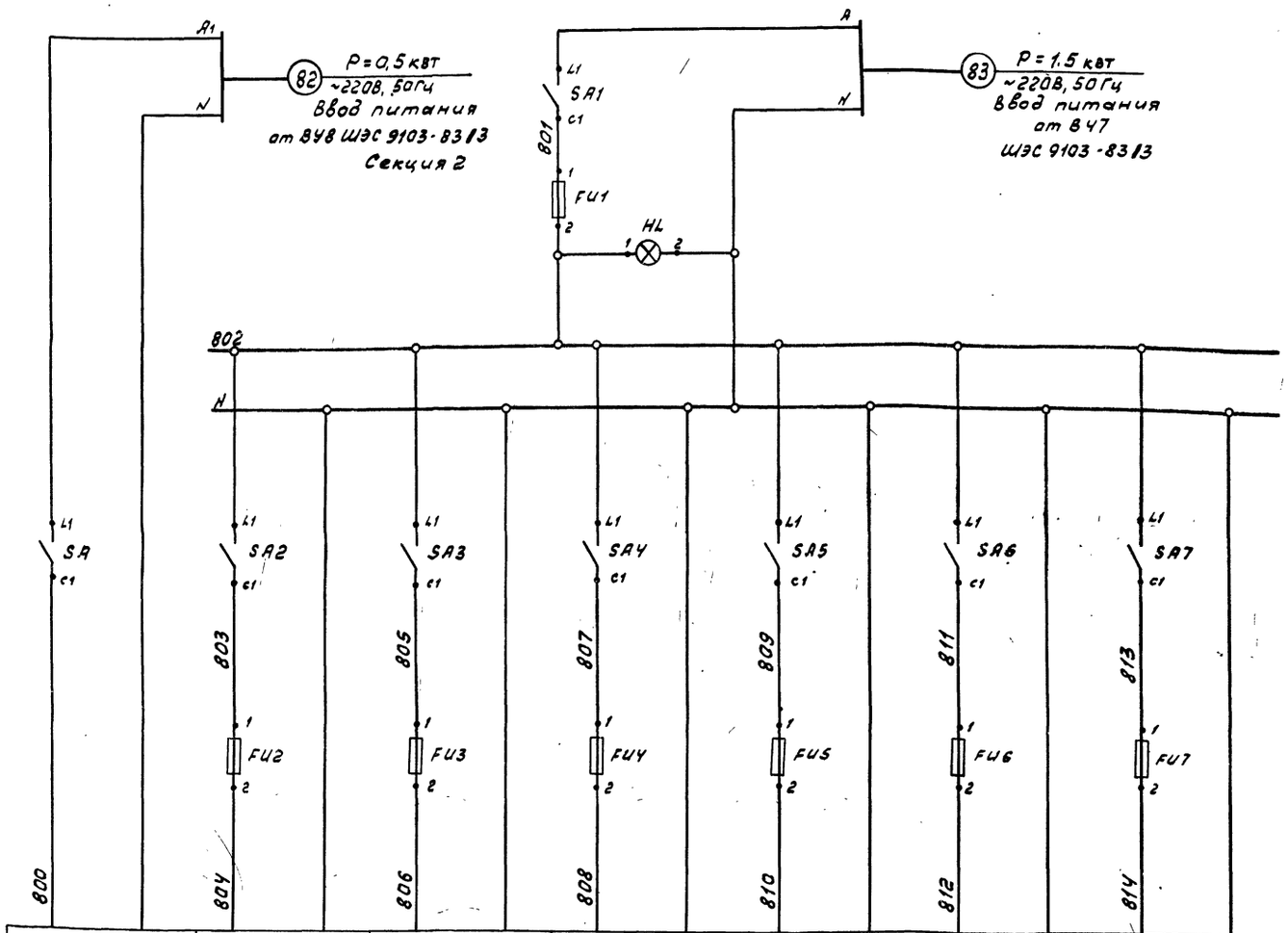

Цепи управления вентилями аварийного слива масла	Цепи сигнализации	Температура воздуха в сборном коллекторе прибор п.4	Перепад температуры масла на опорно-упорном подшипнике			
			Прибор ≠1 п.3б	Прибор ≠2 п.3б	Прибор ≠3 п.3б	Прибор ≠4 п.3б
			компрессор N1	компрессор N2	компрессор N3	компрессор N4
лист А-22	лист А-23	лист А-33	лист А-24			

Поз. обозначение	Наименование	Кол.	Примечание
	Щит оператора		
SA, SA1÷	Выключатель пакетный ПВ1-10,		
÷SA7	ОСТ16.0-526.001-77	7	
FU1	Вставка плавкая ВП3Б-1		
	АГО.481.304 ТУ		
	Jпл. вст = 6А	1	
	То же, ВП2Б-1 АГО.481.304 ТУ		
FU2	Jпл. вст = 4А	1	
FU3	Jпл. вст = 0.5А	1	
FU4÷ ÷FU6	Jпл. вст = 0.25А	4	
HL	Арматура светосигнальная		
	~220В, 50Гц, АМЕ 325.121.242,		
	линза молочная, ТУ16.535.582-76	1	

Инв. №8689/3

21

ГИП	Леонов		25.5.83
Нач.отд.	Христофоров		
Гл.спец.	Левинский		
Н.контр.	Золотарева		
Рук.гр.	Седых		
Ст.инж.	Склярова		
Ст.техн.	Шуст		

ТП 904-1-55.84 А

Компрессорная станция УК-250А0 с осушкой воздуха

Компрессорная станция

Принципиальная электрическая схема питания.

Стадия	Лист	Листов
РП	20	89

ГИПРОСТРОЙДОРМАШ г.Ростов-на-Дону

Привязан

Инв.№

Взам.инв.№ | Подп. и дата | Инв.№подл.

Альбом 3

Типовой проект 904-1-55.84

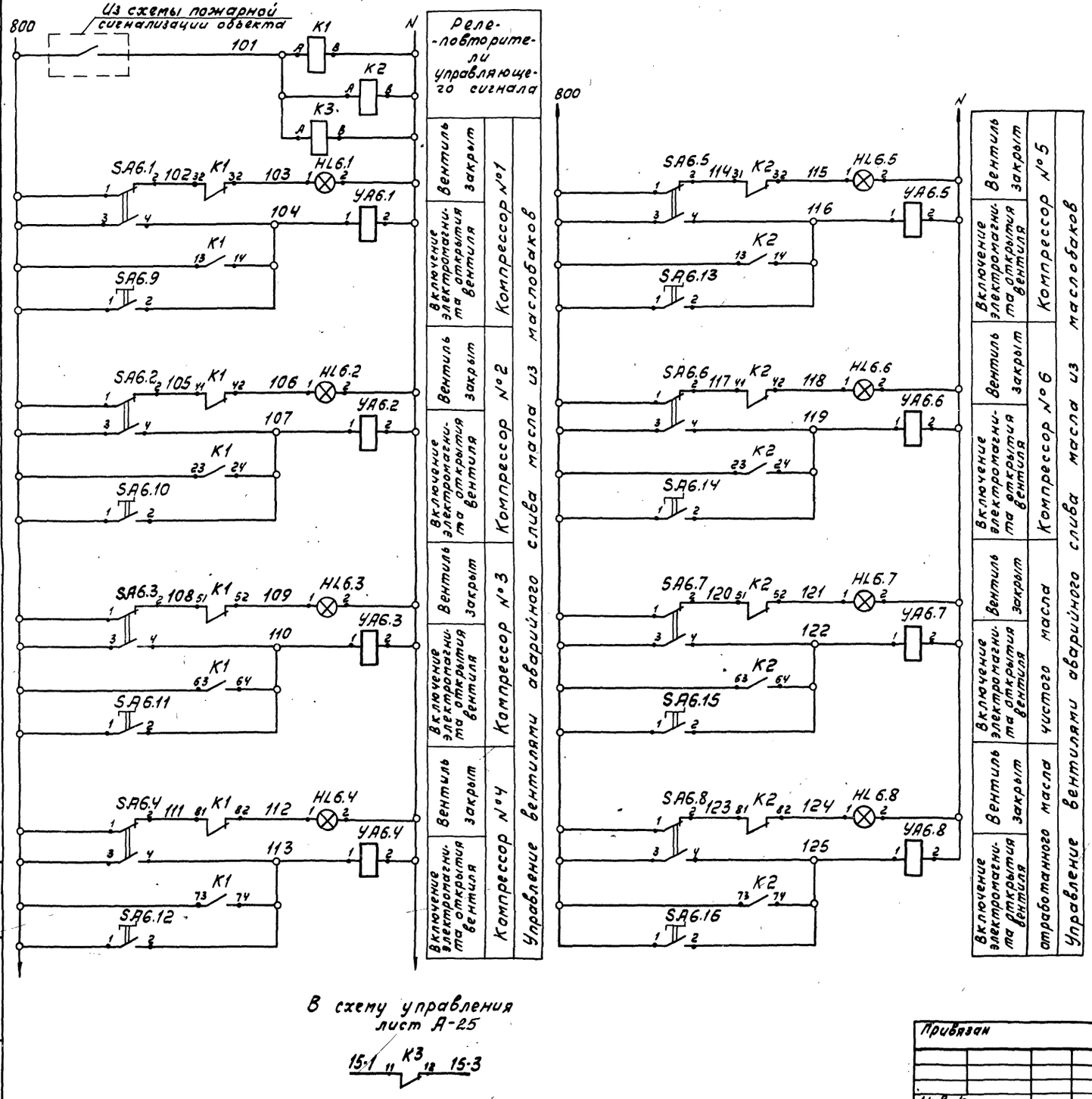

В схему управления лист А-25

15:1 11 K3 12 15:3

Спецификация принципиальной электрической схемы управления вентилями аварийного слива масла.

Поз. обозначение	Наименование	Кол.	Примечание
	Щит оператора		
K1,	Реле электромагнитное уни-		
K2	версальное РПУ-2-064403		
	Уз+Ур конт., ~220В, 50Гц		
	ТУ16-523.331-78	2	
K3	То же, РПУ-2-060203, 2р конт.,		
	~220В, 50Гц ТУ16-523.331-78	1	
SA6.1÷	Тумблер ТВ2-1		
÷SA6.8	УСО.360.049ТУ	8	
HL6.1÷	Арматура светосигнальная		
÷HL6.8	АМЕ324.121.242, ~220В, 50Гц		
	ТУ16.535.582-76	8	
	Аппаратура по месту		
YA6.1÷	Электромагнитный вентиль		Заказан в технологической части проекта
÷YA6.8	15кч888р-СВМ ~220В, 50Гц	8	
SA6.9÷	Поворотная рукоятка на два		ПКУ15.19
÷SA6.16	положения с фиксацией	8	111.5442

Инв. № 8689/3

22

ТП 904-1-55.84 А			
Компрессорная станция 6К-250АО с осушкой воздуха.			
Компрессорная станция	Стадия	Лист	Листов
	РП	21	89
Принципиальная электрическая схема управления вентилями аварийного слива масла из маслобаков.	ГИПРОСТРОЙДОРМАШ г. Ростов-на-Дону		

ГИП	Леднов	
Нач.отд.	Христофоров	
Гл.спец.	Левинский	
Н.контр.	Золотарева	
Рук.гр.	Седых	
Ст.инж.	Склярова	
Ст.техн.	Шуст	

Привязан

Инв. №

Копировал и формат А4

Альбом 3

Типовой проект 904-1-55.84

Инв.№ подл. | Подп. и дата | Взам.инв.№

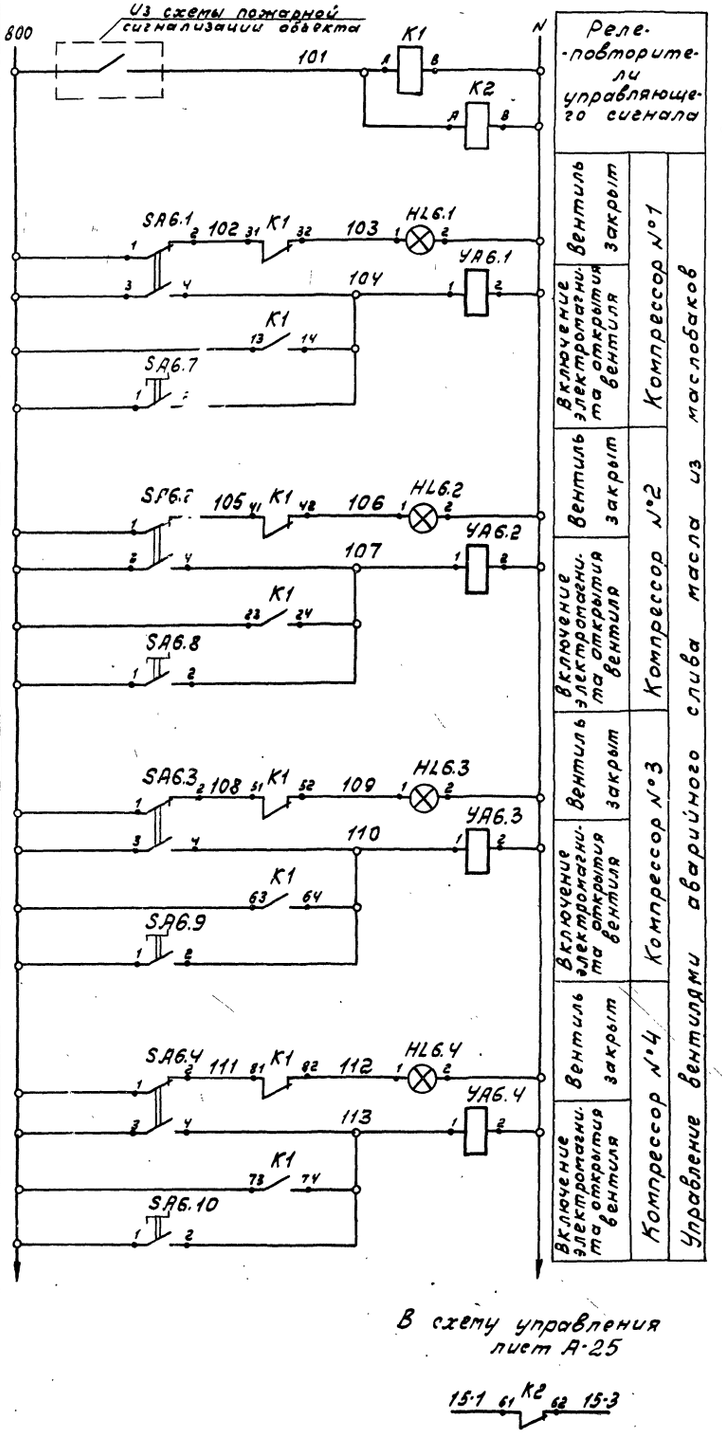

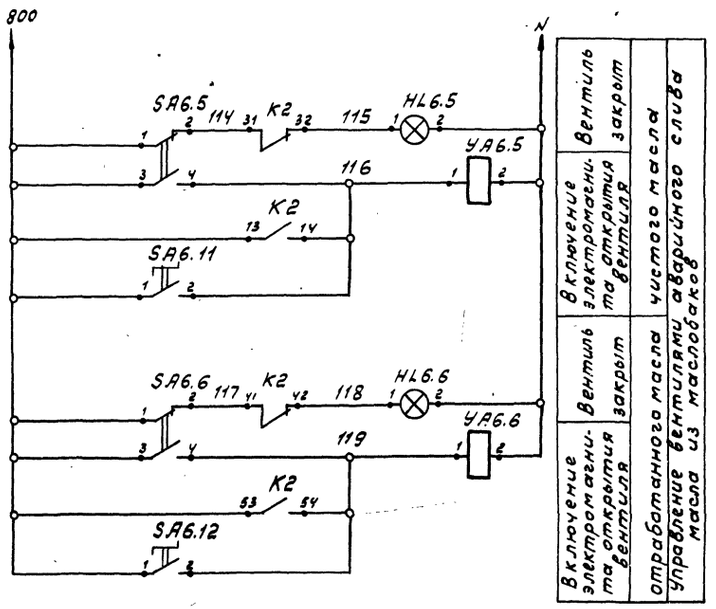

Спецификация принципиальной электрической схемы управления вентилями аварийного слива масла.

Поз. обозначение	Наименование	Кол.	Примечание
	Шит оператора		
K1	Реле электромагнитное универсальное РПУ-2-064403		
	Чз+Чр конт. ~220В, 50Гц		
	ТУ16-523.331-78	1	
K2	То же, РПУ-2-062403, 2з+Чр. конт.		
	~220В, 50Гц ТУ16-523.331-78	1	
SA6.1÷	Тумблер ТВ2-1		
÷SA6.6	УСО. 360. 049ТУ	6	
HL6.1÷	Арматура светосигнальная		
÷HL6.6	АМЕ324.121.2У2. ~220В, 50Гц		
	ТУ16.535. 582-76	6	
	Аппаратура по месту		
YA6.1÷	Электромагнитный вентиль		Заказан в технологической части проекта
÷YA6.6	15кч 888р - СВМ ~220В, 50Гц	6	
SA6.7÷	Поворотная рукоятка на два		ПКУ15.19.
÷SA6.12	положения с фиксацией	6	111.54У2

Инв. №8689/3

23

				ТП 904-1-55.84 А	
				Компрессорная станция 4К-250 АО с осушкой воздуха	
ГИП	Леонов		25.6.85	Компрессорная станция	Стадия: РП; Лист: 22; Листов: 69
Нач.отд.	Христофоров				
Гл.спец.	Левинский				
К.конта.	Зольтарева				
Рук.гр.	Свдых			Принципиальная электрическая схема управления вентилями аварийного слива масла из маслобаков.	ГИПРОСТРОЙДОРМАШ г.Ростов-на-Дону
Ст.инж.	Склярова				
Ст.техн.	Шуст				
Привязан					
Инв.№					

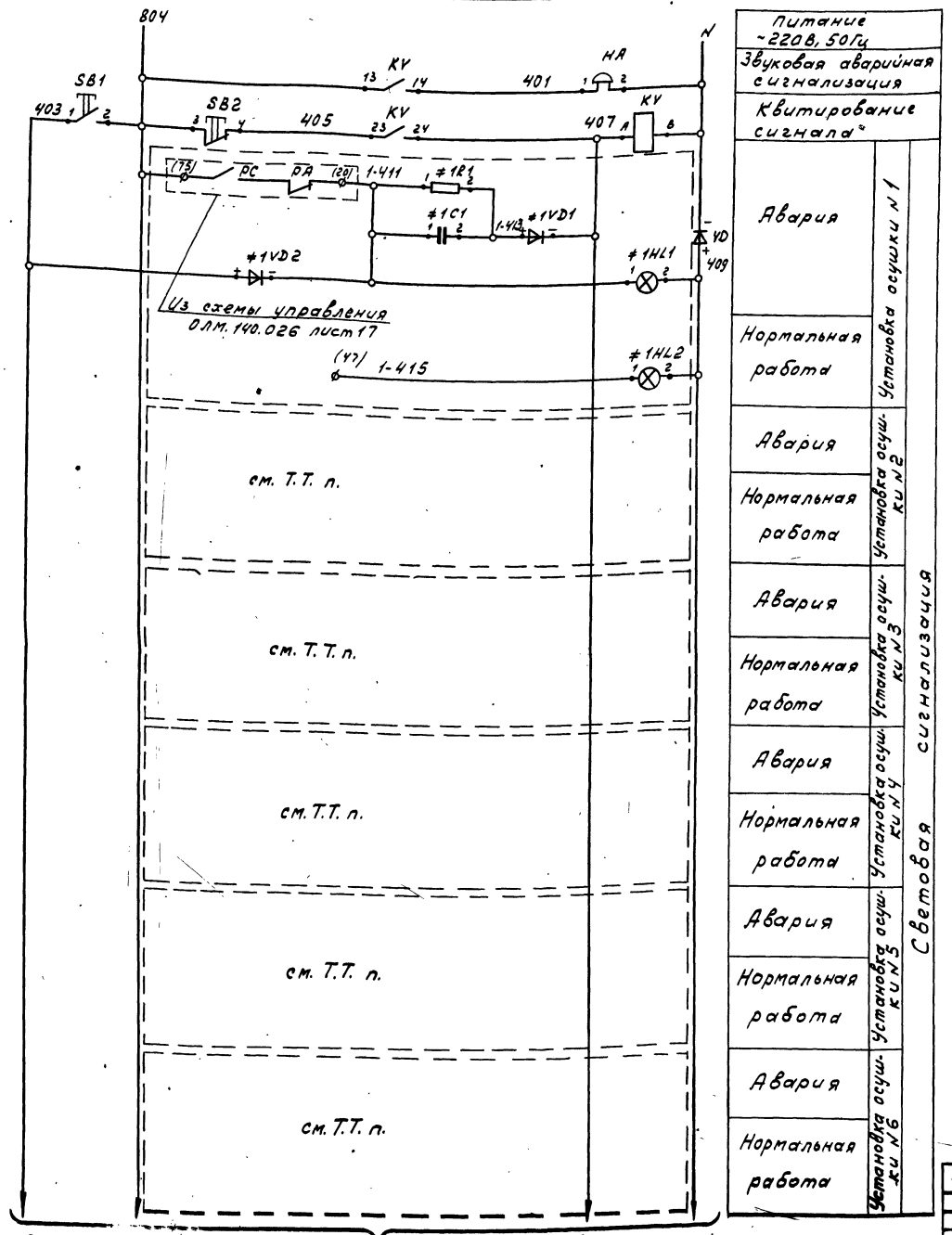

В схему сигнализации компрессорных агрегатов (лист А-24)

Спецификация принципиальной электрической схемы сигнализации установки осушки.

Поз. обозначение	Наименование	Кол.	Примечание
	Щит оператора		
KV	Реле электромагнитное универсальное		
	РПУ-2-062003 ~ 220В, 50Гц, ТУ16-523.331-78	1	
SB1,	Выключатель кнопочный КЕ-011 исп. 2		
SB2	толкатель цилиндрический черный,		
	ТУ16-526.407-79	2	
VD	Диод кремниевый плоскостной Д-246Б,		
	$J_{пр.}$=5А, $U_{обр.}$=400В	1	
	Элементы сигнализации установок		
#1-#6	осушки №1-№6	6	
HL1	Арматура светосигнальная АМЕ321.121.2У2,		
	~220В, 50Гц, ТУ16.535.582-76	1	
HL2	То же, АМЕ323.121.2У2, ~220В, 50Гц		
	ТУ16.535.582-76	1	
VD1,	Диод кремниевый плоскостной		
VD2	Д-226Б, $J_{пр}$=0,3А, $U_{обр.}$=400В	2	
R1	Резистор металлопленочный МЛТ-0,25		
	$P_{ном.}$=0,25 Вт ГОСТ 7113-77Е	1	
C1	Конденсатор МБГП-2.2 мкф,		
	U=600В, ГОСТ 6118-78	1	
	Аппаратура по месту		
HA	Звонок электрический ЗЛ-220,		
	~220В ГОСТ 7220-80Е	1	

В скобках указаны маркировки цепей по схеме ОЛМ.140.026 лист 17 технического описания и инструкции по эксплуатации.

Инв. № 8689/3

24

ТП 904-1-55.84 А

Компрессорная станция 6(4)К-250А0 с осушкой воздуха

Установка осушки.

Принципиальная электрическая схема сигнализации

Гип	Леонов		25.5.83
Нач.отд.	Христофоров		
Гл.спец.	Ледынский		
Н.контр.	Золотарева		
Рук.гр.	Седых		
Ст.инж.	Склярова		
Ст.техн.	Шуст		

Стадия	Лист	Листов
РП	23	83

ГИПРОСТРОЙДОРМАШ г.Ростов-на-Дону

Привязан

Инв.№

Альбом 3

Типовой проект 904-1-55.84

Альбом 3

Типовой проект 904-1-55.84

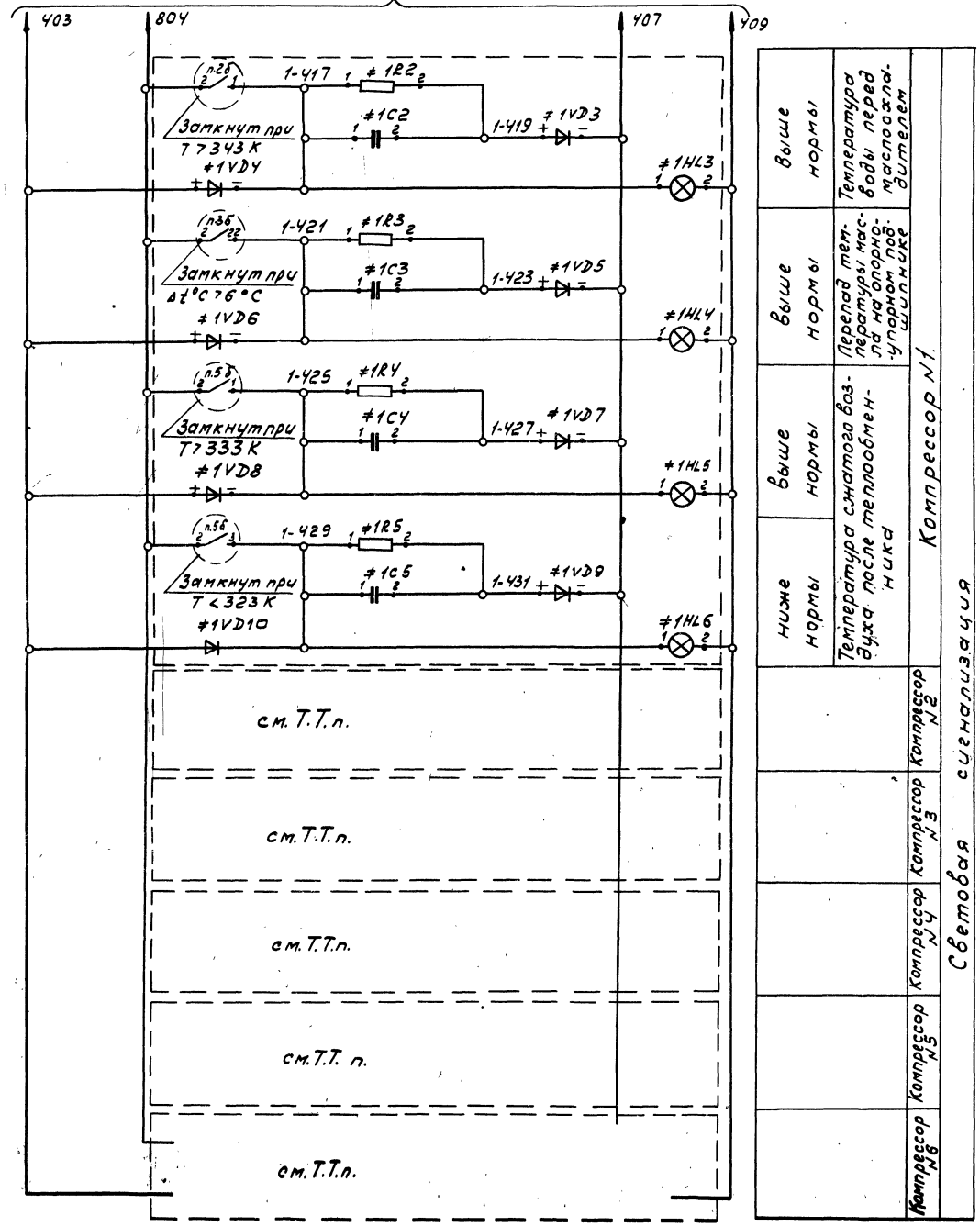

Схема подключения приборов п. 3 б.

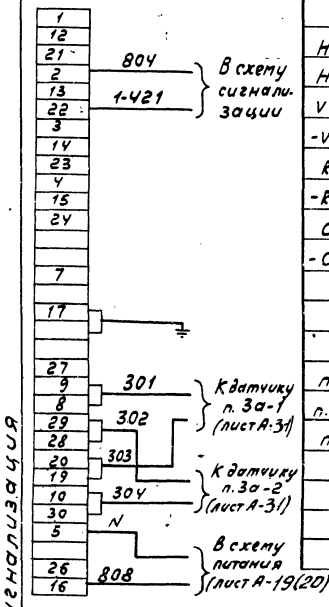

Спецификация принципиальной электрической схемы сигнализации компрессорных агрегатов

Поз обозначение	Наименование	Кол.	Примечание
	Щит оператора		
	Элементы сигнализации		
#1-#6	компрессорных агрегатов №1-№6	6	
HL3-	Табло световое ТСМ		
HL6	ТУ 16.535.424-79	4	Лампа Ц220-10 ГОСТ 5011-77
VD3-	Диод кремниевый плоскостной		
-VD10	Д-226Б, Jпр=0.3А, U обр. 400В	8	
R2-	Резистор металлопленочный		
-R5-	МЛТ-0.25 Рном=0.25Вт ГОСТ 7113-77Е	4	
C2-	Конденсатор МБГП-22 мкф.		
-C5	U=600В ГОСТ 6118-78	4	
	Аппаратура по месту		
п.2б	Термометр манометрический		
п.5б	ТПГ-СК	12	
п.3б	Регулятор разности температур		
	РРТ-2	6	

Инв. № 8689/3

25

ТП 904-1-55.84 А

Компрессорная станция 6/4/К-250 АО с осушкой воздуха

Компрессорная станция

Стадия	Лист	Листов
РП	24	89

Принципиальная электрическая схема сигнализации.

ГИПРОСТРОЙДОРМАШ г. Ростов-на-Дону

ГИП	Леонов		25.6.84
Нач.отд.	Христофоров		
Гл.спец.	Левинский		
Н.контр.	Золотарева		
Рук.пр.	Сорокин		
Ст.инж.	Скляева		
Ст.техн.	Шчет		

Привязан

Инв. №

Подп. и дата | Взам. инв. №

Альбом 3

Типовой проект 904-1-55.84

Принципиальная электрическая схема управления

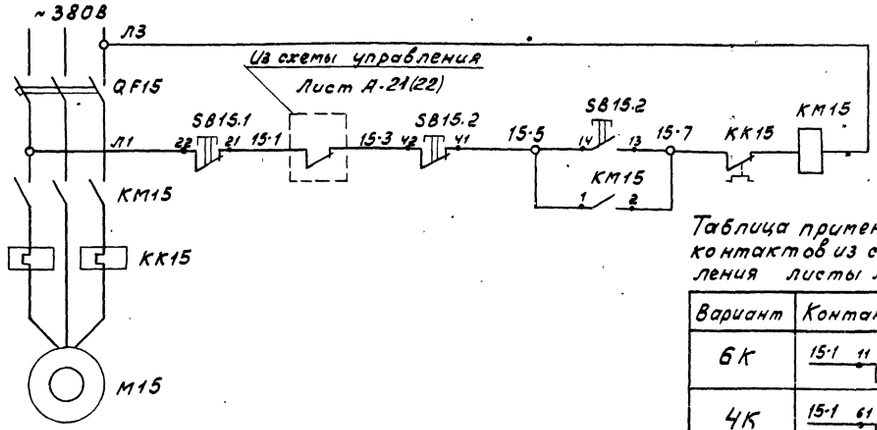

Таблица применимости контактов из схем управления листы А-21(22)

Вариант	Контакт реле
6К	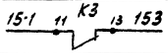
4К	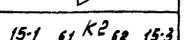

Спецификация принципиальной электрической схемы управления

Поз. обозначение	Наименование	Кол.	Примечание
	Аппаратура по месту		
SB15.2	Пост управления ПКЕ722-2У2		
	ТУ16-526.216-78	1	
SB15.1	Пост управления ПКЕ212-1АУ3		
	ТУ16-526.216-78	1	
	Элементы управления электродвигателем		
KM15	Пускатель магнитный П6	1	см. электро-техническую часть проекта
KK15	Тепловое реле	1	
QF15	Автоматический выключатель	1	

Схема внешних электрических проводок

Наименование контролируемого параметра и место отбора импульса	Магнитный пускатель	Кнопочный пост управления	
Тип прибора	П6	ПКЕ722-2У2	ПКЕ212-1АУ3
Номер установочного чертежа	См. электротехническую часть проекта	см. стр. 93	
Позиция	KM15	SB15.2	SB15.1

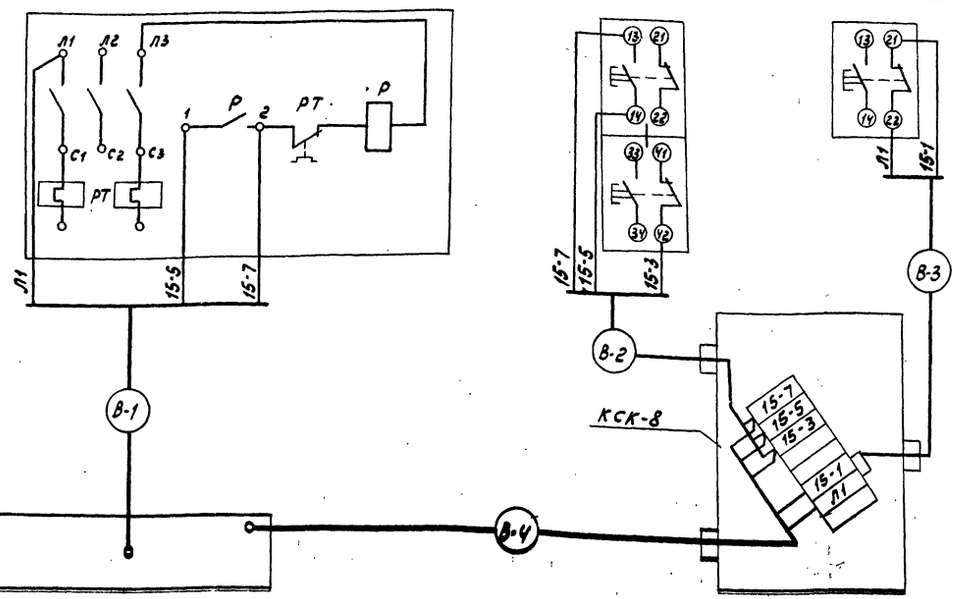

Спецификация схемы внешних электрических проводок

Наименование	Марка и размер	Ед. изм.	Кол.	Примеч.
Коробка соединительная	КСК-8	шт	1	
Проводник	П550	шт		

Инв. № 8689/3

26

Привязан

Инв. №

ГИП	Леонов		
Нач. отд.	Хрисгорова		
Гл. спец.	Лейкинсон		
Нач. гр.	Дмитриева		
Рук. гр.	Сафин		
Ст. инж.	Скавдова		
Ст. техн.	Шуст		

ТП 904-1-55.84 А

Компрессорная станция 6/4 К-250А0 с обушкой воздуха

Вентсистема В2.

Стадия: РП | Лист: 25 | Листов: 89

Электрические схемы

ГИПРОСТРОЙДОРМАШ г. Ростов-на-Дону

Альбом 3

Типовой проект 904-1-55.84

Наименование параметра и место отбора импульса	Температура										
	Обмоток двигателя						горячего воздуха от электродвигателя	холодного воздуха к электродвигателю		холодной воды к воздухоохладителю эл. двигателя	горячей воды от воздухоохладителя эл. двигателя
Тип прибора	ТСП - 309, ТСМ - 6114									ТСП-309	
Номер установочного чертежа	По чертежам Лысьвенского турбогенераторного завода									ТМ 4-161-75	
Номер позиции	Т1	Т2	Т3	Т4	Т5	Т6	Т7	Т8	Т9	Т10	Т11

Спецификация схемы внешних электрических и трубных проводок

Наименование	Марка и размер	Ед. изм.	Кол.	Примеч.
Коробка соединительная	КСК-16	шт	6	
То же	КСК-32	шт	4	
Кран пробковый	11ч 6бк	шт	9	
Вентиль запорный сильфонный	15Б 50р - 4М	шт	4	
Вентиль запорный	3В-2М	шт	1	
Полоса стальная	Б2 4х40 ГОСТ 103-76 / Вст 3кп ГОСТ 535-79	м	15	
Проводник	П 550	шт		

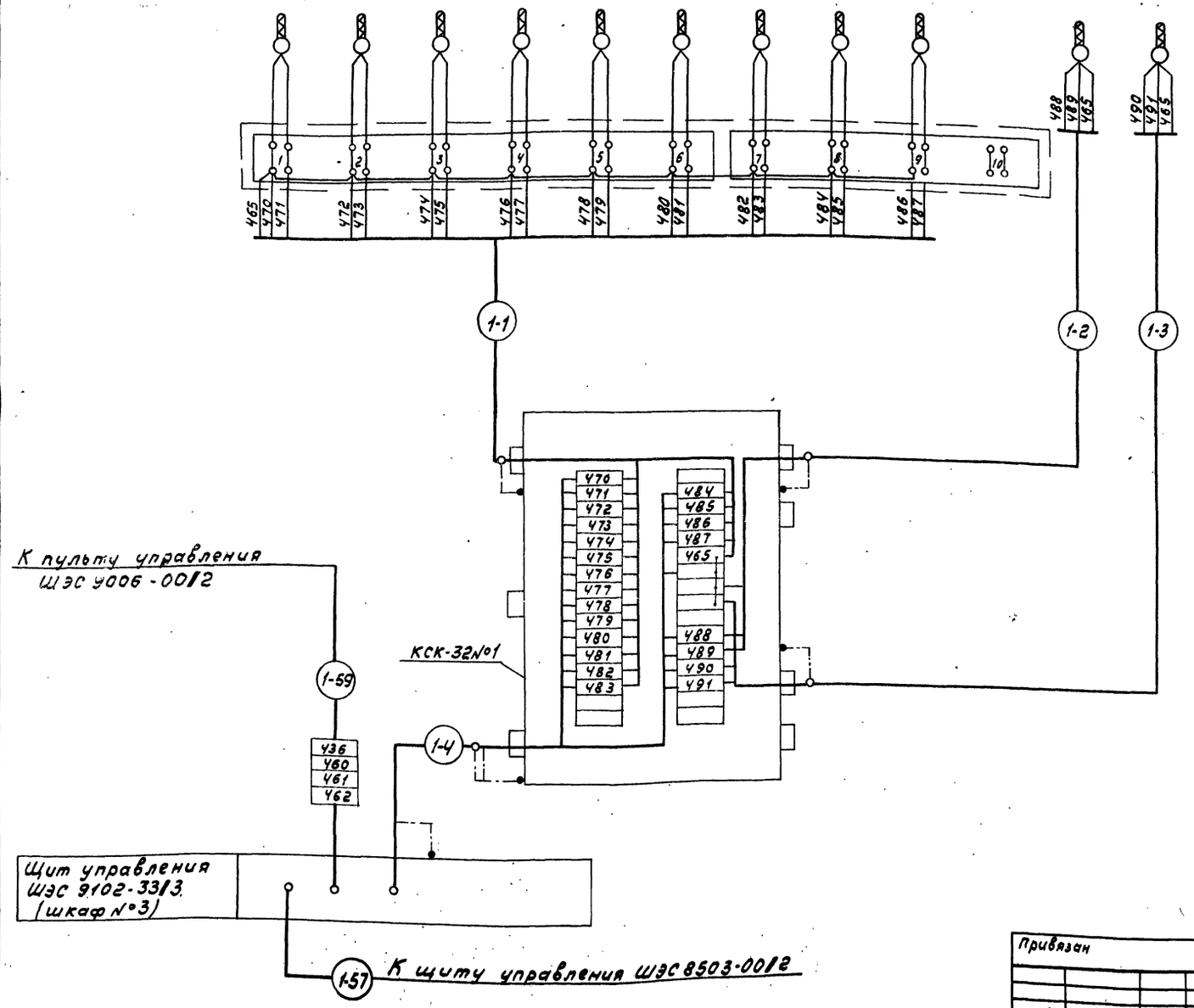

1. Схема выполнена на основании чертежа БВЖ.022.018СБ Лысьвенского турбогенераторного завода и чертежей ОБХ.466.057 рис.18 ПОХЭМЗ
2. Схема выполнена для компрессора №1, для компрессоров №2-№6(4) схемы аналогичны данной с заменой индексов в маркировках кабелей и труб и нумерации электроаппаратуры в соответствии с номерами компрессоров

Инв.№8689/3

27

ГИП	Леонов		25.5.83	ТП 904-1-55.84	А
Нач.отд.	Христофоров			Компрессорная станция 6(4)К-250А0 с осушкой воздуха	
Гл.спец.	Левинский			Компрессор №1	Стадия: РП; Лист: 26; Листов: 89
Н.контр.	Золотарева				
Рук.гр.	Седых			Схема внешних электрических и трубных проводок. (начало).	ГИПРОСТРОЙДОРМАШ г.Ростов-на-Дону
Ст.инж.	Склярова				
Ст.техн.	Шуст				

Привязан

Инв.№

Инв.№подл. | Подп. и дата | Взам.инв.№

Альбом 3

Типовой проект 904-1-55.84

Наименование параметра и место отбора импульса	Температура											Температура подшипников								
	Воздуха						Масла			горячей воды	охлаждающей воды									
	до воздухоохладителей I ступень	после воздухоохладителей I ступень	до воздухоохладителей II ступень	после воздухоохладителей II ступень	до воздухоохладителей III ступень	после воздухоохладителей	до маслоохладителей	после маслоохладителей	на смазку подшипников											
Тип прибора	ТСМ-5071.310-12						ТСМ-6097.140-36			ТСМ-5071.310-12		ТСП 783							ТСП-309	
Номер установочного чертежа	ТМЧ-161-75						По чертежу Хабаровского завода „Энергомаш"			ТМЧ-160-75	ТМЧ-161-75	по чертежу Хабаровского завода „Энергомаш"							По чертежам Лысьвенского турбогенераторного з-да	
Номер позиции	ТВ1	ТВ2	ТВ3	ТВ4	ТВ5	ТВ6	ТМ1	ТМ2	ТМ4	ТВ8	ТВ7	ТП1	ТП2	ТП3	ТП4	ТП5	ТП6	ТП7	ТП8	ТП9

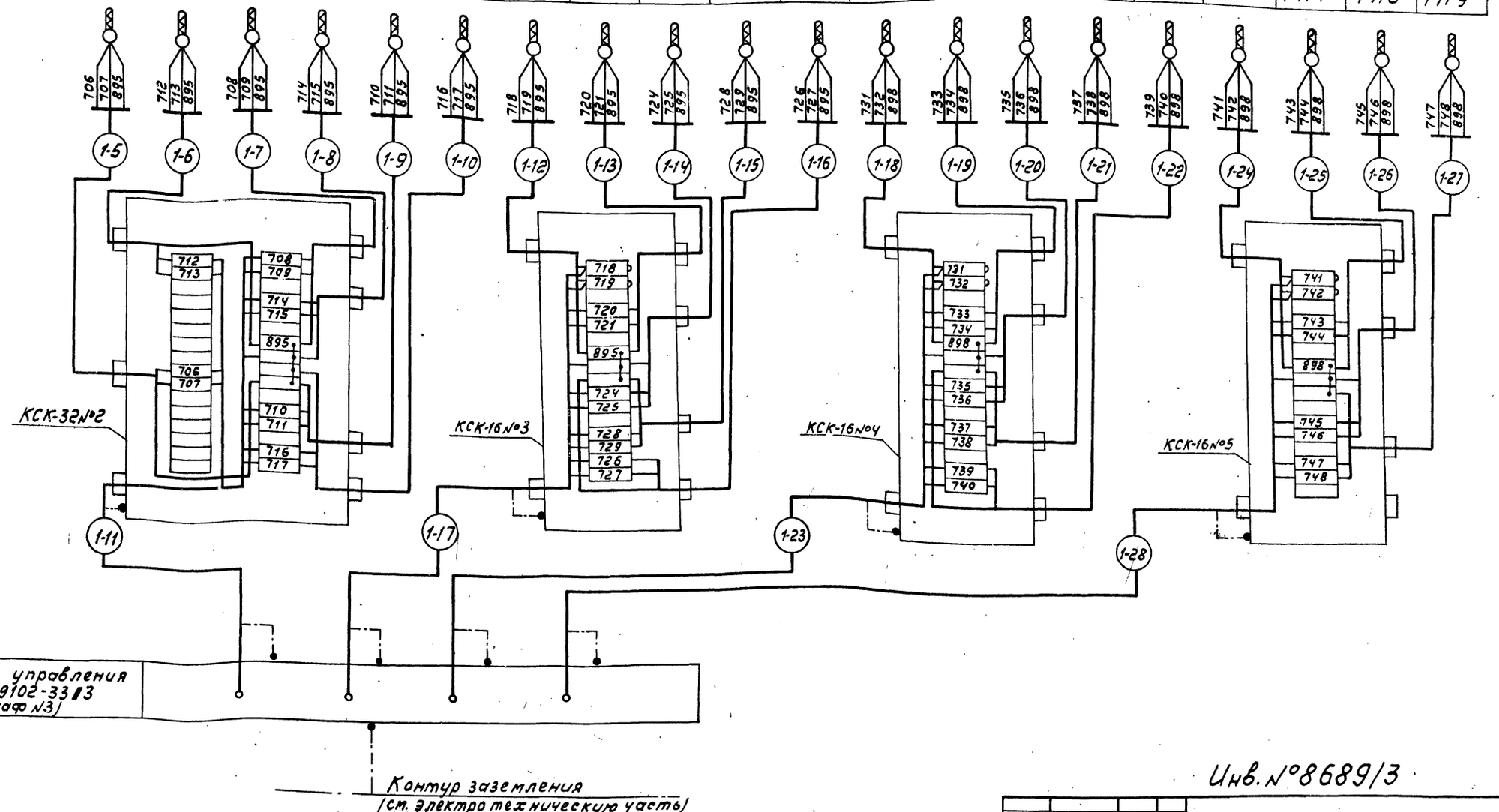

Инв. №8689/3

28

Привязан	ГИП	Леонов		25.5.83	ТП904-1-55.84 А
	Нач. отд.	Христофоров			Компрессорная станция 6(4)К-25.0А0 с осушкой воздуха
	Гл. спец.	Левинский			Компрессор №1
	Н. контр.	Золотарева			Стадия РП, Лист 27, Листов 89
Инв. №	Рук. зр.	Седых			Схема внешних электрических и трубных проводок. (продолжение)
	Ст. инж.	Склярова			ГИПРОСТРОЙДОРМАШ г. Ростов-на-Дону
	Ст. техн.	Шист			

Наименование параметра и место отбора импульса	Задвижка нагнетания ДЗН	Тиристорное возбудительное устройство	в/в ячейка ВМ	Противопомпажный клапан	Дроссельная заслонки	Конечный выключатель дроссельной заслонки
Тип прибора	—	ТЕ8-320	—	—	—	—
Номер установочного чертежа	См. технологическую часть проекта	См. электротехническую часть проекта		См. технологическую часть пр.		
Номер позиции	ВМ03 ВМ33 8033-1 8333-1 803 833		К2 К1	ДПК	ДДЗ	83Д22

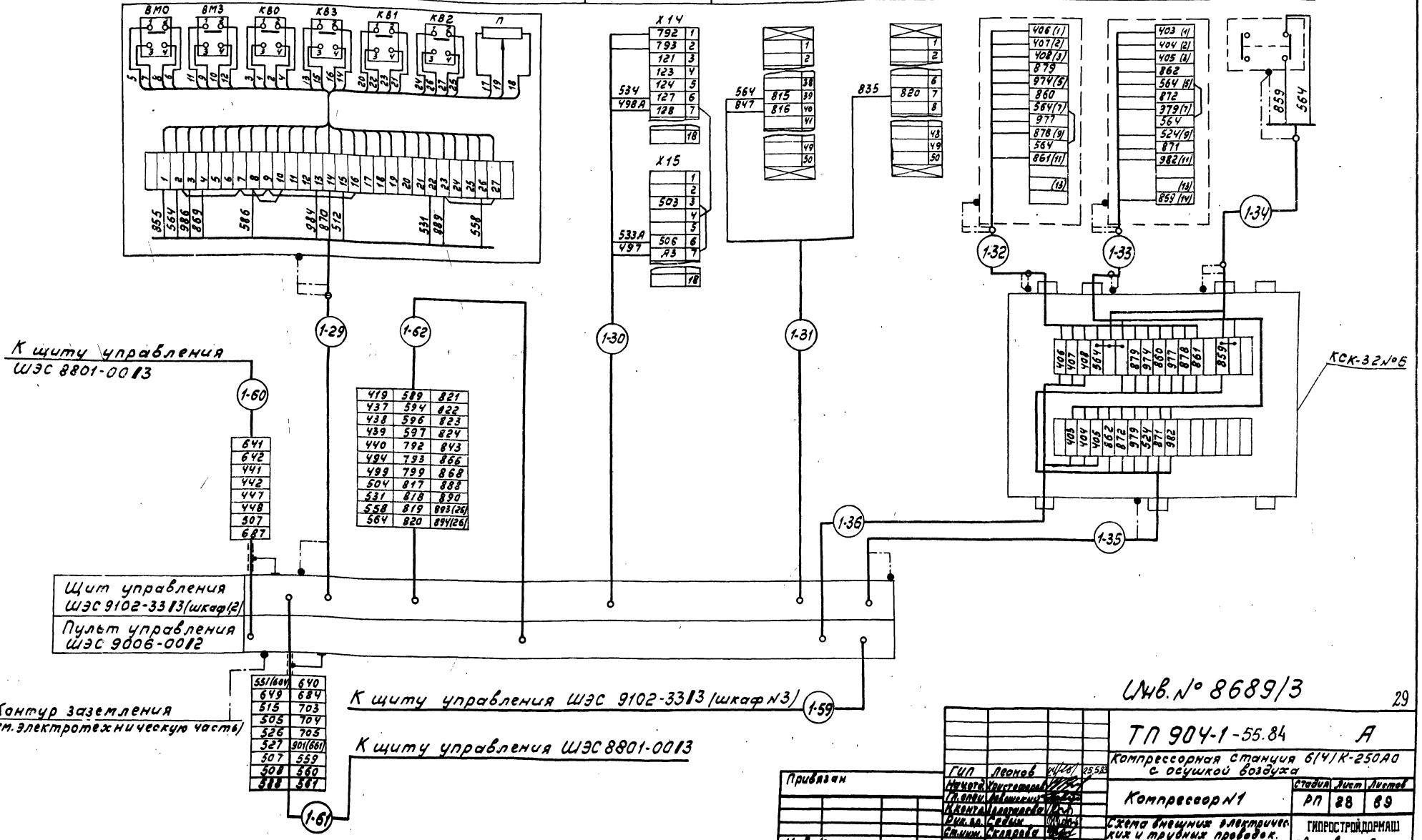

Инв. № 8689/3

29

ТП 904-1-55.84 А

Компрессорная станция 6(4)К-250АО с осушкой воздуха

Компрессор №1

Схема внешних электрических и трубных проводок. (продолжение)

Стадия	Лист	Листов
РП	28	69

ГИПРОСТРОЙДОРМАШ г. Ростов-на-Дону

Привязан

Инв. №

Альбом 3

Типовой проект 904-1-55.84

Инв. № подл. | Подп. и дата | Взам. инв. №

Наименование параметра и место отбора импульса	Электромагнитный вентиль слива холодной воды	Задвижка водяного охлаждения N1 ДЗВ1	Задвижка водяного охлаждения N2 ДЗВ2	Управление вентилем продувки конденсата	
Тип прибора	15кч 892 л3			—	—
Номер установочного чертежа	См. технологическую часть проекта				
Номер позиции	УА1	ВМ01 ВМ31 В031 В331 КВ1.1	ВМ02 ВМ32 В032 В332 КВ2.1	ВП1	ВП2

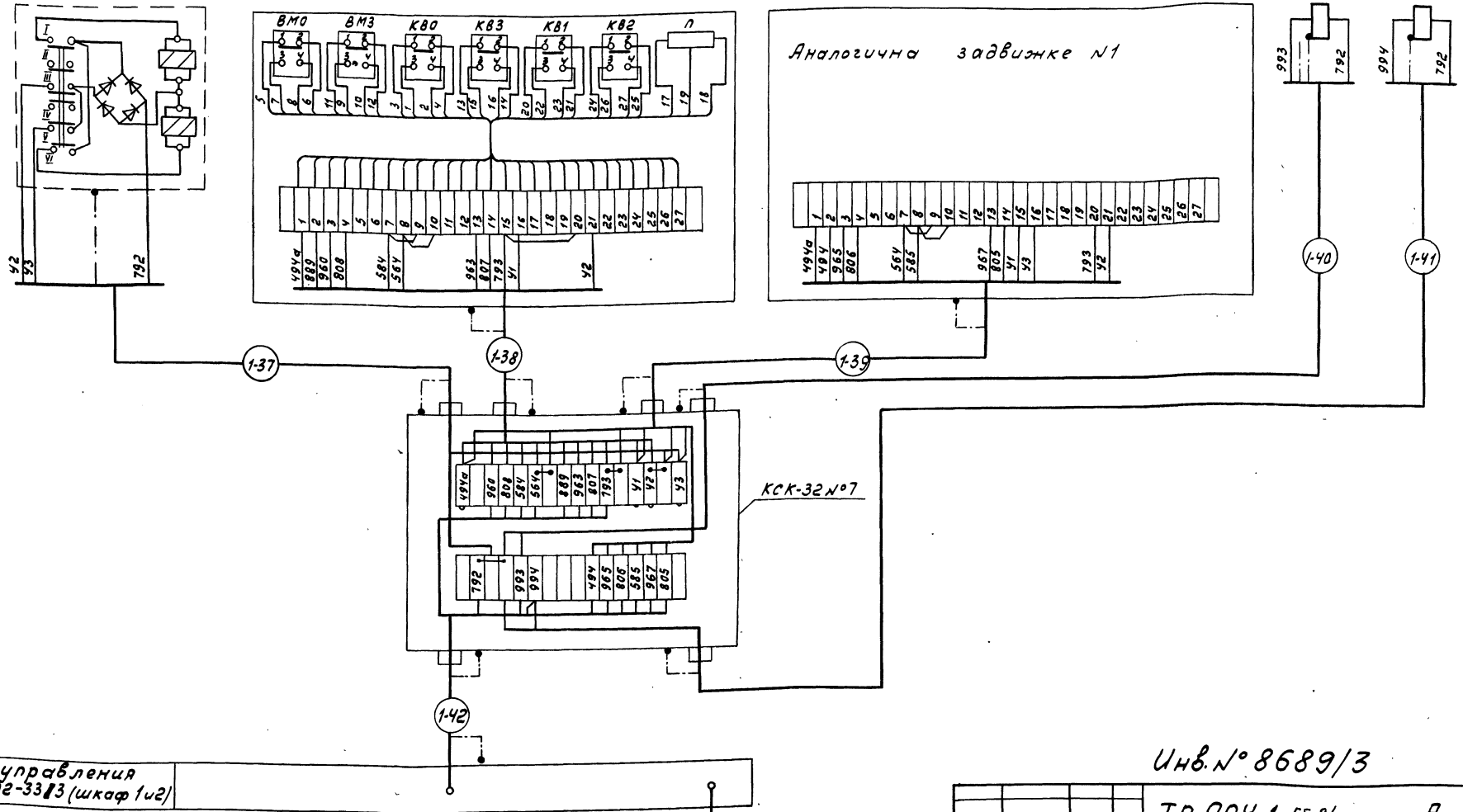

Альбом 3

Типовой проект 904-1-55.84

Инв. N° 8689/3

ТП 904-1-55.84 А

Компрессорная станция 6(4)К-250А0 с осушкой воздуха

Компрессор N1

Схема внешних электрических и трубных проводок (продолжение)

Стадия	Лист	Листов
РП	29	88

ГИПРОСТРОЙДОРМАШ г. Ростов-на-Дону

ГИП	Леонов	
Нач.отд.	Христофоров	
Гл.спец.	Левинский	
Н.контр.	Золотарева	
Рук.гр.	Седых	
Ст.инж.	Склярова	
Ст.техн.	Шуст	

Привязан

Инв.N°

Альбом

Типовой проект 904-1-55.84

Наименование параметра и место отбора импульса	Давление		Контроль				Контроль разрежения		Контроль давления масла	
	воды	воздуха в пневмосети	давление воздуха на выходе из воздухоохладителя	Чистоты фильтра на всасе	производительности компрессорного агрегата		во всасывающей трубе главного маслонасоса	во всасывающей трубе пускового маслонасоса	до маслофильтра	после маслофильтра
Тип прибора	ЭКМ1У×4	ЭКМ1У×16	МЭД	ДПН	ДМ	ДТ	ОБВ 1-100		ОБМ 1×100	
Номер установочного чертежа	ТК4-3152-70	ТК4-3153-70		ТК4-3151-70	ТК4-3151-70		ТК4-3152-70; ТМ4-97-73		ТК4-3152-70; ТМ4-97-73	
Номер позиции	РДВ	ПДВ3	ПДД1	ПКР	ДМ	ПДР	п 9	п 9	п.8	п.8

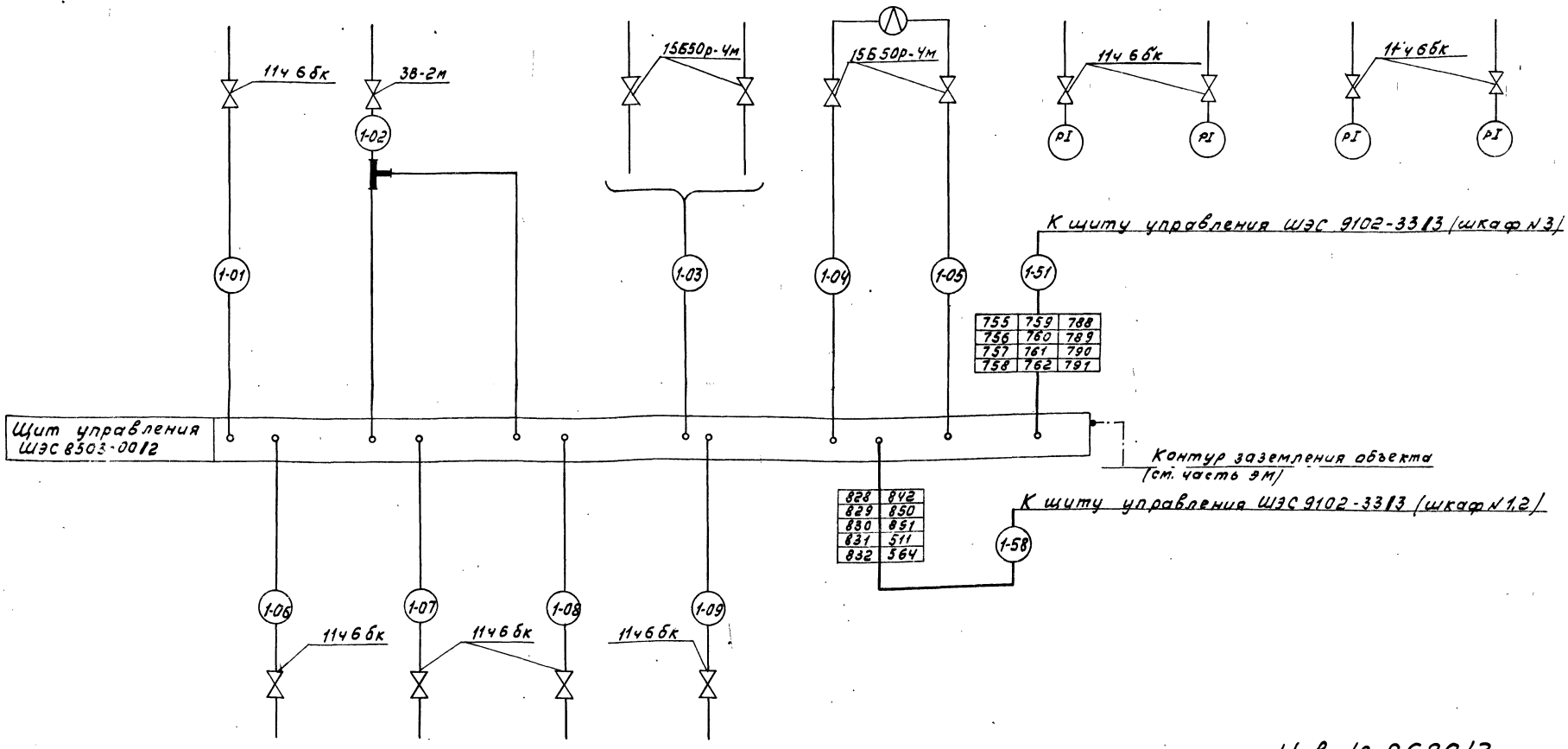

Номер позиции	РДМ1	РДМ2	РДП	РДС
Номер установочного чертежа	По чертежу 1Х04-74-Г02 Хабаровского завода „Энергомаш"			
Тип прибора	ЭКМ1У×1.6	ЭКМ1У×10		ЭКМ1У×6
Наименование параметра и место отбора импульса	на смазку подшипников	до редукционного клапана	на о/упорный подшипник	на устройстве осевого сдвига
	Масла			
	Давление			

Инв. № 8689/3

31

ГИП	Леонов		25.5.83
Нач.отд.	Христофоров		
Гл.спец.	Левинский		
М.Контр.	Золотарева		
Рук.гр.	Седых		
Ст.инж.	Склярова		
Ст.техн.	Шуст		

Привязан

Инв. №

ТП 904-1-55.84 А

Компрессорная станция 6(4)к-250А0 с осушкой воздуха

Компрессор N1

Стадия	Лист	Листов
РП	30	89

Схема внешних электрических и трубных проводок (продолжение)

ГИПРОСТРОЙДОРМАШ г. Ростов-на-Дону

Инв. № подл. | Подп. и дата | Взам. инв. №

Альбом 3

Типовой проект 904-1-55.84

Наименование контролируемого параметра и место отбора импульса	Перепад температуры масла на опорно-упорном подшипнике	Аварийный слив масла из маслобака		Уровень масла в маслобаке	Температура воды перед маслоохладителем	Управление электромагнитными вентилями			
		электромагнитный вентиль	Пост управления			подачи горячей воды	слива горячей воды	Подачи холодной воды	слива холодной воды
Тип прибора	РРТ-2	СВМ	ПКУ15.19.111.54У2		ТПГ-СК	15 кч 892 п3			
Номер установочного чертежа	ТМЧ-160-75, ТМЧ-159-75	см. технологическую часть		По чертежам Хабаровского зда „Энергомаш"	ТМЧ-170-75 ТМЧ-49-73	см. технологическую часть проекта			
Позиция	п.3а-1 п.3а-2	УА6.1	SA6.9	РДУ	п.2	УА2	УА3	УА4	УА5

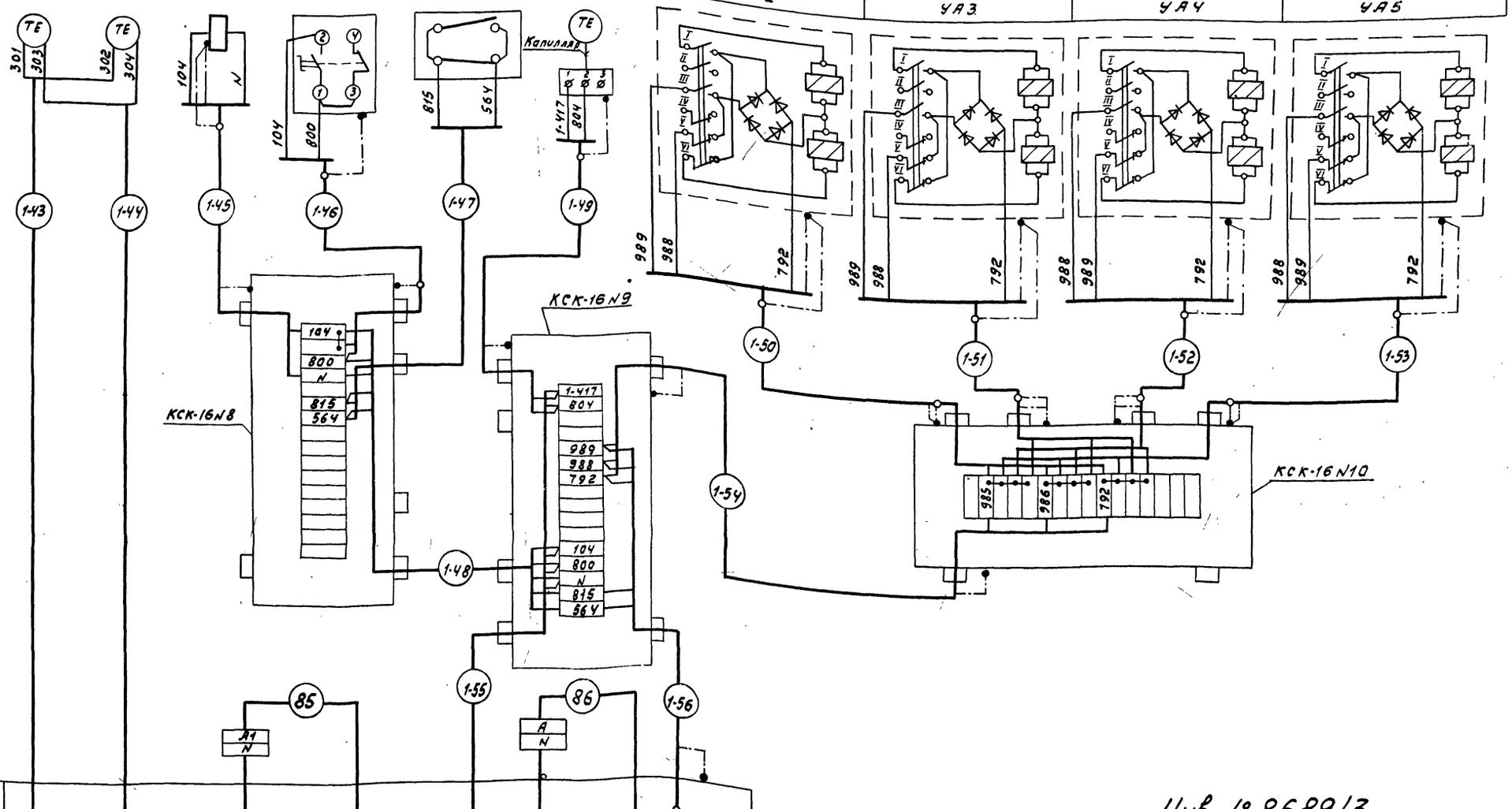

Щит управления ШЭС 9102-33/3 (шкаф 1,2)	
Щит управления ШЭС 9103-83/3	
Щит аператора	

Инв. № 8689/3

32

ГИП	Леонов		25.5.83
Нач.отд.	Христофоров		
Гл.спец.	Левинский		
Н.контр.	Золотарева		
Рук.гр.	Седых		
Ст.инж.	Склярова		
Ст.техн.	Шуст		

Привязан

Инв. №

ТП 904-1-55.84 А

Компрессорная станция 6(4)К-250А0 с осушкой воздуха

Компрессор 1

Стадия	Лист	Листов
РП	31	89

Схема внешних электрических и трубных проводок (окончание)

ГИПРОСТРОЙДОРМАШ г. Ростов-на-Дону

Инв. № подл. | Подп. и дата | Взам. инв. №

Наименование параметра и место отбора импульса	Температура воздуха в помещении		Управление электромагнитными вентилями на теплонасителе		Температура воздуха в помещении	
			К отопительным агрегатам N 1,3	К отопительным агрегатам N 2,4		
Тип прибора	ДТКБ		15 кч 892 л.4		ДТКБ	
Номер установочного чертежа	ТМ4-41-73		см. технологическую часть проекта		ТМ4-41-73	
Номер позиции	ДТ1	ДТ2	УА7	УА8	ДТ3	ДТ4

Спецификация схемы внешних электрических и трубных проводок

Наименование	Марка и размер	Ед. изм.	Кол.	Примеч.
Коробка соединительная	КСК-16	шт	4	
То же	КСК-8	шт	1	
Вентиль запорный	ЗВ-2м	шт	3	
Полоса стальная	Б2 4х40 ГОСТ 103-76 / Вст 3кп ГОСТ 535-79	м	5	
Проводник	П 550	шт		

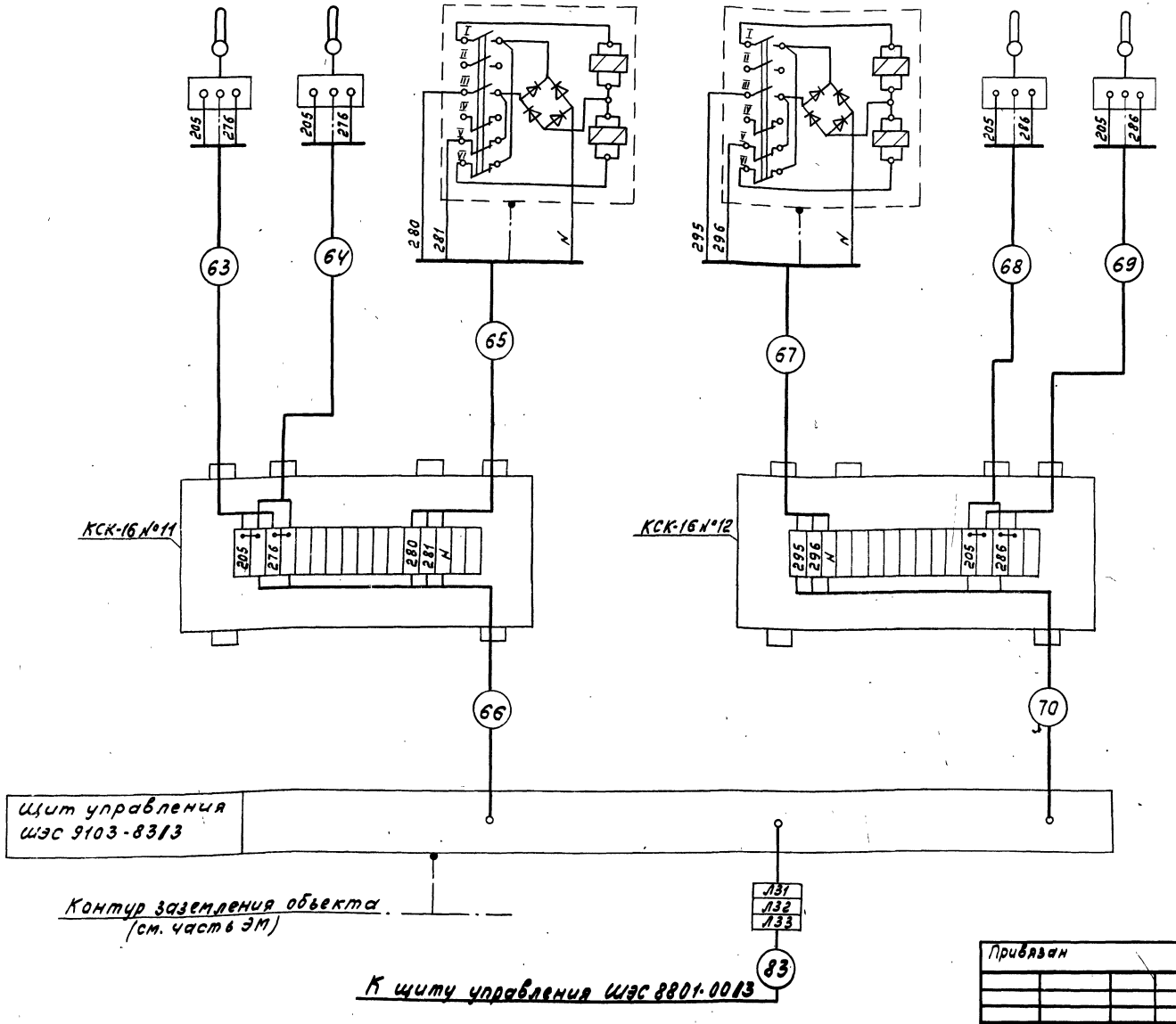

Схема выполнена на основании технического описания и инструкции по эксплуатации УКАС 06 Х.466.057 рис. 18б.

Инв. № 8689/3

33

ТП 904-1-55.84			А
Компрессорная станция 6(4)К-250 А0 с осушкой воздуха			
Компрессорная станция	Стадия	Лист	Листов
	РП	32	89
Схема внешних электрических и трубных проводок (начало)	ГИПРОСТРОЙДОРМАШ г. Ростов-на-Дону		

ГИП	Леонов	25.5.83
Нач.отд.	Христофоров	
Гл.спец.	Левинский	
Н.контр.	Золотарева	
Рук.гр.	Седых	
Ст.инж.	Склярова	
Ст.техн.	Шуст	

Привязан

Инв. №

Альбом 3

Типовой проект 904-1-55.84

Взам.инв.№ | Подп. и дата | Инв.№ подл.

Альбом 3

Типовой проект 904-1-55.84

Наименование параметра и место отбора импульса	Контроль			Аварийный слив масла				Звуковая сигнализация	КРУ ячейка 5	Температура воздуха в сборном коллекторе
	давления в магистрали сжатого воздуха		производительности компрессорной станции	из бака чистого масла		из бака отработанного масла				
				электромагнитный вентиль	Пост управления ПМУ7	электромагнитный вентиль	Пост управления ПМУ8			
Тип прибора	МЭД 223 64		ДМ	СВМ	ПКУ15.19.121-54У2	СВМ	ПКУ15.19.121-54У2			ТГС
Номер установочного чертежа	ТК4-3153-70	ТМ4-107-73	ТМ4-73-73 ТК4-3153-70	см. технологическую часть проекта		см. технологическую часть проекта			См. электротехническую часть проекта	ТМ4-172-75 ТК4-3411-81
Номер позиции	ПДД2	ПДД3	ДМО	УА6.7	SA6.7	УА6.8	SA6.8	НА		п.4

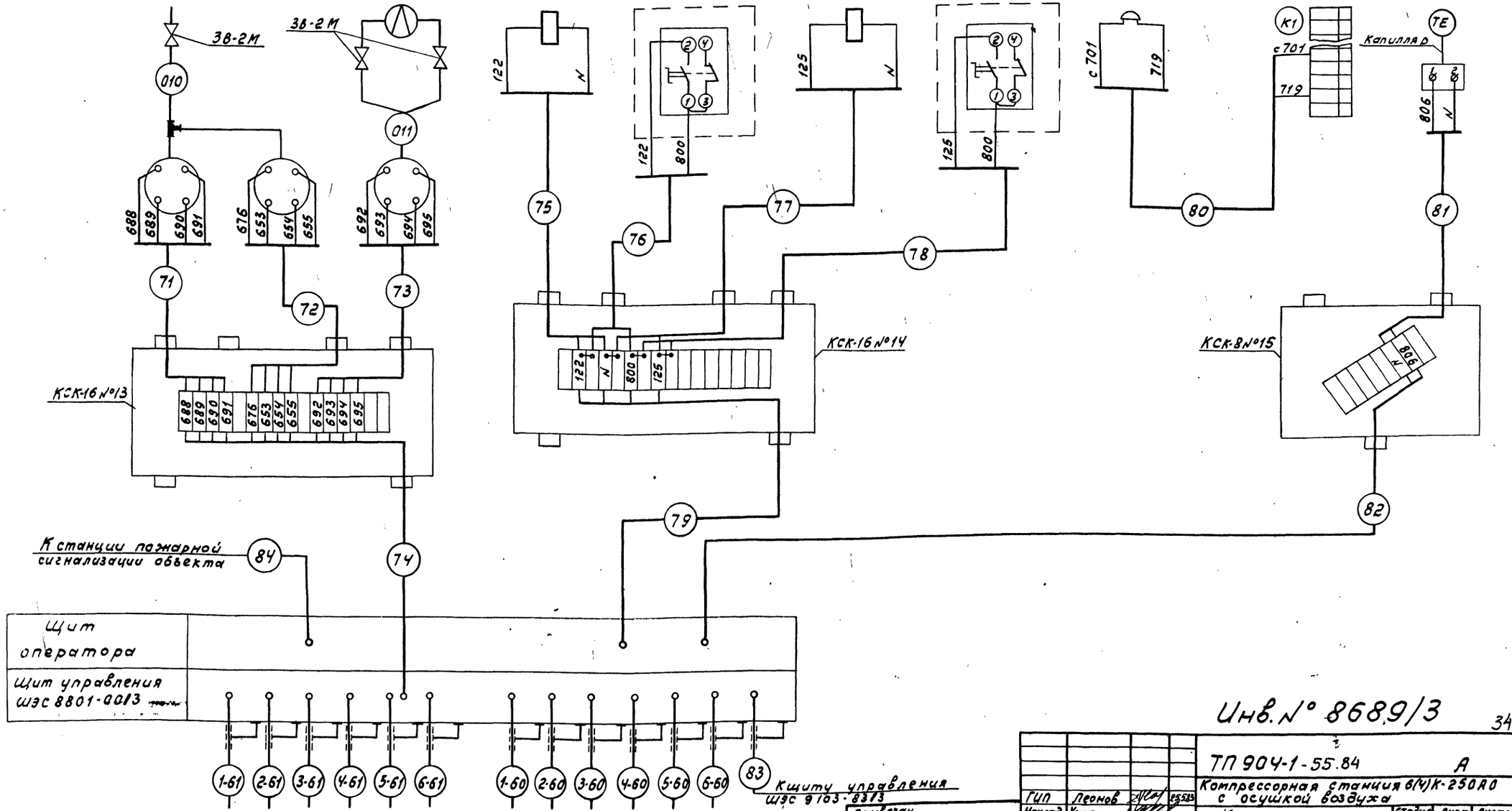

Инв. № 8689/3

34

ГИП	Леонов		25.5.83	ТП 904-1-55.84 А
Нач.отд.	Христофоров			Компрессорная станция 6(4)К-250А0 с осушкой воздуха
Гл.спец.	Левинский			Компрессорная станция
Н.контр.	Золотарева			Стадия: РП; Лист: 33; Листов: 89
Рук.гр.	Седых			Схема внешних электрических и трубных проводок (окончание)
Ст.инж.	Склярова			ГИПРОСТРОЙДОРМАШ г.Ростов-на-Дону
Ст.техн.	Шуст			

Привязан

Инв.№

Альбом 3

Типовой проект 904-1-55.84

Наименование контролируемого параметра и место отбора импульса	Компрессор	Вентили с электромагнитным приводом		Защита испарителя от замерзания	Парообразный хладон: давление нагнетания	Парообразный хладон: давление всасывания	Контроль смазки	Температура сжатого воздуха на выходе из теплообменника	Температура кипения	Давление воздуха: на входе в теплообменник	Давление воздуха: на выходе из теплообменника	Трубопровод охлаждающей воды
Тип прибора		15 кч 888р СВМ		РД-1Б-01	РДЗ-01		РКС-1	ТПГ-СК	ТСП-6097	ОБМ 1-100		
Номер установочного чертежа	По чертежам	ПО „Курганармхиммаш"						ТМ4-49-73 ТМ4-172-75	по чертежам по „Курганармхиммаш"			см. технологическую часть
Позиция	—	СВ2	СВ1	ДРД2	ДРД1		РКС	п.5	ТС	МН1	МН2	п.7

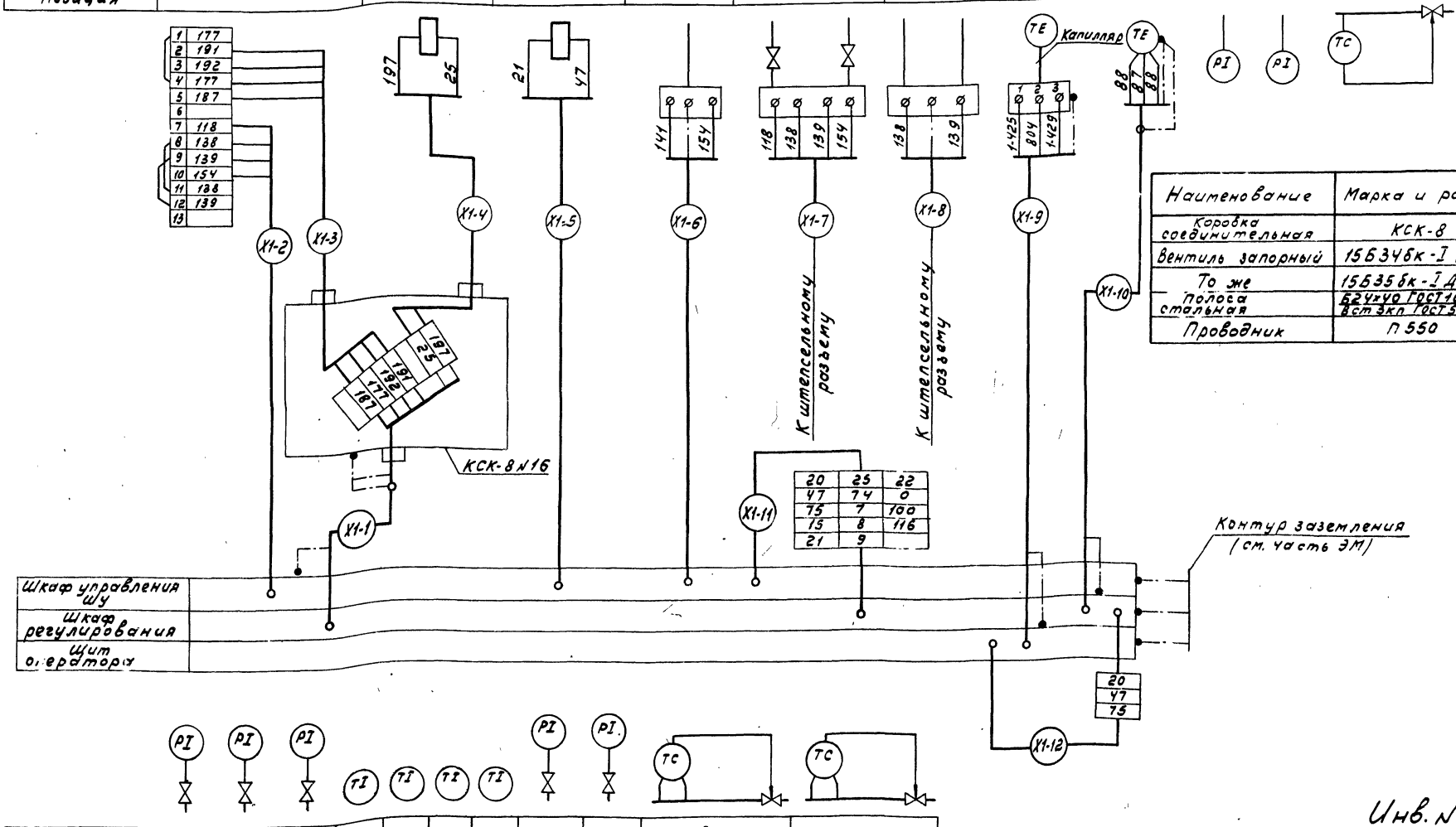

Наименование	Марка и размер	Ед. изм	Кол.	Прим
Коробка соединительная	КСК-8	шт	1	
Вентиль запорный	15Б34бк-I Ду6	шт	1	
То же	15Б35бк-I Ду10	шт	4	
Полоса стальная	Б24х40 ГОСТ103-76 / Вст3кп ГОСТ535-79	м	15	
Проводник	П550	шт	2	

Позиция	МНВ1	МНВ4	МНВ5	п.1	п.1	п.1	п.1	МНВ2	МНВ3	ТРВ1	ТРВ2
Номер установочного чертежа	по чертежам по „Курганармхиммаш"			ТМ4-142-75				По чертежам ПО „Курганармхиммаш"			
Тип прибора	ОБМВ-I х100			У4				ОБМВ-I х100		12 ТРВ-100	
Наименование контролируемого параметра и место отбора импульса	хладона в ресивере	конденсации хладона	хладона в испарителе	на входах в теплообменник		на выходах из теплообменника		в трубопроводе нагнетания	в картере	Регулирование подачи хладона в испаритель	
	Давление			Температура воздуха				Давление масла			

Инв. № 8689/3

35

ТП 904-1-55.84			А
Компрессорная станция 6(4)К-250А0 с осушкой воздуха			
Установка осушки N1	Стадия	Лист	Листов
	РП	34	89
Схема внешних электрических и трубных проводок	ГИПРОСТРОЙДОРМАШ г.Ростов-на-Дону		

Гип	Леонов		25.5.83
Нач.отд.	Христофоров		
Гл.спец.	Левинский		
Н.контр.	Золотарева		
Рук.гр.	Седых		
Ст.инж.	Склярова		
Ст.техн.	Шчет		

Привязан

Инв. №

Инв. № подл. | Подп. и дата | Взам. инв. №

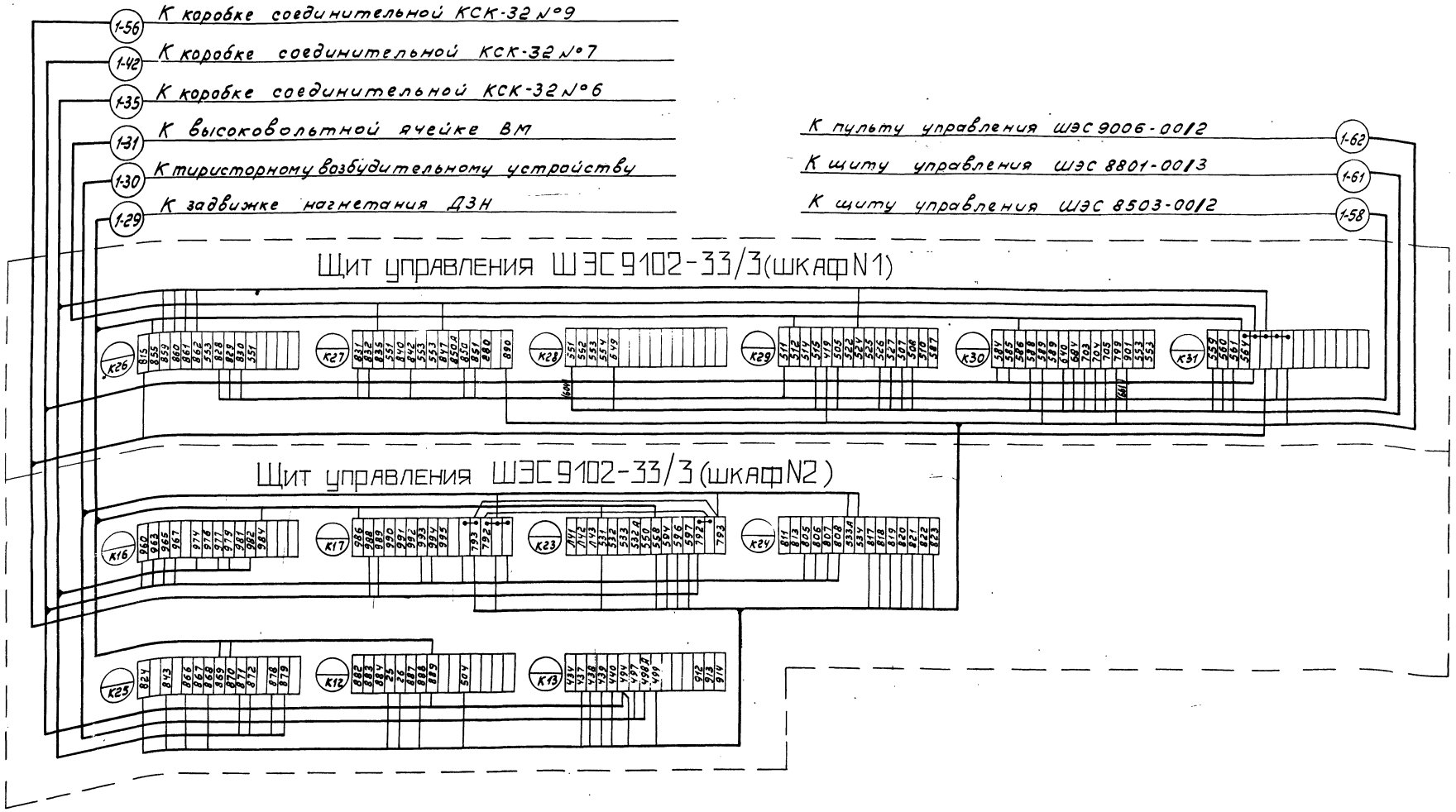

1. Схема выполнена на основании технического описания и инструкции по эксплуатации УКАС ОБХ. 466.057, рис. 18.
2. Схема выполнена для компрессорного агрегата N 1, для компрессорных агрегатов N2 - N6(4) схема аналогична.

Инв. № 8689/3

36

ГИП	Леонов		25.5.85	ТП904-1-55.84 А
Нач.отд.	Христофоров			Компрессорная станция 6(4)К-250А0 с осушкой воздуха
Гл.спец.	Левинский			
Н.контр.	Золотарева			Компрессор №1.
Рук.гр.	Седых			Стадия: РП; Лист: 35; Листов: 89
Ст.инж.	Склярова			Щит 9102-33/3 (шкаф 1.2) Схема подключения.

Привязан

ГИПРОСТРОЙДОРМАШ г. Ростов-на-Дону

Альбом 3

Типовой проект 904-1-55.84

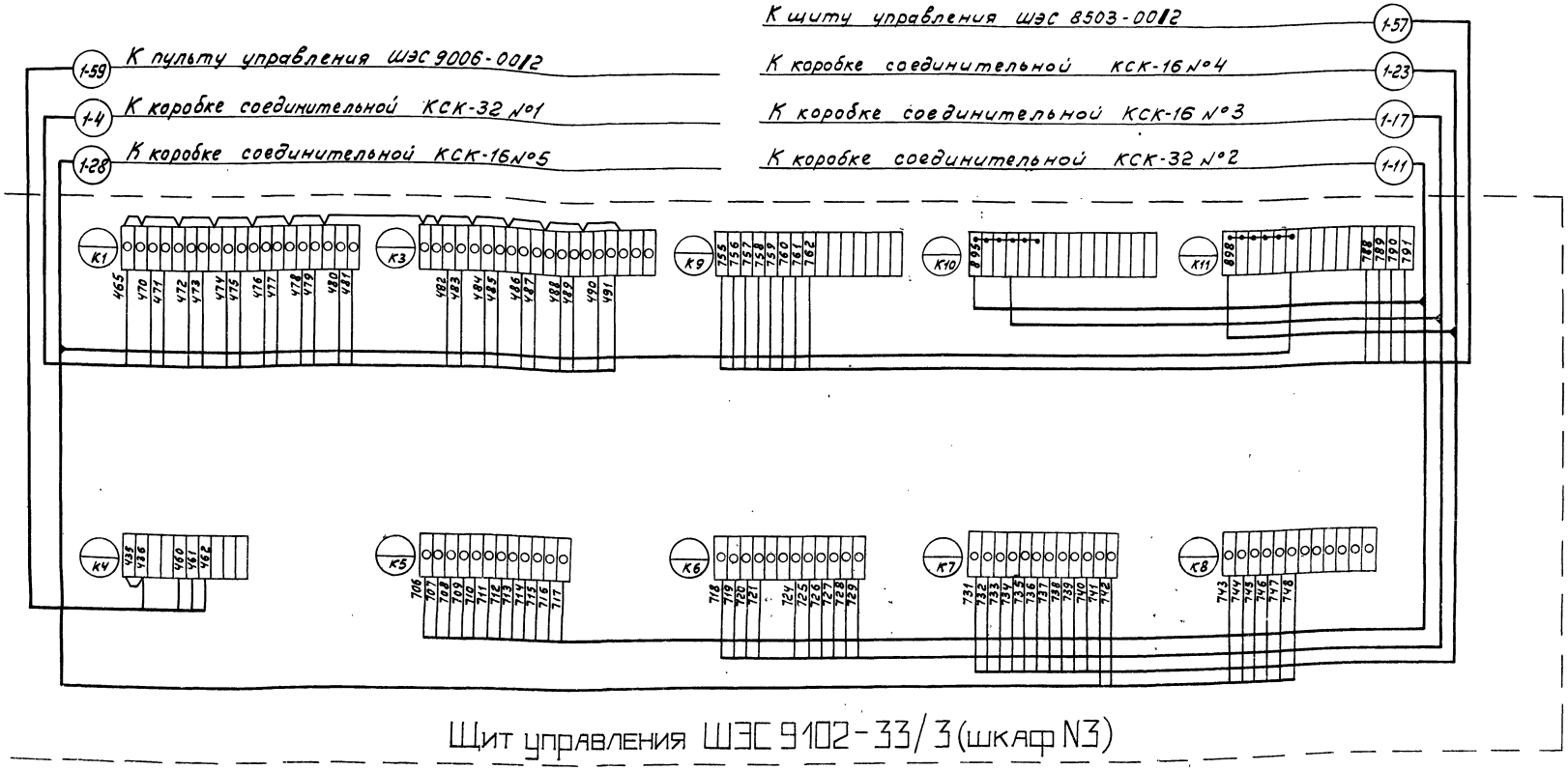

1. Схема выполнена на основании технического описания и инструкции по эксплуатации УКАС ОБХ. 466.057. лист 109.

2. Схема выполнена для компрессорного агрегата N1, для компрессорных агрегатов N2-N6(4) схема аналогична.

Инв. № 8689/3

37

ТП 904-1-55.84					А
Компрессорная станция 6(4)К-250 А0 с осушкой воздуха					
Компрессор № 1.				Стадия	Лист	Листов
				РП	36	89
Щит 9102-33/3 (шкаф 3) Схема подключения.				ГИПРОСТРОЙДОРМАШ г. Ростов-на-Дону		

ГИП	Леонов		
Нач.отд.	Христофоров		
Гл.спец.	Лобинский		
Н.контр.	Золотарева		
Рук.гр.	Седых		
Ст.инж.	Склярова		
Ст.техн.	Шмат		

Привязан

Инв. №

Инв. № подл. | Подп. и дата | Взам. инв. №

Альбом 3

Типовой проект 904-1-55.84

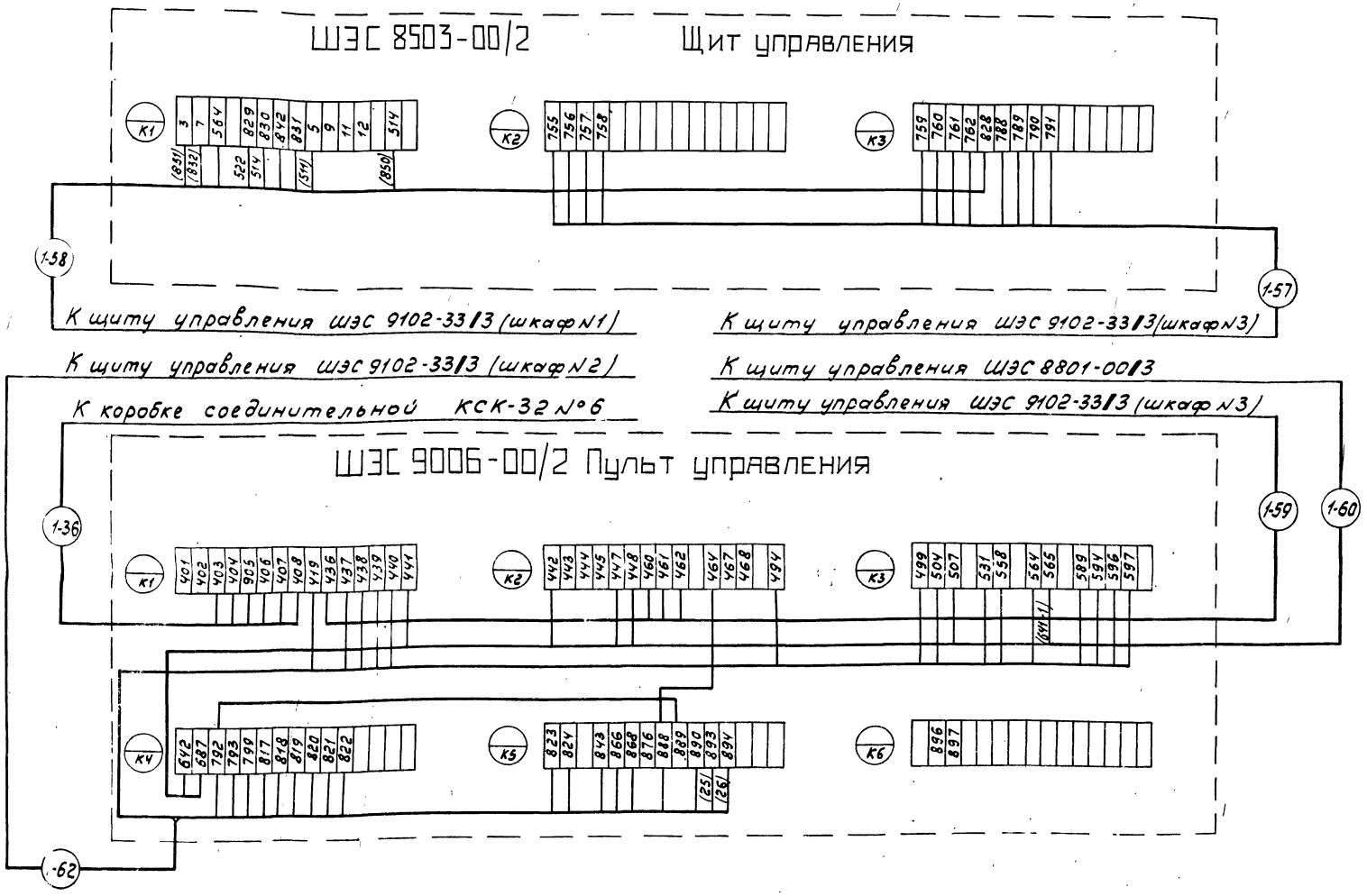

1. Схема выполнена на основании технического описания и инструкции по эксплуатации УКАС ОБХ. 466.057. лист 109.
2. Схема выполнена для компрессорного агрегата N1 для компрессорных агрегатов N2 - N6(4) схема аналогична.

Инв. N° 8689/3

38

					ТП 904-1-55.84	А	
					Компрессорная станция 6(4) К-250.40 с осушкой воздуха		
					Компрессор N1	Стадия: РП	Лист: 37	Листов: 89
					Щит 8503-00/2, пульт 9006-00/2 схема подключения	ГИПРОСТРОЙДОРМАШ г. Ростов-на-Дону	

ГИП	Леонов	
Нач.отд.	Христофоров	
Гл.спец.	Левинский	
Н.контр.	Золотарева	
Рук.гр.	Седых	
Ст.инж.	Склярова	
Ст.техн.	Шуст	

Привязан

Инв. N°

Инв. N° подл. | Подп. и дата | Взам. инв. N°

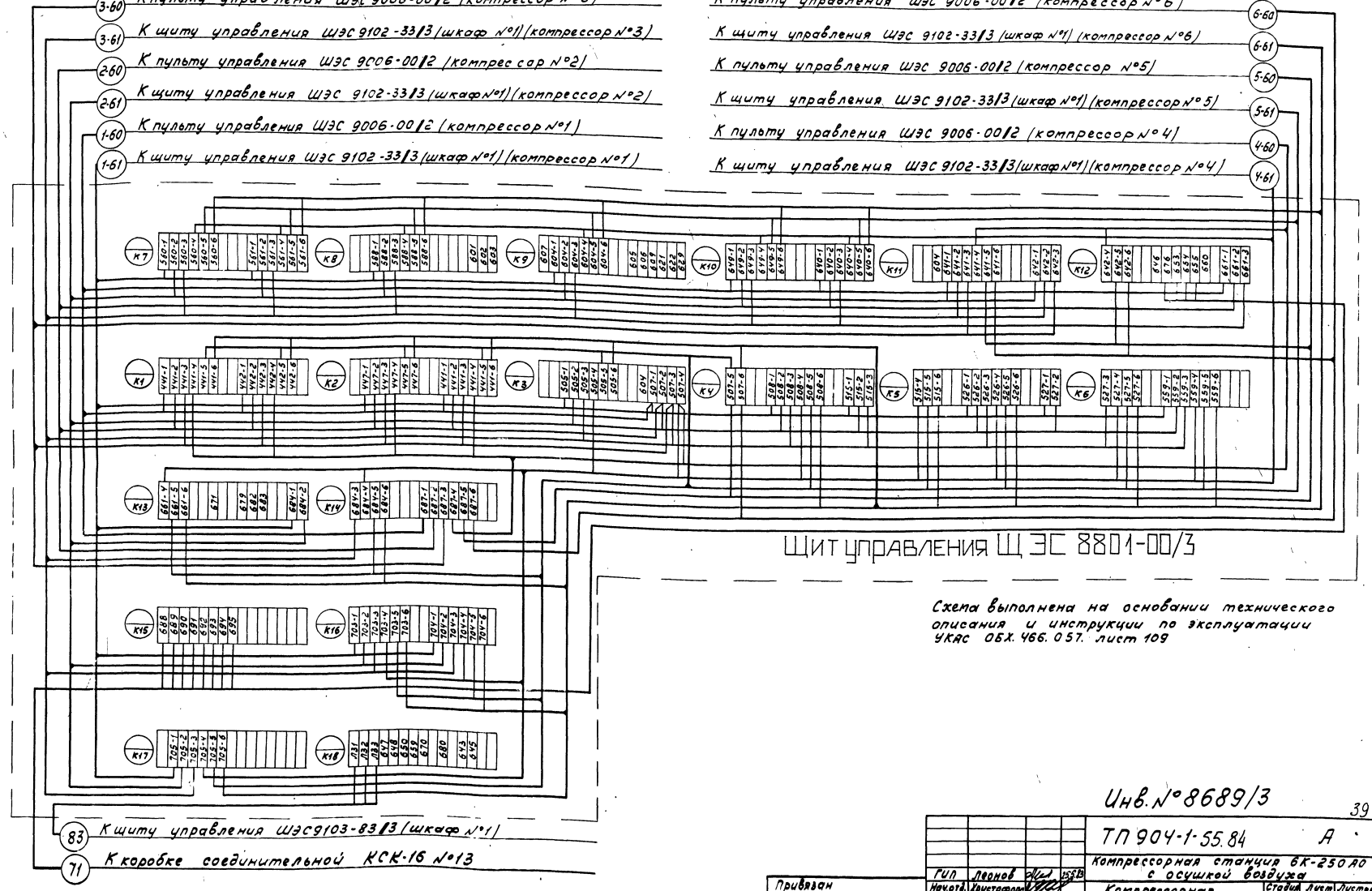

Схема выполнена на основании технического описания и инструкции по эксплуатации УКАС ОБХ. 466. 057. лист 109

Инв. №8689/3

39

				ТП 904-1-55.84	А
				Компрессорная станция 6К-250 АО с осушкой воздуха	
				Компрессорная станция	Стадия: РП; Лист: 38; Листов: 89
				Щит 8801-00/3 схема подключения	ГИПРОСТРОЙДОРМАШ г. Ростов-на-Дону

ГИП Леонов
Нач.отд. Христофоров
Гл.спец. Демиденко
Инженер Долгушина
Рук.гр. Сивых
Сконстр. Сидорова
Ст.техн. Шуат

Привязан

Инв.№

Типовой проект 904-1-55.84

Инв.№ подл. | Подп. и дата | Взам.инв.№

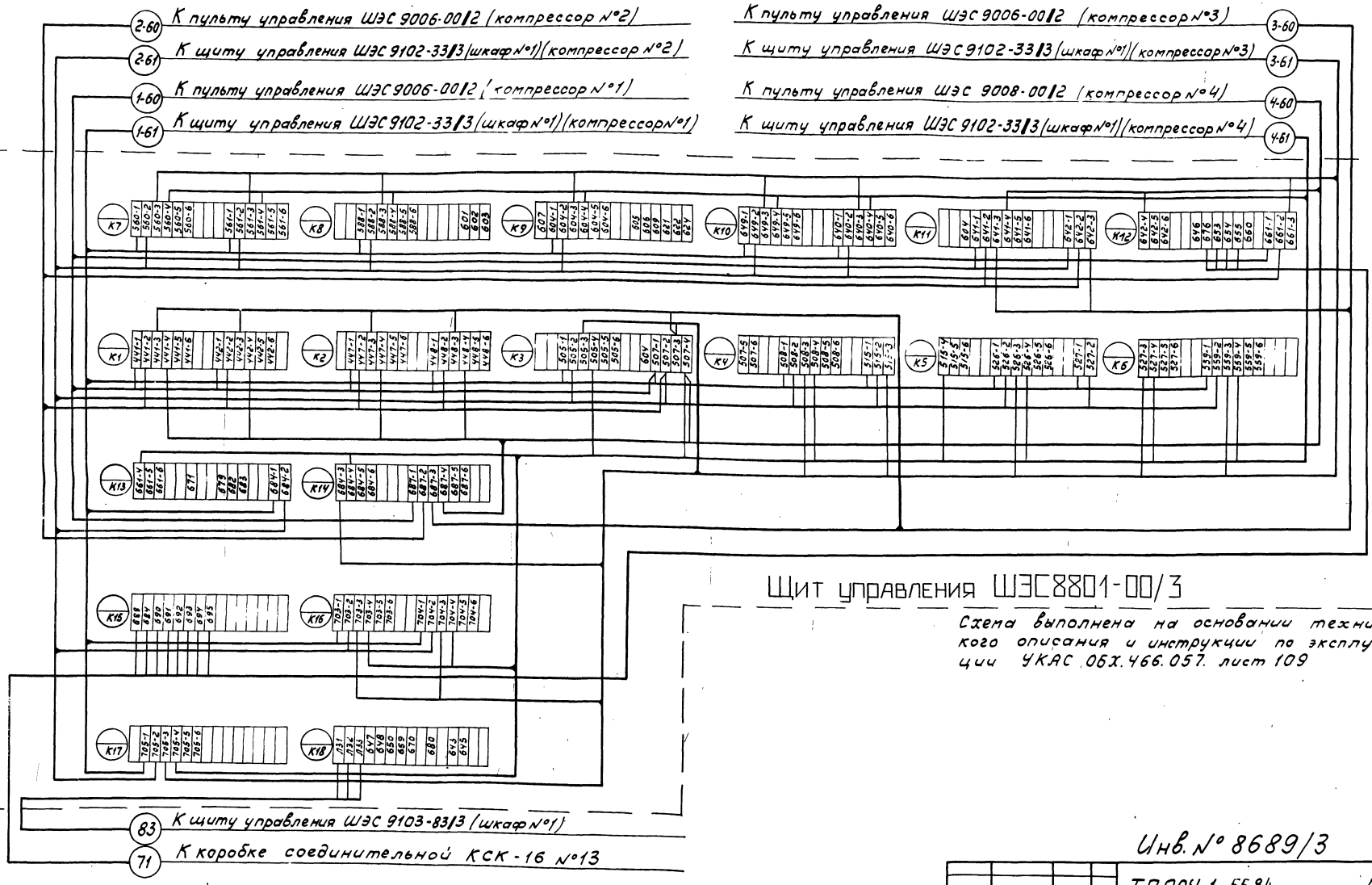

Щит управления ШЭС8801-00/3

Схема выполнена на основании технического описания и инструкции по эксплуатации УКАС.06Х.466.057. лист 109

Инв. № 8689/3

40

				ТП 904-1-55.84 А	
				Компрессорная станция УК-250/40 с осушкой воздуха	
				Компрессорная станция	Стадия: РП; Лист: 39; Листов: 89
				Щит 8801-00/3 схема подключения	ГИПРОСТРОЙДОРМАШ г. Ростов-на-Дону

ГИП	Леонов	
Нач.отд.	Христофоров	
Гл.спец.	Левинский	
Н.контр.	Золотарева	
Рук.гр.	Сафьян	
Ст.инж.	Скалдова	
Ст.техн.	Шуст	

Привязан

Инв.№

Инв.№ подл. | Подп. и дата | Взам. инв.№

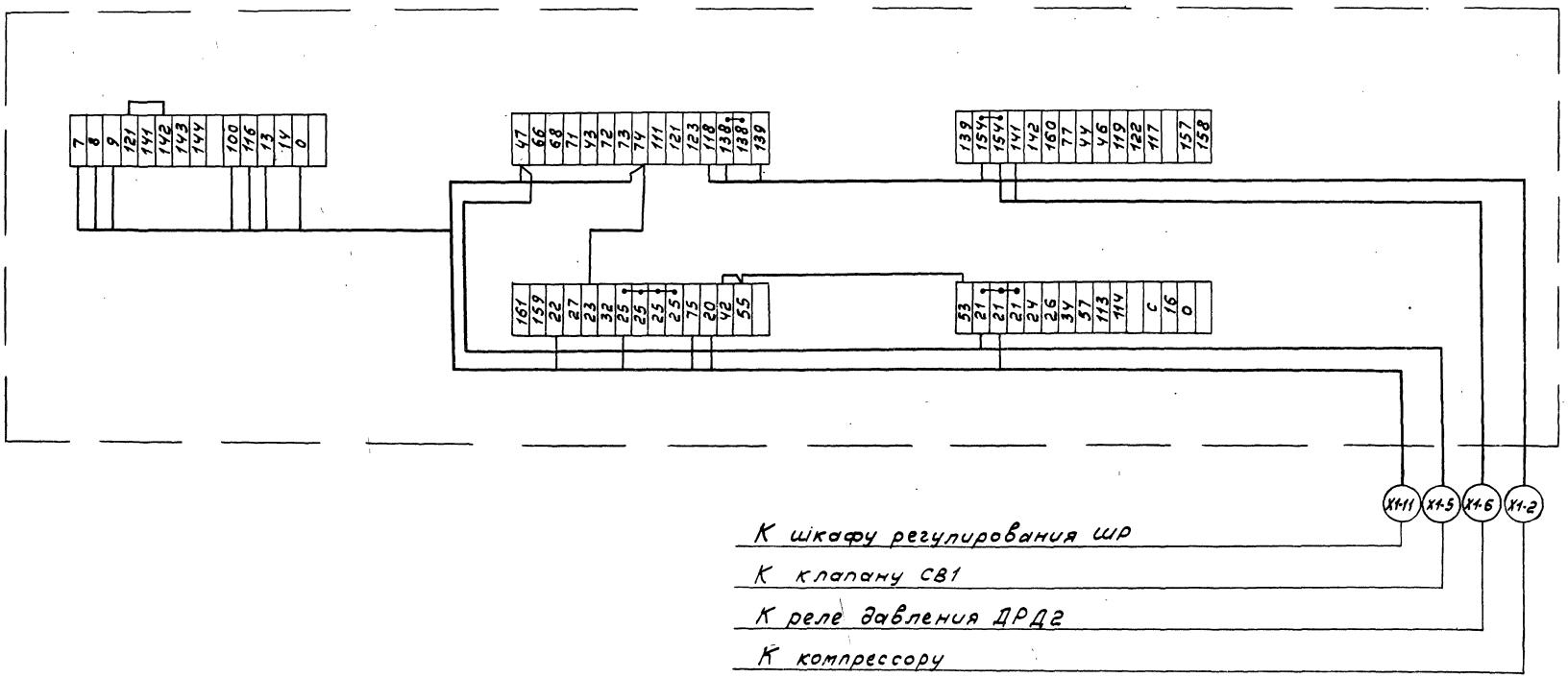

Схема выполнена для установки осушки №1, для установок осушки №2-№6(4) схема аналогична с заменой индекса „1" в нумерации кабелей на индекс „2"-„6"(4)

Инв. № 8689/3

41

				ТП 904-1-55.84 А	
				Компрессорная станция 6(4)К-250АО с осушкой воздуха	
Привязан	ГИП	Леонов	25.5.83	Установка осушки №1	Стадия: РП; Лист: 40; Листов: 89
	Нач.отд.	Христофоров			
	Гл.спец.	Левинский			
	Н.контр.	Золотарева			
	Рук.гр.	Седых		Шкаф управления. Схема подключения	ГИПРОСТРОЙДОРМАШ г.Ростов-на-Дону
	Ст.инж.	Склярова			
Инв. №	Ст.техн.	Шуст			

Инв.№подл. | Подп. и дата | Взам.инв.№

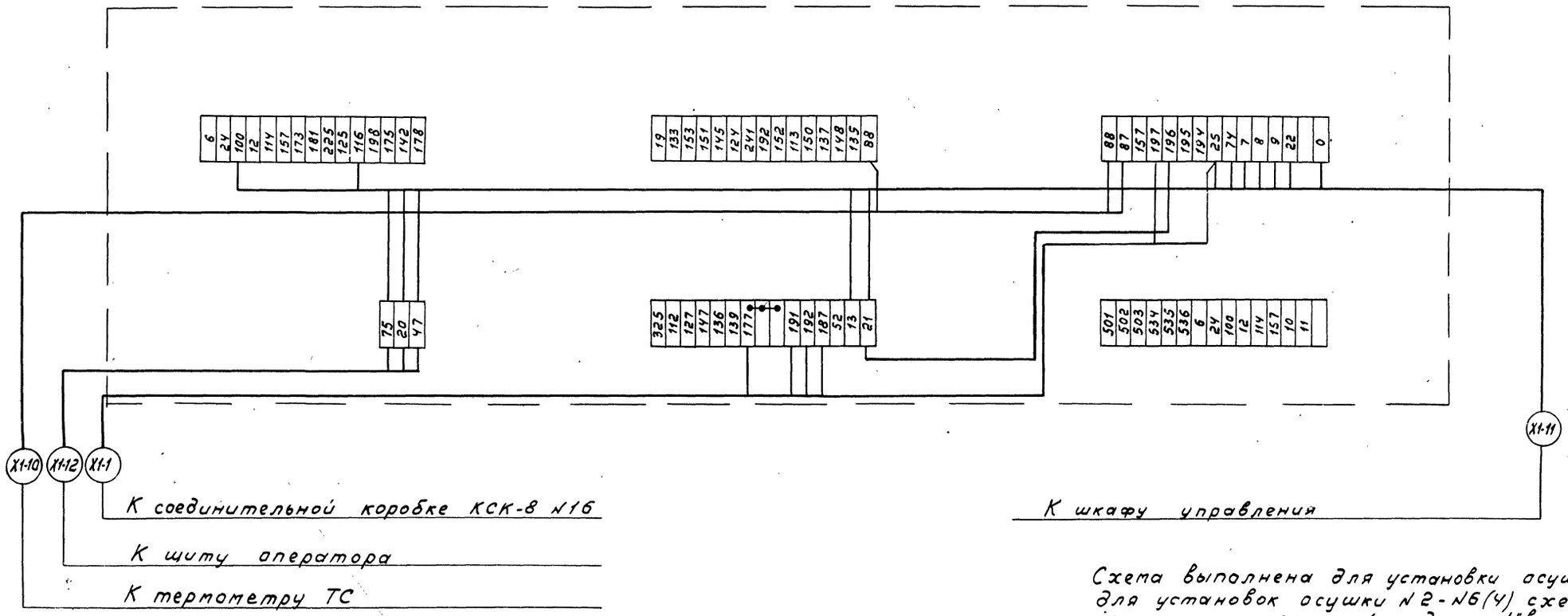

Схема выполнена для установки осушки №1, для установок осушки №2-№6(4) схема аналогична с заменой индекса „1" в нумерации кабелей на индекс „2"-„6"(„4")

Инв. № 8689/3

42

					ТП 904-1-55.84	А	
					Компрессорная станция 6(4)К-250.80 с осушкой воздуха		
Привязан			ГИП	Леонов		Стадия	Лист	Листов
			Нач.отд.	Константинов	Установка осушки №1.	РП	41	89
			Гл.спец.	Мишкин				
			Н.конс.	Золотарева				
			Рук.гр.	Седых	Шкаф регулирования. Схема соединений	ГИПРОСТРОЙДОРМАШ г. Ростов-на-Дону		
			Ст.инж.	Склярова				
Инв.№			Стажер					

Инв.№ подл. | Подп. и дата | Взам. инв.№

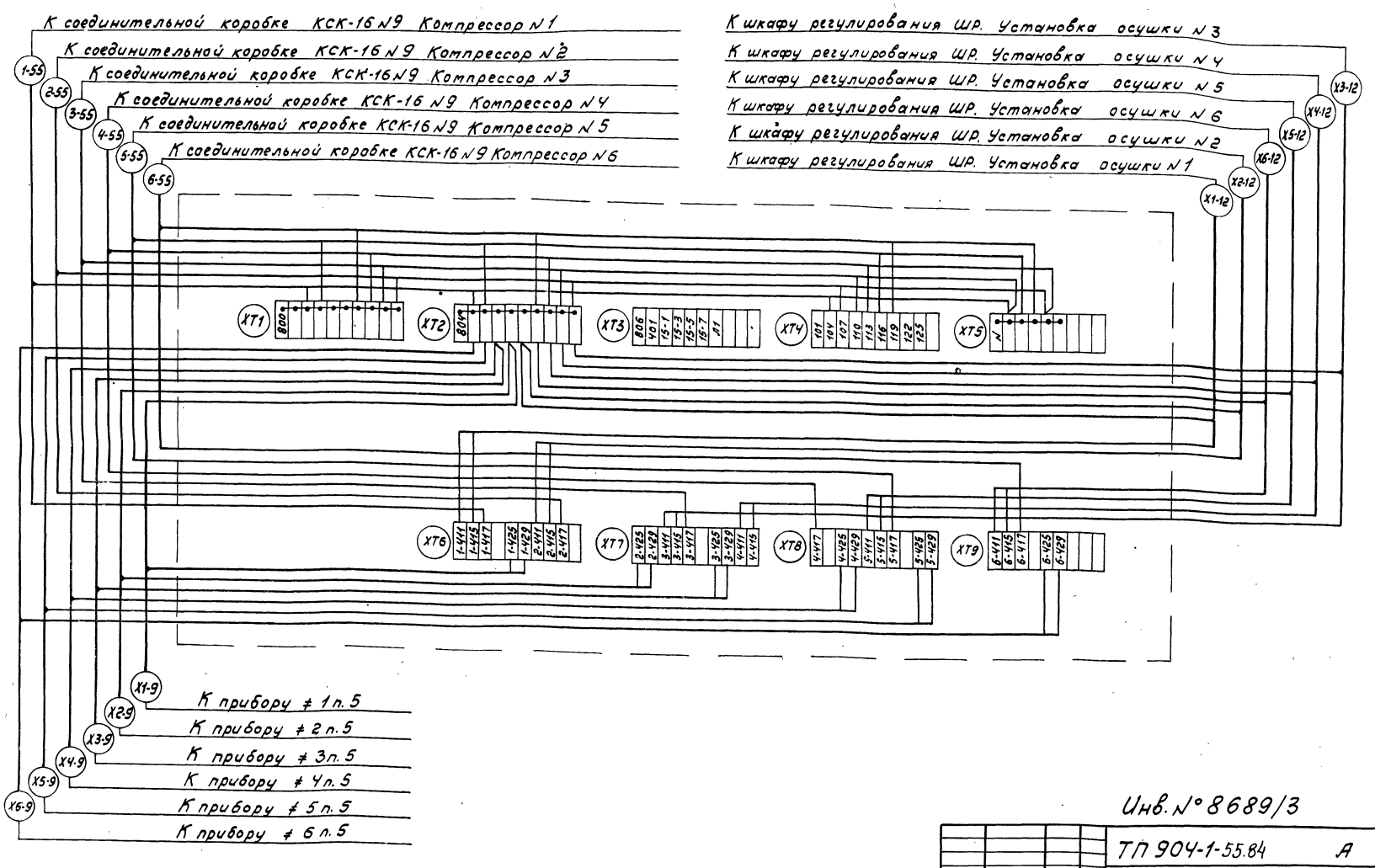

Альбом 3

Типовой проект 904-1-55.84

Инв. № 8689/3

43

ГИП	Леонов		25.5.83	ТП 904-1-55.84 А
Начотд.	Христофоров			Компрессорная станция БК-250А0 с осушкой воздуха
Гл.спец.	Левинский			Компрессорная станция
Н.контр.	Золотарева			Стадия: РП; Лист: 42; Листов: 89
Рук.гр.	Седых			Щит оператора Схема подключения (начало)
Ст.инж.	Склярова			ГИПРОСТРОЙДОРМАШ г.Ростов-на-Дону
Ст.техн.	Шист			

Привязан

Инв. №

Подп. и дата | Взам. инв. №

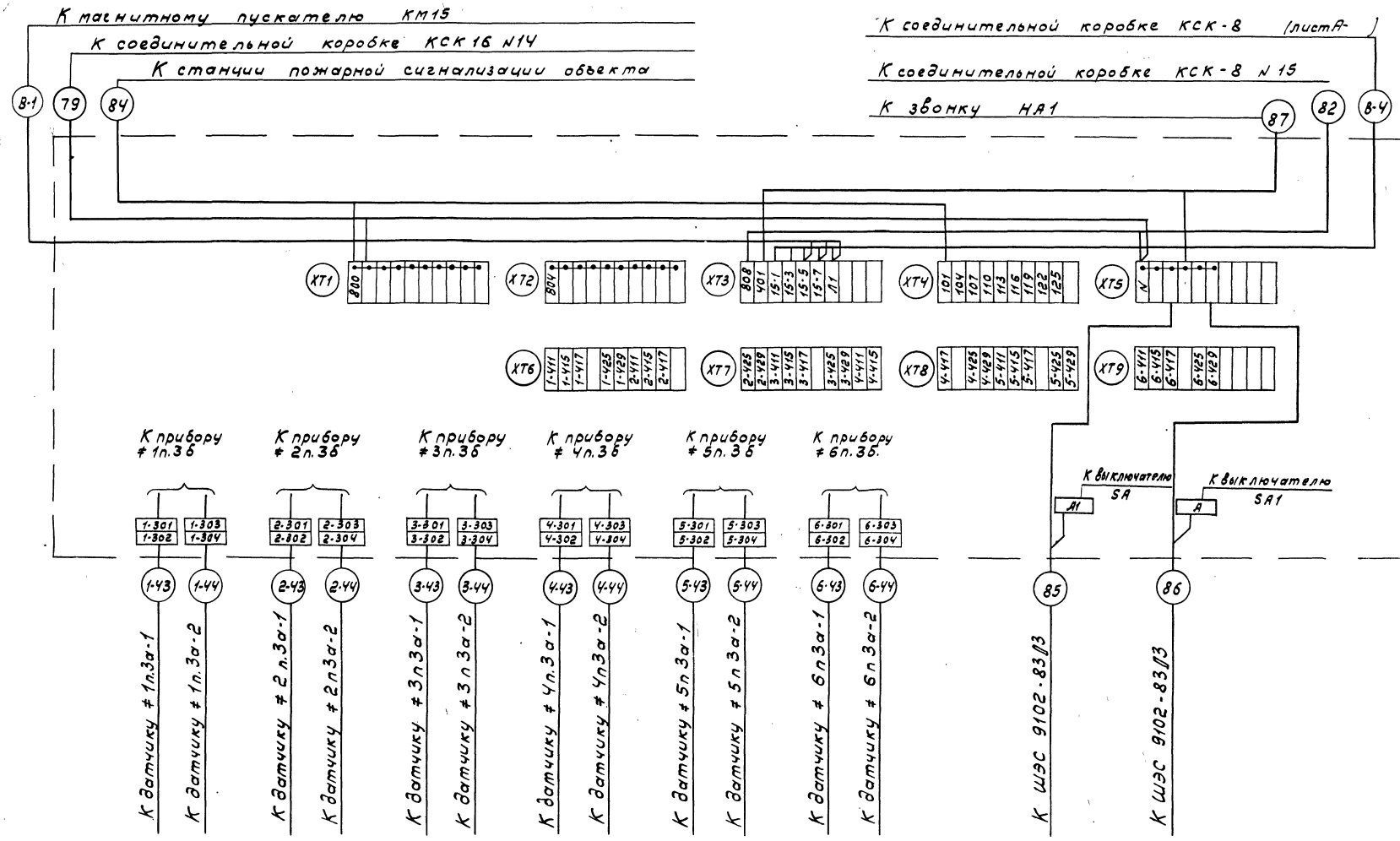

Альбом 3

Типовой проект 904-1-55.84

Инв. № 8689/3

44

ГИП	Леонов			ТП 904-1-55.84	А
Нач.отд.	Христофоров			Компрессорная станция 6К-250А0 с осушкой воздуха	
Гл.спец.	Левинский			Компрессорная станция	Стадия: РП; Лист: 43; Листов: 89
Н.контр.	Золотарева				
Рук.гр.	Седых			Щит оператора схема подключения (окончание)	ГИПРОСТРОЙДОРМАШ г. Ростов-на-Дону
Ст.инж.	Скляровой				
Ст.техн.	Шуст				

Привязан

Инв. №

Инв. № подл. | Подп. и дата | Взам. инв. №

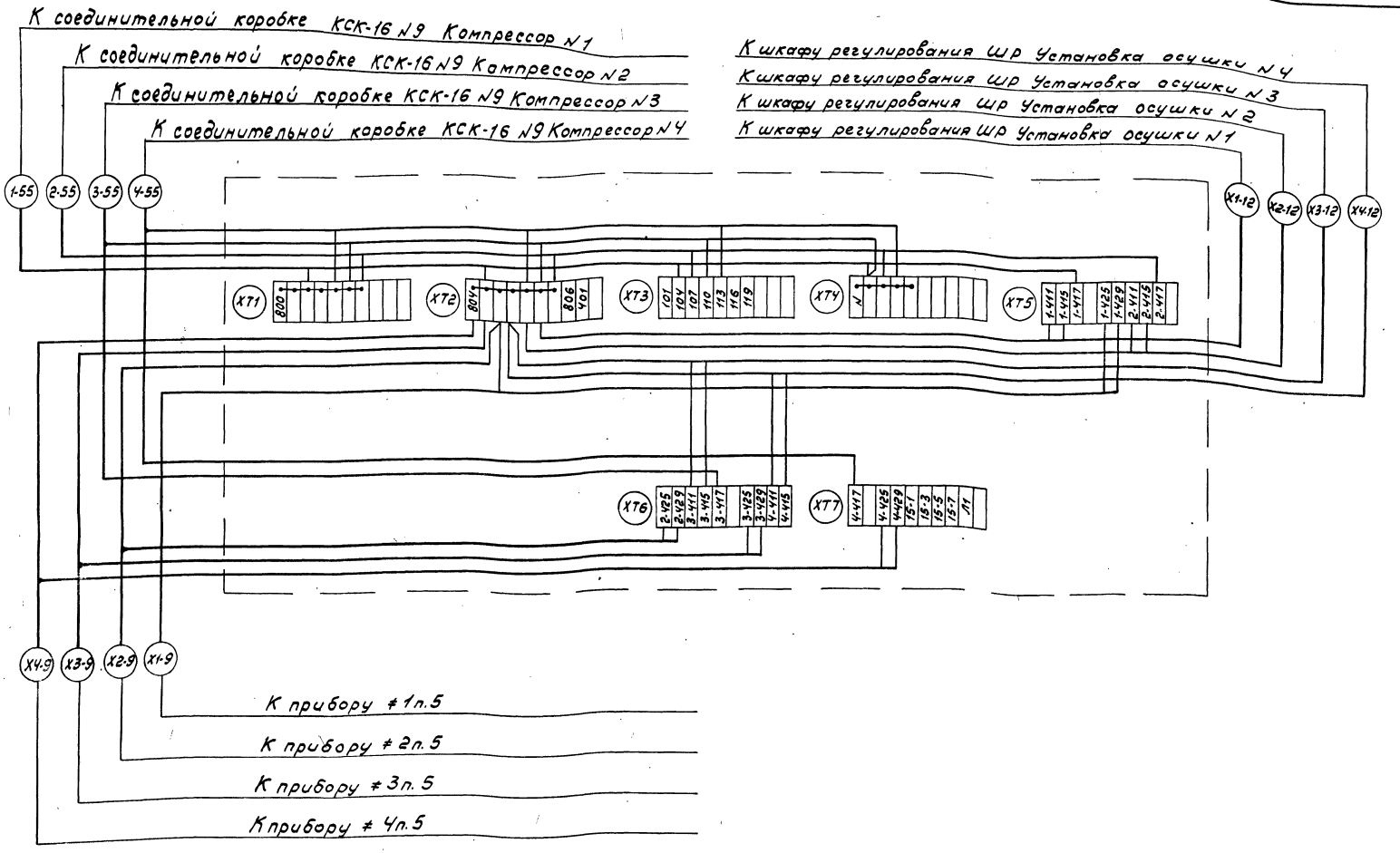

Альбом 3

Типовой проект 904-1-55.84

Инв. № 8689/3

45

ГИП	Леонов			ТП 904-1-55.84	А
Начатк.	Христофоров			Компрессорная станция ЧК-250 с осушкой воздуха	
Гл. спец.	Ковшиков			Компрессорная станция.	Стадия: РП; Лист: 44; Листов: 89
Ц. контр.	Золотарева			Щит оператора. Схема подключения (начало)	ГИПРОСТРОЙДОРМАШ г. Ростов-на-Дону
Рук. зд.	Седых				
Ст. инж.	Склярова				
Ст. техн.	Шуля				

Привязан

Инв. №

Подп. и дата | Взам. инв. №

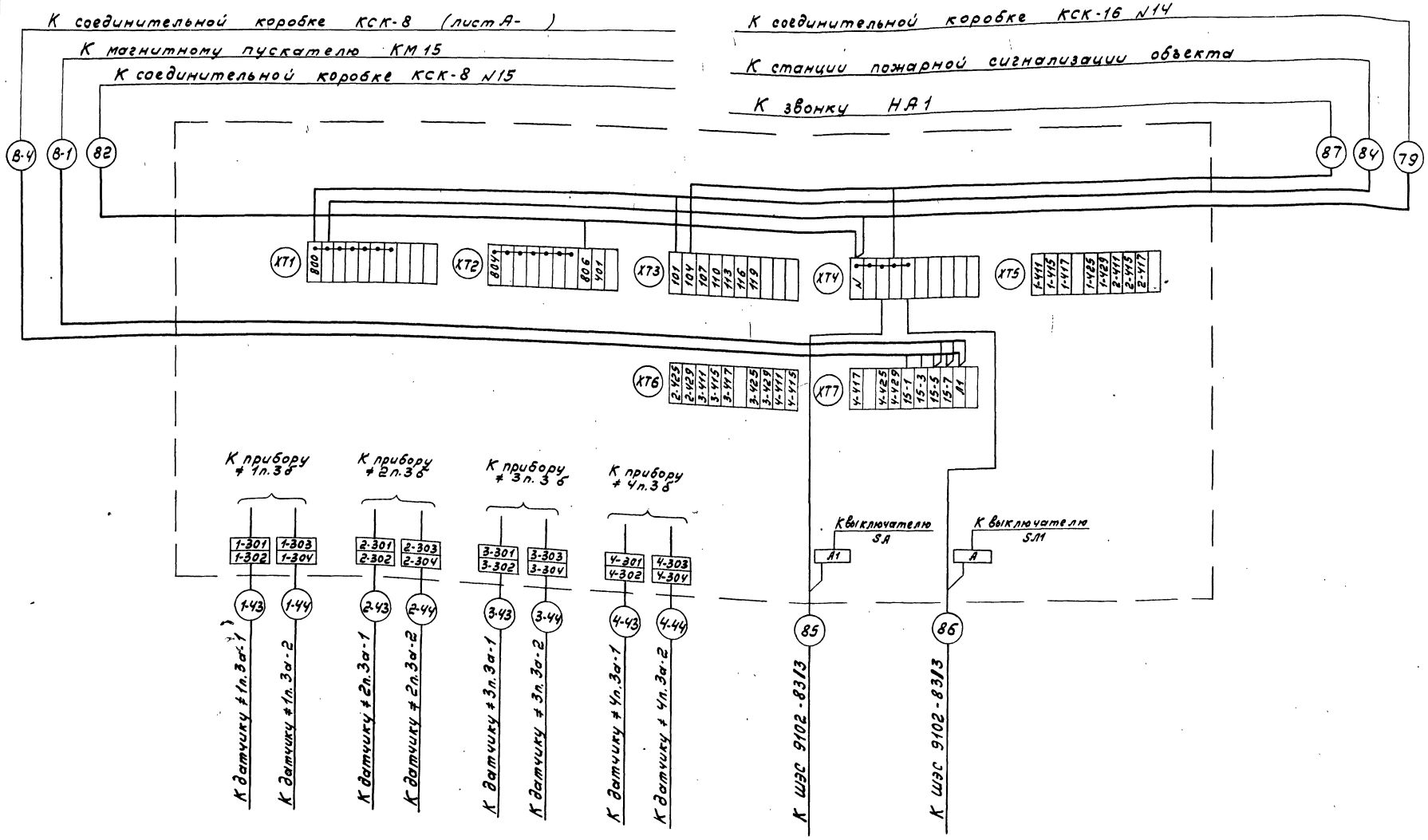

Альбом 3

Типовой проект 904-1-55.84

Инв. № 8689/3

46

ТП 904-1-55.84 А				
Компрессорная станция 4К-250А0 с осушкой воздуха				
Компрессорная станция	Стадия	Лист	Листов	
	РП	45	89	
Щит оператора. Схема подключения (окончание)	ГИПРОСТРОЙДОРМАШ г. Ростов-на-Дону			

ГИП	Леонов		25.5.83
Нач.отд.	Христофоров		
Гл.спец.	Левинский		
Н.контр.	Золотарева		
Рук.гр.	Седых		
Ст.инж.	Скляров		
Ст.техн.	Шист		

Привязан

Инв. №

Инв. № подл. | Подп. и дата | Взам. инв. №

Альбом 3

Типовой проект 904-1-55.84

Марки-ровка кабеля	Трасса: Начало	Трасса: Конец	Проходы через: трубы: Марки-ровка	Проходы через: трубы: усл. прох. мм	Проходы через: трубы: Длина м	Проходы через: Ящики протяжные	Кабель по проекту: Марка напряжение	Кабель по проекту: Кол., число жил и сечение	Кабель по проекту: Длина +6% м	Кабель проложено: Марка, напряжение	Кабель проложено: Кол., число жил и сечение	Кабель проложено: Длина м
	Компрессор	№1										
1-1	Колодка термометров Т1-Т9	Коробка соединительная КСК-32 №1	1-1	РЗ-Ц-Х-32	1		КВВГ	27х1.0	1.5			
1-2	Термометр Т10	То же	1-2	РЗ-Ц-Х-18	2.5		КВВГ	4х1.0	3			
1-3	Термометр Т11	"	1-3	РЗ-Ц-Х-18	3.5		КВВГ	4х1.0	4			
1-4	Коробка соединительная КСК-32 №1	Щит управления ШЭС 9102-3313 /шкаф №3/	1-4	РЗ-Ц-Х-32	1		КВВГ	27х1.0	19			
1-5	Термометр ТВ1	Коробка соединительная КСК-32 №2	—	—	—		КВВГ	4х1.0	6			
1-6	Термометр ТВ2	То же	—	—	—		КВВГ	4х1.0	6			
1-7	Термометр ТВ3	"	—	—	—		КВВГ	4х1.0	5			
1-8	Термометр ТВ4	"	—	—	—		КВВГ	4х1.0	5			
1-9	Термометр ТВ5	"	—	—	—		КВВГ	4х1.0	2			
1-10	Термометр ТВ6	"	—	—	—		КВВГ	4х1.0	8			
1-11	Коробка соединительная КСК-32 №2	Щит управления ШЭС 9102-3313 /шкаф №3/	—	—	—		КВВГ	19х1.0	15			
1-12	Термометр ТМ1	Коробка соединительная КСК-16 №3	1-12	РЗ-Ц-Х-18	4		КВВГ	4х1.0	5			
1-13	Термометр ТМ2	То же	1-13	РЗ-Ц-Х-18	4		КВВГ	4х1.0	5			
1-14	Термометр ТМ4	"	—	—	—		КВВГ	4х1.0	1			
1-15	Термометр ТВ8	"	1-15	РЗ-Ц-Х-18	1		КВВГ	4х1.0	12			
1-16	Термометр ТВ7	"	1-16	26х1.6	5		КВВГ	4х1.0	16			
1-17	Коробка соединительная КСК-16 №3	Щит управления ШЭС 9102-3313 /шкаф №3/	—	—	—		КВВГ	14х1.0	17			
1-18	Термометр ТП1	Коробка соединительная КСК-16 №4	1-18	РЗ-Ц-Х-18	3.5		КВВГ	4х1.0	4			
1-19	Термометр ТП2	То же	1-19	РЗ-Ц-Х-18	1.5		КВВГ	4х1.0	2			
1-20	Термометр ТП3	"	1-20	РЗ-Ц-Х-18	1.5		КВВГ	4х1.0	2			
1-21	Термометр ТП4	"	1-21	РЗ-Ц-Х-18	2.5		КВВГ	4х1.0	3			
1-22	Термометр ТП5	"	1-22	РЗ-Ц-Х-18	2.5		КВВГ	4х1.0	3			
1-23	Коробка соединительная КСК-16 №4	Щит управления ШЭС 9102-3313 /шкаф №3/	1-23	РЗ-Ц-Х-25	2		КВВГ	14х1.0	16			
1-24	Термометр ТП6	Коробка соединительная КСК-16 №5	1-24	РЗ-Ц-Х-18	4.5		КВВГ	4х1.0	5			
1-25	Термометр ТП7	То же	1-25	РЗ-Ц-Х-18	3.5		КВВГ	4х1.0	4			
1-26	Термометр ТП8	"	1-26	РЗ-Ц-Х-18	1.5		КВВГ	4х1.0	2			
1-27	Термометр ТП9	"	1-27	РЗ-Ц-Х-18	4.5		КВВГ	4х1.0	5			
1-28	Коробка соединительная КСК-16 №5	Щит управления ШЭС 9102-3313 /шкаф №3/	1-28	РЗ-Ц-Х-25	1		КВВГ	14х1.0	20			
1-29	Задвижка магнетания ДЗН	Щит управления ШЭС 9102-3313 /шкаф №1,2/	1-29	РЗ-Ц-Х-25	2		АКВВГ	14х2.5	19			

Инв. № подл. | Подп. и дата | Взам. инв. №

Инв. № 8689/3

47

Привязан

Инв. №

ГИП	Леонов	
Начотд.	Христофоров	
Гл. спец.	Левинский	
Н. контр.	Золотарева	
Рук. гр.	Седых	
Ст. инж.	Поступонько	
Ст. техн.	Шист	

904-1-55.84

Компрессорная станция 6К-250 АО с осушкой воздуха

Стадия	Лист	Листов
РП	46	89

Журнал кабельных проводок (начало)

ГИПРОСТРОЙДОРМАШ г. Ростов-на-Дону

Альбом 3

Типовой проект 904-1-55.84

Маркировка кабеля	Трасса: Начало	Трасса: Конец	Проходы через: трубы: Маркировка	Проходы через: трубы: усл. прох. мм	Проходы через: трубы: Длина м	Ящики протяжные	Кабель по проекту: Марка напряжение	Кабель по проекту: Кол., число жил и сечение	Кабель по проекту: Длина +6% м	Кабель проложено: Марка напряжение	Кабель проложено: Кол., число жил и сечение	Кабель проложено: Длина м
1-30	Тиристорное возбудительное устройство	Щит управления ШЭС 9102-33/3 (шкаф №1,2)	—	—	—		АКВВГ	7×2.5	71			
1-31	В/в ячейка ВМ	То же	1-31	26×1,6	2		АКВВГ	4×2.5	68			
1-32	Противопомпажный клапан ДПК	Коробка соединительная КСК-32№6	1-32	РЗ-Ц-Х-25	1.5		АКВВГ	14×2.5	11			
1-33	Дроссельная заслонка ДДЗ	То же	1-33	РЗ-Ц-Х-25	1.5		АКВВГ	14×2.5	4			
1-34	Конечный выключатель дроссельной заслонки ВЗД22	"	1-34	РЗ-Ц-Х-25	1.5		АКВВГ	4×2.5	4			
1-35	Коробка соединительная КСК-32№6	Щит управления ШЭС 9102-33/3 (шкаф №1,2)	—	—	—		АКВВГ	19×2.5	8			
1-36	То же	Пульт управления ШЭС 9006-00/2	—	—	—		АКВВГ	7×2.5	58			
1-37	Электромагнитный вентиль УА1	Коробка соединительная КСК-32 №7	1-37	РЗ-Ц-Х-18	2.5		АКВВГ	5×2.5	3			
1-38	Задвижка Дз В1	То же	1-38	40×2	7		АКВВГ	14×2.5	8			
1-39	Задвижка Дз В2	"	1-39	40×2	7		АКВВГ	14×2.5	8			
1-40	Вентиль продувки конденсата ВП1	"	1-40	26×1,6	4		АКВВГ	4×2.5	5			
1-41	Вентиль продувки конденсата ВП2	"	1-41	РЗ-Ц-Х-18	2.5		АКВВГ	4×2.5	3			
1-42	Коробка соединительная КСК-32№7	Щит управления ШЭС 9102-33/3 (шкаф №1,2)	—	—	—		АКВВГ	19×2.5	11			
1-43	Регулятор п.3а-1	Щит оператора	—	—	—		КВВГЭ	4×1.0	70			
1-44	Регулятор п.3а-2	То же	—	—	—		КВВГЭ	4×1.0	70			
1-45	Электромагнитный вентиль УА6.1	Коробка соединительная КСК-16№8	1-45	РЗ-Ц-Х-18	2		АКРВГ	4×2.5	6			
1-46	Пост управления SA6.9	Коробка соединительная КСК-16№8	1-46	РЗ-Ц-Х-18	1,5		АКВВГ	4×2.5	2			
1-47	Указатель уровня РДУ	То же	—	—	—		АКВВГ	4×2.5	3			
1-48	Коробка соединительная КСК-16№8	Коробка соединительная КСК-16№9	—	—	—		АКВВГ	7×2.5	1			
1-49	Термометр п.2	То же	1-49	РЗ-Ц-Х-18	1		КВВГ	4×1.0	6			
1-50	Вентиль УА2	Коробка соединительная КСК-16№10	1-50	РЗ-Ц-Х-18	2		АКВВГ	5×2.5	3			
1-51	Вентиль УА3	То же	1-51	РЗ-Ц-Х-18	2		АКВВГ	5×2.5	3			
1-52	Вентиль УА4	"	1-52	РЗ-Ц-Х-18	2		АКВВГ	5×2.5	3			
1-53	Вентиль УА5	"	1-53	РЗ-Ц-Х-18	2		АКВВГ	5×2.5	3			
1-54	Коробка соединительная КСК-16№10	Коробка соединительная КСК-16№9	—	—	—		АКВВГ	5×2.5	2			
1-55	Коробка соединительная КСК-16№9	Щит оператора	—	—	—		АКВВГ	7×2.5	74			
1-56	То же	Щит управления ШЭС 9102-33/3 (шкаф №1,2)	—	—	—		АКВВГ	7×2.5	20			
1-57	Щит управления ШЭС8503-00/2	Щит управления ШЭС9102-33/3 (шкаф №3)	—	—	—		АКВВГ	14×2.5	5			

Инв. № 8689/3

48

904-1-55.84

Компрессорная станция 6К-250А0 с осушкой воздуха

ГИП	Леонов		25.5.83
Нач.отд.	Христофоров		
Гл.спец.	Левинский		
Н.контр.	Золотарева		
Рук.гр.	Седых		
Ст.инж.	Посуполько		
Ст.техн.	Шуст		

Привязан

Инв. №

Стадия	Лист	Листов
РП	47	89

Журнал кабельных проводок (продолжение)

ГИПРОСТРОЙДОРМАШ г.Ростов-на-Дону

Инв. № подл. | Подп. и дата | Взам. инв. №

Маркировка кабеля	Трасса: Начало	Трасса: Конец	Проходы через: трубы: Маркировка	Проходы через: трубы: усл. прох. мм	Проходы через: трубы: Длина, м	Ящики протяжные	Кабель по проекту: Марка, напряжение	Кабель по проекту: Кол., число жил и сечение	Кабель по проекту: Длина +6% м	Кабель проложено: Марка, напряжение	Кабель проложено: Кол., число жил и сечение	Кабель проложено: Длина, м
1-58	Щит управления ШЭС8503-0012	Щит управления ШЭС 9102-3313 (шкаф № 1.2)	—	—	—		АКВВГ	14х2.5	7			
1-59	Пульт управления ШЭС 3006-0012	Щит управления ШЭС 9102-3313 (шкаф №3)	—	—	—		АКВВГ	5х2.5	60			
1-60	То же	Щит управления ШЭС 8801-0013	—	—	—		АКВВГз	10х2.5	18			
1-61	Щит управления ШЭС 9102-3313 (шкаф № 1.2)	То же	—	—	—		АКВВГз	19х2.5	62			
1-62	То же	Пульт управления ШЭС 9006-0012	—	—	—		АКВВГ	37х2.5	60			
	Компрессор № 2											
2-1	Колодка термометров Т1-Т9	Коробка соединительная КСК-32 №1	2-1	РЗ-Ц-Х-32	1		КВВГ	27х1.0	1,5			
2-2	Термометр Т10	То же	2-2	РЗ-Ц-Х-18	2,5		КВВГ	4х1.0	3			
2-3	Термометр Т11	"	2-3	РЗ-Ц-Х-18	3,5		КВВГ	4х1.0	4			
2-4	Коробка соединительная КСК-32 №1	Щит управления ШЭС 9102-3313	2-4	РЗ-Ц-Х-32	1		КВВГ	27х1.0	19			
2-5	Термометр ТВ1	Коробка соединительная КСК-32 №2	—	—	—		КВВГ	4х1.0	6			
2-6	Термометр ТВ2	То же	—	—	—		КВВГ	4х1.0	6			
2-7	Термометр ТВ3	"	—	—	—		КВВГ	4х1.0	5			
2-8	Термометр ТВ4	"	—	—	—		КВВГ	4х1.0	5			
2-9	Термометр ТВ5	"	—	—	—		КВВГ	4х1.0	2			
2-10	Термометр ТВ6	"	—	—	—		КВВГ	4х1.0	8			
2-11	Коробка соединительная КСК-32 №2	Щит управления ШЭС 9102-3313 (шкаф №3)	—	—	—		КВВГ	19х1.0	15			

Маркировка кабеля	Трасса: Начало	Трасса: Конец	Проходы через: трубы: Маркировка	Проходы через: трубы: усл. прох. мм	Проходы через: трубы: Длина м	Ящики протяжные	Кабель по проекту: Марка, напряжение	Кабель по проекту: Кол., число, жил и сечение	Кабель по проекту: Длина +6% м	Кабель проложено: Марка, напряж.	Кабель проложено: Кол., число жил и сечение	Кабель проложено: Длина, м
2-12	Термометр ТМ1	Коробка соединительная КСК-16 №3	2-12	РЗ-Ц-Х-18	4		КВВГ	4х1.0	5			
2-13	Термометр ТМ2	То же	2-13	РЗ-Ц-Х-18	4		КВВГ	4х1.0	5			
2-14	Термометр ТМ4	"	—	—	—		КВВГ	4х1.0	1			
2-15	Термометр ТВ8	"	2-15	РЗ-Ц-Х-18	1		КВВГ	4х1.0	12			
2-16	Термометр ТВ7	"	2-16	26х16	5		КВВГ	4х1.0	16			
2-17	Коробка соединительная КСК-16 №3	Щит управления ШЭС 9102-3313 (шкаф №3)	—	—	—		КВВГ	14х1.0	17			
2-18	Термометр ТП1	Коробка соединительная КСК-16 №4	2-18	РЗ-Ц-Х-18	3,5		КВВГ	4х1.0	4			
2-19	Термометр ТП2	То же	2-19	РЗ-Ц-Х-18	1,5		КВВГ	4х1.0	2			
2-20	Термометр ТП3	"	2-20	РЗ-Ц-Х-18	1,5		КВВГ	4х1.0	2			
2-21	Термометр ТП4	"	2-21	РЗ-Ц-Х-18	2,5		КВВГ	4х1.0	3			
2-22	Термометр ТП5	"	2-22	РЗ-Ц-Х-18	2,5		КВВГ	4х1.0	3			
2-23	Коробка соединительная КСК-16 №4	Щит управления ШЭС 9102-3313 (шкаф №3)	2-23	РЗ-Ц-Х-25	2		КВВГ	14х1.0	16			

Альбом 3

Типовой проект 904-1-55.84

Инв. № подл. | Подп. и дата | Взам. инв. №

Инв. № 8689/3

49

904-1-55.84

Компрессорная станция 6К-250АО с осушкой воздуха

				Стадия	Лист	Листов
Привязан	ГИП	Леонов		РП	48	89
	Нач. отд.	Христофоров				
	Гл. спец.	Лавинский				
	Н. контр.	Золотарева				
	Рук. гр.	Седых				
Инв. №	Ст. инж.	Посуловский		Журнал кабельных проводок (продолжение)		
	Ст. техн.	Шуст		ГИПРОСТРОЙДОРМАШ г. Ростов-на-Дону		

Альбом 3

Типовой проект 904-1-55.84

Маркировка кабеля	Трасса: Начало	Трасса: Конец	Проходы через: трубы: Маркировка	Проходы через: трубы: усл. прох. мм	Проходы через: трубы: Длина м	Ящики протяжные	Кабель по проекту: Марка, напряжение	Кабель по проекту: Кол., число жил и сечение	Кабель по проекту: Длина +6% м	Кабель проложено: Марка, напряжение	Кабель проложено: Кол., число жил и сечение	Кабель проложено: Длина м
2-24	Термометр ТП6	Коробка соединительная КСК-16 №5	2-24	РЗ-Ц-Х-18	4.5		КВВГ	4×1.0	5			
2-25	Термометр ТП7	То же	2-25	РЗ-Ц-Х-18	3.5		КВВГ	4×1.0	4			
2-26	Термометр ТП8	"	2-26	РЗ-Ц-Х-18	1.5		КВВГ	4×1.0	2			
2-27	Термометр ТП9	"	2-27	РЗ-Ц-Х-18	4.5		КВВГ	4×1.0	5			
2-28	Коробка соединительная КСК-16 №5	Щит управления ШЭС 9102-33/3 (шкаф №3)	2-28	РЗ-Ц-Х-25	1		КВВГ	14×1.0	20			
2-29	Задвижка нагнетания ДЗН	Щит управления ШЭС 9102-33/3 (шкаф №1.2)	2-29	РЗ-Ц-Х-25	2		АКВВГ	14×2.5	19			
2-30	Тиристорное возбудительное устройство	То же	—	—	—		АКВВГ	7×2.5	66			
2-31	В/в ячейка ВМ	"	2-31	26×1.6	2		АКВВГ	4×2.5	52			
2-32	Противопомпажный клапан ДПК	Коробка соединительная КСК-32 №6	2-32	РЗ-Ц-Х-25	1.5		АКВВГ	14×2.5	11			
2-33	Дроссельная заслонка ДДЗ	То же	2-33	РЗ-Ц-Х-25	1.5		АКВВГ	14×2.5	4			
2-34	Конечный выключатель дроссельной заслонки ВЗД22	"	2-34	РЗ-Ц-Х-25	1.5		АКВВГ	4×2.5	4			
2-35	Коробка соединительная КСК-32 №6	Щит управления ШЭС 9102-33/3 (шкаф №1.2)	—	—	—		АКВВГ	19×2.5	8			
2-36	То же	Пульт управления ШЭС 9006-00/2	—	—	—		АКВВГ	7×2.5	51			
2-37	Электромагнитный вентиль УА1	Коробка соединительная КСК-32 №7	2-37	РЗ-Ц-Х-18	2.5		АКВВГ	5×2.5	3			
2-38	Задвижка ДзВ1	То же	2-38	40×2	7		АКВВГ	14×2.5	8			
2-39	Задвижка ДзВ2	"	2-39	40×2	7		АКВВГ	14×2.5	8			
2-40	Вентиль продувки конденсата ВП1	Коробка соединительная КСК-32 №7	2-40	26×1.6	4		АКВВГ	4×2.5	5			
2-41	Вентиль продувки конденсата ВП2	То же	2-41	РЗ-Ц-Х-18	2.5		АКВВГ	4×2.5	3			
2-42	Коробка соединительная КСК-32 №7	Щит управления ШЭС 9102-33/3 (шкаф 1.2)	—	—	—		АКВВГ	19×2.5	11			
2-43	Регулятор п.3а-1	Щит оператора	—	—	—		КВВГЭ	4×1.0	64			
2-44	Регулятор п.3а-2	То же	—	—	—		КВВГЭ	4×1.0	64			
2-45	Электромагнитный вентиль УА6.1	Коробка соединительная КСК-16 №8	2-45	РЗ-Ц-Х-18	2		АКРВГ	4×2.5	6			
2-46	Пост управления SA6.9	То же	2-46	РЗ-Ц-Х-18	1.5		АКВВГ	4×2.5	2			
2-47	Указатель уровня РДУ	"	—	—	—		АКВВГ	4×2.5	3			
2-48	Коробка соединительная КСК-16 №8	Коробка соединительная КСК-16 №9	—	—	—		АКВВГ	7×2.5	1			
2-49	Термометр п.2	То же	2-49	РЗ-Ц-Х-18	1		КВВГ	4×1.0	6			
2-50	Вентиль УА2	Коробка соединительная КСК-16 №10	2-50	РЗ-Ц-Х-18	2		АКВВГ	5×2.5	3			

Инв. № 8689/3

50

904-1-55.84

Компрессорная станция 6К-250АО с осушкой воздуха

ГИП	Леонов		25.5.85
Нач.отд.	Христофоров		
Гл.спец.	Лебинский		
Н.контр.	Золотарева		
Рук.гр.	Седлов		
Ст.инж.	Посуленко		
Ст.техн.	Шуст		

Привязан

Инв. №

Стадия	Лист	Листов
РП	49	89

Журнал кабельных проводок (продолжение)

ГИПРОСТРОЙДОРМАШ г. Ростов-на-Дону

Марки-ровка кабеля	Трасса: Начало	Трасса: Конец	Проходы через: трубы: Марка-ровка	усл. прох. мм	Длина м	Ящики протяжные	Кабель по проекту: Марка-напряжение	Кол., число жили сечение	Длина +6% м	Кабель проложено: Марка напряжение	Кол., число жили сечение	Длина м
2-51	Вентиль УА3	Коробка соединительная КСК-16 №10	2-51	Р3-Ц-Х-18	2		АКВВГ	5х2,5	3			
2-52	Вентиль УА4	То же	2-52	Р3-Ц-Х-18	2		АКВВГ	5х2,5	3			
2-53	Вентиль УА5	"	2-53	Р3-Ц-Х-18	2		АКВВГ	5х2,5	3			
2-54	Коробка соединительная КСК-16 №10	Коробка соединительная КСК-16 №9	—	—	—		АКВВГ	5х2,5	2			
2-55	Коробка соединительная КСК-16 №9	Щит оператора	—	—	—		АКВВГ	7х2,5	68			
2-56	То же	Щит управления ШЭС9102-3313 (шкаф №1.2)	—	—	—		АКВВГ	7х2,5	20			
2-57	Щит управления ШЭС8503-0012	Щит управления ШЭС9102-3313 (шкаф №3)	—	—	—		АКВВГ	14х2,5	5			
2-58	То же	Щит управления ШЭС9102-3313 (шкаф №1.2)	—	—	—		АКВВГ	14х2,5	7			
2-59	Пульт управления ШЭС9006-0012	Щит управления ШЭС9102-3313 (шкаф №3)	—	—	—		АКВВГ	5х2,5	53			
2-60	То же	Щит управления ШЭС8801-0013	—	—	—		АКВВГЭ	10х2,5	17			
2-61	Щит управления ШЭС9102-3313 (шкаф №1.2)	То же	—	—	—		АКВВГЭ	19х2,5	55			
2-62	То же	Пульт управления ШЭС9006-0012	—	—	—		АКВВГ	37х2,5	53			
	Компрессор	№3										
3-1	Колодка термометров Т1-Т9	Коробка соединительная КСК-32 №1	3-1	Р3-Ц-Х-32	1		КВВГ	27х1,0	1,5			
3-2	Термометр Т10	То же	3-2	Р3-Ц-Х-18	2,5		КВВГ	4х1,0	3			
3-3	Термометр Т11	"	3-3	Р3-Ц-Х-18	3,5		КВВГ	4х1,0	4			
3-4	Коробка соединительная КСК-32 №1	Щит управления ШЭС9102-3313 (шкаф №3)	3-4	Р3-Ц-Х-32	1		КВВГ	27х1,0	19			
3-5	Термометр ТВ1	Коробка соединительная КСК-32 №2	—	—	—		КВВГ	4х1,0	6			
3-6	Термометр ТВ2	То же	—	—	—		КВВГ	4х1,0	6			
3-7	Термометр ТВ3	"	—	—	—		КВВГ	4х1,0	6			
3-8	Термометр ТВ4	"	—	—	—		КВВГ	4х1,0	5			
3-9	Термометр ТВ5	"	—	—	—		КВВГ	4х1,0	2			
3-10	Термометр ТВ6	"	—	—	—		КВВГ	4х1,0	8			
3-11	Коробка соединительная КСК-32 №2	Щит управления ШЭС9102-3313 (шкаф №3)	—	—	—		КВВГ	19х1,0	15			
3-12	Термометр ТМ1	Коробка соединительная КСК-16 №3	3-12	Р3-Ц-Х-18	4		КВВГ	4х1,0	5			
3-13	Термометр ТМ2	То же	3-13	Р3-Ц-Х-18	4		КВВГ	4х1,0	5			
3-14	Термометр ТМ4	"	—	—	—		КВВГ	4х1,0	1			
3-15	Термометр ТВ8	"	3-15	Р3-Ц-Х-18	1		КВВГ	4х1,0	12			
3-16	Термометр ТВ7	"	3-16	26х1,6	5		КВВГ	4х1,0	16			
3-17	Коробка соединительная КСК-16 №3	Щит управления ШЭС9102-3313 (шкаф №3)	—	—	—		КВВГ	14х1,0	17			

Типовой проект 904-1-55.84

Инв. № подл. | Подп. и дата | Взам. инв. №

Инв. № 8689/3

51

				904-1-55.84	
				Компрессорная станция 6К-250 АО с осушкой воздуха	
Привязан				Стадия: РП	Лист: 50	Листов: 89
				Журнал кабельных проводок (продолжение)	ТПРОСТРОЙДОРМАШ г. Ростов-на-Дону
Инв. №	ГИП	Леонов			
	Нач.отд.	Христофоров			
	Гл.спец.	Левинский			
	Н.контр.	Златогорова			
	Рук.гр.	Седых			
	Ст.инж.	Плоутенко			
	Ст.техн.	Шист			

Альбом 3

Типовой проект 904-1-55.84

Маркировка кабеля	Трасса: Начало	Трасса: Конец	Проходы через: трубы: Маркировка	Проходы через: трубы: усл. проход. мм	Проходы через: трубы: Длина м	Проходы через: ящики протяжные	Кабель по проекту: Марка, напряжение	Кабель по проекту: Кол., число жил и сечение	Кабель по проекту: Длина + 6% м	Кабель проложено: Марка, напряжение	Кабель проложено: Кол., число жил и сечение	Кабель проложено: Длина м
3-18	Термометр ТП1	Коробка соединительная КСК-16 №4	3-18	РЗ-Ц-Х-18	3,5		КВВГ	4х1,0	4			
3-19	Термометр ТП2	То же	3-19	РЗ-Ц-Х-18	1,5		КВВГ	4х1,0	2			
3-20	Термометр ТП3	"	3-20	РЗ-Ц-Х-18	1,5		КВВГ	4х1,0	2			
3-21	Термометр ТП4	"	3-21	РЗ-Ц-Х-18	2,5		КВВГ	4х1,0	3			
3-22	Термометр ТП5	"	3-22	РЗ-Ц-Х-18	2,5		КВВГ	4х1,0	3			
3-23	Коробка соединительная КСК-16 №4	Щит управления ШЭС 9102-3313 (шкаф №3)	3-23	РЗ-Ц-Х-25	2		КВВГ	14х1,0	16			
3-24	Термометр ТП6	Коробка соединительная КСК-16 №5	3-24	РЗ-Ц-Х-18	4,5		КВВГ	4х1,0	5			
3-25	Термометр ТП7	То же	3-25	РЗ-Ц-Х-18	3,5		КВВГ	4х1,0	4			
3-26	Термометр ТП8	"	3-26	РЗ-Ц-Х-18	1,5		КВВГ	4х1,0	2			
3-27	Термометр ТП9	"	3-27	РЗ-Ц-Х-18	4,5		КВВГ	4х1,0	5			
3-28	Коробка соединительная КСК-16 №5	Щит управления ШЭС 9102-3313 (шкаф №3)	3-28	РЗ-Ц-Х-25	1		КВВГ	14х1,0	20			
3-29	Задвижка магнетания ДЗН	Щит управления ШЭС 9102-3313 (шкаф №1.2)	3-29	РЗ-Ц-Х-25	2		АКВВГ	14х2,5	19			
3-30	Тиристорное возбудительное устройство	То же	—	—	—		АКВВГ	7х2,5	60			
3-31	В/в ячейка ВМ	"	3-31	26х1,6	2		АКВВГ	4х2,5	56			
3-32	Противопомпажный клапан ДПК	Коробка соединительная КСК-32 №6	3-32	РЗ-Ц-Х-25	1,5		АКВВГ	14х2,5	11			
3-33	Дроссельная заслонка ДДЗ	То же	3-39	РЗ-Ц-Х-25	1,5		АКВВГ	14х2,5	4			
3-34	Конечный выключатель дроссельной заслонки ВЗД22	"	3-34	РЗ-Ц-Х-25	1,5		АКВВГ	4х2,5	4			
3-35	Коробка соединительная КСК-32 №6	Щит управления ШЭС 9102-3313 (шкаф №1,2)	—	—	—		АКВВГ	19х2,5	8			
3-36	То же	Пульт управления ШЭС9006-0012	—	—	—		АКВВГ	7х2,5	44			
3-37	Электромагнитный вентиль УА1	Коробка соединительная КСК-32 №7	3-37	РЗ-Ц-Х-18	2,5		АКВВГ	5х2,5	3			
3-38	Задвижка Дз В1	То же	3-38	40х2	7		АКВВГ	14х2,5	8			
3-39	Задвижка Дз В2	"	3-39	40х2	7		АКВВГ	14х2,5	8			
3-40	Вентиль продувки конденсата ВП1	"	3-40	26х1,6	4		АКВВГ	4х2,5	5			
3-41	Вентиль продувки конденсата ВП2	"	3-41	РЗ-Ц-Х-18	2,5		АКВВГ	4х2,5	3			
3-42	Коробка соединительная КСК-32 №7	Щит управления ШЭС 9102-3313 (шкаф №1,2)	—	—	—		АКВВГ	19х2,5	11			
3-43	Регулятор п.3а-1	Щит оператора	—	—	—		КВВГЭ	4х1,0	57			
3-44	Регулятор п.3а-2	То же	—	—	—		КВВГЭ	4х1,0	57			
3-45	Электромагнитный вентиль УА6.1	Коробка соединительная КСК-16 №8	3-45	РЗ-Ц-Х-18	2		АКВВГ	4х2,5	6			
3-46	Пост управления SA6.9	То же	3-46	РЗ-Ц-Х-18	1,5		АКВВГ	4х2,5	2			

Инв. № 8689/3

52

904-1-55-84 А

Компрессорная станция 6К-250АО с осушкой воздуха

ГИП	Леонов			Стадия	Лист	Листов
Нач.отд.	Христофоров			РП	51	89
Гл.спец.	Левинский					
Н.контр.	Золотарева					
Рук.гр.	Совых					
Ст.инж.	Посунько					
Отв.исп.	Шуст					

Журнал кабельных проводок (продолжение)

ГИПРОСТРОЙДОРМАШ г.Ростов-на-Дону

Привязан

Инв. №

Инв. № подл. | Подп. и дата | Взам. инв. №

Альбом 3

Типовой проект 904-1-55.84

Маркировка кабеля	Трасса: Начало	Трасса: Конец	Проходы через: трубы: Маркировка	Проходы через: трубы: усл. прох. мм	Проходы через: трубы: Длина м	Ящики протяжные	Кабель по проекту: Марка, напряжение	Кабель по проекту: Кол., число жил и сечение	Кабель по проекту: Длина +6% м	Кабель проложено: Марка, напряжение	Кабель проложено: Кол., число жил и сечение	Кабель проложено: Длина м
3-47	Указатель уровня РДУ	Коробка соединительная КСК-16 №8	—	—	—		АКВВГ	4×2,5	3			
3-48	Коробка соединительная КСК-16 №8	Коробка соединительная КСК-16 №9	—	—	—		АКВВГ	7×2,5	1			
3-49	Термометр п.2	То же	3-49	РЗ-Ц-Х-18	1		КВВГ	4×1,0	6			
3-50	Вентиль УА2	Коробка соединительная КСК-16 №10	3-50	РЗ-Ц-Х-18	2		АКВВГ	5×2,5	3			
3-51	Вентиль УА3	То же	3-51	РЗ-Ц-Х-18	2		АКВВГ	5×2,5	3			
3-52	Вентиль УА4	"	3-52	РЗ-Ц-Х-18	2		АКВВГ	5×2,5	3			
3-53	Вентиль УА5	"	3-53	РЗ-Ц-Х-18	2		АКВВГ	5×2,5	3			
3-54	Коробка соединительная КСК-16 №10	Коробка соединительная КСК-16 №9	—	—	—		АКВВГ	5×2,5	2			
3-55	Коробка соединительная КСК-16 №9	Щит оператора	—	—	—		АКВВГ	7×2,5	61			
3-56	То же	Щит управления ШЭС 9102-33/3 (шкаф №1,2)	—	—	—		АКВВГ	7×2,5	20			
3-57	Щит управления ШЭС 8503-00/2	Щит управления ШЭС 9102-33/3 (шкаф №3)	—	—	—		АКВВГ	14×2,5	5			
3-58	То же	Щит управления ШЭС 9102-33/3 (шкаф №1,2)	—	—	—		АКВВГ	14×2,5	7			
3-59	Пульт управления ШЭС 9006-00/2	Щит управления ШЭС 9102-33/3 (шкаф №3)	—	—	—		АКВВГ	5×2,5	46			
3-60	То же	Щит управления ШЭС 8801-00/3	—	—	—		АКВВГЭ	10×2,5	16			
3-61	Щит управления ШЭС 9102-33/3 (шкаф №1,2)	То же	—	—	—		АКВВГЭ	19×2,5	48			
3-62	То же	Пульт управления ШЭС 9006-00/2	—	—	—		АКВВГ	37×2,5	46			

Маркировка кабеля	Трасса: Начало	Трасса: Конец	Проходы через: трубы: Маркировка	Проходы через: трубы: усл. прох. мм	Проходы через: трубы: Длина м	Ящики протяжные	Кабель по проекту: Марка, напряжение	Кабель по проекту: Кол., число жил и сечение	Кабель по проекту: Длина +6% м	Кабель проложено: Марка, напряжение	Кабель проложено: Кол., число жил и сечение	Кабель проложено: Длина м
	Компрессор	№4										
4-1	Колодка термометров Т1-Т9	Коробка соединительная КСК-32 №1	4-1	РЗ-Ц-Х-32	1		КВВГ	27×1,0	1,5			
4-2	Термометр Т10	То же	4-2	РЗ-Ц-Х-18	2,5		КВВГ	4×1,0	3			
4-3	Термометр Т11	"	4-3	РЗ-Ц-Х-18	3,5		КВВГ	4×1,0	4			
4-4	Коробка соединительная КСК-32 №1	Щит управления ШЭС 9102-33/3 (шкаф №3)	4-4	РЗ-Ц-Х-32	1		КВВГ	27×1,0	19			
4-5	Термометр ТВ1	Коробка соединительная КСК-32 №2	—	—	—		КВВГ	4×1,0	6			
4-6	Термометр ТВ2	То же	—	—	—		КВВГ	4×1,0	6			
4-7	Термометр ТВ3	"	—	—	—		КВВГ	4×1,0	5			
4-8	Термометр ТВ4	"	—	—	—		КВВГ	4×1,0	5			
4-9	Термометр ТВ5	"	—	—	—		КВВГ	4×1,0	2			
4-10	Термометр ТВ6	"	—	—	—		КВВГ	4×1,0	8			
4-11	Коробка соединительная КСК-32 №2	Щит управления ШЭС 9102-33/3 (шкаф №3)	—	—	—		КВВГ	19×1,0	15			

Инв. № 8689/3

53

904-1-55.84 А

Компрессорная станция 6К-250АО с осушкой воздуха.

ГИП	Леонов		25.5.83
Нач.отд.	Христофоров		
Гл.спец.	Левинский		
Н.контр.	Золотарева		
Рук.гр.	Седых		
Ст.инж.	Посупенко		
Ст.техн.	Шуст		

Привязан

Инв. №

Стадия	Лист	Листов
РП	52	89

Журнал кабельных проводок (продолжение)

ГИПРОСТРОЙДОРМАШ г. Ростов-на-Дону

Маркировка кабеля	Трасса: Начало	Трасса: Конец	Проходы через: трубы: Маркировка	Проходы через: трубы: Усл. проход. мм	Проходы через: трубы: Длина м	Ящики протяжные	Кабель по проекту: Марка, напряжение	Кабель по проекту: Кол., число жил и сечение	Кабель по проекту: Длина +6% м	Кабель проложено: Марка, напряжение	Кабель проложено: Кол., число жил и сечение	Кабель проложено: Длина м
4-12	Термометр ТМ1	Коробка соединительная КСК-16 №3	4-12	РЗ-Ц-Х-18	4		КВВГ	4х1.0	5			
4-13	Термометр ТМ2	То же	4-13	РЗ-Ц-Х-18	4		КВВГ	4х1.0	5			
4-14	Термометр ТМ4	"	—	—	—		КВВГ	4х1.0	1			
4-15	Термометр ТВ8	"	4-15	РЗ-Ц-Х-18	1		КВВГ	4х1.0	12			
4-16	Термометр ТВ7	"	4-16	26х1.6	5		КВВГ	4х1.0	16			
4-17	Коробка соединительная КСК-16 №3	Щит управления ШЭС 9103-3313 (шкаф №3)	—	—	—		КВВГ	14х1.0	17			
4-18	Термометр ТП1	Коробка соединительная КСК-16 №4	4-18	РЗ-Ц-Х-18	3.5		КВВГ	4х1.0	4			
4-19	Термометр ТП2	То же	4-19	РЗ-Ц-Х-18	1.5		КВВГ	4х1.0	2			
4-20	Термометр ТП3	"	4-20	РЗ-Ц-Х-18	1.5		КВВГ	4х1.0	2			
4-21	Термометр ТП4	"	4-21	РЗ-Ц-Х-18	2.5		КВВГ	4х1.0	3			
4-22	Термометр ТП5	"	4-22	РЗ-Ц-Х-18	2.5		КВВГ	4х1.0	3			
4-23	Коробка соединительная КСК-16 №4	Щит управления ШЭС 9102-3313 (шкаф №3)	4-23	РЗ-Ц-Х-25	2		КВВГ	14х1.0	16			
4-24	Термометр ТП6	Коробка соединительная КСК-16 №5	4-24	РЗ-Ц-Х-18	4.5		КВВГ	4х1.0	5			
4-25	Термометр ТП7	То же	4-25	РЗ-Ц-Х-18	3.5		КВВГ	4х1.0	4			
4-26	Термометр ТП8	"	4-26	РЗ-Ц-Х-18	1.5		КВВГ	4х1.0	2			
4-27	Термометр ТП9	"	4-27	РЗ-Ц-Х-18	4.5		КВВГ	4х1.0	5			
4-28	Коробка соединительная КСК-16 №5	Щит управления ШЭС 9102-3313 (шкаф №3)	4-28	РЗ-Ц-Х-25	1		КВВГ	14х1.0	20			
4-29	Задвижка магнетания ДЗН	Щит управления ШЭС 9102-3313 (шкаф №1.2)	4-29	РЗ-Ц-Х-25	2		АКВВГ	14х2.5	19			
4-30	Тиристорное возбудительное устройство	Щит управления ШЭС 9102-3313 (шкаф №1.2)	—	—	—		АКВВГ	7х2.5	55			
4-31	В/В ячейка ВМ	То же	4-31	26х1.6	2		АКВВГ	4х2.5	40			
4-32	Противопомпажный клапан ДПК	Коробка соединительная КСК-32 №6	4-32	РЗ-Ц-Х-25	1.5		АКВВГ	14х2.5	11			
4-33	Дроссельная заслонка ДДЗ	То же	4-33	РЗ-Ц-Х-25	1.5		АКВВГ	14х2.5	4			
4-34	Конечный выключатель дроссельной заслонки ВЗД22	"	4-34	РЗ-Ц-Х-25	1.5		АКВВГ	4х2.5	4			
4-35	Коробка соединительная КСК-32 №6	Щит управления ШЭС9102-3313 (шкаф №1.2)	—	—	—		АКВВГ	19х2.5	8			
4-36	То же	Пульт управления Ш. 9006-0012	—	—	—		АКВВГ	7х2.5	37			
4-37	Электромагнитный вентиль УА1	Коробка соединительная КСК-32 №7	4-37	РЗ-Ц-Х-18	2.5		АКВВГ	5х2.5	3			
4-38	Задвижка ДЗВ1	То же	4-38	40х2	7		АКВВГ	14х2.5	8			
4-39	Задвижка ДЗВ2	"	4-39	40х2	7		АКВВГ	14х2.5	8			
4-40	Вентиль продувки конденсата ВП1	"	4-40	26х1.6	4		АКВВГ	4х2.5	5			

Альбом 3

Типовой проект 904-1-55.84

Инв.№подл. | Подп. и дата | Взам. инв.№

Инв.№ 8689/3

54

904-1-55.84 А

Компрессорная станция 6К-250 АО с обушкой воздуха

ГИП	Леонов		25.83
Нач.отд.	Христофоров		
Гл.спец.	Левинский		
Н.контр.	Золотарева		
Рук.гр.	Седых		
Ст.инж.	Повупольев		
Ст.техн.	Шуст		

Привязан

Инв.№

Стадия: РП | Лист: 53 | Листов: 89

Журнал кабельных проводок (продолжение)

ГИПРОСТРОЙДОРМАШ г. Ростов-на-Дону

Маркировка кабеля	Трасса: Начало	Трасса: Конец	Проходы через: трубы: Маркировка	Проходы через: трубы: усл. проход. мм	Проходы через: трубы: Длина м	Проходы через: Ящики протяжные	Кабель по проекту: Марка напряжение	Кабель по проекту: Кол., число жил и сечение	Кабель по проекту: Длина +6% м	Кабель проложено: Марка напряжение	Кабель проложено: Кол., число жил и сечение	Кабель проложено: Длина м
4-41	Вентиль продувки конденсата ВП2	Коробка соединительная КСК-32 №7	4-41	Р3-Ц-Х-18	2.5		АКВВГ	4х2.5	3			
4-42	Коробка соединительная КСК-32 №7	Щит управления ШЭС 9102-3313 (шкаф №1.2)	—	—	—		АКВВГ	19х2.5	11			
4-43	Регулятор п.3а-1	Щит оператора	—	—	—		КВВГЭ	4х1.0	51			
4-44	Регулятор п.3а-2	То же	—	—	—		КВВГЭ	4х1.0	51			
4-45	Электромагнитный вентиль УА6.1	Коробка соединительная КСК-16 №8	4-45	Р3-Ц-Х-18	2		АКРВГ	4х2.5	6			
4-46	Пост управления SA6.9	То же	4-46	Р3-Ц-Х-18	1.5		АКВВГ	4х2.5	2			
4-47	Указатель уровня РДУ	"	—	—	—		АКВВГ	4х2.5	3			
4-48	Коробка соединительная КСК-16 №8	Коробка соединительная КСК-16 №9	—	—	—		АКВВГ	7х2.5	1			
4-49	Термометр п.2	То же	4-49	Р3-Ц-Х-18	1		КВВГ	4х1.0	6			
4-50	Вентиль УА2	Коробка соединительная КСК-16 №10	4-50	Р3-Ц-Х-18	2		АКВВГ	5х2.5	3			
4-51	Вентиль УА3	То же	4-51	Р3-Ц-Х-18	2		АКВВГ	5х2.5	3			
4-52	Вентиль УА4	"	4-52	Р3-Ц-Х-18	2		АКВВГ	5х2.5	3			
4-53	Вентиль УА5	"	4-53	Р3-Ц-Х-18	2		АКВВГ	5х2.5	3			
4-54	Коробка соединительная КСК-16 №10	Коробка соединительная КСК-16 №9	—	—	—		АКВВГ	5х2.5	2			
4-55	Коробка соединительная КСК-16 №9	Щит оператора	—	—	—		АКВВГ	7х2.5	55			
4-56	То же	Щит управления ШЭС 9102-3313 (шкаф №1.2)	—	—	—		АКВВГ	7х2.5	20			
4-57	Щит управления ШЭС 8803-0012	Щит управления ШЭС 9102-3313 (шкаф №3)	—	—	—		АКВВГ	14х2.5	5			
4-58	То же	Щит управления ШЭС 9102-3313 (шкаф №1.2)	—	—	—		АКВВГ	14х2.5	7			
4-59	Пульт управления ШЭС 9006-0012	Щит управления ШЭС 9108-3313 (шкаф №3)	—	—	—		АКВВГ	5х2.5	60			
4-60	То же	Щит управления ШЭС 8801-0013	—	—	—		АКВВГЭ	10х2.5	15			
4-61	Щит управления ШЭС 9102-3313 (шкаф №1.2)	То же	—	—	—		АКВВГЭ	19х2.5	42			
4-62	То же	Пульт управления ШЭС 9006-0012	—	—	—		АКВВГ	37х2.5	38			
		Компрессор №5										
5-1	Колодка термометров Т1-Т9	Коробка соединительная КСК-32 №1	5-1	Р3-Ц-Х-32	1		КВВГ	27х1.0	1.5			
5-2	Термометр Т10	То же	5-2	Р3-Ц-Х-18	2.5		КВВГ	4х1.0	3			
5-3	Термометр Т11	"	5-3	Р3-Ц-Х-18	3.5		КВВГ	4х1.0	4			
5-4	Коробка соединительная КСК-32 №1	Щит управления ШЭС 9102-3313 (шкаф №3)	5-4	Р3-Ц-Х-32	1		КВВГ	27х1.0	19			
5-5	Термометр ТВ1	Коробка соединительная КСК-32 №2	—	—	—		КВВГ	4х1.0	6			
5-6	Термометр ТВ2	То же	—	—	—		КВВГ	4х1.0	6			

Альбом 3

Типовой проект 904-1-55.84

Инв. № подл. | Подп. и дата | Взам. инв. №

Инв. № 8689/3

55

			904-1-55.84		
			Компрессорная станция 6К-250А0 с осушкой воздуха		
Привязан				Стадия	Лист	Листов
				РП	54	89
Инв. №			Журнал кабельных проводок (продолжение)	ГИПРОСТРОЙДОРМАШ г. Ростов-на-Дону	

ГИП Леонов
Нач. отд. Хрущевский
Гл. спец. Лабинский
Конт. Золотарева
Нач. сл. Седых
Ст. инж. Лещинская
Ст. техн. Шуат

Альбом 3

Маркировка кабеля	Трасса: Начало	Трасса: Конец	Проходы через: трубы: Маркировка	Проходы через: трубы: усл. проход. мм	Проходы через: трубы: длина м	Проходы через: ящики протяжные	Кабель по проекту: Марка, напряжение	Кабель по проекту: Кол., число жил и сечение	Кабель по проекту: Длина +6% м	Кабель проложено: Марка, напряжение	Кабель проложено: Кол., число жил и сечение	Кабель проложено: Длина м
5-7	Термометр ТВ3	Коробка соединительная КСК-32 №2	—	—	—		КВВГ	4х1.0	5			
5-8	Термометр ТВ4	"	—	—	—		КВВГ	4х1.0	5			
5-9	Термометр ТВ5	"	—	—	—		КВВГ	4х1.0	2			
5-10	Термометр ТВ6	"	—	—	—		КВВГ	4х1.0	8			
5-11	Коробка соединительная КСК-32 №2	Щит управления ШЭС 9102-3313 (шкаф №3)	—	—	—		КВВГ	19х1.0	15			
5-12	Термометр ТМ1	Коробка соединительная КСК-16 №3	5-12	РЗ-Ц-Х-18	4		КВВГ	4х1.0	5			
5-13	Термометр ТМ2	То же	5-13	РЗ-Ц-Х-18	4		КВВГ	4х1.0	5			
5-14	Термометр ТМ4	"	—	—	—		КВВГ	4х1.0	1			
5-15	Термометр ТВ8	"	5-15	РЗ-Ц-Х-18	1		КВВГ	4х1.0	12			
5-16	Термометр ТВ7	"	5-16	26х1.6	5		КВВГ	4х1.0	16			
5-17	Коробка соединительная КСК-16 №3	Щит управления ШЭС 9102-3313 (шкаф №3)	—	—	—		КВВГ	14х1.0	17			
5-18	Термометр ТП1	Коробка соединительная КСК-16 №4	5-18	РЗ-Ц-Х-18	3.5		КВВГ	4х1.0	4			
5-19	Термометр ТП2	То же	5-19	РЗ-Ц-Х-18	1.5		КВВГ	4х1.0	2			
5-20	Термометр ТП3	"	5-20	РЗ-Ц-Х-18	1.5		КВВГ	4х1.0	2			
5-21	Термометр ТП4	"	5-21	РЗ-Ц-Х-18	2.5		КВВГ	4х1.0	3			
5-22	Термометр ТП5	"	5-22	РЗ-Ц-Х-18	2.5		КВВГ	4х1.0	3			
5-23	Коробка соединительная КСК-16 №4	Щит управления ШЭС 9102-3313 (шкаф №3)	5-23	РЗ-Ц-Х-25	2		КВВГ	14х1.0	16			
5-24	Термометр ТП6	Коробка соединительная КСК-16 №5	5-24	РЗ-Ц-Х-18	4.5		КВВГ	4х1.0	5			
5-25	Термометр ТП7	Коробка соединительная КСК-16 №5	5-25	РЗ-Ц-Х-18	3.5		КВВГ	4х1.0	4			
5-26	Термометр ТП8	"	5-26	РЗ-Ц-Х-18	1.5		КВВГ	4х1.0	2			
5-27	Термометр ТП9	"	5-27	РЗ-Ц-Х-18	4.5		КВВГ	4х1.0	5			
5-28	Коробка соединительная КСК-16 №5	Щит управления ШЭС 9102-3313 (шкаф №3)	5-28	РЗ-Ц-Х-25	1		КВВГ	14х1.0	20			
5-29	Задвижка нагнетания ДЗН	Щит управления ШЭС 9102-3313 (шкаф №1.2)	5-29	РЗ-Ц-Х-25	2		АКВВГ	14х2.5	19			
5-30	Тиристорное возбудительное устройство	Щит управления ШЭС 9102-3313 (шкаф №1.2)	—	—	—		АКВВГ	7х2.5	50			
5-31	В/В ячейка ВМ	То же	5-31	26х1.6	2		АКВВГ	4х2.5	44			
5-32	Противопомпажный клапан ДПК	Коробка соединительная КСК-32 №6	5-32	РЗ-Ц-Х-25	1.5		АКВВГ	14х2.5	11			
5-33	Дроссельная заслонка ДДЗ	То же	5-33	РЗ-Ц-Х-25	1.5		АКВВГ	14х2.5	4			
5-34	Конечный выключатель дроссельной заслонки ВЗДЗЗ	"	5-34	РЗ-Ц-Х-25	1.5		АКВВГ	4х2.5	4			
5-35	Коробка соединительная КСК-32 №6	Щит управления ШЭС 9102-3313 (шкаф №1.2)	—	—	—		АКВВГ	19х2.5	8			

Типовой проект 904-1-55.84

Инв. № подл. | Подп. и дата | Взам. инв. №

Привязан

Инв. №

Инв. № 8689/3

56

ГИП	Леонов		25.58
Нач. отд.	Христофоров		
Гл. спец.	Левинский		
Н. конт.	Золотарева		
Рук. гр.	Седых		
Ст. инж.	Просуленко		
Ст. техн.	Шуст		

904-1-55.84 А

Компрессорная станция 6К-250АО с осушкой воздуха

Стадия	Лист	Листов
РП	55	89

Журнал кабельных проводок (продолжение)

ГИПРОСТРОЙДОРМАШ г. Ростов-на-Дону

Маркировка кабеля	Трасса: Начало	Трасса: Конец	Проходы через: трубы: Маркировка	Проходы через: трубы: усл. прох. мм	Проходы через: трубы: Длина м	Проходы через: Ящики протяжные	Кабель по проекту: Марка, напряжение	Кабель по проекту: кол., число жил и сечение	Кабель по проекту: Длина, +6% м	Кабель проложено: Марка, напряжение	Кабель проложено: кол., число жил и сечение	Кабель проложено: Длина м
5-36	Коробка соединительная КСК-32 №6	Пульт управления ШЭС 9006-0012	—	—	—		АКВВГ	7×2.5	30			
5-37	Электромагнитный вентиль УА1	Коробка соединительная КСК-32 №7	5-37	Р3-Ц-Х-18	2.5		АКВВГ	5×2.5	3			
5-38	Задвижка Дз В1	То же	5-38	40×2	7		АКВВГ	14×2.5	8			
5-39	Задвижка Дз В2	"	5-39	40×2	7		АКВВГ	14×2.5	8			
5-40	Вентиль продувки конденсата ВП1	"	5-40	26×1.6	4		АКВВГ	4×2.5	5			
5-41	Вентиль продувки конденсата ВП2	"	5-41	Р3-Ц-Х-18	2.5		АКВВГ	4×2.5	3			
5-42	Коробка соединительная КСК-32 №7	Щит управления ШЭС 9102-3313 (шкаф №1.2)	—	—	—		АКВВГ	19×2.5	11			
5-43	Регулятор п.3а-1	Щит оператора	—	—	—		КВВГЭ		44			
5-44	Регулятор п.3а-2	То же	—	—	—		КВВГЭ		44			
5-45	Электромагнитный вентиль УА 6.1	Коробка соединительная КСК-16 №8	5-45	Р3-Ц-Х-18	2		АКРВГ	4×2.5	6			
5-46	Пост управления SA6.9	То же	5-46	Р3-Ц-Х-18	1.5		АКВВГ	4×2.5	2			
5-47	Указатель уровня РДУ	"	—	—	—		АКВВГ	4×2.5	3			
5-48	Коробка соединительная КСК-16 №8	Коробка соединительная КСК-16 №9	—	—	—		АКВВГ	7×2.5	1			
5-49	Термометр п.2	То же	5-49	Р3-Ц-Х-18	1		КВВГ	4×1.0	6			
5-50	Вентиль УА2	Коробка соединительная КСК-16 №10	5-50	Р3-Ц-Х-18	2		АКВВГ	5×2.5	3			
5-51	Вентиль УА3	То же	5-51	Р3-Ц-Х-18	2		АКВВГ	5×2.5	3			
5-52	Вентиль УА4	"	5-52	Р3-Ц-Х-18	2		АКВВГ	5×2.5	3			

Маркировка кабеля	Трасса: Начало	Трасса: Конец	Проходы через: трубы: Маркировка	Проходы через: трубы: усл. прох. мм	Проходы через: трубы: Длина м	Проходы через: Ящики протяжные	Кабель по проекту: Марка, напряжение	Кабель по проекту: кол., число жил и сечение	Кабель по проекту: Длина, +6% м	Кабель проложено: Марка, напряжение	Кабель проложено: кол., число жил и сечение	Кабель проложено: Длина м
5-53	Вентиль УА5	Коробка соединительная КСК-16 №10	5-53	Р3-Ц-Х-18	2		АКВВГ	5×2.5	3			
5-54	Коробка соединительная КСК-16 №10	Коробка соединительная КСК-16 №9	—	—	—		АКВВГ	5×2.5	2			
5-55	Коробка соединительная КСК-16 №9	Щит оператора	—	—	—		АКВВГ	7×2.5	48			
5-56	То же	Щит управления ШЭС 9102-3313 (шкаф №1.2)	—	—	—		АКВВГ	7×2.5	20			
5-57	Щит управления ШЭС 8502-0012	Щит управления ШЭС 9102-3313 (шкаф №3)	—	—	—		АКВВГ	14×2.5	5			
5-58	То же	Щит управления ШЭС 9102-3313 (шкаф №1.2)	—	—	—		АКВВГ	14×2.5	7			
5-59	Пульт управления ШЭС 9006-0012	Щит управления ШЭС 9102-3313 (шкаф №3)	—	—	—		АКВВГ	5×2.5	32			
5-60	То же	Щит управления ШЭС 8801-0013	—	—	—		АКВВГЭ	10×2.5	14			
5-61	Щит управления ШЭС 9102-3313 (шкаф №1.2)	Щит управления ШЭС 8801-0013	—	—	—		АКВВГЭ	19×2.5	36			
5-62	То же	Пульт управления ШЭС 9006-0012	—	—	—		АКВВГ	37×2.5	32			

Типовой проект 904-1-55.84

Инв. № 8689/3

57

904-1-55.84 А

Компрессорная станция 6К-250АО с дежурной бригадой

Привязан

Инв.№

ГИП	Леонов			
Нач.отд.	Христенко			
Гл.спец.	Подшивалов			
Н.контр.	Христенко			
Рук.гр.	Сафин			
Ст.инж.	Полтавская			
Ст.техн.	Шмат			

Журнал кабельных проводок (продолжение)

Стадия	Лист	Листов
РП	58	89

ГИПРОСТРОЙДОРМАШ г.Ростов-на-Дону

Инв.№ подл. | Подп. и дата | Взам.инв.№

Альбом 3

Типовой проект 904-1-55.84

Маркировка кабеля	Трасса: Начало	Трасса: Конец	Проходы через: трубы: Маркировка	Проходы через: трубы: усл. прох. мм	Проходы через: трубы: Длина м	Ящики протяжные	Кабель по проекту: Марка, напряжение	Кабель по проекту: Кол., число жил и сечение	Кабель по проекту: Длина +6% м	Кабель проложено: Марка, напряжение	Кабель проложено: Кол., число жил и сечение	Кабель проложено: Длина м
	Компрессор №6											
6-1	Колодка термометров Т1-Т9	Коробка соединительная КСК-32 №1	6-1	РЗ-Ц-Х-32	1		КВВГ	27×1.0	1.5			
6-2	Термометр Т10	То же	6-2	РЗ-Ц-Х-18	2.5		КВВГ	4×1.0	3			
6-3	Термометр Т11	"	6-3	РЗ-Ц-Х-18	3.5		КВВГ	4×1.0	4			
6-4	Коробка соединительная КСК-32 №1	Щит управления ШЭС 9102-33/3 (шкаф №3)	6-4	РЗ-Ц-Х-32	1		КВВГ	27×1.0	19			
6-5	Термометр ТВ1	Коробка соединительная КСК-32 №2	—	—	—		КВВГ	4×1.0	6			
6-6	Термометр ТВ2	То же	—	—	—		КВВГ	4×1.0	6			
6-7	Термометр ТВ3	"	—	—	—		КВВГ	4×1.0	5			
6-8	Термометр ТВ4	"	—	—	—		КВВГ	4×1.0	5			
6-9	Термометр ТВ5	"	—	—	—		КВВГ	4×1.0	2			
6-10	Термометр ТВ6	"	—	—	—		КВВГ	4×1.0	8			
6-11	Коробка соединительная КСК-32 №2	Щит управления ШЭС 9102-33/3 (шкаф №3)	—	—	—		КВВГ	19×1.0	15			
6-12	Термометр ТМ1	Коробка соединительная КСК-16 №3	6-12	РЗ-Ц-Х-18	4		КВВГ	4×1.0	5			
6-13	Термометр ТМ2	То же	6-13	РЗ-Ц-Х-18	4		КВВГ	4×1.0	5			
6-14	Термометр ТМ4	"	—	—	—		КВВГ	4×1.0	1			
6-15	Термометр ТВ8	"	6-15	РЗ-Ц-Х-18	1		КВВГ	4×1.0	12			
6-16	Термометр ТВ7	"	6-16	26×1.6	5		КВВГ	4×1.0	16			
6-17	Коробка соединительная КСК-16 №3	Щит управления ШЭС 9102-33/3 (шкаф №3)	—	—	—		КВВГ	14×1.0	17			
6-18	Термометр ТП1	Коробка соединительная КСК-16 №4	6-18	РЗ-Ц-Х-18	3.5		КВВГ	4×1.0	4			
6-19	Термометр ТП2	То же	6-19	РЗ-Ц-Х-18	1.5		КВВГ	4×1.0	2			
6-20	Термометр ТП3	"	6-20	РЗ-Ц-Х-18	1.5		КВВГ	4×1.0	2			
6-21	Термометр ТП4	"	6-21	РЗ-Ц-Х-18	2.5		КВВГ	4×1.0	3			
6-22	Термометр ТП5	"	6-22	РЗ-Ц-Х-18	2.5		КВВГ	4×1.0	3			
6-23	Коробка соединительная КСК-16 №4	Щит управления ШЭС 9102-33/3 (шкаф №3)	6-23	РЗ-Ц-Х-25	2		КВВГ	14×1.0	16			
6-24	Термометр ТП6	Коробка соединительная КСК-16 №5	6-24	РЗ-Ц-Х-18	4.5		КВВГ	4×1.0	5			
6-25	Термометр ТП7	То же	6-25	РЗ-Ц-Х-18	3.5		КВВГ	4×1.0	4			
6-26	Термометр ТП8	"	6-26	РЗ-Ц-Х-18	1.5		КВВГ	4×1.0	2			
6-27	Термометр ТП9	"	6-27	РЗ-Ц-Х-18	4.5		КВВГ	4×1.0	5			
6-28	Коробка соединительная КСК-16 №5	Щит управления ШЭС 9102-33/3 (шкаф №3)	6-28	РЗ-Ц-Х-25	1		КВВГ	14×1.0	20			
6-29	Задвижка нагнетания ДЗН	Щит управления ШЭС 9102-33/3 (шкаф №1.2)	6-29	РЗ-Ц-Х-25	2		АКВВГ	14×2.5	19			

Инв. № 8689/3

58

904-1-55.84 А

Компрессорная станция 6К-250АО с осушкой воздуха

ГИП	Леонов		25.5.83
Нач.отд.	Христофоров		
Гл.спец.	Левинский		
Н.контр.	Золотарева		
Рук.гр.	Седых		
Ст.инж.	Лосупонько		
Ст.техн.	Шист		

Привязан

Инв. №

Стадия	Лист	Листов
РП	57	89

Журнал кабельных проводок (продолжение)

ГИПРОСТРОЙДОРМАШ г.Ростов-на-Дону

Взам.инв.№ | Подп. и дата | Инв. № подл.

Альбом 3

Типовой проект 904-1-55.84

Маркировка кабеля	Трасса: Начало	Трасса: Конец	Проходы через: трубы: Маркировка	Проходы через: трубы: усл. прох. мм	Проходы через: трубы: Длина м	Проходы через: Ящики протяжные	Кабель по проекту: Марка напряжение	Кабель по проекту: Кол., число жил и сечение	Кабель по проекту: Длина +6% м	Кабель проложено: Марка напряжение	Кабель проложено: Кол., число жил и сечение	Кабель проложено: Длина м
6-30	Тиристорное возбудительное устройство	Щит управления ШЭС 9102-33/3 (шкаф №1.2)	—	—	—		АКВВГ	7×2.5	44			
6-31	В/в ячейка ВМ	То же	6-31	26×16	2		АКВВГ	4×2.5	27			
6-32	Противопомпажный клапан ДПК	Коробка соединительная КСК-32 №6	6-32	РЗ-Ц-Х-25	1.5		АКВВГ	14×2.5	11			
6-33	Дроссельная заслонка ДДЗ	То же	6-33	РЗ-Ц-Х-25	1.5		АКВВГ	14×2.5	4			
6-34	Конечный выключатель дроссельной заслонки ВЗД22	"	6-34	РЗ-Ц-Х-25	1.5		АКВВГ	4×2.5	4			
6-35	Коробка соединительная КСК-32 №6	Щит управления ШЭС 9102-33/3 (шкаф №1.2)	—	—	—		АКВВГ	19×2.5	8			
6-36	То же	Пульт управления ШЭС 9006-0012	—	—	—		АКВВГ	7×2.5	23			
6-37	Электромагнитный вентиль УА1	Коробка соединительная КСК-32 №7	6-37	РЗ-Ц-Х-18	2.5		АКВВГ	5×2.5	3			
6-38	Задвижка Дз В1	То же	6-38	40×2	7		АКВВГ	14×2.5	8			
6-39	Задвижка Дз В2	"	6-39	40×2	7		АКВВГ	14×2.5	8			
6-40	Вентиль продувки конденсата ВП1	"	6-40	26×16	4		АКВВГ	4×2.5	5			
6-41	Вентиль продувки конденсата ВП2	"	6-41	РЗ-Ц-Х-18	2.5		АКВВГ	4×2.5	3			
6-42	Коробка соединительная КСК-32 №7	Щит управления ШЭС 9102-33/3 (шкаф №1.2)	—	—	—		АКВВГ	19×2.5	11			
6-43	Регулятор п.3а-1	Щит оператора	—	—	—		КВВГЭ	4×1.0	38			
6-44	Регулятор п.3а-2	То же	—	—	—		КВВГЭ	4×1.0	38			
6-45	Электромагнитный вентиль УА6.1	Коробка соединительная КСК-16 №8	6-45	РЗ-Ц-Х-18	2		АКРВГ	4×2.5	6			
6-46	Пост управления SA6.9	Коробка соединительная КСК-16 №8	6-46	РЗ-Ц-Х-18	1.5		АКВВГ	4×2.5	2			
6-47	Указатель уровня РДУ	То же	—	—	—		АКВВГ	4×2.5	3			
6-48	Коробка соединительная КСК-16 №8	Коробка соединительная КСК-16 №9	—	—	—		АКВВГ	7×2.5	1			
6-49	Термометр п.2	То же	6-49	РЗ-Ц-Х-18	1		КВВГ	4×1.0	6			
6-50	Вентиль УА2	Коробка соединительная КСК-16 №10	6-50	РЗ-Ц-Х-18	2		АКВВГ	5×2.5	3			
6-51	Вентиль УА3	То же	6-51	РЗ-Ц-Х-18	2		АКВВГ	5×2.5	3			
6-52	Вентиль УА4	"	6-52	РЗ-Ц-Х-18	2		АКВВГ	5×2.5	3			
6-53	Вентиль УА5	"	6-53	РЗ-Ц-Х-18	2		АКВВГ	5×2.5	3			
6-54	Коробка соединительная КСК-16 №10	Коробка соединительная КСК-16 №9	—	—	—		АКВВГ	5×2.5	2			
6-55	Коробка соединительная КСК-16 №9	Щит оператора	—	—	—		АКВВГ	7×2.5	42			
6-56	То же	Щит управления ШЭС 9102-33/3 (шкаф №1.2)	—	—	—		АКВВГ	7×2.5	20			

Инв. № 8689/3

59

904-1-55.84 А

Компрессорная станция 6К-250АО с осушкой воздуха

Стадия	Лист	Листов
РП	58	89

Журнал кабельных проводок (продолжение)

ГИПРОСТРОЙДОРМАШ г. Ростов-на-Дону

Привязан

Инв. №

Подп. и дата | Взам. инв. №

Инв. № подл.

Маркировка кабеля	Трасса: Начало	Трасса: Конец	Проходы через: трубы: Маркировка	Проходы через: трубы: усл. прох. мм	Проходы через: трубы: Длина м	Ящики протяжные	Кабель по проекту: Марка напряжение	Кабель по проекту: Кол., число жил и сечение	Кабель по проекту: Длина +6% м	Кабель проложено: Марка напряжение	Кабель проложено: Кол., число жил и сечение	Кабель проложено: Длины м
6-57	Щит управления ШЭС8503-0012	Щит управления ШЭС 9102-3313 (шкаф №3)	—	—	—		АКВВГ	14х2.5	5			
6-58	То же	Щит управления ШЭС 9102-3313 (шкаф №1.2)	—	—	—		АКВВГ	14х2.5	7			
6-59	Пульт управления ШЭС 9006-0012	Щит управления ШЭС 9102-3313 (шкаф №3)	—	—	—		АКВВГ	5х2.5	26			
6-60	То же	Щит управления ШЭС 8801-0013	—	—	—		АКВВГ	10х2.5	13			
6-61	Щит управления ШЭС 9102-3313 (шкаф №1.2)	Щит управления ШЭС 8801-0013	—	—	—		АКВВГ	19х2.5	30			
6-62	То же	Пульт управления ШЭС 9006-0012	—	—	—		АКВВГ	37х2.5	26			
	Общестанционные проводки											
63	Датчик температуры ДТ1	Коробка соединительная КСК-16 №11	—	—	—		АКВВГ	4х2.5	66			
64	Датчик температуры ДТ2	То же	64	26х1.6	2		АКВВГ	4х2.5	20			
65	Вентиль УА7	"	65	26х1.6	2		АКВВГ	4х2.5	32			
66	Коробка соединительная КСК-16 №11	Щит управления ШЭС 9103-8313	—	—	—		АКВВГ	7х2.5	15			
67	Вентиль УА8	Коробка соединительная КСК-16 №12	67	26х1.6	5		АКВВГ	4х2.5	6			
68	Датчик температуры ДТ3	То же	68	26х1.6	3		АКВВГ	4х2.5	57			
69	Датчик температуры ДТ4	"	69	Рз-Ц-Х-18	1.5		АКВВГ	4х2.5	2			
70	Коробка соединительная КСК-16 №12	Щит управления ШЭС 9103-8313	70	26х1.6	1		АКВВГ	7х2.5	23			
71	Прибор ПДД2	Коробка соединительная КСК-16 №13	71	Рз-Ц-Х-18	1		КВВГ	5х1.0	2			
72	Прибор ПДД3	То же	72	Рз-Ц-Х-18	1		КВВГ	5х1.0	2			
73	Прибор ДМО	"	73	Рз-Ц-Х-18	1		КВВГ	5х1.0	2			
74	Коробка соединительная КСК-16 №13	Щит управления ШЭС 8801-0013	—	—	—		КВВГ	14х1.0	80			
75	Электромагнитный вентиль УА6.7	Коробка соединительная КСК-16 №14	75	Рз-Ц-Х-18	2.5		АКВВГ	4х2.5	3			
76	Пост управления ПМУ7	То же	76	Рз-Ц-Х-18	1		АКВВГ	4х2.5	1.5			
77	Электромагнитный вентиль УА6.8	"	77	Рз-Ц-Х-18	2.5		АКВВГ	4х2.5	3			
78	Пост управления ПМУ8	"	78	Рз-Ц-Х-18	1		АКВВГ	4х2.5	1.5			
79	Коробка соединительная КСК-16 №14	Щит оператора	—	—	—		АКВВГ	7х2.5	75			
80	Звуковая сигнализация НА	КРУ ячейка 5	80	26х1.6	2		АКВВГ	4х2.5	25			
81	Термометр п.4	Коробка соединительная КСК-8 №15	81	Рз-Ц-Х-18	1		КВВГ	4х1.0	1.5			
82	Коробка соединительная КСК-8 №15	Щит оператора	—	—	—		АКВВГ	4х2.5	83			
83	Щит управления ШЭС 8801-0013	Щит управления ШЭС 9103-8313	—	—	—		АКВВГ	5х2.5	6			
84	Щит оператора	Станция пожарной сигнализации объекта										

Инв. №8689/3

60

Типовой проект 904-1-55.84

Инв. № подл. | Подп. и дата | Взам. инв. №

Привязан

Инв. №

ГИП	Леонов		25.5.84
Нач. отд.	Христофоров		
Гл. спец.	Левинский		
Н. контр.	Золотарева		
Рук. гр.	Седых		
Ст. инж.	Посупонька		
Ст. техн.	Шуст		

904-1-55.84 А

Компрессорная станция 6К-250 АО с осушкой воздуха

Стадия	Лист	Листов
РП	59	89

Журнал кабельных проводок (продолжение)

ГИПРОСТРОЙДОРМАШ г. Ростов-на-Дону

Маркировка кабеля	Трасса: Начало	Трасса: Конец	Проходы через: трубы: Маркировка	Проходы через: трубы: усл. прох. мм	Проходы через: трубы: Длина м	Проходы через: ящики протяжные	Кабель по проекту: Марка напряжение	Кабель по проекту: Кол., число жил и сечение	Кабель по проекту: Длина +6% м	Кабель проложено: Марка напряжение	Кабель проложено: Кол., число жил и сечение	Кабель проложено: Длина м
В5	Щит оператора	Щит управления ШЭС 9103-8313	—	—	—		АКВВГ	4х2.5	5			
В6	То же	То же	—	—	—		АКВВГ	4х2.5	5			
	Вентсистема В2											
В1	Щит оператора	Магнитный пускатель КМ15	—	—	—		АКВВГ	4х2.5	5			
В2	Кнопочный пост SB15.2	Коробка соединительная КСК-8	В2	Р3-4-Х-18	1,5		АКВВГ	4х2.5	2			
В3	Кнопочный пост SB15.1	То же	В3	26х1,6	4		АКВВГ	4х2.5	5			
В4	Коробка соединительная КСК-8	Щит оператора	—	—	—		АКВВГ	7х2.5	12			

Маркировка кабеля	Трасса: Начало	Трасса: Конец	Проходы через: трубы: Маркировка	Проходы через: трубы: усл. прох. мм	Проходы через: трубы: Длина м	Проходы через: ящики протяжные	Кабель по проекту: Марка напряжения	Кабель по проекту: Кол., число жил и сечение	Кабель по проекту: Длина +6% м	Кабель проложено: Марка напряжения	Кабель проложено: Кол., число жил и сечение	Кабель проложено: Длина м

Альбом 3

Типовой проект 904-1-55.84

Инв. № подл. | Подп. и дата | Взам. инв. №

Инв. № 8689/3

			904-1-55.84	А
			Компрессорная станция 6К-250/40 с осушкой воздуха	
ГИП	Леонов	25.5.85	Стадия: Р	Лист: 60	Листов: 89
Нач.отд.	Христофоров			
Гл.спец.	Левинский			
Н.контр.	Золотарева			
Рук.гр.	Седых			
Ст.инж.	Посуловская			
Привязан			Журнал кабельных проводок (продолжение)	ГИПРОСТРОЙДОРМАШ г. Ростов-на-Дону

Альбом 3

Типовой проект 904-1-55.84

Маркировка кабеля	Трасса: Начало	Трасса: Конец	Проходы через: трубы: Маркировка	Проходы через: трубы: усл. прох. мм	Проходы через: трубы: Длина м	Ящики протяжные	Кабель по проекту: Марка напряжение	Кабель по проекту: Кол., число жил и сечение	Кабель по проекту: Длина +6% м	Кабель проложено: Марка напряжение	Кабель проложено: Кол., число жил и сечение	Кабель проложено: Длина м
	Установка	осушки №1										
Х1-1	Шкаф регулирования	Коробка соединительная КСК-8 №16	Х1-1	26×1,6	3		АКВВГ	7×2,5	76			
Х1-2	Шкаф управления ШУ	Штепсельный разъем					поставляется комплектно					
Х1-3	Коробка соединительная КСК-8 №15	То же					поставляется комплектно					
Х1-4	Вентиль СВ2	Коробка соединительная КСК-8 №15					поставляется комплектно					
Х1-5	Вентиль СВ1	Шкаф управления ШУ					поставляется комплектно					
Х1-6	Реле давления ДРД2	То же					поставляется комплектно					
Х1-7	Реле давления ДРД1	Штепсельный разъем					поставляется комплектно					
Х1-8	Реле контроля смазки РКС	То же					поставляется комплектно					
Х1-9	Термометр п.5	Щит оператора	—	—	—		АКВВГ	5×2,5	66			
Х1-10	Термометр ТС	Шкаф регулирования	Х1-10	26×1,6	5		КВВГ	5×1,0	78			
Х1-11	Шкаф регулирования	Шкаф управления ШУ	Х1-11	26×1,6	2		АКВВГ	19×2,5	76			
Х1-12	Щит оператора	Шкаф регулирования					АКВВГ	4×2,5	16			
	Установка	осушки №2										
Х2-1	Шкаф регулирования	Коробка соединительная КСК-8 №16	Х2-1	26×1,6	3		АКВВГ	7×2,5	69			
Х2-2	Шкаф управления ШУ	Штепсельный разъем					поставляется комплектно					
Х2-3	Коробка соединительная КСК-8 №15	То же					поставляется комплектно					
Х2-4	Вентиль СВ2	Коробка соединительная КСК-8 №15					поставляется комплектно					
Х2-5	Вентиль СВ1	Шкаф управления ШУ					поставляется комплектно					
Х2-6	Реле давления ДРД2	То же					поставляется комплектно					
Х2-7	Реле давления ДРД1	Штепсельный разъем					поставляется комплектно					
Х2-8	Реле контроля смазки РКС	То же					поставляется комплектно					
Х2-9	Термометр п.5	Щит оператора	—	—	—		АКВВГ	5×2,5	60			
Х2-10	Термометр ТС	Шкаф регулирования	Х2-10	26×1,6	5		КВВГ	5×1,0	71			
Х2-11	Шкаф регулирования	Шкаф управления ШУ	Х2-11	26×1,6	2		АКВВГ	19×2,5	69			
Х2-12	Щит оператора	Шкаф регулирования	—	—	—		АКВВГ	4×2,5	15			
	Установка	осушки №3										
Х3-1	Шкаф регулирования	Коробка соединительная КСК-8 №16	Х3-1	26×1,6	3		АКВВГ	7×2,5	62			
Х3-2	Шкаф управления ШУ	Штепсельный разъем					поставляется комплектно					

Инв. № 8689/3 62

904-1-55.84 А

Компрессорная станция 6К-250А0 с осушкой воздуха

ГИП	Леонов		25.5.83
Нач. отд.	Христофоров		
Гл. спец.	Левинская		
Н. контр.	Золотарева		
Рук. гр.	Седых		
Ст. инж.	Посуленко		

Привязан

Стадия	Лист	Листов
РП	61	89

Журнал кабельных проводок (продолжение)

ГИПРОСТРОЙДОРМАШ г. Ростов-на-Дону

Инв. № подл. | Подп. и дата | Взам. инв. №

Маркировка кабеля	Трасса: Начало	Трасса: Конец	Проходы через: трубы: Маркировка	Проходы через: трубы: усл. прох. мм	Проходы через: трубы: Длина м	Ящики протяжные	Кабель по проекту: Марка напряжения	Кабель по проекту: кол., число жил и сечение	Кабель по проекту: Длина +6% м	Кабель проложено: Марка напряжение	Кабель проложено: кол., число жил и сечение	Кабель проложено: Длина м
Х3-3	Коробка соединительная КСК-8 №15	Штепсельный разъем					поставляется комплектно					
Х3-4	Вентиль СВ2	Коробка соединительная КСК-8 №15					поставляется комплектно					
Х3-5	Вентиль СВ1	Шкаф управления ШУ					поставляется комплектно					
Х3-6	Реле давления ДРД2	То же					поставляется комплектно					
Х3-7	Реле давления ДРД1	Штепсельный разъем					поставляется комплектно					
Х3-8	Реле контроля смазки РКС	То же					поставляется комплектно					
Х3-9	Термометр п.5	Щит оператора	—	—	—		АКВВГ	5х2.5	53			
Х3-10	Термометр ТС	Шкаф регулирования	Х3-10	26х1,6	5		КВВГ	5х1.0	64			
Х3-11	Шкаф регулирования	Шкаф управления ШУ	Х3-11	26х1,6	2		АКВВГ	19х2.5	62			
Х3-12	Щит оператора	Шкаф регулирования	—	—	—		АКВВГ	4х2.5	14			
	Установка	осушки №4										
Х4-1	Шкаф регулирования	Коробка соединительная КСК-8 №16	Х4-1	26х1,6	3		АКВВГ	7х2.5	55			
Х4-2	Шкаф управления ШУ	Штепсельный разъем					поставляется комплектно					
Х4-3	Коробка соединительная КСК-8 №15	То же					поставляется комплектно					
Х4-4	Вентиль СВ2	Коробка соединительная КСК-8 №15					поставляется комплектно					
Х4-5	Вентиль СВ1	Шкаф управления ШУ					поставляется комплектно					
Х4-6	Реле давления ДРД2	То же					поставляется комплектно					
Х4-7	Реле давления ДРД1	Штепсельный разъем					поставляется комплектно					
Х4-8	Реле контроля смазки РКС	Штепсельный разъем					поставляется комплектно					
Х4-9	Термометр п.5	Щит оператора	—	—	—		АКВВГ	5х2.5	47			
Х4-10	Термометр ТС	Шкаф регулирования	Х4-10	26х1,6	5		КВВГ	5х1.0	57			
Х4-11	Шкаф регулирования	Шкаф управления ШУ	Х4-11	26х1,6	2		АКВВГ	19х2.5	55			
Х4-12	Щит оператора	Шкаф регулирования	—	—	—		АКВВГ	4х2.5	13			
	Установка	осушки №5										
Х5-1	Шкаф регулирования	Коробка соединительная КСК-8 №16	Х5-1	26х1,6	3		АКВВГ	7х2.5	48			
Х5-2	Шкаф управления ШУ	Штепсельный разъем					поставляется комплектно					
Х5-3	Коробка соединительная КСК-8 №15	То же					поставляется комплектно					
Х5-4	Вентиль СВ2	Коробка соединительная КСК-8 №15					поставляется комплектно					
Х5-5	Вентиль СВ1	Шкаф управления ШУ					поставляется комплектно					
Х5-6	Реле давления ДРД2	То же					поставляется комплектно					
Х5-7	Реле давления ДРД1	Штепсельный разъем					поставляется комплектно					

Альбом 3

Типовой проект 904-1-55.84

Инв. № подл. | Подп. и дата | Взам. инв. №

Инв. № 8689/3

03

			904-1-55.84 А	
Привязан			Компрессорная станция 6К-250-40 с осушкой воздуха	
	ГИП	Леонов		Стадия: РП; Лист: 62; Листов: 89
	Нач.отд.	Христофоров		
	Гл.спец.	Левинский		
	Н.контр.	Золотарева		
	Рук.гр.	Седых	Журнал кабельных проводок (продолжение)	ГИПРОСТРОЙДОРМАШ г.Ростов-на-Дону
Инв.№	Ст.инж.	Пасупенков		
	Ст.техн.	Шист		

Альбом 3

Типовой проект 904-1-55.84

Маркировка кабеля	Трасса: Начало	Трасса: Конец	Проходы через трубы: Маркировка	Проходы через трубы: усл. прох. мм	Проходы через трубы: Длина м	Ящики протяжные	Кабель по проекту: Марка напряжение	Кабель по проекту: Кол. число жил и сечение	Кабель по проекту: Длина +5% м	Кабель проложено: Марка напряжение	Кабель проложено: Кол. число жил и сечение	Кабель проложено: Длина м
Х5-8	Реле контроля смазки РКС	Штепсельный разъем					поставляется комплектно					
Х5-9	Термометр п.5	Щит оператора	—	—	—		АКВВГ	5×2.5	44			
Х5-10	Термометр ТС	Шкаф регулирования	Х5-10	26×1.6	5		КВВГ	5×1.0	50			
Х5-11	Шкаф регулирования	Шкаф управления ШУ	Х5-11	26×1.6	2		АКВВГ	19×2.5	48			
Х5-12	Щит оператора	Шкаф регулирования	—	—	—		АКВВГ	4×2.5	12			
	Установка	осушки №6										
Х6-1	Шкаф регулирования	Коробка соединительная КСК-8 №16	Х6-1	26×1.6	3		АКВВГ	7×2.5	41			
Х6-2	Шкаф управления ШУ	Штепсельный разъем					поставляется комплектно					
Х6-3	Коробка соединительная КСК-8 №15	То же					поставляется комплектно					
Х6-4	Вентиль СВ2	Коробка соединительная КСК-8 №15					поставляется комплектно					
Х6-5	Вентиль СВ1	Шкаф управления ШУ					поставляется комплектно					
Х6-6	Реле давления ДРД2	То же					поставляется комплектно					
Х6-7	Реле давления ДРД1	Штепсельный разъем					поставляется комплектно					
Х6-8	Реле контроля смазки РКС	То же					поставляется комплектно					
Х6-9	Термометр п.5	Щит оператора	—	—	—		АКВВГ	5×2.5	34			
Х6-10	Термометр ТС	Шкаф регулирования	Х6-10	26×1.6	5		КВВГ	5×1.0	43			
Х6-11	Шкаф регулирования	Шкаф управления ШУ	Х6-11	26×1.6	2		АКВВГ	19×2.5	41			
Х6-12	Щит оператора	Шкаф регулирования					АКВВГ	4×2.5	11			

Маркировка кабеля	Трасса: Начало	Трасса: Конец	Проходы через трубы: Маркировка	Проходы через трубы: усл. прох. мм	Проходы через трубы: Длина м	Ящики протяжные	Кабель по проекту: Марка напряжение	Кабель по проекту: Кол. число жил и сечение	Кабель по проекту: Длина +5% м	Кабель проложено: Марка напряжение	Кабель проложено: Кол. число жил и сечение	Кабель проложено: Длина м

Инв. № 8689/3

64

904-1-55.84 А

Компрессорная станция БК-250АО с осушкой воздуха

ГИП	Леонов		25.5.83
Нач.отд.	Христофоров		
Гл.спец.	Левинский		
Н.контр.	Золотарева		
Рук.гр.	Седых		
Ст.инж.	Посупонько		
Ст.техн.	Шуст		

Привязан

Инв. №

Стадия	Лист	Листов
РП	63	89

Журнал кабельных проводок (окончание)

ГИПРОСТРОЙДОРМАШ г. Ростов-на-Дону

Инв. № подл. | Подп. и дата | Взам. инв. №

Типовой проект 904-1-55.84 Альбом

Маркировка кабеля	Трасса: Начало	Трасса: Конец	Проходы через трубы: Маркировка	Проходы через трубы: усл. прох. мм	Проходы через трубы: Длина м	Ящики протяжные	Кабель по проекту: Марка, напряжение	Кабель по проекту: Кол., число жил и сечение	Кабель по проекту: Длина, +6% м	Кабель проложено: Марка, напряжение	Кабель проложено: Кол., число жил и сечение	Кабель проложено: Длина м
	Компрессор	№1										
1-1	Колодка термометров Т1-Т9	Коробка соединительная КСК-32№1	1-1	РЗ-Ц-Х-32	1		КВВГ	27×1.0	1.5			
1-2	Термометр Т10	То же	1-2	РЗ-Ц-Х-18	2.5		КВВГ	4×1.0	3			
1-3	Термометр Т11	"	1-3	РЗ-Ц-Х-18	3.5		КВВГ	4×1.0	4			
1-4	Коробка соединительная КСК-32№1	Щит управления ШЭС 9102-33/3 (шкаф №3)	1-4	РЗ-Ц-Х-32	1		КВВГ	27×1.0	19			
1-5	Термометр ТВ1	Коробка соединительная КСК-32№2	—	—	—		КВВГ	4×1.0	6			
1-6	Термометр ТВ2	То же	—	—	—		КВВГ	4×1.0	6			
1-7	Термометр ТВ3	"	—	—	—		КВВГ	4×1.0	5			
1-8	Термометр ТВ4	"	—	—	—		КВВГ	4×1.0	5			
1-9	Термометр ТВ5	"	—	—	—		КВВГ	4×1.0	2			
1-10	Термометр ТВ6	"	—	—	—		КВВГ	4×1.0	8			
1-11	Коробка соединительная КСК-32№2	Щит управления ШЭС 9102-33/3 (шкаф №3)	—	—	—		КВВГ	19×1.0	15			
1-12	Термометр ТМ1	Коробка соединительная КСК-16№3	1-12	РЗ-Ц-Х-18	4		КВВГ	4×1.0	5			
1-13	Термометр ТМ2	То же	1-13	РЗ-Ц-Х-18	4		КВВГ	4×1.0	5			
1-14	Термометр ТМ4	"	—	—	—		КВВГ	4×1.0	1			
1-15	Термометр ТВ8	"	1-15	РЗ-Ц-Х-18	1		КВВГ	4×1.0	12			
1-16	Термометр ТВ7	"	1-16	26×1.6	5		КВВГ	4×1.0	16			
1-17	Коробка соединительная КСК-16№3	Щит управления ШЭС 9102-33/3 (шкаф №3)	—	—	—		КВВГ	14×1.0	17			
1-18	Термометр ТП1	Коробка соединительная КСК-16№4	1-18	РЗ-Ц-Х-18	3.5		КВВГ	4×1.0	4			
1-19	Термометр ТП2	То же	1-19	РЗ-Ц-Х-18	1.5		КВВГ	4×1.0	2			
1-20	Термометр ТП3	"	1-20	РЗ-Ц-Х-18	1.5		КВВГ	4×1.0	2			
1-21	Термометр ТП4	"	1-21	РЗ-Ц-Х-18	2.5		КВВГ	4×1.0	3			
1-22	Термометр ТП5	"	1-22	РЗ-Ц-Х-18	2.5		КВВГ	4×1.0	3			
1-23	Коробка соединительная КСК-16№4	Щит управления ШЭС 9102-33/3 (шкаф №3)	1-23	РЗ-Ц-Х-25	2		КВВГ	14×1.0	16			
1-24	Термометр ТП6	Коробка соединительная КСК-16№5	1-24	РЗ-Ц-Х-18	4.5		КВВГ	4×1.0	5			
1-25	Термометр ТП7	То же	1-25	РЗ-Ц-Х-18	3.5		КВВГ	4×1.0	4			
1-26	Термометр ТП8	"	1-26	РЗ-Ц-Х-18	1.5		КВВГ	4×1.0	2			
1-27	Термометр ТП9	"	1-27	РЗ-Ц-Х-18	4.5		КВВГ	4×1.0	5			
1-28	Коробка соединительная КСК-16№5	Щит управления ШЭС 9102-33/3 (шкаф №3)	1-28	РЗ-Ц-Х-25	1		КВВГ	14×1.0	20			

Инв. № 8689/3

65

904-1-55.84

Компрессорная станция 4К-250 АО с осушкой воздуха.

ГИП	Леонов		25.5.85
Нач. отд.	Христофоров		
Гл. спец.	Левинский		
Н. контр.	Золотарева		
Рук. гр.	Седых		
Ст. инж.	Песчаненко		
Ст. техн.	Шмит		

Привязан

Инв. №

Стадия	Лист	Листов
РП	64	89

Журнал кабельных проводок (начало)

ГИПРОСТРОЙДОРМАШ г. Ростов-на-Дону

Маркировка кабеля	Трасса: Начало	Трасса: Конец	Проходы через: трубы: Маркировка	Проходы через: трубы: усл. прох. мм	Проходы через: трубы: Длина м	Ящики протяжение	Кабель по проекту: Марка, напряжение	Кабель по проекту: Кол., число жил и сечение	Кабель по проекту: Длина +6% м	Кабель проложено: Марка напряжение	Кабель проложено: Кол., число жил и сечение	Кабель проложено: Длина м
1-29	Задвижка нагнетания ДЗН	Щит управления ШЭС 9102-3313 (шкаф №1.2)	1-29	Рз-Ц-Х-25	2		АКВВГ	14х2,5	19			
1-30	Тиристорное возбудительное устройство	То же	—	—	—		АКВВГ	7х2,5	60			
1-31	В/в ячейка ВМ	"	1-31	26х1,6	2		АКВВГ	4х2,5	56			
1-32	Противопомпажный клапан ДПК	Коробка соединительная КСК-32 №6	1-32	Рз-Ц-Х-25	1,5		АКВВГ	14х2,5	11			
1-33	Дроссельная заслонка ДДЗ	То же	1-33	Рз-Ц-Х-25	1,5		АКВВГ	14х2,5	4			
1-34	Конечный выключатель дроссельной заслонки ВЗД22	"	1-34	Рз-Ц-Х-25	1,5		АКВВГ	4х2,5	4			
1-35	Коробка соединительная КСК-32	Щит управления ШЭС 9102-3313 (шкаф №1.2)	—	—	—		АКВВГ	19х2,5	8			
1-36	То же	Пульт управления ШЭС 9006-0012	—	—	—		АКВВГ	7х2,5	44			
1-37	Электромагнитный вентиль УА1	Коробка соединительная КСК-32 №7	1-37	Рз-Ц-Х-18	2,5		АКВВГ	5х2,5	3			
1-38	Задвижка Дз61	То же	1-38	40х2	7		АКВВГ	14х2,5	8			
1-39	Задвижка Дз В2	"	1-39	40х2	7		АКВВГ	14х2,5	8			
1-40	Вентиль продувки конденсата ВП1	"	1-40	26х1,6	4		АКВВГ	4х2,5	5			
1-41	Вентиль продувки конденсата ВП2	"	1-41	Рз-Ц-Х-18	2,5		АКВВГ	4х2,5	3			
1-42	Коробка соединительная КСК-32 №7	Щит управления ШЭС 9102-3313 (шкаф №1.2)	—	—	—		АКВВГ	19х2,5	11			
1-43	Регулятор п.За-1	Щит оператора	—	—	—		КВВГЭ	4х1,0	57			
1-44	Регулятор п.За-2	То же	—	—	—		КВВГЭ	4х1,0	57			

Маркировка кабеля	Трасса: Начало	Трасса: Конец	Проходы через: трубы: Маркировка	Проходы через: трубы: усл. прох. мм	Проходы через: трубы: Длина м	Ящики протяжные	Кабель по проекту: Марка, напряжение	Кабель по проекту: Кол., число жил и сечение	Кабель по проекту: Длина +6% м	Кабель проложено: Марка, напряжение	Кабель проложено: Кол., число жил и сечение	Кабель проложено: Длина м
1-45	Электромагнитный вентиль УА6.1	Коробка соединительная КСК-16 №8	1-45	Рз-Ц-Х-18	2		АКРВГ	4х2,5	6			
1-46	Пост управления ЗА6.9	То же	1-46	Рз-Ц-Х-18	1,5		АКВВГ	4х2,5	2			
1-47	Указатель уровня РДУ	"	—	—	—		АКВВГ	4х2,5	3			
1-48	Коробка соединительная КСК-16 №8	Коробка соединительная КСК-16 №9	—	—	—		АКВВГ	7х2,5	1			
1-49	Термометр П2	То же	1-49	Рз-Ц-Х-18	1		КВВГ	4х1,0	6			
1-50	Вентиль УА2	Коробка соединительная КСК-16 №10	1-50	Рз-Ц-Х-18	2		АКВВГ	5х2,5	3			
1-51	Вентиль УА3	То же	1-51	Рз-Ц-Х-18	2		АКВВГ	5х2,5	3			
1-52	Вентиль УА4	"	1-52	Рз-Ц-Х-18	2		АКВВГ	5х2,5	3			
1-53	Вентиль УА5	"	1-53	Рз-Ц-Х-18	2		АКВВГ	5х2,5	3			
1-54	Коробка соединительная КСК-16 №10	Коробка соединительная КСК-16 №9	—	—	—		АКВВГ	5х2,5	2			
1-55	Коробка соединительная КСК-16 №9	Щит оператора	—	—	—		АКВВГ	7х2,5	61			

Альбом 3

Типовой проект 904-1-55.84

Инв. № подл. | Подп. и дата | Взам. инв. №

Привязан

Инв. №

Инв. № 8689/3

66

ГИП	Леонов		25.5.84
Нач. отд.	Христофоров		
Гл. спец.	Лебинский		
Инженер	Балтырева		
Рук. гр.	Сабыч		
Ст. инж.	Пасумина		
Ст. техн.	Шисс		

904-1-55.84

Компрессорная станция 4К-250 А0 с осушкой воздуха

Стадия	Лист	Листов
РП	65	89

Журнал кабельных проводок (продолжение)

ГИПРОСТРОЙДОРМАШ г. Ростов-на-Дону

Маркировка кабеля	Трасса: Начало	Трасса: Конец	Проходы через трубы: Маркировка	Проходы через трубы: усл. прох. мм	Проходы через трубы: Длина м	Ящики протяжные	Кабель по проекту: Марка, напряжение	Кабель по проекту: Кол., число жил и сечение	Кабель по проекту: Длина +6% м	Кабель проложено: Марка, напряжение	Кабель проложено: Кол., число жил и сечение	Кабель проложено: Длина м
1-56	Коробка соединительная КСК-16 №9	Щит управления ШЭС 9102-33 I 3 (шкаф №1.2)	—	—	—		АКВВГ	7×2.5	20			
1-57	Щит управления ШЭС 8503-00 I 2	Щит управления ШЭС 9102-33 I 3 (шкаф №3)	—	—	—		АКВВГ	14×2.5	5			
1-58	То же	Щит управления ШЭС 9102-33 I 3 (шкаф №1.2)	—	—	—		АКВВГ	14×2.5	7			
1-59	Пульт управления ШЭС 9006-00 I 2	Щит управления ШЭС 9102-33 I 3 (шкаф №3)	—	—	—		АКВВГ	5×2.5	46			
1-60	То же	Щит управления ШЭС 8801-00 I 3	—	—	—		АКВВГЭ	10×2.5	16			
1-61	Щит управления ШЭС 9102-33 I 3 (шкаф №1.2)	То же	—	—	—		АКВВГЭ	19×2.5	48			
1-62	То же	Пульт управления ШЭС 9006-00 I 2	—	—	—		АКВВГ	37×2.5	46			
	Компрессор	№2										
2-1	Колодка термометров Т1-Т9	Коробка соединительная КСК-32 №1	2-1	РЗ-Ц-Х-32	1		КВВГ	27×1.0	1.5			
2-2	Термометр Т10	То же	2-2	РЗ-Ц-Х-18	2.5		КВВГ	4×1.0	3			
2-3	Термометр Т11	"	2-3	РЗ-Ц-Х-18	3.5		КВВГ	4×1.0	4			
2-4	Коробка соединительная КСК-32 №1	Щит управления ШЭС 9102-33 I 3 (шкаф №3)	2-4	РЗ-Ц-Х-32	1		КВВГ	27×1.0	19			
2-5	Термометр ТВ1	Коробка соединительная КСК-32 №2	—	—	—		КВВГ	4×1.0	6			
2-6	Термометр ТВ2	То же	—	—	—		КВВГ	4×1.0	6			
2-7	Термометр ТВ3	"	—	—	—		КВВГ	4×1.0	5			
2-8	Термометр ТВ4	"	—	—	—		КВВГ	4×1.0	5			
2-9	Термометр ТВ5	"	—	—	—		КВВГ	4×1.0	2			
2-10	Термометр ТВ6	"	—	—	—		КВВГ	4×1.0	8			
2-11	Коробка соединительная КСК-32 №2	Щит управления ШЭС 9102-33 I 3 (шкаф №3)	—	—	—		КВВГ	19×1.0	15			
2-12	Термометр ТМ1	Коробка соединительная КСК-16 №3	2-12	РЗ-Ц-Х-18	4		КВВГ	4×1.0	5			
2-13	Термометр ТМ2	То же	2-13	РЗ-Ц-Х-18	4		КВВГ	4×1.0	5			
2-14	Термометр ТМ4	"	—	—	—		КВВГ	4×1.0	1			
2-15	Термометр ТВ8	"	2-15	РЗ-Ц-Х-18	1		КВВГ	4×1.0	12			
2-16	Термометр ТВ7	"	2-16	26×16	5		КВВГ	4×1.0	16			
2-17	Коробка соединительная КСК-16 №3	Щит управления ШЭС 9103-33 I 3 (шкаф №3)	—	—	—		КВВГ	14×1.0	17			
2-18	Термометр ТП1	Коробка соединительная КСК-16 №4	2-18	РЗ-Ц-Х-18	3.5		КВВГ	4×1.0	4			
2-19	Термометр ТП2	То же	2-19	РЗ-Ц-Х-18	1.5		КВВГ	4×1.0	2			
2-20	Термометр ТП3	"	2-20	РЗ-Ц-Х-18	1.5		КВВГ	4×1.0	2			
2-21	Термометр ТП4	"	2-21	РЗ-Ц-Х-18	2.5		КВВГ	4×1.0	3			
2-22	Термометр ТП5	"	2-22	РЗ-Ц-Х-18	2.5		КВВГ	4×1.0	3			

Инв. № 8689/3

67

			904-1-55.84	
			Компрессорная станция УК-250 АО с двушкой воздуха	
				Стадия: РП; Лист: 66; Листов: 89
Привязан	ГИП	Леонов	Журнал кабельных проводок (продолжение)	ГИПРОСТРОЙДОРМАШ г. Ростов-на-Дону
	Начотд	Христофоров		
	Гл.спец.	Левинский		
	Н.контр.	Золотарева		
	Рук.гр.	Седых		
Инв.№	Ст.инж.	Посупонько		
	Ст.техн.	Шиет		

Альбом 3

Типовой проект 904-1-55.84

Маркировка кабеля	Трасса: Начало	Трасса: Конец	Проходы через: трубы: Маркировка	Проходы через: трубы: усл. прох. мм	Проходы через: трубы: Длина м	Ящики протяжные	Кабель по проекту: Марка, напряжение	Кабель по проекту: Кол., число жил и сечение	Кабель по проекту: Длина +6% м	Кабель проложено: Марка, напряжение	Кабель проложено: Кол., число жил и сечение	Кабель проложено: Длина м
2-23	Коробка соединительная КСК-16 №4	Щит управления ШЭС 9102-33/3 (шкаф №3)	2-23	РЗ-Ц-Х-25	2		КВВГ	14×1.0	16			
2-24	Термометр ТП6	Коробка соединительная КСК-16 №5	2-24	РЗ-Ц-Х-18	4.5		КВВГ	4×1.0	5			
2-25	Термометр ТП7	То же	2-25	РЗ-Ц-Х-18	3.5		КВВГ	4×1.0	4			
2-26	Термометр ТП8	"	2-26	РЗ-Ц-Х-18	1.5		КВВГ	4×1.0	2			
2-27	Термометр ТП9	"	2-27	РЗ-Ц-Х-18	4.5		КВВГ	4×1.0	5			
2-28	Коробка соединительная КСК-16 №5	Щит управления ШЭС 9102-33/3 (шкаф №3)	2-28	РЗ-Ц-Х-25	1		КВВГ	14×1.0	20			
2-29	Задвижка нагнетания ДЗН	Щит управления ШЭС 9102-33/3 (шкаф №1.2)	2-29	РЗ-Ц-Х-25	2		АКВВГ	14×2.5	19			
2-30	Тиристорное возбудительное устройство	Щит управления ШЭС 9102-33/3 (шкаф №1.2)	—	—	—		АКВВГ	7×2.5	5.5			
2-31	В/в ячейка ВМ	То же	2-31	26×1.6	2		АКВВГ	4×2.5	40			
2-32	Противопомпажный клапан ДПК	Коробка соединительная КСК-32 №6	2-32	РЗ-Ц-Х-25	1.5		АКВВГ	14×2.5	11			
2-39	Дроссельная заслонка ДД3	То же	2-33	РЗ-Ц-Х-25	1.5		АКВВГ	14×2.5	4			
2-34	Конечный выключатель дроссельной заслонки ВЗД22	"	2-34	РЗ-Ц-Х-25	1.5		АКВВГ	4×2.5	4			
2-35	Коробка соединительная КСК-32 №6	Щит управления ШЭС 9102-33/3 (шкаф №1.2)	—	—	—		АКВВГ	19×2.5	8			
2-36	То же	Пульт управления ШЭС 9006-00/2	—	—	—		АКВВГ	7×2.5	37			
2-37	Электромагнитный вентиль УА1	Коробка соединительная КСК-32 N	2-37	РЗ-Ц-Х-18	2.5		АКВВГ	5×2.5	3			
2-38	Задвижка Дзв1	То же	2-38	40×2	7		АКВВГ	14×2.5	8			
2-39	Задвижка Дзв2	"	2-39	40×2	7		АКВВГ	14×2.5	8			
2-40	Вентиль продувки конденсата ВП1	"	2-40	26×1.6	4		АКВВГ	4×2.5	5			
2-41	Вентиль продувки конденсата ВП2	Коробка соединительная КСК-32 №7	2-41	РЗ-Ц-Х-18	2.5		АКВВГ	4×2.5	3			
2-42	Коробка соединительная КСК-32 №7	Щит управления ШЭС 9102-33/3 (шкаф №1.2)	—	—	—		АКВВГ	19×2.5	11			
2-43	Регулятор п.3а-1	Щит оператора	—	—	—		КВВГЭ	4×1.0	51			
2-44	Регулятор п.3а-2	То же	—	—	—		КВВГЭ	4×1.0	51			
2-45	Электромагнитный вентиль УА6.1	Коробка соединительная КСК-16 №8	2-45	РЗ-Ц-Х-18	2		АКВВГ	4×2.5	6			
2-46	Пост управления SA6.9	То же	2-46	РЗ-Ц-Х-18	1.5		АКВВГ	4×2.5	2			
2-47	Указатель уровня РДУ	"	—	—	—		АКВВГ	4×2.5	3			
2-48	Коробка соединительная КСК-16 №8	Коробка соединительная КСК-16 №9	—	—	—		АКВВГ	7×2.5	1			
2-49	Термометр п.2	То же	2-49	РЗ-Ц-Х-18	1		КВВГ	4×1.0	6			
2-50	Вентиль УА2	Коробка соединительная КСК-16 №10	2-50	РЗ-Ц-Х-18	2		АКВВГ	5×2.5	3			

Инв. № 8689/3

68

904-1-55.84

Компрессорная станция ЧК-250 АО с осушкой воздуха

Гип	Леонов		25.5.83
Нач.отд.	Христофоров		
Гл.спец.	Левинский		
Н.контр.	Золотарева		
Рук.гр.	Седых		
Ст.инж.	Посупонько		
Ст.техн.	Шист		

Привязан

Инв. №

Стадия	Лист	Листов
РП	67	89

Журнал кабельных проводок (продолжение)

ГИПРОСТРОЙДОРМАШ г. Ростов-на-Дону

Инв. № подл. | Подп. и дата | Взам. инв. №

Альбом 8

Типовой проект 904-1-55.84

Маркировка кабеля	Трасса: Начало	Трасса: Конец	Проходы через: трубы: Маркировка	Проходы через: трубы: усл. прох. мм	Проходы через: трубы: Длина м	Ящики (газопр.) (маслян.)	Кабель по проекту: Марка, напряжение	Кабель по проекту: Кол. число жил и сечение	Кабель по проекту: Длина +6% м	Кабель проложено: Марка, напряжение	Кабель проложено: Кол. число жил и сечение	Кабель проложено: Длина м
2-51	Вентиль УА3	То же	2-51	Р3-Ц-Х-18	2		АКВВГ	5х2.5	3			
2-52	Вентиль УА4	"	2-52	Р3-Ц-Х-18	2		АКВВГ	5х2.5	3			
2-53	Вентиль УА5	"	2-53	Р3-Ц-Х-18	2		АКВВГ	5х2.5	3			
2-54	Коробка соединительная КСК №16	Коробка соединительная КСК-16 №4	—	—	—		АКВВГ	5х2.5	2			
2-55	Коробка соединительная КСК-16 №9	Щит оператора	—	—	—		АКВВГ	7х2.5	55			
2-56	То же	Щит управления ШЭС 9102-3313 (шкаф №1.2)	—	—	—		АКВВГ	7х2.5	20			
2-57	Щит управления	Щит управления ШЭС 9102-3313 (шкаф №3)	—	—	—		АКВВГ	14х2.5	5			
2-58	То же	Щит управления ШЭС 9102-3313 (шкаф №1.2)	—	—	—		АКВВГ	14х2.5	7			
2-59	Пульт управ ШЭС 9006-0012	Щит управления ШЭС 9108-3313 (шкаф №3)	—	—	—		АКВВГ	5х2.5	60			
2-60	То же	Щит управления ШЭС 8801-0013	—	—	—		АКВВГЭ	10х2.5	15			
2-61	Щит управления ШЭС 9102-3313 (шкаф №1.2)	То же	—	—	—		АКВБГЭ	19х2.5	42			
2-62	То же	Пульт управления ШЭС 9006-0012	—	—	—		АКВВГ	37х2.5	38			
	Компрессор	№3										
3-1	Колодка термометров Т1-Т9	Коробка соединительная КСК-32 №1	3-1	Р3-Ц-Х-32	1		КВВГ	27х1.0	1.5			
3-2	Термометр Т10	То же	3-2	Р3-Ц-Х-18	2.5		КВВГ	4х1.0	3			
3-3	Термометр Т11	"	3-3	Р3-Ц-Х-18	3.5		КВВГ	4х1.0	4			
3-4	Коробка соединительная КСК-32 №1	Щит управления ШЭС 9102-3313 (шкаф №3)	3-4	Р3-Ц-Х-32	1		КВВГ	27х1.0	19			
3-5	Термометр ТВ1	Коробка соединительная КСК-32 №2	—	—	—		КВВГ	4х1.0	6			
3-6	Термометр ТВ2	То же	—	—	—		КВВГ	4х1.0	6			
3-7	Термометр ТВ3	Коробка соединительная КСК-32 №2	—	—	—		КВВГ	4х1.0	5			
3-8	Термометр ТВ4	"	—	—	—		КВВГ	4х1.0	5			
3-9	Термометр ТВ5	"	—	—	—		КВВГ	4х1.0	2			
3-10	Термометр ТВ6	"	—	—	—		КВВГ	4х1.0	8			
3-11	Коробка соединительная КСК-32 №2	Щит управления ШЭС 9102-3313 (шкаф №3)	—	—	—		КВВГ	19х1.0	15			
3-12	Термометр ТМ1	Коробка соединительная КСК-16 №3	3-12	Р3-Ц-Х-18	4		КВВГ	4х1.0	5			
3-13	Термометр ТМ2	То же	3-13	Р3-Ц-Х-18	4		КВВГ	4х1.0	5			
3-14	Термометр ТМ4	"	—	—	—		КВВГ	4х1.0	1			
3-15	Термометр ТВ8	"	3-15	Р3-Ц-Х-18	1		КВВГ	4х1.0	12			
3-16	Термометр ТВ7	"	3-16	26х16	5		КВВГ	4х1.0	16			

Инв. № подл. | Подп. и дата | Взам. инв. №

Инв. №8689/3

69

904-1-55.84

Компрессорная станция 4К-250-0 с осушкой воздуха

Привязан

Инв. №

ГИП	Леонов		25.5.84
Нач. отд.	Христофоров		
Гл. спец.	Левинский		
Н. контр.	Золотарева		
Рук. гр.	Седых		
Ст. инж.	Повуленко		
Сметчик	Шуст		

Стадия	Лист	Листов
РП	68	89

Журнал кабельных проводок (продолжение)

ГИПРОСТРОЙДОРМАШ г. Ростов-на-Дону

Альбом 3

Типовой проект 904-1-55.84

Маркировка кабеля	Трасса: Начало	Трасса: Конец	Проходы через: трубы: Маркировка	Проходы через: трубы: Усл. прох. мм	Проходы через: трубы: Длина м	Ящики протяжные	Кабель по проекту: Марка, напряжение	Кабель по проекту: Кол., число жил и сечение	Кабель по проекту: Длина +6% м	Кабель проложено: Марка, напряжение	Кабель проложено: Кол., число жил и сечение	Кабель проложено: Длина м
3-17	Коробка соединительная КСК-16№3	Щит управления ШЭС 9102-33/3 (шкаф №3)	—	—	—		КВВГ	14×1.0	17			
3-18	Термометр ТП1	Коробка соединительная КСК-16№4	3-18	РЗ-Ц-Х-18	3.5		КВВГ	4×1.0	4			
3-19	Термометр ТП2	То же	3-19	РЗ-Ц-Х-18	1.5		КВВГ	4×1.0	2			
3-20	Термометр ТП3	"	3-20	РЗ-Ц-Х-18	1.5		КВВГ	4×1.0	2			
3-21	Термометр ТП4	"	3-21	РЗ-Ц-Х-18	2.5		КВВГ	4×1.0	3			
3-22	Термометр ТП5	"	3-22	РЗ-Ц-Х-18	2.5		КВВГ	4×1.0	3			
3-23	Коробка соединительная КСК-16№4	Щит управления ШЭС 9102-33/3 (шкаф №3)	3-23	РЗ-Ц-Х-25	2		КВВГ	14×1.0	16			
3-24	Термометр ТП6	Коробка соединительная КСК-16№5	3-24	РЗ-Ц-Х-18	4.5		КВВГ	4×1.0	5			
3-25	Термометр ТП7	Коробка соединительная КСК-16№5	3-25	РЗ-Ц-Х-18	3.5		КВВГ	4×1.0	4			
3-26	Термометр ТП8	"	3-26	РЗ-Ц-Х-18	1.5		КВВГ	4×1.0	2			
3-27	Термометр ТП9	"	3-27	РЗ-Ц-Х-18	4.5		КВВГ	4×1.0	5			
3-28	Коробка соединительная КСК-16№5	Щит управления ШЭС 9102-33/3 (шкаф №3)	3-28	РЗ-Ц-Х-25	1		КВВГ	14×1.0	20			
3-29	Задвижка нагнетания ДЗН	Щит управления ШЭС 9102-33/3 (шкаф №1.2)	3-29	РЗ-Ц-Х-25	2		АКВВГ	14×2.5	19			
3-30	Тиристорное возбудительное устройство	Щит управления ШЭС 9102-33/3 (шкаф №1.2)	—	—	—		АКВВГ	7×2.5	50			
3-31	В/в ячейка ВМ	То же	3-31	26×1.6	2		АКВВГ	4×2.5	44			
3-32	Противопомпажный клапан ДПК	Коробка соединительная КСК-32№6	3-32	РЗ-Ц-Х-25	1.5		АКВВГ	14×2.5	11			
3-33	Дроссельная заслонка ДДЗ	То же	3-33	РЗ-Ц-Х-25	1.5		АКВВГ	14×2.5	4			
3-34	Конечный выключатель дроссельной заслонки ВЗДЗЗ	"	3-34	РЗ-Ц-Х-25	1.5		АКВВГ	4×2.5	4			
3-35	Коробка соединительная КСК-32№6	Щит управления ШЭС 9102-33/3 (шкаф №1.2)	—	—	—		АКВВГ	19×2.5	8			
3-36	Коробка соединительная КСК-32№6	Пульт управления ШЭС 9006-00/2	—	—	—		АКВВГ	7×2.5	30			
3-37	Электромагнитный вентиль УА1	Коробка соединительная КСК-32№7	3-37	РЗ-Ц-Х-18	2.5		АКВВГ	5×2.5	3			
3-38	Задвижка ДзВ1	То же	3-38	40×2	7		АКВВГ	14×2.5	8			
3-39	Задвижка ДзВ2	"	3-39	40×2	7		АКВВГ	14×2.5	8			
3-40	Вентиль продувки конденсата ВП-1	"	3-40	26×1.6	4		АКВВГ	4×2.5	5			
3-41	Вентиль продувки конденсата ВП2	"	3-41	РЗ-Ц-Х-18	2.5		АКВВГ	4×2.5	3			
3-42	Коробка соединительная КСК-32№7	Щит управления ШЭС 9102-33/3 (шкаф №1.2)	—	—	—		АКВВГ	19×2.5	11			
3-43	Регулятор п.3а-1	Щит оператора	—	—	—		КВВГЭ	4×1.0	44			
3-44	Регулятор п.3а-2	То же	—	—	—		КВВГЭ	4×1.0	44			

Инв. № 8689/3

70

904-1-55.84

Компрессорная станция 4К-250А0 с осушкой воздуха

Гип	Леснов		25.5.83
Нач. отд.	Христофоров		
Гл. спец.	Левинский		
Н. контр.	Золотарева		
Рук. гр.	Седых		
Ст. инж.	Посупонько		
Ст. техн.	Шист		

Привязан

Инв. №

Стадия	Лист	Листов
РП	69	89

Журнал кабельных проводок (продолжение)

ГИПРОСТРОЙДОРМАШ г. Ростов-на-Дону

Инв. № подл. | Подп. и дата | Взам. инв. №

Альбом 3

Типовой проект 904-1-55.84

Марки ровка кабеля	Трасса: Начало	Трасса: Конец	Проходы через: трубы: Марки ровка	Проходы через: трубы: усл. прох. мм	Проходы через: трубы: Длина м	Ящики протяжные	Кабель по проекту: Марка напряжение	Кабель по проекту: Кол., число жил и сечение	Кабель по проекту: Длина +6% м	Кабель проложено: Марка напряжение	Кабель проложено: Кол., число жил и сечение	Кабель проложено: Длина м
3-45	Электромагнитный вентиль УА6.1	Коробка соединительная КСК-16 №8	3-45	РЗ-Ц-Х-18	2		АКВВГ	4×2.5	6			
3-46	Пост управления SA6.9	То же	3-46	РЗ-Ц-Х-18	1.5		АКВВГ	4×2.5	2			
3-47	Указатель уровня РДУ	"	—	—	—		АКВВГ	4×2.5	3			
3-48	Коробка соединительная КСК-16№8	Коробка соединительная КСК-16№9	—	—	—		АКВВГ	7×2.5	1			
3-49	Термометр п.2	То же	3-49	РЗ-Ц-Х-18	1		КВВГ	4×1.0	6			
3-50	Вентиль УА2	Коробка соединительная КСК-16№10	3-50	РЗ-Ц-Х-18	2		АКВВГ	5×2.5	3			
3-51	Вентиль УА3	То же	3-51	РЗ-Ц-Х-18	2		АКВВГ	5×2.5	3			
3-52	Вентиль УА4	"	3-52	РЗ-Ц-Х-18	2		АКВВГ	5×2.5	3			
3-53	Вентиль УА5	Коробка соединительная КСК-16№10	3-53	РЗ-Ц-Х-18	2		АКВВГ	5×2.3	3			
3-54	Коробка соединительная КСК-16№10	Коробка соединительная КСК-16№9	—	—	—		АКВВГ	5×2.5	2			
3-55	Коробка соединительная КСК-16№9	Щит оператора	—	—	—		АКВВГ	7×2.5	48			
3-56	То же	Щит управления ШЭС 9102-33/3 (шкаф №1,2)	—	—	—		АКВВГ	7×2.5	20			
3-57	Щит управления ШЭС 8502-00/2	Щит управления ШЭС 9102-33/3 (шкаф №3)	—	—	—		АКВВГ	14×2.5	5			
3-58	То же	Щит управления ШЭС 9102-33/3 (шкаф №1.2)	—	—	—		АКВВГ	14×2.5	7			
3-59	Пульт управления ШЭС 9006-00/2	Щит управления ШЭС 9102-33/3 (шкаф №3)	—	—	—		АКВВГ	5×2.5	32			
3-60	То же	Щит управления ШЭС 8801-00/3	—	—	—		АКВВГЭ	10×2.5	14			
3-61	Щит управления ШЭС9102-33/3 (шкаф №1.2)	Щит управления ШЭС 8801-00/3	—	—	—		АКВВГЭ	19×2.5	36			
3-62	То же	Пульт управления ШЭС 9006-00/2	—	—	—		АКВВГ	37×2.5	32			

Марки ровка кабеля	Трасса: Начало	Трасса: Конец	Проходы через: трубы: Марки ровка	Проходы через: трубы: усл. прох. мм	Проходы через: трубы: Длина м	Ящики протяжные	Кабель по проекту: Марка напряжение	Кабель по проекту: Кол., число жил и сечение	Кабель по проекту: Длина +6% м	Кабель проложено: Марка напряжение	Кабель проложено: Кол., число жил и сечение	Кабель проложено: Длина м
	Компрессор	№4										
4-1	Колодка термометров Т1-Т9	Коробка соединительная КСК-32№1	4-1	РЗ-Ц-Х-32	1		КВВГ	27×1.0	1.5			
4-2	Термометр Т10	То же	4-2	РЗ-Ц-Х-18	2.5		КВВГ	4×1.0	3			
4-3	Термометр Т11	"	4-3	РЗ-Ц-Х-18	3.5		КВВГ	4×1.0	4			
4-4	Коробка соединительная КСК-32№1	Щит управления ШЭС 9102-33/3 (шкаф №3)	4-4	РЗ-Ц-Х-32	1		КВВГ	27×1.0	19			
4-5	Термометр ТВ1	Коробка соединительная КСК-32№2	—	—	—		КВВГ	4×1.0	6			
4-6	Термометр ТВ2	То же	—	—	—		КВВГ	4×1.0	6			
4-7	Термометр ТВ3	"	—	—	—		КВВГ	4×1.0	5			
4-8	Термометр ТВ4	"	—	—	—		КВВГ	4×1.0	5			
4-9	Термометр ТВ5	"	—	—	—		КВВГ	4×1.0	2			
4-10	Термометр ТВ6	"	—	—	—		КВВГ	4×1.0	8			
4-11	Коробка соединительная КСК-32№2	Щит управления ШЭС 9102-33/3 (шкаф №3)	—	—	—		КВВГ	19×1.0	15			

Инв. № 8689/3

71

904-1-55.84

Компрессорная станция 4К-250 А0 с осушкой воздуха

Гип.	Леонов		25.5.83
Нач.отд.	Христофоров		
Гл.спец.	Левинский		
Н.контр.	Золотарева		
Рук.гр.	Седых		
Ст.инж.	Посуленко		
Ст.техн.	[illegible]		

Привязан

Инв. №

Стадия	Лист	Листов
РП	70	89

Журнал кабельных проводок (продолжение)

ГИПРОСТРОЙДОРМАШ Ростов-на-Дону

Инв. № подл. и дата | Взам. инв. №

Маркировка кабеля	Трасса: Начало	Трасса: Конец	Проходы через: трубы: Маркировка	Проходы через: трубы: усл. прох. мм	Проходы через: трубы: Длина м	Ящики протяжные	Кабель по проекту: Марка, напряжение	Кабель по проекту: Кол., число жил и сечение	Кабель по проекту: Длина +6% м	Кабель проложено: Марка, напряжение	Кабель проложено: Кол., число жил и сечение	Кабель проложено: Длина м
4-12	Термометр ТМ1	Коробка соединительная КСК-16 №3	4-12	Р3-Ц-Х-18	4		КВВГ	4х1.0	5			
4-13	Термометр ТМ2	То же	4-13	Р3-Ц-Х-18	4		КВВГ	4х1.0	5			
4-14	Термометр ТМ4	"	—	—	—		КВВГ	4х1.0	1			
4-15	Термометр ТВ8	"	4-15	Р3-Ц-Х-18	1		КВВГ	4х1.0	12			
4-16	Термометр ТВ7	"	4-16	26х1.6	5		КВВГ	4х1.0	16			
4-17	Коробка соединительная КСК-16 №3	Щит управления ШЭС 9102-3313 (шкаф №3)	—	—	—		КВВГ	14х1.0	17			
4-18	Термометр ТП1	Коробка соединительная КСК-16 №4	4-18	Р3-Ц-Х-18	3,5		КВВГ	4х1.0	4			
4-19	Термометр ТП2	То же	4-19	Р3-Ц-Х-18	1.5		КВВГ	4х1.0	2			
4-20	Термометр ТП3	"	4-20	Р3-Ц-Х-18	1.5		КВВГ	4х1.0	2			
4-21	Термометр ТП4	"	4-21	Р3-Ц-Х-18	2.5		КВВГ	4х1.0	3			
4-22	Термометр ТП5	"	4-22	Р3-Ц-Х-18	2.5		КВВГ	4х1.0	3			
4-23	Коробка соединительная КСК-16 №4	Щит управления ШЭС 9102-3313 (шкаф №3)	4-23	Р3-Ц-Х-25	2		КВВГ	14х1.0	16			
4-24	Термометр ТП6	Коробка соединительная КСК-16 №5	4-24	Р3-Ц-Х-18	4.5		КВВГ	4х1.0	5			
4-25	Термометр ТП7	То же	4-25	Р3-Ц-Х-18	3.5		КВВГ	4х1.0	4			
4-26	Термометр ТП8	"	4-26	Р3-Ц-Х-18	1.5		КВВГ	4х1.0	2			
4-27	Термометр ТП9	"	4-27	Р3-Ц-Х-18	4.5		КВВГ	4х1.0	5			
4-28	Коробка соединительная КСК-16 №3	Щит управления ШЭС 9102-3313 (шкаф №3)	4-28	Р3-Ц-Х-18	1		КВВГ	14х1.0	20			
4-29	Задвижка нагнетания ДЗН	Щит управления ШЭС 9102-3313 (шкаф №12)	4-29	Р3-Ц-Х-25	2		АКВВГ	14х2.5	19			
4-30	Тиристорное возбудительное устройство	Щит управления ШЭС 9102-3313 (шкаф №1.2)	—	—	—		АКВВГ	7х2.5	44			
4-31	В/в ячейка ВМ	То же	4-31	26х1.6	2		АКВВГ	4х2.5	27			
4-32	Противолопажный клапан ДПК	Коробка соединительная КСК-32 №6	4-32	Р3-Ц-Х-25	1.5		АКВВГ	14х2.5	11			
4-33	Дроссельная заслонка ДДЗ	То же	4-33	Р3-Ц-Х-25	1.5		АКВВГ	14х2.5	4			
4-34	Конечный выключатель дроссельной заслонки ВЗД 22	"	4-34	Р3-Ц-Х-25	1.5		АКВВГ	4х2.5	4			
4-35	Коробка соединительная КСК-32 №6	Щит управления ШЭС 9102-3313 (шкаф №1.2)	—	—	—		АКВВГ	10х2.5	8			
4-36	То же	Пульт управления ШЭС 9006-0012	—	—	—		АКВВГ	7х2.5	23			
4-37	Электромагнитный вентиль УА1	Коробка соединительная КСК-32 №7	4-37	Р3-Ц-Х-18	2.5		АКВВГ	5х2.5	3			
4-38	Задвижка ДЗВ1	То же	4-38	40х2	7		АКВВГ	14х2.5	8			
4-39	Задвижка ДЗВ2	"	4-39	40х2	7		АКВВГ	14х2.5	8			
4-40	Вентиль продувки конденсата ВП1	"	4х40	26х1.6	4		АКВВГ	4х2.5	5			
4-41	Вентиль продувки конденсата ВП2	"	4-41	Р3-Ц-Х-18	2.5		АКВВГ	4х2.5	3			

Типовой проект 904-1-55.84

Инв. № подл. | Подп. и дата | Взам. инв. №

Инв. № 8689/3

72

Привязан

Инв. №

ГИП	Леонов		25.5.84
Нач. отд.	Христофоров		
Гл. спец.	Левинский		
Н. контр.	Золоторева		
Рук. гр.	Седых		
Ст. инж.	Посупенко		
Ст. техн	Шуст		

904-1-55.84

Компрессорная станция УК-250АО с осушкой воздуха

Стадия	Лист	Листов
РП	71	89

Журнал кабельных проводок (продолжение)

ГИПРОСТРОЙДОРМАШ г. Ростов-на-Дону

Маркировка кабеля	Трасса: Начало	Трасса: Конец	Проходы через: трубы: Маркировка	Проходы через: трубы: усл. прох. мм	Проходы через: трубы: Длина м	Проходы через: ящики протяжные	Кабель по проекту: Марка, напряжение	Кабель по проекту: Кол., число жил и сечение	Кабель по проекту: Длина +6% м	Кабель проложено: Марка, напряжение	Кабель проложено: Кол., число жил и сечение	Кабель проложено: Длина м
4-42	Коробка соедини-	Щит управления	—	—	—		АКВВГ	19х2.5	11			
	тельная	ШЭС 9102-3313										
	КСК-32 №7	(шкаф №1.2)										
4-43	Регулятор	Щит	—	—	—		КВВГЭ	4х1.0	38			
	п.3а-1	оператора										
4-44	Регулятор	То же	—	—	—		КВВГЭ	4х1.0	38			
	п.3а-2											
4-45	Электромагнитный	Коробка соедини-	4-45	Р3-Ц-Х-18	2		АКВВГ	4х2.5	6			
	вентиль	тельная										
	УА6.1	КСК-16 №8										
4-46	Пост управления	Коробка соедини-	4-46	Р3-Ц-Х-18	1.5		АКВВГ	4х2.5	2			
	SA6.9	тельная										
		КСК-16 №8										
4-47	Указатель уровня	То же	—	—	—		АКВВГ	4х2.5	3			
	РДУ											
4-48	Коробка соедини-	Коробка соедини-	—	—	—		АКВВГ	7х2.5	1			
	тельная	тельная										
	КСК-16 №8	КСК-16 №9										
4-49	Термометр	То же	4-49	Р3-Ц-Х-18	1		КВВГ	4х1.0	6			
	п.2											
4-50	Вентиль	Коробка соедини-	4-50	Р3-Ц-Х-18	2		АКВВГ	5х2.5	3			
	УА2	тельная										
		КСК-16 №10										
4-51	Вентиль	То же	4-51	Р3-Ц-Х-18	2		АКВВГ	5х2.5	3			
	УА3											
4-52	Вентиль	"	4-52	Р3-Ц-Х-18	2		АКВВГ	5х2.5	3			
	УА4											
4-53	Вентиль	"	4-53	Р3-Ц-Х-18	2		АКВВГ	5х2.5	3			
	УА5											
4-54	Коробка соедини-	Коробка соедини-	—	—	—		АКВВГ	5х2.5	2			
	тельная	тельная										
	КСК-16 №10	КСК-16 №9										
4-55	Коробка соедини-	Щит	—	—	—		АКВВГ	7х2.5	42			
	тельная	оператора										
	КСК-16 №9											
4-56	То же	Щит управления	—	—	—		АКВВГ	7х2.5	20			
		ШЭС 9102-3313										
		(шкаф №1.2)										
4-57	Щит управления	Щит управления	—	—	—		АКВВГ	14х2.5	5			
	ШЭС 8503-0012	ШЭС 9102-3313										
		(шкаф №3)										

Маркировка кабеля	Трасса: Начало	Трасса: Конец	Проходы через: трубы: Маркировка	Проходы через: трубы: усл. прох. мм	Проходы через: трубы: Длина м	Проходы через: ящики протяжные	Кабель по проекту: Марка, напряжение	Кабель по проекту: Кол., число жил и сечение	Кабель по проекту: Длина +6% м	Кабель проложено: Марка, напряжение	Кабель проложено: Кол., число жил и сечение	Кабель проложено: Длина м
4-58	То же	Щит управления	—	—	—		АКВВГ	14х2.5	7			
		ШЭС 9102-3313										
		(шкаф №1.2)										
4-59	Пульт управления	Щит управления	—	—	—		АКВВГ	5х2.5	26			
	ШЭС 9006-0012	ШЭС 9102-3313										
		(шкаф №3)										
4-60	То же	Щит управления	—	—	—		АКВВГЭ	10х2.5	13			
		ШЭС 8801-0013										
4-61	Щит управления	Щит управления	—	—	—		АКВВГЭ	19х2.5	30			
	ШЭС 9102-3313	ШЭС 8801-0013										
	(шкаф №1.2)											
4-62	То же	Пульт управления	—	—	—		АКВВГ	37х2.5	26			
		ШЭС 9006-0012										
	Общестанционные проводки											
63	Датчик темпера-	Коробка соедини-	—	—	—		АКВВГ	4х2.5	53			
	туры ДТ1	тельная КСК-16 №11										
64	Датчик температу-	То же	64	26х1.6	2		АКВВГ	4х2.5	20			
	ры ДТ2											
65	Вентиль УА7	"	65	26х1.6	2		АКВВГ	4х2.5	25			
66	Коробка соедини-	Щит управления										
	тельная	ШЭС 9103-8313	—	—	—		АКВВГ	7х2.5	15			
	КСК-16 №11											
67	Вентиль УА8	Коробка соединитель-	67	26х1.6	3		АКВВГ	4х2.5	16			
		ная КСК-16 №12										
68	Датчик темпера-	То же	68	26х1.6	3		АКВВГ	4х2.5	44			
	туры ДТ3											
69	Датчик температу-	"	69	Р3-Ц-Х-18	1.5		АКВВГ	4х2.5	2			
	ры ДТ4											

Альбом 3

Типовой проект 904-1-55.84

Инв. № 8689/3

				904-1-55.84	
				Компрессорная станция 4К-250АО с осушкой воздуха	
Привязан					Стадия / Лист / Листов
					РП / 72 / 89
Инв. №				Журнал кабельных проводок (продолжение)	ГИПРОСТРОЙДОРМАШ г. Ростов-на-Дону

Гип Леонов; Нач. отд. Константинов; Гл. спец. Лобинский; Н. контр. Ульянова; Рук. гр. Сидоров; Ст. инж. Полуянова; Ст. техн. Шишет; 25.8.84

Альбом 3

Типовой проект 904-1-55.84

Маркировка кабеля	Трасса: Начало	Трасса: Конец	Проходы через: трубы: Маркировка	Проходы через: трубы: усл. прох. мм	Проходы через: трубы: Длина, м	Ящики протяжные	Кабель по проекту: Марка, напряжение	Кабель по проекту: Кол., число жил и сечение	Кабель по проекту: Длина, +6% м	Кабель проложено: Марка, напряжение	Кабель проложено: Кол., число жил и сечение	Кабель проложено: Длина м
70	Коробка соединительная КСК-16№12	Щит управления ШЭС 9103-83/3	70	26×1.6	1		АКВВГ	7×2.5	23			
71	Прибор ПДД2	Коробка соединительная КСК-16№13	71	РЗ-Ц-Х-18	1		КВВГ	5×1.0	2			
72	Прибор ПДД3	То же	72	РЗ-Ц-Х-18	1		КВВГ	5×1.0	2			
73	Прибор ДМ0	"	73	РЗ-Ц-Х-18	1		КВВГ	5×1.0	2			
74	Коробка соединительная КСК-16№13	Щит управления ШЭС 8801-00/3	—	—	—		КВВГ	14×1.0	67			
75	Электромагнитный вентиль УА6.7	Коробка соединительная КСК-16№14	75	РЗ-Ц-Х-18	2.5		АКВВГ	4×2.5	3			
76	Пост управления ПМУ7	То же	76	РЗ-Ц-Х-18	1		АКВВГ	4×2.5	1.5			
77	Электромагнитный вентиль УА6.8	"	77	РЗ-Ц-Х-18	2.5		АКВВГ	4×2.5	3			
78	Пост управления ПМУ8	"	78	РЗ-Ц-Х-18	1		АКВВГ	4×2.5	1.5			
79	Коробка соединительная КСК-16№14	Щит оператора	—	—	—		АКВВГ	7×2.5	62			
80	Звуковая сигнализация НА	КРУ ячейка 5	80	26×1.6	2		АКВВГ	4×2.5	25			
81	Термометр п.4	Коробка соединительная КСК-8 №15	81	РЗ-Ц-Х-18	1		КВВГ	4×1.0	1.5			
82	Коробка соединительная КСК-8№15	Щит оператора	—	—	—		АКВВГ	4×2.5	70			
83	Щит управления ШЭС 8801-00/3	Щит управления ШЭС 9103-83/3	—	—	—		АКВВГ	5×2.5	6			
84	Щит оператора	Станция пожарной сигнализации объекта							▭			
85	Щит оператора	Щит управления ШЭС 9103-83/3	—	—	—		АКВВГ	4×2.5	5			
86	То же	То же	—	—	—		АКВВГ	4×2.5	5			

Маркировка кабеля	Трасса: Начало	Трасса: Конец	Проходы через: трубы: Маркировка	Проходы через: трубы: усл. прох. мм	Проходы через: трубы: Длина м	Ящики протяжные	Кабель по проекту: Марка, напряжение	Кабель по проекту: Кол., число жил и сечение	Кабель по проекту: Длина, +6% м	Кабель проложено: Марка, напряжение	Кабель проложено: Кол., число жил и сечение	Кабель проложено: Длина м
	Вентсистема	В2										
В1	Щит оператора	Магнитный пускатель КМ15	—	—	—		АКВВГ	4×2.5	5			
В2	Кнопочный пост SB15.2	Коробка соединительная КСК-8	В2	РЗ-Ц-Х-18	1.5		АКВВГ	4×2.5	2			
В3	Кнопочный пост SB15.1	То же	В3	26×1.6	4		АКВВГ	4×2.5	5			
В4	Коробка соединительная КСК-8	Щит оператора	—	—	—		АКВВГ	7×2.5	60			

Инв. № 8689/3

74

904-1-55.84

Компрессорная станция УК-250А0 с осушкой воздуха

ГИП	Леонов		25.5.83
Нач.отд.	Христофоров		
Гл.спец.	Левинский		
Н.контр.	Золотарева		
Рук.гр.	Седых		
Ст.инж.	Посуполько		
Ст.тех.	Шуст		

Привязан

Инв. №

Стадия	Лист	Листов
РП	73	89

Журнал кабельных проводок (продолжение)

ГИПРОСТРОЙДОРМАШ г. Ростов-на-Дону

Инв. № подл. | Подп. и дата | Взам. инв. №

Маркировка кабеля	Трасса: Начало	Трасса: Конец	Проходы через: трубы: Маркировка	Проходы через: трубы: усл. проход. мм	Проходы через: трубы: Длина м	Ящики протяжные	Кабель по проекту: Марка напряжение	Кабель по проекту: Кол., число жил и сечение	Кабель по проекту: Длина +6% м	Кабель проложено: Марка, напряжение	Кабель проложено: Кол., число жил и сечение	Кабель проложено: Длина м
	Установка	осушки №1										
Х1-1	Шкаф регулирования	Коробка соединительная КСК-8 №16	Х1-1	26х1,6	3		АКВВГ	7х2.5	62			
Х1-2	Шкаф управления ШУ	Штепсельный разъем					поставляется комплектно					
Х1-3	Коробка соединительная КСК-8 №15	То же					поставляется комплектно					
Х1-4	Вентиль СВ2	Коробка соединительная КСК-8 №15					поставляется комплектно					
Х1-5	Вентиль СВ1	Шкаф управления ШУ					поставляется комплектно					
Х1-6	Реле давления ДРД2	То же					поставляется комплектно					
Х1-7	Реле давления ДРД1	Штепсельный разъем					поставляется комплектно					
Х1-8	Реле контроля смазки РКС	То же					поставляется комплектно					
Х1-9	Термометр п.5	Щит оператора	—	—	—		АКВВГ	5х2.5	53			
Х1-10	Термометр ТС	Шкаф регулирования	Х1-10	26х1,6	5		КВВГ	5х1.0	64			
Х1-11	Шкаф регулирования	Шкаф управления ШУ	Х1-11	26х1,6	2		АКВВГ	19х2,5	62			
Х1-12	Щит оператора	Шкаф регулирования	—	—	—		АКВВГ	4х2.5	14			
	Установка	осушки №2										
Х2-1	Шкаф регулирования	Коробка соединительная КСК-8 №16	Х2-1	26х1,6	3		АКВВГ	7х2.5	55			
Х2-2	Шкаф управления ШУ	Штепсельный разъем					поставляется комплектно					
Х2-3	Коробка соединительная КСК-8 №15	То же					поставляется комплектно					
Х2-4	Вентиль СВ2	Коробка соединительная КСК-8 №15					поставляется комплектно					
Х2-5	Вентиль СВ1	Шкаф управления ШУ					поставляется комплектно					
Х2-6	Реле давления ДРД2	То же					поставляется комплектно					
Х2-7	Реле давления ДРД1	Штепсельный разъем					поставляется комплектно					
Х2-8	Реле контроля смазки РКС	То же					поставляется комплектно					
Х2-9	Термометр п. 5	Щит оператора	—	—	—		АКВВГ	5х2.5	47			
Х2-10	Термометр ТС	Шкаф регулирования	Х2-10	26х1,6	5		КВВГ	5х1.0	57			
Х2-11	Шкаф регулирования	Шкаф управления ШУ	Х2-11	26х1.6	2		АКВВГ	19х2.5	55			
Х2-12	Щит оператора	Шкаф регулирования	—	—	—		АКВВГ	4х2.5	13			
	Установка	осушки №3										
Х3-1	Шкаф регулирования	Коробка соединительная КСК-8 №16	Х3-1	26х1,6	3		АКВВГ	7х2.5	48			
Х3-2	Шкаф управления ШУ	Штепсельный разъем					поставляется комплектно					
Х3-3	Коробка соединительная КСК8 №15	То же					поставляется комплектно					
Х3-4	Вентиль СВ2	Коробка соединительная КСК-8 №15					поставляется комплектно					
Х3-5	Вентиль СВ1	Шкаф управления ШУ					поставляется комплектно					
Х3-6	Реле давления ДРД2	То же					поставляется комплектно					

Типовой проект 904-1-55.84

Инв. № подл. | Подп. и дата | Взам. инв. №

Инв. № 8689/3

904-1-55.84. Компрессорная станция 4К-250А0 с осушкой воздуха			
Привязан		Стадия	Лист	Листов
Инв. №		РП	74	89
ГИП Леонов; Нач.отд. Хунсторфер; Гл.спец. Лавицкая; Н.контр. Золотарева; Рук.гр. Седых; Ст.инж. Посупонько; Ст.техн. Шлем	Журнал кабельных проводок (продолжение)	ГИПРОСТРОЙДОРМАШ г.Ростов-на-Дону	

Маркировка кабеля	Трасса: Начало	Трасса: Конец	Проходы через: трубы: Маркировка	трубы: усл. прох. мм	трубы: Длина м	Ящики протяжные	Кабель: по проекту: Марка, напряжение	по проекту: Кол., число жил и сечение	по проекту: Длина +6% м	проложено: Марка, напряжение	проложено: Кол., число жил и сечение	проложено: Длина м
ХЗ-7	Реле давления ДРД1	Штепсельный разъем					поставляется комплектно					
ХЗ-8	Реле контроля смазки РКС	То же					поставляется комплектно					
ХЗ-9	Термометр п.5	Щит оператора	—	—	—		АКВВГ	5×2.5	44			
ХЗ-10	Термометр ТС	Шкаф регулирования	ХЗ-10	26×1.6	5		КВВГ	5×1.0	50			
ХЗ-11	Шкаф регулирования	Шкаф управления ШУ	ХЗ-11	26×1.6	2		АКВВГ	19×2.5	48			
ХЗ-12	Щит оператора	Шкаф регулирования	—	—	—		АКВВГ	4×2.5	12			
	Установка осушки №4											
ХЧ-1	Шкаф регулирования	Коробка соединительная КСК-8N 16	ХЧ-1	26×1.6	3		АКВВГ	7×2.5	41			
ХЧ-2	Шкаф управления ШУ	Штепсельный разъем					поставляется комплектно					
ХЧ-3	Коробка соединительная КСК-8N°15	То же					поставляется комплектно					
ХЧ-4	Вентиль СВ2	Коробка соединительная КСК-8N°15					поставляется комплектно					
	Вентиль СВ1	Шкаф управления ШУ					поставляется комплектно					
ХЧ-6	Реле давления ДРД2	То же					поставляется комплектно					
ХЧ-7	Реле давления ДРД1	Штепсельный разъем					поставляется комплектно					
ХЧ-8	Реле контроля смазки РКС	То же					поставляется комплектно					
ХЧ-9	Термометр п.5	Щит оператора					АКВВГ	5×2.5	34			
ХЧ-10	Термометр ТС	Шкаф регулирования	ХЧ-10	26×1.6	5		КВВГ	5×1.0	43			
ХЧ-11	Шкаф регулирования	Шкаф управления ШУ	ХЧ-11	26×1.6	2		АКВВГ	19×2.5	41			
ХЧ-12	Щит оператора	Шкаф регулирования					АКВВГ	4×2.5	11			

Маркировка кабеля	Трасса: Начало	Трасса: Конец	Проходы через: трубы: Маркировка	трубы: усл. прох. мм	трубы: Длина м	Ящики протяжные	Кабель: по проекту: Марка, напряжение	по проекту: Кол., число жил и сечение	по проекту: Длина +5% м	проложено: Марка, напряжение	проложено: Кол., число жил и сечение	проложено: Длина м

Инв. №8689/3

			904-1-55.84	
ГИП	Леонов		Компрессорная станция ЧК-250/80 с осушкой воздуха	
Нач.отд.	Кристофоров			
Гл.спец.	Левинский			
Н.контр.	Золотарева		Стадия: РП	Лист: 75
Рук.гр.	Седых			Листов: 89
Ст.инж.	Поступенко		Журнал кабельных проводок (окончание)	ГИПРОСТРОЙДОРМАШ г. Ростов-на-Дону
Ст.техн.	Шуст			

Привязан

Инв.№

Инв.№подл. | Подп. и дата | Взам.инв.№

Альбом 3

Типовой проект 904-1-55.84

Маркировка трубы	Трасса: Начало	Трасса: Конец	Число труб шт.	Труба по проекту: Марка	Труба по проекту: Длина, м	Труба проложено: Марка	Труба проложено: Длина м
	Компрессор №1						
1-01	Отбор давления	Щит управления ШЭС 8503-0012					
		Прибор поз. РДВ	1	Труба 15×2.5	16		
1-02	То же	То же, приборы поз. ПДВ3, ПДД1	1	Труба 14×2	9		
1-03	"	прибор поз. ПКР	2	Труба 15×2.5	12		
1-04	Диафрагма на всасе	прибор поз. ДМ	1	Труба 15×2.5	10		
1-05	То же	прибор поз. ПДР	1	Туба 15×2.5	10		
1-06	Отбор давления	прибор поз. РДМ1	1	Труба 10×2	16		
1-07	То же	прибор поз. РДМ2	1	Труба 10×2	20		
1-08	"	прибор поз. РДП	1	Труба 10×2	16		
1-09	"	прибор поз. РДС	1	Труба 10×2	15		
	Компрессор № 2						
2-01	Отбор давления	Щит управления ШЭС 8503-0012					
		Прибор поз. РДВ	1	Труба 15×2.5	16		
2-02	То же	То же, приборы поз. ПДВ3, ПДД1	1	Труба 14×2	9		
2-03	"	прибор поз. ПКР	2	Труба 15×2.5	12		
2-04	Диафрагма на всасе		1	Труба 15×2.5	10		
2-05	То же	прибор поз. ПДР	1	Труба 15×2.5	10		
2-06	Отбор давления	прибор поз. ПДМ1	1	Труба 10×2	16		
2-07	То же	прибор поз. РДМ2	1	Труба 10×2	20		
2-08	"	прибор поз. РДП	1	Труба 10×2	16		
2-09	"	прибор поз. РДС	1	Труба 10×2	15		

Маркировка трубы	Трасса: Начало	Трасса: Конец	Число труб. шт	Труба по проекту: Марка	Труба по проекту: Длина, м	Труба проложено: Марка	Труба проложено: Длина м
	Компрессор №3						
3-01	Отбор давления	Щит управления ШЭС 8503-0012					
		Прибор поз. РДВ	1	Труба 15×2.5	16		
3-02	То же	То же, приборы поз. ПДВ3, ПДД1	1	Труба 14×2	9		
3-03	"	прибор поз. ПКР	2	Труба 15×2.5	12		
3-04	Диафрагма на всасе	прибор поз. ДМ	1	Труба 15×2.5	10		
3-05	То же	прибор поз. ПДР	1	Труба 15×2.5	10		
3-06	Отбор давления	прибор поз. РДМ1	1	Труба 10×2	16		
3-07	То же	прибор поз. РДМ2	1	Труба 10×2	20		
3-08	"	прибор поз. РДП	1	Труба 10×2	16		
3-09	"	прибор поз. РДС	1	Труба 10×2	15		
	Компрессор №4						
4-01	Отбор давления	Щит управления ШЭС 8503-0012					
		Прибор поз. РДВ	1	Труба 15×2.5	16		
4-02	То же	То же, приборы поз. ПДВ3, ПДД1	1	Труба 14×2	9		
4-03	"	прибор поз. ПКР	2	Труба 15×2.5	12		
4-04	Диафрагма на всасе	Щит управления ШЭС 8503-0012					
		прибор поз. ДМ	1	Труба 15×2.5	10		
4-05	То же	То же, прибор ПДР	1	Труба 15×2.5	10		

Инв. № 8689/3

77

904-1-55.84 А

Компрессорная станция 6К-250А0 с осушкой воздуха

ГИП	Леонов		25.5.84
Нач.отд.	Христофоров		
Гл.спец.	Левинский		
Н.контр.	Золотарева		
Рук.гр.	Седых		
Ст.инж.	Посупонько		
Ст.техн.	Шист		

Привязан

Инв. №

Стадия	Лист	Листов
РП	76	89

Журнал импульсных проводок (начало)

ГИПРОСТРОЙДОРМАШ г. Ростов-на-Дону

Маркировка труб	Трасса: Начало	Трасса: Конец	Число труб шт	Труба по проекту: Марка	Труба по проекту: Длина, м	Труба проложено: Марка	Труба проложено: Длина, м
Ч-06	Отбор давления	Щит управления					
		ШЭС 8503-0012					
		прибор поз. РДМ1	1	Труба 10×2	16		
Ч-07	То же	прибор поз. РДМ2	1	Труба 10×2	20		
Ч-08	"	прибор поз. РДП	1	Труба 10×2	16		
Ч-09	"	прибор поз. РДС	1	Труба 10×2	15		
	Компрессор	№5					
5-01	Отбор давления	Щит управления					
		ШЭС 8503-0012					
		Прибор поз. РДВ	1	Труба 15×2,5	16		
5-02	То же	То же, приборы					
		поз. ПДВ3, ПДД1	1	Труба 14×2	9		
5-03	"	прибор поз. ПКР	2	Труба 15×2,5	12		
5-04	Диафрагма на всасе	прибор поз. ДМ	1	Труба 15×2,5	10		
5-05	То же	прибор поз. ПДР	1	Труба 15×2,5	10		
5-06	Отбор давления	прибор поз. РДМ1	1	Труба 10×2	16		
5-07	То же	прибор поз. РДМ2	1	Труба 10×2	20		
5-08	"	прибор поз. РДП	1	Труба 10×2	16		
5-09	"	прибор поз. РДС	1	Труба 10×2	15		
	Компрессор	№6					
6-01	Отбор давления	Щит управления					
		ШЭС 8503-0012					
		Прибор поз. РДВ	1	Труба 15×2,5	16		
6-02	То же	То же, приборы					
		поз. ПДВ3, ПДД1	1	Труба 14×2	9		
6-03	"	прибор поз. ПКР	2	Труба 15×2,5	12		
6-04	Диафрагма на всасе	Щит управления					
		ШЭС 8503-0012					
		прибор поз. ДМ	1	Труба 15×2,5	10		
6-05	То же	То же, прибор					
		поз. ПДР	1	Труба 15×2,5	10		
6-06	Отбор давления	прибор поз. РДМ1	1	Труба 10×2	16		
6-07	То же	прибор поз. РДМ2	1	Труба 10×2	20		
6-08	"	прибор поз. РДП	1	Труба 10×2	16		
6-09	"	прибор поз. РДС	1	Труба 10×2	15		

Маркировка труб	Трасса: Начало	Трасса: Конец	Число труб шт.	Труба по проекту: Марка	Труба по проекту: Длина, м	Труба проложено: Марка	Труба проложено: Длина, м
	Общестанционные проводки						
010	Отбор давления	Манометры поз. ПДД2, ПДД3	1	Труба 14×2	10		
011	Диафрагма на сборном коллекторе	Дифманометр поз. ДМО	2	Труба 14×2	10		

Альбом 3

Типовой проект 904-1-55.84

Инв. № подл. | Подп. и дата | Взам. инв. №

Инв. № 8689/3

78

904-1-55.84 А

Компрессорная станция 8К-250АО с осушкой воздуха.

ГИП	Леонов		25.12.85
Нач. отд.	Христофоров		
Гл. спец.	Левинский		
Н. контр.	Золтарева		
Рук. гр.	Седых		
Ст. инж.	Посупанко		
Ст. техн.	Шуст		

Привязан

Инв. №

Стадия	Лист	Листов
РП	77	89

Журнал импульсных проводок (окончание)

ГИПРОСТРОЙДОРМАШ г. Ростов-на-Дону

Маркировка трубы	Трасса: Начало	Трасса: Конец	Число труб шт	Труба: по проекту: Марка	Труба: по проекту: Длина, м	Труба: проложено: Марка	Труба: проложено: Длина м
	Компрессор	№1					
1-01	Отбор давления	Щит управления ШЭС 8503-0012					
		прибор поз. РДВ	1	Труба 15×2,5	16		
1-02	То же	То же, приборы поз. ПДВ3, ПДД1	1	Труба 14×2	9		
1-03	"	прибор поз. ПКР	2	Труба 15×2,5	12		
1-04	Диафрагма на всасе	прибор поз. ДМ	1	Труба 15×2,5	10		
1-05	То же	прибор поз. ПДР	1	Труба 15×2,5	10		
1-06	Отбор давления	прибор поз. РДМ1	1	Труба 10×2	16		
1-07	То же	прибор поз. РДМ2	1	Труба 10×2	20		
1-08	"	прибор поз. РДП	1	Труба 10×2	16		
1-09	"	прибор поз. РДС	1	Труба 10×2	15		
	Компрессор	№2					
2-01	Отбор давления	Щит управления ШЭС 8503-0012					
		Прибор поз. РДВ	1	Труба 15×2,5	16		
2-02	То же	То же, приборы поз. ПДВ3, ПДД1	1	Труба 14×2	9		
2-03	"	прибор поз. ПКР	2	Труба 15×2,5	12		
2-04	Диафрагма на всасе	прибор поз. ДМ	1	Труба 15×2,5	10		
2-05	То же	прибор поз. ПДР	1	Труба 15×2,5	10		
2-06	Отбор давления	прибор поз. РДМ1	1	Труба 10×2	16		
2-07	То же	прибор поз. РДМ2	1	Труба 10×2	20		
2-08	"	прибор поз. РДП	1	Труба 10×2	16		
2-09	"	прибор поз. РДС	1	Труба 10×2	15		
	Компрессор	№3					
3-01	Отбор давления	Щит управления ШЭС 8503-0012					
		Прибор поз. РДВ	1	Труба 15×2,5	16		
3-02	То же	То же, приборы поз. ПДВ3, ПДД1	1	Труба 14×2	9		
3-03	Отбор давления	Щит управления ШЭС 8503-0012					
		Прибор поз. ПКР	2	Труба 15×2,5	12		
3-04	Диафрагма на всасе	То же, прибор поз. ДМ	1	Труба 15×2,5	10		
3-05	То же	прибор поз. ПДР	1	Труба 15×2,5	10		
3-06	Отбор давления	прибор поз. РДМ1	1	Труба 10×2	16		
3-07	То же	прибор поз. РДМ2	1	Труба 10×2	20		
3-08	"	прибор поз. РДП	1	Труба 10×2	16		
3-09	"	прибор поз. РДС	1	Труба 10×2	15		
	Компрессор	№4					
4-01	Отбор давления	Щит управления ШЭС 8503-0012					
		Прибор поз. РДВ	1	Труба 15×2,5	16		
4-02	То же	То же, приборы поз. ПДВ3 ПДД1	1	Труба 14×2	9		
4-03	"	прибор поз. ПКР	2	Труба 15×2,5	12		
4-04	Диафрагма на всасе	прибор поз. ДМ	1	Труба 15×2,5	10		
4-05	То же	прибор поз. ПДР	1	Труба 15×2,5	10		
4-06	Отбор давления	прибор поз. РДМ1	1	Труба 10×2	16		
4-07	То же	прибор поз. РДМ2		Труба 10×2	20		
4-08	"	прибор поз. РДП	1	Труба 10×2	16		
4-09	"	прибор поз. РДС	1	Труба 10×2	15		
	Общестанционные	проводки					
010	Отбор давления	Манометры поз. ПДД2, ПДД3	1	Труба 14×2	10		
011	Диафрагма на сборном коллекторе	Дифманометр поз. ДМ0	2	Труба 14×2	10		

Альбом 3

Типовой проект 904-1-55.84

Инв. № 8689/3

79

904-1-55.84 А

Компрессорная станция УК-250А0 с осушкой воздуха

Привязан

Инв. №

ГИП Леонов

Нач.отд. Христофоров

Гл.спец. Левинский

Н.сект. Шестакова

Рук.гр. Сейдж

Ст.инж. Мартынова

Стажер Шмат

Стадия РП | Лист 78 | Листов 89

Журнал импульсных проводок

ГИПРОСТРОЙДОРМАШ г. Ростов-на-Дону

Альбом 3

Типовой проект 904-1-55.84

Поз.	Обозначение	Наименование	Кол.	Примеч.
1		Лоток сварной НЛ20-П2	130	
2		Лоток сварной НЛ40-П2	60	
3		Стойка кабельная К1150	5	
4		Стойка кабельная К1151	30	
5		Полка кабельная К1161	56	
6		Полка кабельная К1163	60	
8		Круг $\frac{\text{В12 ГОСТ 2590-71}}{\text{Ст3пс2 ГОСТ 535-79}}$	24	кг
9		Профиль ZП160	340	Для крепления по ТМ4-219-76
10		Швеллер шп 60×35	20	
12		Лоток. Установка 1 ТК3-60-70	24	
13		Лоток. Установка 2 ТК3-60-70	12	
14		Лоток. Установка 17 ТК3-67-70	30	
15		Лоток. Установка 2 ТК3-71-70	3	
17		Крепление труб, кабелей, ТМ4-219-76	360	
20		Проход 650×250-2. ТМ8-90-77	4	
21		Проход 20-550-4.1 ТМ8-98-77	1	
22		Проход 2-25-400-2.2 ТМ8-94-77	24	
23		Труба асбестоцементная 100 ГОСТ 1839-80	5	см. п.5 м ТТ
24		Труба ПВД (ПНП) 50С ГОСТ 18599-73	15	м

Обозначение	Наименование
●	Отборное устройство, первичный измерительный прибор или датчик, встраиваемый в технологическое оборудование
▭	Прибор, регулятор, исполнительный механизм, аппаратура, устанавливаемые вне щита
—○—	Проводка уходит на более высокую или низкую отметку, охватываемую данным планом

1. Электрические и трубные проводки по компрессорным агрегатам №2,3,4,5,6 и установкам осушки воздуха №2,3,4,5,6 аналогичны проводкам по компрессорному агрегату №1 и установке осушки воздуха №1 с изменением индекса в нумерации труб и кабелей
2. Позиции монтируемых приборов и аппаратуры, нумерация кабелей и труб соответствуют схемам внешних электрических проводок.
3. Под полкой линии-выноски позиций в прямоугольниках указана нумерация труб и кабелей.
4. Монтаж приборов и средств автоматизации выполнить согласно строительным нормам и правилам СНиП III-34-74 Госстроя СССР.
5. Наружные импульсные проводки, проложенные в траншее, утеплить.
Импульсные проводки проложить в полиэтиленовых трубах, капилляр термометра манометрического в асбестоцементной трубе.

Инв. № 8689/3

80

ТП 904-1-55.84 А

Компрессорная станция 6К-250 АО с осушкой воздуха

Привязан

Инв. №

ГИП	Леонов		25.5.85
Нач. отд.	Христофоров		
Гл. спец.	Левинский		
Н. контр.	Золотарева		
Рук. гр.	Седых		
Ст. инж.	Посупонько		

Компрессорная станция.

Стадия	Лист	Листов
РП	79	89

План расположения средств автоматизации и проводок. (начало)

ГИПРОСТРОЙДОРМАШ г. Ростов-на-Дону

Альбом 3

Типовой проект 904-1-55.84

План на отм. 3.800.

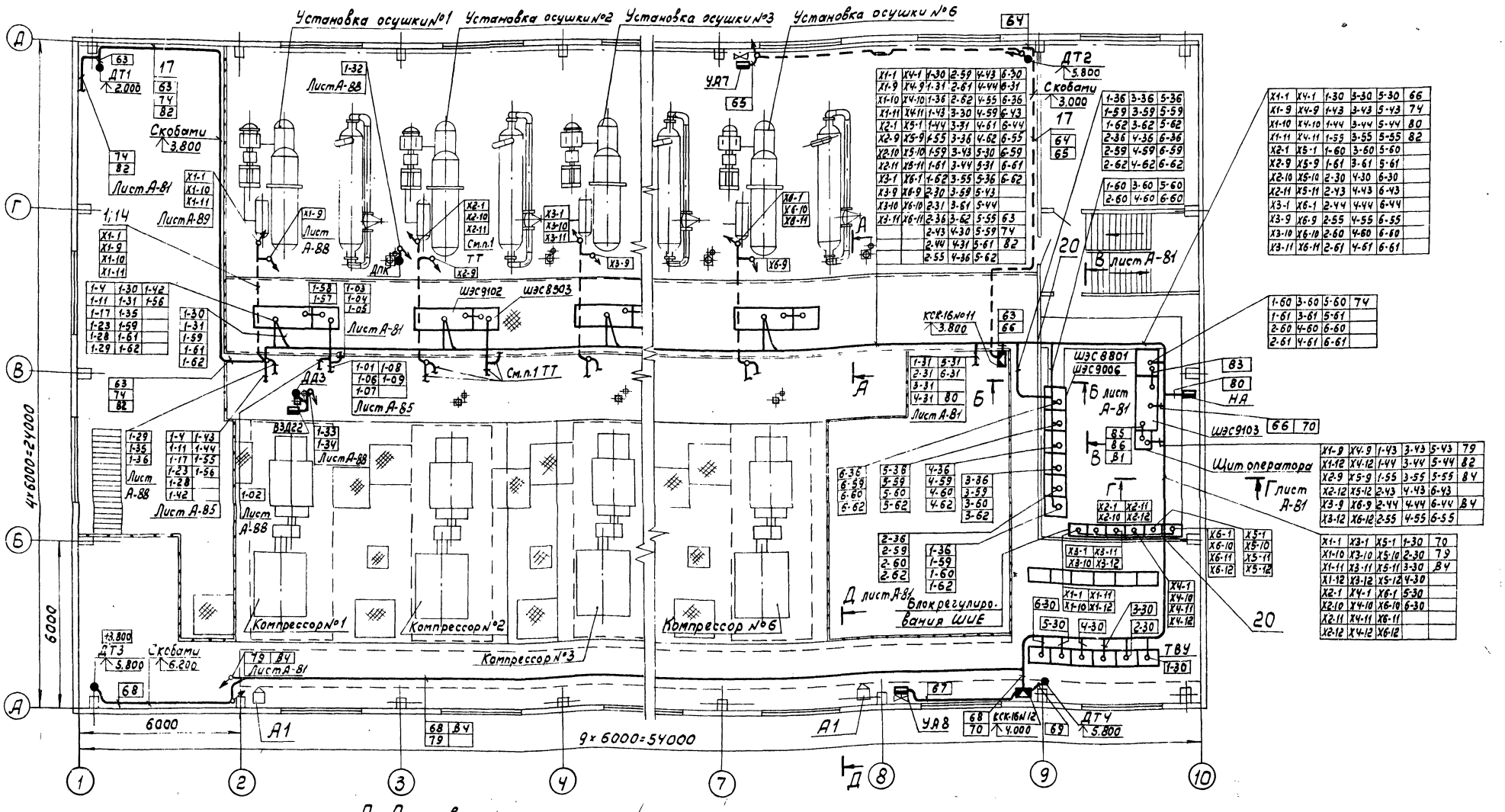

X1-1	X4-1	1-30	2-59	4-43	6-30
X1-9	X4-9	1-31	2-61	4-44	6-31
X1-10	X4-10	1-36	2-62	4-55	6-36
X1-11	X4-11	1-43	3-30	4-59	6-43
X2-1	X5-1	1-44	3-31	4-61	6-44
X2-9	X5-9	1-55	3-36	4-62	6-55
X2-10	X5-10	1-59	3-43	5-30	6-59
X2-11	X5-11	1-61	3-44	5-31	6-61
X3-1	X6-1	1-62	3-55	5-36	6-62
X3-9	X6-9	2-30	3-59	5-43	
X3-10	X6-10	2-31	3-61	5-44	
X3-11	X6-11	2-36	3-62	5-55	63
		2-43	4-30	5-59	74
		2-44	4-31	5-61	82
		2-55	4-36	5-62	

1-36	3-36	5-36			
1-59	3-59	5-59			
1-62	3-62	5-62			
2-36	4-36	6-36			
2-59	4-59	6-59			
2-62	4-62	6-62			
1-60	3-60	5-60			
2-60	4-60	6-60			

X1-1	X4-1	1-30	3-30	5-30	66
X1-9	X4-9	1-43	3-43	5-43	74
X1-10	X4-10	1-44	3-44	5-44	80
X1-11	X4-11	1-55	3-55	5-55	82
X2-1	X5-1	1-60	3-60	5-60	
X2-9	X5-9	1-61	3-61	5-61	
X2-10	X5-10	2-30	4-30	6-30	
X2-11	X5-11	2-43	4-43	6-43	
X3-1	X6-1	2-44	4-44	6-44	
X3-9	X6-9	2-55	4-55	6-55	
X3-10	X6-10	2-60	4-60	6-60	
X3-11	X6-11	2-61	4-61	6-61	

1-60	3-60	5-60	74
1-61	3-61	5-61	
2-60	4-60	6-60	
2-61	4-61	6-61	

X1-9	X4-9	1-43	3-43	5-43	79
X1-12	X4-12	1-44	3-44	5-44	82
X2-9	X5-9	1-55	3-55	5-55	84
X2-12	X5-12	2-43	4-43	6-43	
X3-9	X6-9	2-44	4-44	6-44	84
X3-12	X6-12	2-55	4-55	6-55	

X1-1	X3-1	X5-1	1-30	70
X1-10	X3-10	X5-10	2-30	79
X1-11	X3-11	X5-11	3-30	84
X1-12	X3-12	X5-12	4-30	
X2-1	X4-1	X6-1	5-30	
X2-10	X4-10	X6-10	6-30	
X2-11	X4-11	X6-11		
X2-12	X4-12	X6-12		

А-А повернуто

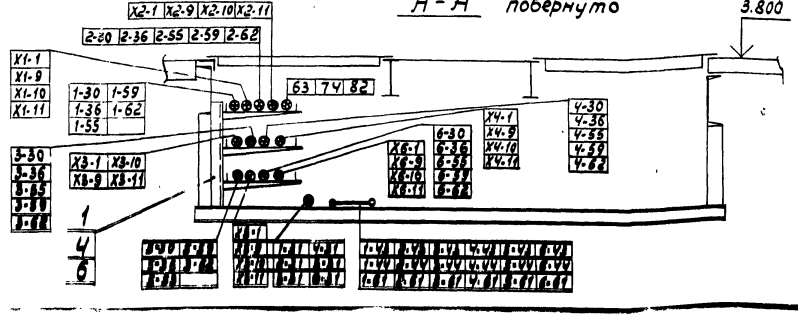

Инв. № 8689/3

81

ТП 904-1-55.84				А-	
Компрессорная станция 6К-250 А0 с осушкой воздуха					
Компрессорная станция				Стадия	Лист	Листов
				РП	80	89
План расположения средств автоматизации и проводок. (продолжение)				ГИПРОСТРОЙДОРМАШ г. Ростов-на-Дону		

Привязан

ГИП Леонов

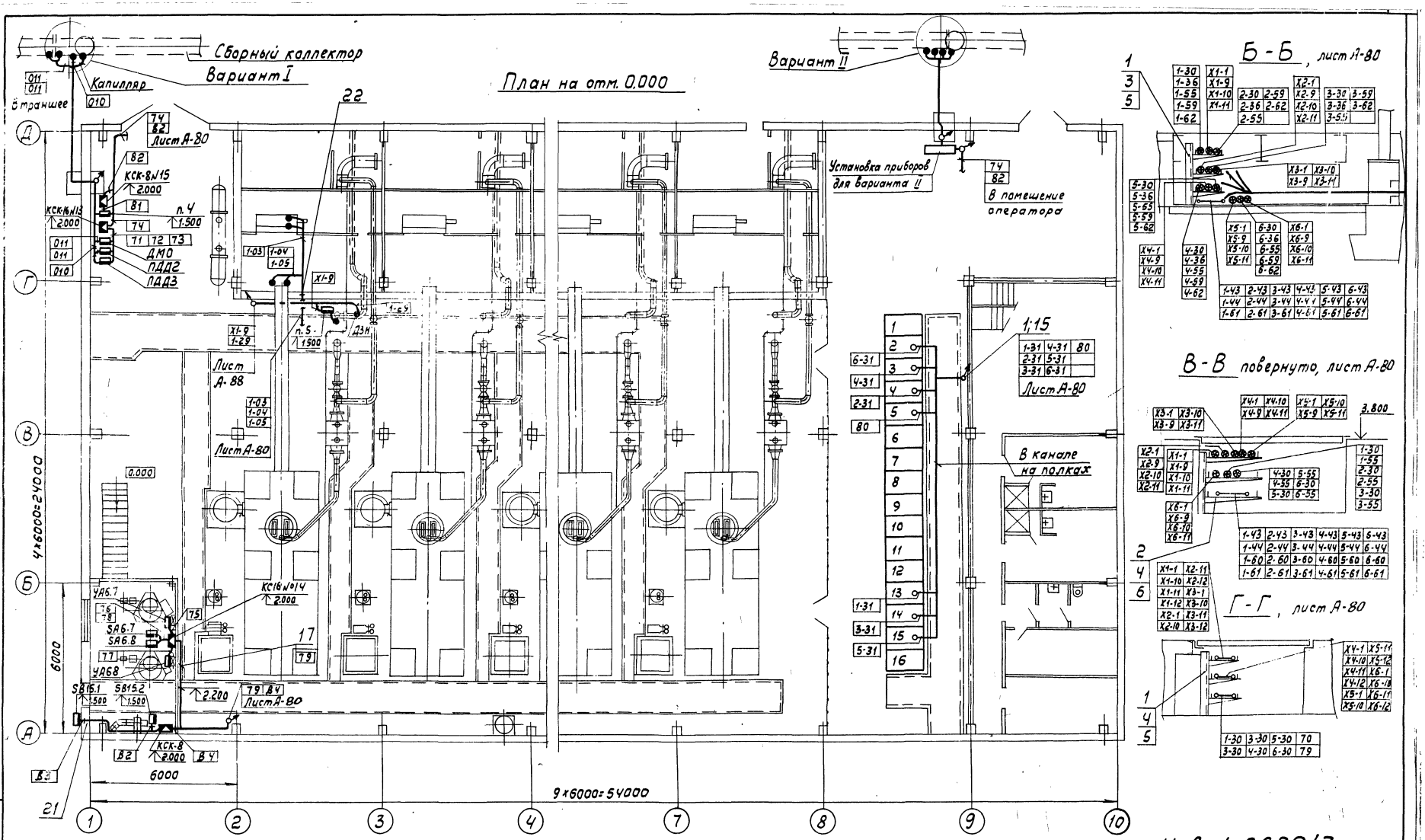

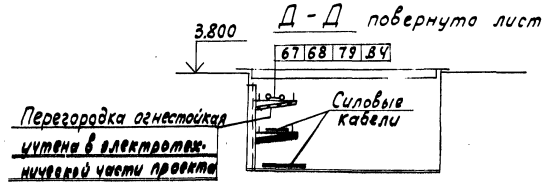

Инв. № 8689/3 82

ТП 904-1-55.84 А

Компрессорная станция 6К-250А0 с осушкой воздуха.

Компрессорная станция

Стадия	Лист	Листов
РП	81	.89

План расположения средств автоматизации и проводок (окончание)

ГИПРОСТРОЙДОРМАШ г. Ростов-на-Дону

ГИП	Леонов		25.5.85
Нач.отд.	Христофоров		
Гл.спец.	Ленинский		
Н.контр.	Золотарева		
Рук.гр.	Сабых		
Ст.инж.	Постоянко		

Привязан

Инв. №

Подп. и дата | Взам.инв.№

Типовой проект 904-1-55.84

Альбом 3

Типовой проект УИЧ-1-55.84

Поз.	Обозначение	Наименование	Кол.	Примеч.
1		Лоток сварной НЛ20-п.2	94	
2		Лоток сварной НЛ40-П2	38	
3		Стойка кабельная К1150	5	
4		Стойка кабельная К1151	24	
5		Полка кабельная К1161	45	
6		Полка кабельная К1163	40	
8		Круг В12 ГОСТ 2590-71 / Ст3пс2 ГОСТ 535-79	16	кг
9		Профиль ZП160	260	Для креплений по
10		Швеллер ШП60×35	14	ТМ4-219-76
12		Лоток. Установка 1 ТК3-60-70	16	
13		Лоток. Установка 2 ТК3-60-70	8	
14		Лоток. Установка 17 ТК3-67-70	20	
15		Лоток. Установка 2 ТК3-71-70	3	
17		Крепление труб, кабелей, ТМ4-219-76	270	
20		Проход 650×250-2, ТМ8-90-77	4	
21		Проход 20-550-4.1 ТМ8-98-77	1	
22		Проход 2-2.5-400-2.2 ТМ8-94-77	16	
23		Труба асбестоцементная 100 ГОСТ 1839-80	5	м см.п.5 ТТ
24		Труба ПВД (ПНП) 50С ГОСТ 18599-73	15	м

Обозначение	Наименование
●	Отборное устройство, первичный измерительный прибор или датчик, встраиваемый в технологическое оборудование
▭	Прибор, регулятор, исполнительный механизм, аппаратура, устанавливаемые вне щита
—o—	Проводка уходит на более высокую или низкую отметку, охватываемую данным планом

1. Электрические и трубные проводки по компрессорным агрегатам № 2, 3, 4 и установкам осушки воздуха № 2, 3, 4 аналогичны проводкам по компрессорному агрегату №1 и установке осушки воздуха №1 с изменением индекса в нумерации труб и кабелей.
2. Позиции монтируемых приборов и аппаратуры, нумерация кабелей и труб соответствуют схемам внешних электрических проводок.
3. Под полкой линии-выноски позиций в прямоугольниках указана нумерация труб и кабелей.
4. Монтаж приборов и средств автоматизации выполнить согласно строительным нормам и правилам СНиП III-34-74 Госстроя СССР.
5. Наружные импульсные проводки, проложенные в траншее, утеплить.
Импульсные проводки проложить в полиэтиленовых трубах, капилляр термометра манометрического - в асбестоцементной трубе.

Инв. № 8689/3

83

ГИП	Леонов		25.5.83	ТП 904-1-55.84 А
Нач.отд.	Христофоров			Компрессорная станция 4К-250 АО с осушкой воздуха
Гл.спец.	Левинский			Компрессорная станция — Стадия: РП; Лист: 82; Листов: 89
Н.контр.	Золотарева			План расположения средств автоматизации и проводок (начало)
Рук.гр.	Седых			ГИПРОСТРОЙДОРМАШ г. Ростов-на-Дону
Ст.инж.	Посилянко			

Привязан

Инв. №

Альбом 3

Типовой проект 904-1-55.84

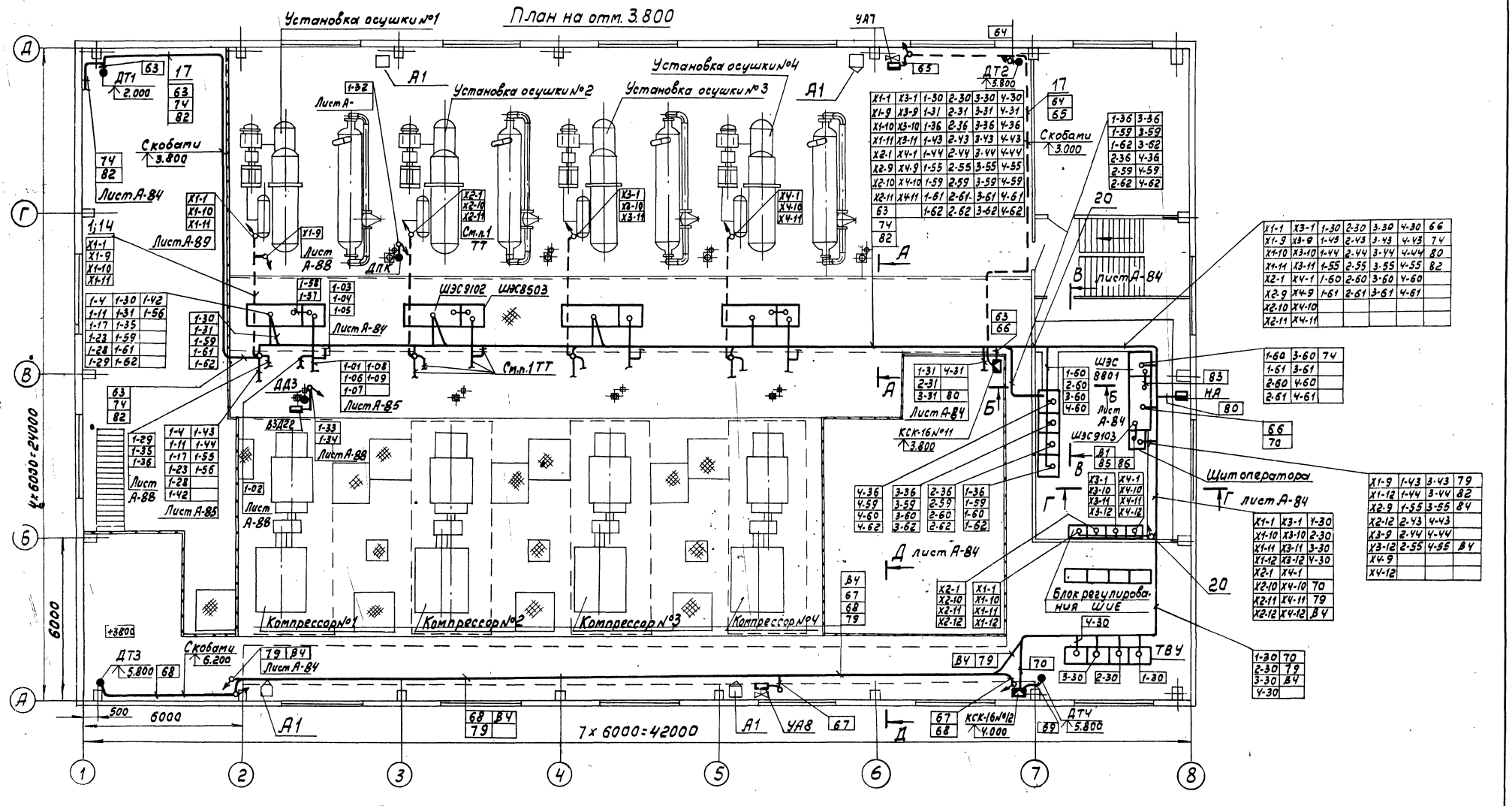

А-А повернуто

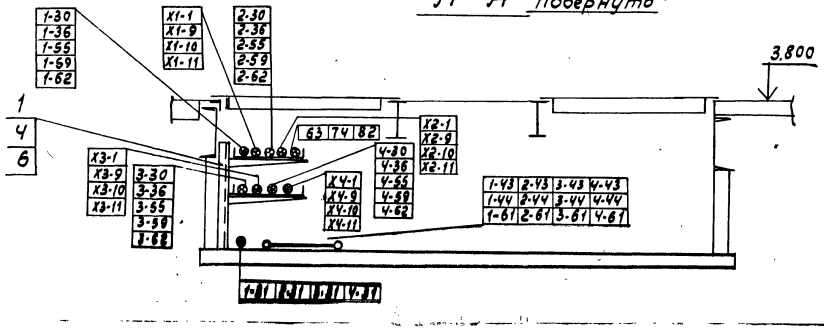

Инв. № 8689/3

84

ТП 904-1-55.84				А-		
Компрессорная станция ЧК-250 А0 с осушкой воздуха.						
Компрессорная станция				Стадия	Лист	Листов
				РП	83	89
План расположения средств автоматизации и проводок (продолжение)				ГИПРОСТРОЙДОРМАШ п.Ростов-на-Дону		

ГИП	Леонов		
Нач.отд.	Христофоров		
Гл.спец.	Лобинский		
Н.контр.	Золотарева		
Рук.ВЗ.	Седов		
Ст.инж.	Пожиленко		

Привязан

Инв. №

Подп. и дата | Взам. инв. №

Альбом 3

Типовой проект 904-1-55.84

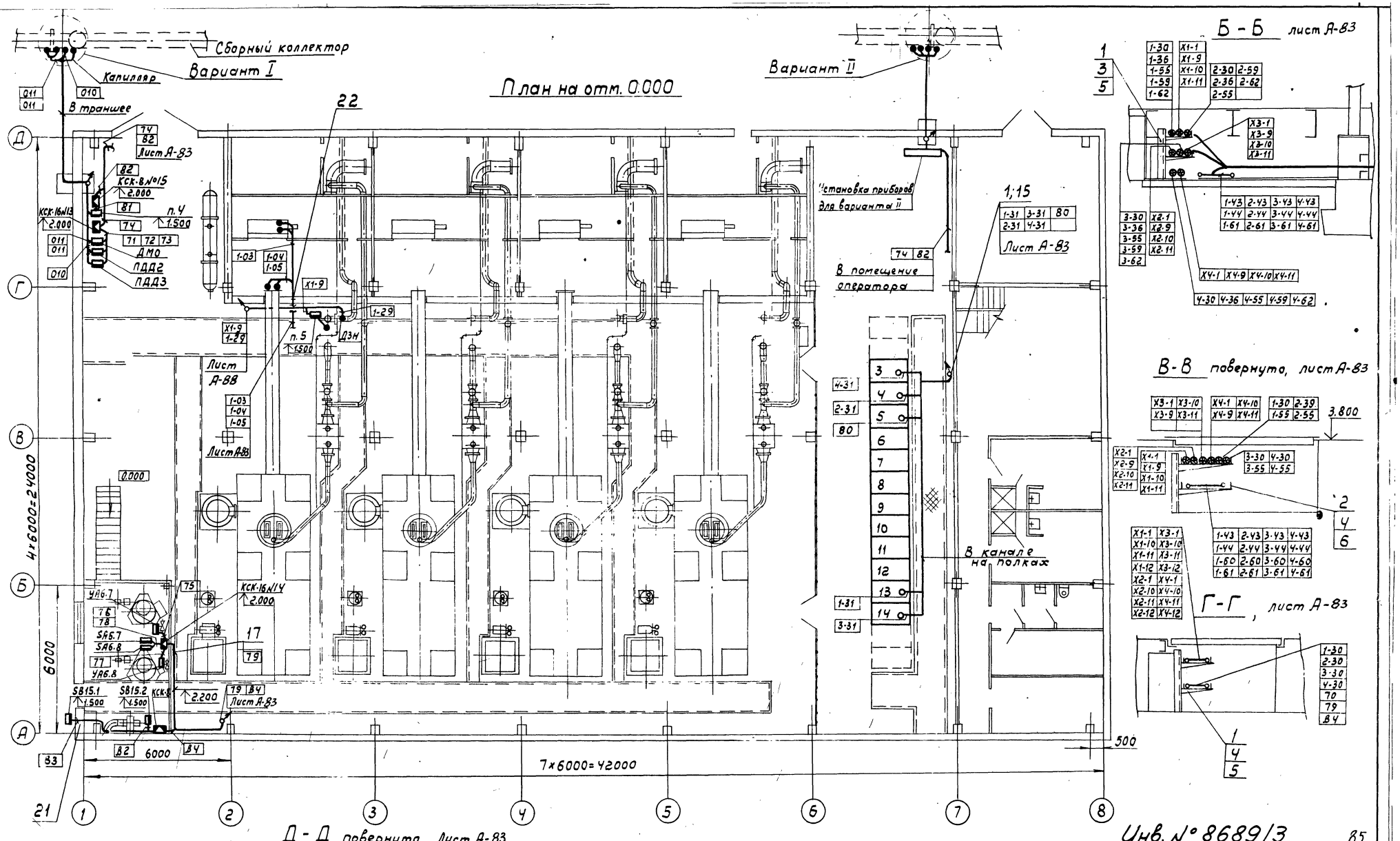

Д - Д повернуто, Лист А-83

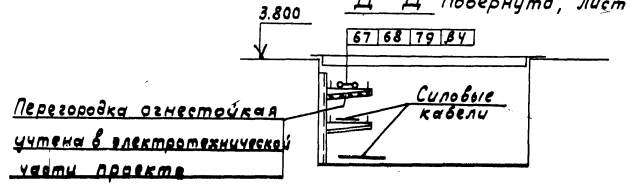

Инв. № 8689/3

85

ТП 904-1-55.84 А					
Компрессорная станция ЧК-250 АО с осушкой воздуха					
Компрессорная станция	Стадия	Лист	Листов		
	РП	84	89		
План расположения средств автоматизации и проводок. (окончание)	ГИПРОСТРОЙДОРМАШ п. Ростов-на-Дону				
ГИП	Леонов		25.5.83		
Нач. отд.	Христофоров				
Гл. спец.	Левинский				
Н. контр.	Золотарева				
Рук. гр.	Седых				
Ст. инж.	Посупонька				

Привязан

Инв. №

Альбом 3

Типовой проект 904-1-55.84

План на отм. 3.800

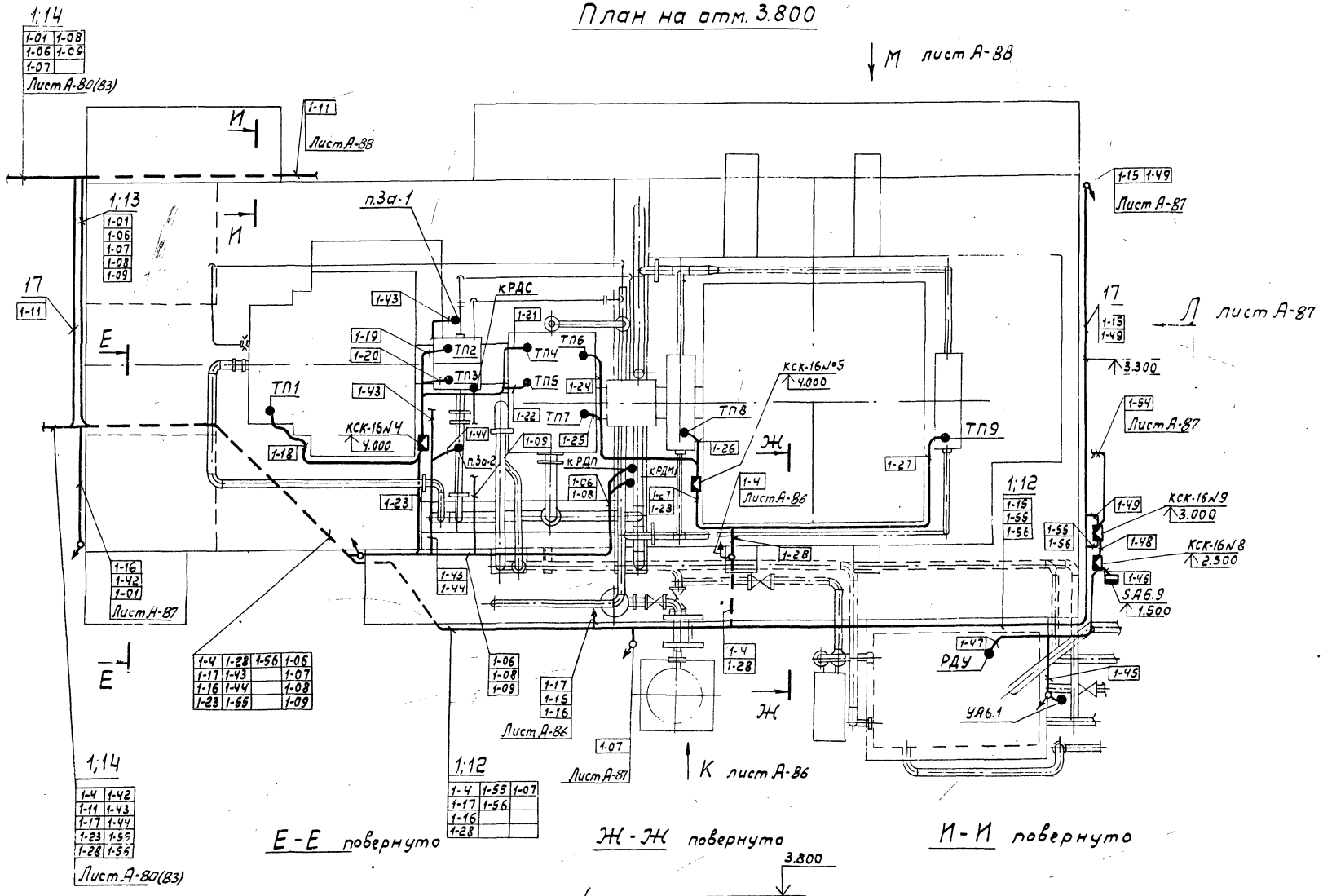

Е-Е повернуто

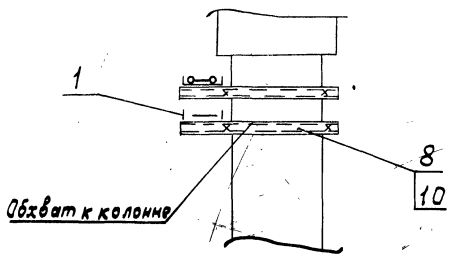

Ж-Ж повернуто

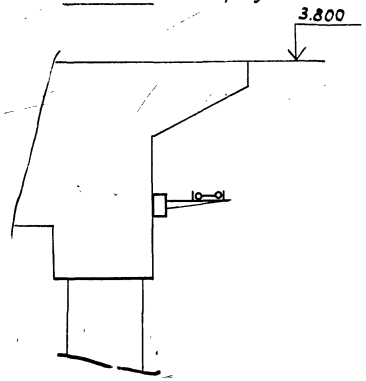

И-И повернуто

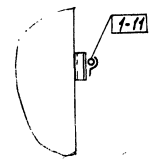

Инв. № 8689/3

86

ТП 904-1-55.84 А-						
Компрессорная станция 6(4) К-250АС с осушкой воздуха						
Компрессор № 1				Стадия	Лист	Листов
				РП	85	89
План расположения средств автоматизации и проводок. (начало)				ГИПРОСТРОЙДОРМАШ г. Ростов-на-Дону		
ГИП	Леонов		25.5.85			
Нач.отд.	Христофоров					
Гл.спец.	Левинский					
Н.контр.	Золотарева					
Рук.гр.	Седых					
Ст.инж.	Посупонько					

Привязан

Инв. №

Инв. № подл. | Подп. и дата | Взам. инв. №

Типовой проект 904-1-55.84 Альбом 3

Вид К лист А-85

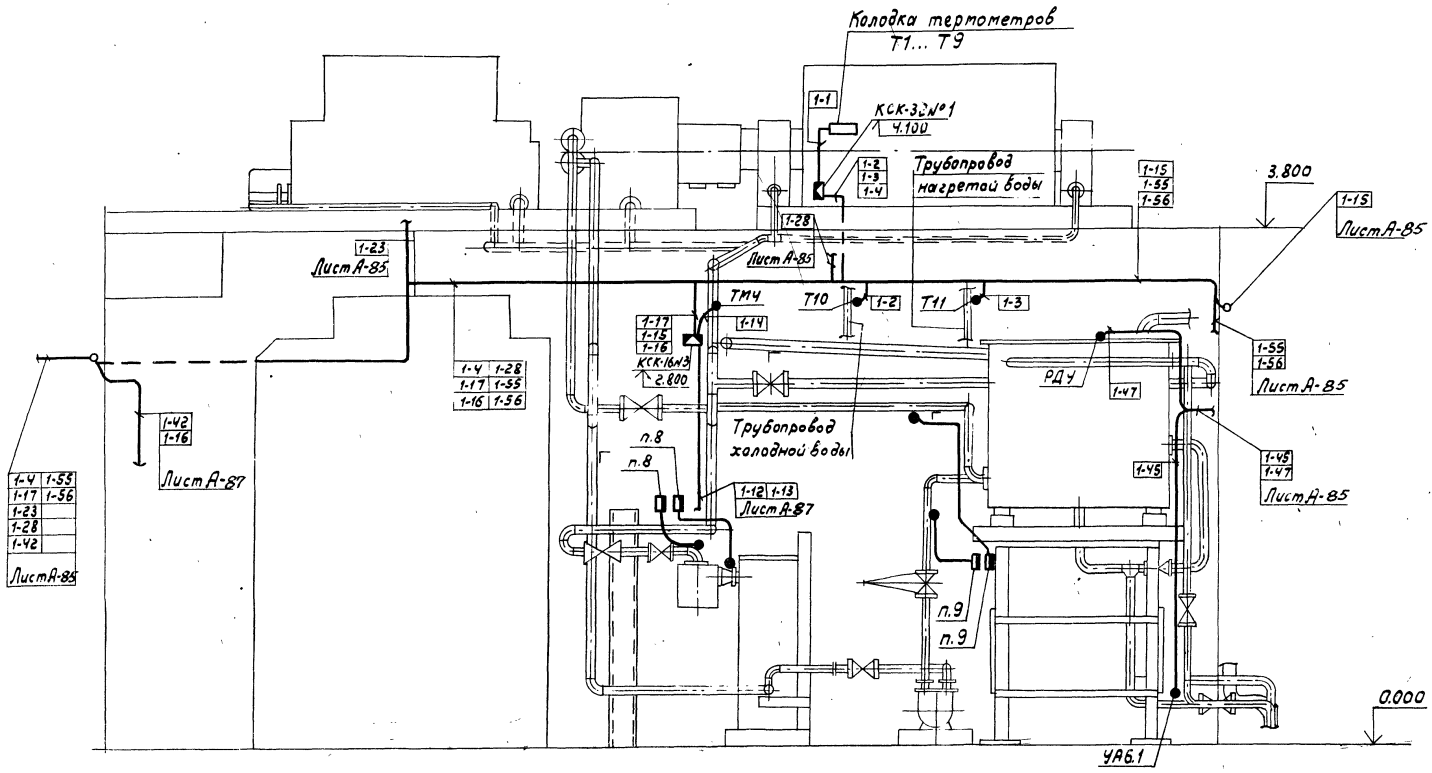

Инв. № 8689/3

87

						ТП 904-1-55.84 А	
						Компрессорная станция 6(4)К-250АО с осушкой воздуха	
						Компрессор №1	Стадия: РП; Лист: 86; Листов: 89
						План расположения средств автоматизации и проводок (перекрытие)	ГИПРОСТРОЙДОРМАШ г. Ростов-на-Дону

Привязан

Инв. №

ГИП	Леонов	
Нач. отд.	Христофоров	
Гл. спец.	Левинский	
Н. контр.	Золотарева	
Рук. гр.	Седых	
Стинж.	Василенко	

Альбом 3

Типовой проект 904-1-55.84

План на отм. 0.000

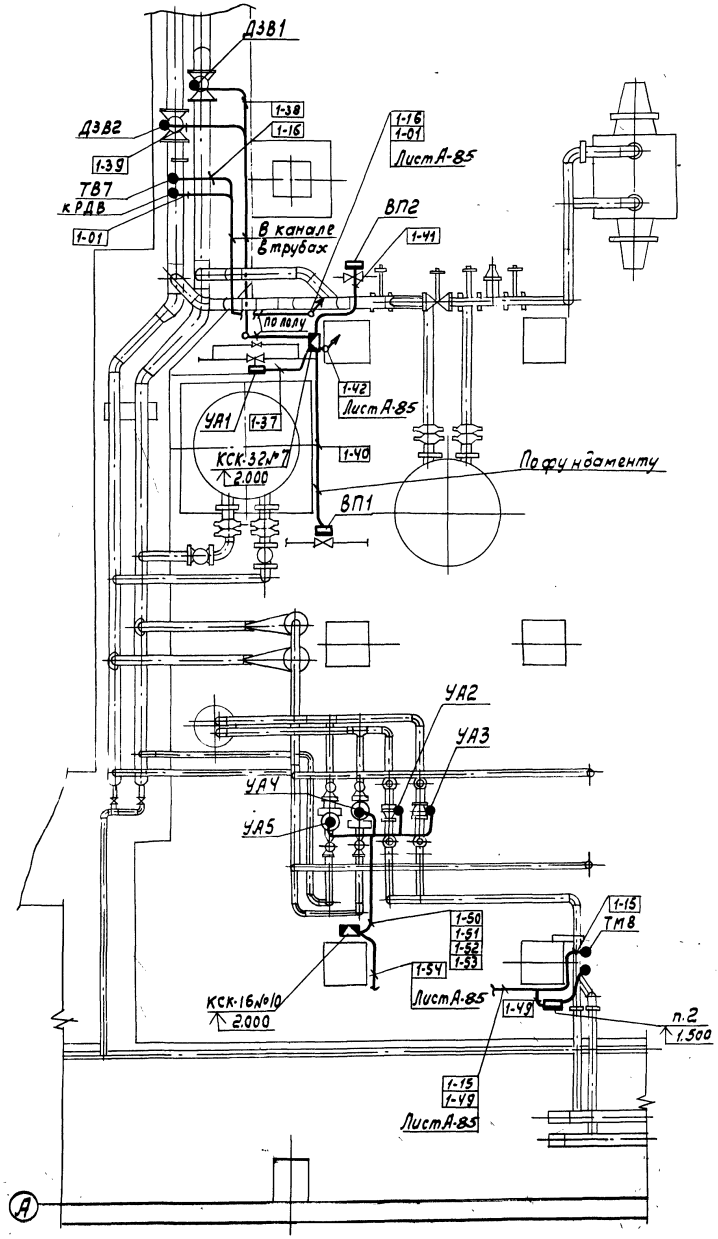

Вид Л лист А-85

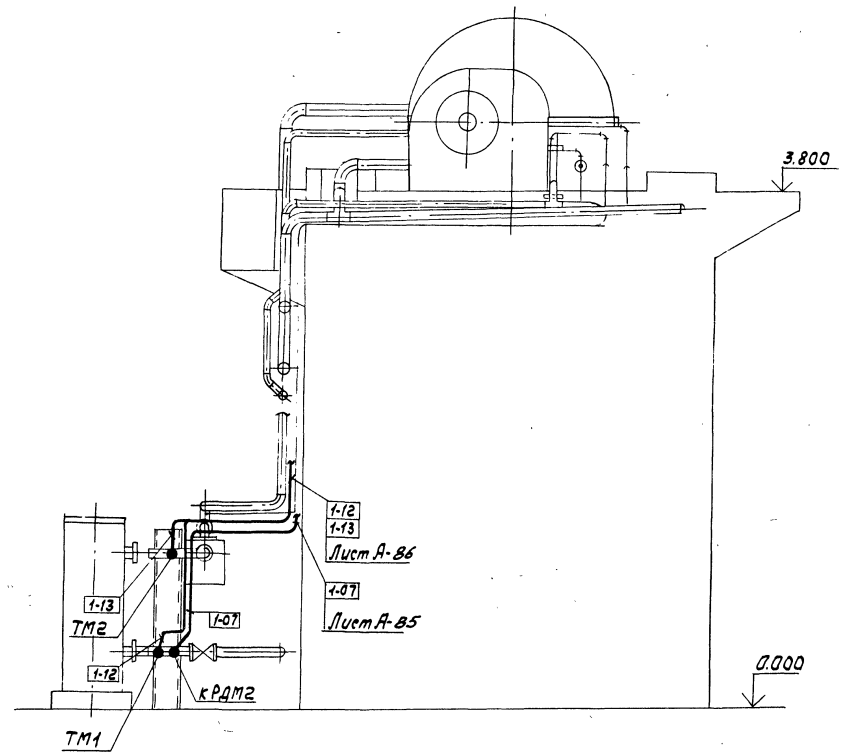

Инв. № 8689/3

88

				ТП 904-1-55.84 А-		
				Компрессорная станция 6(4)К-250А0 с осушкой воздуха		
Привязан	ГИП	Леонов	05.6.83	Компрессор №1	Стадия	Лист	Листов
	Нач.отд.	Христофоров			РП	87	89
	Гл.спец.	Левинский					
	Н.контр.	Золотарева		План расположения средств автоматизации и проводок. (продолжение)	ГИПРОСТРОЙДОРМАШ г.Ростов-на-Дону		
	Рук.гр.	Седых					
Инв. №	Ст.инж.	Посиполько					

Вид М лист А-85

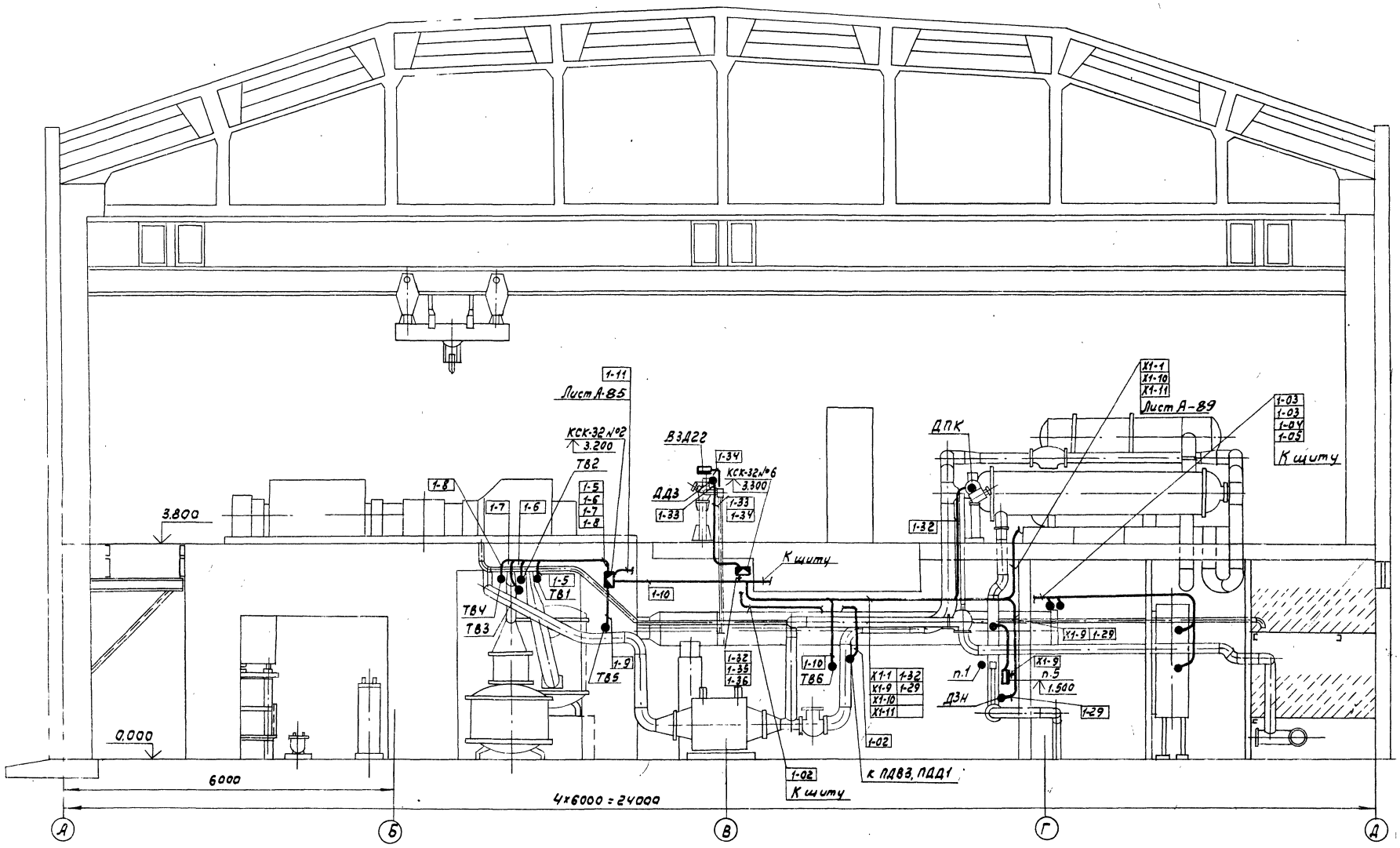

Инв. № 8689/3

89

Привязан	ГИП	Леонов			ТП 904-1-55.84 А
	Нач.отд.	Христофоров			Компрессорная станция 6(4) К-250 АО с осушкой воздуха
	Гл.спец.	Левинский			Компрессор №1.
	Н.контр.	Золотарева			
	Рук.гр.	Седых			
Инв.№					План расположения средств автоматизации и проводок. (окончание)

Стадия	Лист	Листов
РП	88	89

ГИПРОСТРОЙДОРМАШ г. Ростов-на-Дону

Альбом 3

Типовой проект 904-1-55.84

План на отм. 3.800

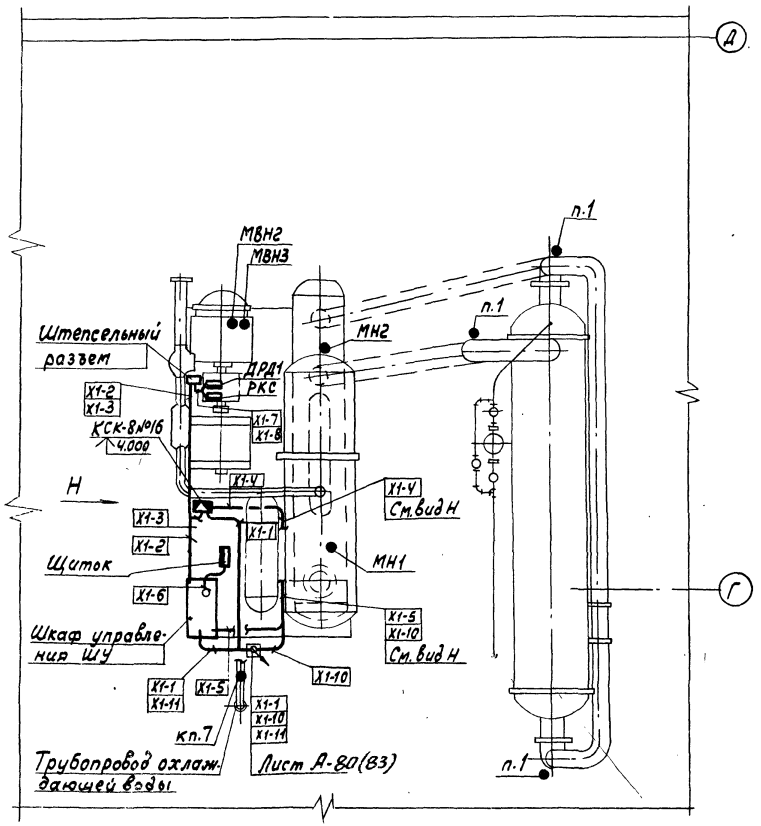

Вид Н

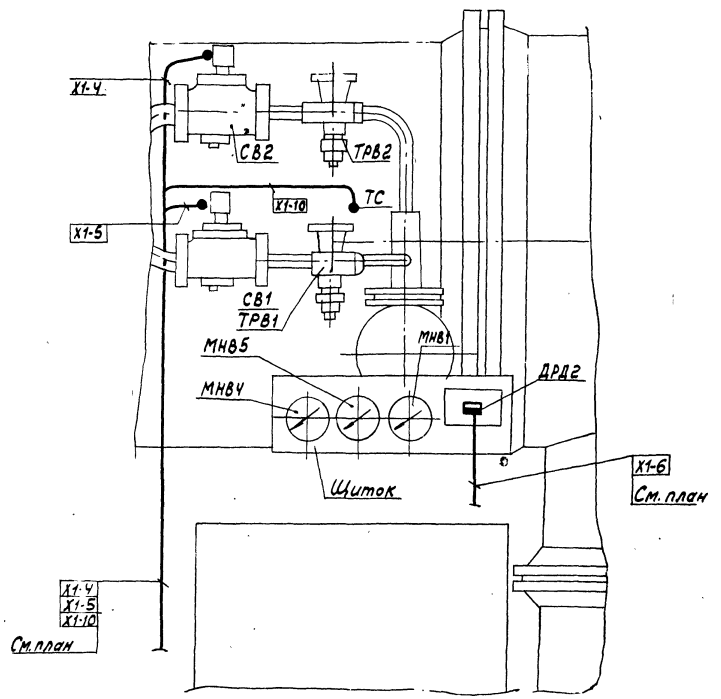

Инв. № 8689/3

90

Привязан	Гип	Леонов		26.5.83	ТП 904-1-55.84 А
	Нач.отд.	Христофоров			Компрессорная станция 6(4)К-250А0 с осушкой воздуха
	Гл.спец.	Лебинский			Установка осушки №1
	Н.контр.	Золотарева			Стадия: РП; Лист: 89; Листов: 89
	Рук.гр.	Седых			План расположения средств автоматизации и проводок.
Инв. №	Ст.инж.	Посилонько			ГИПРОСТРОЙДОРМАШ г. Ростов-на-Дону

Альбом 3

Типовой проект 904-1-55.84

Формат	Зона	Поз.	Обозначение	Наименование	Кол.	Примечание
				Документация		
А3			904-1 03.000СБ	Сборочный чертеж		
				Детали		
Б4		1		Скоба		
				Б-ПН-3 ГОСТ 19903-74 / Лист 3-IV ст3пс ГОСТ 16523-70	1	0,35кг
Б4		2		Козырек		
				Б-ПН-3 ГОСТ 19903-74 / Лист 3-IV ст3пс ГОСТ 16523-70	1	0,8кг
				Стандартные изделия		
		3		Винт М5×45.46.019		
				ГОСТ 1491-80	2	0,008кг
		4		Гайка М5.5.019		
				ГОСТ 5915-70	2	0,0012кг
		5		Шайба 5.019		
				ГОСТ 11371-78	2	0,0004кг
				Прочие изделия		
		6		Кнопочный пост управления ПКЕ 722-2, ПКЕ 212-1	1	0,255кг

Привязан

Инв.№

Изм. Лист № докум. Подп. Дата

Разраб. Посупонько 25.5.84

Пров. Седых

Н.контр. Золотарева

Утв. Левинский

ТП 904-1-55.84 03.000

Установка кнопочных постов управления ПКЕ 722-2, ПКЕ 212-1

Стадия: РП | Лист: | Листов: 1

ГИПРОСТРОЙДОРМАШ г. Ростов-на-Дону

Кальку сверил Посупонько Копировал Генюк Формат А4

Инв.№ подл. | Подп. и дата | Взам. инв.№

Альбом 3

Типовой проект 904-1-55.84

Формат	Зона	Поз.	Обозначение	Наименование	Кол.	Примечание
				Документация		
А3			904-1- 01.000СБ	Сборочный чертеж		
				Детали		
Б4		1		Скоба		
				Б-ПН-3 ГОСТ 19903-74 / Лист 3-IV ст3пс ГОСТ 16523-70	1	0,53кг
				Стандартные изделия		
		2		Винт М6×20.46.019		
				ГОСТ 1491-80	5	0,006кг
		3		Гайка М6.5.019		
				ГОСТ 5915-70	5	0,003кг
		4		Шайба 6.019		
				ГОСТ 11371-78	6	0,0008кг
				Прочие изделия		
		5		Звонок ЗВП-220	1	2,2кг

Привязан

Инв.№

Изм. Лист № докум. Подп. Дата

Разраб. Посупонько 25.5.84

Пров. Седых

Н.контр. Золотарева

Утв. Левинский

ТП 904-1-55.84 01.000

Установка звонка типа ЗВП-220.

Стадия: РП | Лист: | Листов: 1

ГИПРОСТРОЙДОРМАШ г. Ростов-на-Дону

Кальку сверил Посупонько Копировал Генюк Формат А4

Альбом 3

Типовой проект 904-1-55.84

Формат	Зона	Поз.	Обозначение	Наименование	Кол.	Примечание
				Документация		
А3			904-1- 02.000СБ	Сборочный чертеж		
				Детали		
Б4				Скоба		
				Б-ПН-3 ГОСТ 19903-74 / Лист 3-IV ст3пс ГОСТ 16523-70	1	0,46кг
				Стандартные изделия		
		2		Винт М5×30.46.019		
				ГОСТ 1491-80	2	0,005кг
		3		Гайка М5.5.019		
				ГОСТ 5915-70	2	0,0012кг
		4		Шайба 5.019		
				ГОСТ 11371-78	2	0,0004кг
				Прочие изделия		
		5		Пост управления ПКУ 15-19.121 (ПКУ 15.19.111)	1	0,73кг

Привязан

Инв.№

Инв.№ 8689/3 91

Изм. Лист № докум. Подп. Дата

Разраб. Посупонько 25.5.84

Пров. Седых

Н.контр. Золотарева

Утв. Левинский

ТП 904-1-55.84 02.000

Установка поста управления типа ПКУ

Стадия: РП | Лист: | Листов: 1

ГИПРОСТРОЙДОРМАШ г. Ростов-на-Дону

Кальку сверил Посупонько Копировал Генюк Формат А4

Инв.№ подл. | Подп. и дата | Взам. инв.№

Альбом 3

Типовой проект 904-1-55.84

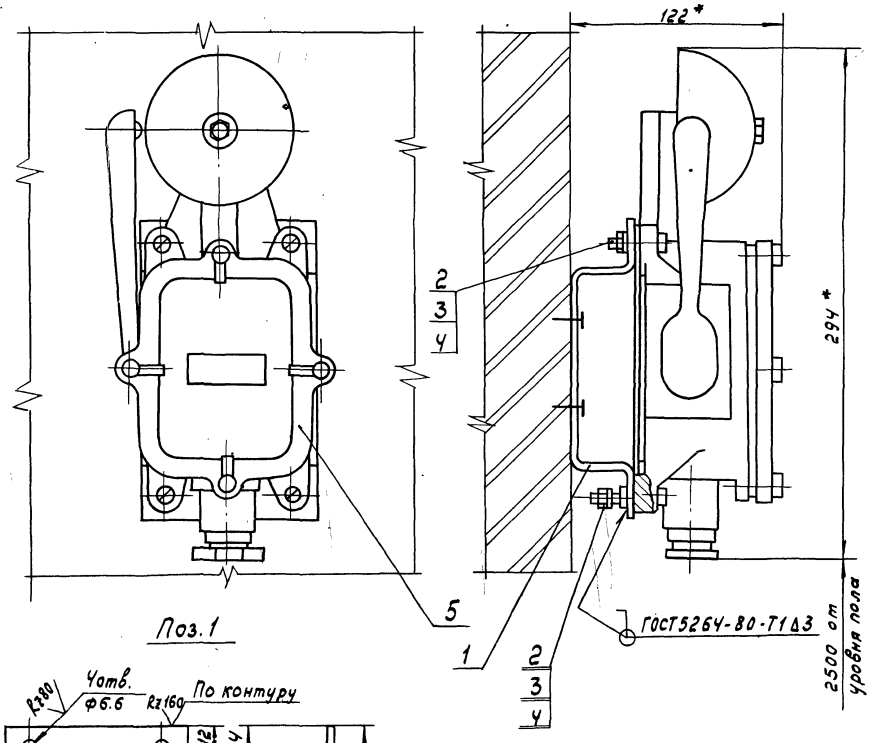

Поз. 1

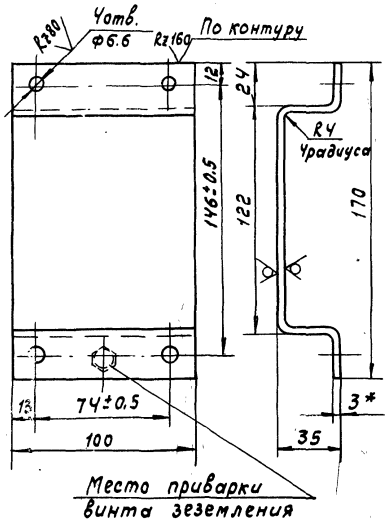

1. Неуказанные предельные отклонения размеров: отверстий - по Н14, остальных ± $\frac{JT14}{2}$
2. Пристрелку дюбель-гвоздями производить в соответствии с $\frac{МСН\ 202\text{-}69}{ММСС\ СССР}$
3. * Размеры для справок.

Изм.	Лист	№ докум.	Подп.	Дата
Разраб.		Посуполько		25.5.83
Пров.		Седых		
Рук.		Седых		

Привязан

ТП 904-1- 01.000СБ

Установка звонка типа ЗВП-220. Сборочный чертеж.

Стадия	Масса	Масштаб
РП	2.8	1:2

Лист | Листов 1

Альбом 3

Типовой проект 904-1-55.84

Рис. 1

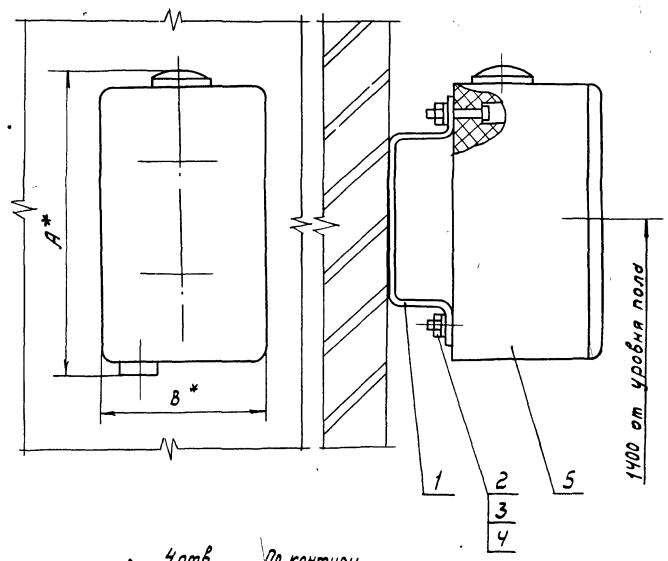

Рис 2
остальное см. рис. 1.

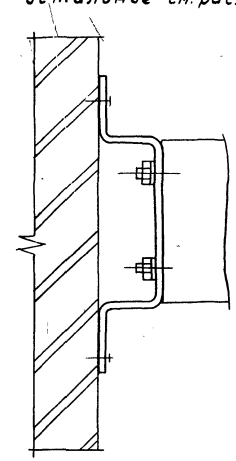

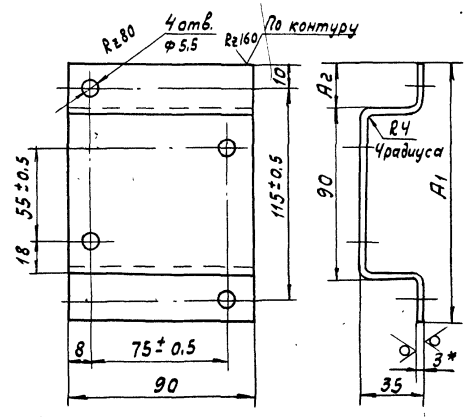

1. Неуказанные предельные отклонения размеров: отверстий - по Н14, остальных ± $\frac{JT14}{2}$
2. Пристрелку дюбель-гвоздями производить в соответствии с $\frac{МСН\ 202\text{-}69}{ММСС\ СССР}$
3. * Размеры для справок.

Тип поста	Рис	Размеры, мм				Масса поз.1 кг	Масса кг
		A	B	A1	A2		
ПКУ15.19.121	1.	165	90	135	22	0.46	1.2
ПКУ15.19.111	2	105	90	160	35	0.53	0.95

Инв. № 8689/3

92

Изм.	Лист	№ докум.	Подп.	Дата
Разраб.		Посуполько		25.5.83
Пров.		Седых		
Рук.		Седых		

Привязан

ТП 904-1-55.84 02.000СБ.

Установка поста управления типа ПКУ Сборочный чертеж.

Стадия	Масса	Масштаб
РП	см. табл.	1:2

Лист | Листов 1

Альбом 3

Типовой проект 904-1-55.84

Инв. № подл. | Подп. и дата | Взам. инв. №

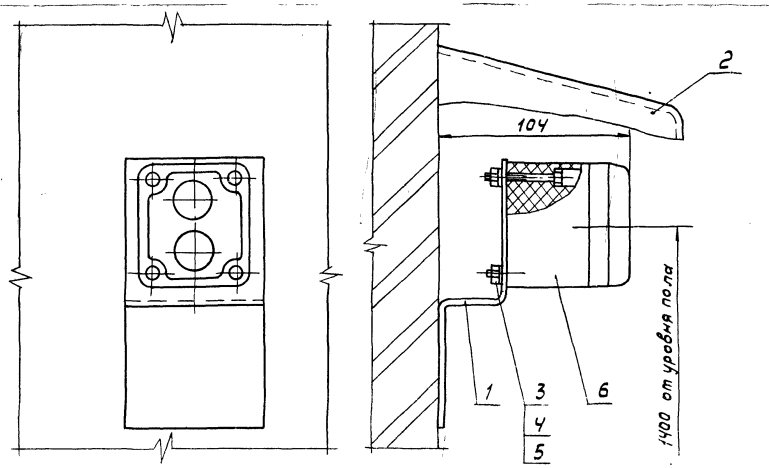

Поз. 1

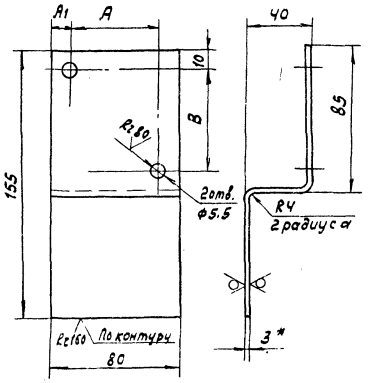

Тип поста	Поз. 1 Размеры, мм A	A1	B	Масса, кг	Масса, кг
ПКЕ 722-2	52	14	57	0.35	
ПКЕ 212-1	58	11	58	0.35	

1. Неуказанные предельные отклонения размеров: отверстий - по H14, остальных $\pm \frac{JT14}{2}$
2. Пристрелку дюбель-гвоздями производить в соответствии с МСН 202-69 Минсс СССР
3. Козырек поз. 2 изготовить при наружной установке поста ПКЕ 212-1.
4. * Размеры для справок.

Инв. № 8689/3

(93)

Привязан					ТП 904-1-55.84 03.000 СБ.
	Изм.	Лист.	№ докум.	Подп.	Дата
	Разраб.		Посупонька		1984
	Пров.		Седых		
	Рук. гр.		Седых		
	Н. контр.		Золотарева		

Установка кнопочных постов управления типа ПКЕ 722-2, ПКЕ 212-1. Сборочный чертеж.

Стадия	Масса	Масштаб
РП	См. табл.	1:2
Лист	Листов 1	

ГИПРОСТРОЙДОРМАШ

ЦЕНТРАЛЬНЫЙ ИНСТИТУТ ТИПОВОГО ПРОЕКТИРОВАНИЯ
ГОССТРОЯ СССР
КИЕВСКИЙ ФИЛИАЛ
г. Киев-57 ул. Эжена Потье № 12

69/3
Заказ № 5967 Инв. № 8689/3 Тираж 400

Сдано в печать 7/8 1984 г. Цена 7-22

gost.e-ecolog.ru