Государственный комитет совета министров СССР

по делам строительства

/Госстрой СССР/

# ТИПОВЫЕ КОНСТРУКЦИИ И ДЕТАЛИ ЗДАНИЙ И СООРУЖЕНИЙ

## СЕРИЯ 1.494-30

# УСТАНОВКА И КРЕПЛЕНИЕ ВЕНТИЛЯТОРОВ К СТРОИТЕЛЬНЫМ КОНСТРУКЦИЯМ

ВЫПУСК 2

УСТАНОВКА И КРЕПЛЕНИЕ ЦЕНТРОБЕЖНЫХ ВЕНТИЛЯТОРОВ Ц4-70

РАБОЧИЕ ЧЕРТЕЖИ

gost.e-ecolog.ru

Государственный комитет совета министров СССР

по делам строительства

/Госстрой СССР/

# ТИПОВЫЕ КОНСТРУКЦИИ И ДЕТАЛИ ЗДАНИЙ И СООРУЖЕНИЙ

## СЕРИЯ 1 494-30

## УСТАНОВКА И КРЕПЛЕНИЕ ВЕНТИЛЯТОРОВ К СТРОИТЕЛЬНЫМ КОНСТРУКЦИЯМ

ВЫПУСК 2

УСТАНОВКА И КРЕПЛЕНИЕ ЦЕНТРОБЕЖНЫХ ВЕНТИЛЯТОРОВ Ц4-70

РАБОЧИЕ ЧЕРТЕЖИ

Разработаны
ГПИ Харьковский Сантехпроект

Утверждены
и введены в действие
с 1 сентября 1977г
Главпромстройпроектом
Госстроя СССР
Приказ № 34 от 16 августа 1977г

Инв. № подл. | Подпись и дата | Взам. инв. №

# Содержание на 3 листах


| Обозначение | Наименование | Страница |
|---|---|---|
| | Содержание | 2,3,4 |
| 5ГА.002.000Д | Рекомендации по применению и изготовлению | 5 |
| 5ГА002.000 | Кронштейн для установки вентиляторного агрегата Ц4-70 с промежуточными диаметрами колес на кирпичной стене. Тип I | 6 |
| 5ГА002.000СБ | Кронштейн для установки вентиляторного агрегата Ц4-70 с промежуточными диаметрами колес на кирпичной стене. тип I Сборочный чертеж | 7 |
| 5ГА003.000 | Кронштейн для установки вентиляторного агрегата Ц4-70 с промежуточными диаметрами колес на кирпичной стене. Тип II | 8 |
| 5ГА003.000СБ | Кронштейн для установки вентиляторного агрегата Ц4-70 с промежуточными диаметрами колес на кирпичной стене Тип II Сборочный чертеж | 9 |
| 5ГА004.000 | Кронштейн для установки вентиляторного агрегата Ц4-70 N 2,5 и 3,2 с промежуточными диаметрами колес на кирпичной стене. Тип III | 10 |
| 5ГА005.000 | Кронштейн для установки вентиляторного агрегата Ц4-70 N 4 с промежуточными диаметрами колес на кирпичной стене. Тип III | 10 |
| 5ГА004.000СБ | Кронштейн для установки вентиляторного агрегата Ц4-70 N 2,5 и 3,2 с промежуточными диаметрами колес на кирпичной стене. тип III Сборочный чертеж | 11 |
| 5ГА005.000СБ | Кронштейн для установки вентиляторного агрегата Ц4-70 N 4 с промежуточными диаметрами колес на кирпичной стене Тип III Сборочный чертеж. | 12 |
| 5ГА006.000 | Кронштейн для установки вентиляторного агрегата Ц4-70 N5 с промежуточными диаметрами колес на кирпичной стене. Тип III | 13 |
| 5ГА007.000 | Кронштейн для установки вентиляторного агрегата Ц4-70 N6,3 с промежуточными диаметрами колес на кирпичной стене. Тип III | 13 |
| 5ГА006.000СБ | Кронштейн для установки вентиляторного агрегата Ц4-70 N5 с промежуточными диаметрами колес на кирпичной стене Тип III Сборочный чертеж | 14 |
| 5ГА007.000СБ | Кронштейн для установки вентиляторного агрегата Ц4-70 N6,3 с промежуточными диаметрами колес на кирпичной стене Тип III Сборочный чертеж | 15 |
| 5ГА008.000 | Кронштейн для установки вентиляторного агрегата Ц4-70 на кирпичной стене Тип I | 16 |
| 5ГА008.000СБ | Кронштейн для установки вентиляторного агрегата Ц4-70 на кирпичной стене. Тип I Сборочный чертеж. | 17 |
| 5ГА009.000 | Кронштейн для установки вентиляторного агрегата Ц4-70 на кирпичной стене Тип II | 18 |
| 5ГА009.000СБ | Кронштейн для установки вентиляторного агрегата Ц4-70 на кирпичной стене. Тип II Сборочный чертеж | 19 |
| 5ГА010.000 | Кронштейн для установки вентиляторного агрегата Ц4-70 правого вращения на кирпичной стене. Тип III | 20 |
| 5ГА010.000СБ | Кронштейн для установки вентиляторного агрегата Ц4-70 правого вращения на кирпичной стене. Тип III Сборочный чертеж. | 21 |
| 5ГА011.000 | Кронштейн для установки вентиляторного агрегата Ц4-70 левого вращения на кирпичной стене. Тип III | 22 |
| 5ГА011.000СБ | Кронштейн для установки вентиляторного агрегата Ц4-70 левого вращения на кирпичной стене. Тип III Сборочный чертеж | 23 |
| 5ГА012.000 | Кронштейн для установки вентиляторного агрегата Ц4-70 с промежуточными диаметрами колес на колоннах. Тип I | 24 |
| 5ГА012.000СБ | Кронштейн для установки вентиляторного агрегата Ц4-70 с промежуточными диаметрами колес на колоннах. Тип I Сборочный чертеж. | 25 |
| 5ГА013.000 | Кронштейн для установки вентиляторного агрегата Ц4-70 с промежуточными диаметрами колес на колоннах. Тип I | 26 |

Продолжение содержания


| Обозначение | Наименование | Страница |
|---|---|---|
| 5ТАО13.000СБ | Кронштейн для установки вентиляторного агрегата Ц4-70 с промежуточными диаметрами колес на колоннах. Тип I. Сборочный чертеж. | 27 |
| 5ТАО14.000 | Кронштейн для установки вентиляторного агрегата Ц4-70 с промежуточными диаметрами колес на колоннах. Тип II | 28 |
| 5ТАО14.000СБ | Кронштейн для установки вентиляторного агрегата Ц4-70 с промежуточными диаметрами колес на колоннах. Тип II Сборочный чертеж | 29 |
| 5ТАО15.000 | Кронштейн для установки вентиляторного агрегата Ц4-70 с промежуточными диаметрами колес на колоннах. Тип II | 30 |
| 5ТАО15.000СБ | Кронштейн для установки вентиляторного агрегата Ц4-70 с промежуточными диаметрами колес на колоннах. Тип II Сборочный чертеж | 31 |
| 5ТАО16.000 | Кронштейн для установки вентиляторного агрегата Ц4-70 №2.5 и 3,2 с промежуточными диаметрами колес на колоннах. Тип III | 32 |
| 5ТАО16.000СБ | Кронштейн для установки вентиляторного агрегата Ц4-70 №2.5 и 3,2 с промежуточными диаметрами колес на колоннах. Тип III Сборочный чертеж | 33 |
| 5ТАО17.000 | Кронштейн для установки вентиляторного агрегата Ц4-70 №4 с промежуточными диаметрами колес на колоннах Тип III | 34 |
| 5ТАО18.000 | Кронштейн для установки вентиляторного агрегата Ц4-70 №5 с промежуточными диаметрами колес на колоннах. Тип III | 34 |
| 5ТАО17.000СБ | Кронштейн для установки вентиляторного агрегата Ц4-70 №4 с промежуточными диаметрами колес на колоннах. Тип III Сборочный чертеж. | 35 |
| 5ТАО18.000СБ | Кронштейн для установки вентиляторного агрегата Ц4-70 №5 с промежуточными диаметрами колес на колоннах. Тип III Сборочный чертеж. | 36 |
| 5ТАО19.000 | Кронштейн для установки вентиляторного агрегата Ц 4-70 № 6,3 с промежуточными диаметрами колес на колоннах. Тип III | 37 |
| 5ТАО40.000 | Шпилька | 37 |
| 5ТАО19.000СБ | Кронштейн для установки вентиляторного агрегата Ц 4-70 № 6.3 с промежуточными диаметрами колес на колоннах. Тип III Сборочный чертеж | 38 |
| 5ТАО20.000 | Кронштейн для установки вентиляторного агрегата Ц4-70 на колоннах Тип I | 39 |
| 5ТАО20.000СБ | Кронштейн для установки вентиляторного агрегата Ц 4-70 на колоннах. Тип I Сборочный чертеж. | 40 |
| 5ТАО21.000 | Кронштейн для установки вентиляторного агрегата Ц4-70 на колоннах. Тип I | 41 |
| 5ТАО21.000СБ | Кронштейн для установки вентиляторного агрегата Ц4-70 на колоннах. Тип I. Сборочный чертеж | 42 |
| 5ТАО22.000 | Кронштейн для установки вентиляторного агрегата Ц4-70 на колоннах. Тип II | 43 |
| 5ТАО22.000СБ | Кронштейн для установки вентиляторного агрегата Ц4-70 на колоннах. Тип II Сборочный чертеж | 44 |
| 5ТАО23.000 | Кронштейн для установки вентиляторного агрегата Ц4-70 на колоннах. Тип II | 45 |
| 5ТАО23.000СБ | Кронштейн для установки вентиляторного агрегата Ц4-70 на колоннах. Тип II Сборочный чертеж | 46 |
| 5ТАО24.000 | Кронштейн для установки вентиляторного агрегата Ц4-70 правого вращения на колоннах. Тип III | 47 |
| 5ТАО24.000СБ | Кронштейн для установки вентиляторного агрегата Ц4-70 правого вращения на колоннах Тип III Сборочный чертеж | 48 |
| 5ТАО25.000 | Кронштейн для установки вентиляторного агрегата Ц4-70 правого вращения на колоннах. Тип III | 49 |
| 5ТАО25.000СБ | Кронштейн для установки вентиляторного агрегата Ц4-70 правого вращения на колоннах. Тип III Сборочный чертеж. | 50 |

Продолжение содержания


| Обозначение | Наименование | Страница |
|---|---|---|
| 5.7А026.000 | Кронштейн для установки вентиляторного агрегата Ц4-70 левого вращения на колоннах. Тип III | 51 |
| 5.7А026.000 СБ | Кронштейн для установки вентиляторного агрегата Ц4-70 левого вращения на колоннах. Тип III Сборочный чертеж | 52 |
| 5.7А027.000 | Кронштейн для установки вентиляторного агрегата Ц4-70 левого вращения на колоннах. Тип III | 53 |
| 5.7А027.000 СБ | Кронштейн для установки вентиляторного агрегата Ц4-70 левого вращения на колоннах. Тип III Сборочный чертеж | 54 |
| 5.7А028.000 | Кронштейн для установки вентиляторного агрегата Ц4-70 с промежуточными диаметрами колес на панельной стене. Тип I | 55, 56 |
| 5.7А029.000 | Кронштейн для установки вентиляторного агрегата Ц4-70 с промежуточными диаметрами колес на панельной стене. Тип II | 56, 57 |
| 5.7А028.000 СБ | Кронштейн для установки вентиляторного агрегата Ц4-70 с промежуточными диаметрами колес на панельной стене. Тип I. Сборочный чертеж | 58 |
| 5.7А029.000 СБ | Кронштейн для установки вентиляторного агрегата Ц4-70 с промежуточными диаметрами колес на панельной стене. Тип II Сборочный чертеж | 59 |
| 5.7А030.000 | Кронштейн для установки вентиляторного агрегата Ц4-70 №2,5 и 3,2 с промежуточными диаметрами колес на панельной стене. Тип III | 60 |
| 5.7А030.000 СБ | Кронштейн для установки вентиляторного агрегата Ц4-70 №2,5 и 3,2 с промежуточными диаметрами колес на панельной стене. Тип III Сборочный чертеж | 61 |
| 5.7А031.000 | Кронштейн для установки вентиляторного агрегата Ц4-70 с промежуточными диаметрами колес на панельной стене Тип III | 62 |
| 5.7А032.000 | Кронштейн для установки вентиляторного агрегата Ц4-70 №5 с промежуточными диаметрами колес на панельной стене. Тип III | 62 |
| 5.7А031.000 СБ | Кронштейн для установки вентиляторного агрегата Ц4-70 №4 с промежуточными диаметрами колес на панельной стене. Тип III Сборочный чертеж | 63 |
| 5.7А032.000 СБ | Кронштейн для установки вентиляторного агрегата Ц4-70 №5 с промежуточными диаметрами колес на панельной стене Тип III Сборочный чертеж | 64 |
| 5.7А033.000 | Кронштейн для установки вентиляторного агрегата Ц4-70 №6,3 с промежуточными диаметрами колес на панельной стене. Тип III | 65 |
| 5.7А034.000 | Кронштейн для установки вентиляторного агрегата Ц4-70 на панельной стене. Тип I | 65, 66 |
| 5.7А033.000 СБ | Кронштейн для установки вентиляторного агрегата Ц4-70 №6,3 с промежуточными диаметрами колес на панельной стене. Тип III Сборочный чертеж | 67 |
| 5.7А034.000 СБ | Кронштейн для установки вентиляторного агрегата Ц4-70 на панельной стене. Тип I Сборочный чертеж | 68 |
| 5.7А035.000 | Кронштейн для установки вентиляторного агрегата Ц4-70 на панельной стене. Тип II | 69, 70 |
| 5.7А036.000 | Кронштейн для установки вентиляторного агрегата Ц4-70 правого вращения на панельной стене Тип III | 70, 71 |
| 5.7А035.000 СБ | Кронштейн для установки вентиляторного агрегата Ц4-70 на панельной стене. Тип II Сборочный чертеж | 72 |
| 5.7А036.000 СБ | Кронштейн для установки вентиляторного агрегата Ц4-70 правого вращения на панельной стене. Тип III Сборочный чертеж | 73 |
| 5.7А037.000 | Кронштейн для установки вентиляторного агрегата Ц4-70 левого вращения на панельной стене Тип III | 74, 75 |
| 5.7А038.000 | Рама закладная | 75, 76, 77 |
| 5.7А037.000 СБ | Кронштейн для установки вентиляторного агрегата Ц 4-70 левого вращения на панельной стене. Тип III Сборочный чертеж | 78 |
| 5.7А039.000 | Рама закладная | 79, 80, 81 |
| 5.7А038.000 СБ | Рама закладная Сборочный чертеж | 82 |
| 5.7А039.000 СБ | Рама закладная Сборочный чертеж | 82 |

Выпуск 2

Серия 1.494-30

1. В настоящей серии приведены рабочие чертежи установок центробежных вентиляторных агрегатов на кронштейнах на кирпичных, панельных стенах, а также на железобетонных колоннах. Чертежи кронштейнов разработаны для центробежных вентиляторных агрегатов типа Ц4-70 с промежуточными (№2,5÷6,3) и обычными диаметрами колес (№2,5÷6), приведенных в руководстве по подбору центробежных вентиляторов (вентиляторных агрегатов) Ц4-70 и Ц4-76 (стальных) с электродвигателями серии А2 и А02, 4А для санитарно-технических систем, серия АВ-156И.
В проекте обозначения положений кожуха даны по ГОСТ 5976-73.
2. В зависимости от расположения вентиляторного агрегата относительно стены или колонны и в зависимости от положения кожуха имеются 3 типа установки вентиляторных агрегатов.
Тип I. Для вентиляторных агрегатов левого и правого вращения. Ось вала расположена параллельно стене (колонне).
Тип II. Для вентиляторных агрегатов правого и левого вращения. Ось вала расположено перпендикулярно стене (колонне).
Тип III. Для вентиляторных агрегатов правого и левого вращения с положением кожуха Л180° и ПР180°. Ось вала расположена параллельно стене (колонне).

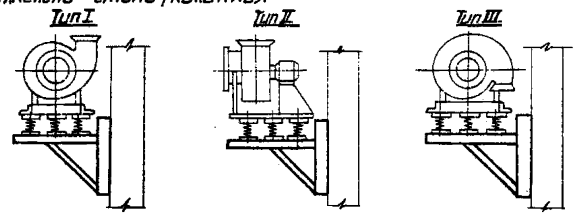


3. При установке вентиляторных агрегатов на кирпичной стене надлежит учитывать следующее:
3.1. Толщина стены должна быть проверена расчетом на прочность.
3.2. Для свободно стоящих стен, высота кладки над кронштейном, необходимая для обеспечения устойчивости стены, должна быть проверена расчетом. Массу вентиляторных агрегатов см. серию АВ-156 И.
3.3 После установки кронштейна проемы в стене следует заделать бетонным раствором марки 100.
Отметка уровня установки кронштейна принимается по проекту.
4. Установка агрегатов на панельных стенах дана для типовых панелей толщиной 160, 200, 240, 300 мм и высотой 1200 и 1800 мм.
Для крепления кронштейнов к панельным стенам предусмотрены специальные рамы, устанавливаемые при укладке панелей в заданных по проекту местах. Крепление закладных рам к панельным стенам производится с помощью шпилек пропускаемых в продольных швах между панелями.
5. Установка вентиляторных агрегатов на железобетонных колоннах дана для колонн прямоугольного сечения размером 400х400; 600х400; 800х400; 600х500; 800х500 мм, а также для двухветвевых колонн размеров 1000х400; 1000х500; 1300х500; 1400х500; 1400х600; 1900х600 мм.
Крепление кронштейнов на колоннах осуществляется посредством шпилек, длина которых зависит от размера колонны и которые должны учитываться проектировщиком при заказе.
6. Стопорение от осевого смещения кронштейнов может осуществляться стопорными шайбами, двумя гайками или одной гайкой с керновкой резьбовой части шпилек.

С выходом настоящей серии типовой проект серии 1.494-12 „Установка и крепление центробежных вентиляторных агрегатов на кронштейнах" аннулируется.

| Изм. | Лист | N докум. | Подп. | Дата |
|---|---|---|---|---|
| Разраб. | | Гончаренко | | |
| Провер. | | Каганский | | |
| Нач.отд. | | Григорьев | | |
| Н.контр. | | Каганский | | |
| Утв. | | | | |

Б7А002.000Д

Кронштейн для установки вентиляторного агрегата Ц4-70 с промежуточными диаметрами колес на кирпичной стене. Тип I.
Рекомендации по применению и изготовлению

| Лит | Лист | Листов |
|---|---|---|
| И | | 1 |

ХАРЬКОВСКИЙ САНТЕХПРОЕКТ

Инв. N подл. | Подп. и дата | Взам. инв. N | Инв. N дубл. | Подп. и дата

Копировал [illegible]

Формат А1

Выпуск 2 — Серия 1494-30

| Формат | Зона | Поз. | Обозначение | Наименование | Кол. | Примеч. |
|---|---|---|---|---|---|---|
| | | | | Документация | | |
| 12 | | | Б7А002.000 СБ | Сборочный чертеж | | |
| 12 | | | Б7А002.000 Д | Рекомендации по применению и изготовлению | | |
| | | | Переменные данные для исполнений | | | |
| | | | | Б7А002 000 | | |
| | | | | Стандартные изделия | | |
| | | 1 | | Болт М10х40.58 ГОСТ 7798-70 | 10 | |
| | | 2 | | Гайка М10.5 ГОСТ 5915 70 | 10 | |
| | | 3 | | Шайба 10.65Г02 ГОСТ 6402 70 | 10 | |
| | | | | Материалы | | |
| | | 4 | | Уголок Б.50х50х5 ГОСТ 8509 72 / Ст3кп2 ГОСТ 535 58 | 2.4080 | 15.36кг |
| | | | | От Б7А002.000 01 | | |
| | | | | до Б7А002.000-02 | | |
| | | | | Стандартные изделия | | |
| | | | | то же, как для | | |
| | | | | Б7А002.000 | | |
| | | | | Материалы | | |
| | | 4 | | Уголок Б.50х50х5 ГОСТ 8509 72 / Ст3кп2 ГОСТ 535 58 | 2.4770 | 17.96кг |
| | | | | От Б7А002 000-03 | | |
| | | | | до Б7А002 000 06 | | |
| | | | | Стандартные изделия | | |
| | | | | то же, как для | | |
| | | | | Б7А002 000 | | |

Инв. № подл. | Подп. и дата | Взам. инв. № | Инв. № дубл. | Подп. и дата

| Изм. | Лист | № докум. | Подп. | Дата |
|---|---|---|---|---|
| Разраб. | | Гончаренко | | |
| Пров. | | Каганский | | |
| Нач. отд. | | Гриндлев | | |
| Н. контр. | | Каганский | | |
| Утв. | | | | |

Б7А002 000

Кронштейн для установки вентиляторного агрегата ЦЧ 70 с промежуточными диаметрами колес на кирпичной стене тип I

| Лит. | Лист | Листов |
|---|---|---|
| И | 1 | 2 |

ХАРЬКОВСКИЙ САНТЕХПРОЕКТ

Копировал [illegible] Формат 11

Выпуск 2 — Серия 1494-30

| Формат | Зона | Поз. | Обозначение | Наименование | Кол. | Примеч. |
|---|---|---|---|---|---|---|
| | | | | Материалы | | |
| | | 4 | | Уголок Б.50х50х5 ГОСТ 8509 72 / Ст3кп2 ГОСТ 535 58 | 2.5410 | 20.37кг |
| | | | | От Б7А002 000 07 | | |
| | | | | до Б7А002 000 08 | | |
| | | | | Стандартные изделия | | |
| | | | | то же, как для | | |
| | | | | Б7А002.000 | | |
| | | | | Материалы | | |
| | | 4 | | Уголок Б.50х50х5 ГОСТ 8509 72 / Ст3кп2 ГОСТ 535 58 | 2.5620 | 21.2кг |
| | | | | От Б7А002.000 09 | | |
| | | | | до Б7А002.000 11 | | |
| | | | | Стандартные изделия | | |
| | | 1 | | Болт М12х45.58 ГОСТ 7798 70 | 10 | |
| | | 2 | | Гайка М12.5 ГОСТ 5915 70 | 10 | |
| | | 3 | | Шайба 12.65Г02 ГОСТ 6402 70 | 10 | |
| | | | | Материалы | | |
| | | 4 | | Уголок Б.50х50х5 ГОСТ 8509 72 / Ст3кп2 ГОСТ 535 58 | 2.7040 | 26.52кг |

Инв. № подл. | Подп. и дата | Взам. инв. № | Инв. № дубл. | Подп. и дата

| Изм. | Лист | № докум. | Подп. | Дата |
|---|---|---|---|---|

Б7А002 000

2

Копировал [illegible] Формат 1

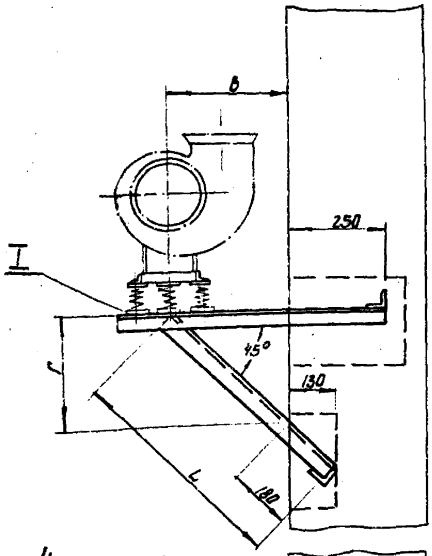


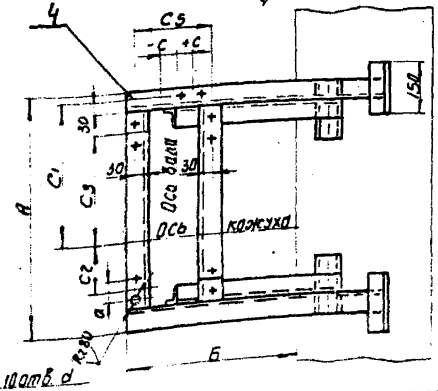


| Обозначен. | № вентилятора агрегата | Тип виброизолятора | Тип электродвиг. Серия А02 | Тип электродвиг. Серия 4А | A | Б | В | Г | L | C1 | C2 | C3 | С левое вращение | С правое вращение | Cз | a | d | Масса |
|---|---|---|---|---|---|---|---|---|---|---|---|---|---|---|---|---|---|---|
| | | | | | мм | | | | | | | | Сложение кожуха 0° 45 135° 90° 0° 45 135° 180° | | | | | кг |
| Б7А002.000 | 2.5 | ДО38 | АОЛ11-4 | 4АА56А4 | 440 | 490 | 340 | 320 | 660 | 275 | 85 | 35 | +50 | -50 | 0 | -50 | 0 | 260 | 70 | 12 | 16.2 |
| | | | АОЛ21-2 | 4АА63А2 | | | | | | | | | | | | | | | | | |
| | | | АОЛ22-2 | 4АА63В2 | | | | | | | | | | | | | | | | | |
| | | | АОЛ2-11-2 | 4А71А2 | | | | | | | | | | | | | | | | | |
| -01 | 3.2 | | АОЛ21-4 | 4АА63А4 | 600 | 590 | 400 | 330 | 746 | 400 | 126 | 126 | +50 | -50 | В | -50 | 0 | 340 | 70 | 12 | 18.9 |
| | | | АОЛ22-4 | 4АА63В4 | | | | | | | | | | | | | | | | | |
| -02 | | | АОЛ2-21-2 | 4А80А2 | | | | | | | | 251 | | | | | | | | | |
| | | | АОЛ2-22-2 | 4А80В2 | | | | | | | | | | | | | | | | | |
| | | | АОЛ2-11-4 | 4А71А4 | | | | | | | | | | | | | | | | | |
| | | | АОЛ2-11-6 | 4А71А6 | | | | | | | | 215 | | | | | | | | | |
| -03 | | | АОЛ2-12-4 | 4А71В4 | | | | | | | | | | | | | | | | | |
| -04 | 4 | Д939 | АОЛ2-21-4 | 4А80А4 | 690 | 705 | 500 | 480 | 860 | 430 | 145 | 240 | +50 | -50 | 0 | -50 | 0 | 370 | 80 | 12 | 21.3 |
| -05 | | | АО2-32-2 | 4А100S2 | | | | | | | | 330 | | | | | | | | | |
| | | | АО2-41-2 | 4А100L2 | | | | | | | | | | | | | | | | | |
| -06 | | | АО2-42-2 | 4А112М2 | | | | | | | 100 | 380 | | | | | | | | | |
| | | | АОЛ2-12-6 | 4А71В6 | | | | | | | | | | | | | | | | | |
| | | | АОЛ2-21-6 | 4А80А6 | | | | | | | 165 | 90 | | | | | | | | | |
| -07 | 5 | Д940 | АОЛ2-22-4 | 4А80В4 | 770 | 815 | 600 | 570 | 1029 | 500 | | | +100 | -100 | 0 | -100 | 0 | 390 | 100 | 12 | 22.2 |
| | | | АО2-31-4 | 4А90L4 | | | | | | | | | | | | | | | | | |
| -08 | | | АО2-32-4 | 4А100S4 | | | | | | | 180 | 205 | | | | | | | | | |
| | | | АО2-31-6 | 4А90L6 | | | | | | | | | | | | | | | | | |
| -09 | | | АО2-32-6 | 4А100L6 | | | | | | | | 355 | | | | | | | | | |
| | 6.3 | Д941 | АО2-41-4 | 4А100L4 | 940 | 960 | 700 | 660 | 1170 | 615 | 235 | 440 | +60 | -60 | 0 | -60 | 0 | 480 | 100 | 14 | 27.9 |
| -10 | | | АО2-42-4 | 4А112М4 | | | | | | | | | | | | | | | | | |
| -11 | | | АО2-51-4 | 4А132S4 | | | | | | | | 490 | | | | | | | | | |

1. Вид сварки и тип шва - по технологии завода-изготовителя.
2. Неуказанные предельные отклонения по Ст7.

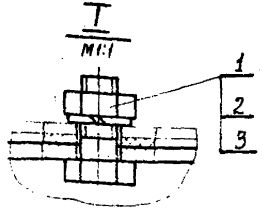


| Изм. | Лист | № докум. | Подп. | Дата |
|---|---|---|---|---|
| Разраб. | | Гончаренко | | |
| Пров. | | Хвесенко | | |
| Т.контр. | | Бутенко | | |
| Нач.отд. | | Григорьев | | |
| Н.контр. | | Куликов | | |
| Утв. | | | | |

Б7А002.000СБ

Кронштейн для установки вентиляторного агрегата Ц4-70 с промежуточными диаметрами колес на кирпичную стену. Тип 1. Сборочный чертеж

| Лит. | Масса | Масштаб |
|---|---|---|
| У | См. таблицу | - |

Лист | Листов

ХАРЬКОВСКИЙ САНТЕХПРОЕКТ

Копировал | Формат А2

| Формат | Зона | Поз. | Обозначение | Наименование | Кол. | Примечание |
|---|---|---|---|---|---|---|
| | | | | Документация | | |
| А2 | | | БГА003.000СБ | Сборочный чертеж | | |
| А2 | | | БГА002.000Д | Рекомендации по применению и изготовлению | | |
| | | | | Переменные данные для исполнения | | |
| | | | | БГА003.000 | | |
| | | | | Стандартные изделия | | |
| | | 1 | | Болт М10х40.58 ГОСТ7798-70 | 10 | |
| | | 2 | | Гайка М10.5 ГОСТ 5915-70 | 10 | |
| | | 3 | | Шайба 10.65Г.02 ГОСТ 6402-70 | 10 | |
| | | | | Материалы | | |
| | | 4 | | Уголок Б-50х50х5 ГОСТ 8509-72 / Ст3кп2 ГОСТ 535-58 | 4 дет | 15,1 кг |
| | | | | от БГА003.000-01 | | |
| | | | | до БГА003.000-02 | | |
| | | | | Стандартные изделия | | |
| | | | | То же, как для | | |
| | | | | БГА003.000 | | |
| | | | | Материалы | | |
| | | 4 | | Уголок Б-50х50х5 ГОСТ 8509-72 / Ст3кп2 ГОСТ 535-58 | 4 дет | 18,07 кг |
| | | | | от БГА003.000-03 | | |
| | | | | до БГА003.000-06 | | |
| | | | | Стандартные изделия | | |
| | | | | То же, как для | | |
| | | | | БГА003.000 | | |

Инв.№ подл. | Подп. и дата | Взам. инв.№ | Инв.№ дубл. | Подп. и дата

| Изм. | Лист | № докум. | Подп. | Дата |
|---|---|---|---|---|
| Разраб. | | Гончаренко | | |
| Провер. | | Кагановский | | |
| Нач.отд. | | Григорьев | | |
| Н. контр. | | Гаденишев | | |
| Гип | | | | |

БГА003.000

Кронштейн для установки вентиляторного агрегата ЦАГИ с промежуточными диаметрами колеса кадмиевой стали. Тип 2

| Лит. | Масса | Масштаб |
|---|---|---|
| | | |

| Лист | Листов |
|---|---|
| 1 | 2 |

ХАРЬКОВСКИЙ САНТЕХПРОЕКТ

Копировал Формат А4



| Формат | Зона | Поз. | Обозначение | Наименование | Кол. | Примечание |
|---|---|---|---|---|---|---|
| | | | | Материалы | | |
| | | 4 | | Уголок Б-50х50х5 ГОСТ 8509-72 / Ст3кп2 ГОСТ 535-58 | 4 дет | 19,7 кг |
| | | | | от БГА003.000-07 | | |
| | | | | до БГА003.000-08 | | |
| | | | | Стандартные изделия | | |
| | | | | То же, как для | | |
| | | | | БГА003.000 | | |
| | | | | Материалы | | |
| | | 4 | | Уголок Б-50х50х5 ГОСТ 8509-72 / Ст3кп2 ГОСТ 535-58 | 4 дет | 20,1 кг |
| | | | | от БГА003.000-09 | | |
| | | | | до БГА003.000-11 | | |
| | | | | Стандартные изделия | | |
| | | 1 | | Болт М12х45.58 ГОСТ 7798-70 | 10 | |
| | | 2 | | Гайка М12.5 ГОСТ 5915-70 | 10 | |
| | | 3 | | Шайба 12.65Г.02 ГОСТ 6402-70 | 10 | |
| | | | | Материалы | | |
| | | 4 | | Уголок Б-50х50х5 ГОСТ 8509-72 / Ст3кп2 ГОСТ 535-58 | 4 дет | 24,24 кг |

Инв.№ подл. | Подп. и дата | Взам. инв.№ | Инв.№ дубл. | Подп. и дата

| Изм. | Лист | № докум. | Подп. | Дата |
|---|---|---|---|---|

БГА003.000

Лист 2

Копировал Формат А4

# Б7А003.000СБ

Серия 1.494-30 Выпуск 2

Справ. № | Перв. примен. Б7А003.000

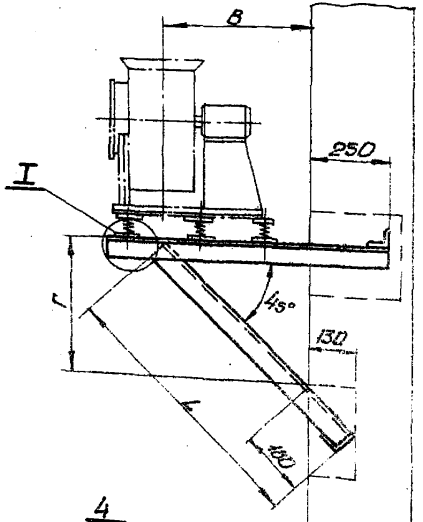


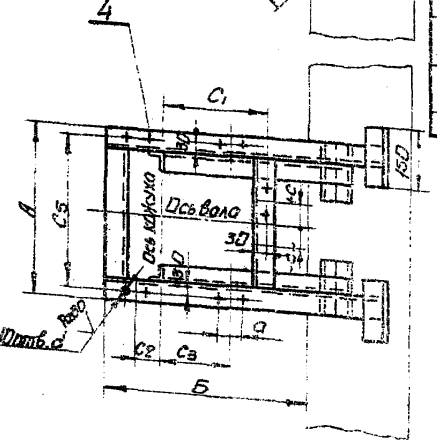


| Обозначение | N вентилятор-ного агрегата | Тип виброизолятора | Тип электродвигателя: Серия АО2 | Тип электродвигателя: Серия 4А | А | Б | В | Г | L | $C_1$ | $C_2$ | $C_3$ | С: левое вращение, положение кожуха 0°45°315° | С: левое вращение, положение кожуха 135° | С: левое вращение, положение кожуха 90°270° | С: правое вращение, положение кожуха 135° | С: правое вращение, положение кожуха 0°45°315° | С: правое вращение, положение кожуха 90°270° | $C_5$ | а | d | Масса |
|---|---|---|---|---|---|---|---|---|---|---|---|---|---|---|---|---|---|---|---|---|---|---|
| | | | | | мм | | | | | | | | | | | | | | | | | кг |
| Б7А003.000 | 2.5 | ДО38 | АОЛ11-4 | 4АА56А4 | 300 | 575 | 430 | 360 | 680 | 275 | 85 | 35 | -50 | +50 | 0 | -50 | +50 | 0 | 260 | 70 | 12 | 16.0 |
| | | | АОЛ21-2 | 4АА63А2 | | | | | | | | | | | | | | | | | | |
| | | | АОЛ22-2 | 4АА63В2 | | | | | | | | | | | | | | | | | | |
| | | | АОЛ2-11-2 | 4А71А2 | | | | | | | | | | | | | | | | | | |
| -01 | 3.2 | ДО38 | АОЛ21-4 | 4АА63А4 | 380 | 720 | 540 | 480 | 850 | 400 | 126 | 126 | -50 | +50 | 0 | -50 | +50 | 0 | 340 | 70 | 12 | 19.0 |
| | | | АОЛ22-4 | 4АА63В4 | | | | | | | | | | | | | | | | | | |
| | | | АОЛ2-21-2 | 4А80А2 | | | | | | | | | | | | | | | | | | |
| -02 | | | АОЛ2-22-2 | 4А80В2 | | | | | | | | 231 | | | | | | | | | | |
| | | | АОЛ2-11-4 | 4А71А4 | | | | | | | | | | | | | | | | | | |
| | | | АОЛ2-11-6 | 4А71А6 | | | | | | | | 215 | | | | | | | | | | |
| -03 | | | АОЛ2-12-4 | 4А71В4 | | | | | | | 145 | | | | | | | | | | | |
| -04 | 4 | ДО39 | АОЛ2-21-4 | 4А80А4 | 410 | 835 | 615 | 530 | 920 | 430 | | 240 | -50 | +50 | 0 | -50 | +50 | 0 | 370 | 80 | 12 | 20.7 |
| -05 | | | АО2-32-2 | 4А100SА2 | | | | | | | | 330 | | | | | | | | | | |
| | | | АО2-41-2 | 4А100LВ2 | | | | | | | | | | | | | | | | | | |
| -06 | | | АО2-42-2 | 4А112МА2 | | | | | | | 100 | 380 | | | | | | | | | | |
| | | | АОЛ[illegible] | 4А71В6 | | | | | | | | | | | | | | | | | | |
| | | | АОЛ2-21-6 | 4А80А6 | | | | | | | 165 | 90 | | | | | | | | | | |
| -07 | 5 | ДО40 | АОЛ2-22-4 | 4А80В4 | 430 | 930 | 680 | 580 | 990 | 500 | | | -100 | +100 | 0 | -100 | +100 | 0 | 390 | 100 | 12 | 22.1 |
| | | | АО2-31-4 | 4А90LА4 | | | | | | | | | | | | | | | | | | |
| -08 | | | АО2-32-4 | 4А100SА4 | | | | | | | 180 | 205 | | | | | | | | | | |
| | | | АО2-31-6 | 4А90LА6 | | | | | | | | | | | | | | | | | | |
| -09 | | | АО2-32-6 | 4А100LВ6 | | | | | | | | 355 | | | | | | | | | | |
| | 6.3 | ДО41 | АО2-41-4 | 4А100LВ4 | 520 | 1095 | 790 | 700 | 1150 | 615 | 235 | | -60 | +60 | 0 | -60 | +60 | 0 | 480 | 100 | 14 | 25.6 |
| -10 | | | АО2-42-4 | 4А112М4 | | | | | | | | 440 | | | | | | | | | | |
| -11 | | | АО2-51-4 | 4А132S4 | | | | | | | | 490 | | | | | | | | | | |

1. Вид сварки и тип шва по технологии завода-изготовителя.
2. Неуказанные предельные отклонения по $C_{м7}$.

I
М1:1

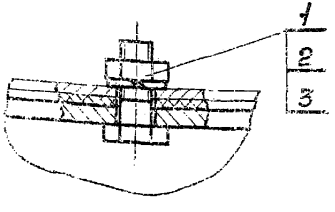


| Изм. | Лист | N докум. | Подп. | Дата |
|---|---|---|---|---|
| Разраб. | | Гончаренко | | |
| Пробер. | | Каганский | | |
| Т.контр. | | Бутенко | | |
| Нач.отд. | | Григорьев | | |
| Н.контр. | | Каганский | | |
| Утв. | | | | |

Б7А003.000СБ

Кронштейн для установки вентиляторного агрегата Ц4-70 с промежуточными диаметрами колес на кирпичной стене. Тип II сборочный чертеж.

| Лит | Масса | Масшт. |
|---|---|---|
| И | см. таблицы | — |

Лист | Листов 1

ХАРЬКОВСКИЙ САНТЕХПРОЕКТ

Инв. N подл. | Подп. и дата | Взам. инв. N | Инв. N дубл. | Подп. и дата

Выпуск 2

Серия 1.494-30

| Формат | Зона | Поз. | Обозначение | Наименование | Кол. | Примеч. |
|---|---|---|---|---|---|---|
| | | | | Документация | | |
| 12 | | | 67А004.000СБ | Сборочный чертеж | | |
| 12 | | | 67А002.000Д | Рекомендации по применению и изготовлению | | |
| | | | | Стандартные изделия | | |
| | | 1 | | Болт М10×40.58 ГОСТ 7798-70 | 10 | |
| | | 2 | | Гайка М10.5 ГОСТ 5915-70 | 10 | |
| | | 3 | | Шайба 10.65Г.02 ГОСТ 6402-70 | 10 | |
| | | | Переменные данные для исполнений | | | |
| | | | | 67А004.000 | | |
| | | | | Материалы | | |
| | | 4 | | Уголок Б-50×50×5 ГОСТ 8509-72 ст3 кп2 ГОСТ 535-58 | В-4280 | 16.1кг |
| | | | | От 67А004.000-01 до 67А004.000-02 | | |
| | | | | Материалы | | |
| | | 4 | | Уголок Б-50×50×5 ГОСТ 8509-72 ст.3 кп2 ГОСТ 535-58 | В-5052 | 19.0кг |

Подп. и дата | Инв. N дубл. | Взам. инв. N | Подп. и дата | Инв. N подл.

| Изм | Лист | N докум. | Подп. | Дата |
|---|---|---|---|---|
| Разраб. | | Гончаренко | | |
| Провер. | | Каганский | | |
| Нач.отд. | | Григорьев | | |
| Н.контр. | | Каганский | | |
| Утв. | | | | |

**67А004.000**

Кронштейн для установки вентиляторного агрегата Ц4-70 N 2.5 и 3.2 с промежуточными диаметрами колес на кирпичной стене тип III

| Лит | Лист | Листов |
|---|---|---|
| И | | 1 |

ХАРЬКОВСКИЙ САНТЕХПРОЕКТ

Копировал Ин...

Формат 11

Выпуск 2

Серия 1.494-30

| Формат | Зона | Поз. | Обозначение | Наименование | Кол. | Примеч. |
|---|---|---|---|---|---|---|
| | | | | Документация | | |
| 12 | | | 67А005.000СБ | Сборочный чертеж | | |
| 12 | | | 67А002.000Д | Рекомендации по применению и изготовлению | | |
| | | | | Стандартные изделия | | |
| | | 1 | | Болт М10×40.58 ГОСТ 7798-70 | 10 | |
| | | 2 | | Гайка М10.5 ГОСТ 5915-70 | 10 | |
| | | 3 | | Шайба 10.65Г.02 ГОСТ 6402-70 | 10 | |
| | | | | Материалы | | |
| | | 4 | | Уголок Б-50×50×5 ГОСТ 8509-72 ст3 кп2 ГОСТ 535-58 | В-5048 | 21.27кг |

Подп. и дата | Инв. N дубл. | Взам. инв. N | Подп. и дата | Инв. N подл.

| Изм | Лист | N докум. | Подп. | Дата |
|---|---|---|---|---|
| Разраб. | | Гончаренко | | |
| Провер. | | Каганский | | |
| Нач.отд. | | Григорьев | | |
| Н.контр. | | Каганский | | |
| Утв. | | | | |

**67А005.000**

Кронштейн для установки вентиляторного агрегата Ц4-70 N 4 с промежуточными диаметрами колес на кирпичной стене тип III

| Лит | Лист | Листов |
|---|---|---|
| И | | 1 |

ХАРЬКОВСКИЙ САНТЕХПРОЕКТ

Копировал Ин...

Формат 11

Выпуск 2
Перв. примен. 6ТА 004 000
Серия 1 494 30
Справ. N

# 6ТА004000СБ

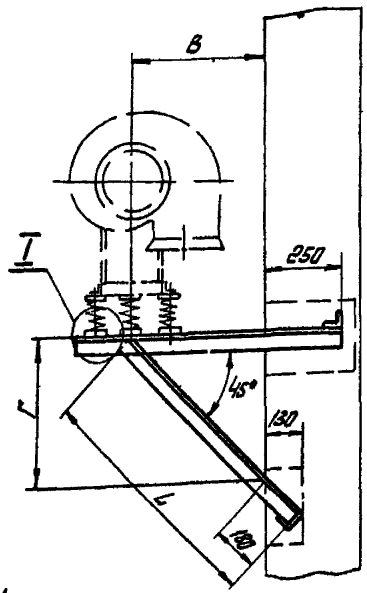


| Обозначение | N вентилятор-ного агрегата | Тип виброизолятора | Тип электродвигателя: Серия А02 | Тип электродвигателя: Серия 4А | А | Б | В | Г | Д | L | $C_1$ | $C_2$ | $C_3$ | $C_4$ | $C_5$ | $C_*$: Правого вращения | $C_*$: Левого вращения | в | Масса |
|---|---|---|---|---|---|---|---|---|---|---|---|---|---|---|---|---|---|---|---|
| | | | | | мм | | | | | | | | | | | | | | кг |
| 6ТА004 000 | 25 | Д058 | АОЛ11 4 | 4АА56А4 | 440 | 490 | 340 | 320 | 176 | 660 | 121 | 125 | 152 | 115 | 260 | +50 | −50 | 20 | 170 |
| | | | АОЛ21-2 | 4АА63А2 | | | | | | | | | | | | | | | |
| | | | АОЛ22-2 | 4АА63В2 | | | | | | | | | | | | | | | |
| | | | АОЛ2 11-2 | 4А71А2 | | | | | | | | | | | | | | | |
| −01 | 32 | | АОЛ21-4 | 4АА63А4 | 600 | 590 | 400 | 380 | 256 | 746 | 166 | 160 | 277 | 200 | 340 | +50 | −50 | 60 | 200 |
| | | | АОЛ22-4 | 4АА63В4 | | | | | | | | | | | | | | | |
| −02 | | | АОЛ2-21 2 | 4А80А2 | | | | | | | | | 370 | | | | | | |
| | | | АОЛ2 22-2 | 4А80В2 | | | | | | | | | | | | | | | |

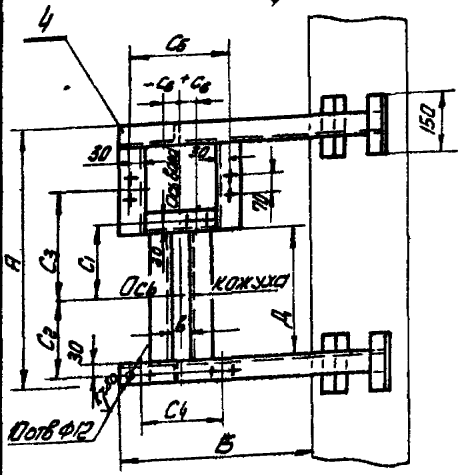


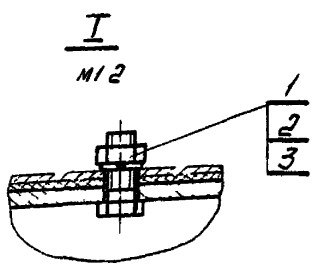


1 Вид сварки и тип шва – по технологии завода изготовителя
2 Неуказанные предельные отклонения по $C_{м7}$

| Изм | Лист | № докум | Подп | Дата |
|---|---|---|---|---|
| Разраб | | Гончаренко | | |
| Пров. | | Каганский | | |
| Т. контр. | | Бутечко | | |
| Нач. отд. | | Григорьев | | |
| Н. контр. | | Каганский | | |
| Утв | | | | |

6ТА004000СБ

Кронштейн для установки вентилятор-ого агрегата Ц4 70 №25 и 32с промежуточными диаметрами колес на кирпичной стене
Сборочный чертеж

| Лит | Масса | Масштаб |
|---|---|---|
| | См. табл | — |

Лист | Листов 1

ХАРЬКОВСКИЙ САНТЕХПРОЕКТ

Инв. № подл. | Подп. и дата | Взам. инв. № | Инв. № дубл. | Подп. и дата

Копировал ... Формат 2

Б7А005 000С6

Выпуск 2

Перв. примен. Б7А005 000

Серия 1 494 90

Справ. №

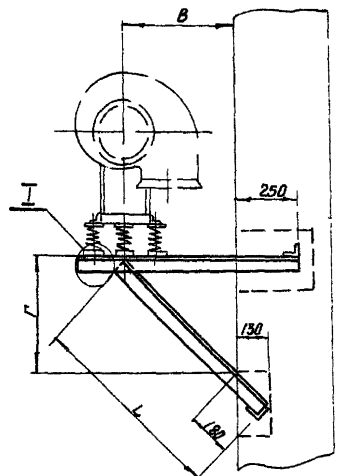


| Обозначение | Н вентиляторного агрегата | Тип виброизолятора | Тип электродвигателя: Серия А02 | Тип электродвигателя: Серия 4А | А | Б | В | Г | Д | L | С1 | С2 | С3: правого вращения | С3: левого вращения | в | Масса |
|---|---|---|---|---|---|---|---|---|---|---|---|---|---|---|---|---|
| | | | | | мм | | | | | | | | | | | кг |
| Б7А005 000 | 4 | Д039 | А0А2 11 4 | 4А71А4 | 654 | 705 | 500 | 480 | 300 | 860 | 150 | 215 | +50 | -50 | 74 | 22.2 |
| -01 | | | А0А2 11 6 | 4А71А6 | | | | | | | | | | | | |
| -02 | | | А0А2 12-4 | 4А71В4 | | | | | | | | 245 | | | | |
| -03 | | | А0А2 21 4 | 4А80А4 | | | | | | | | 335 | | | | |
| -04 | | | А02-32-2 | 4А100SА2 | | | | | | | 95 | 375 | | | | |
| | | | А02-41 2 | 4А100LВ2 | | | | | | | | | | | | |
| | | | А02 42 2 | 4А112МА2 | | | | | | | | | | | | |

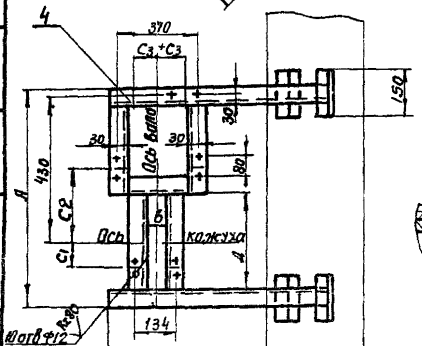


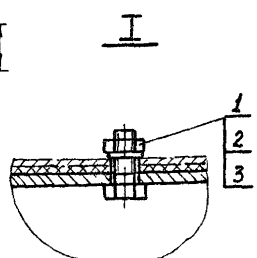


1. Вид сварки и тип шва-по технологии завода-изготовителя
Неуказанные предельные отклонения по Ст7

| Изм | Лист | № докум | Подп | Дата |
|---|---|---|---|---|
| Разраб | | Гончаренко | | |
| Пров | | Каганский | | |
| Т контр | | Бутенко | | |
| Нач отд | | Григорьев | | |
| Н контр | | Каганский | | |
| Утв | | | | |

Б7А005 000С6

Кронштейн для установки вентиляторного агрегата Ц4 70 N 4 С промежуточными диаметрами колес на кирпичной стене тип III
Сборочный чертеж

| Лит | Масса | Масшт |
|---|---|---|
| И | 22 2 | — |

Лист | Листов 1

ХАРЬКОВСКИЙ САНТЕХПРОЕКТ

Копировал Шапк Формат 12

Инв. № подл. | Подп. и дата | Взам. инв. № | Инв. № дубл. | Подп. и дата

Выпуск 2

Серия 1.494-30

| Формат | Зона | Поз. | Обозначение | Наименование | Кол. | Примеч. |
|---|---|---|---|---|---|---|
| | | | | **Документация** | | |
| 12 | | | Б7А006.000 СБ | Сварочный чертеж | | |
| 12 | | | Б7А002.000Д | Рекомендации по применению и изготовлению | | |
| | | | | **Стандартные изделия** | | |
| | | 1 | | Болт М10×40.58 ГОСТ 7798-70 | 10 | |
| | | 2 | | Гайка М10.5 ГОСТ 5915-70 | 10 | |
| | | 3 | | Шайба 10.65Г.02 ГОСТ 6402-70 | 10 | |
| | | | | **Материалы** | | |
| | | 4 | | Уголок Б-50×50×5 ГОСТ 8509-72 Ст3кп2 ГОСТ 535-58 | 2.6496 | 24,28 кг |

Инв.№ подл. | Подп. и дата | Взам. инв.№ | Инв.№ дубл. | Подп. и дата

| Изм. | Лист | № докум. | Подп. | Дата |
|---|---|---|---|---|
| Разраб. | | Гончаренко | | |
| Провер. | | Киевский | | |
| Начальник | | Григорьев | | |
| Н. контр. | | Киевский | | |
| Утв. | | | | |

Б7А006.000

Кронштейн для установки вентиляторного агрегата Ц4-70 №5 с промежуточными диаметрами колес на кирпичной стене. Тип III

| Лит. | Лист | Листов |
|---|---|---|
| | | 1 |

ХАРЬКОВСКИЙ САНТЕХПРОЕКТ

Копировал Шанк Формат II



Выпуск 2

Серия 1.494-30

| Формат | Зона | Поз. | Обозначение | Наименование | Кол. | Примеч. |
|---|---|---|---|---|---|---|
| | | | | **Документация** | | |
| 12 | | | Б7А007.000 СБ | Сварочный чертеж | | |
| 12 | | | Б7А002.000Д | Рекомендации по применению и изготовлению | | |
| | | | | **Стандартные изделия** | | |
| | | 1 | | Болт М12×45.58 ГОСТ 7798-70 | 10 | |
| | | 2 | | Гайка М12.5 ГОСТ 5915-70 | 10 | |
| | | 3 | | Шайба 12.65Г.02 ГОСТ 6402-70 | 10 | |
| | | | | **Материалы** | | |
| | | 4 | | Уголок Б-50×50×5 ГОСТ 8509-72 Ст3кп2 ГОСТ 535-58 | 2.6496 | 24,28 кг |

Инв.№ подл. | Подп. и дата | Взам. инв.№ | Инв.№ дубл. | Подп. и дата

| Изм. | Лист | № докум. | Подп. | Дата |
|---|---|---|---|---|
| Разраб. | | Гончаренко | | |
| Провер. | | Киевский | | |
| Начальник | | Григорьев | | |
| Н. контр. | | Киевский | | |
| Утв. | | | | |

Б7А007.000

Кронштейн для установки вентиляторного агрегата Ц4-70 №6,3 с промежуточными диаметрами колес на кирпичной стене. Тип III

| Лит. | Лист | Листов |
|---|---|---|
| | | 1 |

ХАРЬКОВСКИЙ САНТЕХПРОЕКТ

Копировал Шанк Формат II

Выпуск 2
Серия 1.494-30
Перв. примен.
Справ. №
Инв. № подл. | Подп. и дата | Взам. инв. № | Инв. № дубл. | Подп. и дата

БТА 006.000СБ

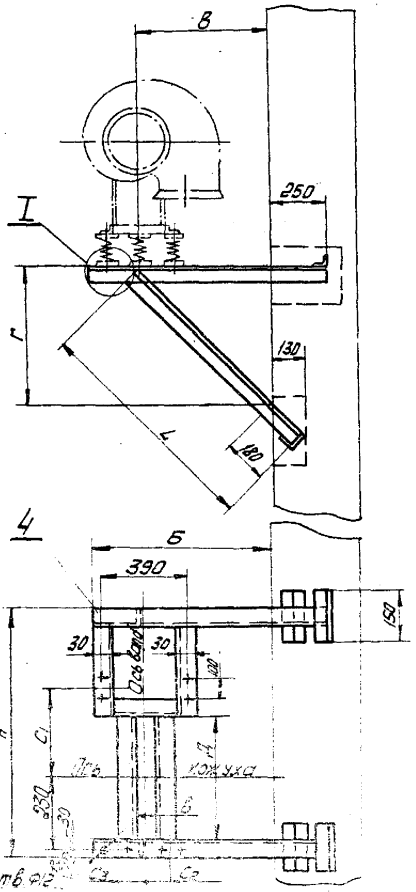
В
250
I
г
130
L
160
4
Б
390
30
30
Ø28 болт
100
А
С1
Ø30
30
Ø30
Ø30
Ø

Выпуск 2

Перв. применен Б7А007.000

Серия 1.494-30

Справ. №

Б7А007.000СБ

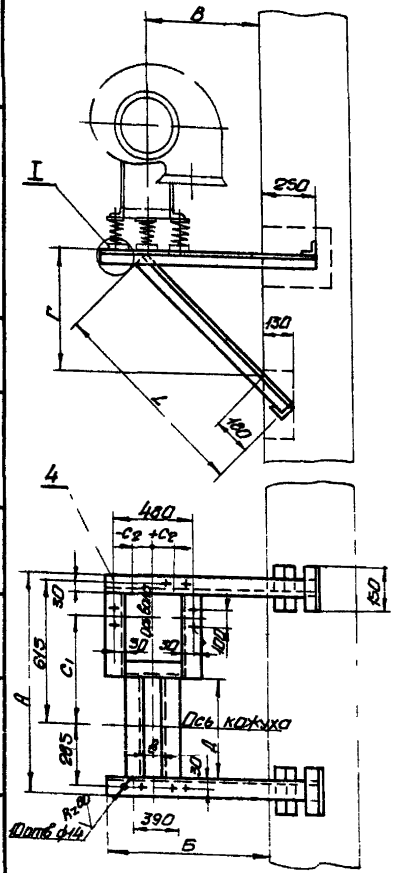


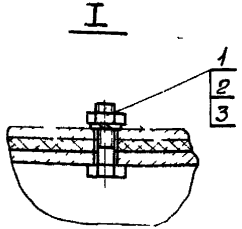


| Обозначение | Вентилятор. агрегата | Тип вибро изолятора | Тип электродвигателя: Серия АО2 | Тип электродвигателя: Серия 4А | А | Б | В | Г | Д | L | $C_1$ | $C_2$ правое вращение | $C_2$ левое вращение | в | Масса |
|---|---|---|---|---|---|---|---|---|---|---|---|---|---|---|---|
| | | | | | мм | | | | | | | | | | кг |
| Б7А007.000 | 6 3 | ДОИ | АО2-31-6 | 4А90L А6 | 940 | 960 | 700 | 660 | 500 | 1170 | 405 | +60 | -60 | 200 | 295 |
| | | | АО2-32 6 | 4А100L В6 | | | | | | | | | | | |
| -01 | | | АО2-41-4 | 4А100L В4 | | | | | | | 490 | | | | |
| | | | АО2 42 4 | 4А112 М4 | | | | | | | | | | | |
| 02 | | | АО2 51-4 | 4А132 S4 | | | | | | | 540 | | | | |

1 Конструкция кронштейна сварная
Варить сплошным нормальным швом
Катет шва равен 5 мм
Сварка электродуговая ручная по технологии завода изготовителя
2 Неуказанные предельные отклонения по $См_7$

| Изм | Лист | N докум | Подп | Дата |
|---|---|---|---|---|
| Разраб | | Гончаренко | | |
| Провер | | Каганский | | |
| Т контр | | Бутенко | | |
| Нач отд | | Григорьев | | |
| Н контр | | Каганский | | |
| Утв | | | | |

Б7А007.000СБ

Кронштейн для установки вентиляторного агрегата ЦЧ 70 N 6,3 с промежуточными диаметрами колес на кирпичной стене
Сборочный чертеж

| Лит | Масса | Масшт |
|---|---|---|
| U | 29,5 | — |

Лист | Листов 1

ХАРЬКОВСКИЙ САНТЕХПРОЕКТ

Инв. N подл. | Подп. и дата | Взам. инв. N | Инв. N дубл. | Подп. и дата

копировал | формат 12

Выпуск 2

Серия 1 494 30

| Формат | Зона | Поз | Обозначение | Наименование | Кол | Примеч |
|---|---|---|---|---|---|---|
| | | | | Документация | | |
| 12 | | | Б7А 008 000 СБ | Сборочный чертеж | | |
| 12 | | | Б7А 002 000 Д | Рекомендации по применению и изготовлению | | |
| | | | Переменные данные для исполнения | | | |
| | | | | От Б7А 008 000 | | |
| | | | | до Б7А 008 000-01 | | |
| | | | | Стандартные изделия | | |
| | | 1 | | Болт М10х40 58 ГОСТ 7798-70 | 10 | |
| | | 2 | | Гайка М10 5 ГОСТ 5915-70 | 10 | |
| | | 3 | | Шайба 10 65 Г 02 ГОСТ 6402 70 | 10 | |
| | | | | Материалы | | |
| | | 4 | | Уголок Б 50х50х5 ГОСТ 8509 72 / Ст3 кп2 ГОСТ 535-58 | 8-4080 | 15,36 кг |
| | | | | От Б7А 008 000-02 | | |
| | | | | до Б7А 008 000-03 | | |
| | | | | Стандартные изделия | | |
| | | | | То же, как для | | |
| | | | | Б7А 008 000 | | |
| | | | | Материалы | | |
| | | 4 | | Уголок Б 50х50х5 ГОСТ 8509 72 / Ст3 кп2 ГОСТ 535-58 | 8-4072 | 17,36 кг |
| | | | | Б7А 008 000-04 | | |
| | | | | Стандартные изделия | | |
| | | | | То же, как для | | |
| | | | | Б7А 008.000 | | |

Инв № подл. | Подп. и дата | Взам. инв. № | Инв. № дубл. | Подп. и дата

| Изм | Лист | № докум | Подп | Дата |
|---|---|---|---|---|
| Разраб | | Равкина | | |
| Провер | | Гончаренко | | |
| Нач отд | | Григорьев | | |
| Н. контр | | Казанский | | |
| Утв. | | | | |

Б7А 008 000

Кронштейн для установки вентиляторного агрегата ЦИ 70 на кирпичной стене Тип I

| Лит | Лист | Листов |
|---|---|---|
| | 1 | 2 |

ХАРЬКОВСКИЙ САНТЕХПРОЕКТ

Копировал Плоц

Формат 11

Выпуск 2

Серия 1 494 30

| Формат | Зона | Поз | Обозначение | Наименование | Кол | Примеч |
|---|---|---|---|---|---|---|
| | | | | Материалы | | |
| | | 4 | | Уголок Б 50х50х5 ГОСТ 8509-72 / Ст3 кп2 ГОСТ 535-58 | 8-5[illegible] | 20,56 кг |
| | | | | От Б7А 008 000-05 | | |
| | | | | до Б7А 008 000-06 | | |
| | | | | Стандартные изделия | | |
| | | | | То же, как для | | |
| | | | | Б7А 008 000 | | |
| | | | | Материалы | | |
| | | 4 | | Уголок Б 50х50х5 ГОСТ 8509-72 / Ст3 кп2 ГОСТ 535-58 | 8-6[illegible] | 23,1 кг |
| | | | | От Б7А 008 000-07 | | |
| | | | | до Б7А 008 000-09 | | |
| | | | | Стандартные изделия | | |
| | | 1 | | Болт М12х45 58 ГОСТ 7798 70 | 10 | |
| | | 2 | | Гайка М12 5 ГОСТ 5915-70 | 10 | |
| | | 3 | | Шайба 12 65 Г 02 ГОСТ 6402 70 | 10 | |
| | | | | Материалы | | |
| | | 4 | | Уголок Б 50х50х5 ГОСТ 8509 72 / Ст3 кп2 ГОСТ 535-58 | 8-6[illegible] | 26,0 кг |

Инв № подл. | Подп. и дата | Взам. инв. № | Инв. № дубл. | Подп. и дата

| Изм | Лист | № докум | Подп | Дата |
|---|---|---|---|---|

Б7А 008 000

Лист 2

Копировал Плоц

Формат 11

# Б7А008.000СБ

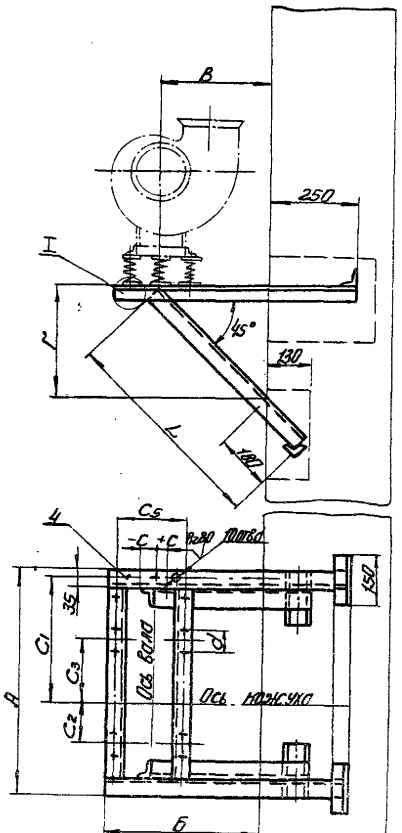


| Обозначение | Вентиляторного агрегата | Тип виброизолятора | Тип электродвигателя: Серия А02 | Тип электродвигателя: Серия 4А | А | Б | В | r | L | $C_1$ | $C_2$ | $C_3$ | С: Левое вращение, положение 0°45°, 135°, 90° | С: Левое вращение, положение 0°45°, 135°, 90° | С: Левое вращение, положение 0°45°, 135°, 90° | С: Правое вращение, положение 0°45°, 135°, 270° | С: Правое вращение, положение 0°45°, 135°, 270° | $C_5$ | a | d | Масса |
|---|---|---|---|---|---|---|---|---|---|---|---|---|---|---|---|---|---|---|---|---|---|
| | | | | | мм | | | | | | | | | | | | | | | | кг |
| Б7А008.000 | 2,5 | Д038 | АОЛ 11-4 | 4АА 56 А4 | 440 | 490 | 340 | 320 | 660 | 275 | 85 | 35 | +50 | -50 | 0 | -50 | 0 | 260 | 70 | 12 | 16.2 |
| -01 | | | АОЛ 22-2 | 4АА 63 В2 | | | | | | | | 60 | | | | | | | | | |
| -02 | 3 | Д038 | АОЛ 21-4 | 4АА 63 А4 | 540 | 570 | 400 | 380 | 746 | 355 | 65 | 137 | +25 | -25 | 0 | -25 | 0 | 300 | 70 | 12 | 18.3 |
| -03 | | | АОЛ 2-21-2 | 4А 80 А2 | | | | | | | | 200 | | | | | | | | | |
| -04 | 4 | Д039 | АОЛ2-11-6 | 4А 71 А6 | 690 | 705 | 500 | 470 | 887 | 450 | 145 | 205 | +50 | -50 | 0 | -50 | 0 | 370 | 80 | 12 | 21.5 |
| | | | АОЛ2-12-4 | 4А 71 В4 | | | | | | | | | | | | | | | | | |
| -05 | 5 | Д040 | АОЛ2-21-6 | 4А 80 А6 | 770 | 815 | 600 | 570 | 1029 | 500 | 165 | 90 | +100 | -100 | 0 | -100 | 0 | 390 | 100 | 12 | 24.1 |
| -06 | | | АО2-31-4 | 4А 90 L А4 | | | | | | | | 165 | | | | | | | | | |
| -07 | 6 | Д041 | АО2-31-6 | 4А 90 L А6 | 890 | 945 | 700 | 660 | 1170 | 590 | 210 | 90 | +25 | -25 | 0 | -25 | 0 | 450 | 100 | 14 | 27.4 |
| -08 | | | АО2-41-4 | 4А 100 L В4 | | | | | | | | 190 | | | | | | | | | |
| -09 | | | АО2-42-4 | 4А 11 2 М4 | | | | | | | | 240 | | | | | | | | | |

1. Вид сварки и тип шва по технологии завода изготовителя.
2. Неуказанные предельные отклонения по Ст.7.

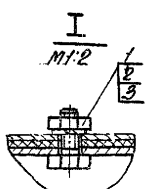


| Изм. | Лист | № докум. | Подп. | Дата |
|---|---|---|---|---|
| Разраб. | | Равкина | | |
| Провер. | | Мончаренко | | |
| Т. контр. | | Бутенко | | |
| Нач. отд. | | Мрикорьев | | |
| Н. контр. | | Каменский | | |
| Утв. | | | | |

Кронштейн для установки вентиляторного агрегата Ц4-70 на кирпичной стене. Тип I. Сборочный чертёж.

| Лит. | Масса | Масшт. |
|---|---|---|
| И | см. таблицу | — |

Лист | Листов 1

ХАРЬКОВСКИЙ САНТЕХПРОЕКТ

Серия 1.494-30 Справ. № | Пров. примен. Б7А008.000 | Выпуск 2

Инв. № подл. | Подп. и дата | Взам. инв. № | Инв. № дубл. | Подп. и дата

Копировал Древ. Формат 12

Выпуск 2

Серия 1.494-30

| Формат | Зона | Поз. | Обозначение | Наименование | Кол. | Примеч. |
|---|---|---|---|---|---|---|
| | | | | Документация | | |
| 12 | | | Б7А009.000 СБ | Сборочный чертёж | | |
| 12 | | | Б7А002.000 Д | Рекомендаций по применению и изготовлению | | |
| | | | Переменные данные для исполнений | | | |
| | | | | От Б7А009.000 | | |
| | | | | до Б7А009.000-01 | | |
| | | | | Стандартные изделия | | |
| | | 1 | | Болт М10х40.58 ГОСТ 7798-70 | 10 | |
| | | 2 | | Гайка М10.5 ГОСТ 5915-70 | 10 | |
| | | 3 | | Шайба 10.65 Г.02 ГОСТ 6402-70 | 10 | |
| | | | | Материалы | | |
| | | 4 | | Уголок Б-50х50х5 ГОСТ 8509-72 / Ст3кп2 ГОСТ 535-58 | 8.4010 | 15,1 кг |
| | | | | От Б7А009.000-02 | | |
| | | | | до Б7А009.000-03 | | |
| | | | | Стандартные изделия | | |
| | | | | то же, как для | | |
| | | | | Б7А009.000 | | |
| | | | | Материалы | | |
| | | 4 | | Уголок Б-50х50х5 ГОСТ 8509-72 / Ст3кп2 ГОСТ 535-58 | 8.4090 | 17,66 кг |

Подп. и дата

Инв. № дубл.

Взам. инв. №

Подп. и дата

Инв. № подл.

Б7А009000

Кронштейн для установки вентиляторного агрегата 04-70 на кирпичной стене

| Лит. | Лист | Листов |
|---|---|---|
| | 1 | 2 |

ХЕРЬКОВСКИЙ ГАЗТЕХПРОЕКТ

Выпуск 2

Серия 1.494-30

| Формат | Зона | Поз. | Обозначение | Наименование | Кол. | Примеч. |
|---|---|---|---|---|---|---|
| | | | | Б7А009.000-04 | | |
| | | | | Стандартные изделия | | |
| | | | | то же, как для | | |
| | | | | Б7А009.000 | | |
| | | | | Материалы | | |
| | | 4 | | Уголок Б-50х50х5 ГОСТ 8509-72 / Ст3кп2 ГОСТ 535-58 | 8.5230 | 19,7 кг |
| | | | | От Б7А009.000-05 | | |
| | | | | до Б7А009.000-06 | | |
| | | | | Стандартные изделия | | |
| | | | | то же, как для | | |
| | | | | Б7А009.000 | | |
| | | | | Материалы | | |
| | | 4 | | Уголок Б-50х50х5 ГОСТ 8509-72 / Ст3кп2 ГОСТ 535-58 | 8.5600 | 21,1 кг |
| | | | | От Б7А009.000-07 | | |
| | | | | до Б7А009.000-09 | | |
| | | | | Стандартные изделия | | |
| | | 1 | | Болт М12х45.58 ГОСТ 7798-70 | 10 | |
| | | 2 | | Гайка М12.5 ГОСТ 5915-70 | 10 | |
| | | 3 | | Шайба 12.65 Г.02 ГОСТ 6402-70 | 10 | |
| | | | | Материалы | | |
| | | 4 | | Уголок Б-50х50х5 ГОСТ 8509-72 / Ст3кп2 ГОСТ 535-58 | 8.5300 | 23,8 кг |

Подп. и дата

Инв. № дубл.

Взам. инв. №

Подп. и дата

Инв. № подл.

Б7А009000

Лист 2

Выпуск 2

Серия 1 494 30

Перв. примеч. 67А009 000

Справ. №

Б7А009000СБ

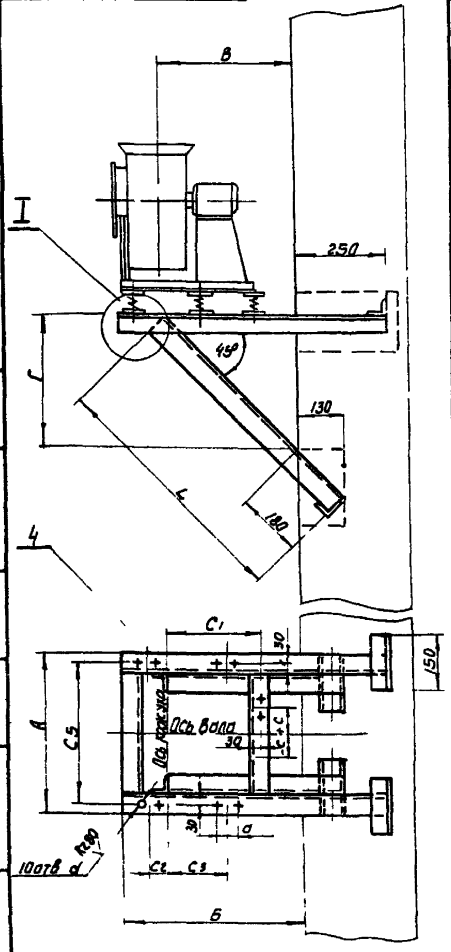


| Обозначение | N вентилятор-ного агрегата | Тип вибро изолятора | Тип электродвигателя: Серия А02 | Тип электродвигателя: Серия 4А | А | Б | В | Г | L | С1 | С2 | С3 | С: Левое вращение, Положение кожуха 0 45° 315° | 135° 90° 270° | | С: Правое вращение, Положение кожуха 135° 0 45° | 315° 90° 270° | | С5 | а | d | Масса |
|---|---|---|---|---|---|---|---|---|---|---|---|---|---|---|---|---|---|---|---|---|---|---|
| | | | | | мм | | | | | | | | | | | | | | | | | кг |
| 67А009 000 | 2 5 | Д039 | АОЛ11 4 | 4АА56А4 | 300 | 575 | 430 | 360 | 680 | 275 | 85 | 35 | -50 | +50 | 0 | -50 | +50 | 0 | 260 | 70 | 12 | 16.0 |
| -01 | | | АОЛ22 2 | 4АА63В2 | | | | | | | | 60 | | | | | | | | | | |
| -02 | 3 | Д038 | АОЛ21 4 | 4АА63А4 | 340 | 705 | 540 | 480 | 350 | 355 | 65 | 137 | -25 | +25 | 0 | 25 | +25 | 0 | 300 | 70 | 12 | 18.6 |
| 03 | | | АОЛ2 21-2 | 4А80А2 | | | | | | | | 200 | | | | | | | | | | |
| 04 | 4 | Д039 | АОЛ2 11 6 | 4А71А6 | 410 | 835 | 615 | 530 | 920 | 450 | 145 | 205 | -50 | +50 | 0 | 50 | +50 | 0 | 370 | 80 | 12 | 20.7 |
| | | | АОЛ2-12 4 | 4А71В4 | | | | | | | | | | | | | | | | | | |
| 05 | 5 | Д040 | АОЛ2-21-6 | 4А80А6 | 430 | 930 | 680 | 580 | 990 | 500 | 165 | 90 | 100 | +100 | 0 | -100 | +100 | 0 | 390 | 100 | 12 | 22.1 |
| -06 | | | АО2 31 4 | 4А90LА4 | | | | | | | | 165 | | | | | | | | | | |
| 07 | 6 | Д041 | АО2 31-6 | 4А90LА6 | 430 | 1070 | 790 | 700 | 1150 | 590 | 210 | 90 | -25 | +25 | 0 | -25 | +25 | 0 | 450 | 100 | 14 | 25.1 |
| -08 | | | АО2 41 4 | 4А100LВ4 | | | | | | | | 190 | | | | | | | | | | |
| -09 | | | АО2 42 4 | 4А112М4 | | | | | | | | 240 | | | | | | | | | | |

1 Вид сварки и тип шва - по технологии завода - изготовителя

2 Неуказанные предельные отклонения по Смт

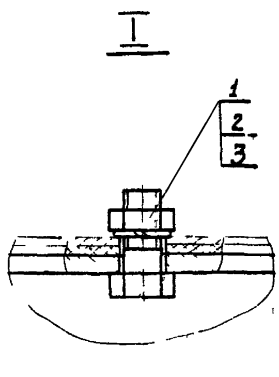


| Изм | Лист | N докум. | Подп. | Дата |
|---|---|---|---|---|
| Разраб | | Иванова | | |
| Провер | | Гончаренко | | |
| Т. | | Бутенко | | |
| Гл. спец | | Григорьев | | |
| Н. контр | | Каганский | | |
| Утв | | | | |

Б7А009000СБ

Кронштейн для установки вентиляторного агрегата Ц4 70 на кирпичной стене. Тип II. Сборочный чертеж

| Лит | Масса | Масшт |
|---|---|---|
| И | СМ табли | — |

Лист | Листов 1

ХАРЬКОВСКИЙ САНТЕХПРОЕКТ

Инв. N подл. | Подп. и дата | Взам. инв. N | Инв. N дубл. | Подп. и дата

Копировал Шарк

Формат 2

Выпуск 2

Серия 1.494-30

| Формат | Зона | Поз. | Обозначение | Наименование | Кол. | Примеч. |
|---|---|---|---|---|---|---|
| | | | | Документация | | |
| 12 | | | Б7А010.000СБ | Сборочный чертеж | | |
| 12 | | | Б7А002.000Д | Рекомендации по применению и изготовлению | | |
| | | | Переменные данные для исполнений | | | |
| | | | | Б7А010.000 | | |
| | | | | Стандартные изделия | | |
| | | 1 | | Болт М10х40.58 ГОСТ 7798-70 | 10 | |
| | | 2 | | Гайка М10.5 ГОСТ 5915-70 | 10 | |
| | | 3 | | Шайба 10.65Г.02 ГОСТ 6402-70 | 10 | |
| | | | | Материалы | | |
| | | 4 | | Уголок Б-50х50х5 ГОСТ 8509-72 / ст3кп2 ГОСТ 535-58 | 8.4134 | 13.31кг |
| | | | | От Б7А010.000-01 | | |
| | | | | до Б7А010.000-02 | | |
| | | | | Стандартные изделия | | |
| | | | | То же, как для | | |
| | | | | Б7А010.000 | | |
| | | | | Материалы | | |
| | | 4 | | Уголок Б-50х50х5 ГОСТ 8509-72 / ст3кп2 ГОСТ 535-58 | 8.4666 | 17.57кг |
| | | | | Б7А010.000-03 | | |
| | | | | Стандартные изделия | | |
| | | | | То же, как для | | |
| | | | | Б7А010.000 | | |

Инв. N подл. | Подп. и дата | Взам. инв. N | Инв. N дубл. | Подп. и дата

| Изм | Лист | N° докум. | Подп. | Дата |
|---|---|---|---|---|
| Разраб. | | Гончаренко | | |
| Провер. | | Каганский | | |
| Нач. отд. | | Григорьев | | |
| Н. контр. | | Каганский | | |
| Утв. | | | | |

Б7А010.000

Кронштейн для установки вентиляторного агрегата ЦЧ-70 правого вращения на кирпичной стене. Тип III.

| Лит | Лист | Листов |
|---|---|---|
| И | 1 | 2 |

ХАРЬКОВСКИЙ САНТЕХПРОЕКТ

Копировал [illegible] Формат 11



Выпуск 2

Серия 1.494-30

| Формат | Зона | Поз. | Обозначение | Наименование | Кол. | Примеч. |
|---|---|---|---|---|---|---|
| | | | | Материалы | | |
| | | 4 | | Уголок Б-50х50х5 ГОСТ 8509-72 / ст3кп2 ГОСТ 535-58 | 8.5438 | 20.48кг |
| | | | | От Б7А010.000-04 | | |
| | | | | до Б7А010.000-05 | | |
| | | | | Стандартные изделия | | |
| | | | | То же, как для | | |
| | | | | Б7А010.000 | | |
| | | | | Материалы | | |
| | | 4 | | Уголок Б-50х50х5 ГОСТ 8509-72 / ст3кп2 ГОСТ 535-58 | 8.6108 | 23.0кг |
| | | | | От Б7А010.000-06 | | |
| | | | | до Б7А010.000-08 | | |
| | | | | Стандартные изделия | | |
| | | 1 | | Болт М12х45.58 ГОСТ 7798-70 | 10 | |
| | | 2 | | Гайка М12.5 ГОСТ 5915-70 | 10 | |
| | | 3 | | Шайба 12.65Г.02 ГОСТ 6402-70 | 10 | |
| | | | | Материалы | | |
| | | 4 | | Уголок Б-50х50х5 ГОСТ 8509-72 / ст3кп2 ГОСТ 535-58 | 8.6884 | 25.9кг |

Инв. N подл. | Подп. и дата | Взам. инв. N | Инв. N дубл. | Подп. и дата

| Изм | Лист | N° докум. | Подп | Дата |
|---|---|---|---|---|

Б7А010.000

Лист 2

Копировал [illegible] Формат 11

# Б7А010.000СБ

Выпуск 2

Серия 1.494-30

Справ. N

Перв. примен. Б7А010.000

| Обозначение | N вентилятор-ного агрегата | Тип вибори-золятора | Тип электродвигателя: Серия А02 | Тип электродвигателя: Серия 4А | А | Б | В | Г | Д | L | $C_1$ | $C_2$ | $C_3$ | $C_4$ | $C_5$ | $C_6$ | $C_7$ | в | а | d | Масса |
|---|---|---|---|---|---|---|---|---|---|---|---|---|---|---|---|---|---|---|---|---|---|
| | | | | | мм | | | | | | | | | | | | | | | | кг |
| Б7А010.000 | 2.5 | Д038 | АОЛ-11-4 | 4АА56А4 | 452 | 490 | 340 | 320 | 214 | 660 | 275 | 125 | 160 | 115 | 260 | 50 | -10 | 32 | 70 | 12 | 16.4 |
| | | | АОЛ-22-2 | 4АА63В2 | | | | | | | | | | | | | | | | | |
| —01 | 3 | Д038 | АОЛ-21-4 | 4АА63А4 | 552 | 570 | 400 | 380 | 254 | 746 | 355 | 145 | 297,5 | 115 | 300 | 25 | 137,5 | 32 | 70 | 12 | 18.5 |
| —02 | | | АОЛ2-21-2 | 4А80А2 | | | | | | | | | | | | | 200 | | | | |
| | 4 | Д039 | АОЛ2-11-6 | 4А71А6 | 700 | 705 | 500 | 470 | 400 | 887 | 430 | 220 | 365 | 160 | 370 | 50 | 205 | 30 | 80 | 12 | 21.5 |
| —03 | | | АОЛ2-12-4 | 4А71В4 | | | | | | | | | | | | | | | | | |
| —04 | 5 | Д040 | АОЛ2-21-6 | 4А80А6 | 782 | 815 | 600 | 570 | 424 | 1029 | 500 | 230 | 260 | 180 | 390 | 100 | 90 | 32 | 100 | 12 | 24,0 |
| —05 | | | А02-31-4 | 4А90LА4 | | | | | | | | | 345 | | | | 165 | | | | |
| —06 | | | А02-31-6 | 4А90LА6 | | | | | | | | | 290 | | | | 90 | | | | |
| —07 | 6 | Д041 | А02-41-4 | 4А100LВ4 | 902 | 945 | 700 | 660 | 484 | 1170 | 590 | 260 | 290 | 200 | 450 | 25 | 190 | 32 | 100 | 14 | 27.2 |
| —08 | | | А02-42-4 | 4А112МА4 | | | | | | | | | 390 | | | | 190 | | | | |

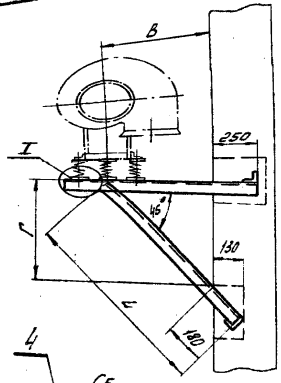


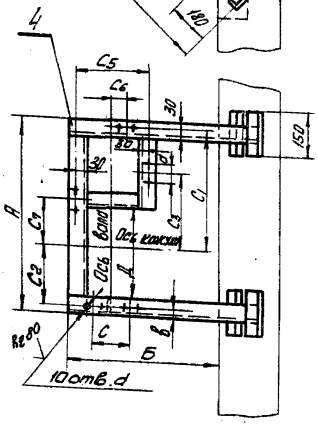


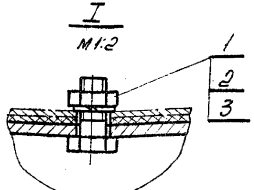


1. Вид сварки и тип шва — по технологии завода-изготовителя
2. Неуказанные предельные отклонения по $C_{M7}$

| Изм | Лист | N докум. | Подп. | Дата |
|---|---|---|---|---|
| Разраб. | | Гончаренко | | |
| Пров. | | Каганский | | |
| Т. контр. | | Бутенко | | |
| Нач. отд. | | Григорьев | | |
| Н. контр. | | Каганский | | |
| Утв. | | | | |

Кронштейн для установки вентиляторного агрегата Ц4-70 правого вращения на кирпичной стене тип III

Сборочный чертеж

Б7А010.000СБ

| Лит | Масса | Масшт. |
|---|---|---|
| И | См. таблицу | — |

Лист | Листов 1

ХАРЬКОВСКИЙ САНТЕХПРОЕКТ

Инв. N подл. | Подп. и дата | Взам. инв. N | Инв. N дубл. | Подп. и дата

Копировал Т.Ла

Формат 12

Выпуск 2

Серия 1.494-30

| Формат | Зона | Поз. | Обозначение | Наименование | Кол. | Примеч. |
|---|---|---|---|---|---|---|
| | | | | Документация | | |
| 12 | | | Б7А011.000сб | Сборочный чертеж | | |
| 12 | | | Б7А002.000Д | Рекомендации по применению и изготовлению | | |
| | | | Переменные данные для исполнений | | | |
| | | | | Б7А011.000 | | |
| | | | | Стандартные изделия | | |
| | | 1 | | Болт М10×40.58 ГОСТ 7798-70 | 10 | |
| | | 2 | | Гайка М10.5 ГОСТ 5915-70 | 10 | |
| | | 3 | | Шайба 10.65Г.02 ГОСТ 6402-70 | 10 | |
| | | | | Материалы | | |
| | | 4 | | Уголок Б-50×50×5 ГОСТ 8509-72 Ст3кп2 ГОСТ 535-58 | ⌀4134 | 15,55кг |
| | | | | От Б7А011.000-01 | | |
| | | | | до Б7А011.000-02 | | |
| | | | | Стандартные изделия | | |
| | | | | То же, как для | | |
| | | | | Б7А011.000 | | |
| | | | | Материалы | | |
| | | 4 | | Уголок Б-50×50×5 ГОСТ 8509-72 Ст3кп2 ГОСТ 535-58 | ⌀4666 | 17,57кг |
| | | | | Б7А011.000-03 | | |
| | | | | Стандартные изделия | | |
| | | | | То же, как для | | |
| | | | | Б7А011.000 | | |

Подп. и дата | Инв. № дубл. | Взам. инв. № | Подп. и дата | Инв. № подл.

| Изм. | Лист | № докум. | Подп. | Дата |
|---|---|---|---|---|
| Разраб. | | Огиенко | | |
| Пров. | | Гончаренко | | |
| Нач.отд. | | Григорьев | | |
| Н.контр. | | Каганский | | |
| Утв. | | | | |

Б7А011.000

Кронштейн для установки вентиляторного агрегата Ц4-70 левого вращения на кирпичной стене тип III

| Лит. | Лист | Листов |
|---|---|---|
| | | 2 |

ХАРЬКОВСКИЙ САНТЕХПРОЕКТ

Копировал [illegible] Формат 11

Выпуск 2

Серия 1.494-30

| Формат | Зона | Поз. | Обозначение | Наименование | Кол. | Примеч. |
|---|---|---|---|---|---|---|
| | | | | Материалы | | |
| | | 4 | | Уголок Б-50×50×5 ГОСТ 8509-72 Ст3кп2 ГОСТ 535-58 | ⌀5138 | 20,48кг |
| | | | | От Б7А011.000-04 | | |
| | | | | до Б7А011.000-05 | | |
| | | | | Стандартные изделия | | |
| | | | | То же, как для | | |
| | | | | Б7А011.000 | | |
| | | | | Материалы | | |
| | | 4 | | Уголок Б-50×50×5 ГОСТ 8509-72 Ст3кп2 ГОСТ 535-58 | ⌀6102 | 24,0кг |
| | | | | От Б7А011.000-06 | | |
| | | | | до Б7А011.000-08 | | |
| | | | | Стандартные изделия | | |
| | | 1 | | Болт М12×45.58 ГОСТ 7798-70 | 10 | |
| | | 2 | | Гайка М12.5 ГОСТ 5915-70 | 10 | |
| | | 3 | | Шайба 12.65Г.02 ГОСТ 6402-70 | 10 | |
| | | | | Материалы | | |
| | | 4 | | Уголок Б-50×50×5 ГОСТ 8509-72 Ст3кп2 ГОСТ 535-58 | ⌀6884 | 25,9кг |

Подп. и дата | Инв. № дубл. | Взам. инв. № | Подп. и дата | Инв. № подл.

| Изм. | Лист | № докум. | Подп. | Дата |
|---|---|---|---|---|

Б7А011.000

Лист 2

Копировал [illegible] Формат 11

**67АОН.000СБ**

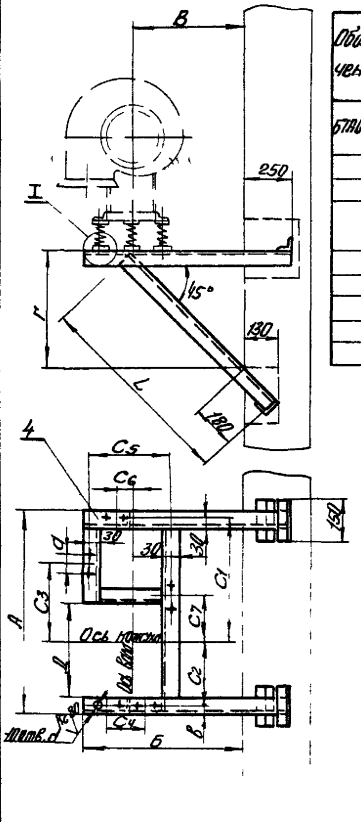


| Обозначение | Исполнение по технологии завода-изготовителя | Тип электродвигателя | | A | Б | В | г | Д | L | C1 | C2 | C3 | C4 | C5 | C6 | C7 | в | d | d | Масса |
|---|---|---|---|---|---|---|---|---|---|---|---|---|---|---|---|---|---|---|---|---|
| | | Серия А02 | Серия 4А | мм | | | | | | | | | | | | | | | | кг |
| 67АОН.000 | 2 5 | А038 | АОЛ 11 4 | 4А 56А4 | 452 | 490 | 340 | 320 | 214 | 660 | 275 | 125 | 160 | 115 | 260 | 30 | 10 | 32 | 70 | 12 | 16,4 |
| | | | АОЛ 22 2 | 4А 63В2 | | | | | | | | | | | | | | | | | |
| -01 | 3 | А038 | АОЛ 21 4 | 4А 63А4 | 552 | 570 | 400 | 380 | 254 | 746 | 355 | 145 | 207,5 | 115 | 300 | 25 | 137,5 | 32 | 70 | 12 | 18,6 |
| -02 | | | А0Л2 21-2 | 4А 80А2 | | | | | | | | | | | | | 200 | | | | |
| -03 | 4 | А039 | А0Л2 11 6 | 4А 71А6 | 700 | 705 | 500 | 470 | 400 | 887 | 430 | 220 | 365 | 160 | 370 | 50 | 205 | 30 | 80 | 12 | 21,5 |
| | | | А0Л2 12-4 | 4А 71В4 | | | | | | | | | | | | | | | | | |
| -04 | 5 | А040 | А0Л2 21 6 | 4А 80А6 | 782 | 815 | 600 | 570 | 424 | 1029 | 500 | 230 | 260 | 180 | 390 | 100 | 90 | 32 | 100 | 12 | 24,0 |
| -05 | | | А02 31-4 | 4А 90L4 | | | | | | | | | 345 | | | | 165 | | | | |
| -06 | 6 | А041 | А02 31 6 | 4А 90L6 | 902 | 945 | 700 | 660 | 484 | 1170 | 590 | 260 | 290 | 200 | 450 | 25 | 90 | 32 | 100 | 14 | 27,2 |
| -07 | | | А02 41 4 | 4А 100L4 | | | | | | | | | 290 | | | | 190 | | | | |
| -08 | | | А02 42 4 | 4А 112М4 | | | | | | | | | 390 | | | | 190 | | | | |

1 Вид сварки и тип шва по технологии завода-изготовителя

2 Неуказанные предельные отклонения по СМ 7

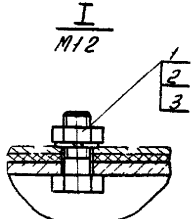


| | | | | | | | |
|---|---|---|---|---|---|---|---|
| | | | | | | 67АОН000СБ | |
| Изм. | Лист | № докум. | Подп. | Дата | Комплектация для установки центробежного аппарата ЦН-70 левого вращения на дымососе | Лит. | Масса | Масштаб |
| Разраб. | | Онищенко | | | | У | См. чертежи | — |
| Пров. | | Ткачарчук | | | | | | |
| Т.контр. | | Бутенко | | | Тип III Сборочный чертеж | Лист | Листов 1 |
| Нач. отд. | | Кулаков | | | | ХАРЬКОВСКИЙ САНТЕХНИПРОЕКТ | |
| Н. контр. | | Капланский | | | | | |
| Утверд. | | | | | | | |

Копировал Сред

Формат А2

Выпуск 2

Серия 1.494-30

| Формат | Зона | Поз | Обозначение | Наименование | Кол. | Примеч. |
|---|---|---|---|---|---|---|
| | | | | Документация | | |
| 12 | | | Б7А012.000СБ | Сборочный чертеж | | |
| 12 | | | Б7А002.000Д | Рекомендации по применению и изготовлению | | |
| | | | | Детали | | |
| 11 | | 1 | Б7А040.000-04 | Шпилька | | 2 шт. для толщ. колонны 200 |
| | | | Б7А040.000-06 | Шпилька | | 2 шт. для толщ. колонны 250 |
| | | | Б7А040.000-08 | Шпилька | | 2 шт. для толщ. колонны 300 |
| | | | Б7А040.000-10 | Шпилька | | 2 шт. для толщ. колонны 350 |
| | | | Б7А040.000-12 | Шпилька | | 2 шт. для толщ. колонны 400 |
| | | | Б7А040.000-14 | Шпилька | | 2 шт. для толщ. колонны 500 |
| | | | Б7А040.000-16 | Шпилька | | 2 шт. для толщ. колонны 600 |
| | | | Б7А040.000-18 | Шпилька | | 2 шт. для толщ. колонны 800 |
| | | | | Стандартные изделия | | |
| | | 2 | | Гайка М16.5 ГОСТ 5915-70 | 4 | |
| | | 3 | | Шайба 16.65Г.02 ГОСТ 6402-70 | 2 | |
| | | 4 | | Шайба 16.02 ГОСТ 11371-68 | 2 | |
| | | 5 | | Болт М10×40.58 ГОСТ 7798-70 | 10 | |
| | | 6 | | Гайка М10.5 ГОСТ 5915-70 | 10 | |
| | | 7 | | Шайба 10.65Г.02 ГОСТ 6402-70 | 10 | |
| | | | Переменные данные для исполнений | | | |
| | | | | Б7А012.000 | | |
| | | | | Материалы | | |
| | | 8 | | Уголок Б-50×50×5 ГОСТ 8509-72 / Ст3кп2 ГОСТ 535-58 | е-6586 | 21.0кг |

Подп. и дата | Инв. № дубл. | Взам. инв. № | Подп. и дата | Инв. № подл.

| Изм | Лист | № докум. | Подп. | Дата |
|---|---|---|---|---|
| Разраб. | | Огиенко | | |
| Провер. | | Гончаренко | | |
| Начотд. | | Григорьев | | |
| Н.контр. | | Каганский | | |
| Утв. | | | | |

Б7А012.000

Кронштейн для установки вентиляторного агрегата ЦЧ-70 с промежуточными диаметрами колес на колоннах Тип I

| Лит | Лист | Листов |
|---|---|---|
| U | 1 | 2 |

ХАРЬКОВСКИЙ САНТЕХПРОЕКТ

Копировал Шапк Формат 11

24

Выпуск 2

Серия 1.494-30

| Формат | Зона | Поз | Обозначение | Наименование | Кол. | Примеч. |
|---|---|---|---|---|---|---|
| | | | | От Б7А012.000-01 до Б7А012.000-02 | | |
| | | | | Материалы | | |
| | | 8 | | Уголок Б-50×50×5 ГОСТ 8509-72 / Ст3кп2 ГОСТ 535-58 | е-6570 | 24.0кг |
| | | | | От Б7А012.000-03 до Б7А012.000-06 | | |
| | | | | Материалы | | |
| | | 8 | | Уголок Б-50×50×5 ГОСТ 8509-72 / Ст3кп2 ГОСТ 535-58 | е-7180 | 27.07кг |

Подп. и дата | Инв. № дубл. | Взам. инв. № | Подп. и дата | Инв. № подл.

| Изм | Лист | № докум. | Подп. | Дата |
|---|---|---|---|---|

Б7А012.000

Лист 2

Копировал Шапк Формат 11

Выпуск 2
Перв. примен. 6ТА012.000
Серия 1.494-30
Справ. N

# 6ТА012.000СБ

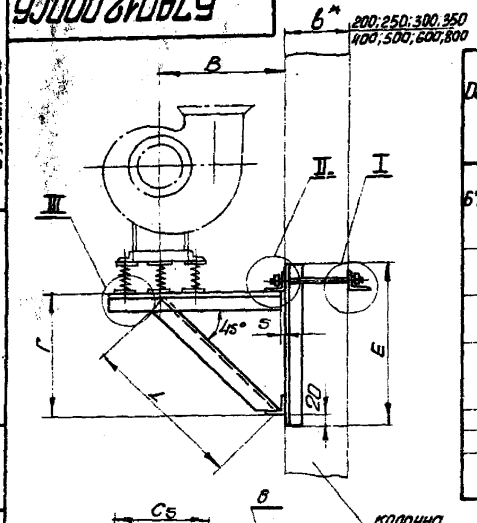


| Обозначение | Вентиляторного агрегата | Тип вибросоизолятора | Тип электродвигателя: Серия АО2 | Тип электродвигателя: Серия 4А | А | Б | В | Г | Д при $в_1$: 400 | Д при $в_1$: 500 | Д при $в_1$: 600 | Е | L | $C_1$ | $C_2$ | $C_3$ | $l_1$ | С: левое вращение, положение кожуха 0°,45° | С: левое вращение, положение кожуха 135° | С: левое вращение, положение кожуха 90° | С: правое вращение, положение кожуха 0°,45°,315° | С: правое вращение, положение кожуха 270° | $C_5$ | а | масса |
|---|---|---|---|---|---|---|---|---|---|---|---|---|---|---|---|---|---|---|---|---|---|---|---|---|---|
| | | | | | мм | | | | | | | | | | | | | | | | | | | | кг |
| 6ТА012.000 | 2.5 | | АОЛ11-4 | 4АА56А4 | 440 | 550 | 400 | 320 | | | | 410 | 438 | 275 | 85 | 35 | 700 | +50 | -50 | 0 | -50 | 0 | 260 | 70 | 23.3 |
| | | | АОЛ21-2 | 4АА63А2 | | | | | | | | | | | | | | | | | | | | | |
| | | | АОЛ22-2 | 4АА63В2 | | | | | | | | | | | | | | | | | | | | | |
| | | 1038 | АОЛ2-11-2 | 4А71А2 | | | | | | | | | | | | | | | | | | | | | |
| | | | АОЛ21-4 | 4АА63А4 | | | | | | | | | | | | | | | | | | | | | |
| -01 | 3.2 | | АОЛ22-4 | 4АА63В4 | 600 | 650 | 460 | 380 | 460 | 560 | 660 | 470 | 520 | 400 | 126 | 126 | 700 | +50 | -50 | 0 | -50 | 0 | 340 | 70 | 26.3 |
| | | | АОЛ2-21-2 | 4А80А2 | | | | | | | | | | | | | | | | | | | | | |
| -02 | | | АОЛ2-22-2 | 4А80В2 | | | | | | | | | | | | 231 | | | | | | | | | |
| | | | АОЛ2-11-4 | 4А71А4 | | | | | | | | | | | | | | | | | | | | | |
| | | | АОЛ2-11-6 | 4А71А6 | | | | | | | | | | | | 215 | | | | | | | | | |
| -03 | | | АОЛ2-12-4 | 4А71В4 | | | | | | | | | | | | | | | | | | | | | |
| -04 | 4 | 1039 | АОЛ2-21-4 | 4А80А4 | 670 | 755 | 550 | 470 | | | | 570 | 650 | 430 | 145 | 240 | 700 | +50 | -50 | 0 | -50 | 0 | 370 | 80 | 29.5 |
| -05 | | | АО2-32-2 | 4А100SА2 | | | | | | | | | | | | 330 | | | | | | | | | |
| | | | АО2-41-2 | 4А100LВ2 | | | | | | | | | | | 100 | 380 | | | | | | | | | |
| -06 | | | АО2-42-2 | 4А112МА2 | | | | | | | | | | | | | | | | | | | | | |

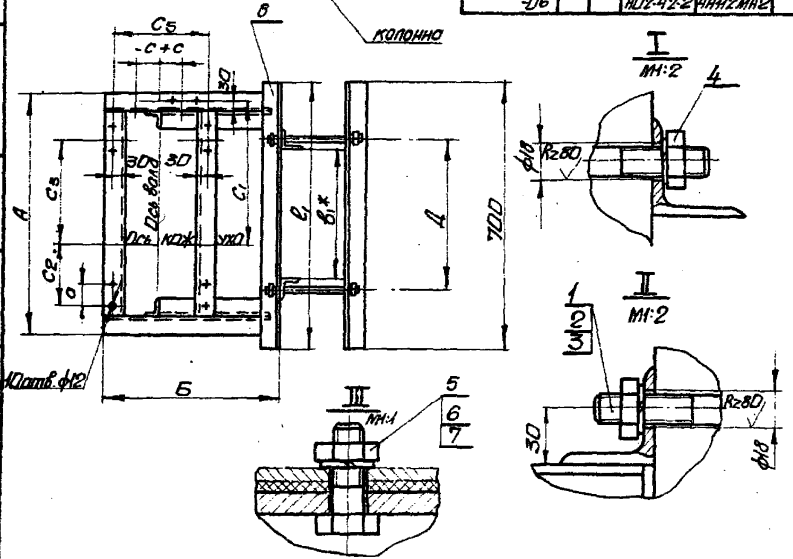


1. Вид сварки и тип шва по технологии завода-изготовителя.
2. Неуказанные предельные отклонения по Смт.
3. * Размер для справки.

| Изм. | Лист | № докум. | Подп. | Дата |
|---|---|---|---|---|
| Разраб. | | Огиенко | | |
| Пров. | | Гончаренко | | |
| Т.контр. | | Бутенко | | |
| Нач.отд. | | Григорьев | | |
| Н.контр. | | Каганский | | |
| Утв. | | | | |

**6ТА012.000СБ**

Кронштейн для установки вентиляторного агрегата Ц4-70 с промежуточными диаметрами колес на колоннах. Тип I. Сборочный чертеж.

| Лит. | Масса | Масшт. |
|---|---|---|
| И | см. таблицу | — |

Лист | Листов 1

ХАРЬКОВСКИЙ САНТЕХПРОЕКТ

Инв. № подл. | Подп. и дата | Взам. инв. № | Инв. № дубл. | Подп. и дата

копировал | формат 12

Выпуск 2 — Серия 1 494 30

| Формат | Зона | Поз | Обозначение | Наименование | Кол | Примечание |
|---|---|---|---|---|---|---|
| | | | | Документация | | |
| 12 | | | Б7А013 000СБ | Сборочный чертеж | | |
| 12 | | | Б7А002 000Д | Рекомендации по применению и изготовлению | | |
| | | | | Детали | | |
| 11 | | 1 | Б7А040 000 05 | Шпилька | | 2шт для толщ колонны 200 |
| | | | Б7А040 000 07 | Шпилька | | 2шт для толщ колонны 250 |
| | | | Б7А040 000 09 | Шпилька | | 2шт для толщ колонны 300 |
| | | | Б7А040 000 11 | Шпилька | | 2шт для толщ колонны 350 |
| | | | Б7А040 000 13 | Шпилька | | 2шт для толщ колонны 400 |
| | | | Б7А040 000 15 | Шпилька | | 2шт для толщ колонны 500 |
| | | | Б7А040 000 17 | Шпилька | | 2шт для толщ колонны 600 |
| | | | Б7А040 000 19 | Шпилька | | 2шт для толщ колонны 800 |
| | | | Переменные данные для исполнений | | | |
| | | | | от Б7А013 000 | | |
| | | | | до Б7А013 000 01 | | |
| | | | | Стандартные изделия | | |
| | | 2 | | Гайка М20 5 ГОСТ 5915 70 | 4 | |
| | | 3 | | Шайба 20 65Г.02 ГОСТ 6402 70 | 2 | |
| | | 4 | | Шайба 20.02 ГОСТ 11371 68 | 2 | |
| | | 5 | | Болт М10х40 58 ГОСТ 7798 70 | 10 | |
| | | 6 | | Гайка М10 5 ГОСТ 5915 70 | 10 | |
| | | 7 | | Шайба 10 65Г.02 ГОСТ 6402 70 | 10 | |
| | | | | Материалы | | |
| | | 8 | | Уголок Б 50х50х5 ГОСТ 8509 72 ст3кп2 ГОСТ 535 58 | 2,8820 | 25 кг |

Подп и дата | Инв № дубл | Взам инв № | Подп и дата | Инв № подл

| Изм | Лист | № докум | Подп | Дата |
|---|---|---|---|---|
| Разраб | | Сгиенко | | |
| Провер | | Гончаренко | | |
| Нач отд | | Григорьев | | |
| Н контр | | Каганский | | |
| Утв | | | | |

Б7А013 000

Кронштейн для установки вентиляторного агрегата Ц4 70 с промежуточными диаметрами колес на колоннах Тип I

| Лит | Лист | Листов |
|---|---|---|
| | 1 | 2 |

ХАРЬКОВСКИЙ САНТЕХПРОЕКТ

Копировал [illegible] Формат 11

Выпуск 2 — Серия 1 494 30

| Формат | Зона | Поз | Обозначение | Наименование | Кол | Примечание |
|---|---|---|---|---|---|---|
| | | 9 | | Швеллер 8 ГОСТ 8240 72 ст3кп2 ГОСТ 535 58 | 1,1500 | 10 58кг |
| | | | | от Б7А013 000 02 | | |
| | | | | до Б7А013 000 04 | | |
| | | | | Стандартные изделия | | |
| | | 2 | | Гайка М20х5 ГОСТ 5915 70 | 4 | |
| | | 3 | | Шайба 20 65Г.02 ГОСТ 6402 70 | 2 | |
| | | 4 | | Шайба 20.02 ГОСТ 11371 68 | 2 | |
| | | 5 | | Болт М12х45 58 ГОСТ 7798 70 | 10 | |
| | | 6 | | Гайка М12 5 ГОСТ 5915 70 | 10 | |
| | | 7 | | Шайба 12 65Г.02 ГОСТ 6402 70 | 10 | |
| | | | | Материалы | | |
| | | 8 | | Уголок Б 50х50х5 ГОСТ 8509 72 ст3кп2 ГОСТ 535 58 | 1,8000 | 30 46кг |
| | | 9 | | Швеллер 8 ГОСТ 8240 72 ст3кп2 ГОСТ 535 58 | 1,2700 | 12 0кг |

Подп и дата | Инв № дубл | Взам инв № | Подп и дата | Инв № подл

| Изм | Лист | № докум | Подп | Дата |
|---|---|---|---|---|

Б7А013 000

Лист 2

Копировал [illegible] Формат 11

# Б7А013.000СБ

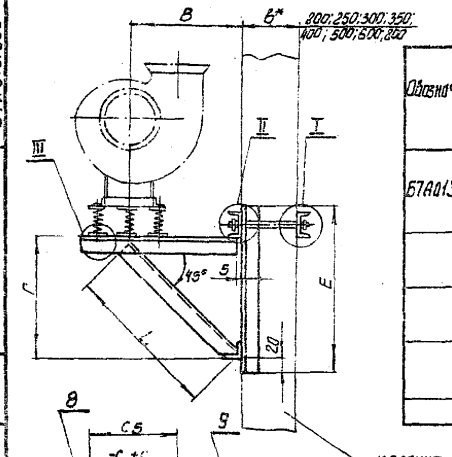


| Обозначение | Квентиляторного агрегата | Тип вибрационного изолятора | Тип электродвигателя: Серия А02 | Тип электродвигателя: Серия 4А | А | Б | В | Г | Д при В₁*: 400 | Д при В₁*: 500 | Д при В₁*: 600 | Е | L | С₁ | С₂ | С₃ | е₁ | С: Левое вращение, Положение кожуха 0°,45° | С: Левое вращение, Положение кожуха 135° | С: Левое вращение, Положение кожуха 90° | С: Правое вращение, Положение кожуха 0°,45°,315° | С: Правое вращение, Положение кожуха 270° | С₅ | d | Масса |
|---|---|---|---|---|---|---|---|---|---|---|---|---|---|---|---|---|---|---|---|---|---|---|---|---|---|
| | | | | | мм | | | | | | | | | | | | | | | | | | | | кг |
| Б7А013.000 | 5 | Д40 | А02-12-6 | 4А71В6 | 770 | 865 | 650 | 570 | 460 | 560 | 660 | 680 | 800 | 500 | 165 | 90 | 800 | +100 | -100 | 0 | -100 | 0 | 390 | 12 | 39.7 |
| | | | А02-21-6 | 4А80А6 | | | | | | | | | | | | | | | | | | | | | |
| | | | А02-22-4 | 4А80В4 | | | | | | | | | | | | | | | | | | | | | |
| | | | А02-31-4 | 4А90LА4 | | | | | | | | | | | | | | | | | | | | | |
| -01 | | | А02-32-4 | 4А100SА4 | | | | | | | | | | | 180 | 205 | | | | | | | | | |
| | 6.3 | Д41 | А02-31-6 | 4А90LА6 | 940 | 1015 | 755 | 660 | | | | 770 | 920 | 615 | 295 | 355 | 1000 | +60 | -60 | 0 | -60 | 0 | 480 | 14 | 46.2 |
| -02 | | | А02-32-6 | 4А100LВ6 | | | | | | | | | | | | | | | | | | | | | |
| | | | А02-41-4 | 4А100LВ4 | | | | | | | | | | | | 440 | | | | | | | | | |
| -03 | | | А02-42-4 | 4А112М4 | | | | | | | | | | | | | | | | | | | | | |
| -04 | | | А02-51-4 | 4А132S4 | | | | | | | | | | | | 490 | | | | | | | | | |

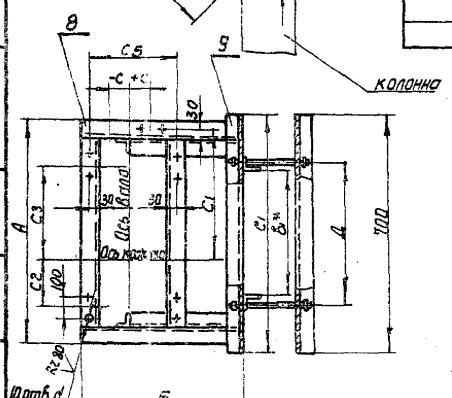


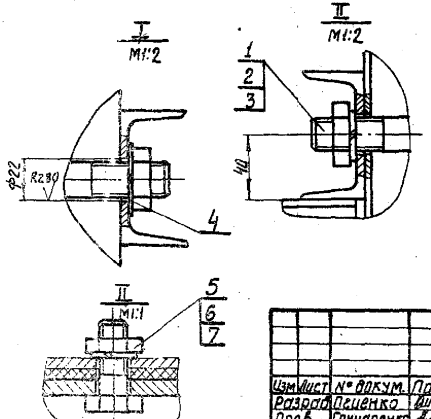


1. Вид сварки и тип шва - по технологии завода-изготовителя.
2. Неуказанные предельные отклонения по См7.
3. * Размер для справок.

| Изм | Лист | № докум. | Подп. | Дата |
|---|---|---|---|---|
| Разраб. | | Пещенко | | |
| Пров. | | Гончаренко | | |
| Т.контр. | | Бутенко | | |
| Нач.отд. | | Григорьев | | |
| Н.контр. | | Каганский | | |
| Утв. | | | | |

Кронштейн для установки вентиляторного агрегата Ц4-70 с промежуточными диаметрами колес на колоннах. Тип I. Сборочный чертеж

Б7А013.000СБ

| Лит | Масса | Масшт |
|---|---|---|
| И | см. таблицу | — |

Лист | Листов 1

ХАРЬКОВСКИЙ САНТЕХПРОЕКТ

Копировал Шалик

Формат 12

Серия 1.494-30 Выпуск 2

Справ. № | Перв. примен. Б7А013.000

Инв. № подл. | Подп. и дата | Взам. инв. № | Инв. № дубл. | Подп. и дата

Выпуск 2 Серия 1.494-30

| Формат | Зона | Поз | Обозначение | Наименование | Кол | Примечание |
|---|---|---|---|---|---|---|
| | | | | Документация | | |
| 12 | | | БТА014.000СБ | Сборочный чертеж | | |
| 12 | | | БТА002.000Д | Рекомендации по применению и изготовлению | | |
| | | | | Детали | | |
| 11 | | 1 | БТА040.000-04 | Шпилька | | 2 шт. для тепл. с ном. 200 |
| | | | БТА040.000-06 | Шпилька | | 2 шт. для тепл. с ном. 250 |
| | | | БТА040.000-08 | Шпилька | | 2 шт. для тепл. с ном. 300 |
| | | | БТА040.000-10 | Шпилька | | 2 шт. для тепл. с ном. 350 |
| | | | БТА040.000-12 | Шпилька | | 2 шт. для тепл. с ном. 400 |
| | | | БТА040.000-14 | Шпилька | | 2 шт. для тепл. с ном. 500 |
| | | | БТА040.000-16 | Шпилька | | 2 шт. для тепл. с ном. 600 |
| | | | БТА040.000-18 | Шпилька | | 2 шт. для тепл. с ном. 800 |
| | | | | Стандартные изделия | | |
| | | 2 | | Гайка М16.5 ГОСТ 5915-70 | 4 | |
| | | 3 | | Шайба 16.65Г ОСТ 1Б02 | 2 | |
| | | 4 | | Шайба 16.02 ГОСТ 11371-68 | 2 | |
| | | 5 | | Болт М16х40.58 ГОСТ 7798-70 | 10 | |
| | | 6 | | Гайка М16 ГОСТ 5915-70 | 10 | |
| | | 7 | | Шайба 16.65Г ОСТ 1Б02 | 10 | |
| | | | | Переменные данные для исполнения | | |
| | | | | БТА014.000 | | |
| | | | | Материалы | | |
| | | 8 | | Уголок Б 50х5 ГОСТ 8509-72 / Ст3кп2 ГОСТ 535-58 | 21,86кг | |
| | | | | От БТА014.000-04 | | |
| | | | | До БТА014.000-02 | | |

Инв. № подл. | Подп. и дата | Взам. инв. № | Инв. № дубл. | Подп. и дата

Разраб. | Пров. | Т. контр. | Н. контр. | Утв.

Условия для установки в тепловую сеть с температурой теплоносителя до 150°С. Условное давление 1,0 МПа

Стадия | Лист | Листов
Р | 1 | 2

ХАРЬКОВСКИЙ САНТЕХПРОЕКТ

БТА014.000

Копировал | Формат А4

Выпуск 2 Серия 1.494-30

| Формат | Зона | Поз | Обозначение | Наименование | Кол | Примечание |
|---|---|---|---|---|---|---|
| | | | | Материалы | | |
| | | 8 | | Уголок Б 50х5 ГОСТ 8509-72 / Ст3кп2 ГОСТ 535-58 | 26,16кг | 24,35кг |
| | | | | От БТА014.000-08 | | |
| | | | | До БТА014.000-06 | | |
| | | | | Материалы | | |
| | | 8 | | Уголок Б 50х5 ГОСТ 8509-72 / Ст3кп2 ГОСТ 535-58 | 26,16кг | |

Инв. № подл. | Подп. и дата | Взам. инв. № | Инв. № дубл. | Подп. и дата

Разраб. | Пров. | Т. контр. | Н. контр. | Утв.

Стадия | Лист | Листов
Р | 2 | 2

БТА014.000

Копировал | Формат А4

Серия 1.494-30 Выпуск 2
Перв. примен. 6ТА014.000
Справ. N

# 6ТА014.000СБ

| Обозначение | N вентилятор-ного агрегата | Тип виброизолятора | Тип электродвигателя: Серия АО2 | Тип электродвигателя: Серия 4А | А | Б | В | Г | Д при $в_1$* 400 | Д при $в_1$* 500 | Д при $в_1$* 600 | Е | L | $C_1$ | $C_2$ | $C_3$ | $l_1$ | С левое вращение, положение кожуха 0,45°, 45°, 135° | С левое вращение, положение кожуха 135°, 45°, 90° | С левое вращение, положение кожуха 90° | С правое вращение, положение кожуха 135°, 45°, 90° | С правое вращение, положение кожуха 0,45°, 45°, 90° | С правое вращение, положение кожуха 90° | $C_5$ | a | Масса |
|---|---|---|---|---|---|---|---|---|---|---|---|---|---|---|---|---|---|---|---|---|---|---|---|---|---|---|
| | | | | | мм | | | | | | | | | | | | | | | | | | | | | кг |
| 6ТА014.000 | 2.5 | 1038 | АОЛ11-4 | 4АА56А4 | 300 | 595 | 450 | 400 | 460 | 560 | 660 | 480 | 550 | 275 | 85 | 35 | 700 | -50 | +50 | 0 | -50 | +50 | 0 | 260 | 70 | 24.0 |
| | | | АОЛ21-2 | 4АА63А2 | | | | | | | | | | | | | | | | | | | | | | |
| | | | АОЛ22-2 | 4АА63В2 | | | | | | | | | | | | | | | | | | | | | | |
| | | | АОЛ2-11-2 | 4А71А2 | | | | | | | | | | | | | | | | | | | | | | |
| -01 | 3.2 | | АОЛ21-4 | 4АА63А4 | 380 | 680 | 500 | 480 | | | | 560 | 685 | 400 | 126 | 126 | 700 | -50 | +50 | 0 | -50 | +50 | 0 | 340 | 70 | 26.7 |
| | | | АОЛ22-4 | 4АА63В4 | | | | | | | | | | | | | | | | | | | | | | |
| | | | АОЛ2-21-2 | 4А80А2 | | | | | | | | | | | | | | | | | | | | | | |
| -02 | | | АОЛ2-22-2 | 4А80В2 | | | | | | | | | | | | 231 | | | | | | | | | | |
| -03 | 4 | 1039 | АОЛ2-11-4 | 4А71А4 | 410 | 820 | 600 | 530 | | | | 610 | 735 | 430 | 145 | 215 | 700 | -50 | +50 | 0 | 50 | +50 | 0 | 370 | 80 | 28.0 |
| | | | АОЛ2-11-6 | 4А71А6 | | | | | | | | | | | | | | | | | | | | | | |
| | | | АОЛ2-12-4 | 4А71В4 | | | | | | | | | | | | | | | | | | | | | | |
| -04 | | | АОЛ2-21-4 | 4А80А4 | | | | | | | | | | | | 240 | | | | | | | | | | |
| -05 | | | АО2-32-2 | 4А100S2 | | | | | | | | | | | | 530 | | | | | | | | | | |
| -06 | | | АО2-41-2 | 4А100L2 | | | | | | | | | | | 100 | 380 | | | | | | | | | | |
| | | | АО2-42-2 | 4А112М2 | | | | | | | | | | | | | | | | | | | | | | |

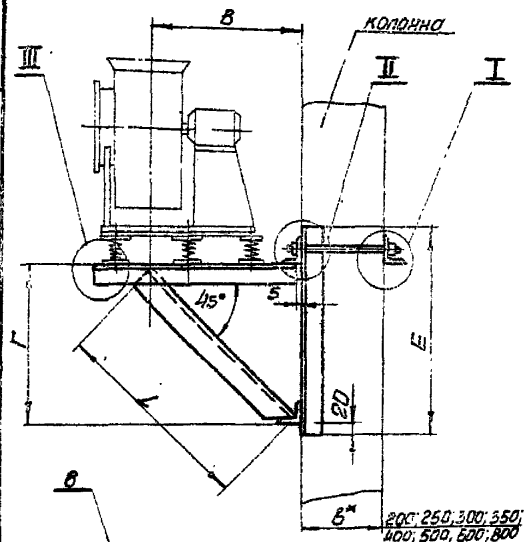


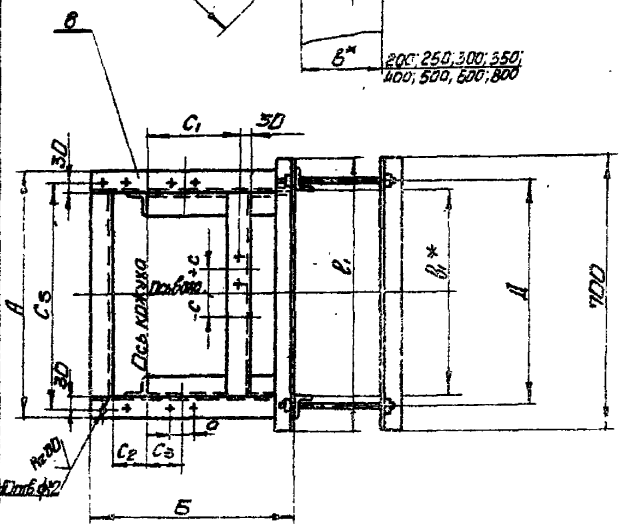


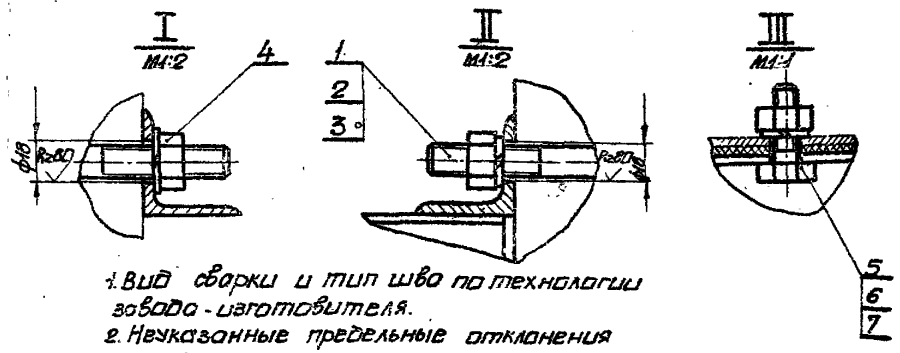


1. Вид сварки и тип шва по технологии завода-изготовителя.
2. Неуказанные предельные отклонения по Ст7.
3* Размер для справки.

| Изм. | Лист | № докум. | Подп. | Дата |
|---|---|---|---|---|
| Разраб. | | Иванова | | |
| Провер. | | Гончаренко | | |
| Т. контр. | | Бутенко | | |
| Нач. отд. | | Григорьев | | |
| Н. контр. | | Коганский | | |
| Утв. | | | | |

Кронштейн для установки вентиляторного агрегата Ц4-70 с промежуточными диаметрами колес на колоннах. Тип II. Сборочный чертеж.

6ТА014.000СБ

| Лит. | Масса | Масшт. |
|---|---|---|
| И | см. таблицу | |

Лист | Листов 1

ХАРЬКОВСКИЙ САНТЕХПРОЕКТ

Инв. № подл. | Подп. и дата | Взам. инв. № | Инв. № дубл. | Подп. и дата

Копировал | Формат 12

Выпуск 2

Серия 1.494-30

| Формат | Зона | Поз. | Обозначение | Наименование | Кол. | Примеч. |
|---|---|---|---|---|---|---|
| | | | | Документация | | |
| 12 | | | Б7А015.000СБ | Сборочный чертёж | | |
| 12 | | | Б7А002.000Д | Рекомендации по применению и изготовлению | | |
| | | | | Детали | | |
| 11 | | 1 | Б7А040.000-05 | Шпилька | | 2 шт. для толщ. колонны 200 |
| | | | Б7А040.000-07 | Шпилька | | 2 шт. для толщ. колонны 250 |
| | | | Б7А040.000-09 | Шпилька | | 2 шт. для толщ. колонны 300 |
| | | | Б7А040.000-11 | Шпилька | | 2 шт. для толщ. колонны 350 |
| | | | Б7А040.000-13 | Шпилька | | 2 шт. для толщ. колонны 400 |
| | | | Б7А040.000-15 | Шпилька | | 2 шт. для толщ. колонны 500 |
| | | | Б7А040.000-17 | Шпилька | | 2 шт. для толщ. колонны 600 |
| | | | Б7А040.000-19 | Шпилька | | 2 шт. для толщ. колонны 800 |
| | | | Переменные данные | для исполнений | | |
| | | | | От Б7А015.000 | | |
| | | | | до Б7А015.000-01 | | |
| | | | | Стандартные изделия | | |
| | | 2 | | Гайка М20.5 ГОСТ 5915-70 | 4 | |
| | | 3 | | Шайба 20.65Г.02 ГОСТ 6402-70 | 2 | |
| | | 4 | | Шайба 20.02 ГОСТ 11371-68 | 2 | |
| | | 5 | | Болт М10х40.58 ГОСТ 7798-70 | 10 | |
| | | 6 | | Гайка М10.5 ГОСТ 5915-70 | 10 | |
| | | 7 | | Шайба 10.65Г.02 ГОСТ 6402-70 | 10 | |
| | | | | Материалы | | |
| | | 8 | | Уголок Б-50х50х5 ГОСТ 8509-72 / Ст 3кп2 ГОСТ 535-58 | 2 ЦБ2 | 23.23 кг |

Подп. и дата | Инв. № дубл. | Взам. инв. № | Подп. и дата | Инв. № подл.

| Изм. | Лист | № докум. | Подп. | Дата |
|---|---|---|---|---|
| Разраб. | | Иванова | | |
| Пров. | | Панченко | | |
| Н. контр. | | Кондратьев | | |
| Утв. | | | | |

Б7А015.000

Кронштейн для установки вентиляторного агрегата ЦЗ-70 с промежуточными диаметрами колес на [illegible]

| Лит. | Лист | Листов |
|---|---|---|
| | 1 | 2 |

ХАРЬКОВСКИЙ САНТЕХПРОЕКТ

Копировал [illegible] Формат 4

30

Выпуск 2

Серия 1.494-30

| Формат | Зона | Поз. | Обозначение | Наименование | Кол. | Примеч. |
|---|---|---|---|---|---|---|
| | | 9 | | Швеллер 8 ГОСТ 8240-72 / Ст 3кп2 ГОСТ 535-58 | 2 ЦБ | 9.87 кг |
| | | | | От Б7А015.000-02 | | |
| | | | | до Б7А015.000-04 | | |
| | | | | Стандартные изделия | | |
| | | 2 | | Гайка М20.5 ГОСТ 5915-70 | 4 | |
| | | 3 | | Шайба 20.65Г.02 ГОСТ 6402-70 | 2 | |
| | | 4 | | Шайба 20.02 ГОСТ 11371-68 | 2 | |
| | | 5 | | Болт М12х45.58 ГОСТ 7798-70 | 10 | |
| | | 6 | | Гайка М12.5 ГОСТ 5915-70 | 10 | |
| | | 7 | | Шайба 12.65Г.02 ГОСТ 6402-70 | 10 | |
| | | | | Материалы | | |
| | | 8 | | Уголок Б-50х50х5 ГОСТ 8509-72 / Ст 3кп2 ГОСТ 535-58 | 2 ЦБ | 27.56 кг |
| | | 9 | | Швеллер 8 ГОСТ 8240-72 / Ст 3кп2 ГОСТ 535-58 | 2 ЦБ | 9.87 кг |

Подп. и дата | Инв. № дубл. | Взам. инв. № | Подп. и дата | Инв. № подл.

| Изм. | Лист | № докум. | Подп. | Дата |
|---|---|---|---|---|

Б7А015.000

Лист 2

Копировал [illegible] Формат 2

Выпуск 2
Разр. примен.
Серия 1.424-30
Способ N

# 6ТА015.000С6

| Обозначение | Нагрузка от оборудования, кН | Тип электродвигателя | Тип электродвигателя: Серия А02 | Тип электродвигателя: Серия 4А | A | Б | В | l' | l при B* 400 | 500 | 600 | E | L | C1 | C2 | C3 | C4 | C: левое вращение | C: правое вращение | C5 | d | Масса, кг |
|---|---|---|---|---|---|---|---|---|---|---|---|---|---|---|---|---|---|---|---|---|---|---|
| | | | | | мм | | | | | | | | | | | | | Положение нижнее 0; 15; 30; 45; 90 | Положение нижнее 0; 15; 30; 45; 90 | | | |
| 6ТА015.000 | 5 | 4,0 | А02 32-6 | 4А160S6У3 | 430 | 900 | 450 | 580 | 460 | 560 | 660 | 700 | 806 | 500 | 165 | 90 | 700 | 100 | +100 | 0 | +100 | +100 | 0 | 300 | 12 | 364 |
| | | | А02 31-4 | 4А132М4У3 | | | | | | | | | | | | | | | | | | | | | | |
| -01 | | | А02 32-4 | 4А160S4У3 | | | | | | | | | | | | 180 | 205 | | | | | | | | | |
| -02 | 6,3 | 4,0 | А02 31-6 | 4А132М6У3 | 520 | 1000 | 500 | 700 | | | | 810 | 975 | 615 | 235 | 355 | 700 | -60 | +60 | 0 | +60 | +60 | 0 | 400 | 14 | 410 |
| | | | А02 32-6 | 4А160М6У3 | | | | | | | | | | | | | | | | | | | | | | |
| -03 | | | А02 42-4 | 4А180М4У3 | | | | | | | | | | | | 440 | | | | | | | | | | |
| -04 | | | А02 51-4 | 4А200М4У3 | | | | | | | | | | | | 490 | | | | | | | | | | |

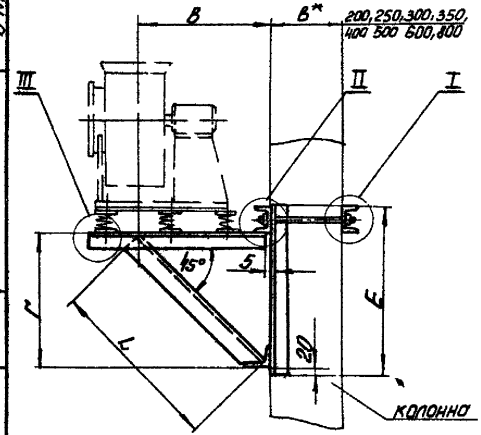


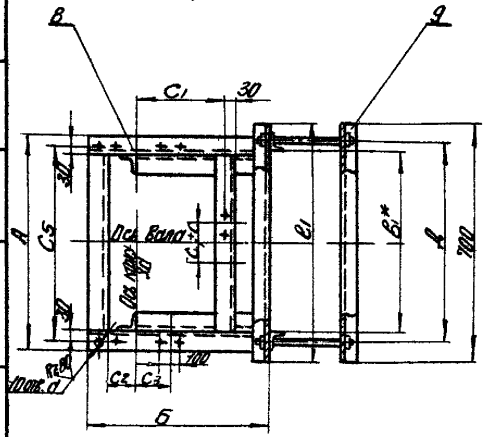


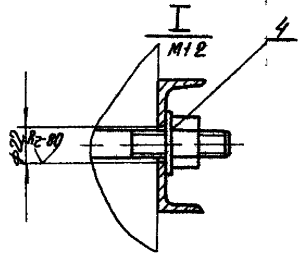


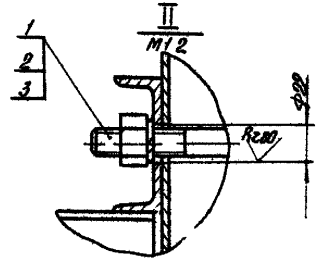


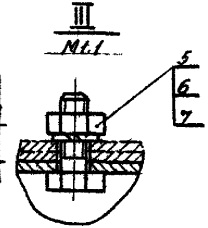


1 Вид сварки и тип шва - по технологии завода-изготовителя
2 Неуказанные предельные отклонения по СМ7
3* Размер для справок

| | | | | | | | |
|---|---|---|---|---|---|---|---|
| | | | | | | 6ТА015.000С6 | |
| Изм. | Лист | N докум. | Подп. | Дата | Кронштейн для установки вентилятора агрегата ЦЧ-70 с промежуточными диаметрами по U вес на колоннах тип II. Сборочный чертеж | Лит. | Масса | Масштаб |
| Разраб. | | Иванов | | | | | СМ по табл. | — |
| Пров. | | Кочуренко | | | | | | |
| Т. контр. | | Бутенко | | | | Лист | Листов 1 | |
| Нач. отд. | | Мотовилов | | | | ХАРЬКОВСКИЙ САНТЕХПРОЕКТ | | |
| Н. контр. | | Котельников | | | | | | |
| Утв. | | | | | | | | |

Копировал Орел — Формат А2

Инв. N подл. | Подп. и дата | Взам. инв. N | Инв. N дубл. | Подп. и дата

Выпуск 2

Серия 1.494-30

| Формат | Зона | Поз | Обозначение | Наименование | Кол | Примеч |
|---|---|---|---|---|---|---|
| | | | | Документация | | |
| А2 | | | БГА.016 000СБ | Сборочный чертеж | | |
| А2 | | | БГА.002 000Д | Рекомендации по приемке, хранению и использованию | | |
| | | | | Детали | | |
| А4 | | 1 | БГА.040 000-09 | Шпилька | | |
| | | | БГА.040 000-09Б | Шпилька | | |
| | | | БГА.040 000-09В | Шпилька | | |
| | | | БГА.040 000-10 | Шпилька | | |
| | | | БГА.040 000-12 | Шпилька | | |
| | | | БГА.040 000-14 | Шпилька | | |
| | | | БГА.040 000-16 | Шпилька | | |
| | | | БГА.040 000-18 | Шпилька | | |
| | | | | Стандартные изделия | | |
| | | 2 | | Гайка М16.5 ГОСТ 5915-70 | 4 | |
| | | 3 | | Шайба 16.65Г.02 ГОСТ 6402-70 | 8 | |
| | | 4 | | Шайба 16.02 ГОСТ 11371-78 | 8 | |
| | | 5 | | Болт М10х40.58.пр ГОСТ 7798-70 | 10 | |
| | | 6 | | Гайка М10.5 ГОСТ 5915-70 | 10 | |
| | | 7 | | Шайба 10.65Г.02 ГОСТ 6402-70 | 10 | |

Инв. № подл. | Подп. и дата | Взам. инв. №

Изм. Кол. уч. Лист № докум. Подп. Дата

Разработал

Проверил

Н. контр.

Утв.

БГА.016 000

Лит. | Лист | Листов

1 | 2

Сборочный для изготовления

Вариант крепления

ХАРЬКОВСКИЙ ГАЗНЕФТЕПРОЕКТ

Копировал

Формат А4

Выпуск 2

Серия 1.494-30

| Формат | Зона | Поз | Обозначение | Наименование | Кол | Примеч |
|---|---|---|---|---|---|---|
| | | | | Переменные данные для исполнения | | |
| | | | БГА.016 000 | | | |
| | | | | Материалы | | |
| | | 8 | | Уплотнение С.52Х50Х6 ГОСТ 8752-79*/09Г2С ГОСТ 5520-79 | 2,75кг | |
| | | | | От БГА.016 000-01 | | |
| | | | | До БГА.016 000-02 | | |
| | | | | Материалы | | |
| | | 8 | | Уплотнение С.52Х50Х6 ГОСТ 8752-79*/09Г2С ГОСТ 5520-79 | 2,75кг | |

Изм. Кол. уч. Лист № докум. Подп. Дата

БГА.016 000

Лист 2

Копировал

Формат А4

БТА 016.000СБ

Выпуск 2
Перв. примен. БТА 016.000
Серия 1.494-30
Строит. №
Инв. № подл. | Подп. и дата | Взам. инв. №

| Обозначение | Квентиляторного агрегата | Тип амортизатора | Тип электродвигателя АО2 | Тип электродвигателя 4А | A | Б | В | Г | Д при В* 400 | Д при В* 500 | Д при В* 600 | E | K | L | $C_1$ | $C_2$ | $C_3$ | $C_4$ | $C_5$ | Сб правого вращения | Сб левого вращения | z | Масса |
|---|---|---|---|---|---|---|---|---|---|---|---|---|---|---|---|---|---|---|---|---|---|---|---|
| | | | | | мм | | | | | | | | | | | | | | | | | | кг |
| БТА 16.000 | 2,5 | Д 038 | АОЛ-11-4 | 4АА 56 В4 | 440 | 550 | 400 | 320 | 460 | 560 | 660 | 410 | 186 | 138 | 127 | 125 | 152 | 115 | 260 | +50 | -50 | 20 | 24,0 |
| | | | АОЛ-21-2 | 4АА 63 А2 | | | | | | | | | | | | | | | | | | | |
| | | | АОЛ-22-2 | 4АА 63 В2 | | | | | | | | | | | | | | | | | | | |
| | | | АОЛ2-11-2 | 4А 71 А2 | | | | | | | | | | | | | | | | | | | |
| -01 | 3,2 | | АОЛ-21-4 | 4АА 63 А4 | 500 | 650 | 460 | 380 | | | | 470 | 256 | 520 | 166 | 160 | 277 / 378 | 200 | 340 | +50 | -50 | 50 | 27,4 |
| | | | АОЛ-22-4 | 4АА 63 В4 | | | | | | | | | | | | | | | | | | | |
| -02 | | | АОЛ2-21-2 | 4А 80 А2 | | | | | | | | | | | | | | | | | | | |
| | | | АОЛ2-22-2 | 4А 80 В2 | | | | | | | | | | | | | | | | | | | |

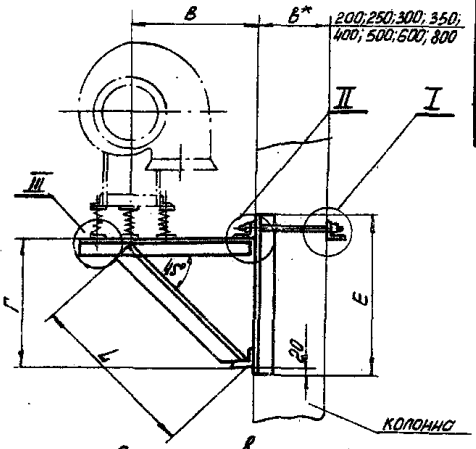


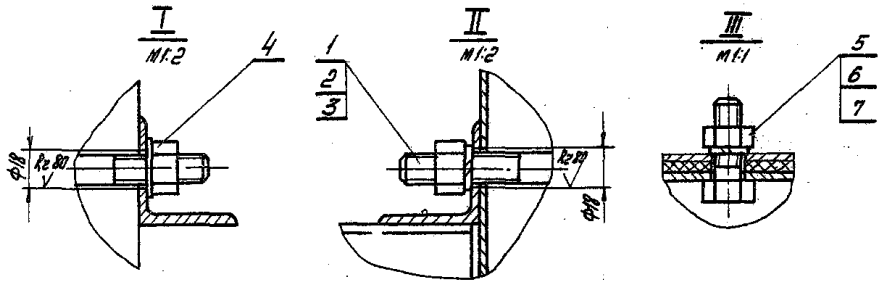


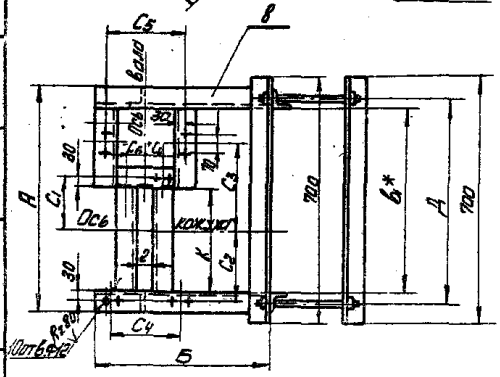


1. Вид сварки и тип шва - по технологии завода-изготовителя.
2. Неуказанные предельные отклонения по $С_м$.
3 * Размер для справки.

| Изм. | Лист | № докум. | Подп. | Дата |
|---|---|---|---|---|
| Разраб. | | Иванова | | |
| Провер. | | Гончаренко | | |
| Т. контр. | | Бутенко | | |
| Нач. отд. | | Григорьев | | |
| Н. контр. | | Каганский | | |
| Утв. | | | | |

БТА 016.000СБ

Кронштейн для установки вентиляторного агрегата Ц4.70 №5 и 5,2 промежуточными диаметрами колес на колонках. тип II. Сборочный чертеж

| Лит. | Масса | Масштаб |
|---|---|---|
| | См. табл. 45 | — |
| Лист | Листов 1 | |

ХАРЬКОВСКИЙ СЕНТЕХПРОЕКТ

Копировал

Формат А2

Выпуск 2

Серия 1.494-30

| Формат | Зона | Поз | Обозначение | Наименование | Кол. | Примеч. |
|---|---|---|---|---|---|---|
| | | | | Документация | | |
| 12 | | | 67А017.000СБ | Сборочный чертёж | | |
| 12 | | | 67А002.000Д | Рекомендации по применению и изготовлению | | |
| | | | | Детали | | |
| 11 | | 1 | 67А040.000-04 | Шпилька | | 2 шт. для толщ. колонны 200 |
| | | | 67А040.000-06 | Шпилька | | 2 шт. для толщ. колонны 250 |
| | | | 67А040.000-08 | Шпилька | | 2 шт. для толщ. колонны 300 |
| | | | 67А040.000-10 | Шпилька | | 2 шт. для толщ. колонны 350 |
| | | | 67А040.000-12 | Шпилька | | 2 шт. для толщ. колонны 400 |
| | | | 67А040.000-14 | Шпилька | | 2 шт. для толщ. колонны 500 |
| | | | 67А040.000-16 | Шпилька | | 2 шт. для толщ. колонны 600 |
| | | | 67А040.000-18 | Шпилька | | 2 шт. для толщ. колонны 800 |
| | | | | Стандартные изделия | | |
| | | 2 | | Гайка М16.5 ГОСТ 5915-70 | 4 | |
| | | 3 | | Шайба 16.65Г.02 ГОСТ 6402-70 | 2 | |
| | | 4 | | Шайба 16.02 ГОСТ 11371-68 | 2 | |
| | | 5 | | Болт М10х40.58 ГОСТ 7798-70 | 10 | |
| | | 6 | | Гайка М10.5 ГОСТ 5915-70 | 10 | |
| | | 7 | | Шайба 10.65Г.02 ГОСТ 6402-70 | 10 | |
| | | | | Материалы | | |
| | | 8 | | Уголок Б.50х50х5 ГОСТ 8509-72 / Ст3кп2 ГОСТ 535-58 | 8.7480 | 28.27 кг |

Подп. и дата | Инв. № дубл. | Взам. инв. № | Подп. и дата | Инв. № подл.

| Изм. | Лист | № докум. | Подп. | Дата |
|---|---|---|---|---|
| Разраб. | | Иванова | | |
| Провер. | | Мончаренко | | |
| Нач. отд. | | Мирошкин | | |
| Н. контр. | | Каменский | | |
| Утв. | | | | |

**67А017.000**

Кронштейн для установки вентиляторного агрегата ЦУ-70 №4 с промежуточными диаметрами колес на колоннах Тип III.

| Лит. | Лист | Листов |
|---|---|---|
| | | |

ХАРЬКОВСКИЙ САНТЕХПРОЕКТ

Копировал Ольга

Формат 11



Выпуск 2

Серия 1.494-30

| Формат | Зона | Поз | Обозначение | Наименование | Кол. | Примеч. |
|---|---|---|---|---|---|---|
| | | | | Документация | | |
| 12 | | | 67А018.000СБ | Сборочный чертёж | | |
| 12 | | | 67А002.000Д | Рекомендации по применению и изготовлению | | |
| | | | | Детали | | |
| 11 | | 1 | 67А040.000-05 | Шпилька | | 2 шт. для толщ. колонны 200 |
| | | | 67А040.000-07 | Шпилька | | 2 шт. для толщ. колонны 250 |
| | | | 67А040.000-09 | Шпилька | | 2 шт. для толщ. колонны 300 |
| | | | 67А040.000-11 | Шпилька | | 2 шт. для толщ. колонны 350 |
| | | | 67А040.000-13 | Шпилька | | 2 шт. для толщ. колонны 400 |
| | | | 67А040.000-15 | Шпилька | | 2 шт. для толщ. колонны 500 |
| | | | 67А040.000-17 | Шпилька | | 2 шт. для толщ. колонны 600 |
| | | | 67А040.000-19 | Шпилька | | 2 шт. для толщ. колонны 800 |
| | | | | Стандартные изделия | | |
| | | 2 | | Гайка М20.5 ГОСТ 5915-70 | 4 | |
| | | 3 | | Шайба 20.65Г.02 ГОСТ 6402-70 | 2 | |
| | | 4 | | Шайба 20.02 ГОСТ 11371-68 | 2 | |
| | | 5 | | Болт М10х40.58 ГОСТ 7798-70 | 10 | |
| | | 6 | | Гайка М10.5 ГОСТ 5915-70 | 10 | |
| | | 7 | | Шайба 10.65Г.02 ГОСТ 6402-70 | 10 | |
| | | | | Материалы | | |
| | | 8 | | Уголок Б.50х50х5 ГОСТ 8509-72 / Ст3кп2 ГОСТ 535-58 | 8.7040 | 26.55 кг |
| | | 9 | | Швеллер 8 ГОСТ 8240-72 / Ст3кп2 ГОСТ 535-58 | [illegible] | 10.43 кг |

Подп. и дата | Инв. № дубл. | Взам. инв. № | Подп. и дата | Инв. № подл.

| Изм. | Лист | № докум. | Подп. | Дата |
|---|---|---|---|---|
| Разраб. | | [illegible] | | |
| Провер. | | [illegible] | | |
| Нач. отд. | | [illegible] | | |
| Н. контр. | | [illegible] | | |
| Утв. | | | | |

**67А018.000**

Кронштейн для установки вентиляторного агрегата ЦУ-70 №5 с промежуточными диаметрами колес на колоннах Тип III.

| Лит. | Лист | Листов |
|---|---|---|
| | | |

ХАРЬКОВСКИЙ САНТЕХПРОЕКТ

Копировал Ольга

Формат 11

Выпуск 2
Перв. примен.
Справ. №
Серия 1.494.30

# 5.900177.000СБ

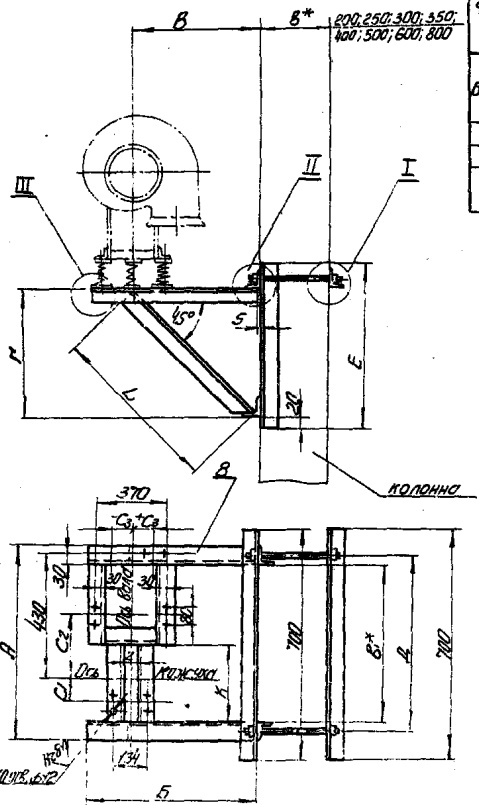


| Обозначение | № вентилятора, № исполнения | Тип электродвигателя | Тип электродвигателя: Серия | Тип электродвигателя: Серия | А | Б | В | Г | Д при В*: 400 | 500 | 600 | Е | К | L | С | С2 | С3: Правого вращения | С3: Левого вращения | ℓ | Масса |
|---|---|---|---|---|---|---|---|---|---|---|---|---|---|---|---|---|---|---|---|---|
| | | | А02 | 4А | мм | | | | | | | | | | | | | | | кг |
| 5.900177.000 | 4 | 4,0/1500 | 4А02-11-4 | 4А71А4 | 654 | 759 | 550 | 480 | 460 | 560 | 660 | 570 | 300 | 665 | 450 | 215 | +50 | -50 | 74 | 30,65 |
| -01 | | | 4А02-11-6 | 4А71А6 | | | | | | | | | | | | | | | | |
| -02 | | | 4А02-12-4 | 4А71В4 | | | | | | | | | | | | 245 | | | | |
| | | | 4А02-21-4 | 4А80А4 | | | | | | | | | | | | 335 | | | | |
| | | | 4А02-22-2 | 4А80А2 | | | | | | | | | | | | | | | | |
| -03 | | | 4А02-41-2 | 4А90L2 | | | | | | | | | | | 95 | 375 | | | | |
| | | | 4А02-42-2 | 4А90М2 | | | | | | | | | | | | | | | | |

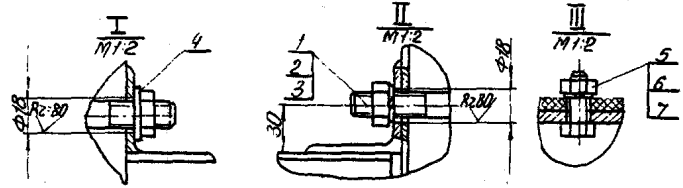


1. Вид сварки и тип шва — по технологии завода-изготовителя.
2. Неуказанные предельные отклонения по См 7.
3. * Размер для справки.

| | | | | | | | | | |
|---|---|---|---|---|---|---|---|---|---|
| | | | | | | | | 5.900177.000СБ | |
| Ст. Лист | № докум. | Подп. | Дата | Кронштейн для установки вентилятора, сдвоенного с ЦУ с промежуточными диаметрами исполнительных колонных | | Лит | Масса | Масштаб |
| Разраб. | Иванова | | | | | У | 30,65 | — |
| Пров. | Ермоленко | | | | | | | |
| Т.контр. | Кутепова | | | | | Лист | Листов 1 | |
| Н.контр. | Гриценко | | | сборочный чертеж | | ХАРЬКОВСКИЙ САНТЕХПРОЕКТ | | |
| Утв. | Гриценко | | | | | | | |

Копировал Сасса Формат А2

Серия 1.494-30 Выпуск 2
Справ. №
Перв. примен.
Б7А018.000

Б7А018.000СБ

| Обозначение | Исполнение вентилятора | Тип электродвигателя | | A | Б | В | Г | L при Б* 400;500;600 | Е | К | L | $C_1$ | $C_2$ Правое вращение | $C_3$ Правое вращение | $C_2$ Левое вращение | $C_3$ Левое вращение | n | Масса |
|---|---|---|---|---|---|---|---|---|---|---|---|---|---|---|---|---|---|---|
| | | Серия АО2 | Серия 4А | мм | | | | | | | | | | | | | | кг |
| Б7А018.000 | 5 | 4АО12-12-6 | 4А71А6 | 764 | 815 | 650 | 570 | 460 | 360 | 680 | 1000 | 1100 | 1145 | 386 | 140 | 100 | 100 | 140 | 110 | 40,1 |
| | | 4АО12-12-4 | 4А80В4 | | | | | | | | | | | | | | | | | |
| | | 4АО12-12-6 | 4А80А6 | | | | | | | | | | | | | | | | | |
| -01 | | 4АО12-12-4 | 4А90L4 | | | | | | | | | | | 450 | | | | | | |
| | | 4АО12,5-12-4 | 4А100S4 | | | | | | | | | | | | | | | | | |

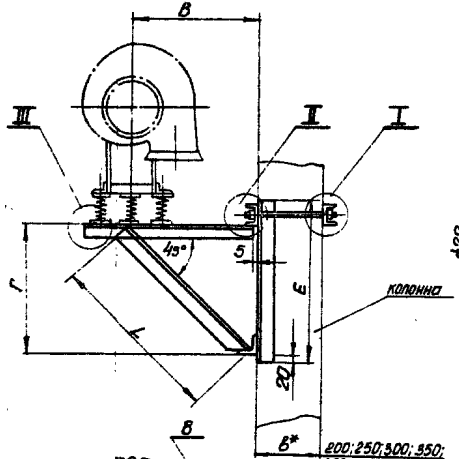


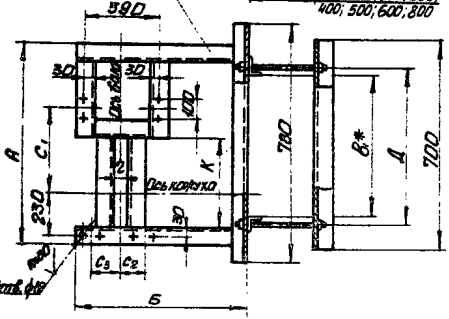


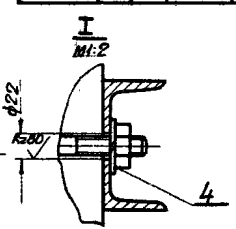


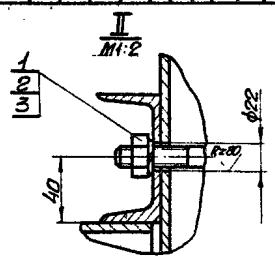


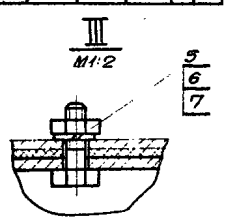


1. Вид сварки и тип шва по технологии завода-изготовителя.
2. Неуказанные предельные отклонения по $C_{мт}$.
3. * Размер для справки.

| | | | | | |
|---|---|---|---|---|---|
| Изм. | Лист | № докум. | Подпись | Дата | |
| Разраб. | | Иванова | | | Кронштейн для установки вентиляторного агрегата ЦЧ-70 №5 с промежуточными диаметрами колес на колоннах |
| Пробер. | | Гончаренко | | | |
| Т.контр. | | Бутенко | | | |
| Нач.отд. | | Григорьев | | | Тип Б. Сборочный чертеж |
| Н.контр. | | Каганский | | | |
| Утв. | | | | | |

| Лит | Масса | Масшт |
|---|---|---|
| У | 40,1 | — |
| Лист | Листов 1 | |

ХАРЬКОВСКИЙ САНТЕХПРОЕКТ

Копировал Чертеж — Формат А2

Инв. № подл. | Подпись и дата | Взам. инв. №

Выпуск 2

Серия 1.494-30

| Формат | Зона | Поз | Обозначение | Наименование | Кол. | Примеч. |
|---|---|---|---|---|---|---|
| | | | | Документация | | |
| 12 | | | Б7А019.000 СБ | Сборочный чертеж | | |
| 12 | | | Б7А002.000 Д | Рекомендации по применению и изготовлению | | |
| | | | | Детали | | |
| 11 | | 1 | Б7А040.000-05 | Шпилька | | 2 шт. для толщ. колонны 200 |
| | | | Б7А040.000-07 | Шпилька | | 2 шт. для толщ. колонны 250 |
| | | | Б7А040.000-09 | Шпилька | | 2 шт. для толщ. колонны 300 |
| | | | Б7А040.000-11 | Шпилька | | 2 шт. для толщ. колонны 350 |
| | | | Б7А040.000-13 | Шпилька | | 2 шт. для толщ. колонны 400 |
| | | | Б7А040.000-15 | Шпилька | | 2 шт. для толщ. колонны 500 |
| | | | Б7А040.000-17 | Шпилька | | 2 шт. для толщ. колонны 600 |
| | | | Б7А040.000-19 | Шпилька | | 2 шт. для толщ. колонны 800 |
| | | | | Стандартные изделия | | |
| | | 2 | | Гайка М20.5 ГОСТ 5915-70 | 4 | |
| | | 3 | | Шайба 20.65Г.02 ГОСТ 6402-70 | 2 | |
| | | 4 | | Шайба 20.02 ГОСТ 11371-68 | 2 | |
| | | 5 | | Болт М12×45.58 ГОСТ 7798-70 | 10 | |
| | | 6 | | Гайка М12.5 ГОСТ 5915-70 | 10 | |
| | | 7 | | Шайба 12.65.Г.02 ГОСТ 6402-70 | 10 | |
| | | | | Материалы | | |
| | | 8 | | Уголок Б-50×50×5 ГОСТ 8509-72 / Ст3кп2 ГОСТ 535-58 | ф1368 | 31,55 кг |
| | | 9 | | Швеллер 8 ГОСТ 8240-72 / Ст3кп2 ГОСТ 535-58 | ф1660 | 11,7 кг |

Подп. и дата | Инв. № дубл. | Взам. инв. № | Подп. и дата | Инв. № подл.

| Изм. | Лист | № докум. | Подп. | Дата |
|---|---|---|---|---|
| Разраб. | | Иванова | | |
| Провер. | | Гончаренко | | |
| Нач. отд. | | Григорьев | | |
| Н. контр. | | Каганский | | |
| Утв. | | | | |

Б7А019.000

Кронштейн для установки вентиляторного агрегата Ц4-70 №6,3 с промежуточными диаметрами колес на колоннах Тип III

| Лит. | Лист | Листов |
|---|---|---|
| и | | 1 |

ХАРЬКОВСКИЙ САНТЕХПРОЕКТ

Копировал Шопу Формат 11

Выпуск 2

Серия 1.494-30

Перв. примен.

Справ. №

Б7А040.000

Rz 80 (√)

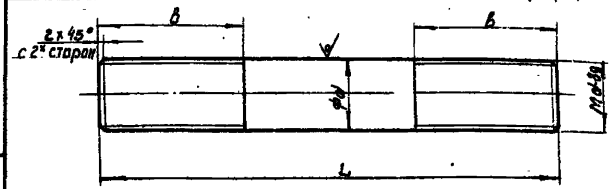


| Обозначение | Толщина панели | Размер колонны | d | L | в | Масса |
|---|---|---|---|---|---|---|
| | | мм | | | | кг |
| Б7А040.000 | 160 | — | 16 | 240 | 55 | 0.38 |
| -01 | 200 | | | 280 | | 0.32 |
| -02 | 240 | | | 320 | | 0.505 |
| -03 | 300 | | | 380 | | 0.6 |
| -04 | — | 200 | 16 | 270 | 40 | 0.426 |
| -05 | | | 20 | 280 | 45 | 0.69 |
| -06 | | 250 | 16 | 320 | 40 | 0.505 |
| -07 | | | 20 | 330 | 45 | 0.81 |
| -08 | | 300 | 16 | 370 | 40 | 0.58 |
| -09 | | | 20 | 380 | 45 | 0.937 |
| -10 | | 350 | 16 | 420 | 40 | 0.66 |
| -11 | | | 20 | 430 | 45 | 1.06 |
| -12 | | 400 | 16 | 470 | 40 | 0.74 |
| -13 | | | 20 | 480 | 45 | 1.18 |
| -14 | | 500 | 16 | 570 | 40 | 0.9 |
| -15 | | | 20 | 580 | 45 | 1.43 |
| -16 | | 600 | 16 | 670 | 40 | 1.057 |
| -17 | | | 20 | 680 | 45 | 1.677 |
| -18 | | 800 | 16 | 870 | 40 | 1.37 |
| -19 | | | 20 | 880 | 45 | 2.17 |

Предельные отклонения на размеры по В5

Подп. и дата | Инв. № дубл. | Взам. инв. № | Подп. и дата | Инв. № подл.

| Изм. | Лист | № докум. | Подп. |
|---|---|---|---|
| Разраб. | | Огиенко | |
| Провер. | | Гончаренко | |
| Т. контр. | | Бутенко | |
| Нач. отд. | | Григорьев | |
| Н. контр. | | Каганский | |
| Утв. | | | |

Б7А040.000

Шпилька

Круг d ГОСТ 2590-71 / Ст3кп2 ГОСТ 535-58

| Лит. | Масса | Масшт. |
|---|---|---|
| и | см табл. | — |

| Лист | Листов |
|---|---|
| | 1 |

ХАРЬКОВСКИЙ САНТЕХПРОЕКТ

Копировал Шопу Формат 11

Выпуск 2

Перв. примен. 5ТА019.000

Серия 1.494-30

Справ. №

Инв. № подл. | Подп. и дата | Взам. инв. № | Инв. № дубл. | Подп. и дата

# 5ТА019.000СБ

| Обозначение | Увеличенный вентиляторного агрегата | Тип электродвигателя: Серия А02 | Серия 4А | А | Б | В | Г | Д при $b_1^*$ 400 | 500 | 600 | Е | К | L | $C_1$ | $C_2$ Правое вращение | Левое вращение | 2 | Масса |
|---|---|---|---|---|---|---|---|---|---|---|---|---|---|---|---|---|---|---|
| | | | | мм | | | | | | | | | | | | | | кг |
| 5ТА019.000 | 6.3 | Д04 | А02-31-5 | 4А90LА6 | 940 | 960 | 755 | 660 | 460 | 560 | 660 | 780 | 510 | 919 | 405 | +60 | -60 | 280 | 41 (?) |
| | | | А02-32-6 | 4А100LВ6 | | | | | | | | | | | | | | |
| -01 | | | А02-41-4 | 4А100LВ4 | | | | | | | | | | | 490 | | | |
| | | | А02-42-4 | 4А112М4 | | | | | | | | | | | | | | |
| -02 | | | А02-51-4 | 4А132S4 | | | | | | | | | | | 540 | | | |

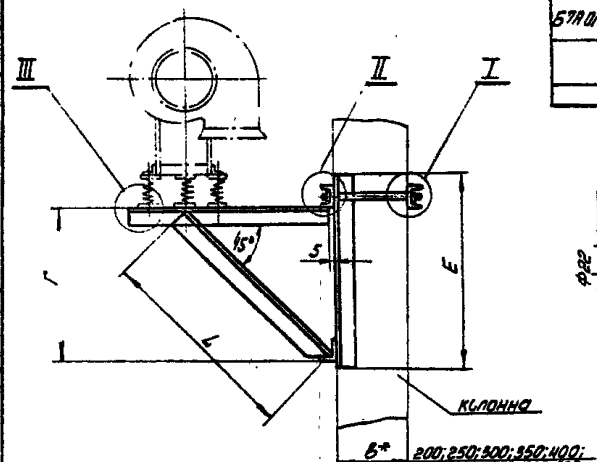


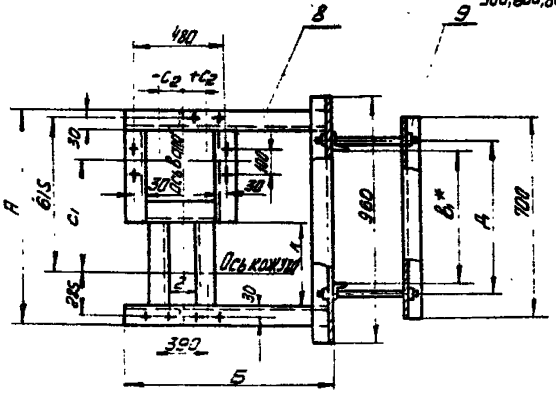


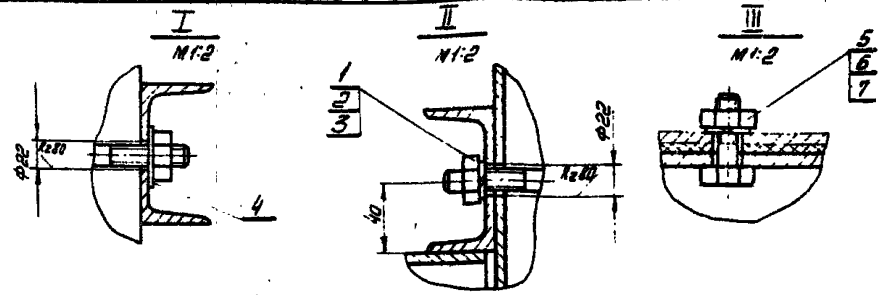


1. Вид сварки и тип шва — по технологии завода-изготовителя
2. Неуказанные предельные отклонения по $C_{м7}$
3. * Размер для справки

| Изм. | Лист | № докум. | Подп. | Дата |
|---|---|---|---|---|
| Разраб. | | Иванова | | |
| Пров. | | Онуфренко | | |
| Т. контр. | | Бутенко | | |
| Нач. отд. | | Григорьев | | |
| Н. контр. | | Красноцкий | | |
| Утв. | | | | |

5ТА019.000СБ

Кронштейн для установки вентиляторного агрегата ЦЧ-70 №6.3 с промежуточными диаметрами колес на колоннах тип I. Сборочный чертеж

| Лит. | Масса | Масштаб |
|---|---|---|
| И | 470 | |

Лист | Листов 1

ХАРЬКОВСКИЙ САНТЕХПРОЕКТ

Копировал Плац | Формат 12

Выпуск 2

Серия 1.494-30

| Формат | Зона | Поз. | Обозначение | Наименование | Кол. | Примечание |
|---|---|---|---|---|---|---|
| | | | | Документация | | |
| 12 | | | Б7А020.000 СБ | Сборочный чертеж | | |
| 12 | | | Б7А002.000Д | Рекомендации по применению и изготовлению | | |
| | | | | Детали | | |
| 11 | | 1 | Б7А040.000-04 | Шпилька | | 2 шт. для толщ. колонны 200 |
| | | | Б7А040.000-06 | Шпилька | | 2 шт. для толщ. колонны 250 |
| | | | Б7А040.000-08 | Шпилька | | 2 шт. для толщ. колонны 300 |
| | | | Б7А040.000-10 | Шпилька | | 2 шт. для толщ. колонны 350 |
| | | | Б7А040.000-12 | Шпилька | | 2 шт. для толщ. колонны 400 |
| | | | Б7А040.000-14 | Шпилька | | 2 шт. для толщ. колонны 500 |
| | | | Б7А040.000-16 | Шпилька | | 2 шт. для толщ. колонны 600 |
| | | | Б7А040.000-18 | Шпилька | | 2 шт. для толщ. колонны 800 |
| | | | | Стандартные изделия | | |
| | | 2 | | Гайка М16.5 ГОСТ 5915-70 | 4 | |
| | | 3 | | Шайба 16.65 Г.02 ГОСТ 6402-70 | 2 | |
| | | 4 | | Шайба 16.02 ГОСТ 11371-68 | 2 | |
| | | 5 | | Болт М10×40.58 ГОСТ 7798-70 | 10 | |
| | | 6 | | Гайка М10.5 ГОСТ 5915-70 | 10 | |
| | | 7 | | Шайба 10.65 Г.02 ГОСТ 6402-70 | 10 | |
| | | | Переменные данные | для исполнений | | |
| | | | | От Б7А020.000 | | |
| | | | | до Б7А020.000-01 | | |
| | | | | Материалы | | |
| | | 8 | | Уголок Б-50×50×5 ГОСТ 8509-72 / Ст3кп2 ГОСТ 535-58 | [illegible] | 21,0 кг |

Подп. и дата | Инв. № дубл. | Взам. инв. № | Подп. и дата | Инв. № подл.

| Изм. | Лист | № докум. | Подп. | Дата |
|---|---|---|---|---|
| Разраб. | | Огиенко | [illegible] | |
| Провер. | | Гончаренко | [illegible] | |
| Нач. отд. | | Григорьев | [illegible] | |
| Н. контр. | | Каганский | [illegible] | |
| Утв. | | | | |

Б7А020.000

Кронштейн для установки вентиляторного агрегата Ц4-70 на колоннах. Тип I

| Лит. | Лист | Листов |
|---|---|---|
| 0 1 | 1 | 2 |

ХАРЬКОВСКИЙ САНТЕХПРОЕКТ

Копировал Шолц Формат 11

Выпуск 2

Серия 1.494-30

| Формат | Зона | Поз. | Обозначение | Наименование | Кол. | Примечание |
|---|---|---|---|---|---|---|
| | | | | От Б7А020.000-02 | | |
| | | | | до Б7А020.000-03 | | |
| | | | | Материалы | | |
| | | 8 | | Уголок Б-50×50×5 ГОСТ 8509-72 / Ст3кп2 ГОСТ 535-58 | [illegible] | 23,4 кг |
| | | | | Б7А020.000-04 | | |
| | | | | Материалы | | |
| | | 8 | | Уголок Б-50×50×5 ГОСТ 8509-72 / Ст3кп2 ГОСТ 535-58 | [illegible] | 27,3 кг |

Подп. и дата | Инв. № дубл. | Взам. инв. № | Подп. и дата | Инв. № подл.

13477

| Изм. | Лист | № докум. | Подп. | Дата |
|---|---|---|---|---|

Б7А020.000

Лист 2

Копировал Шолц Формат 11

5.904-20.000-6

Выпуск 2

5ТМ 0.120.000

Серия 1.424-30

Типовые проекты

| Обозначение | № дымососа | Тип электродвигателя | | A | Б | В | Г | Д при В* 400 | Д при В* 500 | Д при В* 600 | Е | Л | $C_1$ | Се | $C_3$ | $e_1$ | С левое вращение | С правое вращение | $C_3$ | G | Масса, кг |
|---|---|---|---|---|---|---|---|---|---|---|---|---|---|---|---|---|---|---|---|---|---|
| | | Серия А02 | Серия 4А | | | | | | | | | | | | | | Положение кожуха 0°;90° | Положение кожуха 135°;180° | | | |
| 5ТМ20.000 | 2,8 | 4А80А4 | 4АА56А4 | 440 | 550 | 460 | 320 | 460 | 560 | 660 | 440 | 439 | 275 | 85 | 3,5 | 700 | -50 | -50 | 0 | -50 | 0 | 260 | 70 | 23,2 |
| -01 | | А02-21-2 | 4АА63В2 | | | | | | | | | | | | 60 | | | | | | | | | |
| -02 | 3 | 4А90L4 | 4АА63А4 | 540 | 630 | 460 | 380 | | | | 470 | 528 | 355 | 65 | 137 | 700 | -125 | -25 | 0 | -25 | 0 | 300 | 70 | 25,7 |
| | | А02-21-2 | 4А80А2 | | | | | | | | | | | | 280 | | | | | | | | | |
| -03 | 4 | 4А100L6 | 4А112А6 | 690 | 755 | 560 | 480 | | | | 570 | 665 | 450 | 145 | 20,5 | 900 | -50 | -50 | 0 | -50 | 0 | 370 | 80 | 28,7 |
| | | А02-41-6 | | | | | | | | | | | | | | | | | | | | | | |
| -04 | | А02-42-4 | 4А112М4 | | | | | | | | | | | | | | | | | | | | | |

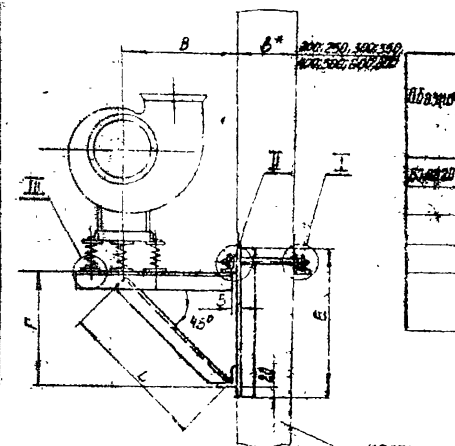


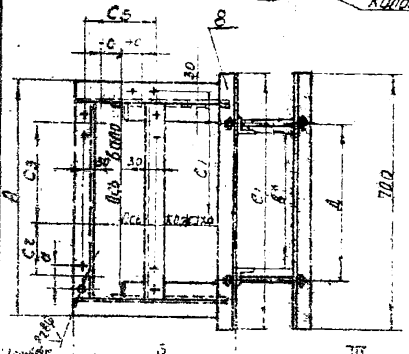


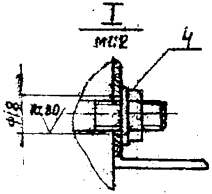


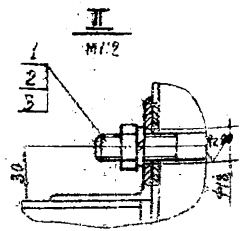


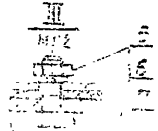


1. Вид сварки и тип шва по технологии завода-изготовителя.
2. Неуказанные предельные отклонения по См 7.
3. * Размер для справок.

5ТМ02.000.СБ

Крепление для установки вспомогательного агрегата (ВПО) на колонках. Тип 1. Сборочный чертеж.

| Изм. | Масса | Масштаб |
|---|---|---|
| | см | — |
| | таблицы | |

Разраб. Шапенко
Пров. Шапенко
Н. контр. Шапенко
Утв. Шапенко

Харьковский Промстальпроект

Выпуск 2

Серия 1.494-30

| Формат | Зона | Поз. | Обозначение | Наименование | Кол. | Примечание |
|---|---|---|---|---|---|---|
| | | | | Документация | | |
| 12 | | | Б7А021.000 СБ | Сборочный чертеж | | |
| 12 | | | Б7А002.000Д | Рекомендации по применению и изготовлению | | |
| | | | | Детали | | |
| 11 | | 1 | Б7А040.000-05 | Шпилька | | 2 шт. для толщ. колонны 200 |
| | | | Б7А040.000-07 | Шпилька | | 2 шт. для толщ. колонны 250 |
| | | | Б7А040.000-09 | Шпилька | | 2 шт. для толщ. колонны 300 |
| | | | Б7А040.000-11 | Шпилька | | 2 шт. для толщ. колонны 350 |
| | | | Б7А040.000-13 | Шпилька | | 2 шт. для толщ. колонны 400 |
| | | | Б7А040.000-15 | Шпилька | | 2 шт. для толщ. колонны 500 |
| | | | Б7А040.000-17 | Шпилька | | 2 шт. для толщ. колонны 600 |
| | | | Б7А040.000-19 | Шпилька | | 2 шт. для толщ. колонны 800 |
| | | | Переменные данные | для исполнений | | |
| | | | | От Б7А021.000 | | |
| | | | | до Б7А021.000-01 | | |
| | | | | Стандартные изделия | | |
| | | 2 | | Гайка М20.5 ГОСТ 5915-70 | 4 | |
| | | 3 | | Шайба 20.65 Г.02 ГОСТ 6402-70 | 2 | |
| | | 4 | | Шайба 20.02 ГОСТ 11371-68 | 2 | |
| | | 5 | | Болт М10х40.58 ГОСТ 7798-70 | 10 | |
| | | 6 | | Гайка М10.5 ГОСТ 5915-70 | 10 | |
| | | 7 | | Шайба 10.65 Г.02 ГОСТ 6402-70 | 10 | |
| | | | | Материалы | | |
| | | 8 | | Уголок Б-50х50х5 ГОСТ 8509-70 / ст3кп2 ГОСТ 535-58 | Р-6806 | 25.7кг |

Подп. и дата | Инв. N дубл. | Взам. инв. N | Подп. и дата | Инв. N подл.

| Изм. | Лист | N докум. | Подп. | Дата |
|---|---|---|---|---|
| Разраб. | | Огиенко | | |
| Провер. | | Гончаренко | | |
| Нач. отд. | | Григорьев | | |
| Н. контр. | | Каганский | | |
| Утв. | | | | |

Б7А021.000

Кронштейн для установки вентиляторного агрегата Ц4-70 на колоннах. Тип I.

| Лит. | Лист | Листов |
|---|---|---|
| И | 1 | 2 |

ХАРЬКОВСКИЙ САНТЕХПРОЕКТ

копировал [illegible] формат 11

Выпуск 2

Серия 1.494-30

| Формат | Зона | Поз. | Обозначение | Наименование | Кол. | Примечание |
|---|---|---|---|---|---|---|
| | | 9 | | Швеллер 8 ГОСТ 8240-72 / ст3кп2 ГОСТ 535-58 | Р-1480 | 10.4кг |
| | | | | От Б7А021.000-02 | | |
| | | | | до Б7А021.000-04 | | |
| | | | | Стандартные изделия | | |
| | | 2 | | Гайка М20.5 ГОСТ 5915-70 | 4 | |
| | | 3 | | Шайба 20.65 Г.02 ГОСТ 6402-70 | 2 | |
| | | 4 | | Шайба 20.02 ГОСТ 11371-68 | 2 | |
| | | 5 | | Болт М12х45.58 ГОСТ 7798-70 | 10 | |
| | | 6 | | Гайка М12.5 ГОСТ 5915-70 | 10 | |
| | | 7 | | Шайба 12.65 Г.02 ГОСТ 6402-70 | 10 | |
| | | | | Материалы | | |
| | | 8 | | Уголок Б-50х50х5 ГОСТ 8509-72 / ст3кп2 ГОСТ 535-58 | Р-7870 | 29.7кг |
| | | 9 | | Швеллер 8 ГОСТ 8240-72 / ст3кп2 ГОСТ 535-58 | Р-1600 | 11.3кг |

Подп. и дата | Инв. N дубл. | Взам. инв. N | Подп. и дата | Инв. N подл.

| Изм. | Лист | N докум. | Подп. | Дата |
|---|---|---|---|---|

Б7А021.000

Лист 2

копировал [illegible] формат 11

Серия 1.494-30
Выпуск 2
Перв. примен. Б7А021.000
Справ. №

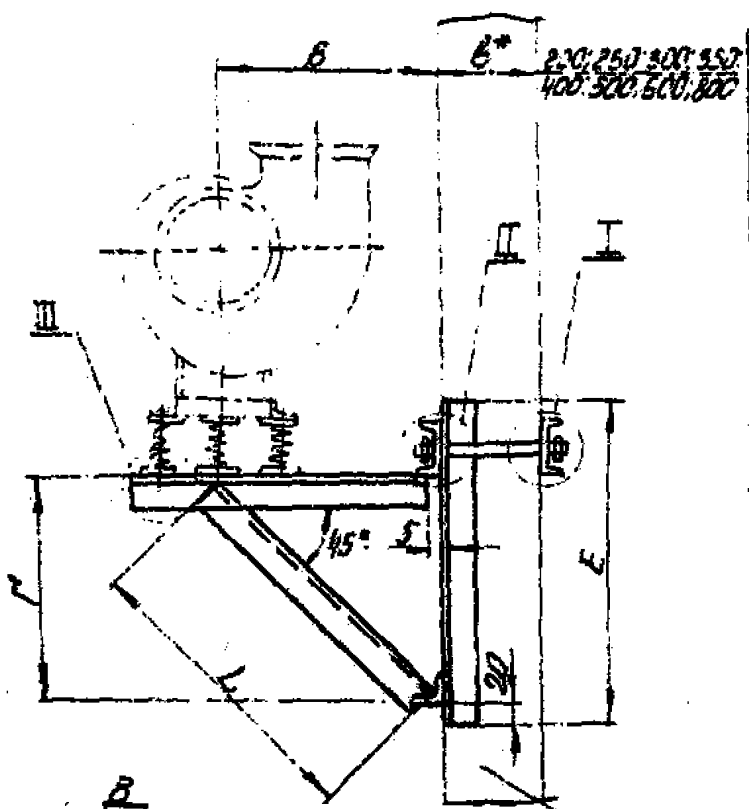


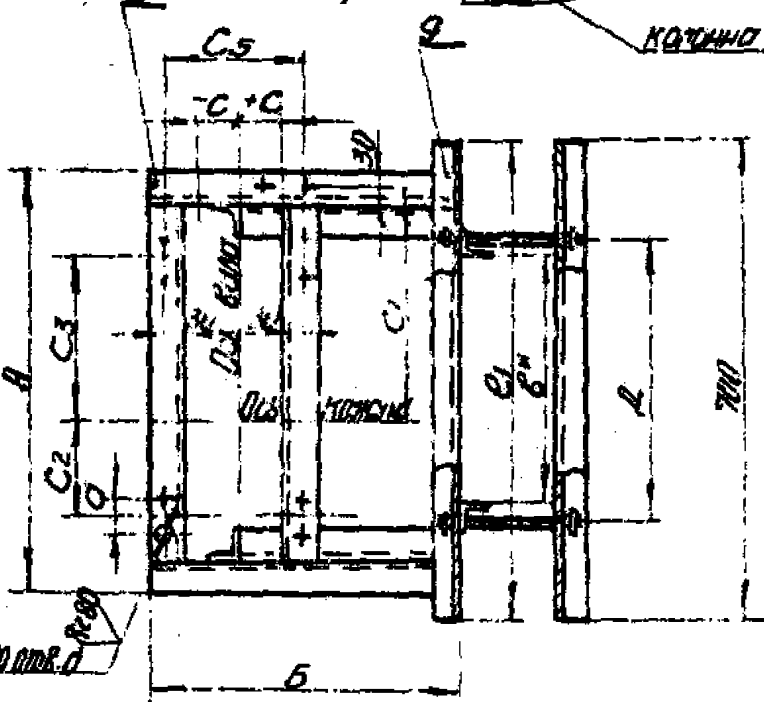


I
M1:2

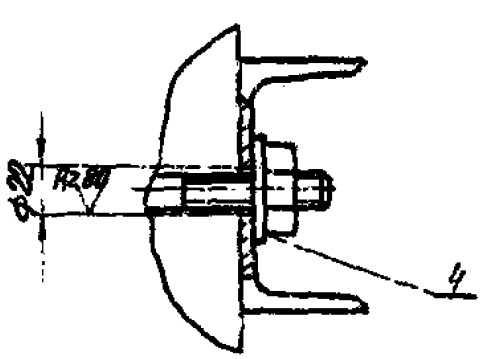


II
M1:2

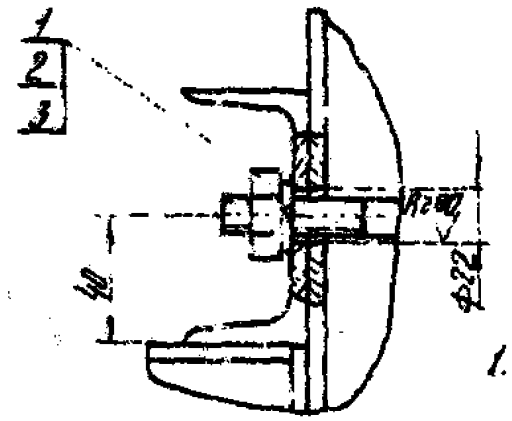


III
M1:2

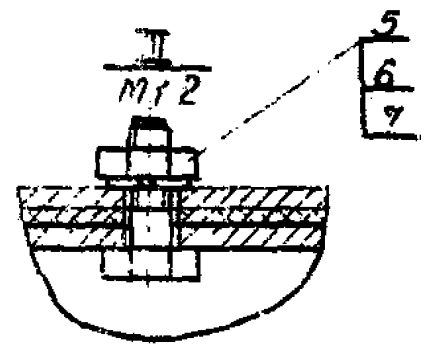


| Обозначение | № вентиляционного агрегата | [illegible] | Тип электродвигателя: Серия А02 | Тип электродвигателя: Серия 4А | А | Б | В | Г | Д при R 400 | Д при R 500 | Д при R 600 | Е | L | C1 | C2 | C3 | e1 | C | | | | | | C5 | a | d | Масса |
|---|---|---|---|---|---|---|---|---|---|---|---|---|---|---|---|---|---|---|---|---|---|---|---|---|---|---|---|
| | | | | | мм | | | | | | | | | | | | | | | | | | | | | | кг |
| Б7А021.000 | 5 | Д040 | А02-21-6 | 4А80А6 | 770 | 865 | [illegible] | [illegible] | 460 | 560 | 660 | [illegible] | 793 | 500 | 165 | 20 | [illegible] | +20 | 15.1 | 0 | -20 | 0 | [illegible] | 340 | 100 | 12 | 39.5 |
| -01 | | | А02-31-4 | 4А90LА4 | | | | | | | | | | | | 16.5 | | | | | | | | | | | |
| -02 | | | А02-31-6 | 4А90L6 | | | | | | | | | | | | 20 | | | | | | | | | | | |
| -03 | 6 | Д041 | А02-41-4 | 4А100L4 | 890 | 1000 | [illegible] | 660 | | | | [illegible] | 920 | 590 | 240 | 190 | 400 | +25 | 23 | 0 | -25 | 0 | | [illegible] | 100 | 14 | 44.8 |
| -04 | | | А02-42-4 | 4А112М4 | | | | | | | | | | | | 240 | | | | | | | | | | | |

1. Вид сварки и тип шва по технологии завода-изготовителя.
2. Неуказанные предельные отклонения по СМ7
3. Размер для справки.

Б7А021.000СБ

Кронштейн для установки вентиляторного агрегата Ц4-70 на колоннах. Тип Г
Сборочный чертеж

| Лит. | Масса | Масштаб |
|---|---|---|
| U | см. табл. | — |

Лист | Листов 1

ХАРЬКОВСКИЙ САНТЕХПРОЕКТ

Выпуск 2
Серия 1.494-30

| Формат | Зона | Поз. | Обозначение | Наименование | Кол. | Примеч. |
|---|---|---|---|---|---|---|
| | | | | Документация | | |
| А2 | | | 6ТА022.000 СБ | Сборочный чертеж | | |
| А3 | | | 6ТА002.000Д | Рекомендации по применению и изготовлению | | |
| | | | | Детали | | |
| А1 | | 1 | 6ТА040.000-04 | Шпилька | | 2 шт. для толщ. колонны 200 |
| | | | 6ТА040.000-06 | Шпилька | | 2 шт. для толщ. колонны 250 |
| | | | 6ТА040.000-08 | Шпилька | | 2 шт. для толщ. колонны 300 |
| | | | 6ТА040.000-10 | Шпилька | | 2 шт. для толщ. колонны 350 |
| | | | 6ТА040.000-12 | Шпилька | | 2 шт. для толщ. колонны 400 |
| | | | 6ТА040.000-14 | Шпилька | | 2 шт. для толщ. колонны 500 |
| | | | 6ТА040.000-16 | Шпилька | | 2 шт. для толщ. колонны 600 |
| | | | 6ТА040.000-18 | Шпилька | | 2 шт. для толщ. колонны 800 |
| | | | | | | |
| | | | | Стандартные изделия | | |
| | | 2 | | Гайка М16.5 ГОСТ 5915-70 | 4 | |
| | | 3 | | Шайба 16.65Г.02 ГОСТ 6402-70 | 2 | |
| | | 4 | | Шайба 16.02 ГОСТ 11371-68 | 2 | |
| | | 5 | | Болт М16х40.58 ГОСТ 7798-70 | 10 | |
| | | 6 | | Гайка М16.5 ГОСТ 5915-70 | 10 | |
| | | 7 | | Шайба 16.65.02 ГОСТ 6402-70 | 10 | |

Инв.№ подл. | Подп. и дата | Взам. инв.№ | Инв.№ дубл. | Подп. и дата

| Изм. | Лист | № докум. | Подп. | Дата |
|---|---|---|---|---|
| Разраб. | | Бочков | | |
| Пров. | | Сичорец | | |
| Нач.отд. | | Трегуб | | |
| Н.контр. | | Цатуров | | |
| ГИП | | | | |

6ТА022.000

Кронштейн для установки вентиляторного агрегата Ц4-70 на колоннах Тип II.

| Лит. | Масса | Масштаб |
|---|---|---|
| | | |

Группа

ХАРЬКОВСКИЙ САНТЕХОРОЕКТ

Копировал | Формат А4

Выпуск 2
Серия 1.494-30

| Формат | Зона | Поз. | Обозначение | Наименование | Кол. | Примеч. |
|---|---|---|---|---|---|---|
| | | | Переменные данные | для исполнений | | |
| | | | | От 6ТА022.000 до 6ТА022.000-01 | | |
| | | | | Материалы | | |
| | | 8 | | Уголок Б-50х50х5 ГОСТ 8509-72 / ст3кп2 ГОСТ 535-58 | 4 м | 21.8 кг |
| | | | | От 6ТА022.000-02 до 6ТА022.000-03 | | |
| | | | | Материалы | | |
| | | 8 | | Уголок Б-50х50х5 ГОСТ 8509-72 / ст3кп2 ГОСТ 535-58 | 3.630 м | 24.1 кг |
| | | | | 6ТА022.000-04 | | |
| | | | | Материалы | | |
| | | 8 | | Уголок Б-50х50х5 ГОСТ 8509-72 / ст3кп2 ГОСТ 535-58 | 4.34 м | 26.7 кг |

Инв.№ подл. | Подп. и дата | Взам. инв.№ | Инв.№ дубл. | Подп. и дата

| Изм. | Лист | № докум. | Подп. | Дата |
|---|---|---|---|---|

6ТА022.000

Копировал | Формат А4

Выпуск 2
Серия 4.404-30
Перв. примен.
Справ. N.
5ТА022.000СБ

5ТА022.000СБ

| Обозначение | Количество | Масса, кг | Тип электродвигателя Серия А02 | Серия 4А | A | Б | В | Г | Д при Вн 400 | Д при Вн 500 | Д при Вн 630 | Е | L | $C_1$ | $C_2$ | $C_3$ | $l_1$ | С левое вращение | С правое вращение | $C_5$ | a | Масса, кг |
|---|---|---|---|---|---|---|---|---|---|---|---|---|---|---|---|---|---|---|---|---|---|---|
| | | | | | мм | | | | | | | | | | | | | Положение кожуха | | | | |
| | | | | | | | | | | | | | | | | | | 1А 1Б 2А 2Б | 1А 1Б 2А 2Б | | | |
| 5ТА032000 | 25 | 4АВ2 | АВ4Н-4 | 4АА56А6 | 300 | 585 | 450 | 400 | 460 | 560 | 660 | 510 | 550 | 275 | 195 | 35/60 | 700 | -50 | +50 | 0 | 260 | 270 | 240 |
| -01 | | | АВ422-2 | 4АА63В2 | | | | | | | | | | | | | | | | | | |
| -02 | 3 | 4АВ4 | АВ424-4 | 4АА63А4 | 340 | 665 | 510 | 460 | | | | 560 | 665 | 355 | 265 | 137/200 | 700 | -25 | +25 | 0 | 300 | 270 | 264 |
| -03 | | | АВ42.2К2 | 4АВ80А2 | | | | | | | | | | | | | | | | | | |
| -04 | 4 | 4АВ4 | АВ42.4-6 | 4А71А6 | 400 | 520 | 600 | 530 | | | | 630 | 735 | 450 | 295 | 205 | 700 | -50 | +50 | 0 | 350 | 300 | 290 |
| | | | АВ42.4-4 | 4А71А4 | | | | | | | | | | | | | | | | | | |

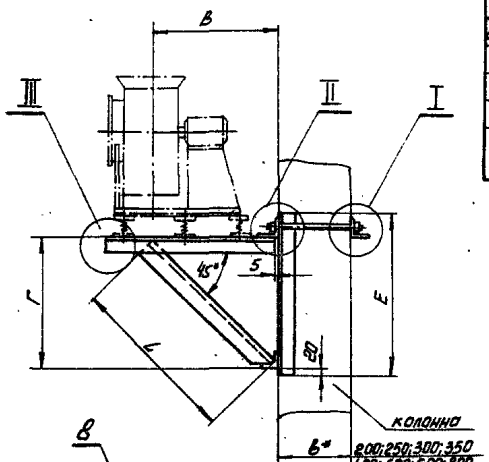


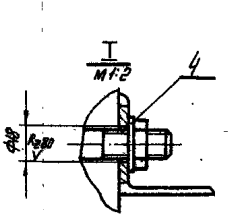


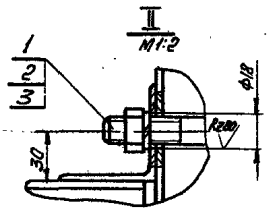


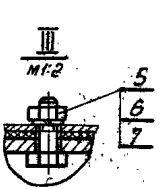


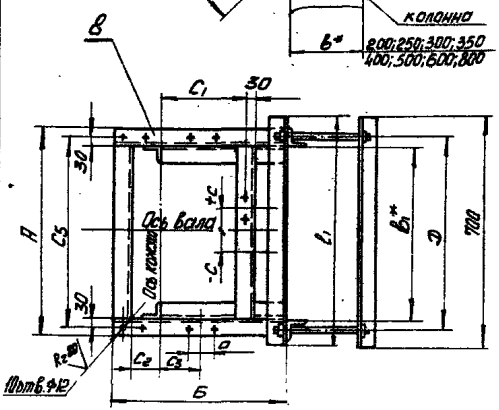


1. Вид сварки и тип шва - по технологии завода-изготовителя.
2. Неуказанные предельные отклонения по Ст1.
3. * Размер для справок.

| | | | | | | | | | | | |
|---|---|---|---|---|---|---|---|---|---|---|---|
| | | | | | | | | | | | 5ТА022.000СБ |
| Изм. | Лист | № докум. | Подп. | Дата | Кронштейн для установки вентиляторного агрегата Ц4-70 на колонных. Тип II. Сборочный чертеж | | | Лит. | Масса | Масшт. |
| Разраб. | | Сивонов | | | | | | У | См. таблицу | — |
| Пров. | | Гончаренко | | | | | | | | |
| Т. контр. | | Бутенко | | | | | | Лист | Листов 1 | |
| Нач. отд. | | Григорьев | | | | | | ХАРЬКОВСКИЙ САНТЕХПРОЕКТ | | |
| Н. контр. | | Катонский | | | | | | | | |
| Утв. | | | | | | | | | | |

Копировал [illegible] Формат А2

Инв. № подл. | Подп. и дата | Взам. инв. № | Инв. № дубл. | Подп. и дата

Выпуск 2

Серия 1.494-30

| Поз. | Обозначение | Наименование | Кол. | Примеч. |
|---|---|---|---|---|
| | | Документация | | |
| | БТА.023.000СБ | Сборочный чертеж | | |
| | БТА.002.000Д | Рекомендации по применению и изготовлению | | |
| | | Детали | | |
| 1 | БТА.040.000-05 | Шпилька | 4 | 2 шт. для стенки колодца h=2,0 |
| | БТА.040.000-07 | Шпилька | 4 | 2 шт. для стенки колодца h=2,5 |
| | БТА.040.000-09 | Шпилька | 4 | 2 шт. для стенки колодца h=3,0 |
| | БТА.040.000-11 | Шпилька | 4 | 2 шт. для стенки колодца h=3,5 |
| | БТА.040.000-13 | Шпилька | 4 | 2 шт. для стенки колодца h=4,0 |
| | БТА.040.000-15 | Шпилька | 4 | 2 шт. для стенки колодца h=4,5 |
| | БТА.040.000-17 | Шпилька | 4 | 2 шт. для стенки колодца h=5,0 |
| | БТА.040.000-19 | Шпилька | 4 | 2 шт. для стенки колодца h=5,5 |
| | | Переменные данные для исполнений | | |
| | | От БТА.023.000 | | |
| | | до БТА.023.000-01 | | |
| | | Стандартные изделия | | |
| 2 | | Гайка М20.5 ГОСТ 5915-70 | 4 | |
| 3 | | Шайба 20.65Г.02 ГОСТ 6402-70 | 2 | |
| 4 | | Шайба 20.02 ГОСТ 11371-68 | 2 | |
| 5 | | Болт М10х40.58 ГОСТ 7798-70 | 10 | |
| 6 | | Гайка М10.5 ГОСТ 5915-70 | 10 | |
| 7 | | Шайба 10.65Г.02 ГОСТ 6402-70 | 10 | |

БТА.023.000

Кронштейн для установки вентиляционного оборудования на колонных

Инв. № подл. | Подп. и дата | Взам. инв. №



Выпуск 2

Серия 1.494-30

| Поз. | Обозначение | Наименование | Кол. | Примеч. |
|---|---|---|---|---|
| | | Материалы | | |
| 8 | | Уголок Б.50х50х5 ГОСТ 8509-72 / Ст3кп2 ГОСТ 535-58 | 8,68 кг | 23,25кг |
| 9 | | Швеллер 8 ГОСТ 8240-72 / Ст3кп2 ГОСТ 535-58 | 4 м | 9,89 кг |
| | | От БТА.023.000-02 | | |
| | | до БТА.023.000-04 | | |
| | | Стандартные изделия | | |
| 2 | | Гайка М20.5 ГОСТ 5915-70 | 4 | |
| 3 | | Шайба 20.65Г.02 ГОСТ 6402-70 | 2 | |
| 4 | | Шайба 20.02 ГОСТ 11371-68 | 2 | |
| 5 | | Болт М12х45.58 ГОСТ 7798-70 | 10 | |
| 6 | | Гайка М12.5 ГОСТ 5915-70 | 10 | |
| 7 | | Шайба 12.65Г.02 ГОСТ 6402-70 | 10 | |
| | | Материалы | | |
| 8 | | Уголок Б.50х50х5 ГОСТ 8509-72 / Ст3кп2 ГОСТ 535-58 | 9,72 кг | 27,15кг |
| 9 | | Швеллер 8 ГОСТ 8240-72 / Ст3кп2 ГОСТ 535-58 | 4 м | 9,89 кг |

БТА.023.000

Инв. № подл. | Подп. и дата | Взам. инв. №

# 67А023.000СБ

| Обозначение | № вентилятора по каталогу | Тип электродвигателя | | А | Б | В | Г | Д при Б* 400 | 500 | 600 | Е | L | $C_1$ | $C_2$ | $C_3$ | $e_1$ | С легре вращение | С прогре вращение | положение кожуха | | | | $C_5$ | d | масса |
|---|---|---|---|---|---|---|---|---|---|---|---|---|---|---|---|---|---|---|---|---|---|---|---|---|---|
| | | Серия 4А02 | Серия 4А | | | | | | | | | | | | | | | | 0° | 45° | 135° | 180° | | | |
| | | | | мм | | | | | | | | | | | | | | | | | | | | | кг |
| 67А023.000 | 5 | 4А02 | 4А02-2У-Б | 430 | 900 | 650 | 580 | 460 | 560 | 660 | 700 | 805 | 500 | 165 | 90 | 165 | 700 | -100 | +100 | 0 | +100 | +100 | 0 | 490 | 12 | 364 |
| -01 | | | 4А02-3У-4 | | | | | | | | | | | | | | | | | | | | | | |
| -02 | 6 | 4А41 | 4А02-3У-Б | 490 | 1000 | 800 | 700 | | | | 810 | 975 | 500 | 210 | 90 | 210 | 700 | -25 | +25 | 0 | -25 | +25 | 0 | 451 | 14 | 406,5 |
| -03 | | | 4А02-4У-4 | | | | | | | | | | | | | | | | | | | | | | |
| -04 | | | 4А02-4У-Б | | | | | | | | | | | | | | | | | | | | | | |

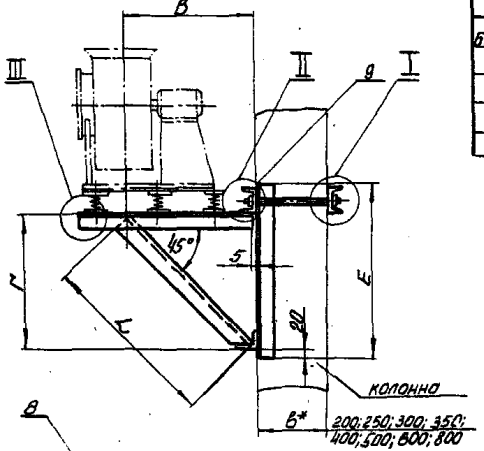


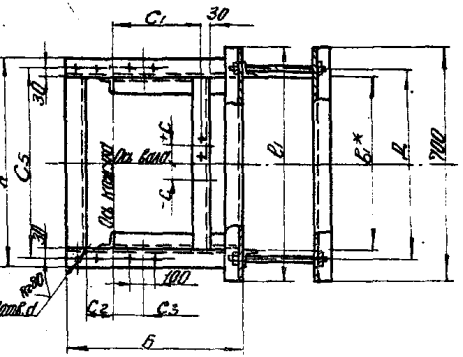


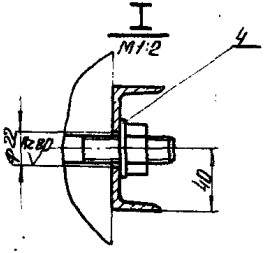


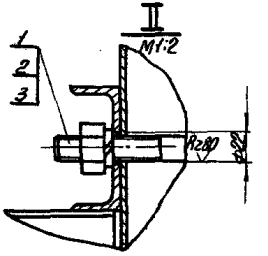


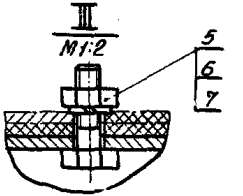


1. Вид сварки и тип шва – по технологии завода изготовителя
2. Неуказанные предельные отклонения по СМ т.
3*. Размер для справки.

| | | | | |
|---|---|---|---|---|
| | | | | 67А023.000СБ |
| Гл. инж. проекта | Кононенко | | | |
| Нач. отд. | Ивашкевич | | | |
| Гл. спец. | Ивашкевич | | | |
| Руководитель группы | Ивашкевич | | | |
| Разработал | Ивашкевич | | | |
| Н. контр. | Ивашкевич | | | |

Кронштейн для установки вентиляторного агрегата Ц4-70 на колоннах тип II. Сборочный чертеж.

| Лит. | Масса | Масштаб |
|---|---|---|
| И | см. таблицу | — |

Лист Листов 1

ХАРЬКОВСКИЙ САНТЕХПРОЕКТ

Копировал Орлов Формат А2

Выпуск 2

Серия 1.494-30

| Формат | Зона | Поз. | Обозначение | Наименование | Кол. | Примеч. |
|---|---|---|---|---|---|---|
| | | | | Документация | | |
| 12 | | | Б7А024.000СБ | Сборочный чертёж | | |
| 12 | | | Б7А002.000Д | Рекомендации по применению и изготовлению | | |
| | | | | Детали | | |
| 11 | | 1 | Б7А040.000-04 | Шпилька | | 2 шт. для толщ. колонны 200 |
| | | | Б7А040.000-06 | Шпилька | | 2 шт. для толщ. колонны 250 |
| | | | Б7А040.000-08 | Шпилька | | 2 шт. для толщ. колонны 300 |
| | | | Б7А040.000-10 | Шпилька | | 2 шт. для толщ. колонны 350 |
| | | | Б7А040.000-12 | Шпилька | | 2 шт. для толщ. колонны 400 |
| | | | Б7А040.000-14 | Шпилька | | 2 шт. для толщ. колонны 500 |
| | | | Б7А040.000-16 | Шпилька | | 2 шт. для толщ. колонны 600 |
| | | | Б7А040.000-18 | Шпилька | | 2 шт. для толщ. колонны 800 |
| | | | | Стандартные изделия | | |
| | | 2 | | Гайка М16.5 ГОСТ 5915-70 | 4 | |
| | | 3 | | Шайба 16.65 Г.02 ГОСТ 6402-70 | 2 | |
| | | 4 | | Шайба 16.02 ГОСТ 11371-68 | 2 | |
| | | 5 | | Болт М10х40.58 ГОСТ 7798-70 | 10 | |
| | | 6 | | Гайка М10.5 ГОСТ 5915-70 | 10 | |
| | | 7 | | Шайба 10.65 Г.02 ГОСТ 6402-70 | 10 | |
| | | | Переменные данные для исполнений | | | |
| | | | | Б7А024.000 | | |
| | | | | Материалы | | |
| | | 8 | | Уголок Б-50х50х5 ГОСТ 8509-72 / Ст.3кп2 ГОСТ 535-58 | 8.5620 | 21.2 кг |

Инв. № подл. | Подп. и дата | Взам. инв. № | Инв. № дубл. | Подп. и дата

Б7А024.000

Крепление для установки вентилятора ... на полонных топ. III

Лист 1 | Листов 2

ХАРЬКОВСКИЙ САНТЕХПРОЕКТ

Копировал | Формат 11

Выпуск 2

Серия 1.494-30

| Формат | Зона | Поз. | Обозначение | Наименование | Кол. | Примеч. |
|---|---|---|---|---|---|---|
| | | | | От Б7А024.000-01 | | |
| | | | | до Б7А024.000-02 | | |
| | | | | Материалы | | |
| | | 8 | | Уголок Б-50х50х5 ГОСТ 8509-72 / Ст.3кп2 ГОСТ 535-58 | 8.6269 | 23.62 кг |
| | | | | Б7А024.000-03 | | |
| | | | | Материалы | | |
| | | 8 | | Уголок Б-50х50х5 ГОСТ 8509-72 / Ст.3кп2 ГОСТ 535-58 | 8.7245 | 27.3 кг |

Инв. № подл. | Подп. и дата | Взам. инв. № | Инв. № дубл. | Подп. и дата

Б7А024.000 | Лист 2

5.1А024.000С6

Серия 1.494-30 Выпуск 2

Перв. примен.

5.1А024.000

Справ. №

Инв. № подл. | Подп. и дата | Взам. инв. № | Инв. № дубл. | Подп. и дата

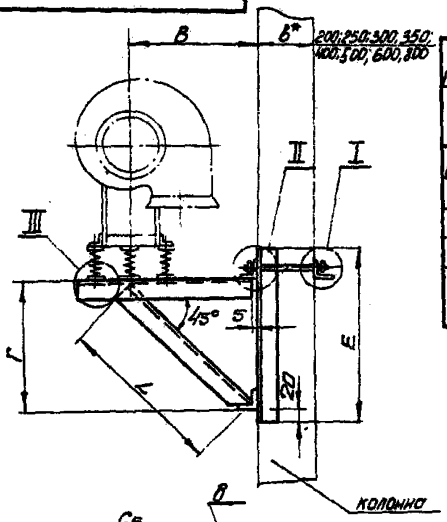


| Обозначение | Вентилятор №, исполнение, схема | Тип электродвигателя Серия АО2 | Тип электродвигателя серия 4А | А | Б | В | Г | Д при В,* 400 | Д при В,* 500 | Д при В,* 600 | Е | К | L | $C_1$ | $C_2$ | $C_3$ | $C_4$ | $C_5$ | $C_6$ | $C_7$ | $l_1$ | l | a | d | Масса кг |
|---|---|---|---|---|---|---|---|---|---|---|---|---|---|---|---|---|---|---|---|---|---|---|---|---|---|
| | | | | мм | | | | | | | | | | | | | | | | | | | | | |
| 5.1А024.000 | 2,5 | АО36 | АО2 11-4 | 4АА56А4 | 451 | 552 | 410 | 320 | 460 | 560 | 660 | 410 | 214 | 435 | 275 | 125 | 160 | 115 | 260 | 50 | 10 | 700 | 32 | 70 | 12 | 23,4 |
| | | | АО2 22-2 | 4АА63В2 | | | | | | | | | | | | | | | | | | | | | |
| -01 | 5 | АО36 | АО2 21-4 | 4АА63А4 | 552 | 630 | 460 | 380 | | | | 470 | 254 | 520 | 355 | 145 | 215 | 115 | 300 | 25 | 375 | 700 | 32 | 70 | 12 | 25,9 |
| -02 | | | АО2Е-21-2 | 4АВ80В2 | | | | | | | | | | | | | | | | | 805 | | | | | |
| -03 | 4 | АО39 | 42Д2-Н-6 | 4АА71А6 | 700 | 755 | 550 | 480 | | | | 560 | 400 | 665 | 430 | 280 | 365 | 160 | 370 | 50 | 205 | 720 | 30 | 80 | 12 | 29,7 |
| | | | 42Д2-Н-4 | 4АА71В4 | | | | | | | | | | | | | | | | | | | | | |

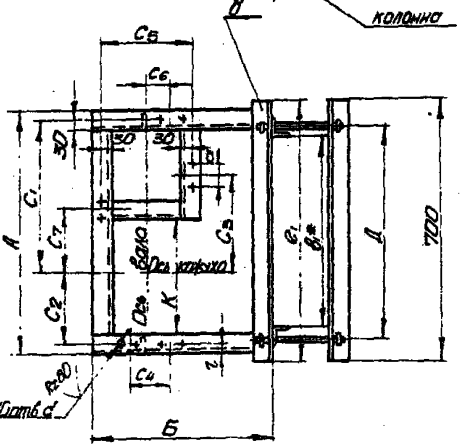


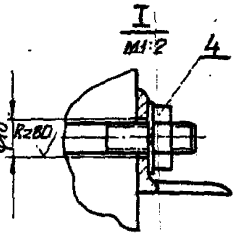


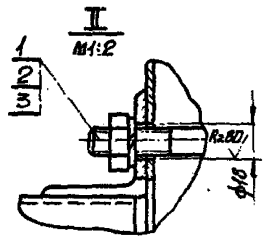


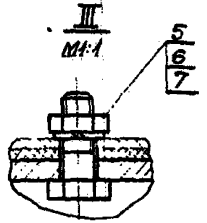


1. Вид сварки и тип шва по технологии завода-изготовителя.
2. Неуказанные предельные отклонения по Ст7.
3.* Размер для справки.

| | | | | | | | | | | | | | | | | | | |

Выпуск 2

Серия 1.494-30

| Формат | Зона | Поз. | Обозначение | Наименование | Кол. | Примеч. |
|---|---|---|---|---|---|---|
| | | | | Документация | | |
| 12 | | | Б7А025.000сБ | Сборочный чертеж | | |
| 12 | | | Б7А002.000Д | Рекомендации по применению и изготовлению | | |
| | | | | Детали | | |
| 11 | | 1 | Б7А040.000-05 | Шпилька | | 2шт. для толщ. колонны 200 |
| | | | Б7А040.000-07 | Шпилька | | 2шт. для толщ. колонны 250 |
| | | | Б7А040.000-09 | Шпилька | | 2шт. для толщ. колонны 300 |
| | | | Б7А040.000-11 | Шпилька | | 2шт. для толщ. колонны 350 |
| | | | Б7А040.000-13 | Шпилька | | 2шт. для толщ. колонны 400 |
| | | | Б7А040.000-15 | Шпилька | | 2шт. для толщ. колонны 500 |
| | | | Б7А040.000-17 | Шпилька | | 2шт. для толщ. колонны 600 |
| | | | Б7А040.000-19 | Шпилька | | 2шт. для толщ. колонны 800 |
| | | | Переменные данные для исполнений | | | |
| | | | | От Б7А025.000 | | |
| | | | | до Б7А025.000-01 | | |
| | | | | Стандартные изделия | | |
| | | 2 | | Гайка М20.5 ГОСТ 5915-70 | 4 | |
| | | 3 | | Шайба 20.65Г.02 ГОСТ 6402-70 | 2 | |
| | | 4 | | Шайба 20.02 ГОСТ 11371-68 | 2 | |
| | | 5 | | Болт М10х40.58 ГОСТ 7798-70 | 10 | |
| | | 6 | | Гайка М10.5 ГОСТ 5915-70 | 10 | |
| | | 7 | | Шайба 10.65Г.02 ГОСТ 6402-70 | 10 | |

Инв. № подл. | Подп. и дата | Взам. инв. № | Инв. № дубл. | Подп. и дата

| Изм. | Лист | № докум. | Подп. | Дата |
|---|---|---|---|---|
| Разраб. | | Гриценко | | |
| Пров. | | Гончаренко | | |
| Нач. отд. | | Григорьев | | |
| Н. контр. | | Коганский | | |

**Б7А025.000**

Кронштейн для установки вентиляторного агрегата ЦЧ-70 правого вращения на колоннах. Тип III

| Лит. | Лист | Листов |
|---|---|---|
| Ц | 1 | 2 |

ХАРЬКОВСКИЙ САНТЕХПРОЕКТ

Копировал | Формат 11

Выпуск 2

Серия 1.494-30

| Формат | Зона | Поз. | Обозначение | Наименование | Кол. | Примеч. |
|---|---|---|---|---|---|---|
| | | | | Материалы | | |
| | | 8 | | Уголок Б-50х50х5 ГОСТ 8509-72 / ст3кп2 ГОСТ 535-58 | 4-6798 | 25.63кг |
| | | 9 | | Швеллер 8 ГОСТ 8240-72 / ст3кп2 ГОСТ 535-58 | 4-1500 | 10.58кг |
| | | | | От Б7А025.000-02 | | |
| | | | | до Б7А025.000-04 | | |
| | | | | Стандартные изделия | | |
| | | 2 | | Гайка М20.5 ГОСТ 5915-70 | 4 | |
| | | 3 | | Шайба 20.65Г.02 ГОСТ 6402-70 | 2 | |
| | | 4 | | Шайба 20.02 ГОСТ 11371-68 | 2 | |
| | | 5 | | Болт М12х45.58 ГОСТ 7798-70 | 10 | |
| | | 6 | | Гайка М12.5 ГОСТ 5915-70 | 10 | |
| | | 7 | | Шайба 12.65Г.02 ГОСТ 6402-70 | 10 | |
| | | | | Материалы | | |
| | | 8 | | Уголок Б-50х50х5 ГОСТ 8509-72 / ст3кп2 ГОСТ 535-58 | 4-8155 | 30.74кг |
| | | 9 | | Швеллер 8 ГОСТ 8240-72 / ст3кп2 ГОСТ 535-58 | 4-1740 | 12.06кг |

Инв. № подл. | Подп. и дата | Взам. инв. № | Инв. № дубл. | Подп. и дата

| Изм. | Лист | № докум. | Подп. | Дата |
|---|---|---|---|---|

**Б7А025.000** Лист 2

Копировал | Формат 11

Выпуск 2
Серия 1494-30
Перв. примен.
Справ. №
6ТА025.000

6ТА025.000СБ

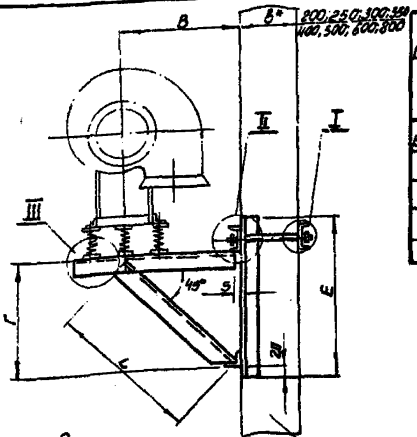


| Обозначение | Вентилятор № | Тип двигателя | Тип электродвигателя Серия А02 | Тип электродвигателя Серия 4А | А | Б | В | Г | Д при $b_1$* 400 | Д при $b_1$* 500 | Д при $b_1$* 600 | Е | К | L | $C_1$ | $C'_2$ | $C_3$ | $C_4$ | $C_5$ | $C_6$ | $C_7$ | $e_1$ | г | а | d | Масса |
|---|---|---|---|---|---|---|---|---|---|---|---|---|---|---|---|---|---|---|---|---|---|---|---|---|---|---|
| | | | | | мм | | | | | | | | | | | | | | | | | | | | | кг |
| 6ТА025.000 | 5 | Д043 | | 4А80А6 | 782 | 863 | 650 | 570 | 460 | 560 | 660 | 690 | 924 | 792 | 500 | 230 | 260 | 180 | 390 | 100 | 90 | 300 | 32 | 100 | 12 | 39.5 |
| -01 | | | А02-31-4 | 4А90L4 | | | | | | | | | | | | | 345 | | | | 165 | | | | | |
| -02 | 6 | Д041 | А02-31-6 | 4А90L6 | | | | | | | | | | | | | 230 | | | | 90 | | | | | |
| -03 | | | А02-41-4 | 4А100L4 | 1002 | 1000 | 755 | 660 | | | | 780 | 484 | 920 | 590 | 260 | 290 | 200 | 450 | 25 | 190 | 1010 | 32 | 100 | 14 | 466 |
| -04 | | | А02-42-4 | 4А112М4 | | | | | | | | | | | | | 390 | | | | 190 | | | | | |

I
М1:2

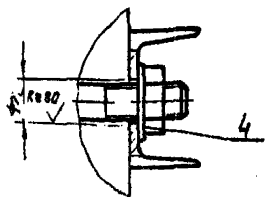


II
М1:2

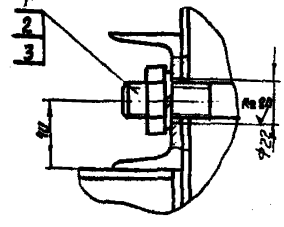


III
М1:1

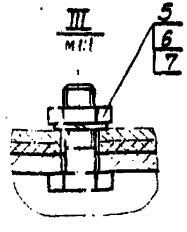


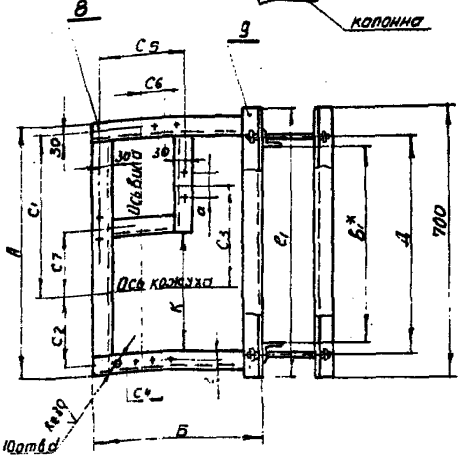


1. Вид сварки и тип шва по технологии завода-изготовителя.
2. Неуказанные предельные отклонения по СМ7.
3. * Размер для справок.

| Изм. | Лист | № докум. | Подп. | Дата | 6ТА025.000СБ | | | |
|---|---|---|---|---|---|---|---|---|
| Разраб. | | Осипенко | | | Кронштейн для установки вентиляторного агрегата Ц4-70 правого вращения на колонах. Тип II | Лит. | Масса | Масштаб |
| Пров. | | Чмыхалов | | | | | см | |
| Т.контр. | | Бутырский | | | | И | таблица | |
| Н.контр. | | Осипенко | | | Сборочный чертеж | Лист | Листов | |
| Утв. | | Дубинский | | | | | | |
| | | | | | | ХАРЬКОВСКИЙ САНТЕХПРОЕКТ | | |

Инв.№ подл. | Подп. и дата | Взам. инв.№ | Инв.№ дубл. | Подп. и дата

Выпуск 2

Серия 1.494-30

| Формат | Зона | Поз. | Обозначение | Наименование | Кол. | Примеч. |
|---|---|---|---|---|---|---|
| | | | | Документация | | |
| 12 | | | БТА026.000СБ | Сборочный чертеж | | |
| 12 | | | БТА002.000Д | Рекомендации по примене-нию и изготовлению | | |
| | | | | Детали | | |
| Н | | 1 | БТА040.000-04 | Шпилька | | Длина для стали, сплавов 200 |
| | | | БТА040.000-06 | Шпилька | | Длина для стали, сплавов 250 |
| | | | БТА040.000-08 | Шпилька | | Длина для стали, сплавов 300 |
| | | | БТА040.000-10 | Шпилька | | Длина для стали, сплавов 350 |
| | | | БТА040.000-12 | Шпилька | | Длина для стали, сплавов 400 |
| | | | БТА040.000-14 | Шпилька | | Длина для стали, сплавов 500 |
| | | | БТА040.000-16 | Шпилька | | Длина для стали, сплавов 600 |
| | | | БТА040.000-18 | Шпилька | | Длина для стали, сплавов 800 |
| | | | | Стандартные изделия | | |
| | | 2 | Гайка М16.5 ГОСТ 5915-70 | | 4 | |
| | | 3 | Шайба 16.65Г.02 ГОСТ 6402-70 | | 2 | |
| | | 4 | Шайба 16.02 ГОСТ 11371-68 | | 2 | |
| | | 5 | Болт М10х40.58 ГОСТ 7798-70 | | 10 | |
| | | 6 | Гайка М10.5 ГОСТ 5915-70 | | 10 | |
| | | 7 | Шайба 10.65Г.02 ГОСТ 6402-70 | | 10 | |

Инв.№ подл. | Подп. и дата | Взам. инв.№ | Инв.№ дубл. | Подп. и дата

| Изм. | Лист | № докум. | Подп. | Дата |
|---|---|---|---|---|
| Разраб. | | Ляшенко | | |
| Пров. | | Гончаренко | | |
| Н.контр. | | Гольдфельд | | |
| Гл.инж.проекта | | Коганский | | |

БТА026.000

Кронштейн для установки вентиляторного агрегата Ц4-70 левого вращения на колонных. Тип 3

| Лит. | Лист | Листов |
|---|---|---|
| | 1 | 2 |

ХАРЬКОВСКИЙ САНТЕХПРОЕКТ

Копировал

Формат А4



Выпуск 2

Серия 1.494-30

| Формат | Зона | Поз. | Обозначение | Наименование | Кол. | Примеч. |
|---|---|---|---|---|---|---|
| | | | Переменные данные | для исполнений | | |
| | | | | БТА026.000 | | |
| | | | | Материалы | | |
| | | 8 | | Уголок Б-50х50х5 ГОСТ 8509-72 / Ст3кп2 ГОСТ 535-58 | 0,56м | 21,2кг |
| | | | | От БТА026.000-01 | | |
| | | | | до БТА026.000-02 | | |
| | | | | Материалы | | |
| | | 8 | | Уголок Б-50х50х5 ГОСТ 8509-72 / Ст3кп2 ГОСТ 535-58 | 0,62м | 23,5кг |
| | | | | БТА026.000-03 | | |
| | | | | Материалы | | |
| | | 8 | | Уголок Б-50х50х5 ГОСТ 8509-72 / Ст3кп2 ГОСТ 535-58 | 0,73м | 27,3кг |

Инв.№ подл. | Подп. и дата | Взам. инв.№ | Инв.№ дубл. | Подп. и дата

| Изм. | Лист | № докум. | Подп. | Дата |
|---|---|---|---|---|

БТА026.000

Копировал

Формат А4

Выпуск 2
Пров. думен.
5ТАП26.000

Серия 1.494-30
Стр. 38, IX.

5ТАП26.000СБ

Инв. N подл. | Подп. и дата | Взам. инв. N | Инв. N дубл. | Подп. и дата

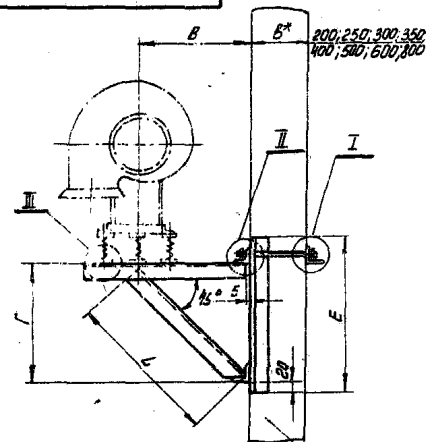


| Обозначение | Кол. вентилятора | Кол. агрегата | Тип виброизолятора | | А | Б | В | Г | Д при Б* 400 | Д при Б* 500 | Д при Б* 600 | Е | К | L | $C_1$ | $C_2$ | $C_3$ | $C_4$ | $C_5$ | $C_6$ | $C_7$ | f | г | а | Масса |
|---|---|---|---|---|---|---|---|---|---|---|---|---|---|---|---|---|---|---|---|---|---|---|---|---|---|
| | | | Серия АО2 | Серия ЧА | мм | | | | | | | | | | | | | | | | | | | | кг. |
| 5ТАП26.000 | 2.5 | 4 | АО38 | АО2П-4-4 | ЧАП56А4 | 452 | 550 | 400 | 320 | 460 | 560 | 680 | 410 | 214 | 438 | 275 | 125 | 160 | 115 | 260 | 50 | -10 | 700 | 32 | 70 | 234 |
| | | | | АОЛ-22-2 | ЧАП63В2 | | | | | | | | | | | | | | | | | | | | | |
| -01 | 3 | 4 | АО38 | АОЛ-21-4 | ЧАП63А4 | 552 | 630 | 460 | 380 | | | | 470 | 254 | 520 | 355 | 145 | 207,5 | 115 | 300 | 25 | 175 | 700 | 32 | 70 | 259 |
| -02 | | | | АОЛ2-21-2 | ЧАП80В2 | | | | | | | | | | | | | | | | | 200 | | | | |
| -03 | 4 | 4 | АО38 | АОЛ2-11-6 | ЧАП71А6 | 700 | 755 | 550 | 480 | | | | 560 | 400 | 665 | 430 | 220 | 365 | 160 | 370 | 50 | 205 | 720 | 30 | 80 | 286 |
| | | | | АОЛ2-12-4 | ЧАП71В4 | | | | | | | | | | | | | | | | | | | | | |

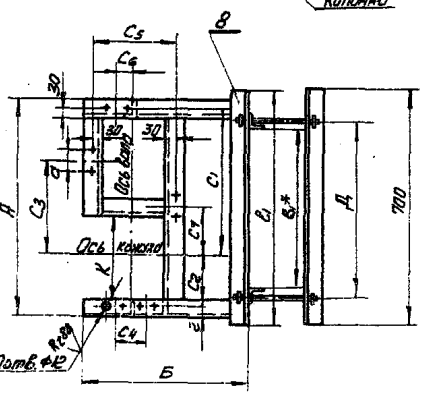


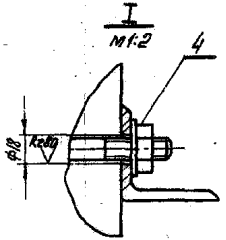


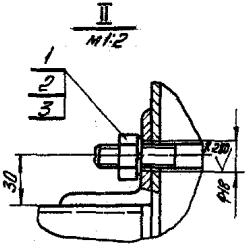


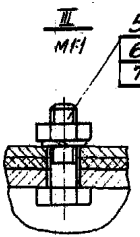


1. Вид сварки и тип шва по технологии завода-изготовителя.
2. Неуказанные предельные отклонения по Ст7
3.* Размер для справки.

| Изм. | Лист | № докум. | Подп. | Дата |
|---|---|---|---|---|
| Разраб. | | Гриценко | | |
| Пров. | | Гончаренко | | |
| Т. контр. | | Рабутенко | | |
| Нач. отд. | | Григорьев | | |
| Н. контр. | | Коганский | | |
| Утв. | | | | |

5ТАП26.000СБ

Кронштейн для установки вентиляторного агрегата ЦЧ-70 левого вращения на колоннах. Тип III. Сборочный чертеж.

| Лит. | Масса | Масштаб |
|---|---|---|
| У | См. таблицу | — |

Лист | Листов 1

ХАРЬКОВСКИЙ САНТЕХПРОЕКТ

Копировал | Формат А2

Выпуск 2

Серия 1.494-30

| Формат | Зона | Поз. | Обозначение | Наименование | Кол. | Примеч. |
|---|---|---|---|---|---|---|
| | | | | **Документация** | | |
| А2 | | | БТА027.000СБ | Сборочный чертеж | | |
| А2 | | | БТА002.000Д | Рекомендации по применению и изготовлению | | |
| | | | | **Детали** | | |
| А4 | | 1 | БТА040.000-05 | Шпилька | 1 | Lшт=0,4 м; mшт=2,00 кг |
| | | | БТА040.000-07 | Шпилька | | Lшт=0,5 м; mшт=2,5 кг |
| | | | БТА040.000-09 | Шпилька | | Lшт=0,6 м; mшт=3,00 кг |
| | | | БТА040.000-11 | Шпилька | | Lшт=0,7 м; mшт=3,50 кг |
| | | | БТА040.000-13 | Шпилька | | Lшт=0,8 м; mшт=4,00 кг |
| | | | БТА040.000-15 | Шпилька | | Lшт=0,9 м; mшт=4,50 кг |
| | | | БТА040.000-17 | Шпилька | | Lшт=1,0 м; mшт=5,00 кг |
| | | | БТА040.000-19 | Шпилька | | Lшт=1,1 м; mшт=5,50 кг |
| | | | | **Переменные данные для исполнения** | | |
| | | | | От БТА027.000С | | |
| | | | | до БТА027.000-01 | | |
| | | | | **Стандартные изделия** | | |
| | | 2 | | Гайка М20-5 ГОСТ 5915-70 | 4 | |
| | | 3 | | Шайба 20.65Г.02 ГОСТ 6402-70 | 2 | |
| | | 4 | | Шайба 20.02 ГОСТ 11371-68 | 2 | |
| | | 5 | | Болт М10х40.58 ГОСТ 7798-70 | 10 | |
| | | 6 | | Гайка М10-5 ГОСТ 5915-70 | 10 | |
| | | 7 | | Шайба 10.65Г.02 ГОСТ 6402-70 | 10 | |

Инв.№ подл. | Подп. и дата | Взам. инв.№ | Инв.№ дубл. | Подп. и дата

БТА027.000

Кронштейн для установки вентиляторного агрегата Ц4-70 №6 левое вращение на колонне

ХАРЬКОВСКИЙ ПРОЕКТ

Копировал Формат А3

---

Выпуск 2

Серия 1.494-30

| Формат | Зона | Поз. | Обозначение | Наименование | Кол. | Примеч. |
|---|---|---|---|---|---|---|
| | | | | **Материалы** | | |
| | | 8 | | Уголок 5-50х50х5 ГОСТ 8509-72 Ст3кп2 ГОСТ 535-58 | 4 бт | 25,6 кг |
| | | 9 | | Швеллер 8 ГОСТ 8240-72 Ст3кп2 ГОСТ 535-58 | 1 шт | 10,58 кг |
| | | | | От БТА027.000-02 | | |
| | | | | до БТА027.000-04 | | |
| | | | | **Стандартные изделия** | | |
| | | 2 | | Гайка М20-5 ГОСТ 5915-70 | 4 | |
| | | 3 | | Шайба 20.65Г.02 ГОСТ 6402-70 | 2 | |
| | | 4 | | Шайба 20.02 ГОСТ 11371-68 | 2 | |
| | | 5 | | Болт М12х45.58 ГОСТ 7798-70 | 10 | |
| | | 6 | | Гайка М12-5 ГОСТ 5915-70 | 10 | |
| | | 7 | | Шайба 12.65Г.02 ГОСТ 6402-70 | 10 | |
| | | | | **Материалы** | | |
| | | 8 | | Уголок 5-50х50х5 ГОСТ 8509-72 Ст3кп2 ГОСТ 535-58 | 4 бт | 30,72 кг |
| | | 9 | | Швеллер 8 ГОСТ 8240-72 Ст3кп2 ГОСТ 535-58 | 1 шт | 12,05 кг |

Инв.№ подл. | Подп. и дата | Взам. инв.№ | Инв.№ дубл. | Подп. и дата

БТА027.000

Копировал Формат А3

Серия 1.494-30 Выпуск 2

Перв. примен.

6ТА027.00006

6ТА027.000

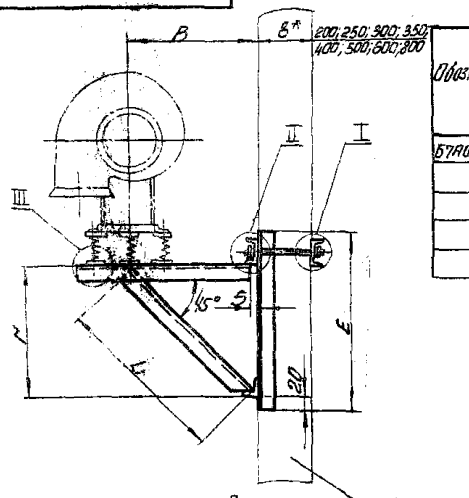


| Обозначение | № вентилятора | Тип электродвигателя: Серия А02 | Тип электродвигателя: Серия 4А | A | Б | В | Г | Д при B*: 400 | Д при B*: 500 | Д при B*: 630 | E | K | L | C1 | C2 | C3 | C4 | C5 | C6 | C7 | e1 | 2 | a | d | Масса |
|---|---|---|---|---|---|---|---|---|---|---|---|---|---|---|---|---|---|---|---|---|---|---|---|---|---|
| | | | | мм | | | | | | | | | | | | | | | | | | | | | кг |
| 6ТА027.000 | 5 | А02-21-6 | 4А80А6 | 782 | 865 | 650 | 570 | 460 | 560 | 660 | 690 | 424 | 792 | 500 | 230 | 260 | 180 | 330 | 100 | 90 | 300 | 32 | 100 | 12 | 396 |
| -01 | | А02-31-4 | 4А90L4У | | | | | | | | | | | | | 315 | | | | 165 | | | | | |
| -02 | 6 | А02-31-6 | 4А90L6У | 1602 | 1000 | 755 | 660 | | | | 780 | 484 | 920 | 580 | 260 | 290 | 200 | 450 | 25 | 90 | 1040 | 32 | 100 | 14 | 465 |
| -03 | | А02-41-4 | 4А100L4У | | | | | | | | | | | | | 290 | | | | 190 | | | | | |
| -04 | | А02-42-4 | 4АН12МА4 | | | | | | | | | | | | | 390 | | | | 190 | | | | | |

I
М1:2

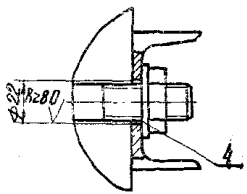


II
М1:2

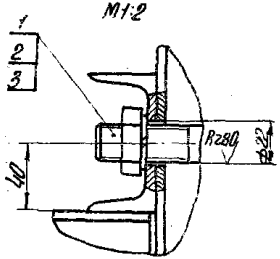


III
М1:1

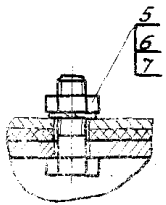


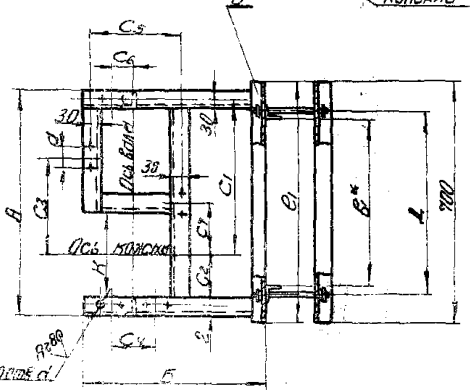


1. Вид сварки и тип шва - по технологии завода-изготовителя.
2. Неуказанные предельные отклонения по С.М.7.
3* Размер для справки.

| | | | | | | | | | | | | | | | | | | |

Выпуск 2. Серия 1.494-30

| Позиция | Зона | Поз. | Обозначение | Наименование | Кол. | Примеч. |
|---|---|---|---|---|---|---|
| | | | | **Документация** | | |
| 12 | | | БТА028.000СБ | Сборочный чертёж | | |
| 12 | | | БТА000.000Д | Ведомость ссылочных и прилагаемых документов | | |
| | | | | **Детали** | | |
| 11 | | 1 | БТА040.000 | Шпилька | | Цит. для толщ. плиты до 180 |
| | | | БТА040.000-01 | Шпилька | | Цит. для толщ. плиты от 200 до 240 |
| | | | БТА040.000-02 | Шпилька | | Цит. для толщ. плиты от 240 до 300 |
| | | | БТА040.000-03 | Шпилька | | |
| 54 | | 2 | БТА028.000.01 | Шайба<br>ГОСТ 13903-74<br>Лист Ст 3кп2 ГОСТ 14637-69<br>100х100 | 4 | 0,47кг |
| | | | | **Стандартные изделия** | | |
| | | 3 | | Гайка М16.5 ГОСТ 5915-70 | 8 | |
| | | 4 | | Шайба 16.65Г.02 ГОСТ 6402-70 | 4 | |
| | | | | **Переменные данные для исполнений** | | |
| | | | | **БТА028.000** | | |
| | | | | **Сборочные единицы** | | |
| 11 | | 5 | БТА038.000 | Рама закладная | | Цит. для высоты проёма 1200 |
| | | | БТА039.000 | Рама закладная | | Цит. для высоты проёма 1800 |
| | | | | **Стандартные изделия** | | |
| | | 6 | | Болт М16Х40.58 ГОСТ 7798-70 | 10 | |
| | | 7 | | Гайка М16.5 ГОСТ 5915-70 | 10 | |
| | | 8 | | Шайба 16.65Г.02 ГОСТ 6402-70 | 10 | |

Инв. № подл. | Подп. и дата | Взам. инв. № | Инв. № дубл. | Подп. и дата

| Изм. | Лист | № докум. | Подп. | Дата | БТА028.000 | | |
|---|---|---|---|---|---|---|---|
| Разраб. | | Пугачёв | | | Кронштейн для установки вентиляторного отопительно-охлаждающего агрегата ЦО-70 с примыкающими вентиляционными каналами по наружной стене типа I. | Лит. | Лист 1 | Листов 3 |
| Провер. | | Пичугин | | | | | | |
| Нач. отд. | | Григорьев | | | | | | |
| Н. контр. | | Начальник | | | | ХАРЬКОВСКИЙ САНТЕХПРОЕКТ | | |

Копировал Формат А4

Выпуск 2. Серия 1.494-30

| Позиция | Зона | Поз. | Обозначение | Наименование | Кол. | Примеч. |
|---|---|---|---|---|---|---|
| | | | | **Материалы** | | |
| | | 9 | | Уголок Б-50х50х5 ГОСТ 8509-70<br>Ст 3кп2 ГОСТ 535-58 | 0,286т | 10,0кг |
| | | | | **От БТА028.000-01** | | |
| | | | | **До БТА028.000-02** | | |
| | | | | **Сборочные единицы** | | |
| 11 | | 5 | БТА038.000-01 | Рама закладная | | Цит. для высоты проёма 1800 |
| | | | БТА039.000-01 | Рама закладная | | Цит. для высоты проёма 1800 |
| | | | | **Стандартные изделия** | | |
| | | | | **Тот же, комп. для БТА028.000** | | |
| | | | | **Материалы** | | |
| | | 9 | | Уголок Б-50х50х5 ГОСТ 8509-70<br>Ст 3кп2 ГОСТ 535-58 | 0,338т | 12,6кг |
| | | | | **От БТА028.000-03** | | |
| | | | | **До БТА028.000-06** | | |
| | | | | **Сборочные единицы** | | |
| 11 | | 5 | БТА038.000-02 | Рама закладная | | Цит. для высоты проёма 1200 |
| | | | БТА039.000-02 | Рама закладная | | Цит. для высоты проёма 1800 |
| | | | | **Стандартные изделия** | | |
| | | | | **Тот же, комп. для БТА028.000** | | |
| | | | | **Материалы** | | |
| | | 9 | | Уголок Б-50х50х5 ГОСТ 8509-70<br>Ст 3кп2 ГОСТ 535-58 | 0,396т | 14,85кг |

Инв. № подл. | Подп. и дата | Взам. инв. № | Инв. № дубл. | Подп. и дата

| Изм. | Лист | № докум. | Подп. | Дата | БТА028.000 | Лист 2 |
|---|---|---|---|---|---|---|

Копировал Формат А4

Выпуск 2
Серия 1.494.30

| Формат | Зона | Поз | Обозначение | Наименование | Кол | Примеч |
|---|---|---|---|---|---|---|
| | | | | От 67А028.000 07 | | |
| | | | | До 67А028.000 08 | | |
| | | | | Сборочные единицы | | |
| 11 | | 5 | 67А038.000 03 | Рама закладная | | 1 шт для Ба сеть чертеж 1200 1 шт для высоты по черт 1890 |
| | | | 67А039.000 03 | Рама закладная | | |
| | | | | Стандартные изделия | | |
| | | | | То же, как для 67А028.000 | | |
| | | | | Материалы | | |
| | | 9 | | Уголок Б.50х50х5 ГОСТ 8509-72 / Ст3кп2 ГОСТ 535-58 | 24 кг | 1.75 кг |
| | | | | От 67А028.000 09 | | |
| | | | | До 67А028.000 11 | | |
| | | | | Сборочные единицы | | |
| 11 | | 5 | 67А038.000 04 | Рама закладная | | 1 шт для Ба сеть по черт 1200 1 шт для Ба сеть по черт 1800 |
| | | | 67А039.000 04 | Рама закладная | | |
| | | | | Стандартные изделия | | |
| | | 6 | | Болт М12х45.58 ГОСТ 7798-70 | 10 | |
| | | 7 | | Гайка М12.5 ГОСТ 5915-70 | 10 | |
| | | 8 | | Шайба 12.65Г.02 ГОСТ 6402-70 | 10 | |
| | | | | Материалы | | |
| | | 9 | | Уголок Б.50х50х5 ГОСТ 8509-72 / Ст3кп2 ГОСТ 535-58 | 24 кг | 2.10 кг |

Инв. № подл. | Подп. и дата | Взам. инв. № | Инв. № дубл. | Подп. и дата

| Изм. | Кол. уч. | Лист | № докум. | Подп. | Дата |
|---|---|---|---|---|---|
| Нач. отд. | | Гончарова | | | |
| Гл. спец. | | Горбунов | | | |
| Нач. сект. | | Шишкина | | | |

67А028.000 | Лист 3



Выпуск 2
Серия 1.494.30

| Формат | Зона | Поз | Обозначение | Наименование | Кол | Примеч |
|---|---|---|---|---|---|---|
| | | | | Документация | | |
| 12 | | | 67А029.000 СБ | Сборочный чертеж | | |
| 12 | | | 67А002.000Д | Рекомендации по применению и изготовлению | | |
| | | | | Детали | | |
| 11 | | 1 | 67А040.000 | Шпилька | | 1 шт для точн. о ели 160 1 шт для точн. по чер 200 1 шт для точн. по чер 260 1 шт для точн. по чер 300 |
| | | | 67А040.000 01 | Шпилька | | |
| | | | 67А040.000 02 | Шпилька | | |
| | | | 67А040.000 03 | Шпилька | | |
| 64 | | 2 | 67А029.000 01 | Шайба | | |
| | | | | Лист 6 ГОСТ 19903-74 / Ст3кп2 ГОСТ 14637-69 | 4 | 0.47 кг |
| | | | | Стандартные изделия | | |
| | | 3 | | Гайка М16.5 ГОСТ 5915-70 | 8 | |
| | | 4 | | Шайба 16.65Г.02 ГОСТ 6402-70 | 4 | |
| | | | Переменные данные | Для исполнений 67А029.000 | | |
| | | | | Сборочные единицы | | |
| 11 | | 5 | 67А038.000 05 | Рама закладная | | 1 шт для Ба с 1 со ст для Ба сеть чер 1800 |
| | | | 67А039.000-05 | Рама закладная | | |
| | | | | Стандартные изделия | | |
| | | 6 | | Болт М20х40.58 ГОСТ 7798-70 | 10 | |
| | | 7 | | Гайка М20.5 ГОСТ 5915-70 | 10 | |
| | | 8 | | Шайба 20.65Г.02 ГОСТ 6402-70 | 10 | |
| | | | | Материалы | | |
| | | 9 | | Уголок Б.50х50х5 ГОСТ 8509-72 / Ст3кп2 ГОСТ 535-58 | 26 кг | 10.03 кг |

Инв. № подл. | Подп. и дата | Взам. инв. № | Инв. № дубл. | Подп. и дата

| Изм. | Кол. уч. | Лист | № докум. | Подп. | Дата |
|---|---|---|---|---|---|
| Нач. отд. | | Гончарова | | | |
| Гл. спец. | | Горбунов | | | |
| Нач. сект. | | Шишкина | | | |

67А029.000

Конструкции для установки вентиляционного оборудования с электроприводом мощностью до 4 кВт включительно

Стадия | Лист | Листов
Р | 1 | 1

ХАРЬКОВСКИЙ ЦНИИЭП

Выпуск 2

Серия 1.494-30

| Формат | Зона | Поз. | Обозначение | Наименование | Кол. | Примеч. |
|---|---|---|---|---|---|---|
| | | | | от Б7А029.000-01 | | |
| | | | | до Б7А029.000-02 | | |
| | | | | Сборочные единицы | | |
| 11 | | 5 | Б7А038.000-06 | Рама закладная | | 1шт. для высоты панели 1200 |
| | | | Б7А039.000-06 | Рама закладная | | 1шт. для высоты панели 1200 |
| | | | | Стандартные изделия | | |
| | | | | То же, как для | | |
| | | | | Б7А029.000 | | |
| | | | | Материалы | | |
| | | 9 | | Уголок Б-50×50×5 ГОСТ 8509-72 / Ст3кп2 ГОСТ 535-58 | е-5220 | 12,14кг |
| | | | | От Б7А029.000-03 | | |
| | | | | до Б7А029.000-06 | | |
| | | | | Сборочные единицы | | |
| 11 | | 5 | Б7А038.000-07 | Рама закладная | | 1шт. для высоты панели 1200 |
| | | | Б7А039.000-07 | Рама закладная | | 1шт. для высоты панели 1200 |
| | | | | Стандартные изделия | | |
| | | | | То же, как для | | |
| | | | | Б7А029.000 | 1 | |
| | | | | Материалы | | |
| | | 9 | | Уголок Б-50×50×5 ГОСТ 8509-72 / Ст3кп2 ГОСТ 535-58 | е-3700 | 13,95кг |
| | | | | От Б7А029.000-07 | | |
| | | | | до Б7А029.000-08 | | |
| | | | | Сборочные единицы | | |
| 11 | | 5 | Б7А038.000-08 | Рама закладная | | 1шт. для высоты панели 1200 |
| | | | Б7А039.000-08 | Рама закладная | | 1шт. для высоты панели 1200 |

Подп. и дата | Инв. № дубл. | Взам. инв. № | Подп. и дата | Инв. № подл.

| Изм | Лист | № докум. | Подп | Дата | Б7А029.000 | Лист 2 |
|---|---|---|---|---|---|---|

Копировал Шарк Формат 11

Выпуск 2

Серия 1.494-30

| Формат | Зона | Поз. | Обозначение | Наименование | Кол. | Примеч. |
|---|---|---|---|---|---|---|
| | | | | Стандартные изделия | | |
| | | | | То же, как для | | |
| | | | | Б7А029.000 | | |
| | | | | Материалы | | |
| | | 9 | | Уголок Б-50×50×5 ГОСТ 8509-72 / Ст3кп2 ГОСТ 535-58 | е-4040 | 15,23кг |
| | | | | От Б7А029.000-09 | | |
| | | | | до Б7А029.000-10 | | |
| | | | | Сборочные единицы | | |
| 11 | | 5 | Б7А038.000-09 | Рама закладная | | 1шт. для высоты панели 1200 |
| | | | Б7А039.000-09 | Рама закладная | | 1шт. для высоты панели 1200 |
| | | | | Стандартные изделия | | |
| | | 6 | | Болт М12×45,58 ГОСТ 7798-70 | 10 | |
| | | 7 | | Гайка М12.5 ГОСТ 5915-70 | 10 | |
| | | 8 | | Шайба 12.65Г.02 ГОСТ 6402-70 | 10 | |
| | | | | Материалы | | |
| | | 9 | | Уголок Б-50×50×5 ГОСТ 8509-72 / Ст3кп2 ГОСТ 535-58 | е-4970 | 18,7кг |

Подп. и дата | Инв. № дубл. | Взам. инв. № | Подп. и дата | Инв. № подл.

| Изм | Лист | № докум. | Подп | Дата | Б7А029.000 | Лист 3 |
|---|---|---|---|---|---|---|

Копировал Шарк Формат 11

Серия 1.494-30 Выпуск 2
Справ. N
Перв. примен. 5ТА028.000

# 5ТА028.000СБ

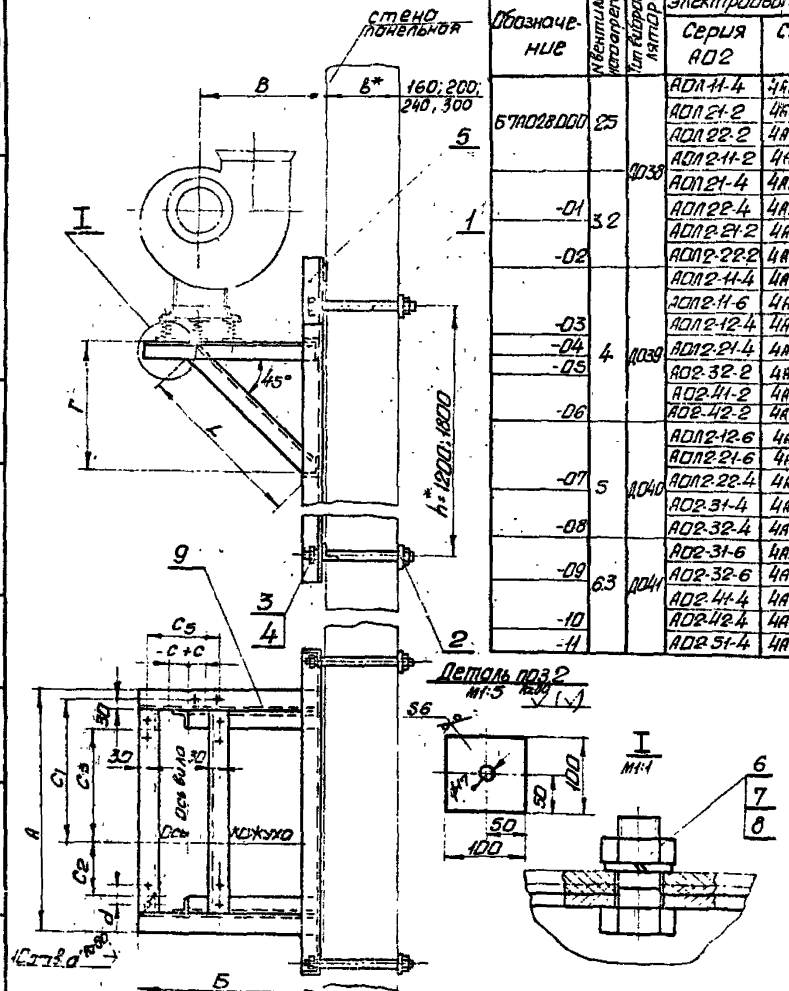


| Обозначение | N вентилятор. агрегата | Тип виброизолятора | Тип электродвигателя: Серия АО2 | Тип электродвигателя: Серия 4А | А | Б | В | Г | L | $C_1$ | $C_2$ | $C_3$ | С левое вращение, положение 0°-45° | С левое вращение, положение 135° | С левое вращение, положение 90° | С правое вращение, кожуха 0°-45° | С правое вращение, кожуха 270° | $C_5$ | a | d | Масса 1200 | Масса 1800 |
|---|---|---|---|---|---|---|---|---|---|---|---|---|---|---|---|---|---|---|---|---|---|---|
| | | | | | мм | | | | | | | | | | | | | | | | кг | |
| 5ТА028.000 | 25 | Д038 | АОЛ11-4 | 4АА56А4 | 440 | 550 | 400 | 320 | 446 | 275 | 85 | 35 | +50 | -50 | 0 | -50 | 0 | 260 | 70 | 12 | 39.3 | 45.3 |
| | | | АОЛ21-2 | 4АА63А2 | | | | | | | | | | | | | | | | | | |
| | | | АОЛ22-2 | 4АА63В2 | | | | | | | | | | | | | | | | | | |
| | | | АОЛ2-11-2 | 4А71-А2 | | | | | | | | | | | | | | | | | | |
| -01 | 3.2 | | АОЛ21-4 | 4АА63А4 | 600 | 650 | 460 | 380 | 530 | 400 | 126 | 126 | +50 | -50 | 0 | -50 | 0 | 340 | 70 | 12 | 44.5 | 50.4 |
| | | | АОЛ22-4 | 4АА63Б4 | | | | | | | | | | | | | | | | | | |
| | | | АОЛ2-21-2 | 4А80А2 | | | | | | | | 231 | | | | | | | | | | |
| -02 | | | АОЛ2-22-2 | 4А80В2 | | | | | | | | | | | | | | | | | | |
| | | | АОЛ2-11-4 | 4А71А4 | | | | | | | | | | | | | | | | | | |
| | | | АОЛ2-11-6 | 4А71А6 | | | | | | | | 215 | | | | | | | | | | |
| -03 | | | АОЛ2-12-4 | 4А71В4 | | | | | | | | | | | | | | | | | | |
| -04 | 4 | Д039 | АОЛ2-21-4 | 4А80А4 | 670 | 755 | 550 | 470 | 658 | 430 | 145 | 240 | +50 | -50 | 0 | -50 | 0 | 370 | 80 | 12 | 48.4 | 54.3 |
| -05 | | | АО2-32-2 | 4А100SА2 | | | | | | | | 330 | | | | | | | | | | |
| | | | АО2-41-2 | 4А100LВ2 | | | | | | | | | | | | | | | | | | |
| -06 | | | АО2-42-2 | 4А112МА2 | | | | | | | 100 | 380 | | | | | | | | | | |
| | | | АОЛ2-12-6 | 4А71В6 | | | | | | | | | | | | | | | | | | |
| | | | АОЛ2-21-6 | 4А80А6 | | | | | | | | | | | | | | | | | | |
| -07 | 5 | Д040 | АОЛ2-22-4 | 4А80В4 | 770 | 865 | 650 | 570 | 800 | 500 | 165 | 90 | +100 | -100 | 0 | -100 | 0 | 390 | 100 | 12 | 52.3 | 58.2 |
| | | | АО2-31-4 | 4А90LА4 | | | | | | | | | | | | | | | | | | |
| -08 | | | АО2-32-4 | 4А100SА4 | | | | | | | 180 | 205 | | | | | | | | | | |
| | | | АО2-31-6 | 4А90LА6 | | | | | | | | | | | | | | | | | | |
| -09 | 6.3 | Д041 | АО2-32-6 | 4А100LВ6 | 940 | 1040 | 780 | 660 | 926 | 615 | 235 | 355 | +60 | -60 | 0 | -60 | 0 | 480 | 100 | 14 | 59.55 | 65.35 |
| | | | АО2-41-4 | 4А100LВ4 | | | | | | | | | | | | | | | | | | |
| -10 | | | АО2-42-4 | 4А112М4 | | | | | | | | 440 | | | | | | | | | | |
| -11 | | | АО2-51-4 | 4А132S4 | | | | | | | | 490 | | | | | | | | | | |

1. Вид сборки и тип шва по технологии завода-изготовителя.
2. Неуказанные предельные отклонения по См7.

| Изм. | Лист | Подпись | Подп. | Дата |
|---|---|---|---|---|
| Разраб. | | Огиенко | | |
| Провер. | | Гончаренко | | |
| Т.контр. | | Бутенко | | |
| Нач.отд. | | Григорьев | | |
| Н.контр. | | Каганский | | |
| Утв. | | | | |

**5ТА028.000СБ**

Кронштейн для установки вентиляторного агрегата Ц4-70 с промежуточными диаметрами колес на панельной стене. Тип I. Сборочный чертеж.

| Лит | Масса | Масшт. |
|---|---|---|
| И | см. таблицу | — |

Лист | Листов 1

ХАРЬКОВСКИЙ САНТЕХПРОЕКТ

Инв. N подл. | Подп. и дата | Взам. инв. N | Инв. N дубл. | Подп. и дата

Копировал [illegible] Формат 12

Серия 1.494-30 Выпуск 2.
Строй.N Пер. примен.
6ТА029.000

6ТА029.000СБ

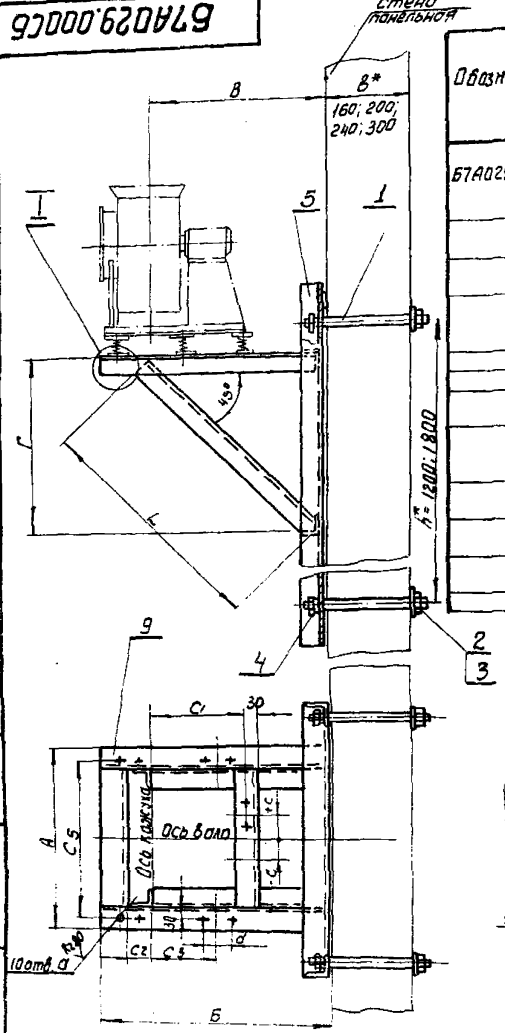


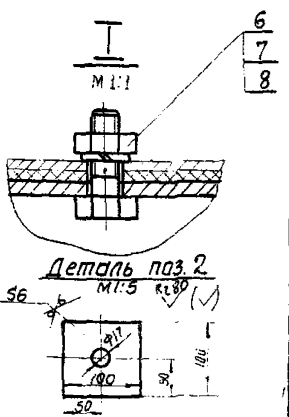


| Обозначен | Категория УХЛ по ГОСТ 15150-69 | Тип виброизолятора | Тип электродвигателя Серия А02 | Тип электродвигателя Серия 4А | A | Б | В | Г | L | $C_1$ | $C_2$ | $C_3$ | C левое вращение положение кожуха 0°;45°;315° | C левое вращение положение кожуха 135° | C левое вращение положение кожуха 90°;270° | C правое вращение положение кожуха 135° | C правое вращение положение кожуха 0°;45°;315° | C правое вращение положение кожуха 90°;270° | $C_3$ | d | d | Масса 1200 | Масса 1800 |
|---|---|---|---|---|---|---|---|---|---|---|---|---|---|---|---|---|---|---|---|---|---|---|
| | | | | | мм | | | | | | | | | | | | | | | | | кг | |
| 6ТА029.000 | 2,5 | ДО38 | АОЛ11-4 | 4АА56А4 | 380 | 595 | 450 | 400 | 550 | 275 | 85 | 35 | -50 | +50 | 0 | -50 | +50 | 0 | 260 | 70 | 12 | 343 | 427 |
| | | | АОЛ21-2 | 4АА63А2 | | | | | | | | | | | | | | | | | | | |
| | | | АОЛ22-2 | 4АА63В2 | | | | | | | | | | | | | | | | | | | |
| | | | АОЛ2-11-2 | 4А71А2 | | | | | | | | | | | | | | | | | | | |
| -01 | 3,2 | | АОЛ21-4 | 4АА63А4 | 380 | 680 | 500 | 480 | 665 | 400 | 126 | 126 | -50 | +50 | 0 | -50 | +50 | 0 | 340 | 70 | 12 | 393 | 457 |
| | | | АОЛ22-4 | 4АА63В4 | | | | | | | | | | | | | | | | | | | |
| -02 | | | АОЛ2-21-2 | 4А80А2 | | | | | | | | 231 | | | | | | | | | | | |
| | | | АОЛ2-22-2 | 4А80В2 | | | | | | | | | | | | | | | | | | | |
| | | | АОЛ2-11-4 | 4А71А4 | | | | | | | | | | | | | | | | | | | |
| | | | АОЛ2-11-6 | 4А71А6 | | | | | | | | | | | | | | | | | | | |
| -03 | | | АОЛ2-12-4 | 4А71В4 | | | | | | | | 215 | | | | | | | | | | | |
| -04 | | 4 | АОЛ2-21-4 | 4А80А4 | 470 | 820 | 600 | 530 | 735 | 430 | 145 | 240 | -50 | +50 | 0 | -50 | +50 | 0 | 370 | 80 | 12 | 525 | 639 |
| -05 | | ДО39 | А02-32-2 | 4А100S2 | | | | | | | | 330 | | | | | | | | | | | |
| | | | А02-41-2 | 4А100L2 | | | | | | | | | | | | | | | | | | | |
| -06 | | | А02-42-2 | 4А112М2 | | | | | | | 100 | 380 | | | | | | | | | | | |
| | | | АОЛ2-12-6 | 4А71В6 | | | | | | | | | | | | | | | | | | | |
| | | | АОЛ2-21-6 | 4А80А6 | | | | | | | | | | | | | | | | | | | |
| -07 | 5 | ДО40 | АОЛ2-22-4 | 4А80В4 | 480 | 900 | 650 | 580 | 805 | 500 | 165 | 90 | -100 | +100 | 0 | -100 | +100 | 0 | 490 | 100 | 12 | 647 | 850 |
| | | | А02-31-4 | 4А90L4 | | | | | | | | | | | | | | | | | | | |
| -08 | | | А02-32-4 | 4А100S4 | | | | | | | 180 | 205 | | | | | | | | | | | |
| | | | А02-31-6 | 4А90L6 | | | | | | | | | | | | | | | | | | | |
| -09 | | | А02-32-6 | 4А100L6 | | | | | | | | 355 | | | | | | | | | | | |
| | 6,3 | ДО41 | А02-41-4 | 4А100L4 | 520 | 1105 | 800 | 700 | 975 | 615 | 235 | | -60 | +60 | 0 | -60 | +60 | 0 | 480 | 100 | 14 | 775 | 952 |
| -10 | | | А02-42-4 | 4А112М4 | | | | | | | | 440 | | | | | | | | | | | |
| -11 | | | А02-51-4 | 4А132S4 | | | | | | | | 490 | | | | | | | | | | | |

1. Вид сварки и тип шва по технологии завода-изготовителя.
2. Неуказанные предельные отклонения по Смт.

| Изм. | Лист | N докум. | Подпись | Дата |
|---|---|---|---|---|
| Разраб. | | Иванова | | |
| Провер. | | Гончаренко | | |
| Т. контр. | | Бутенко | | |
| Начальн. | | Григорьев | | |
| Н. контр. | | Карагинский | | |
| Утв. | | | | |

6ТА029.000СБ

Кронштейн для установки вентиляторного агрегата Ц4-70 с промежуточными диаметрами колес на панельной стене Тип II. Сборочный чертеж

| Лит | Масса | Масштаб |
|---|---|---|
| И | Смт. | — |
| | Металлиц | |

Лист | Листов 1

ХАРЬКОВСКИЙ САНТЕХПРОЕКТ

Копировал Шалик Формат 12

Серия 1.494-30 Строй.N | Перв. примен. 6ТА029.000 | Выпуск 2. | Инв. N подл. | Подп. и дата | Взам. инв. N | Инв. N дубл. | Подп. и дата

Выпуск 2

Серия 1.494-30

| Формат | Зона | Поз | Обозначение | Наименование | Кол. | Примеч. |
|---|---|---|---|---|---|---|
| | | | | **Документация** | | |
| 12 | | | БТА030.000СБ | Сборочный чертеж | | |
| 12 | | | БТА002.000Д | Рекомендации по применению и изготовлению | | |
| | | | | **Детали** | | |
| 11 | | 1 | БТА04а.000 | Шпилька | | Цит для труб условным проходом 150 |
| | | | БТА04а.000-01 | Шпилька | | Цит для труб условным проходом 200 |
| | | | БТА04а.000-02 | Шпилька | | Цит для труб условным проходом 250 |
| | | | БТА04а.000-03 | Шпилька | | Цит для труб условным проходом 300 |
| 154 | | 2 | БТА030.000.01 | Шайба | | |
| | | | | Лист 6 ГОСТ 19903-74 / Ст3 кп 2 ГОСТ 14637-89 | 4 | 0,47 кг |
| | | | | 100×100 | | |
| | | | | **Стандартные изделия** | | |
| | | 3 | | Гайка М16.5 ГОСТ 5915-70 | 8 | |
| | | 4 | | Шайба 16.65Г.02 ГОСТ 6402-70 | 4 | |
| | | 5 | | Болт М16×40.58 ГОСТ 7798-70 | 10 | |
| | | 6 | | Гайка М16.5 ГОСТ 5915-70 | 10 | |
| | | 7 | | Шайба 16.65Г.02 ГОСТ 6402-70 | 10 | |
| | | | | **Переменные данные для исполнений** | | |
| | | | | **БТА030.000** | | |
| | | | | **Сборочные единицы** | | |
| 11 | | 8 | БТА038.000 | Рама закладная | | Цит для высоты пешех. 1200 |

Подп. и дата | Инв. № подл. | Взам. инв. № | Подп. и дата

| Изм. | Кол. уч. | Лист | № док. | Подп. | Дата |
|---|---|---|---|---|---|

БТА030.000

Конвекторы для встроенной вентиляторной группы агрегата 2КВ-ТС на 6,5 и 3,2 с промежуточным воздухонагревателем

| Лит. | Масса | Масштаб |
|---|---|---|
| | | |

| Лист | Листов |
|---|---|
| 1 | 2 |

ХАРЬКОВСКИЙ САНТЕХПРОЕКТ

Копировал БТА Формат А4

Выпуск 2

Серия 1.494-30

| Формат | Зона | Поз | Обозначение | Наименование | Кол | Примеч. |
|---|---|---|---|---|---|---|
| | | | БТА039.000 | Рама закладная | | Цит для высоты пешех. 1800 |
| | | | | **Материалы** | | |
| | | 9 | | Уголок Б-50×50×5 ГОСТ 8509-72 / Ст3кп2 ГОСТ 535-58 | 4,2 м | 10,7 кг |
| | | | | **От БТА030.000-01 до БТА030.000-02** | | |
| | | | | **Сборочные единицы** | | |
| 11 | | 8 | БТА038.000-01 | Рама закладная | | Цит для высоты пешех. 1200 |
| | | | БТА039.000-01 | Рама закладная | | Цит для высоты пешех. 1800 |
| | | | | **Материалы** | | |
| | | 9 | | Уголок Б-50×50×5 ГОСТ 8509-72 / Ст3кп2 ГОСТ 535-58 | 4,8 м | 13,6 кг |

Подп. и дата | Инв. № подл. | Взам. инв. № | Подп. и дата

| Изм. | Кол. уч. | Лист | № док. | Подп. | Дата |
|---|---|---|---|---|---|

БТА030.000

Лист 2

Копировал БТА Формат А4

# 6ТА030.000СБ

Серия 1.494-30 Выпуск 2

Перв. примен. 6ТА030.000

Справ. N

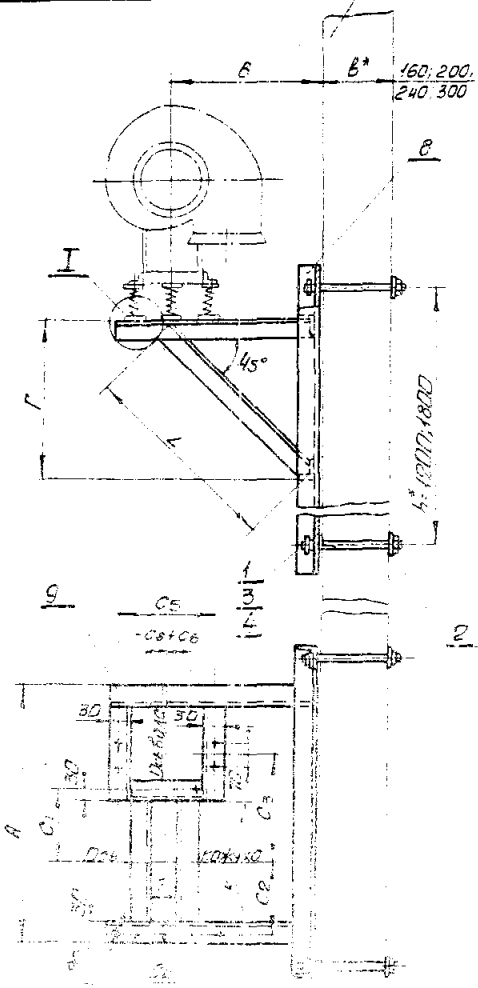


| Обозначение | N вентилятора-нагнетателя | Тип вентилятора | Тип электродвигателей: Серия АО2 | Серия 4А | А | Б | В | Г | К | L | С1 | С2 | С3 | С4 | С5 | С6: Правого вращения | С6: левого вращен. | 2 | Масса: 1200 | Масса: 1800 |
|---|---|---|---|---|---|---|---|---|---|---|---|---|---|---|---|---|---|---|---|---|
| | | | | | мм | | | | | | | | | | | | | | кг | |
| 6ТА030.000 | 2,5 | Д03В | АОЛ-11-4 | 4АА56А4 | 440 | 550 | 400 | 320 | 166 | 446 | 121 | 125 | 152 | 115 | 260 | +50 | -50 | 20 | 40,1 | 46,1 |
| | | | АОЛ-21-2 | 4АА63А2 | | | | | | | | | | | | | | | | |
| | | | АОЛ-22-2 | 4АА63В2 | | | | | | | | | | | | | | | | |
| | | | АОЛ2-11-2 | 4А71А2 | | | | | | | | | | | | | | | | |
| -01 | 3,2 | | АОЛ-21-4 | 4АА63А4 | 600 | 650 | 460 | 380 | 266 | 530 | 166 | 160 | 277 | 200 | 340 | +50 | -50 | 50 | 45,5 | 51,4 |
| | | | АОЛ-22-4 | 4АА63В4 | | | | | | | | | | | | | | | | |
| -02 | | | АОЛ2-21-2 | 4А80А2 | | | | | | | | | 370 | | | | | | | |
| | | | АОЛ2-22-2 | 4А80В2 | | | | | | | | | | | | | | | | |

Деталь поз. 2

М1:5

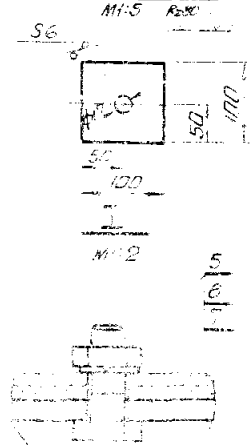


1. Вид сварки и тип шва по технологии завода изготовителя.
2. Неуказанные предельные отклонения по СТ7

| Изм. | Лист | N докум. | Подп. | Дата |
|---|---|---|---|---|
| Разраб. | | | | |
| Пров. | | | | |
| Т.контр. | | | | |
| Н.контр. | | | | |
| Утв. | | | | |

6ТА030.000СБ

Кронштейн для установки центробежного агрегата [illegible] с промежуточным валом [illegible] колесо на [illegible] стене [illegible]

| Лит. | Масса | Масшт. |
|---|---|---|
| У | см таблицу | — |

Лист | Листов

ХАРЬКОВСКИЙ САНТЕХПРОЕКТ

Подп. и дата | Взам. инв. N | Инв. N дубл. | Подп. и дата

Копировал | Формат 12

Выпуск 2 Серия 1.494-30

| Формат | Зона | Поз. | Обозначение | Наименование | Кол. | Примеч. |
|---|---|---|---|---|---|---|
| | | | | Документация | | |
| 12 | | | БТА031.000СБ | Сборочный чертёж | | |
| 12 | | | БТА002.000-4 | Рекомендации по применению и изготовлению | | |
| | | | | Сборочные единицы | | |
| 14 | | 1 | БТА038.000-02 | Рама закладная | | 1 шт. для высоты панели 1200 |
| | | | БТА039.000-02 | Рама закладная | | 1 шт. для высоты панели 1500 |
| | | | | Детали | | |
| 11 | | 2 | БТА040.000 | Шпилька | | 4 шт. для толщ. панели 160 |
| | | | БТА040.000-01 | Шпилька | | 4 шт. для толщ. панели 200 |
| | | | БТА040.000-02 | Шпилька | | 4 шт. для толщ. панели 240 |
| | | | БТА040.000-03 | Шпилька | | 4 шт. для толщ. панели 300 |
| 64 | | 3 | БТА031.000.01 | Шайба | | |
| | | | | Лист 6 ГОСТ 19903-74 / Ст3кп2 ГОСТ 14637-69 | 4 | 0,47 кг |
| | | | | 100х100 | | |
| | | | | Стандартные изделия | | |
| | | 4 | | Гайка М16.5 ГОСТ 5915-70 | 8 | |
| | | 5 | | Шайба 16.65Г.02 ГОСТ 6402-70 | 4 | |
| | | 6 | | Болт М10х40.58 ГОСТ 7798-70 | 12 | |
| | | 7 | | Гайка М10.5 ГОСТ 5915-70 | 10 | |
| | | 8 | | Шайба 2.65Г.02 ГОСТ 6402-70 | 10 | |
| | | | | Материалы | | |
| | | 9 | | Уголок Б-60х50х5 ГОСТ 8509-72 / Ст3кп2 ГОСТ 535-58 | 2,45 кг | 15,9 кг |

Привязан. Серия

Инв. № подл. | Подп. и дата | Взам. инв. № | Инв. № дубл. | Подп. и дата

| | | | |
|---|---|---|---|
| Разраб. | Ольянко | | |
| Пров. | Гончаренко | | |
| Нач. отд. | Кротов | | |
| Н. контр. | Ольянко | | |
| Утв. | | | |

БТА031.000

Кронштейн для установки вентиляторного агрегата ЦУ-70 НС1 с подпружиненными подставками гуляй-поле

Лит. | Масса | Масштаб

ХАРЬКОВСКИЙ ПРОМТЕХПРОЕКТ

Копировал | Формат А4

Выпуск 2 Серия 1.494-30

| Формат | Зона | Поз. | Обозначение | Наименование | Кол. | Примеч. |
|---|---|---|---|---|---|---|
| | | | | Документация | | |
| 12 | | | БТА032.000СБ | Сборочный чертёж | | |
| 12 | | | БТА002.000-4 | Рекомендации по применению и изготовлению | | |
| | | | | Сборочные единицы | | |
| 14 | | 1 | БТА038.000-03 | Рама закладная | | 1 шт. для высоты панели 1200 / 1 шт. для высоты панели 1800 |
| | | | БТА039.000-03 | Рама закладная | | |
| | | | | Детали | | |
| 11 | | 2 | БТА040.000 | Шпилька | | 4 шт. для толщ. панели 160 |
| | | | БТА040.000-01 | Шпилька | | 4 шт. для толщ. панели 200 |
| | | | БТА040.000-02 | Шпилька | | 4 шт. для толщ. панели 240 |
| | | | БТА040.000-03 | Шпилька | | 4 шт. для толщ. панели 300 |
| 64 | | 3 | БТА032.000.01 | Шайба | | |
| | | | | Лист 6 ГОСТ 19903-74 / Ст3кп2 ГОСТ 14637-69 | 4 | 0,47 кг |
| | | | | 100х100 | | |
| | | | | Стандартные изделия | | |
| | | 4 | | Гайка М16.5 ГОСТ 5915-70 | 8 | |
| | | 5 | | Шайба 16.65Г.02 ГОСТ 6402-70 | 4 | |
| | | 6 | | Болт М10х40.58 ГОСТ 7798-70 | 8 | |
| | | 7 | | Гайка М10.5 ГОСТ 5915-70 | 8 | |
| | | 8 | | Шайба 10.65Г.02 ГОСТ 6402-70 | 8 | |
| | | | | Материалы | | |
| | | 9 | | Уголок Б-80х50х5 ГОСТ 8509-72 / Ст3кп2 ГОСТ 535-58 | 2,45 кг | 19,7 кг |

Привязан. Серия

Инв. № подл. | Подп. и дата | Взам. инв. № | Инв. № дубл. | Подп. и дата

| | | | |
|---|---|---|---|
| Разраб. | Ольянко | | |
| Пров. | Гончаренко | | |
| Нач. отд. | Кротов | | |
| Н. контр. | Ольянко | | |
| Утв. | | | |

БТА032.000

Кронштейн для установки вентиляторного агрегата ЦУ-70 НС1 с подпружиненными подставками гуляй-поле

Лит. | Масса | Масштаб

ХАРЬКОВСКИЙ ПРОМТЕХПРОЕКТ

Копировал | Формат А4

Выпуск 2 | Перв. примен. | Б7А031.000 | Серия 1.494-30 | Справ. N

Б7А031.000СБ

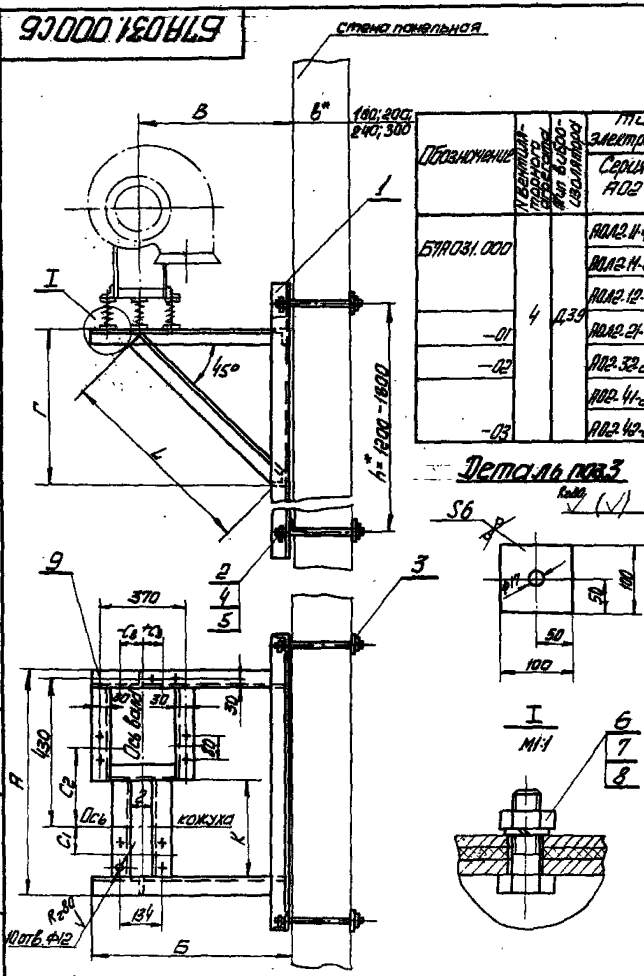


| Обозначение | N вентиляторного агрегата | Тип виброизолятора | Тип электродвигателя: Серия А02 | Тип электродвигателя: Серия 4А | А | Б | В | Г | К | L | $C_1$ | $C_2$ | $C_3$: Правого вращения | $C_3$: Левого вращения | 2 | Масса: 1200 | Масса: 1800 |
|---|---|---|---|---|---|---|---|---|---|---|---|---|---|---|---|---|---|
| | | | | | мм. | | | | | | | | | | | кг. | |
| Б7А031.000 | 4 | Д39 | АОЛ2-11-4 | 4А71А4 | 654 | 755 | 550 | 470 | 300 | 658 | 150 | 215 | 50 | -50 | 74 | 49,6 | 55,5 |
| | | | АОЛ2-11-6 | 4А71А6 | | | | | | | | | | | | | |
| | | | АОЛ2-12-4 | 4А71В4 | | | | | | | | | | | | | |
| -01 | | | АОЛ2-21-4 | 4А80А4 | | | | | | | | 245 | | | | | |
| -02 | | | АО2-32-2 | 4А100SА2 | | | | | | | | 335 | | | | | |
| | | | АО2-41-2 | 4А100LВ2 | | | | | | | 95 | 375 | | | | | |
| -03 | | | АО2-42-2 | 4А112МА2 | | | | | | | | | | | | | |

1. Вид сварки и тип шва - по технологии завода-изготовителя.
2. Неуказанные предельные отклонения по $СМ_7$

| Изм. | Лист | N докум. | Подп. | Дата |
|---|---|---|---|---|
| Разраб. | | Огиенко | | |
| Пров. | | Гончаренко | | |
| Т. контр. | | Бутенко | | |
| Нач. отд. | | Григорьев | | |
| Н. контр. | | Каганский | | |
| Утв. | | | | |

Кронштейн для установки вентиляторного агрегата Ц4-70 N4 с промежуточными диаметрами колес на панельной стене. Тип III. Сборочный чертеж

Б7А031.000СБ

| Лит. | Масса | Масшт. |
|---|---|---|
| U | 55,5 | — |

Лист | Листов 1

ХАРЬКОВСКИЙ САНТЕХПРОЕКТ

Инв. N подл. | Подп. и дата | Взам. инв. N | Инв. N дубл. | Подп. и дата

Копировал Ж.Л.Ф. Формат 12

Выпуск 2
Серия 1.494-30
Стр. 6.4

| Обозначение | К вентилятора | Тип двигателя | Тип Электродвигателя Серия АО2 | Тип Электродвигателя Серия 4А | A | Б | В | Г | К | L | C1 | C2 Правое вращение | C3 Правое вращение | C2 Левое вращение | C3 Левое вращение | г | Масса 1200 | Масса 1800 |
|---|---|---|---|---|---|---|---|---|---|---|---|---|---|---|---|---|---|---|
| | | | | | мм | | | | | | | | | | | | К2 | |
| Б7А032.000 | 5 | Д040 | АОЛ2-12-6 | 4АП90В6 | 764 | 865 | 650 | 570 | 400 | 800 | 386 | 140 | 100 | 100 | 140 | 170 | 53,8 | 53,7 |
| | | | АОЛ2-22-4 | 4А90LВ4 | | | | | | | | | | | | | | |
| | | | АОЛ2-21-6 | 4А90LА6 | | | | | | | 450 | | | | | | | |
| -01 | | | АО2-31-4 | 4А90LА4 | | | | | | | | | | | | | | |
| | | | АО2-32-4 | 4А100S4У | | | | | | | | | | | | | | |

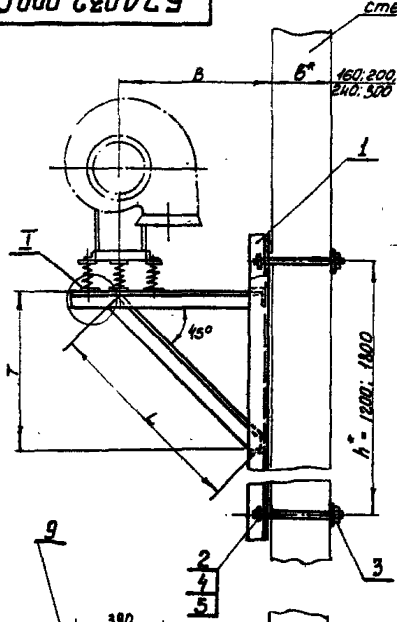


Деталь поз 3

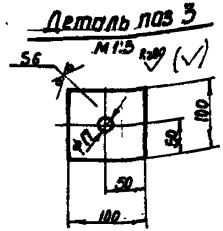


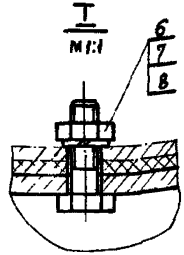


1. Вид сварки и тип шва – по технологии завода-изготовителя.
2. Неуказанные предельные отклонения по Смт.

| | | | | |
|---|---|---|---|---|
| Изм. | Лист | № докум. | Подпись | Дата |
| Разраб. | | Пешенко | | |
| Провер. | | Гапчаренко | | |
| Т. контр. | | Бутенко | | |
| Начотд. | | Григорьев | | |
| Н. контр. | | Кашинский | | |
| Утв. | | | | |

**Б7А032.000СБ**

Кронштейн для установки вентиляторного агрегата Ц 4-70 N 5 с протяжкой стальными диаметрами колес на панельную стену Тип В. Сборочный чертеж

| Лит. | Масса | Масштаб |
|---|---|---|
| И | см. таблицу | — |
| Лист | Листов 1 | |

ХАРЬКОВСКИЙ САНТЕХПРОЕКТ

Копировал Шолы Формат А2

Выпуск 2

Серия 1 494 30

| Формат | Зона | Поз | Обозначение | Наименование | Кол | Примечание |
|---|---|---|---|---|---|---|
| | | | | Документация | | |
| 12 | | | Б7А033 000 СБ | Сборочный чертеж | | |
| 12 | | | Б7А002 000 Д | Рекомендации по применению и изготовлению | | |
| | | | | Сборочные единицы | | |
| 11 | | 1 | Б7А038 000-04 | Рама закладная | | 1шт для высоты панели 1200 |
| | | | Б7А039 000 04 | Рама закладная | | 1шт для высоты панели 1800 |
| | | | | Детали | | |
| 11 | | 2 | Б7А040 000 | Шпилька | | 1шт для толщ панели 160 |
| | | | Б7А040 000 01 | Шпилька | | 1шт для толщ панели 200 |
| | | | Б7А040 000 02 | Шпилька | | 1шт для толщ панели 240 |
| | | | Б7А040 000 03 | Шпилька | | 1шт для толщ панели 300 |
| Б4 | | 3 | Б7А033 000 01 | Шайба | | |
| | | | | Лист 6 ГОСТ 19903 74 / ст3кп2 ГОСТ 14637-69 100х100 | 4 | 0.47кг |
| | | | | Стандартные изделия | | |
| | | 4 | | Гайка М16.5 ГОСТ 5915 70 | 8 | |
| | | 5 | | Шайба 16.65Г.02 ГОСТ 6402 70 | 4 | |
| | | 6 | | Болт М12х45.58 ГОСТ 7798 70 | 10 | |
| | | 7 | | Гайка М10.5 ГОСТ 5915 70 | 10 | |
| | | 8 | | Шайба 16.65Г.02 ГОСТ 6402 70 | 10 | |
| | | | | Материалы | | |
| | | 9 | | Уголок Б50х50х5 ГОСТ 8509 72 / ст3кп2 ГОСТ 535 58 | 8.6002 | 22.6кг |

Подп и дата | Инв.№ дубл. | Взам.инв.№ | Подп. и дата | Инв.№ подл.

| Изм | Лист | № докум | Подп | Дата |
|---|---|---|---|---|
| Разраб | | Огиенко | | |
| Провер | | Гончаренко | | |
| Нач.отд | | Григорьев | | |
| Н.контр | | Каганский | | |
| Утв | | | | |

Кронштейн для установки вентиляторного агрегата Ц4 70 №6.3с промежуточными диаметрами колес на панельной стене Тип II

Лит | Лист | Листов: 1

ХАРЬКОВСКИЙ САНТЕХПРОЕКТ

Б7А033 000

Копировал Ин. | Формат 11

Выпуск 2

Серия 1 494 30

| Формат | Зона | Поз | Обозначение | Наименование | Кол | Примечание |
|---|---|---|---|---|---|---|
| | | | | Документация | | |
| 12 | | | Б7А 034 000 СБ | Сборочный чертеж | | |
| 12 | | | Б7А002 000 Д | Рекомендации по применению и изготовлению | | |
| | | | | Детали | | |
| 11 | | 1 | Б7А040 000 | Шпилька | | 1шт для толщ панели 160 |
| | | | Б7А040 000 01 | Шпилька | | 1шт для толщ панели 200 |
| | | | Б7А040 000-02 | Шпилька | | 1шт для толщ панели 240 |
| | | | Б7А040 000 03 | Шпилька | | 1шт для толщ панели 300 |
| Б4 | | 2 | Б7А034 000 01 | Шайба | | |
| | | | | Лист 6 ГОСТ 19903 74 / ст3кп2 ГОСТ 14637-69 100х100 | 4 | 0.47кг |
| | | | | Стандартные изделия | | |
| | | 3 | | Гайка М16.5 ГОСТ 5915 70 | 8 | |
| | | 4 | | Шайба 16.65Г.02 ГОСТ 6402 70 | 4 | |
| | | | Переменные данные | для исполнений | | |
| | | | | От Б7А034 000 | | |
| | | | | до Б7А034 000 01 | | |
| | | | | Сборочные единицы | | |
| 11 | | 5 | Б7А038 000 | Рама закладная | | 1шт для высоты панели 1200 |
| | | | Б7А039 000 | Рама закладная | | 1шт для высоты панели 1800 |
| | | | | Стандартные изделия | | |
| | | 6 | | Болт М10х40.58 ГОСТ 7798 70 | 10 | |
| | | 7 | | Гайка М10.5 ГОСТ 5915-70 | 10 | |
| | | 8 | | Шайба 10.65Г.02 ГОСТ 6402 70 | 10 | |

Подп и дата | Инв.№ дубл. | Взам.инв.№ | Подп. и дата | Инв.№ подл.

| Изм | Лист | № докум | Подп | Дата |
|---|---|---|---|---|
| Разраб | | Ровкина | | |
| Провер | | Гончаречко | | |
| Нач.отд | | Григорьев | | |
| Н.контр | | Каганский | | |
| Утв | | | | |

Кронштейн для установки вентиляторного агрегата Ц4 70 на панельной стене Тип I

Лит | Лист | Листов: 1 | 3

ХАРЬКОВСКИЙ САНТЕХПРОЕКТ

Б7А034 000

Копировал | Формат 11

Выпуск 2

Серия 1.494-30

| Формат | Зона | Поз. | Обозначение | Наименование | Кол. | Примечание |
|---|---|---|---|---|---|---|
| | | | | Материалы | | |
| | | 9 | | Уголок $\frac{\text{Б-50×50×5 ГОСТ 8509-72}}{\text{Ст3кп2 ГОСТ 535-58}}$ | 2×6,42 | 10,0 кг |
| | | | | От Б7А034.000-02 | | |
| | | | | до Б7А034.000-03 | | |
| | | | | Сборочные единицы | | |
| 11 | | 5 | Б7А038.000-01 | Рама закладная | | 1 шт. для высоты по нали 1200 |
| | | | Б7А039.000-01 | Рама закладная | | 1 шт. для высоты по нали 1800 |
| | | | | Стандартные изделия | | |
| | | | | То же, как для | | |
| | | | | Б7А034.000 | | |
| | | | | Материалы | | |
| | | 9 | | Уголок $\frac{\text{Б-50×50×5 ГОСТ 8509-72}}{\text{Ст3кп2 ГОСТ 535-58}}$ | 2×7,0 | 12,0 кг |
| | | | | Б7А034.000-04 | | |
| | | | | Сборочные единицы | | |
| 11 | | 5 | Б7А038.000-02 | Рама закладная | | 1 шт. для высоты по нали 1200 |
| | | | Б7А039.000-02 | Рама закладная | | 1 шт. для высоты по нали 1800 |
| | | | | Стандартные изделия | | |
| | | | | То же, как для | | |
| | | | | Б7А034.000 | | |
| | | | | Материалы | | |
| | | 9 | | Уголок $\frac{\text{Б-50×50×5 ГОСТ 8509-72}}{\text{Ст3кп2 ГОСТ 535-58}}$ | 2×8,76 | 15,0 кг |
| | | | | От Б7А034.000-05 | | |
| | | | | до Б7А034.000-06 | | |
| | | | | Сборочные единицы | | |
| 11 | | 5 | Б7А038.000-03 | Рама закладная | | 1 шт. для высоты по нали 1200 |
| | | | Б7А039.000-03 | Рама закладная | | 1 шт. для высоты по нали 1800 |

Инв. № подл. | Подп. и дата | Взам. инв. № | Инв. № дубл. | Подп. и дата

Изм. Лист № докум. Подп. Дата

Б7А034.000

Лист 2

Выпуск 2

Серия 1.494-30

| Формат | Зона | Поз. | Обозначение | Наименование | Кол. | Примечание |
|---|---|---|---|---|---|---|
| | | | | Стандартные изделия | | |
| | | | | То же, как для | | |
| | | | | Б7А034.000 | | |
| | | | | Материалы | | |
| | | 9 | | Уголок $\frac{\text{Б-50×50×5 ГОСТ 8509-72}}{\text{Ст3кп2 ГОСТ 535-58}}$ | 2×8,58 | 17,5 кг |
| | | | | от Б7А034.000-07 | | |
| | | | | до Б7А034.000-09 | | |
| | | | | Сборочные единицы | | |
| 11 | | 5 | Б7А038.000-04 | Рама закладная | | 1 шт. для высоты по нали 1200 |
| | | | Б7А039.000-04 | Рама закладная | | 1 шт. для высоты по нали 1800 |
| | | | | Стандартные изделия | | |
| | | 6 | | Болт М12×45.58 ГОСТ 7798-70 | 10 | |
| | | 7 | | Гайка М12.5 ГОСТ 5915-70 | 10 | |
| | | 8 | | Шайба 12.65Г.08 ГОСТ 6402-70 | 10 | |
| | | | | Материалы | | |
| | | 9 | | Уголок $\frac{\text{Б-50×50×5 ГОСТ 8509-72}}{\text{Ст3кп2 ГОСТ 535-58}}$ | 4×8,52 | 20,5 кг |

Инв. № подл. | Подп. и дата | Взам. инв. № | Инв. № дубл. | Подп. и дата

Изм. Лист № докум. Подп. Дата

Б7А034.000

Лист 3

Серия 1.494-30 Выпуск 2
Спецв. N
Инв. N подл. | Подп. и дата | Взам. инв. N | Инв. N дубл. | Подп. и дата | Подп. и дата

# 5ТА033.000СБ

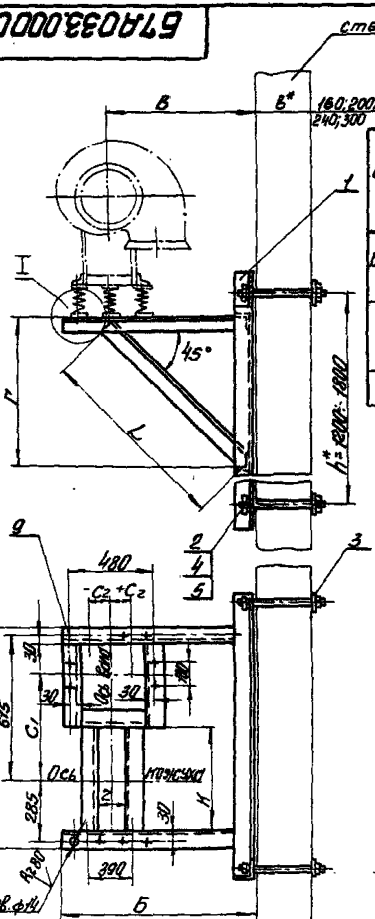


| Обозначение | Масса элемента, кг | Вентиляционный вал | Тип элементов вигот. | | Г | Б | В | Г | К | L | С1 | С2 | | n | Масса | |
|---|---|---|---|---|---|---|---|---|---|---|---|---|---|---|---|---|
| | | | Серия АОВ | Серия ЦА | | | | | | | | правое вращение | левое вращение | | 2300 | 1800 |
| | | | | | мм | | | | | | | | | | кг | |
| 5ТА033.000 | 6.3 | ДО41 | АО2-31-6 | ЦА90L-А6 | 940 | 1040 | 780 | 660 | 540 | 926 | 405 | +60 | -60 | 200 | 615 | 595 |
| | | | АО2-32-6 | ЦА-100L-В6 | | | | | | | | | | | | |
| | | | АО2-41-4 | ЦА-100L-В4 | | | | | | | 490 | | | | | |
| -01 | | | АО2-42-4 | ЦА-112М-В4 | | | | | | | | | | | | |
| -02 | | | АО2-51-4 | ЦА-132S-В4 | | | | | | | 540 | | | | | |

## Деталь поз 3

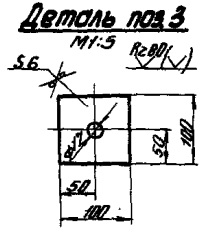


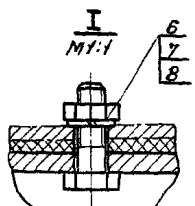


1. Вид сварки и тип шва по технологии завода-изготовителя.
2. Неуказанные предельные отклонения по Ст.

| Изм. | Лист | N докум. | Подпись | Дата |
|---|---|---|---|---|
| Разраб. | | Пилипенко | | |
| Провер. | | Кончаренко | | |
| Т. контр. | | Бутенин | | |
| Нач. отд. | | Гончарьев | | |
| Н. контр. | | Каганский | | |
| Утв. | | | | |

**5ТА033.000СБ**

Новшитель для установки вентиляторного агрегата ЦАГ-70 №6,3 с промежуточными диффузорами колес на панельной стене тип III. Сборочный чертеж.

| Лит. | Масса | Масштаб |
|---|---|---|
| У | См. таблицу | — |
| Лист | Листов 1 | |

ХАРЬКОВСКИЙ САНТЕХПРОЕКТ

Копировал: Ерец

Формат: А2

Выпуск 2 | Перв. примен. | Б7А034.000 | Справ. N

Б7А034.000СБ

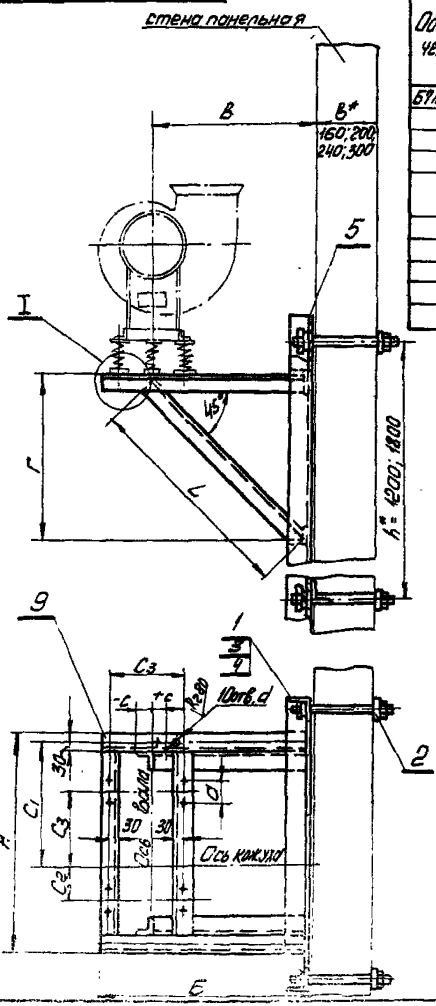


| Обозначение | N вентиляторного агрегата | Тип виброизолятора | Тип электродвигателей: Серия А02 | Тип электродвигателей: Серия 4А | А | Б | В | Г | $L_1$ | $C_1$ | $C_2$ | $C_3$ | С: левое вращение, положение кожуха 0°, 45°, 135°, 90° | С: левое вращение, положение кожуха 0°, 45°, 315°, 270° | С: правое вращение, положение кожуха 0°, 45°, 315°, 270° | $C_5$ | d | d | Масса 1200 | Масса 1800 |
|---|---|---|---|---|---|---|---|---|---|---|---|---|---|---|---|---|---|---|---|---|
| | | | | | мм | | | | | | | | | | | | | | кг | |
| Б7А034.000 | 2.5 | Д038 | АОЛ11-4 | 4АА56А4 | 440 | 550 | 400 | 320 | 446 | 275 | 85 | 35 | +50 | -50 | 0 | -50 | 0 | 260 | 70 | 12 | 39.4 | 45.4 |
| -01 | | | АОЛ22-2 | 4АА63В2 | | | | | | | | 60 | | | | | | | | | | |
| -02 | 3 | Д038 | АОЛ21-4 | 4АА63А4 | 540 | 630 | 460 | 380 | 530 | 355 | 65 | 137 | +25 | -25 | 0 | -25 | 0 | 300 | 70 | 12 | 43.9 | 49.8 |
| -03 | | | АОЛ2-21-2 | 4А80А2 | | | | | | | | 200 | | | | | | | | | | |
| -04 | 4 | Д039 | АОЛ2-11-6 | 4А71А6 | 690 | 755 | 550 | 470 | 658 | 450 | 145 | 205 | +50 | -50 | 0 | -50 | 0 | 370 | 80 | 12 | 48.6 | 54.5 |
| | | | АОЛ2-12-4 | 4А71В4 | | | | | | | | | | | | | | | | | | |
| -05 | 5 | Д040 | АОЛ2-21-6 | 4А80Л6 | 770 | 865 | 650 | 570 | 800 | 500 | 165 | 90 | +100 | -100 | 0 | -100 | 0 | 390 | 100 | 12 | 59.7 | 58.6 |
| -06 | | | АО2-31-4 | 4А90LА4 | | | | | | | | 165 | | | | | | | | | | |
| -07 | 6 | Д041 | АО2-31-6 | 4А90LА6 | 890 | 1025 | 780 | 660 | 926 | 590 | 210 | 90 | +25 | -25 | 0 | -25 | 0 | 450 | 100 | 14 | 59.1 | 64.9 |
| -08 | | | АО2-41-4 | 4А100LВ4 | | | | | | | | 190 | | | | | | | | | | |
| -09 | | | АО2-42-4 | 4А112М4 | | | | | | | | 240 | | | | | | | | | | |

## Деталь поз.2

М1:2

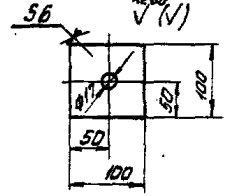


## I

М1:2

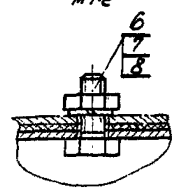


1. Вид сварки и тип шва - по технологии завода - изготовителя.
2. Неуказанные предельные отклонения по $См_7$.

| | | | | |
|---|---|---|---|---|
| Изм. | Лист | N докумен. | Подп. | Дата |
| Разраб. | | Равкина | | |
| Провер. | | Гончаренко | | |
| Т. контр. | | Бутенко | | |
| Н. контр. | | Григорьев | | |
| Н. контр. | | Кагановский | | |

Б7А034.000СБ

Кронштейн для установки вентиляторного агрегата ц4-70 на панельной стене Тип I. Сборочный чертеж

| Лит. | Масса | Масшт. |
|---|---|---|
| И | См таблицу | — |

Лист | Листов 1

ХАРЬКОВСКИЙ САНТЕХПРОЕКТ

Инв. N подл. | Подп. и дата | Взам. инв. N | Инв. N дубл. | Подпись и дата

Копировал Фрол | Формат 12

Выпуск 2

Серия 1.494-30

| Формат | Зона | Поз. | Обозначение | Наименование | Кол. | Примечание |
|---|---|---|---|---|---|---|
| | | | | Документация | | |
| 12 | | | Б7А 035.000СБ | Сборочный чертеж | | |
| 12 | | | Б7А 002.000Д | Рекомендации по применению и изготовлению | | |
| | | | | Детали | | |
| 11 | | 1 | Б7А 040.000 | Шпилька | | 1шт. для толщ. панели 160 |
| | | | Б7А 040.000-01 | Шпилька | | 1шт. для толщ. панели 200 |
| | | | Б7А 040.000-02 | Шпилька | | 1шт. для толщ. панели 240 |
| | | | Б7А 040.000-03 | Шпилька | | 1шт. для толщ. панели 300 |
| 64 | | 2 | Б7А035.000.01 | Шайба | | |
| | | | | Лист Б ГОСТ 19903-74 / Ст3кп2 ГОСТ 14637-69 100х100 | 4 | 0,47кг |
| | | | | Стандартные изделия | | |
| | | 3 | | Гайка М16.5 ГОСТ 5915-70 | 8 | |
| | | 4 | | Шайба 16.65 Г.02 ГОСТ 6402-70 | 4 | |
| | | | Переменные данные | для исполнений | | |
| | | | | От Б7А 035.000 | | |
| | | | | до Б7А 035.000-01 | | |
| | | | | Сборочные единицы | | |
| 11 | | 5 | Б7А 038.000-05 | Рама закладная | | 1шт. для высоты панели 1200 |
| | | | Б7А 039.000-05 | Рама закладная | | 1шт. для высоты панели 1800 |
| | | | | Стандартные изделия | | |
| | | 6 | | Болт М10х40.58 ГОСТ 7798-70 | 10 | |
| | | 7 | | Гайка М10.5 ГОСТ 5915-70 | 10 | |
| | | 8 | | Шайба 10.65 Г.02 ГОСТ 6402-70 | 10 | |

Подп. и дата | Инв. N дубл. | В зам. инв. N | Подп. и дата | Инв. N подл.

| Изм. | Лист | N докум. | Подп. | Дата |
|---|---|---|---|---|
| Разраб. | Иванова | | | |
| Пров. | Гончаренко | | | |
| Нач. отд. | Григорьев | | | |
| Н. контр. | Карабский | | | |
| Утв. | | | | |

Б7А 035.000

Кронштейн для установки вентиляторного агрегата Ц4-70 на панельной стене Тип II

| Лит. | Лист | Листов |
|---|---|---|
| Ц | 1 | 3 |

ХАРЬКОВСКИЙ САНТЕХПРОЕКТ

Копировал Плох Формат 11

Выпуск 2

Серия 1.494-30

| Формат | Зона | Поз. | Обозначение | Наименование | Кол. | Примечание |
|---|---|---|---|---|---|---|
| | | | | Материалы | | |
| | | 9 | | Уголок Б-50х50х5 ГОСТ 8509-72 / Ст.3кп2 ГОСТ 535-58 | Р-2660 | 10,03кг |
| | | | | от Б7А 035.000-02 | | |
| | | | | до Б7А 035.000-03 | | |
| | | | | Сборочные единицы | | |
| 11 | | 5 | Б7А 038.000-06 | Рама закладная | | 1шт. для высоты панели 1200 |
| | | | Б7А 039.000-06 | Рама закладная | | 1шт. для высоты панели 1800 |
| | | | | Стандартные изделия | | |
| | | | | То же, как для | | |
| | | | | Б7А 035.000 | | |
| | | | | Материалы | | |
| | | 9 | | Уголок Б-50х50х5 ГОСТ 8509-72 / Ст.3кп2 ГОСТ 535-58 | Р-3110 | 11,7кг |
| | | | | От Б7А 035.000-04 | | |
| | | | | до Б7А 035.000-05 | | |
| | | | | Сборочные единицы | | |
| 11 | | 5 | Б7А038.000-07 | Рама закладная | | 1шт. для высоты панели 1200 |
| | | | Б7А 039.000-07 | Рама закладная | | 1шт. для высоты панели 1800 |
| | | | | Стандартные изделия | | |
| | | | | то же, как для | | |
| | | | | Б7А 035.000 | | |
| | | | | Материалы | | |
| | | 9 | | Уголок Б-50х50х5 ГОСТ 8509-72 / Ст.3кп2 ГОСТ 535-58 | Р-3700 | 13,95кг |
| | | | | от Б7А 035.000-06 | | |
| | | | | до Б7А 035.000-07 | | |
| | | | | Стандартные изделия | | |
| 11 | | 5 | Б7А 038.000-08 | Рама закладная | | 1шт. для высоты панели 1200 |

Подп. и дата | Инв. N дубл. | В зам. инв. N | Подп. и дата | Инв. N подл.

| Изм. | Лист | N докум. | Подп. | Дата |
|---|---|---|---|---|

Б7А 035.000

Лист 2

Копировал Плох Формат 11

Выпуск 2
Серия 1.494-30

| Позиция | Зона | Поз. | Обозначение | Наименование | Кол. | Примечание |
|---|---|---|---|---|---|---|
| | | | 67А039.000-08 | Рама закладная | | Щит для высоты ограды 1800 |
| | | | | Стандартные изделия | | |
| | | | | то же, как для 67А035.000 | | |
| | | | | Материалы | | |
| | | 9 | | Уголок Б-50х50х5 ГОСТ 8509-72 / Ст.3кп2 ГОСТ 535-58 | 0,48 кг | 15,23 кг |
| | | | | От 67А035.000-08 до 67А035.000-10 | | |
| | | | | Сборочные единицы | | |
| 14 | | 5 | 67А038.000-09 | Рама закладная | | Щит для высоты ограды 1200 |
| | | | 67А039.000-09 | Рама закладная | | Щит для высоты ограды 1800 |
| | | | | Стандартные изделия | | |
| | | 6 | | Болт М12х65.58 ГОСТ 7798-70 | 10 | |
| | | 7 | | Гайка М12.5 ГОСТ 5915-70 | 10 | |
| | | 8 | | Шайба 12.65Г.02 ГОСТ 6402-70 | 10 | |
| | | | | Материалы | | |
| | | 9 | | Уголок Б-50х50х5 ГОСТ 8509-72 / Ст.3кп2 ГОСТ 535-58 | 0,48 кг | 18,3 кг |

Инв. № подл. | Подп. и дата | Взам. инв. № | Инв. № дубл. | Подп. и дата

| | | | | |
|---|---|---|---|---|
| Изм. | Кол. уч. | Лист | № докум. | Подп. |
| Разраб. | | | Огиенко | |
| Пров. | | | Гончаренко | |
| Нач. отд. | | | Гончарьев | |
| Н. контр. | | | Котельников | |
| Утв. | | | | |

67А035.000

Лист 3 Листов

Копировал Сенчагова — Формат А4

Выпуск 2
Серия 1.494-30

| Позиция | Зона | Поз. | Обозначение | Наименование | Кол. | Примечание |
|---|---|---|---|---|---|---|
| | | | | Документация | | |
| 12 | | | 67А036.000СБ | Сборочный чертёж | | |
| 12 | | | 67А002.000Д | Ведомости по применению и изготовлению | | |
| | | | | Детали | | |
| 14 | | 1 | 67А040.000 | Шпилька | | Шит. для толщ. панели 160 |
| | | | 67А040.000-01 | Шпилька | | Шит. для толщ. панели 200 |
| | | | 67А040.000-02 | Шпилька | | Шит. для утепл. панели 240 |
| | | | 67А040.000-03 | Шпилька | | Шит. для толщ. панели 320 |
| 64 | | 2 | 67А036.000.01 | Шайба / Лист Ст.3кп2 ГОСТ 14637-69 100х100 / ГОСТ 19903-74 | 4 | 0,47 кг |
| | | | | Стандартные изделия | | |
| | | 3 | | Гайка М16.5 ГОСТ 5915-70 | 8 | |
| | | 4 | | Шайба 16.65Г.02 ГОСТ 6402-70 | 4 | |
| | | | Переменные данные | для исполнений | | |
| | | | | 67А036.000 | | |
| | | | | Сборочные единицы | | |
| 14 | | 5 | 67А038.000 | Рама закладная | | Щит. для высоты ограды 1200 |
| | | | 67А039.000 | Рама закладная | | Щит. для высоты ограды 1800 |
| | | | | Стандартные изделия | | |
| | | 6 | | Болт М16х70.58 ГОСТ 7798-70 | 10 | |
| | | 7 | | Гайка М16.5 ГОСТ 5915-70 | 10 | |
| | | 8 | | Шайба 16.65Г.02 ГОСТ 6402-70 | 10 | |
| | | | | Материалы | | |
| | | 9 | | Уголок Б-50х50х5 ГОСТ 8509-72 / Ст.3кп2 ГОСТ 535-58 | 0,48 кг | 18,2 кг |

Инв. № подл. | Подп. и дата | Взам. инв. № | Инв. № дубл. | Подп. и дата

| | | | | |
|---|---|---|---|---|
| Изм. | Кол. уч. | Лист | № докум. | Подп. |
| Разраб. | | | Огиенко | |
| Пров. | | | Гончаренко | |
| Нач. отд. | | | Гончарьев | |
| Н. контр. | | | Котельников | |
| Утв. | | | | |

67А036.000

Кронштейн для установки вентиляторного агрегата Ц4-70 подачи вращения на панельной стене тип III

Лит. | Лист 1 | Листов 3

ХАРЬКОВСКИЙ САНТЕХПРОЕКТ

Копировал Сенчагова — Формат А4

Выпуск 2
Серия 1.494-30

| Формат | Зона | Поз. | Обозначение | Наименование | Кол. | Примечание |
|---|---|---|---|---|---|---|
| | | | | От 67А036.000-01 | | |
| | | | | до 67А036.000-02 | | |
| | | | | Сборочные единицы | | |
| 11 | | 5 | 67А038.000-01 | Рама закладная | | 1шт для высоты панели 1200 |
| | | | 67А039.000-01 | Рама закладная | | 1шт для высоты 1800 |
| | | | | Стандартные изделия | | |
| | | | | То же, как для | | |
| | | | | 67А036.000 | | |
| | | | | Материалы | | |
| | | 9 | | Уголок 6-50х50х5 ГОСТ 8509-72 / Ст3кп2 ГОСТ 535-58 | 4,322 | 12,2кг |
| | | | | 67А036.000-3 | | |
| | | | | Сборочные единицы | | |
| 11 | | 5 | 67А038.000-02 | Рама закладная | | 1шт для высоты панели 2200 |
| | | | 67А039.000-02 | Рама закладная | | 1шт для высоты панели 1800 |
| | | | | Стандартные изделия | | |
| | | | | То же, как для | | |
| | | | | 67А036.000 | | |
| | | | | Материалы | | |
| | | 9 | | Уголок 6-50х50х5 ГОСТ 8509-72 / Ст3кп2 ГОСТ 535-58 | 5,324 | 14,9кг |
| | | | | От 67А036.000-04 | | |
| | | | | до 67А036.000-05 | | |
| | | | | Сборочные единицы | | |
| 11 | | 5 | 67А038.000-03 | Рама закладная | | 1шт для высоты панели 2200 |
| | | | 67А039.000-03 | Рама закладная | | 1шт для высоты панели 1800 |
| | | | | Стандартные изделия | | |
| | | | | То же, как для | | |
| | | | | 67А036.000 | | |

Инв. N подл. | Подп. и дата | Взам. инв. N | Инв. N дубл. | Подп. и дата

Изм. | Лист | N докум. | Подп. | Дата

67А036.000

Лист 2



Выпуск 2
Серия 1.494-30

| Формат | Зона | Поз. | Обозначение | Наименование | Кол. | Примечание |
|---|---|---|---|---|---|---|
| | | | | Материалы | | |
| | | 9 | | Уголок 6-50х50х5 ГОСТ 8509-72 / Ст3кп2 ГОСТ 535-58 | 4,463 | 17,4кг |
| | | | | От 67А036.000-06 | | |
| | | | | до 67А036.000-08 | | |
| | | | | Сборочные единицы | | |
| 11 | | 5 | 67А038.000-04 | Рама закладная | | 1шт для высоты панели 2200 |
| | | | 67А039.000-04 | Рама закладная | | 1шт для высоты панели 1800 |
| | | | | Стандартные изделия | | |
| | | 6 | | Болт М12х45.58 ГОСТ 7798-70 | 10 | |
| | | 7 | | Гайка М12.5 ГОСТ 5915-70 | 10 | |
| | | 8 | | Шайба 12.65Г.02 ГОСТ 6402-70 | 10 | |
| | | | | Материалы | | |
| | | 9 | | Уголок 6-50х50х5 ГОСТ 8509-72 / Ст3кп2 ГОСТ 535-58 | 5,14т | 20,5кг |

Инв. N подл. | Подп. и дата | Взам. инв. N | Инв. N дубл. | Подп. и дата

Изм. | Лист | N докум. | Подп. | Дата

67А036.000

Лист 3

# Б7А035.000СБ

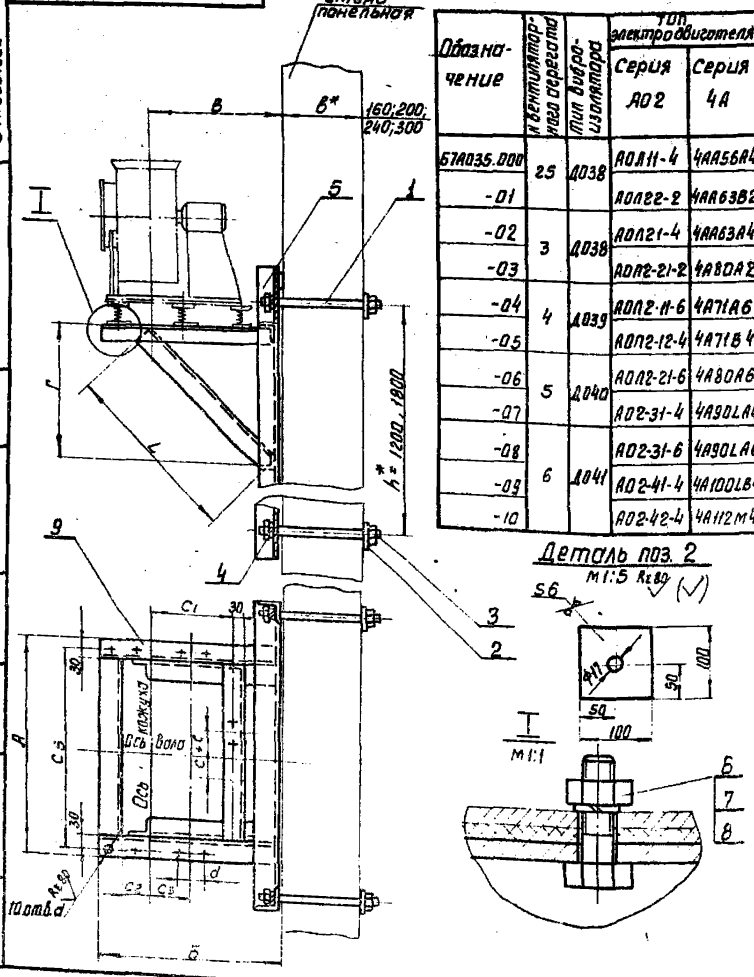


| Обозначение | N вентиляторного агрегата | Тип виброизолятора | Тип электродвигателя: Серия АО2 | Тип электродвигателя: Серия 4А | А | Б | В | Г | L | С1 | С2 | С3 | С: Левое вращение, Положение кожуха 0°,45°,90° | С: Левое вращение, Положение кожуха 135° | С: Левое вращение, Положение кожуха 90°,270° | С: Правое вращение, Положение кожуха 135° | С: Правое вращение, Положение кожуха 0°,45°,315° | С: Правое вращение, Положение кожуха 90°,270° | С5 | d | d | Масса 1200 | Масса 1800 |
|---|---|---|---|---|---|---|---|---|---|---|---|---|---|---|---|---|---|---|---|---|---|---|---|
| | | | | | мм | | | | | | | | | | | | | | | | | кг | |
| Б7А035.000 | 25 | Д038 | АОЛ11-4 | 4АА56А4 | 300 | 595 | 450 | 400 | 550 | 275 | 85 | 35 | -50 | +50 | 0 | -50 | +50 | 0 | 260 | 70 | 12 | 36.9 | 42.7 |
| -01 | | | АОЛ22-2 | 4АА63В2 | | | | | | | | 60 | | | | | | | | | | | |
| -02 | 3 | Д038 | АОЛ21-4 | 4АА63А4 | 340 | 665 | 500 | 480 | 665 | 355 | 65 | 137 | -25 | +25 | 0 | -25 | +25 | 0 | 300 | 70 | 12 | 39.4 | 45.25 |
| -03 | | | АОЛ2-21-2 | 4А80А2 | | | | | | | | 200 | | | | | | | | | | | |
| -04 | 4 | Д039 | АОЛ2-11-6 | 4А71А6 | 410 | 820 | 600 | 530 | 735 | 450 | 145 | 205 | -50 | -50 | 0 | -50 | +50 | 0 | 370 | 80 | 12 | 42.9 | 48.35 |
| -05 | | | АОЛ2-12-4 | 4А71В4 | | | | | | | | | | | | | | | | | | | |
| -06 | 5 | Д040 | АОЛ2-21-6 | 4А80А6 | 430 | 900 | 650 | 580 | 805 | 500 | 165 | 90 | 100 | +100 | 0 | -100 | +100 | 0 | 390 | 100 | 12 | 44.2 | 50.2 |
| -07 | | | АО2-31-4 | 4А90LА4 | | | | | | | | 165 | | | | | | | | | | | |
| -08 | 6 | Д041 | АО2-31-6 | 4А90LА6 | 490 | 1080 | 800 | 700 | 975 | 590 | 210 | 90 | -25 | +25 | 0 | -25 | +25 | 0 | 450 | 100 | 14 | 48.75 | 53.95 |
| -09 | | | АО2-41-4 | 4А100LВ4 | | | | | | | | 100 | | | | | | | | | | | |
| -10 | | | АО2-42-4 | 4А112М4 | | | | | | | | 240 | | | | | | | | | | | |

## Деталь поз. 2




1. Вид сварки и тип шва - по технологии завода-изготовителя.
2. Неуказанные предельные отклонения по См7.

| Изм. | Лист | N докум. | Подп. | Дата |
|---|---|---|---|---|
| Разраб. | | Цванова | | |
| Провер. | | Гончаренко | | |
| Т.конт. | | Бутенко | | |
| Нач.отд. | | Григорьев | | |
| Н.контр. | | Каганский | | |
| Утв. | | | | |

Кронштейн для установки вентиляторного агрегата Ц4-70 на панельной стене тип II
Сборочный чертеж

Б7А035.000СБ

| Лит. | Масса | Масшт. |
|---|---|---|
| И | См. таблицу | |

Лист | Листов 1

ХАРЬКОВСКИЙ САНТЕХПРОЕКТ

Инв. N подл. | Подп. и дата | Взам. инв. N | Инв. N дубл. | Подп. и дата

Серия 1.494-30 | Справ. N° | Перв. применен Б7А035.000 | Выпуск 2

Копировал Шапу | Формат 12

# Б7А036.000СБ

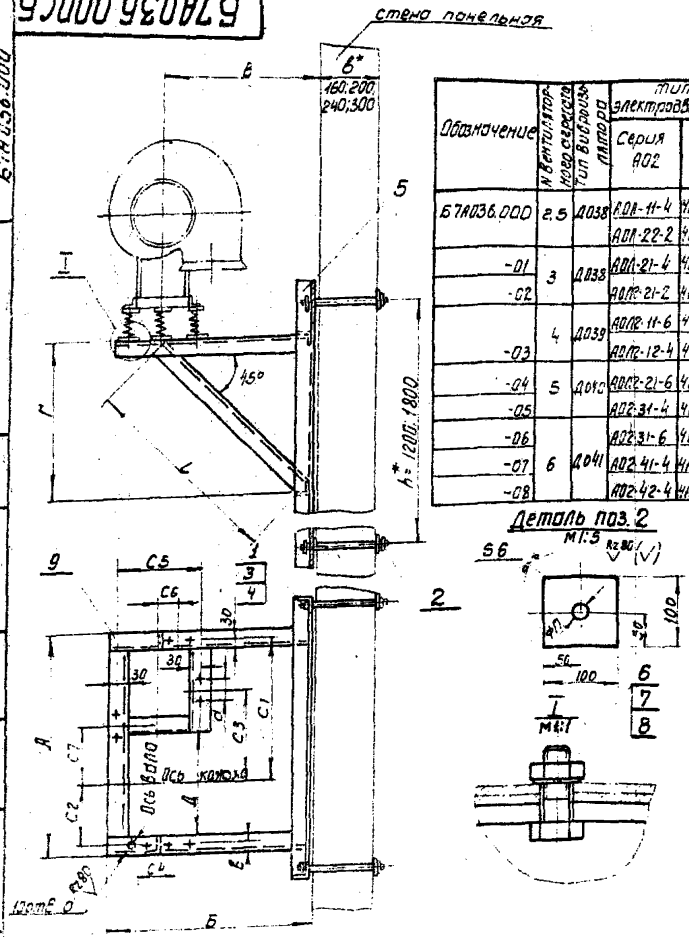


| Обозначение | N вентилятор-ного агрегата | Тип вибро изолятора | Тип электродвигателей: Серия А02 | Тип электродвигателей: Серия 4А | А | Б | В | Г | Д | L | С1 | С2 | С3 | С4 | С5 | С6 | С7 | а | в | d | Масса 1200 | Масса 1800 |
|---|---|---|---|---|---|---|---|---|---|---|---|---|---|---|---|---|---|---|---|---|---|---|
| | | | | | мм | | | | | | | | | | | | | | | | кг | |
| Б7А036.000 | 2.5 | Д038 | АОЛ-11-4 | 4АА56А4 | 452 | 550 | 400 | 320 | 214 | 446 | 275 | 125 | 160 | 115 | 260 | 50 | -10 | 70 | 32 | 12 | 59.6 | 65.6 |
| | | | АОЛ-22-2 | 4АА63В2 | | | | | | | | | | | | | | | | | | |
| -01 | 3 | Д038 | АОЛ-21-4 | 4АА63А4 | 552 | 630 | 460 | 380 | 254 | 530 | 355 | 145 | 297.5 | 115 | 300 | 25 | 137.5 | 70 | 32 | 12 | 44.1 | 54.0 |
| -02 | | | АОЛ2-21-2 | 4А80А2 | | | | | | | | | | | | | 200 | | | | | |
| -03 | 4 | Д039 | АОЛ2-11-6 | 4А71А6 | 700 | 755 | 550 | 470 | 400 | 658 | 430 | 220 | 365 | 160 | 370 | 50 | 205 | 80 | 30 | 12 | 48.0 | 53.9 |
| | | | АОЛ2-12-4 | 4А71В4 | | | | | | | | | | | | | | | | | | |
| -04 | 5 | Д040 | АОЛ2-21-6 | 4А80А6 | 782 | 865 | 650 | 570 | 424 | 800 | 500 | 230 | 260 | 180 | 390 | 100 | 90 | 100 | 32 | 12 | 57.6 | 58.9 |
| -05 | | | АО2-31-4 | 4А90LА4 | | | | | | | | | 345 | | | | 165 | | | | | |
| -06 | 6 | Д041 | АО2-31-6 | 4А90LА6 | 902 | 1025 | 780 | 660 | 484 | 926 | 590 | 260 | 290 | 200 | 450 | 25 | 90 | 100 | 32 | 14 | 59.0 | 64.8 |
| -07 | | | АО2-41-4 | 4А100LВ4 | | | | | | | | | 290 | | | | 190 | | | | | |
| -08 | | | АО2-42-4 | 4А112МА4 | | | | | | | | | 390 | | | | 190 | | | | | |

Деталь поз. 2

1. Вид сварки и тип шва - по технологии завода - изготовителя.
2. Неуказанные предельные отклонения См7.

| Изм | Лист | № докум | Подп | Дата |
|---|---|---|---|---|
| Разраб | | Сиченко | | |
| Провер | | Пончаренко | | |
| Т.контр | | Бутенко | | |
| Нач.отд | | Григорьев | | |
| Н.контр | | Каганский | | |
| Утвер | | | | |

Б7А036.000СБ

Кронштейн для установки вентиляторного агрегата Ц4-70 правого вращения на панельной стене тип II. Сборочный чертеж

| Лит | Масса | Масшт |
|---|---|---|
| И | см. таблицу | — |

Лист | Листов 1

ХАРЬКОВСКИЙ САНТЕХПРОЕКТ

Копировал | Формат 12

Инв. № подл. | Подп. и дата | Взам. инв. № | Инв. № дубл. | Подп. и дата

Справ. № | Перв. примен. Б7А036.000

Вып. Уск 2

Серия 1.494-30 Выпуск 2

| Справочный | Замен. | Поз. | Обозначение | Наименование | Кол. | Примеч. |
|---|---|---|---|---|---|---|
| | | | | Документация | | |
| 12 | | | 67А037.000СБ | Сборочный чертёж | | |
| 12 | | | 67А002-0004 | Рекомендации по применению и настройке | | |
| | | | | Детали | | |
| 11 | | 1 | 67А040.000 | Шпилька | | Шит. для панелей 160 |
| | | | 67А040.000-01 | Шпилька | | Шит. для панелей 200 |
| | | | 67А040.000-02 | Шпилька | | Шит. для панелей 240 |
| | | | 67А040.000-03 | Шпилька | | Шит. для панелей 300 |
| 64 | | 2 | 67А037.000.01 | Шайба | | |
| | | | | Лист 6 ГОСТ 19903-74 / Ст3кп2 ГОСТ 14637-69 | 4 | 0,47 кг |
| | | | | Стандартные изделия | | |
| | | 3 | | Гайка М16.5.5Т.02 ГОСТ 5915-70 | 8 | |
| | | 4 | | Шайба 16.65Г.02 ГОСТ 6402-70 | 4 | |
| | | | Переменные данные для исполнений | | | |
| | | | | 67А037.000 | | |
| | | | | Сборочные единицы | | |
| 11 | | 5 | 67А038.000 | Рама закладная | | Шит. для высоты панели 1200 |
| | | | 67А039.000 | Рама закладная | | Шит. для высоты панели 1800 |
| | | | | Стандартные изделия | | |
| | | | | Болт М16х1.58 ГОСТ 7798-70 | 16 | |
| | | | | Гайка М16.5 ГОСТ 5915-70 | 16 | |
| | | | | Шайба 16.65Г.02 ГОСТ 6402-70 | 16 | |
| | | | | Материалы | | |
| | | 9 | | Уголок Б-50х50х5 ГОСТ 8509-72 / Ст3кп2 ГОСТ 535-58 | 0,269 т | 10,2 кг |

Инв. № подл. | Подп. и дата | Взам. инв. № | Инв. № дубл. | Подп. и дата

67А037.000

| Изм. | Лист | № докум. | Подп. | Дата |
|---|---|---|---|---|
| Разраб. | Осипенко | | | |
| Провер. | Лунгаренко | | | |
| Нач. отд. | Кашкарёв | | | |
| Н. контр. | Ольшанский | | | |
| ГИП | | | | |

Стадия | Лист | Листов
Р | 1 | 9

Принципиальная установки вентиляторного агрегата Ц4-70 левого вращения на панельной стене. Тип III

ХАРЬКОВСКИЙ САНТЕХПРОЕКТ

Серия 1.494-30 Выпуск 2

| Справочный | Замен. | Поз. | Обозначение | Наименование | Кол. | Примеч. |
|---|---|---|---|---|---|---|
| | | | | От 67А037.000-01 | | |
| | | | | до 67А037.000-02 | | |
| | | | | Сборочные единицы | | |
| 11 | | 5 | 67А038.000-01 | Рама закладная | | Шит. для высоты панели 1200 |
| | | | 67А039.000-01 | Рама закладная | | Шит. для высоты панели 1800 |
| | | | | Стандартные изделия | | |
| | | | | то же, как для 67А037.000 | | |
| | | | | Материалы | | |
| | | 9 | | Уголок Б-50х50х5 ГОСТ 8509-72 / Ст3кп2 ГОСТ 535-58 | 0,305 т | 14,9 кг |
| | | | | От 67А037.000-04 | | |
| | | | | до 67А037.000-05 | | |
| | | | | Сборочные единицы | | |
| 11 | | 5 | 67А038.000-03 | Рама закладная | | Шит. для высоты панели 1200 |
| | | | 67А039.000-03 | Рама закладная | | Шит. для высоты панели 1800 |
| | | | | Стандартные изделия | | |
| | | | | то же, как для 67А037.000 | | |

Инв. № подл. | Подп. и дата | Взам. инв. № | Инв. № дубл. | Подп. и дата

67А037.000

| Изм. | Лист | № докум. | Подп. | Дата |
|---|---|---|---|---|

Выпуск 2 Серия 1.494-30

| Формат | Зона | Поз. | Обозначение | Наименование | Кол. | Примеч. |
|---|---|---|---|---|---|---|
| | | | | Материалы | | |
| | | 9 | | Уголок Б-50х50х5 ГОСТ 8509-72 / Ст3кп2 ГОСТ 535-58 | 17,4 кг | |
| | | | | От Б7А037.000-06 | | |
| | | | | до Б7А037.000-08 | | |
| | | | | Сборочные единицы | | |
| 11 | | 5 | Б7А038.000-04 | Рама закладная | | Шит. для высоты помещ. 1200 |
| | | | Б7А039.000-04 | Рама закладная | | Шит. для высоты помещ. 1800 |
| | | | | Стандартные изделия | | |
| | | 6 | | Болт М12х45.58 ГОСТ 7798-70 | 10 | |
| | | 7 | | Гайка М12.5 ГОСТ 5915-70 | 10 | |
| | | 8 | | Шайба 12.65Г.02 ГОСТ 6402-70 | 10 | |
| | | | | Материалы | | |
| | | 9 | | Уголок Б-50х50х5 ГОСТ 8509-72 / Ст3кп2 ГОСТ 535-58 | 4,6 кг | 20,5 кг |

Инв.№ подл. | Подп. и дата | Взам.инв.№ | Инв.№ дубл. | Подп. и дата

| Изм. | Кол.уч. | Лист | № докум. | Подп. | Дата |
|---|---|---|---|---|---|
| Разраб. | | | Овчинко | | |
| Пров. | | | Пичугин | | |
| Н.контр. | | | Григорьев | | |
| ГИП | | | Кошкин | | |

Б7А037.000 — Лист 3

Копировал Илч — Формат А4

Выпуск 2 Серия 1.494-30

| Формат | Зона | Поз. | Обозначение | Наименование | Кол. | Примеч. |
|---|---|---|---|---|---|---|
| | | | | Документация | | |
| А1 | | | Б7А038.000СБ | Сборочный чертёж | | |
| | | | | Детали | | |
| А4 | | 1 | Б7А038.000.01 | Уголок | | |
| | | | | Уголок Б-63х63х5 ГОСТ 8509-72 / Ст3кп2 ГОСТ 535-58 / ℓ=1350 | 2 | 6,5 кг |
| | | | | Переменные данные для исполнений | | |
| | | | | Б7А038.000 | | |
| | | | | Детали | | |
| А4 | | 2 | Б7А038.000.02 | Стяжка | | |
| | | | | Полоса 5х65 ГОСТ 103-57 / Ст3кп2 ГОСТ 535-58 / ℓ=630 мм | 1 | 1,6 кг |
| А4 | | 3 | Б7А038.000.03 | Перекладина | | |
| | | | | Уголок Б-63х63х5 ГОСТ 8509-72 / Ст3кп2 ГОСТ 535-58 / ℓ=620 мм | 2 | 3,0 кг |
| А4 | | 4 | Б7А038.000.04 | Уголок закладной | | |
| | | | | Уголок Б-63х63х5 ГОСТ 8509-72 / Ст3кп2 ГОСТ 535-58 / ℓ=830 мм | 1 | 3,03 кг |
| | | | | Б7А038.000-01 | | |
| | | | | Детали | | |
| А4 | | 2 | Б7А038.000.05 | Стяжка | | |
| | | | | Полоса 5х65 ГОСТ 103-57 / Ст3кп2 ГОСТ 535-58 / ℓ=780 мм | 1 | 2,0 кг |

Инв.№ подл. | Подп. и дата | Взам.инв.№ | Инв.№ дубл. | Подп. и дата

| Изм. | Кол.уч. | Лист | № докум. | Подп. | Дата |
|---|---|---|---|---|---|
| Разраб. | | | Овчинко | | |
| Пров. | | | Пичугин | | |
| Н.контр. | | | Григорьев | | |
| ГИП | | | Кошкин | | |

Б7А038.000

Рама закладная

Лит. | Лист | Листов: 1 | 5

ХАРЬКОВПРОЕКТ САНТЕХПРОЕКТ

Копировал Илч — Формат А4

Выпуск 2
Серия 1.494-30

| Формат | Зона | Поз. | Обозначение | Наименование | Кол. | Примеч. |
|---|---|---|---|---|---|---|
| Б4 | | 3 | Б7А038.000.06 | Перекладина | | |
| | | | | Уголок Б-63×63×5 ГОСТ 8509-72 Ст3кп2 ГОСТ 535-58 | 2 | 3,7кг |
| | | | | ℓ=770мм | | |
| Б4 | | 4 | Б7А038.000.07 | Уголок закладной | | |
| | | | | Уголок Б-63×63×5 ГОСТ 8509-72 Ст3кп2 ГОСТ 535-58 | 1 | 3,75кг |
| | | | | ℓ=780мм | | |
| | | | | Б7А038.000-02 | | |
| | | | | Детали | | |
| Б4 | | 2 | Б7А038.000.08 | Стяжка | | |
| | | | | Полоса 5×65 ГОСТ 103-57 Ст3кп2 ГОСТ 535-58 | 1 | 2,2кг |
| | | | | ℓ=870мм | | |
| Б4 | | 3 | Б7А038.000.09 | Перекладина | | |
| | | | | Уголок Б-63×63×5 ГОСТ 8509-72 Ст3кп2 ГОСТ 535-58 | 2 | 4,1кг |
| | | | | ℓ=860мм | | |
| Б4 | | 4 | Б7А038.000.10 | Уголок закладной | | |
| | | | | Уголок Б-63×63×5 ГОСТ 8509-72 Ст3кп2 ГОСТ 535-58 | 1 | 4,18кг |
| | | | | ℓ=870мм | | |
| | | | | Б7А038.000-03 | | |
| | | | | Детали | | |
| Б4 | | 2 | Б7А038.000.11 | Стяжка | | |
| | | | | Полоса 5×65 ГОСТ 103-57 Ст3кп2 ГОСТ 535-58 | 1 | 2,4кг |
| | | | | ℓ=960мм | | |
| Б4 | | 3 | Б7А038.000.12 | Перекладина | | |
| | | | | Уголок Б-63×63×5 ГОСТ 8509-72 Ст3кп2 ГОСТ 535-58 | 2 | 4,55кг |
| | | | | ℓ=950мм | | |
| Б4 | | 4 | Б7А038.000.13 | Уголок закладной | | |
| | | | | Уголок Б-63×63×5 ГОСТ 8509-72 Ст3кп2 ГОСТ 535-58 | 1 | 4,6кг |
| | | | | ℓ=960мм | | |

Инв.№подл. | Подп. и дата | Взам.инв.№ | Инв.№дубл. | Подп. и дата

Изм. Лист № докум. Подп. Дата

Б7А038.000 Лист 2

Копировал Шалу Формат А4

Выпуск 2
Серия 1.494-30

| Формат | Зона | Поз. | Обозначение | Наименование | Кол. | Примеч. |
|---|---|---|---|---|---|---|
| | | | | Б7А038.000-04 | | |
| | | | | Детали | | |
| Б4 | | 2 | Б7А038.000.14 | Стяжка | | |
| | | | | Полоса 5×65 ГОСТ 103-57 Ст3кп2 ГОСТ 535-58 | 1 | 2,9кг |
| | | | | ℓ=1120мм | | |
| Б4 | | 3 | Б7А038.000.15 | Перекладина | | |
| | | | | Уголок Б-63×63×5 ГОСТ 8509-72 Ст3кп2 ГОСТ 535-58 | 2 | 5,3кг |
| | | | | ℓ=1110мм | | |
| Б4 | | 4 | Б7А038.000.16 | Уголок закладной | | |
| | | | | Уголок Б-63×63×5 ГОСТ 8509-72 Ст3кп2 ГОСТ 535-58 | 1 | 5,4кг |
| | | | | ℓ=1120мм | | |
| | | | | Б7А038.000-05 | | |
| | | | | Детали | | |
| Б4 | | 2 | Б7А038.000.17 | Стяжка | | |
| | | | | Полоса 5×65 ГОСТ 103-57 Ст3кп2 ГОСТ 535-58 | 1 | 1,22кг |
| | | | | ℓ=480мм | | |
| Б4 | | 3 | Б7А038.000.18 | Перекладина | | |
| | | | | Уголок Б-63×63×5 ГОСТ 8509-72 Ст3кп2 ГОСТ 535-58 | 2 | 2,26кг |
| | | | | ℓ=470мм | | |
| Б4 | | 4 | Б7А038.000.19 | Уголок закладной | | |
| | | | | Уголок Б-63×63×5 ГОСТ 8509-72 Ст3кп2 ГОСТ 535-58 | 1 | 2,3кг |
| | | | | ℓ=480мм | | |

Инв.№подл. | Подп. и дата | Взам.инв.№ | Инв.№дубл. | Подп. и дата

Изм. Лист № докум. Подп. Дата

Б7А038.000 Лист 3

Копировал Шалу Формат А4

Выпуск 2
Серия 1.494-30

| Формат | Зона | Поз. | Обозначение | Наименование | Кол. | Примеч. |
|---|---|---|---|---|---|---|
| | | | | 5ТА038.000-06 | | |
| | | | | Детали | | |
| Б4 | | 2 | 5ТА038.000.20 | Стяжка | | |
| | | | | Полоса 5×65 ГОСТ 103-57 / ст3кп2 ГОСТ 535-58 | 1 | 1.32кг |
| | | | | ℓ=530мм | | |
| Б4 | | 3 | 5ТА038.000.21 | Перекладина | | |
| | | | | Уголок Б-63×63×5 ГОСТ 8509-72 / ст3кп2 ГОСТ 535-58 | 2 | 2.5кг |
| | | | | ℓ=520мм | | |
| Б4 | | 4 | 5ТА038.000.22 | Уголок закладной | | |
| | | | | Уголок Б-63×63×5 ГОСТ 8509-72 / ст3кп2 ГОСТ 535-58 | 1 | 2.55кг |
| | | | | ℓ=530мм | | |
| | | | | 5ТА038.000-07 | | |
| | | | | Детали | | |
| Б4 | | 2 | 5ТА038.000.23 | Стяжка | | |
| | | | | Полоса 5×65 ГОСТ 103-57 / ст3кп2 ГОСТ 535-58 | 1 | 1.5кг |
| | | | | ℓ=580мм | | |
| Б4 | | 3 | 5ТА038.000.24 | Перекладина | | |
| | | | | Уголок Б-63×63×5 ГОСТ 8509-72 / ст3кп2 ГОСТ 535-58 | 2 | 2.7кг |
| | | | | ℓ=570мм | | |
| Б4 | | 4 | 5ТА038.000.25 | Уголок закладной | | |
| | | | | Уголок Б-63×63×5 ГОСТ 8509-72 / ст3кп2 ГОСТ 535-58 | 1 | 2.74кг |
| | | | | ℓ=580мм | | |

Инв.№ подл. | Подп. и дата | Взам.инв.№ | Инв.№ дубл. | Подп. и дата

Изм. Лист № докум. Подп. Дата

5ТА038.000 Лист 4

Копировал Формат А4

Выпуск 2
Серия 1.494-30

| Формат | Зона | Поз. | Обозначение | Наименование | Кол. | Примеч. |
|---|---|---|---|---|---|---|
| | | | | 5ТА038.000-08 | | |
| | | | | Детали | | |
| Б4 | | 2 | 5ТА038.000.26 | Стяжка | | |
| | | | | Полоса 5×65 ГОСТ 103-57 / ст3кп2 ГОСТ 535-58 | 1 | 1.54кг |
| | | | | ℓ=600мм | | |
| Б4 | | 3 | 5ТА038.000.27 | Перекладина | | |
| | | | | Уголок Б-63×63×5 ГОСТ 8509-72 / ст3кп2 ГОСТ 535-58 | 2 | 2.85кг |
| | | | | ℓ=590мм | | |
| Б4 | | 4 | 5ТА038.000.28 | Уголок закладной | | |
| | | | | Уголок Б-63×63×5 ГОСТ 8509-72 / ст3кп2 ГОСТ 535-58 | 1 | 2.8кг |
| | | | | ℓ=600мм | | |
| | | | | 5ТА038.000-09 | | |
| | | | | Детали | | |
| Б4 | | 2 | 5ТА038.000.29 | Стяжка | | |
| | | | | Полоса 5×65 ГОСТ 103-57 / ст3кп2 ГОСТ 535-58 | 1 | 1.74кг |
| | | | | ℓ=680мм | | |
| Б4 | | 3 | 5ТА038.000.30 | Перекладина | | |
| | | | | Уголок Б-63×63×5 ГОСТ 8509-72 / ст3кп2 ГОСТ 535-58 | 2 | 3.22кг |
| | | | | ℓ=670мм | | |
| Б4 | | 4 | 5ТА038.000.31 | Уголок закладной | | |
| | | | | Уголок Б-63×63×5 ГОСТ 8509-72 / ст3кп2 ГОСТ 535-58 | 1 | 3.2кг |
| | | | | ℓ=680мм | | |

Инв.№ подл. | Подп. и дата | Взам.инв.№ | Инв.№ дубл. | Подп. и дата

Изм. Лист № докум. Подп. Дата

5ТА038.000 Лист 5

Копировал Формат А4

Выпуск 2
Серия 1.494-30
Слодв N
Перв. примен.
5ТА037 000

Инв. N подл. | Подп. и дата | Взам. инв. N | Инв. N дубл. | Подп. и дата

5ТА037000СБ

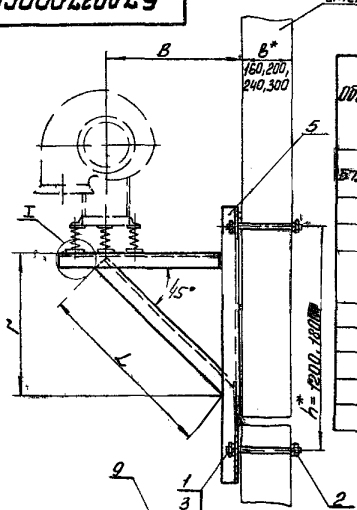


| Обозначение | N вентилятора или агрегата | Тип водозаборного устройства | Тип электродвигателей Серия А02 | Тип электродвигателей Серия 4А | A | Б | В | r | д | L | C1 | C2 | C3 | C4 | C5 | C6 | C7 | a | в | d | Масса 1200 | Масса 1800 |
|---|---|---|---|---|---|---|---|---|---|---|---|---|---|---|---|---|---|---|---|---|---|---|
| | | | | | мм | | | | | | | | | | | | | | | | кг | |
| 5ТА037 000 | 2,5 | Д038 | 4АА 11 4 / 4АА 22 2 | 4АА56А4 / 4АА63В2 | 452 | 550 | 400 | 320 | 214 | 496 | 275 | 125 | 160 | 115 | 360 | 50 | 110 | 70 | 32 | 12 | 396 | 456 |
| -01 | 3 | Д038 | 4АА 21 4 | 4АА63А4 | 552 | 630 | 460 | 380 | 254 | 530 | 355 | 145 | 2979 | 115 | 300 | 25 | 137,5 / 200 | 70 | 32 | 12 | 441 | 501 |
| -02 | | | 4АА 21 2 | 4АА63В2 | | | | | | | | | | | | | | | | | | |
| 03 | 4 | Д039 | 4АА 11 6 / 4АА 12 4 | 4А71А6 / 4А71В4 | 700 | 755 | 550 | 470 | 400 | 658 | 430 | 220 | 365 | 160 | 370 | 50 | 205 | 80 | 30 | 12 | 481 | 539 |
| -04 | 5 | Д040 | 4АА 21 6 | 4А80А6 | 782 | 865 | 650 | 570 | 429 | 800 | 500 | 230 | 260 / 345 | 180 | 390 | 100 | 90 / 165 | 100 | 32 | 12 | 576 | 585 |
| 05 | | | 4АА 31 4 | 4А90L4 | | | | | | | | | | | | | | | | | | |
| -06 | 6 | Д041 | 4АА 31 6 | 4А90L6 | 902 | 1025 | 780 | 660 | 484 | 926 | 590 | 260 | 290 | 200 | 440 | 25 | 90 | 100 | 32 | 14 | 690 | 648 |
| -07 | | | 4АА 41 4 | 4А100L4 | | | | | | | | | 290 / 390 | | | | 190 / 190 | | | | | |
| -08 | | | 4АА 42 4 | 4А112М4 | | | | | | | | | | | | | | | | | | |

Деталь поз. 2

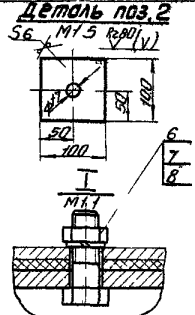


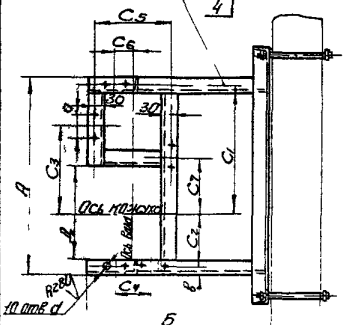


1 Вид сварки и тип шва - по технологии завода-изготовителя
2 Неуказанные предельные отклонения по См 7

| | | | | | | | | | | | | | | | | | |

Выпуск 2

Серия 1.494-30

| Формат | Зона | Поз. | Обозначение | Наименование | Кол. | Примеч. |
|---|---|---|---|---|---|---|
| | | | | Документация | | |
| 11 | | | Б7А039.000СБ | Сборочный чертеж | | |
| | | | | Детали | | |
| 64 | | 1 | Б7А039.000.01 | Уголок | | |
| | | | | Уголок Б-63×63×5 ГОСТ 8509-72 / Ст3кп2 ГОСТ 535-58 | 2 | 9.35кг |
| | | | | e=1950мм | | |
| | | | Переменные данные для исполнений | | | |
| | | | | Б7А039.000 | | |
| | | | | Детали | | |
| 54 | | 2 | Б7А039.000.02 | Стяжка | | |
| | | | | Полоса 5×65 ГОСТ 103-57 / Ст3кп2 ГОСТ 535-58 | 1 | 1.6кг |
| | | | | e=630мм | | |
| 64 | | 3 | Б7А039.000.03 | Перекладина | | |
| | | | | Уголок Б-63×63×5 ГОСТ 8509-72 / Ст3кп2 ГОСТ 535-58 | 2 | 3.0кг |
| | | | | e=620мм | | |
| 54 | | 4 | Б7А039.000.04 | Уголок закладной | | |
| | | | | Уголок Б-63×63×5 ГОСТ 8509-72 / Ст3кп2 ГОСТ 535-58 | 1 | 3.03кг |
| | | | | e=630мм | | |
| | | | | Б7А039.000-01 | | |
| | | | | Детали | | |
| 54 | | 2 | Б7А039.000.05 | Стяжка | | |

Инв. № подл. | Подп. и дата | Взам. инв. № | Инв. № дубл. | Подп. и дата

| Изм. | Лист | № докум. | Подп. | Дата |
|---|---|---|---|---|
| Разраб. | Гончаренко | | | |
| Провер. | Гончаренко | | | |
| Нач. отд. | Григорьев | | | |
| Н. контр. | Казанский | | | |

Б7А039.000

Рама закладная

| Лит. | Лист | Листов |
|---|---|---|
| И | 1 | 6 |

ХАРЬКОВСКИЙ САНТЕХПРОЕКТ

Копировал Шаль Формат 11

Выпуск 2

Серия 1.494-30

| Формат | Зона | Поз. | Обозначение | Наименование | Кол. | Примеч. |
|---|---|---|---|---|---|---|
| | | | | Полоса 5×65 ГОСТ 103-57 / Ст3кп2 ГОСТ 535-58 | 1 | 2.0кг |
| | | | | e=780мм | | |
| 54 | | 3 | Б7А039.000.06 | Перекладина | | |
| | | | | Уголок Б-63×63×5 ГОСТ 8509-72 / Ст3кп2 ГОСТ 535-58 | 2 | 3.7кг |
| | | | | e=770мм | | |
| 64 | | 4 | Б7А039.000.07 | Уголок закладной | | |
| | | | | Уголок Б-63×63×5 ГОСТ 8509-72 / Ст3кп2 ГОСТ 535-58 | 1 | 3.75кг |
| | | | | e=780мм | | |
| | | | | Б7А039.000-02 | | |
| | | | | Детали | | |
| 64 | | 2 | Б7А039.000.08 | Стяжка | | |
| | | | | Полоса 5×65 ГОСТ 103-57 / Ст3кп2 ГОСТ 535-58 | 1 | 2.2кг |
| | | | | e=870мм | | |
| 64 | | 3 | Б7А039.000.09 | Перекладина | | |
| | | | | Уголок Б-63×63×5 ГОСТ 8509-72 / Ст3кп2 ГОСТ 535-58 | 2 | 4.1кг |
| | | | | e=860мм | | |
| 64 | | 4 | Б7А039.000.10 | Уголок закладной | | |
| | | | | Уголок Б-63×63×5 ГОСТ 8509-72 / Ст3кп2 ГОСТ 535-58 | 1 | 4.18кг |
| | | | | e=870мм | | |
| | | | | Б7А039.000-03 | | |
| | | | | Детали | | |
| 64 | | 2 | Б7А039.000.11 | Стяжка | | |
| | | | | Полоса 5×65 ГОСТ 103-57 / Ст3кп2 ГОСТ 535-58 | 1 | 2.4кг |
| | | | | e=960мм | | |

Инв. № подл. | Подп. и дата | Взам. инв. № | Инв. № дубл. | Подп. и дата

| Изм. | Лист | № докум. | Подп. | Дата |
|---|---|---|---|---|

Б7А039.000

Лист 2

Копировал Шаль Формат 11

| Формат | Зона | Поз. | Обозначение | Наименование | Кол. | Примеч. |
|---|---|---|---|---|---|---|
| БЧ | | 3 | БГА039.000.12 | Перекладина | | |
| | | | | Уголок Б-63х63х5 ГОСТ 8509-72 / Ст3кп2 ГОСТ 535-58 | 2 | 4,55кг |
| | | | | ℓ=950 мм | | |
| БЧ | | 4 | БГА039.000.13 | Уголок закладной | | |
| | | | | Уголок Б-63х63х5 ГОСТ 8509-72 / Ст3кп2 ГОСТ 535-58 | 1 | 4,6кг |
| | | | | ℓ=960мм | | |
| | | | | БГА039.000-04 | | |
| | | | | Детали | | |
| БЧ | | 2 | БГА039.000.14 | Стяжка | | |
| | | | | Полоса 5х65 ГОСТ 103-57 / Ст3кп2 ГОСТ 535-58 | 1 | 2,9кг |
| | | | | ℓ=1120мм | | |
| БЧ | | 3 | БГА039.000.15 | Перекладина | | |
| | | | | Уголок Б-63х63х5 ГОСТ 8509-72 / Ст3кп2 ГОСТ 535-58 | 2 | 5,3кг |
| | | | | ℓ=1110мм | | |
| БЧ | | 4 | БГА039.000.16 | Уголок закладной | | |
| | | | | Уголок Б-63х63х5 ГОСТ 8509-72 / Ст3кп2 ГОСТ 535-58 | 1 | 5,4кг |
| | | | | ℓ=1120мм | | |
| | | | | БГА039.000-05 | | |
| | | | | Детали | | |
| БЧ | | 2 | БГА039.000.17 | Стяжка | | |
| | | | | Полоса 5х65 ГОСТ 103-57 / Ст3кп2 ГОСТ 535-58 | 1 | 1,22кг |
| | | | | ℓ=480мм | | |

Инв.№ подл. | Подп. и дата | Взам. инв.№ | Инв.№ дубл. | Подп. и дата





| Формат | Зона | Поз. | Обозначение | Наименование | Кол. | Примеч. |
|---|---|---|---|---|---|---|
| БЧ | | 3 | БГА039.000.18 | Перекладина | | |
| | | | | Уголок Б-63х63х5 ГОСТ 8509-72 / Ст3кп2 ГОСТ 535-58 | 2 | 2,26кг |
| | | | | ℓ=470 мм | | |
| БЧ | | 4 | БГА039.000.19 | Уголок закладной | | |
| | | | | Уголок Б-63х63х5 ГОСТ 8509-72 / Ст3кп2 ГОСТ 535-58 | 1 | 23 кг |
| | | | | ℓ=480 мм | | |
| | | | | БГА039.000-06 | | |
| | | | | Детали | | |
| БЧ | | 2 | БГА039.000.20 | Стяжка | | |
| | | | | Полоса 5х65 ГОСТ 103-57 / Ст3кп2 ГОСТ 535-58 | 1 | 1,32кг |
| | | | | ℓ=530мм | | |
| БЧ | | 3 | БГА039.000.21 | Перекладина | | |
| | | | | Уголок Б-63х63х5 ГОСТ 8509-72 / Ст3кп2 ГОСТ 535-58 | 2 | 2,5кг |
| | | | | ℓ=520мм | | |
| БЧ | | 4 | БГА039.000.22 | Уголок закладной | | |
| | | | | Уголок Б-63х63х5 ГОСТ 8509-72 / Ст3кп2 ГОСТ 535-58 | 1 | 2,55кг |
| | | | | ℓ=530мм | | |
| | | | | БГА039.000-07 | | |
| | | | | Детали | | |
| БЧ | | 2 | БГА039.000.23 | Стяжка | | |

Инв.№ подл. | Подп. и дата | Взам. инв.№ | Инв.№ дубл. | Подп. и дата

| Формат | Зона | Поз. | Обозначение | Наименование | Кол. | Примеч. |
|---|---|---|---|---|---|---|
| | | | | Полоса 5х65 ГОСТ 103-57 Ст3кп2 ГОСТ 535-58 | 1 | 1,5 кг |
| | | | | $\ell$ = 580 мм | | |
| Б4 | | 3 | Б7А039.000.24 | Перекладина | | |
| | | | | Уголок Б-63х63х5 ГОСТ 8509-72 Ст3кп2 ГОСТ 535-58 | 2 | 2,7 кг |
| | | | | $\ell$ = 570 мм | | |
| Б4 | | 4 | Б7А039.000.25 | Уголок закладной | | |
| | | | | Уголок Б-63х63х5 ГОСТ 8509-72 Ст3кп2 ГОСТ 535-58 | 1 | 2,74 кг |
| | | | | $\ell$ = 580 мм | | |
| | | | | Б7А039.000-08 | | |
| | | | | Детали | | |
| Б4 | | 2 | Б7А039.000.26 | Стяжка | | |
| | | | | Полоса 5х65 ГОСТ 103-57 Ст3кп2 ГОСТ 535-58 | 1 | 1,54 кг |
| | | | | $\ell$ = 600 мм | | |
| Б4 | | 3 | Б7А039.000.27 | Перекладина | | |
| | | | | Уголок Б-63х63х5 ГОСТ 8509-72 Ст3кп2 ГОСТ 535-58 | 2 | 2,85 кг |
| | | | | $\ell$ = 590 мм | | |
| Б4 | | 4 | Б7А039.000.28 | Уголок закладной | | |
| | | | | Уголок Б-63х63х5 ГОСТ 8509-72 Ст3кп2 ГОСТ 535-58 | 1 | 2,8 кг |
| | | | | $\ell$ = 600 мм | | |

Инв. № подл. | Подп. и дата | Взам. инв. № | Инв. № дубл. | Подп. и дата

Изм. Лист № докум. Подп. Дата

Б7А039.000

Лист 5

Копировал Формат А4





| Формат | Зона | Поз. | Обозначение | Наименование | Кол. | Примеч. |
|---|---|---|---|---|---|---|
| | | | | Б7А039.000-09 | | |
| | | | | Детали | | |
| Б4 | | 2 | Б7А039.000.29 | Стяжка | | |
| | | | | Полоса 5х65 ГОСТ 103-57 Ст3кп2 ГОСТ 535-58 | 1 | 1,74 кг |
| | | | | $\ell$ = 680 мм | | |
| Б4 | | 3 | Б7А039.000.30 | Перекладина | | |
| | | | | Уголок Б-63х63х5 ГОСТ 8509-72 Ст3кп2 ГОСТ 535-58 | 2 | 3,22 кг |
| | | | | $\ell$ = 670 мм | | |
| Б4 | | 4 | Б7А039.000.31 | Уголок закладной | | |
| | | | | Уголок Б-63х63х5 ГОСТ 8509-72 Ст3кп2 ГОСТ 535-58 | 1 | 3,2 кг |
| | | | | $\ell$ = 680 мм | | |

Инв. № подл. | Подп. и дата | Взам. инв. № | Инв. № дубл. | Подп. и дата

Изм. Лист № докум. Подп. Дата

Б7А039.000

Лист 6

Копировал Формат А4

Серия 1.494-30 Выпуск 2

Справ. № | Перв. примен.

## Б7А038.000СБ

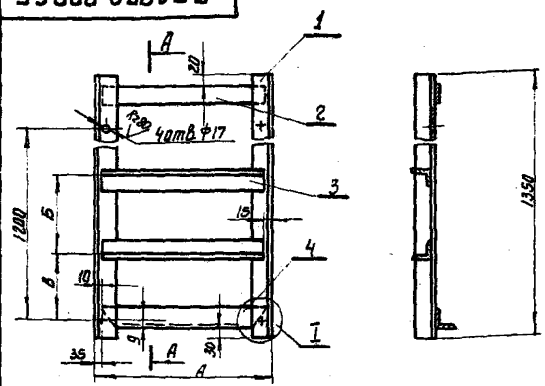


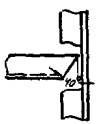


| Обозначение | Размеры мм | | | Масса кг |
|---|---|---|---|---|
| | А | Б | В | |
| Б7А038.000 | 650 | 320 | 400 | 24.0 |
| -01 | 800 | 380 | 400 | 26.6 |
| -02 | 890 | 470 | 360 | 28.0 |
| -03 | 980 | 570 | 300 | 29.6 |
| -04 | 1140 | 660 | 300 | 32.5 |
| -05 | 500 | 400 | 400 | 21.5 |
| -06 | 550 | 480 | 360 | 22.3 |
| -07 | 600 | 530 | 350 | 23.15 |
| -08 | 620 | 580 | 300 | 23.5 |
| -09 | 700 | 700 | 250 | 25.0 |

1. Вид сварки и тип шва - по технологии завода - изготовителя.
2. Неуказанные предельные отклонения по СМ7

Б7А038.000СБ

Рама закладная

Сварочный чертеж.

| Лит. | Масса | Масшт. |
|---|---|---|
| и | см. табл. | — |

Лист | Листов 1

ХАРЬКОВСКИЙ САНТЕХПРОЕКТ

| | | | |
|---|---|---|---|
| Разраб. | Огиенко | | |
| Пров. | Гончаренко | | |
| Т.контр. | Бутенко | | |
| Нач.отд. | Григорьев | | |
| Н.контр. | Каганский | | |
| утв. | | | |

Дата

Копировал Шаф Формат 11

Серия 1.494-30 Выпуск 2

Справ. № | Перв. примен.

## Б7А039.000СБ

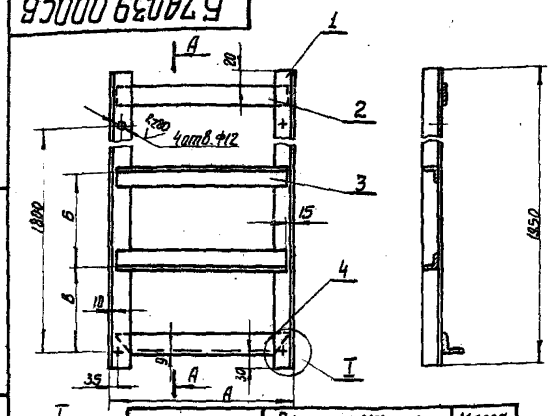


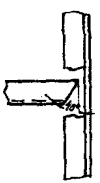


| Обозначение | Размеры мм | | | Масса кг |
|---|---|---|---|---|
| | А | Б | В | |
| Б7А039.000 | 650 | 320 | 800 | 30.0 |
| -01 | 800 | 380 | 750 | 32.5 |
| -02 | 890 | 470 | 700 | 33.9 |
| -03 | 980 | 570 | 650 | 35.5 |
| -04 | 1140 | 660 | 600 | 38.3 |
| -05 | 500 | 400 | 700 | 27.3 |
| -06 | 550 | 480 | 660 | 28.15 |
| -07 | 600 | 530 | 650 | 29.0 |
| -08 | 620 | 580 | 600 | 29.5 |
| -09 | 700 | 700 | 550 | 30.7 |

1. Вид сварки и тип шва - по технологии завода - изготовителя.
2. Неуказанные предельные отклонения по СМ7

Б7А039.000СБ

Рама закладная

Сварочный чертеж.

| Лит. | Масса | Масшт. |
|---|---|---|
| и | см. табл. | — |

Лист | Листов 1

ХАРЬКОВСКИЙ САНТЕХПРОЕКТ

| Изм. | Лист | № докум. | Подп. | Дата |
|---|---|---|---|---|
| Разраб. | | Огиенко | | |
| Пров. | | Гончаренко | | |
| Т.контр. | | Бутенко | | |
| Нач.отд. | | Григорьев | | |
| Н.контр. | | Каганский | | |
| утв. | | | | |

Копировал Шаф Формат 11

gost.e-ecolog.ru