МИНТЯЖСТРОЙ СССР
ИНСТИТУТ "ОРГТЯЖСТРОЙ"
ТРЕСТ "ПРИДНЕПРОВОРГТЕХСТРОЙ"

А Л Ь Б О М - К А Т А Л О Г

ЭФФЕКТИВНЫХ СРЕДСТВ МЕХАНИЗАЦИИ И ОСНАСТКИ

Ростов-на-Дону
1977

gost.e-ecolog.ru

С О Д Е Р Ж А Н И Е

	с.
I. Введение	4
II. Земляные работы	5
Штанговый экскаватор	6
Трубчатый подпружиненный лидер	7
Гидрограйфер	8
Самопередвигающаяся виброплита ДМ-269	9
Подвесная вибротрамбовка ПВТ-3	10
Глубиномер	11
III. Бетонные работы	12
Установка для электропрогрева бетона в самосвалах	13
Машина для очистки щитов опалубки	14
IУ. Штукатурные работы	15
Станция штукатурная	16
Растворопогружатель	17
Подогреватель	18
Установка этажная	19
Модернизированная затирочная машинка СО-86	20
Малогабаритный насос	21
Леса передвижные	22
Соединитель шлангов	23
У. Кровельные работы	24
Установка для подачи битума	25
Установка для нанесения битумной мастики	26
Установка для приема и подачи битумных мастик	27
Установка для нанесения горячего битума	28
Электрокотел	29
Термос	30
Крышевой кран	31
Тележка самосвальная	32
УI. Малярные работы	33
Передвижная малярная станция МС-3М	34
Окрасочный агрегат с применением бессальникового насоса Н.П. Шепеленко	35
Емкость для транспортирования шпатлевки	36
Емкость для транспортирования окрасочных растворов	37
Насос	38
Шпатлевочный агрегат	39
Насос регулируемого давления	40
Вибросито с бункером	41
Насос шнековый	42
Эмульсатор	43
Диспергатор вихревой	44
Шестивалковая краскотерка	45
Удочка с набором приспособлений	46
Бачок с распылителем для окраски	47
УП. Работы по устройству полов.	48
Лаговый скин	49
Приспособление для нанесения клеящей мастики	50
Шлифовальная машина	51
Державка для закрепления шлифовального круга	52
Установка для выравнивания линолеума	53
УШ. Гидроизоляционные работы	54
Установка кремнеполимерной гидроизоляции УКГ-1	55
Установка кремнеполимерной гидроизоляции УКГ-2	56
Установка для производства торкретных работ	57
Установка для гидроизоляции труб	58
IX. Прочие работы	59
Станок для резки листов асбестоцементных	60
Установка для электрорезки стекла профильного	61
Установка для резки профилированного листа	62
Станок для резки мрамора	63
Станок для резки мраморных плит	64
Станок для резки листов металла	65
Установка для срезки оголовок свай	66
Приспособление для врезки дверных замков	67
Станок плотника	68
Передвижные леса	69

Люлька на тележке мостового крана	70
Самоходный подъемник	71
Передвижная тележка с тремя лебедками	72
Кран поворотный	73
Захват	74
Клещевой захват	75
Портативный насос	76
Грязевый насос	77
Пресс для испытания трубопроводов	78
Установка для опрессовки трубопроводов	79
Станок для сверления отверстий в железобетоне	80
Установка для прожигания отверстий	81
Устройство для вибровечеканки болтов	82
Циркуль разметочный	83
Станок для развальцовки труб	84
Мусоропровод	85

В альбом-каталог включены средства малой механизации и оснастки, нашедшие широкое применение в строительных подразделениях Минтяжстроя СССР.

Рекомендуемые для внедрения средства малой механизации и оснастки были разработаны для удовлетворения собственных нужд строительных организаций Минтяжстроя СССР с учетом технических и материальных возможностей его ремонтно-механических заводов.

При постановке приведенных в каталоге изделий на производство необходимо проведение комплекса мероприятий, предусмотренных "Системой разработки и постановки продукции на производство" (введена с 01.07.74) и основополагающим государственным стандартом этой системы - ГОСТ 15.001-73 "Разработка и постановка продукции на производство".

Альбом-каталог составлен по материалам трестов и институтов "Оргтяжстрой", выполнявшим по теме КПО-10 / 76.

Альбом-каталог составлен отделом механизации треста "Придиепроворгтяжстрой" Минтяжстроя УССР.

ЗЕМЛЯНЫЕ РАБОТЫ

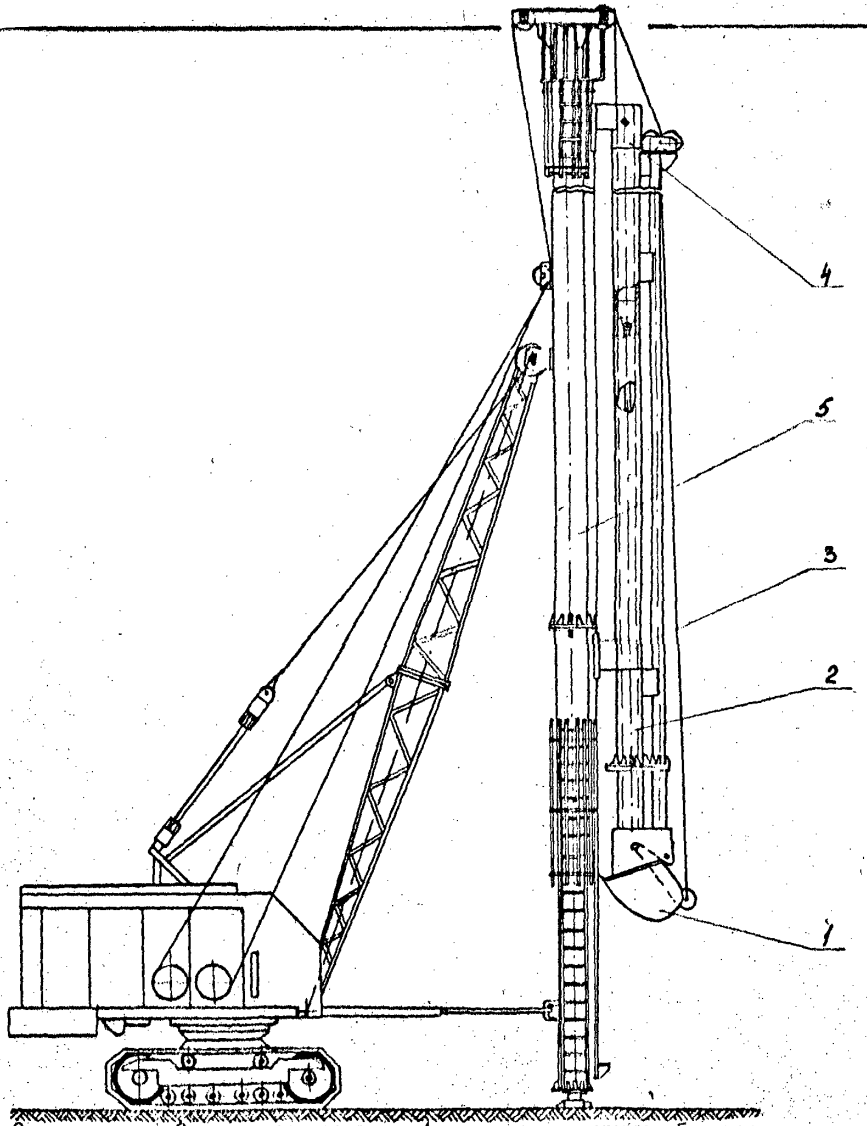

1 – ковш; 2 – рукоять; 3 – каретка нижняя; 4 – каретка верхняя; 5 – штанга.

ШТАНГОВЫЙ ЭКСКАВАТОР

Предназначен для рытья узких траншей при устройстве сооружений "стена в грунте".

Основные узлы – это штанга с направляющей, для каретки и ковш.

В днище и боковых стенках ковша специальной конструкции имеются отверстия, через которые во время работы выливается глинистый раствор.

Рукоять соединена со штангой экскаватора при помощи верхней и нижней кареток для перемещения в вертикальном направлении.

Техническая характеристика

Базовая машина	экскаватор Э-1254
Объем ковша, м³	0,7
Категория разрабатываемого грунта	I – II
Наибольшая глубина копания, м	12
Ширина разрабатываемой траншеи, м	0,6
Масса оборудования, кг	11760

Разработчик – НИИСП Госстроя УССР
Внедрено в тресте "Криворожстроймеханизация".
Экономический эффект – 4 тыс.руб.

ТРУБЧАТЫЙ ПОДПРУЖИНЕННЫЙ ЛИДЕР

Предназначен для выполнения скважин в мерзлом грунте при производстве свайных работ.

Лидер представляет собой трубу с открытым нижним концом, оканчивающимся ножом кессонного типа. В верхней части имеется окно для выхода грунта.

Пружинный амортизатор выполнен из верхней неподвижной и нижней подвижной относительно трубы лидера плит. Между плитами установлены пружины, обеспечивающие отрыв лидера от дна скважины.

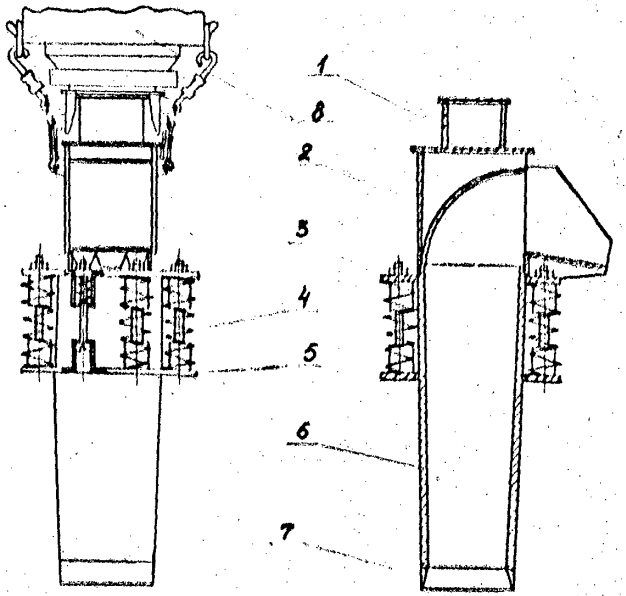

1 – оголовок; 2 – отражатель; 3 – плита неподвижная;
4 – пружина; 5 – плита подвижная опорная;
6 – рабочая часть; 7 – нож; 8 – дизель-молот.

Техническая характеристика

Диаметр образуемой скважины, мм	100
Наибольшая глубина скважины, мм	1500
Габаритные размеры, мм:	
длина	850
ширина	680
высота	3400
Масса, кг	1100

Разработчик – трест "Оргтехстрой" Главкузбассстроя.
Внедрено в тресте "Юргапромстрой" Главкузбассстроя.
Экономический эффект – 0,9 руб. на одну скважину.

Г И Д Р О Г Р Е Й Ф Е Р

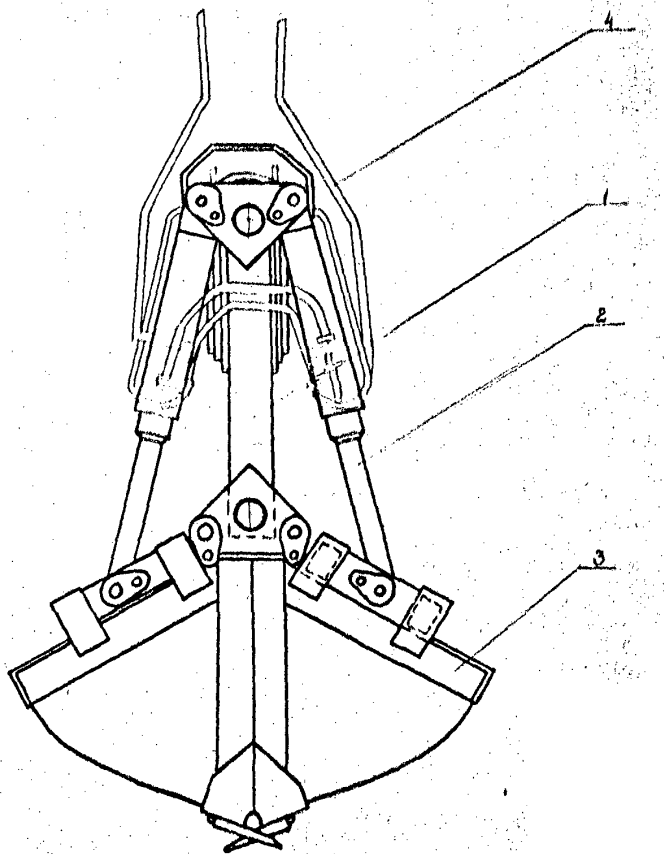

1 – рама; 2 – гидроцилиндр; 3 – ковш; 4 – шланг высокого давления.

Предназначен для производства земляных работ в стесненных условиях строительной площадки.

Представляет собой грейфер, оборудованный гидроцилиндрами.

Гидрогрейфер устанавливается на экскаваторе Э0-2621, погрузчике ГСИ-0,50.

При производстве работ усилие на челюсти ковша передается от двух гидроцилиндров.

Техническая характеристика

Объем ковша, м3	0,25
Габаритные размеры, мм:	
длина	1120
ширина	632
высота	1647
Масса, кг	220

Разработчик –ЦНИИОМТП.

Внедрено в ВО "Череповецметаллургхимстрой".

САМОПЕРЕДВИГАЮЩАЯСЯ ВИБРОПЛИТА ЛМ-369

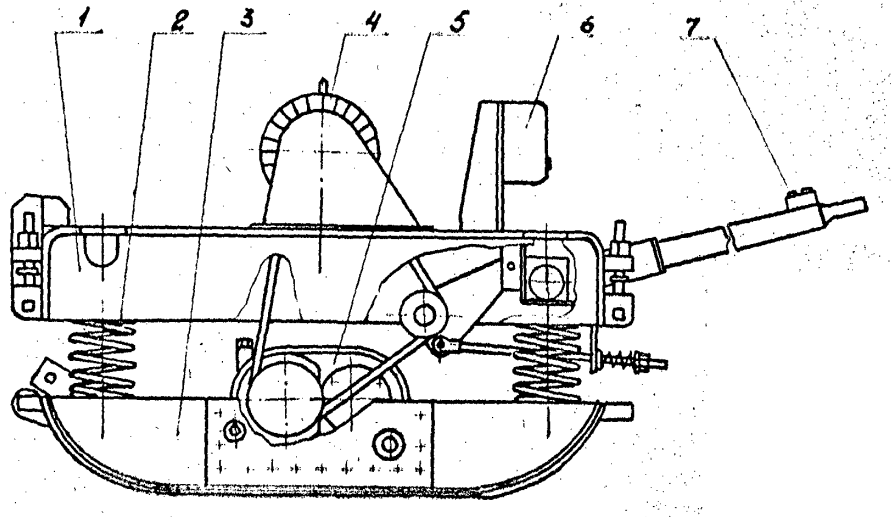

1 – неподвижная часть; 2 – пружина; 3 – вибрирующая часть;
4 – электродвигатель; 5 – вибратор; 6 – магнитный пускатель;
7 – кнопка управления.

Предназначена для уплотнения грунта.

Представляет собой агрегат, состоящий из опорной рамы с вибратором (вибрирующая часть). На раме подвешена посредством четырех цилиндрических пружин неподвижная часть агрегата с электродвигателем. Вращение от электродвигателя вибратору передается клиноременной передачей.

Техническая характеристика

Производительность, м³/ч	70
Площадь рабочей поверхности, м2	0,5
Рабочая скорость передвижения, м/с	от 0,167 до 0,21
Вибратор, тип	центробежный с направленными колебаниями
Электродвигатель:	
тип	А02-42-2
мощность, кВт	7,5
частота вращения, рад/с (об/мин)	297 (2910
Габаритные размеры, мм:	
длина	2900
ширина	800
высота	750
Масса, кг	750

Разработчик – "ЦНИИСтройдормаш".
Внедрено в Главкузбассстрое.
Экономический эффект – 6 руб. на 100 м3 грунта.
Сокращение трудозатрат – 2,4 чел-дн.

ПОДВЕСНАЯ ВИБРОТРАМБОВКА ПВТ-3

Предназначена для уплотнения связанных и несвязанных грунтов при выполнении земляных работ.

Горизонтальные колебания на трамбующую плиту передаются от двух электродвигателей через клиноременную передачу и эксцентриковые валы.

Корпус трамбовки соединен с трамбующей плитой через резиновый амортизатор.

Техническая характеристика

Площадь трамбующей плиты, м2	0,64
Производительность, м3/ч	от 60 до 80
Глубина уплотнения, м:	
связные грунты	0,6
несвязанные грунта	0,8
Электродвигатель, тип	АО2-42-4В
количество, шт	2
мощность, кВт	6,5
частота вращения, рад/с (об/мин)	146 (1400)
Частота колебаний трамбующей плиты, Гц	11
Габаритные размеры, мм:	
длина	1000
ширина	1000
высота	1190
Масса, кг	2600

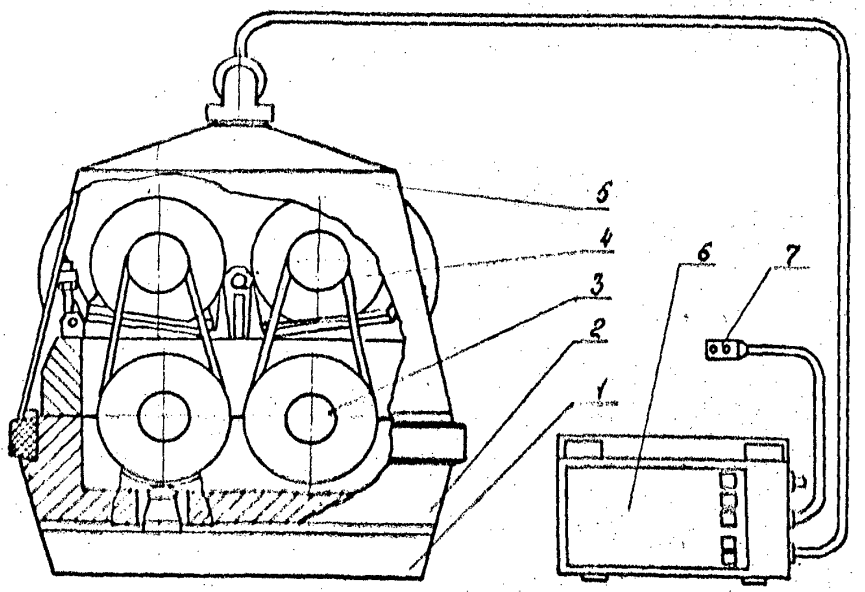

1 – плита трамбующая; 2 – корпус; 3 – вал эксцентриковый;
4 – электродвигатель; 5 – кожух; 6 – шкаф управления;
7 – кнопка переносная.

Разработчик – ЦНИИОМТП.
Внедрено в Главкузбассстрое.
Экономический эффект – 4,7 руб. на 100 м3 грунта.
Сокращение трудозатрат – 2,86 чел.-дн.

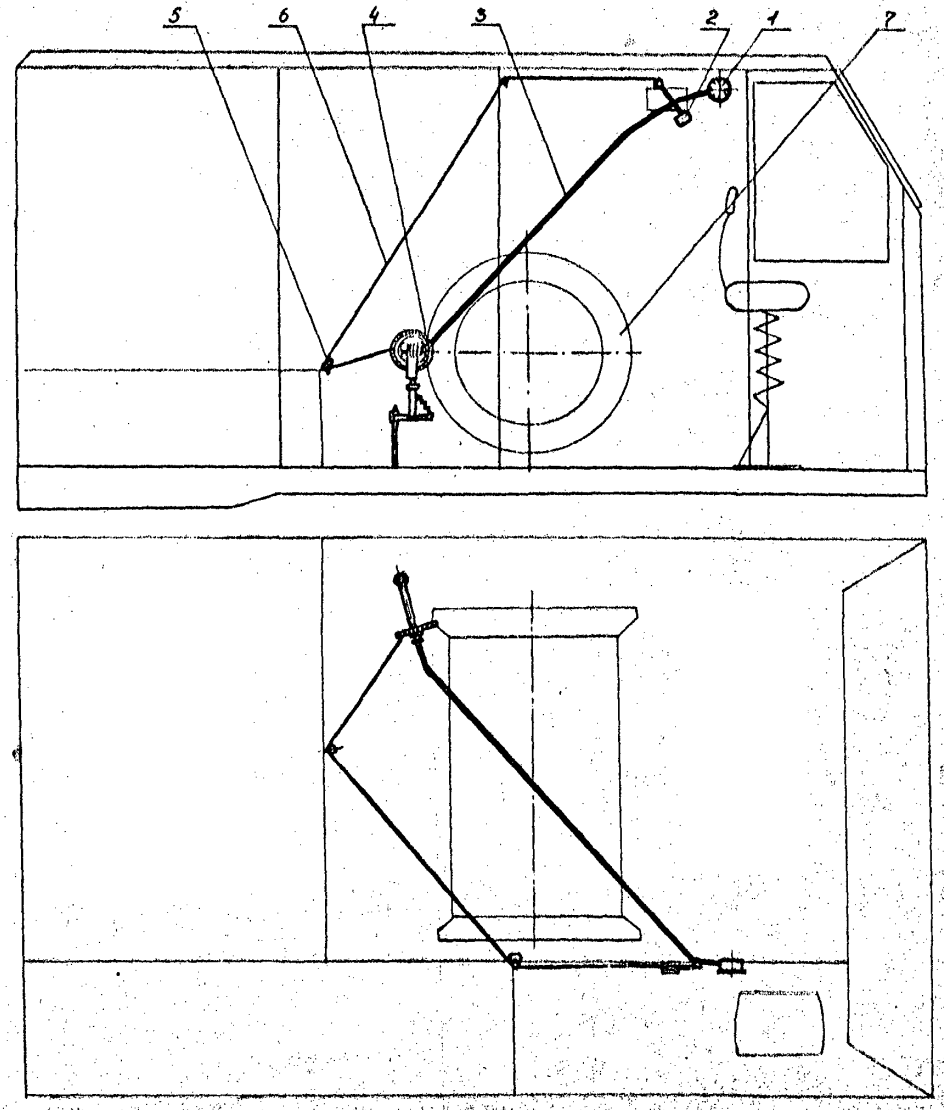

1 - опидометр реконструированный; 2 - рукоятка; 3 - комплектный привод опидометра; 4 - ролик прижимной; 5 - блочек; 6 - трос; 7 - барабан грузовой.

ГЛУБИНОМЕР

Предназначен для определения глубины траншей и котлованов при работе экскаватора, оборудованного драглайном.

Позволяет осуществлять постоянный контроль за глубиной рытья.

Прижимной ролик с резиновым ободом прижимается при помощи пружины к грузовому барабану, от которого он получает вращение.

Вращение оси ролика передается через комплектный привод опидометра (гибкий вал) на реконструированный автомобильный опидометр, шкала которого градуирована в сантиметрах.

Прижатие ролика к грузовому барабану осуществляется рукояткой через трос и систему блочков.

Рукоятка и опидометр вынесены в кабину машиниста в удобное для него место.

Техническая характеристика

Наибольшая глубина траншеи, м	5
Масса, кг	4,5
Тип экскаватора	Э-652, Э-1254

Разработчик - трест "Приднепроворгтехстрой" Минтяжстроя УССР.
Внедрено в тресте "Днепростяжстроймеханизация" Минтяжстроя УССР.
Экономический эффект - 1,5 тыс.руб.

БЕТОННЫЕ РАБОТЫ

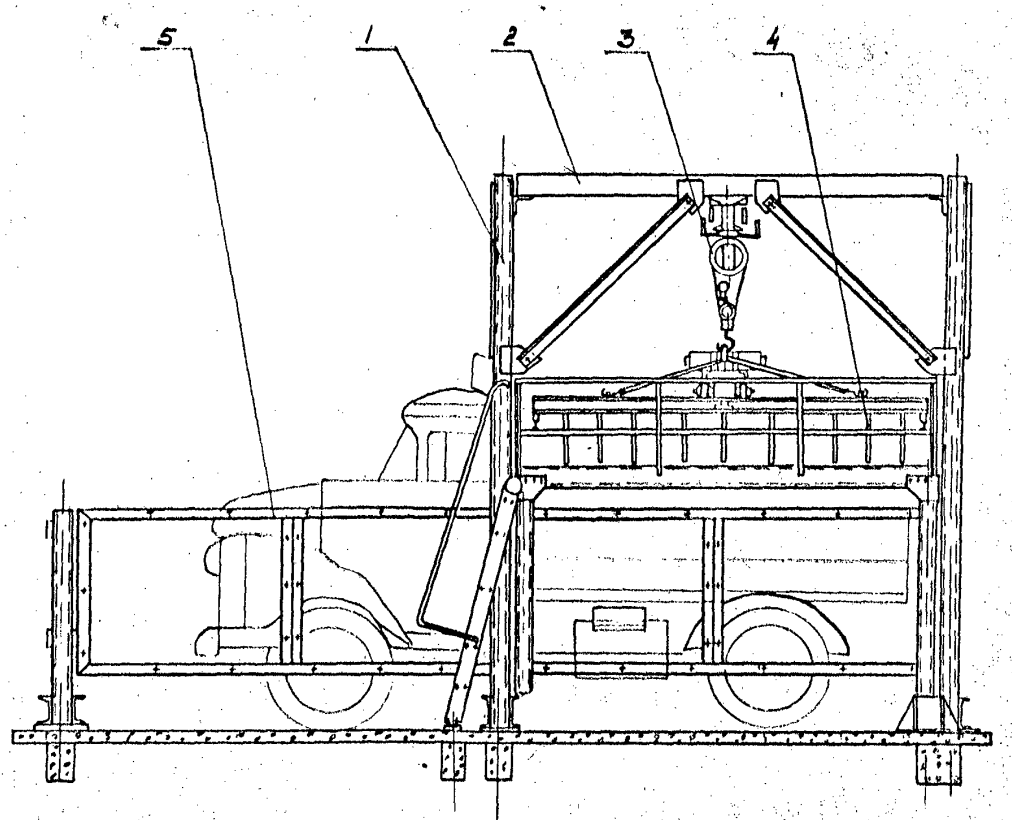

1 – рама вертикальная; 2 – балка; 3 – таль электрическая;
4 – нагреватель навесной; 5 – ограждение.

УСТАНОВКА ДЛЯ ЭЛЕКТРОПОДОГРЕВА БЕТОНА В САМОСВАЛАХ

Предназначена для подогрева бетонной смеси в кузовах автосамосвалов ЗИЛ-ММЗ-555, ЗИЛ-ММЗ-585, ГАЗ-93А.

Состоит из металлической вертикальной конструкции, на которой установлена балка с электрической талью. На крюк тали подвешен навесной нагреватель, состоящий из пакета электродов и вибратора. По периметру установки установлено ограждение из сетки с блокирующим устройством на воротах. Установка оборудована устройством автоматического подогрева бетона до требуемых температур.

Техническая характеристика

Тип автомобиля	ЗИЛ-555, ЗИЛ-585, ГАЗ-93А		
Производительность, м3/ч	от16до22	от13до17	от 7 до10
Удельный расход электроэнергии для подогрева 1м3 бетона, кВт/ч	от16до30	от16до30	от 23до 40
Продолжительность прогрева, мин	от 3 до 7	от 3до 7	от 4до 8
Напряжение между электродами, В	380		
Конечная температура бетонной смеси, °С	70		
Таль электрическая:			
тип	ТЭ-511		
грузоподъемность, кН(т)	1,0 (0,1)		
Габаритные размеры, мм:			
длина	6100		
ширина	1200		
высота	5000		
Масса, кг	4300		
Установленная мощность трансформатора, кВт	630		

Разработчик – институт "Казоргтехстрой".
Внедрено в строительных организациях Минтяжстроя Каз.ССР.
Экономический эффект – 1,7 тыс.руб. на 1.000 м³ бетона.

МАШИНА ДЛЯ ОЧИСТКИ ЩИТОВ ОПАЛУБКИ

Предназначена для очистки поверхности щитов металлической опалубки от остатков бетона.

Очистка производится стальными щетками, которые приводятся во вращение электродвигателем через редуктор.

Для передвижения машина снабжена колесами.

Техническая характеристика

Производительность, м²/ч	120
Количество щеток, шт.	2
Электродвигатель:	
тип	АО2-31-4
мощность, кВт	2,2
частота вращения, рад/с (об/мин)	149 (1430)
Габаритные размеры, мм:	
длина	1100
ширина	400
высота	600
Масса, кг	60

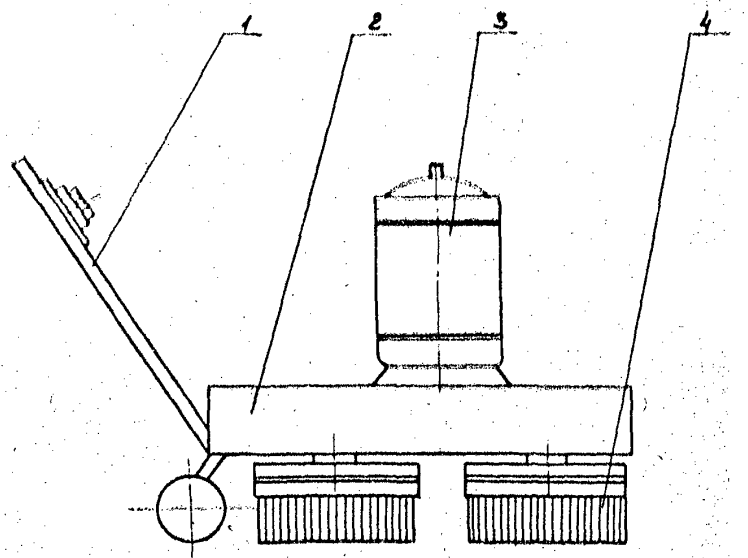

1 - рама; 2 - редуктор; 3 - электродвигатель; 4 - щетки металлические

Разработчик - по эскизному проекту.

Внедрено в тресте "Липецкметаллургстрой" Главлипецкстроя.

Экономический эффект - 0,5 тыс.руб.

ШТУКАТУРНЫЕ РАБОТЫ

ВИД „А" ПОВЕРНУТО

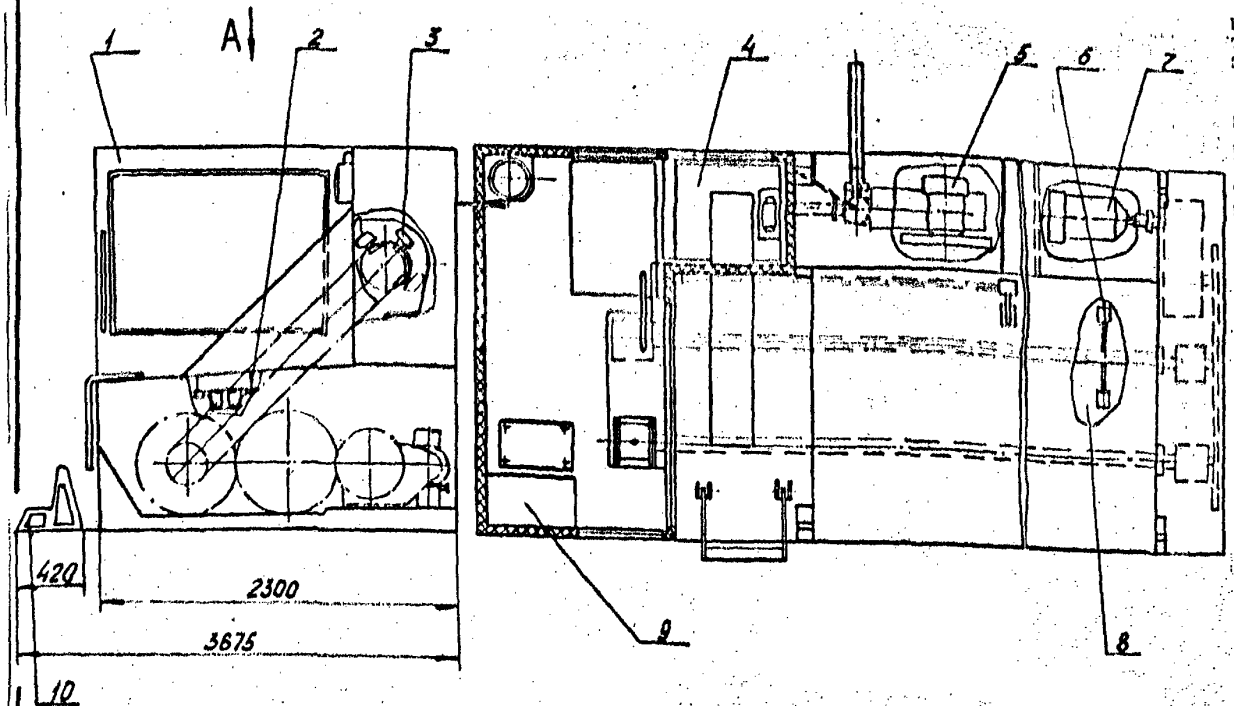

1- каркас; 2- решетка; 3- транспортер ковшовый; 4- вибросито;
5- растворонасос; 6- устройство перемешивающее; 7- привод;
8- бункер-смеситель; 9- электрошкаф; 10 - упор предохранительный.

СТАНЦИЯ ШТУКАТУРНАЯ

Предназначена для приема, хранения, перемешивания, поддержания температуры (в зимнее время) штукатурного раствора и подачи его на этажи строящегося здания.

Штукатурная станция представляет собой каркас, на котором размещены приемный бункер, снабженный перемешивающим устройством с электромеханическим приводом, отсек, в котором установлен растворонасос, помещение машиниста, в котором установлены вибросито и пульт управления. Для подачи раствора из емкости на вибросито станция снабжена ковшовым транспортером, приводимым в движение от вала перемешивающего устройства.

Для поддержания необходимой температуры раствора и помещения машиниста установлены электронагреватели и электропечь.

Техническая характеристика.

Производительность, м³/ч	4
Объем приемного бункера, м³	3
Дальность подачи раствора не менее, м	
по горизонтали	150
по вертикали	30
Электродвигатель:	
тип	А02-52-4
мощность, кВт	10
частота вращения, рад/с (об/мин)	150 (1500)
Частота вращения перемешивающего устройства, рад/с (об/мин)	2 (20)
Электропечь	
тип	6ДК 314001
мощность, кВт	1
напряжение, В	220
Электронагреватели:	
тип	ТЭН-21
количество, шт.	4
мощность, кВт	0,8
тип	ЭТ-300
количество, шт.	2
мощность, кВт	1,6
Габаритные размеры, мм:	
длина	5000
ширина	2300
высота	2255
Масса, кг	5000

Разработчик - ЭПКБ Главспецавтотреста.
Внедрено в строительных организациях Главспецавтотреста.
Экономический эффект - 3,3 тыс. руб.

РАСТВОРОПЕРЕГРУЖАТЕЛЬ

Предназначен для приема из автосамосвала марки ЗИЛ ММЗ-555, хранения, перемешивания и выдачи в расходную тару товарного раствора.

Растворонерегружатель представляет собой приемный бункер, снабженный перемешивающим устройством с электромеханическим приводом и загрузным устройством (шнековым перегружателем) с электромеханическим приводом.

Поворотная платформа карусельного типа с ручным приводом предназначена для выдачи раствора в расходную тару. Для поддержания температуры доставленного раствора между двойными стенками емкости смонтированы электронагреватели.

Для предохранения бункера от механических повреждений при разгрузке из автосамосвала предусмотрены упоры.

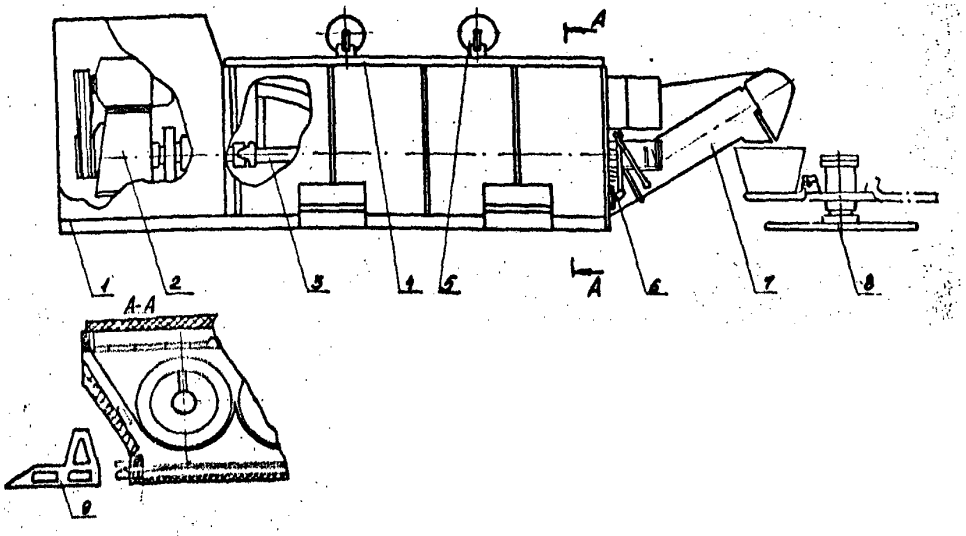

1 - каркас; 2 - привод перемешивающего устройства; 3 - устройство перемешивающее; 4 - крышка; 5 - противовес; 6 - патрон; 7 - перегружатель; 8 - платформа поворотная; 9 - упор.

Техническая характеристика

Объем бункера, м³	2,5
Электродвигатель перемешивающего устройства:	
тип	АО2-51-6
мощность, кВт	5,5
частота вращения, рад/с (об/мин)	96,5 (965)
Частота вращения вала перемешивающего устройства, рад/с (об/мин)	0,75 (75)
Электродвигатель перегружателя:	
тип	АОЛ2-22-6
мощность, кВт	1,1
частота вращения, рад/с (об/мин)	93 (930)
Электронагреватели:	
тип	ЭТ-300
мощность, кВт	1,6
количество, шт.	4
тип	ТЭН-21
мощность, кВт	0,8
количество, шт.	5
Габаритные размеры (без платформы и упоров), мм:	
длина	5500
ширина	2200
высота	200
Платформа поворотная:	
количество мест под расходную тару	4
усилие, необходимое для поворота платформы, кН (т)	0,2 (20)
Объем расходной тары, м³	0,25
Масса платформы, кг	800

Разработчик - ЭПКБ Главсевкавстроя.
Внедрено в строительных организациях Главсевкавстроя.
Экономический эффект - 0,66 тыс.руб.

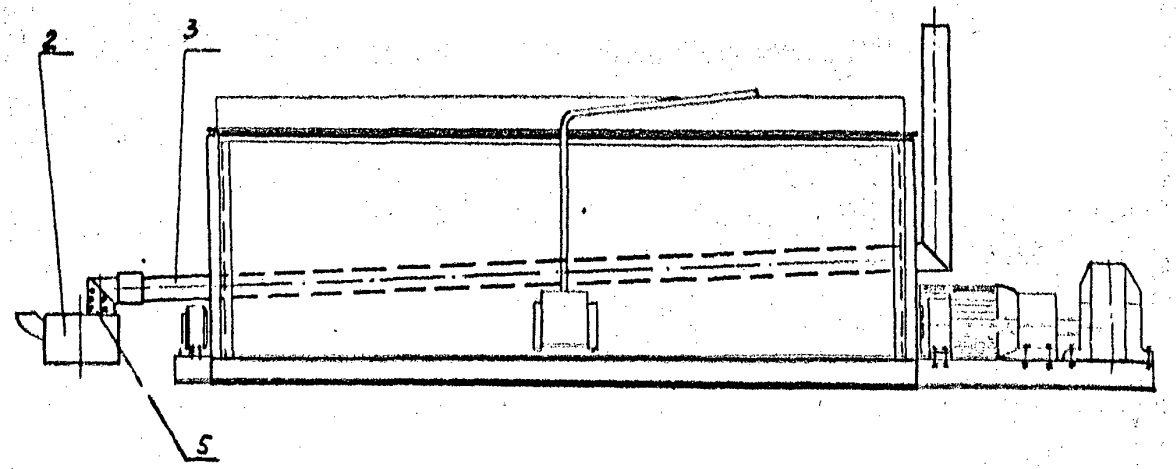

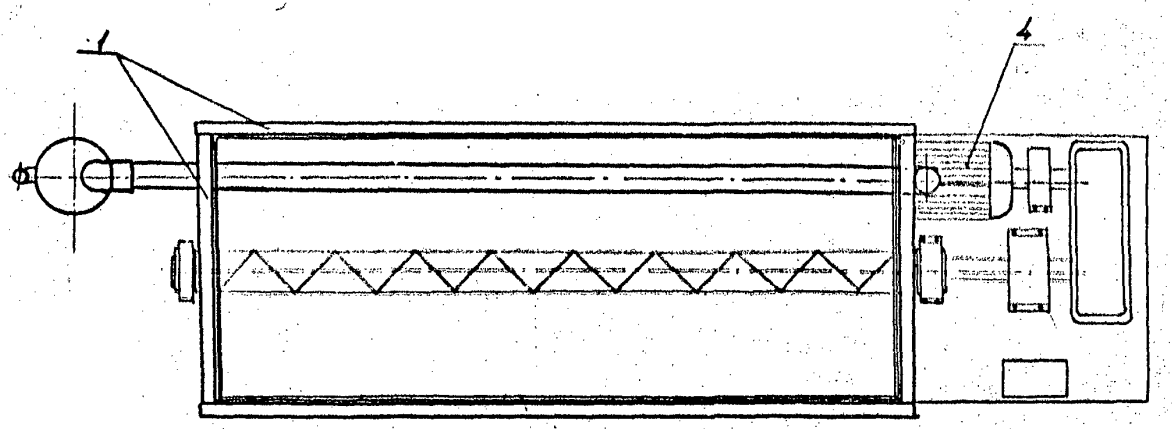

I - щиты утеплительные; 2 - емкость для топлива; 3 - труба обогревательная; 4 - перегружатель шнековый; 5 - камера огорания.

ПОДОГРЕВАТЕЛЬ

Предназначен для подогрева раствора в шнековом перегружателе или в другой емкости.

Состоит из четырех утеплительных щитов, выполненных из тонких стальных листов, между которыми проложен слой минеральной ваты, обогревательной трубы и емкости для топлива.

Продукты огорания топлива, образующиеся в камере огорания, нагревают трубу и пространство под емкостью.

Применение подогревателя позволяет использовать шнековый перегружатель в зимний период на открытых площадках и улучшить качество кладочного раствора.

Техническая характеристика

Объем бака для топлива, м3	0,022
Применяемое топливо	дизельное
Время огорания одной заправки, ч	4
Габаритные размеры, мм:	
длина	4180
ширина	1300
высота	1650
Масса, кг	65

Разработчик - трест "Приднепроворгтехстрой" Минтяжстроя УССР.

Внедрено в тресте "Днепрошлстрой" Минтяжстроя УССР.

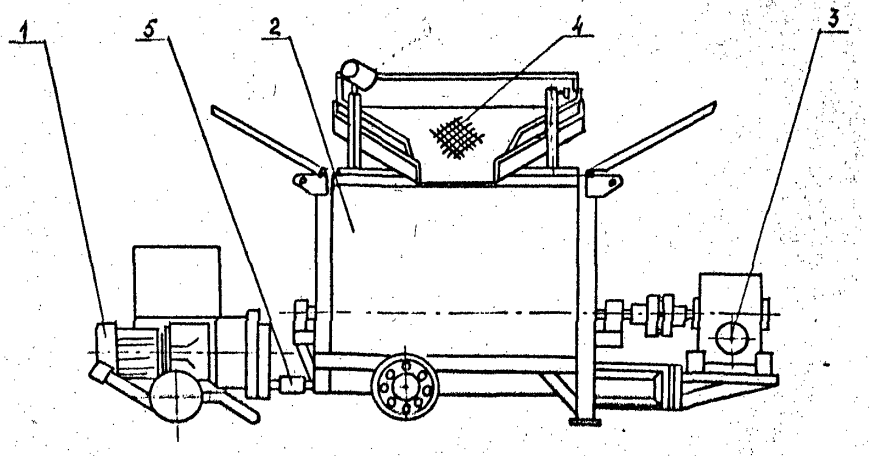

I - растворонасос; 2 - бункер смесителя; 3 - привод;

4 - сито; 5 - рукав резинотканевый.

УСТАНОВКА ЭТАЖНАЯ

Предназначена для приема, перемешивания и подачи штукатурного раствора к рабочему месту.

Через съемное сито раствор загружается в бункер смесителя, где перемешивается при помощи лопастного вала. Подача штукатурного раствора к рабочему месту осуществляется растворонасосом. Для передвижения установка снабжена колесами.

Техническая характеристика

Объем бункера, $м^3$	0,3
Электродвигатель смесителя:	
тип	АОЛ2-21-4
мощность, кВт	I,I
частота вращения, рад/с (об/мин)	I40 (I400)
Редуктор, тип	Р44-80 А
Растворонасос:	
тип	СО-69
производительность, $м^3/ч$	I,0
Габаритные размеры, мм:	
длина	I869
ширина	865
высота	945
Масса, кг	I59

Разработчик - трест "Оргтехстрой" Главсредуралстроя
Внедрено в трестах Главсредуралстроя.
Экономический эффект - I,2 тыс.руб.

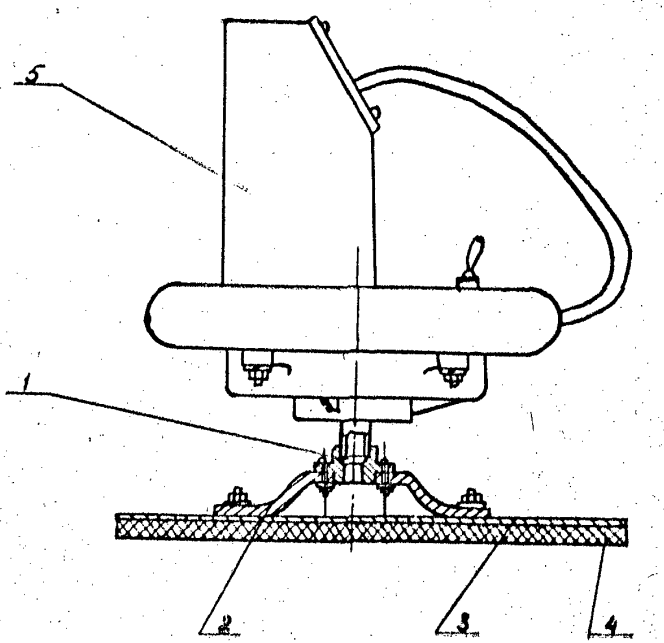

I - втулка насадная; 2 - амортизатор; 3 - плита;
4 - диск текстолитовый; 5 - затирочная машинка СО-86.

МОДЕРНИЗИРОВАННАЯ ЗАТИРОЧНАЯ МАШИНКА СО-86

Предназначена для заглаживания накрывочного слоя песчано-цементного раствора.

Сущность модернизации заключается в замене двухдискового рабочего органа из дерево-плиты на один плавающий диск из текстолита.

В результате реконструкции уменьшился вес машинки, увеличилась долговечность текстолитового диска, повысилось качество затираемой поверхности.

Техническая характеристика

Производительность, $м^2/ч$	от 50 до 60
Скорость вращения диска, рад/с (об/мин)	47,5 (475)
Диаметр диска, мм:	
затирочного	220
шлифовального	300
Габаритные размеры, мм:	
длина	230
ширина	220
высота	260
Масса, кг	2,7

Разработчик - трест "Оргтехстрой" ВО "Центротяжстрой".
Внедрено в трестах "Белгородстрой" ВО "Центротяжстрой" и КМАспецстрой ВО "Курсктяжстрой".

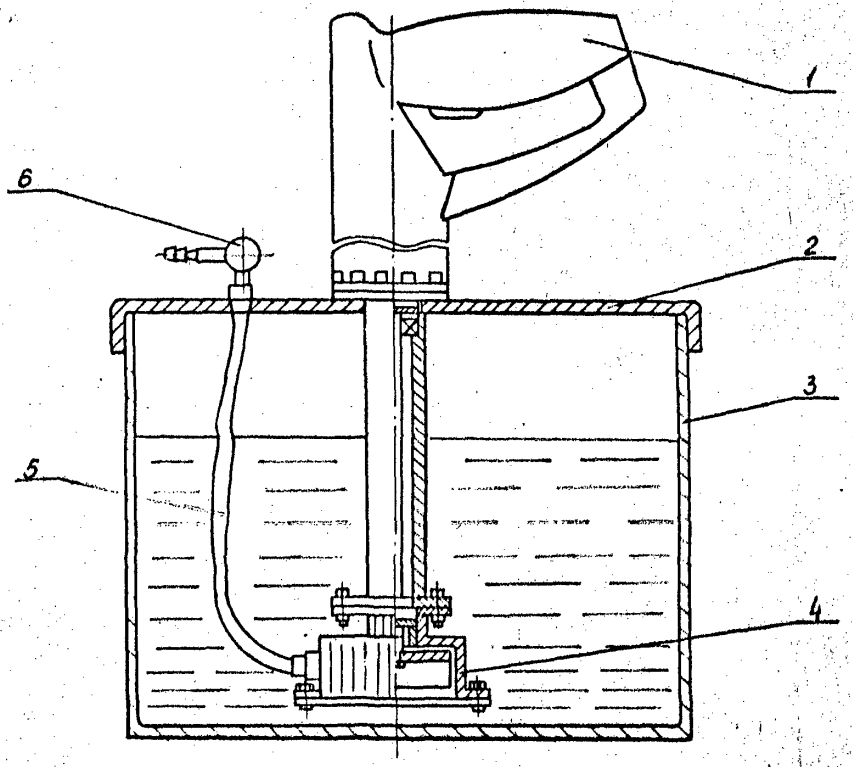

I - электросверлилка; 2 - крышка бака; 3 - бак для воды; 4 - микронасос; 5 - шланг; 6 - распределитель.

МАЛОГАБАРИТНЫЙ НАСОС

Предназначен для подачи воды к затирочным машинкам.

Вращение валу микронасоса передается от машины сверлильной, установленной на крышке бака.

Залитая в бак вода подается микронасосом через распределитель по шлангу к затирочной машинке.

Техническая характеристика

Производительность, м³/ч	0,6
Габаритные размеры, мм:	
высота	400
диаметр	300
Машина сверлильная:	
тип	ИЭ-1013
мощность, кВт	0,27
Масса, кг	8

Разработчик - трест "Оргтехстрой" комбината "Электрометаллургстрой".

Внедрено в тресте "Электрострой" комбината "Электрометаллургстрой".

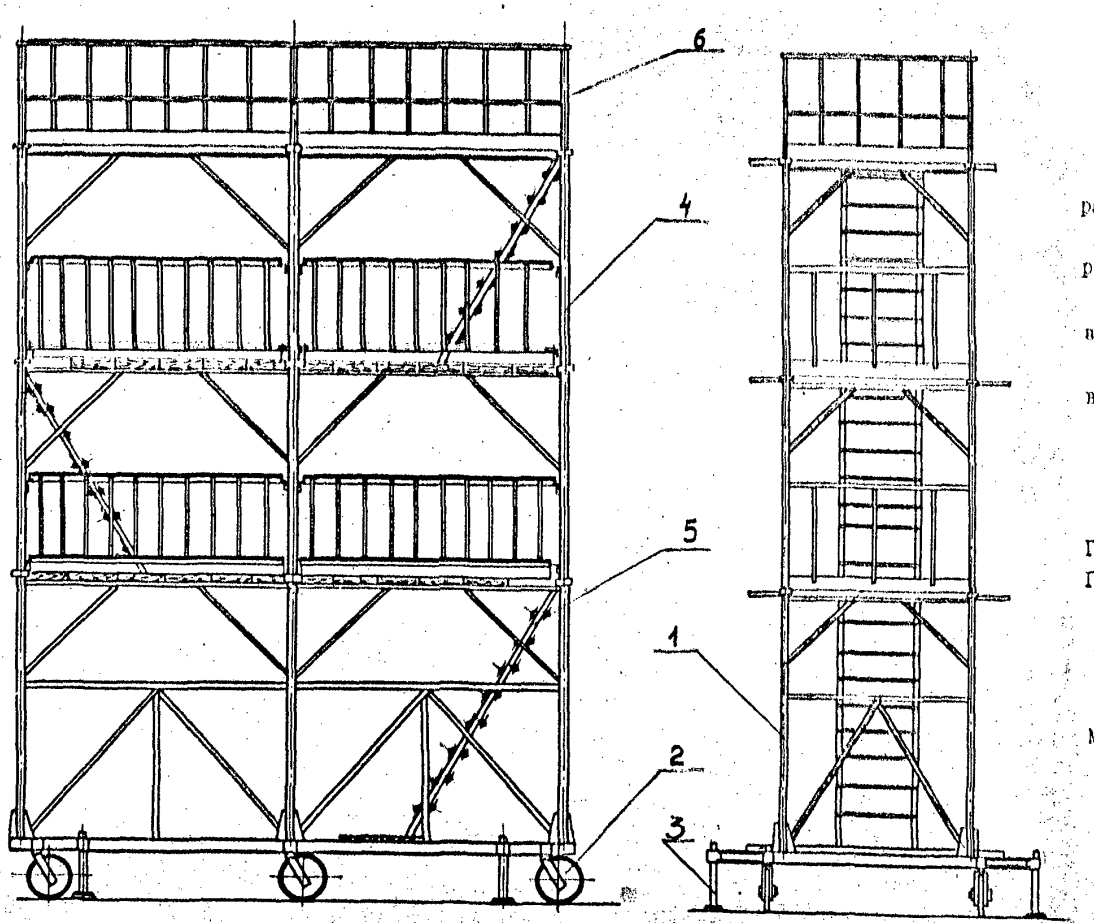

1 – тележка-секция; 2 – колесо; 3 – опора; 4 – секция верхняя; 5 – лестница; 6 – ограждение.

ЛЕСА ПЕРЕДВИЖНЫЕ

Предназначены для производства отделочных работ.

Тележка-секция выполнена в виде сварной рамы с четырьмя колесами.

При производстве работ леса опираются на выносные опоры.

Нужную высоту лесов получают путем наращивания необходимого количества секций.

Техническая характеристика

Грузоподъемность, кН (т)	2(0,2)
Габаритные размеры, мм:	
высота максимальная	800
высота минимальная	3000
ширина	2870
длина	4900
Масса, кг	1950

Разработчик – трест "Криворожстроймеханизация" Минтяжстроя УССР.

Внедрено в тресте "Криворожстроймеханизация" Минтяжстроя УССР.

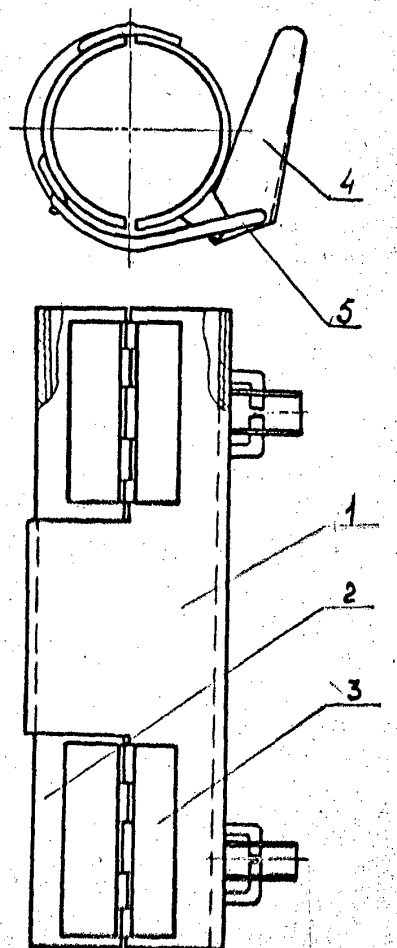

I - корпус; 2 - крышка; 3 -петля оконная; 4 - ручка; 5 - тяга.

СОЕДИНИТЕЛЬ ШЛАНГОВ

Предназначен для быстрого соединения или разъединения шлангов.

Состоит из корпуса, который через шарнирные петли соединен с крышками. При повороте ручки соединяемые концы шлангов прижимаются крышками к корпусу, в результате чего происходит герметичное соединение шлангов.

Техническая характеристика

Наружный диаметр соединяемых шлангов, мм	38,48,56
Габаритные размеры,мм:	
длина	200
ширина	100
высота	90
Масса,кг	3,2

Разработчик - трест "Днепростроймеханизация" Минтяжстроя УССР.
Внедрено в тресте "Днепростроймеханизация" Минтяжстроя УССР.

Кровельные работы

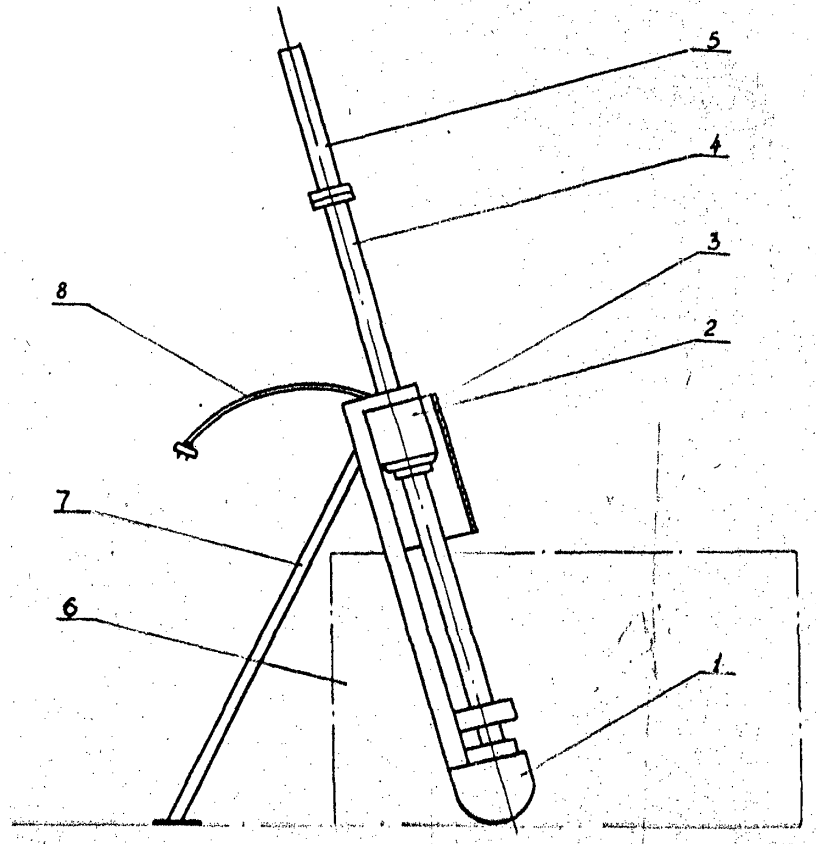

1 – насос; 2 – электродвигатель; 3 – кожух; 4 – труба; 5 – трубопровод; 6 – емкость с битумом; 7 – стойка; 8 – кабель электрический.

УСТАНОВКА ДЛЯ ПОДАЧИ БИТУМА

Предназначена для подачи битума на кровлю при производстве кровельных работ.

Насос установки смонтирован на раме. Трубопровод с подогревом выполнен из отдельных секций, которые соединены между собой шарнирно.

Герметичность стыков обеспечивается паронитовыми прокладками.

Электронагреватель, представляющий собой нихромовый провод, вмонтированный в секции и изолированный фарфоровыми бусами, получает питание от сварочного трансформатора.

Слив битума из трубопровода при окончании работы производится переключением привода насоса на обратный ход.

Техническая характеристика:

Производительность, м3/ч.	2,4
Дальность подачи, м:	
по вертикали	30
по горизонтали	50
Электродвигатель:	
тип	АОЛ-42-ОМ2
мощность, кВт	1,7
частота вращения, рад/с (об/мин)	98 (930)
Насос, тип	шестеренчатый 303-03-М
Давление, МПа	0,6
Габаритные размеры, мм:	
высота	2200
ширина	330
Масса, кг	110

Разработчик – трест "Оргтехстрой" Главнижуралстроя.
Внедрено в тресте № 42 Главнижуралстроя.
Экономический эффект – 0,36 руб. на 100 м^2 слоя.

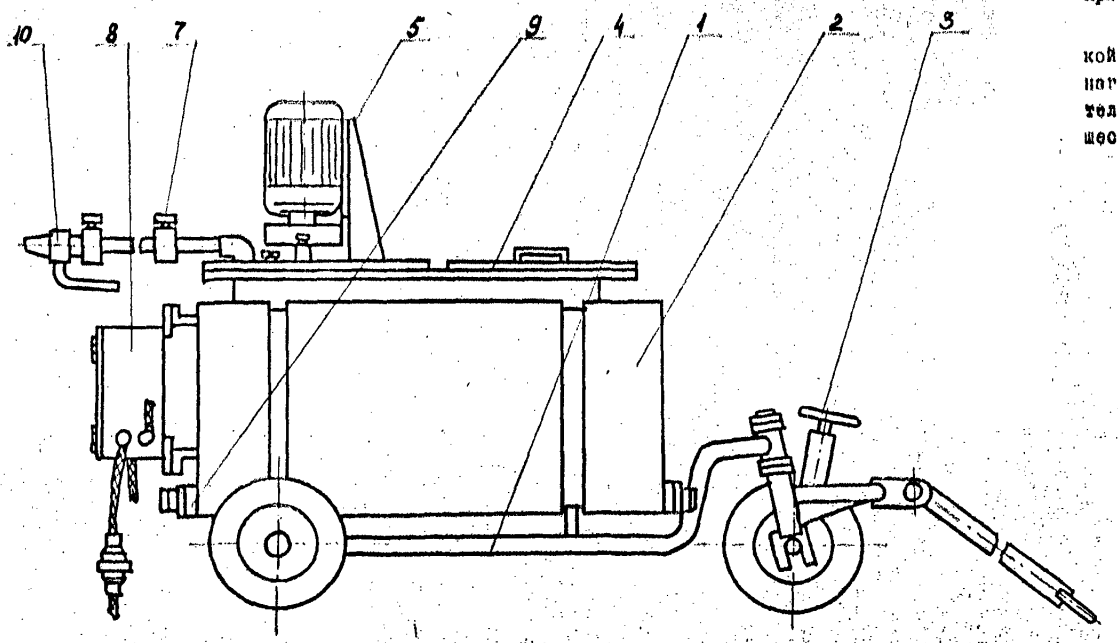

I – тележка ходовая; 2 – емкость; 3 – устройство тормозное; 4 – крышка заливочной горловины; 5 – привод подачи мастики; 7 – кран муфтовый; 8 – электрошкаф; 9 – электронагреватель трубчатый; I0 – форсунка.

УСТАНОВКА ДЛЯ НАНЕСЕНИЯ БИТУМНОЙ МАСТИКИ

Предназначена для подогрева и нанесения холодных битумно-кукерсольных мастик на поверхности при выполнении гидроизоляционных и кровельных работ.

Установка представляет собой закрытую крышкой емкость, внутри которой смонтированы трубчатые нагреватели. Емкость установлена на 3-х колесной тележке. Подача мастики к форсунке осуществляется шестеренчатым насосом.

Техническая характеристика

Производительность при толщине слоя мастики 0,8 мм, м2/ч	200
Вместимость емкости, м3	0,2
Электронагреватель трубчатый:	
тип	ТЭН-I00 Б-I3/0,5С220
мощность, кВт	0,5
Количество электронагревателей, шт	4
Насос шестеренчатый, тип	Г II-22
Производительность, м3/ч	I,I
Электродвигатель:	
тип	АОЛ2-22-4
мощность, кВт	I,5
частота вращения, рад/с (об/мин)	I40(1400)
Габаритные размеры, мм:	
длина	3I20
ширина	I2I0
высота	I373
Масса, кг	280

Разработчик – трест "Оргтехстрой" Главсредуралстроя
Внедрено в Главсредуралстрое.
Экономический эффект – 5 тыс.руб.

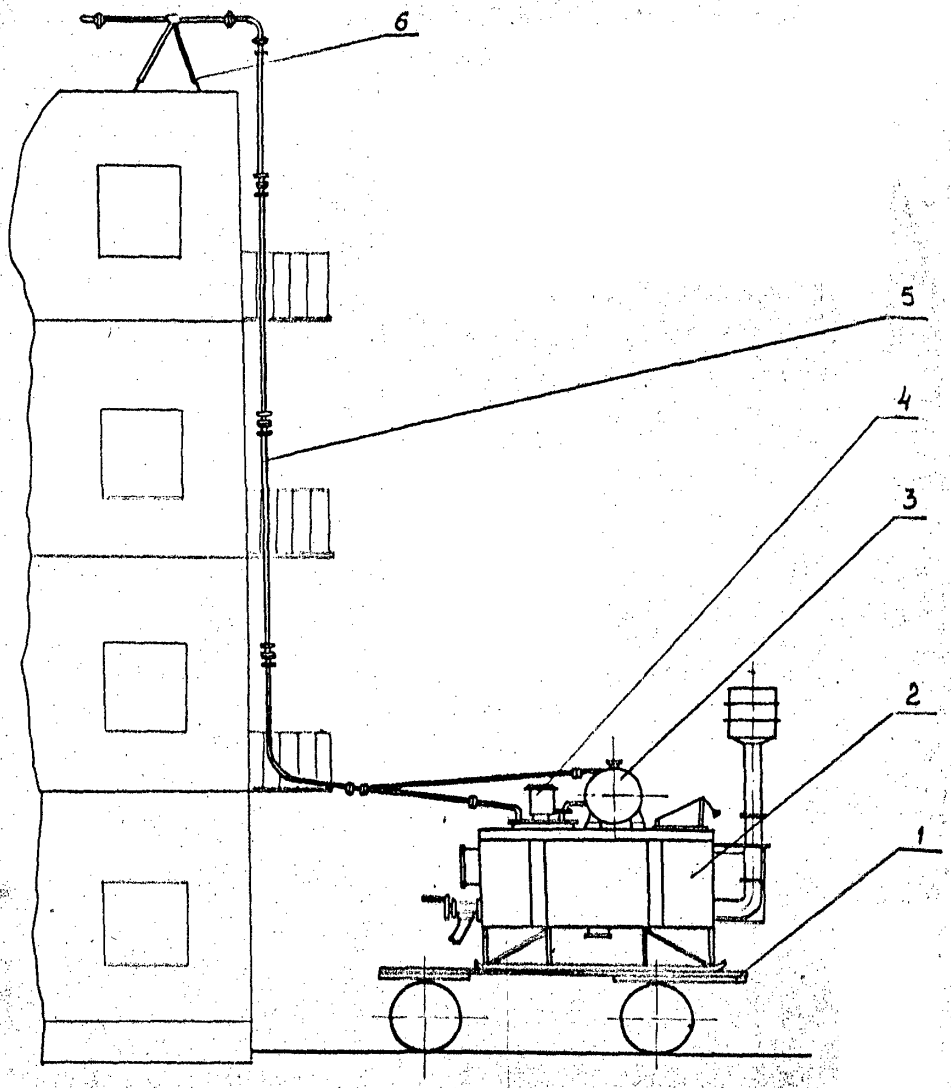

1 – прицеп тракторный; 2 – термос; 3 – бак промывочный; 4 – насос; 5 – битумопровод; 6 – тренога.

УСТАНОВКА ДЛЯ ПРИЕМА И ПОДАЧИ БИТУМНЫХ МАСТИК

Предназначена для приема, разогрева и подачи битумных мастик на кровлю.

На тракторном прицепе расположен термос, трансформатор для нагрева битумопровода, насос.

Подача битумных мастик осуществляется по битумопроводу, собранному из секций.

Техническая характеристика

Объем термоса (полезный), м3	1,80
Объем бака для промывки битумопровода, м3	0,15
Объем топливного бака, м3	0,07
Дальность подачи битума по вертикали, м	28
Время остывания битума в термосе с 200°С до 180°С при температуре воздуха плюс 15°С, мин.	30-40
Время нагрева со 180°С до 200°С, мин.	12-15
Насос, тип	НШ-46
производительность, м3/ч	3,6
максимальное давление, МПа	0,98
Электродвигатель, тип	АОЛ-22-4 исполн.Ф-2
мощность, кВт	1,5
частота вращения, рад/с (об/мин.)	150(1500)
Трансформатор для нагрева битумопровода, тип	ТСД-500
Масса, кг	2430

Разработчик – трест "Приднепроворготехстрой" Минтяжстроя УССР.

Внедрено в тресте "Днепростяжстроймеханизация" Минтяжстроя УССР.

Экономический эффект – 5,0 тыс.руб.

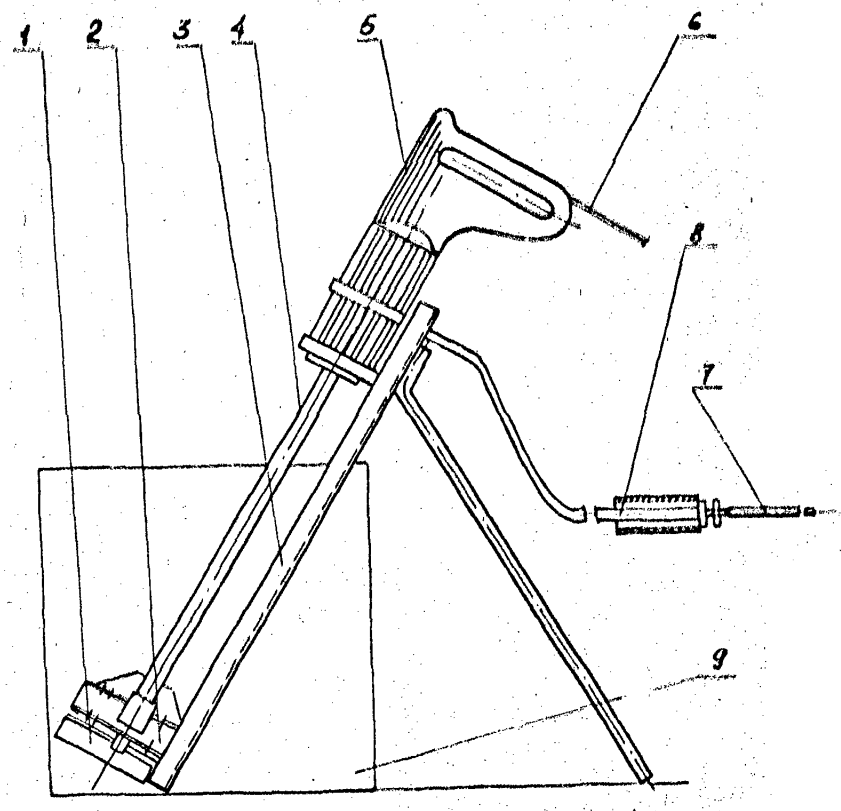

1 – фильтр; 2 – насос; 3 – рама; 4 – вал; 5 – электросверлильная машина; 6 – кабель; 7 – удочка с форсункой; 8 – шланг; 9 – емкость с битумом.

УСТАНОВКА ДЛЯ НАНЕСЕНИЯ ГОРЯЧЕГО БИТУМА

Предназначена для нанесения горячего битума при устройстве кровли из рулонных материалов.

Состоит из шестеренчатого насоса, смонтированного на раме. Привод осуществляется от сверлильной машины через вал.

Шестеренчатый насос соединен резиновым шлангом с удочкой, снабженной форсункой и пусковой кнопкой.

Перед началом работы насос установки опускается в термоизолированную емкость с горячим битумом.

Техническая характеристика

Насос:	
тип	шестеренчатый
Производительность, м3/ч.	0,9
Электрическая сверлильная машина:	
тип	И9-1013
мощность, кВт	0,27
Дальность подачи по шлангу, м	5-6
Рабочее давление клапана, МПа	0,2
Габаритные размеры рабочего органа, мм:	
длина	120
ширина	110
высота	120
Масса, кг	20

Разработчик – трест № 42 Главмоспромстроя.
Внедрено в тресте – № 42 Главмоспромстроя
Экономический эффект – 0,68 руб.на 100 м2 слоя.

ЭЛЕКТРОКОТЕЛ

Предназначен для разогрева битума.

Представляет собой изолированную емкость, установленную на салазки. В емкость вмонтирован трубчатый нагреватель, состоящий из пакета тонкостенных труб.

Кусковой битум расплавляется в емкости при включении трубчатого нагревателя.

Расплавленный битум подается насосом по шланговому битумопроводу. Управление и контроль разогревом и подачей битума осуществляют с пульта управления.

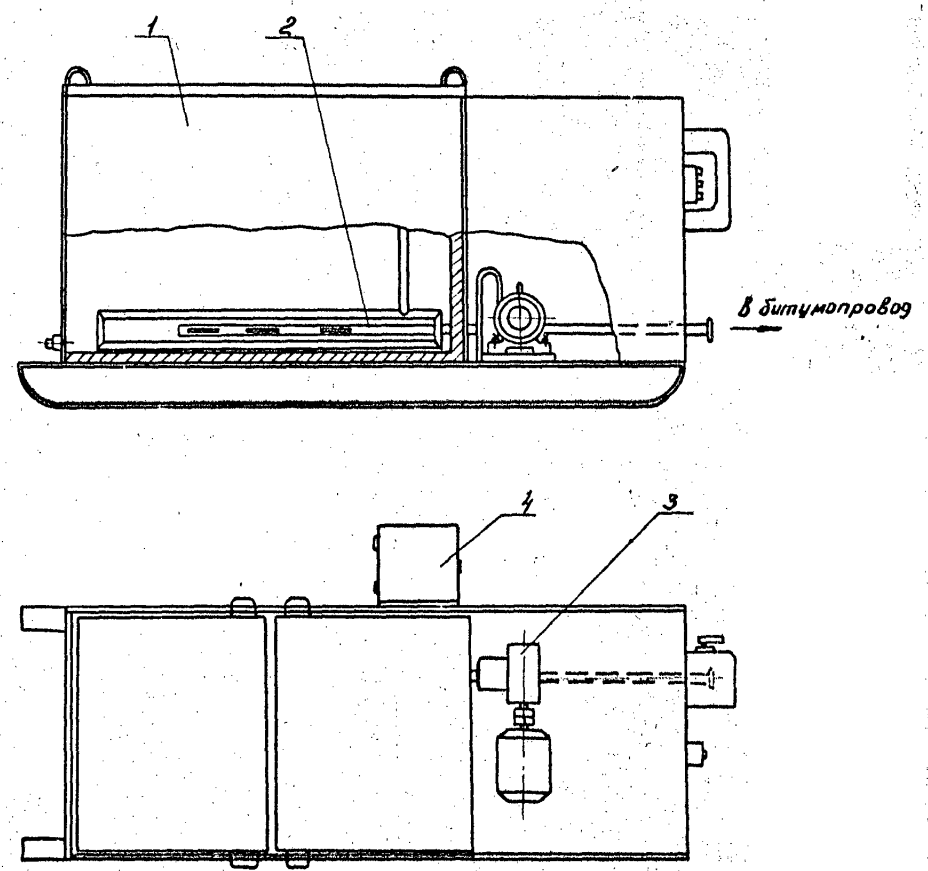

1 – емкость; 2 – электронагреватель трубчатый; 3 – насос; 4 – бачок.

Техническая характеристика

Объем разогретого битума, м³	1,5
Температура разогретого битума, °С	180
Продолжительность нагрева битума от 0° С до 180° С, ч	2
Количество электроэнергии, необходимое для разогрева битума, кВт/ч	64
Сила тока, А	320
Насос, тип	ВШФ 2/16
Габаритные размеры, мм:	
длина	3200
ширина	1550
высота	1530
Масса, кг	1180

Разработчик – трест "Липецкстрой" Главлипецкстроя

Внедрено в тресте "Липецкстрой" Главлипецкстроя.

Экономический эффект – 3,9 тыс.руб.

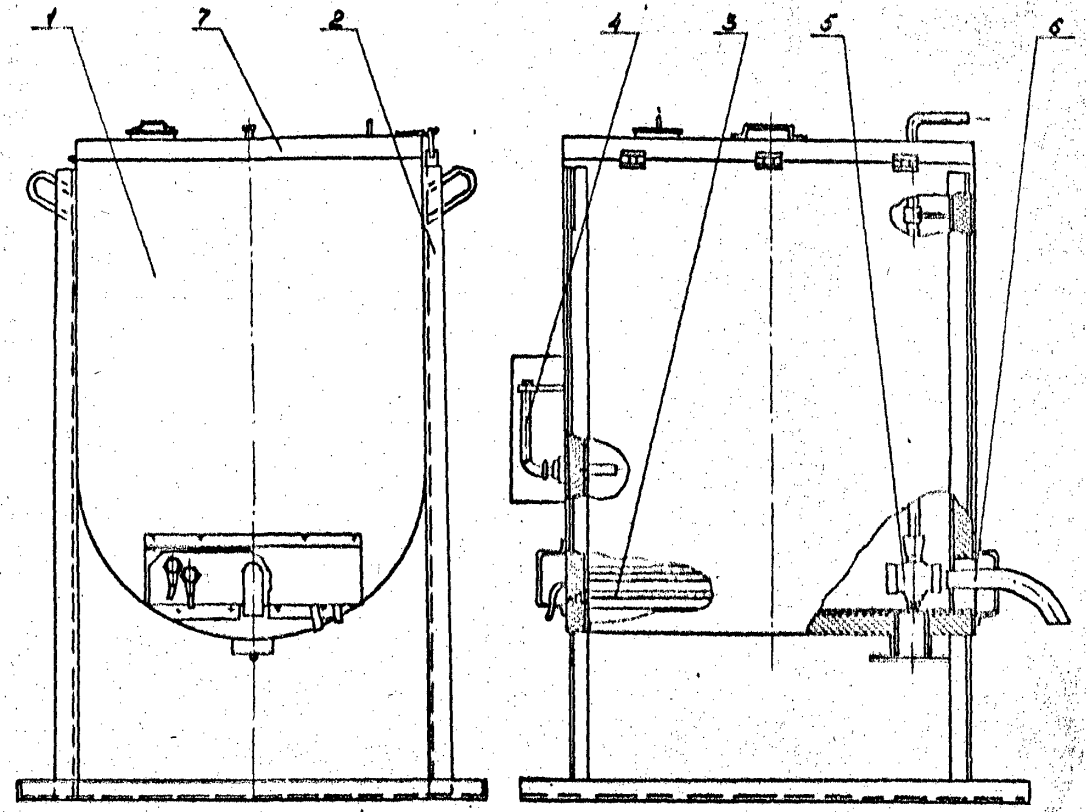

1 - емкость; 2 - рама; 3 - электронагреватель; 4 - термометр;
5 - кран пробковый; 6 - патрубок сливной; 7 - крышка.

ТЕРМОС

Предназначен для хранения и раздачи битумных мастик при производстве кровельных и гидроизоляционных работ.

Емкость термоса выполнена из тонких стальных листов, между которыми уложен изоляционный слой минеральной ваты.

После заливки емкости битумной мастикой ее закрывают крышкой.

Поддержание и контроль нужной температуры осуществляется при помощи нагревательных элементов, вмонтированных в емкость, термометра с термопарой и терморегулятора.

Выдача битумной мастики производится через сливной патрубок при помощи двухходового пробкового крана.

Техническая характеристика

Объем термоса, м³	0,5
Нагревательный элемент:	
тип	ТЭН-261
мощность, кВт	2,5
количество, шт.	5
Габаритные размеры, мм:	
длина	1400
ширина	1300
высота	1650
Масса, кг	460

Разработчик - трест "Приднепроворгтехстрой" Минтяжстроя УССР.

Внедрено в комбинате "Днепрометаллургстрой" Минтяжстроя УССР.

Экономический эффект - 0,7 тыс.руб.

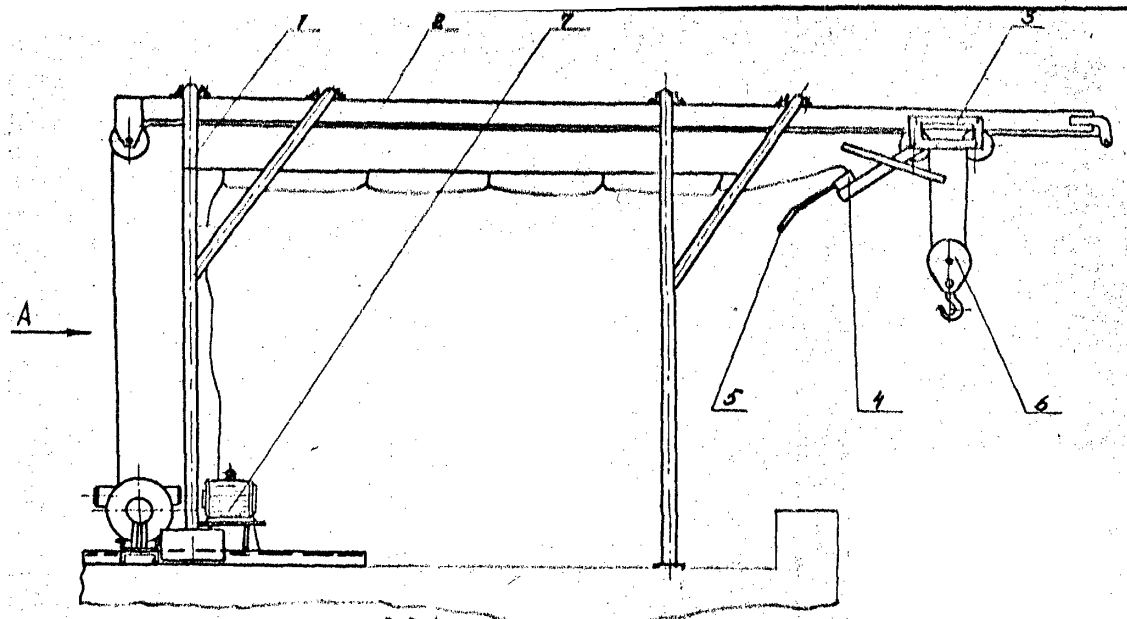

Вид А

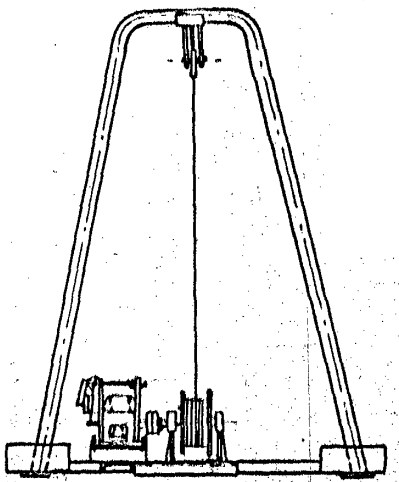

1 – стойка; 2 – балка; 3 – тележка грузовая; 4 – рукоятка; 5 – переключатель; 6 – обойма крюковая; 7 – лебедка.

КРЮКОВОЙ КРАН

Предназначен для подъема строительных грузов при производстве кровельных и отделочных работ.

Состоит из двух стоек, жестко соединенных при помощи раскосов с балкой.

Передвижение тележки по балке осуществляется вручную за рукоятку управления.

Подъем и опускание груза осуществляется лебедкой, закрепленной к задней стойке крана.

Техническая характеристика

Грузоподъемность, кН(т)	3(0,3)
Высота подъема крюка, м	25
Скорость подъема, м/с	0,24
Электродвигатель:	
тип	АОЛ2-22-4
мощность, кВт	1,5
частота вращения, рад/с (об/мин)	140(1400)
Габаритные размеры, мм:	
длина	4700
ширина	1500
высота	2250
Масса, кг	505

Разработчик – трест "Приднепроворгтехстрой" Минтяжстроя УССР.

Внедрено в строительных организациях Минтяжстроя УССР.

Экономический эффект – 1,6 тыс.руб.

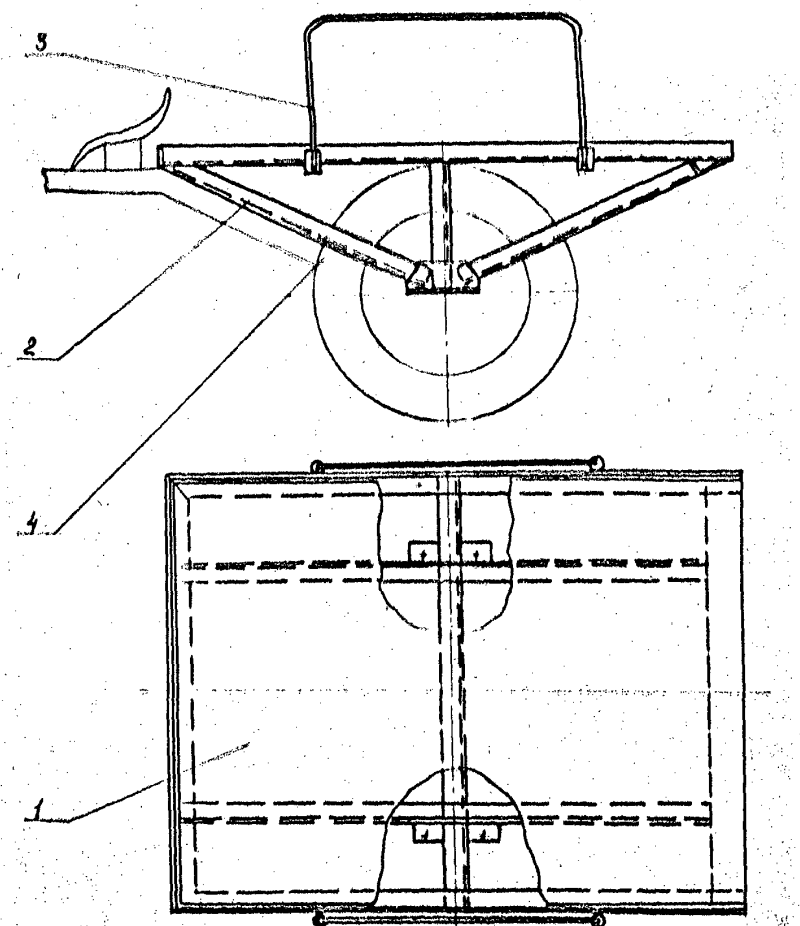

I – днище; 2 – рама; 3 – ограждение; 4 – тележка трактора "Рионн".

ТЕЛЕЖКА САМОСВАЛЬНАЯ

Предназначена для перевозки по крыше и земле различных строительных материалов.

При перевозке плитного утеплителя на раму устанавливается съемное ограждение.

Тележка крепится к днищу трактора "Рионн" болтовыми соединениями и может опрокидываться для разгрузки материалов под углом 50°.

Техническая характеристика

Грузоподъемность, кН(т)	3(0,3)
Габаритные размеры, мм:	
длина	1250
ширина	1000
высота	340
Масса, кг	40

Разработчик – трест "Приднепровпромтехстрой" Минтяжстроя УССР.
Внедрено в строительных организациях Минтяжстроя УССР.

МАЛЯРНЫЕ РАБОТЫ

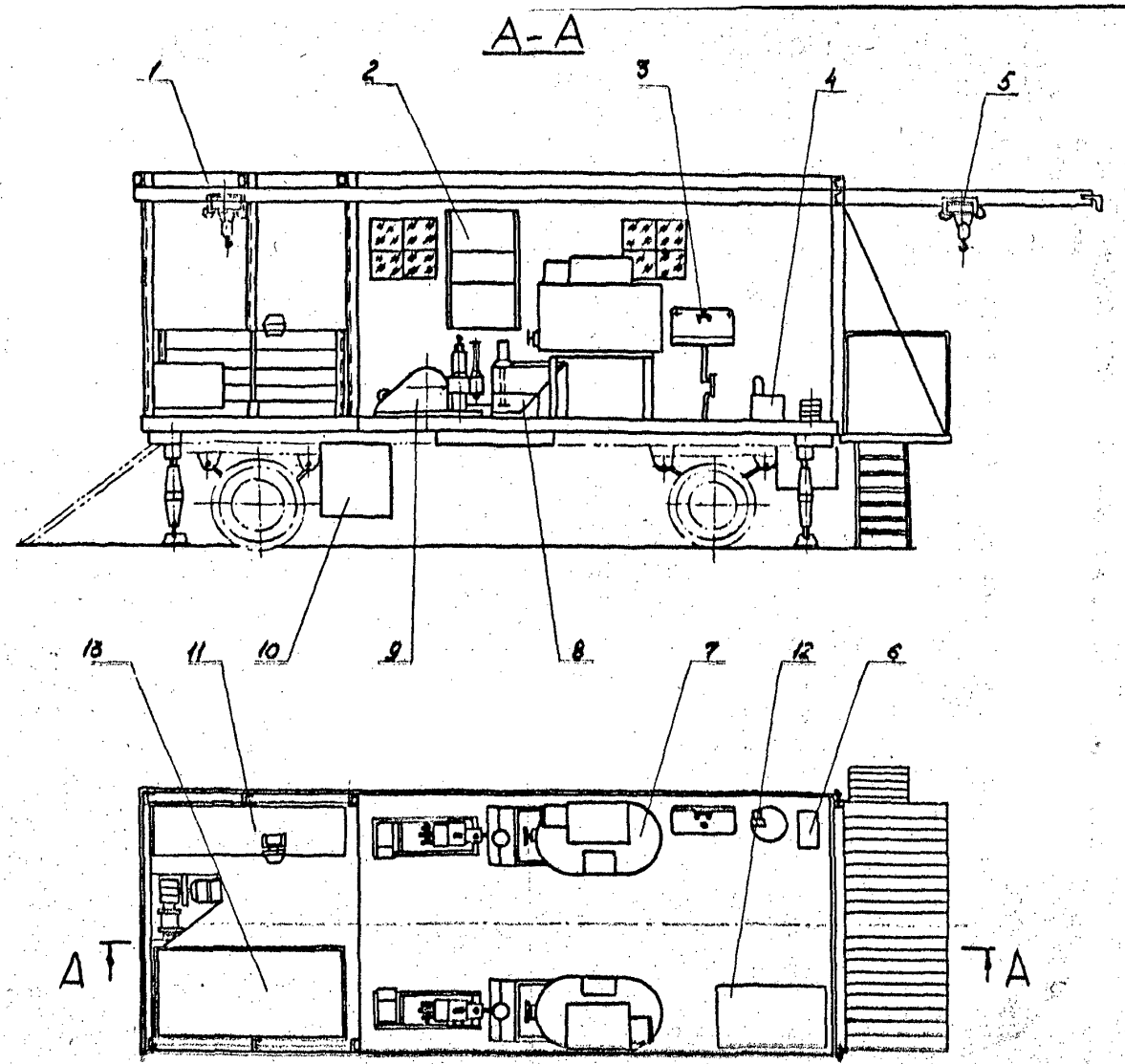

1 – фургон; 2 – шкаф электрический; 3 – умывальник; 4 – электроклееварка; 5 – устройство грузоподъемное; 6 – электронагреватель; 7 – омеситель; 8 – бункер с виброситом; 9 – насос регулируемого давления; 10 – ящик для компрессора; 11 – верстак слесарный; 12 – шкаф для одежды; 13 – бак для воды.

ПЕРЕДВИЖНАЯ МАЛЯРНАЯ СТАНЦИЯ МС-3М

Предназначена для механизированного приготовления колерных окрасочных составов, грунтовок, шпатлевок на основе протертых меловых и известковых паст, подачи их на высоту до 12 этажей.

Все механизмы и оборудование малярной станции расположены в фургоне.

Пасты для колеров, грунтовок и шпатлевок выгружаются и подаются в фургон с помощью грузоподъемного устройства.

Пасты загружают в омесители. Полученная после омешивания с водой смесь поступает через эксцентриковое вибросито в бункер, откуда подается насосом регулируемого давления по распределительным рукавам и отолкам к удочкам на этажи.

Компрессоры расположены в ящике, закрепленном под фургоном.

На малярной станции предусмотрено дистанционное управление подачей материала по стояку (включение предусмотрено с удочки).

Техническая характеристика

Производительность сменная, м² (двумя удочками)	
при нанесении грунтовки	3000
при нанесении шпатлевки	1600
при окраске водными составами	4200
Дальность подачи раствора, м:	
по вертикали	50
по горизонтали	160
Установленная мощность, кВт	40
Габаритные размеры, мм:	
длина	9000
ширина	2550
высота	3300
Масса, кг	2800

Разработчик – трест "Приднепроворгтехстрой" МЖКХ УССР.
Внедрено в комбинате "Днепропжстрой" МЖКХ УССР.
Экономический эффект – 4,4 тыс.руб.

ОКРАСОЧНЫЙ АГРЕГАТ С ПРИМЕНЕНИЕМ БЕССАЛЬНИКОВОГО НАСОСА Н.П.ШЕПЕЛЕНКО

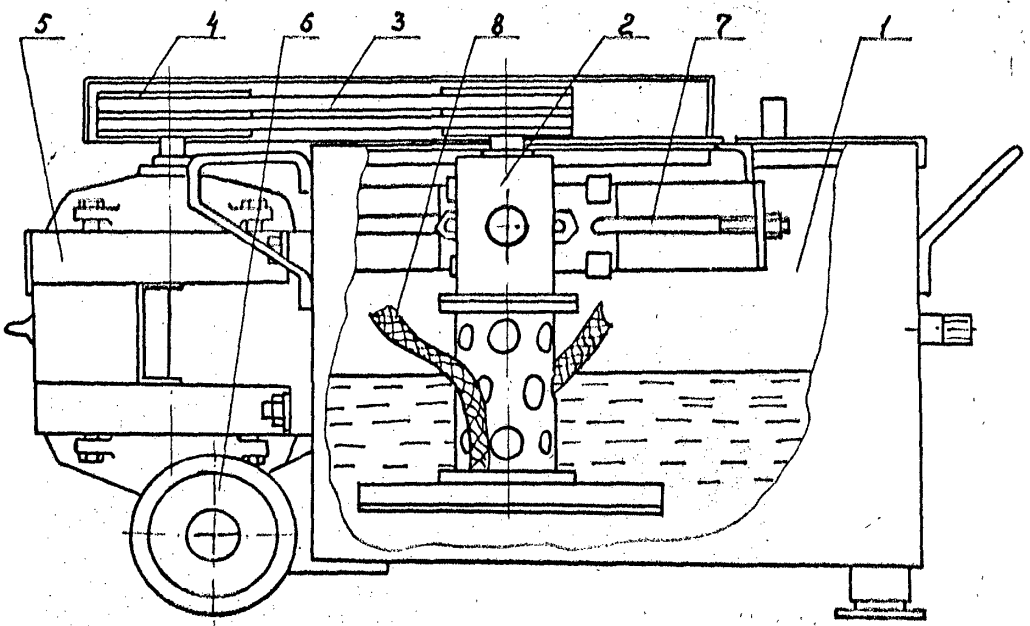

1- бак агрегата; 2- насос бессальниковый; 3- ремень клиновый; 4- шкив; 5- электродвигатель; 6- колесо ходовое; 7- винт натяжной; 8- рукав резинотканевый.

Предназначен для подачи подвижных известково-меловых растворов к распылителям (удочкам) при производстве малярных работ.

Насос, установленный в баке, куда заливается раствор, получает вращение от электродвигателя через клиноременную передачу и позволяет создать давление до 1 МПа

Для удобства передвижения агрегат снабжен колесами и ручкой.

Техническая характеристика

Производительность, $м^2/ч$	
на 1 удочку	641
на 5 удочек	3200
Рабочее давление, МПа	от 0,8 до 1,0
Электродвигатель:	
тип	А2-42-2
мощность, кВт	4,5
частота вращения, рад/с (об/мин)	287 (2870)
Масса, кг	90

Разработчик - трест "Оргтехстрой" Главоредуралстроя.

Внедрено в Главоредуралстрое и Главмурманскстрое.

Экономический эффект - 1,5 тыс.руб.

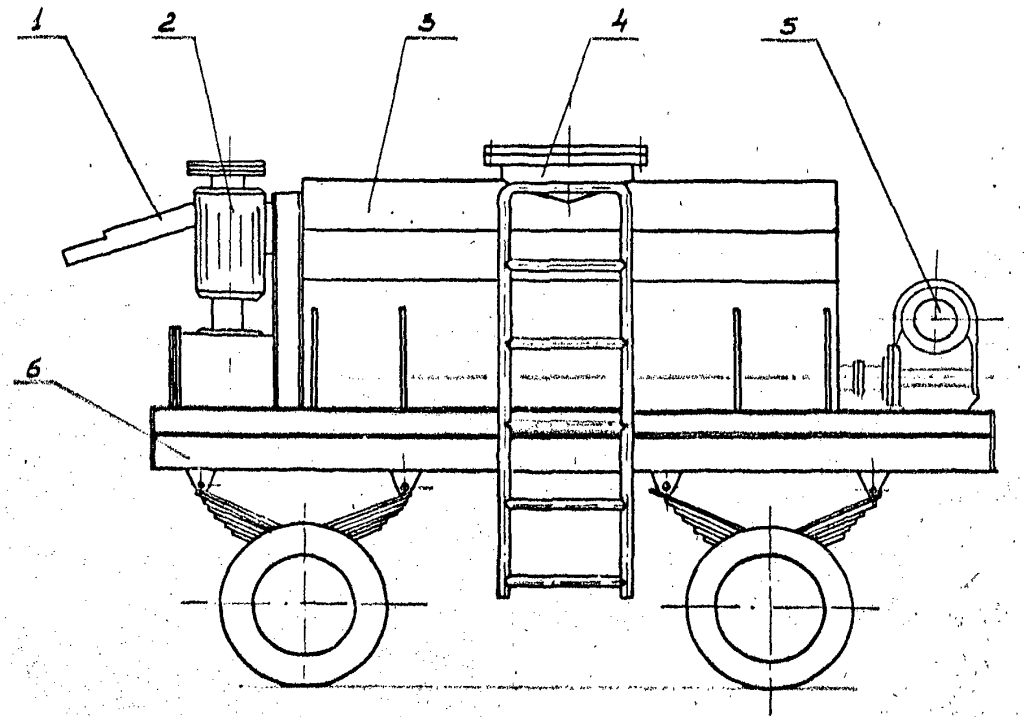

1 – лоток; 2 – электродвигатель вертикального шнекового насоса; 3 – цистерна; 4 – люк загрузочный; 5 – редуктор; 6 – прицеп.

ЕМКОСТЬ ДЛЯ ТРАНСПОРТИРОВКИ ШПАТЛЕВКИ

Предназначена для приема, транспортировки, перемешивания и выдачи шпатлевки на строительных объектах.

Емкость смонтирована на автомобильном прицепе. Перемешивание и выдача шпатлевки производится насосом. Для предохранения шпатлевки от переохлаждения во время транспортировки в зимний период времени, емкость утеплен

Техническая характеристика

Прицеп, марка	ИАПЗ-754В
Грузоподъемность, кН (т)	40 (4)
Объем цистерны, м3	1,5
Мощность электродвигателя, кВт:	
– горизонтального шнекового насоса	4
– вертикального шнекового насоса	2,2
Частота вращения шнеков, рад/с (об/мин):	
– горизонтального	12 (12)
– вертикального	30 (300)
Габаритные размеры, мм:	
– длина	6052
– ширина	2386
– высота	2600
Масса, кг	2300

Разработчик – трест "Оргтехстрой" Главмурманскстроя.

Внедрено в тресте "Апатитстрой" Главмурманскстроя.

Экономический эффект – 1,6 тыс.руб.

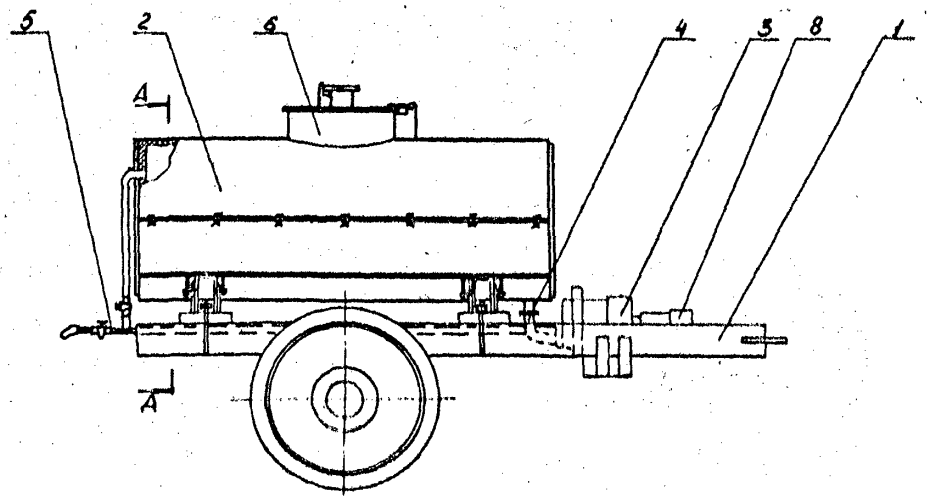

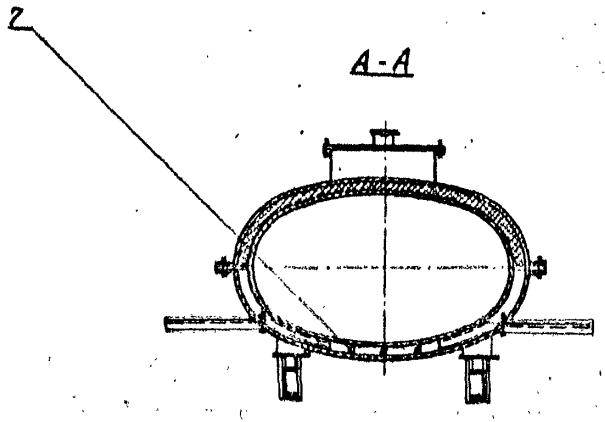

1 – прицеп; 2 – емкость; 3 – растворонасос; 4 – патрубок выходной; 5 – трубопровод нагнетательный; 6 – горловина; 7 – электронагреватель; 8 – электродвигатель.

ЕМКОСТЬ ДЛЯ ТРАНСПОРТИРОВАНИЯ ОКРАСОЧНЫХ РАСТВОРОВ

Предназначена для транспортирования и подачи окрасочных растворов.

Заливка раствора производится через горловину, которая закрывается крышкой. Перекачка раствора производится насосом через выходной патрубок и нагнетательный трубопровод. На нагнетательном трубопроводе имеется двухходовой кран для переключения подачи раствора по кольцевой схеме с целью его перемешивания. В емкость для поддержания необходимой температуры раствора в зимнее время встроены 3 электронагревателя.

Применение емкости позволяет перевозить колерные растворы на значительные расстояния в зимний период времени.

Техническая характеристика

Производительность, м3/ч (при подаче раствора по горизонтали на 50 м, вертикали на 15 м)	I
Объем, м3	I,52
Насос:	
марка	СО-69
Электродвигатель:	
тип	АОЛ-2-2I-4/82
мощность, кВт	I,I
частота вращения, рад/с (об/мин)	I40(I400)
Электронагреватель:	
марка	ТЭН-32
Габаритные размеры, мм:	
длина	3340
высота	I920
Масса, кг	690

Разработчик – трест "Приднепроворгтехстрой" Минтяжстроя УССР.

Внедрено в трестах "Днепротяжстрой" и "Днепростройимеханизация" Минтяжстроя УССР.

Экономический эффект – I,I тыс.руб.

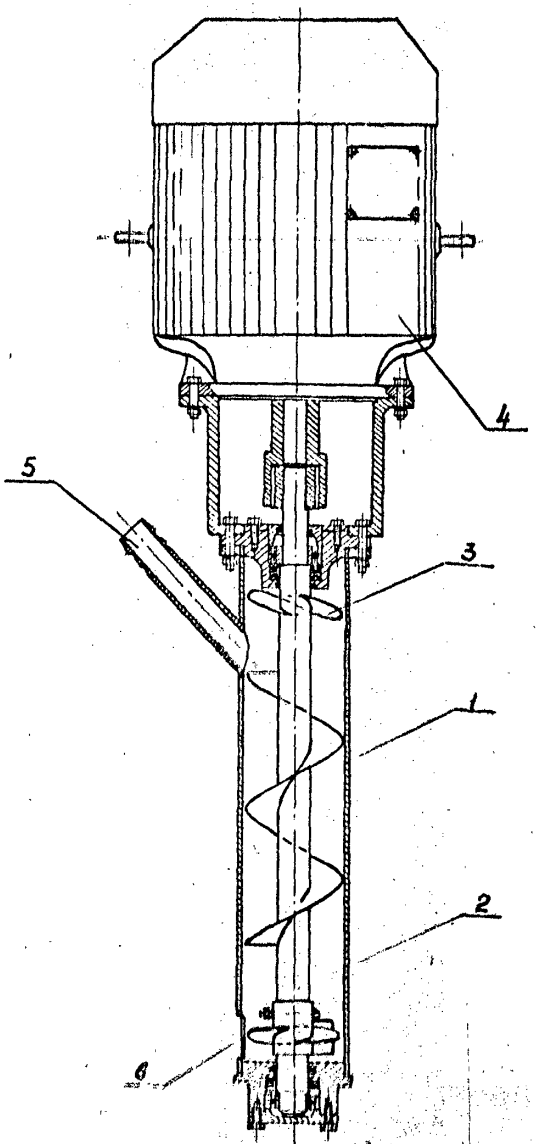

I- корпус; 2- шнек; 3- крыльчатка; 4- электродвигатель; 5- патрубок нагнетательный; 6- отверстия заборные.

НАСОС

Предназначен для перекачки известкового теста.

В корпусе насоса на шарикоподшипниках установлен шнековый вал, вращение которому передается от электродвигателя.

В верхней и нижней частях вала приварены крыльчатки.

В верхней - для предотвращения попадания в подшипник известкового теста.

В нижней - для подачи материала к шнеку.

Техническая характеристика

Производительность, $м^3/ч$	30
Высота подачи, м	8
Электродвигатель:	
тип	Т-42-2
мощность, кВт	4,5
частота вращения, рад/с (об/мин)	287 (2870)
Габаритные размеры, мм:	
длина	1070
ширина	330
высота	270
Масса, кг	75

Разработчик - трест "Приднепроворгтехстрой" Минтяжстроя УССР.

Внедрено в тресте "Днепротяжстрой" Минтяжстроя УССР.

Экономический эффект - 2,7 тыс.руб.

ШПАТЛЕВОЧНЫЙ АГРЕГАТ

Предназначен для шпатлевки дощатых полов.

На раме тележки установлены: бак для шпатлевки, электродвигатель, редуктор с закрепленными дисками.

Шпатлевка из бака периодически подается через полый вал внутреннего диска под шпатели, получающие вращение в противоположные стороны через редуктор от электродвигателя.

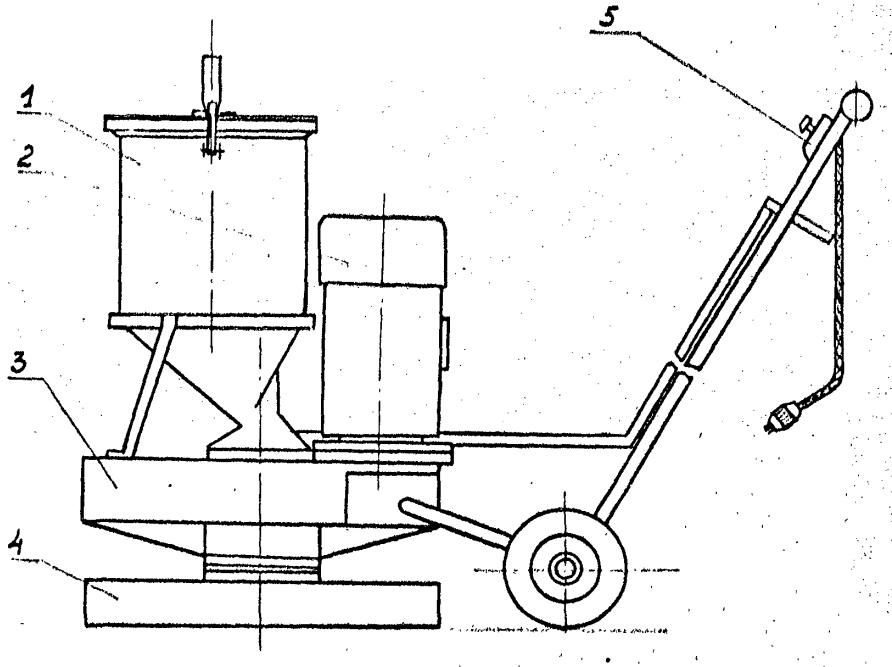

1 – бак; 2 – электродвигатель; 3 – редуктор; 4 – диск наружный; 5 – выключатель.

Техническая характеристика

Производительность, м2/ч	25–30
Редуктор, тип	цилиндрический одноступенчатый
Электродвигатель:	
тип	АОЛ2-31-4И
мощность, кВт	1,1
частота вращения, рад/с (об/мин)	140 (1400)
Частота вращения наружного диска, рад/с (об/мин)	46 (460)
Габаритные размеры, мм:	
длина	1315
ширина	517
высота	915
Масса, кг	60

Разработчик – трест "Оргтехстрой" Главмурманскстроя

Внедрено в трестах "Мурманскжилстрой" и "Апатитстрой", Главмурманскстроя.

Экономический эффект – 727,3 руб.

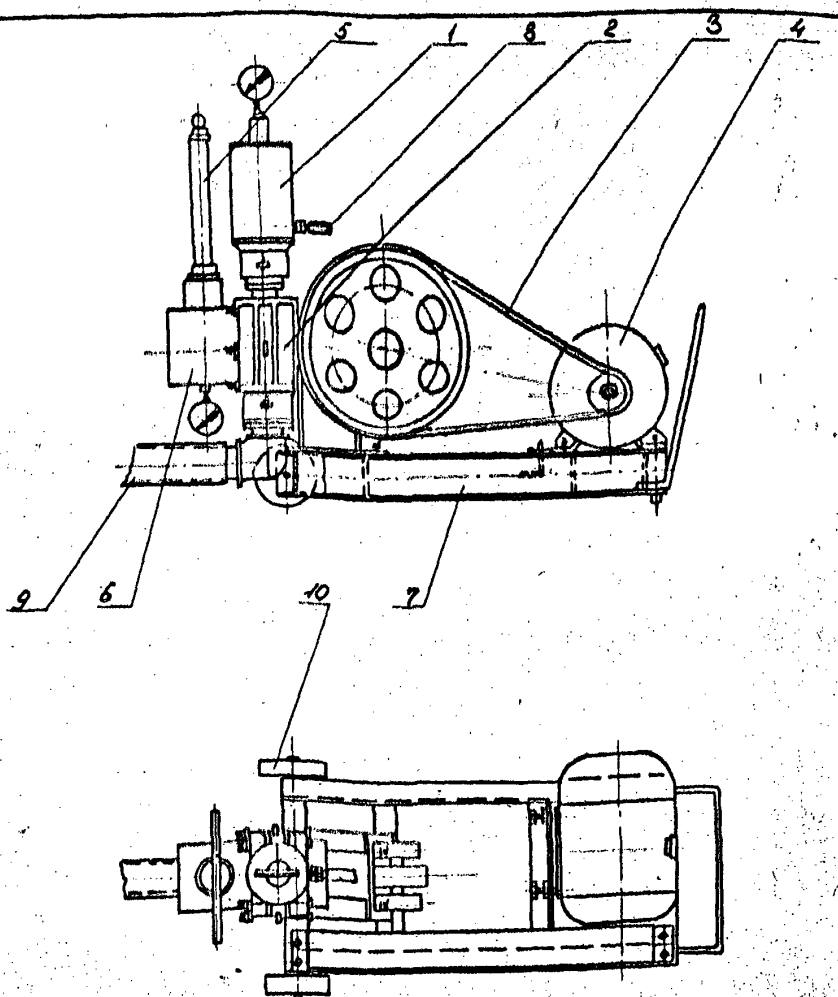

I - камера выдачи; 2 - камера рабочая; 3 - клиноременная передача; 4 - электродвигатель; 5 - насос воздушный; 6 - ресивер; 7 - рама; 8 - трубопровод нагнетательный; 9 - трубопровод всасывающий; IO - колесо.

НАСОС РЕГУЛИРУЕМОГО ДАВЛЕНИЯ

Предназначен для подачи колерных окрасочных составов, грунтовок и шпатлевок на основе известковых и меловых паст. Все оборудование насоса устанавливается на раме. От электродвигателя движение передается через клиноременную передачу эксцентриковому коленчатому валу, а затем через кольцо - к плунжеру.

Принцип работы аналогичен стандартным растворонасосам. Конструктивным новшеством является то, что в зависимости от высоты подачи раствора в ресивере создается необходимое давление поршневым воздушным насосом.

Техническая характеристика

Производительность, м/ч	0,85
Рабочее давление, МПа	2,94
Дальность подачи, м:	
по вертикали	50
по горизонтали	I60
Электродвигатель:	
тип	АОЛ-2-22-2
мощность, кВт	2,2
частота вращения, рад/с (об/мин)	284 (2840)
Габаритные размеры, мм:	
длина	I075
ширина	460
высота	760
Масса, кг	I30

Разработчик - трест "Приднепроворгтехстрой" Минтяжстроя УССР.
Внедрено в комбинате "Днепротяжстрой" Минтяжстроя УССР.
Экономический эффект - 4,4 тыс.руб.

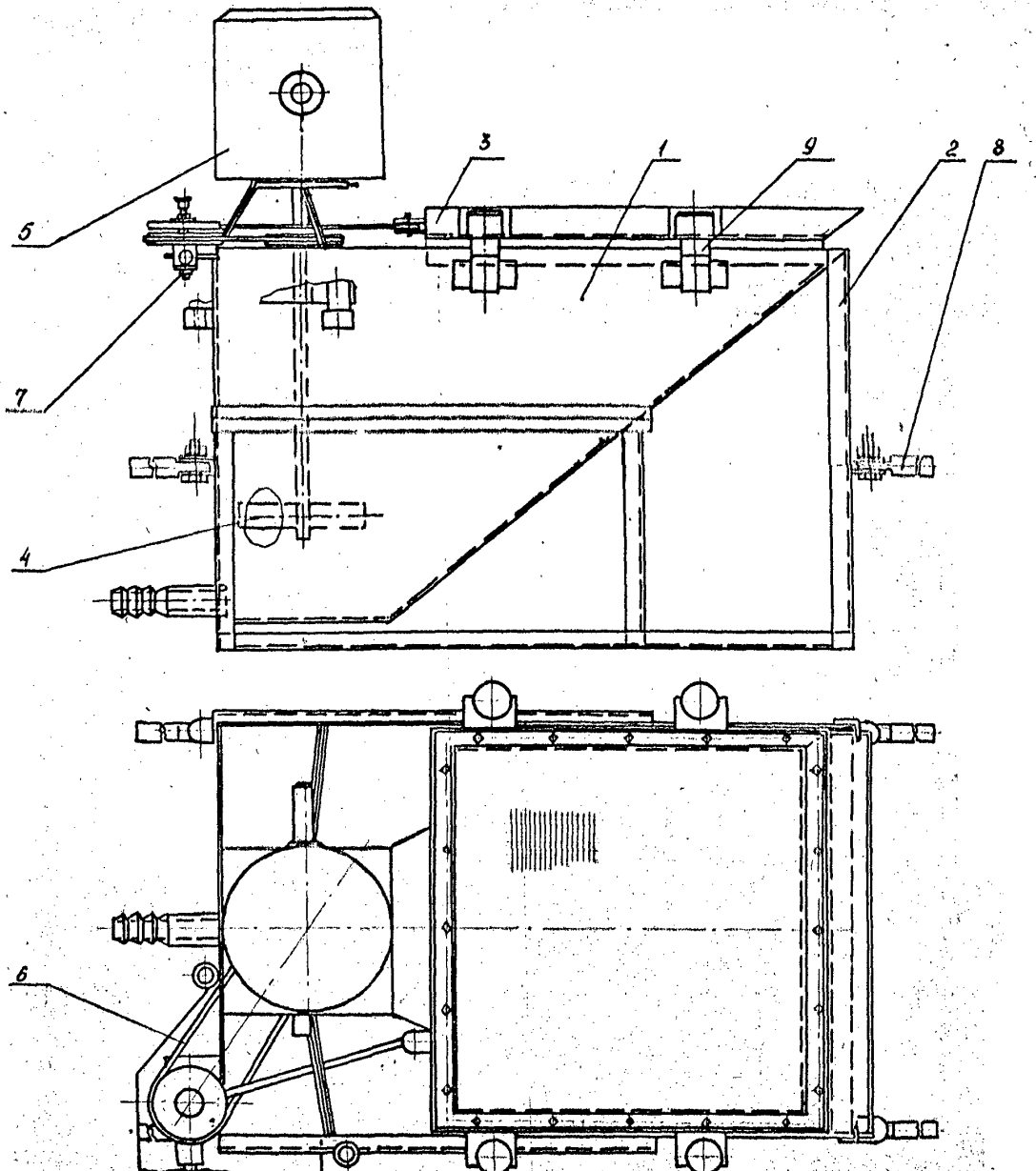

1- бункер; 2 - рама; 3 - вибросито; 4-крыльчатка; 5-электродрель;
6- клиноременная передача; 7-ось эксцентриковая; 8-ручка; 9-амортизатор резиновый.

ВИБРОСИТО С БУНКЕРОМ

Предназначено для просеивания колерных окрасочных составов.

Состоит из бункера, установленного на раме. На бункере на резиновых амортизаторах подвешено вибросито.

Одновременно с вращением крыльчатки вибросито получает через клиноременную передачу и эксцентриковый палец возвратно-поступательное движение.

Преимущество данной конструкции заключается в том, что при одновременном вращении крыльчатки и горизонтальном колебании сита не происходит расслаивания и зависания малярных составов в бункере.

Техническая характеристика

Объем вибробункера, м3	0,10
Электросверлилка:	
тип	И3-1014
мощность, кВт	0,44
частота вращения, рад/с (об/мин)	29,5(295)
Габаритные размеры, мм:	
длина	1100
ширина	570
высота	555
Масса, кг	55

Разработчик - трест "Приднепроворгтехстрой" Минтяжстроя УССР.

Внедрено в строительно-монтажном тресте № 17 Минтяжстроя УССР.

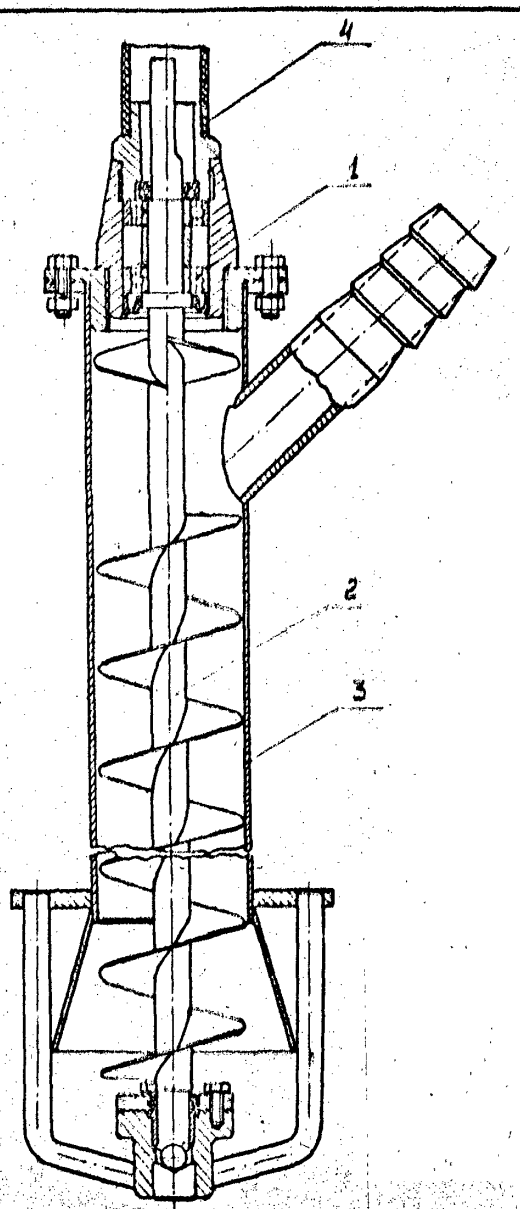

1 – подшипник; 2 – шнек; 3 – корпус; 4 – вал гибкий.

НАСОС ШНЕКОВЫЙ

Предназначен для перекачки известкового теста, паст, шпатлевки.

В корпусе насоса на шарикоподшипниках установлен вал со шнеком, вращение которому передается через гибкий вал от привода глубинного вибратора ИВ-26.

Техническая характеристика

Производительность, м3/ч	10
Электродвигатель:	
тип от вибратора	ИВ-26
мощность, кВт	1,2
частота вращения, рад/с (об/мин)	200(2000)
Высота всасывания, м.вод.ст.	8
Частота вращения вала, рад/с (об/мин)	280(2800)
Диаметр шнека, мм	67
Габаритные размеры, мм:	
длина	982
ширина	230
Масса без электродвигателя и гибкого вала, кг	6,8

Разработчик – трест "Приднепроворготехстрой" Минтяжстроя УССР.
Внедрено в строительных организациях Минтяжстроя УССР.
Экономический эффект – 0,7 тыс.руб.

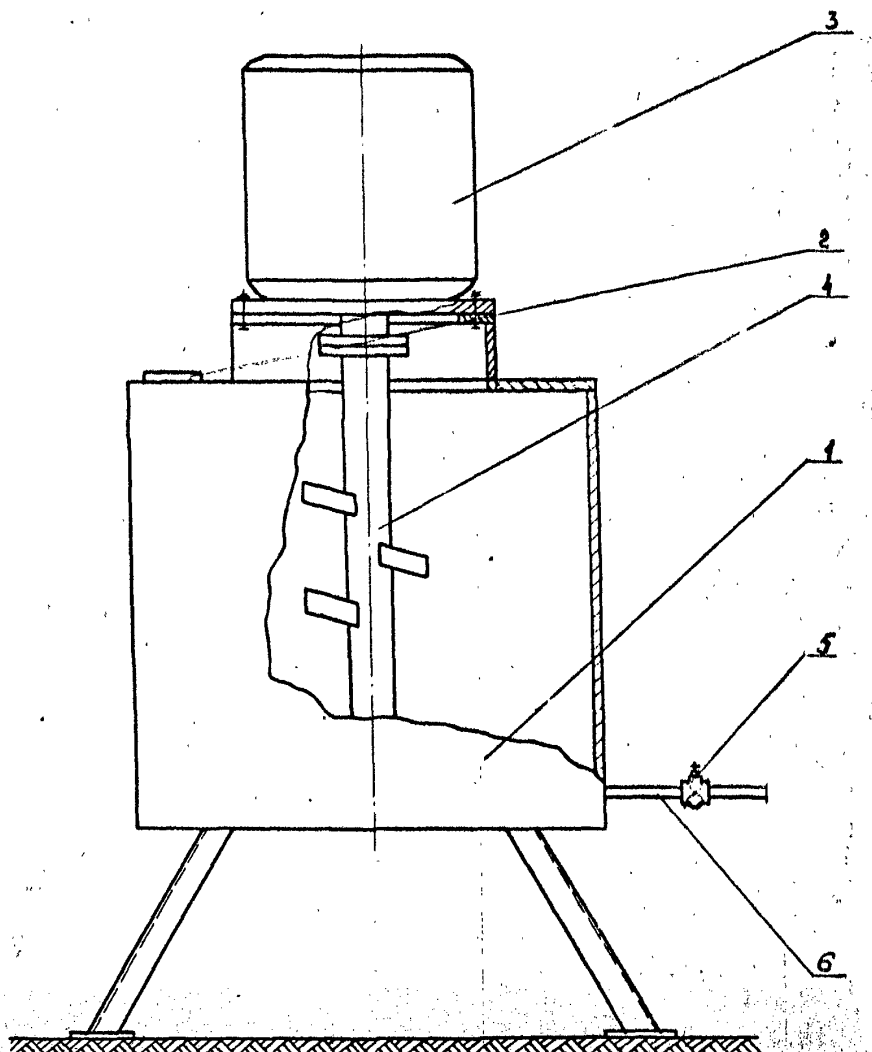

1 – емкость; 2 – люк загрузочный; 3 – электродвигатель; 4 – вал с лопастями; 5 – кран пробковый; 6 – патрубок оливной.

Э М У Л Ь С А Т О Р

Предназначен для перемешивания эмульсии ПВА.

Состоит из цилиндрической емкости, установленной на подставке.

Вращение лопастному валу, погруженному в емкость с эмульсией, передается от электродвигателя. Заливка эмульсии производится через загрузочный люк, выдача – через оливной патрубок.

Техническая характеристика

Объем бака, м3	0,2
Электродвигатель:	
тип	А02-41-8 (без лап с фланцем)
мощность, кВт	2,2
частота вращения, рад/с (об/мин)	71(710)
Габаритные размеры, мм:	
высота	1600
ширина	800
Масса, кг	140

Разработчик – по эскизному проекту.

Внедрено в ВО "Череповецметаллургхимстрой".

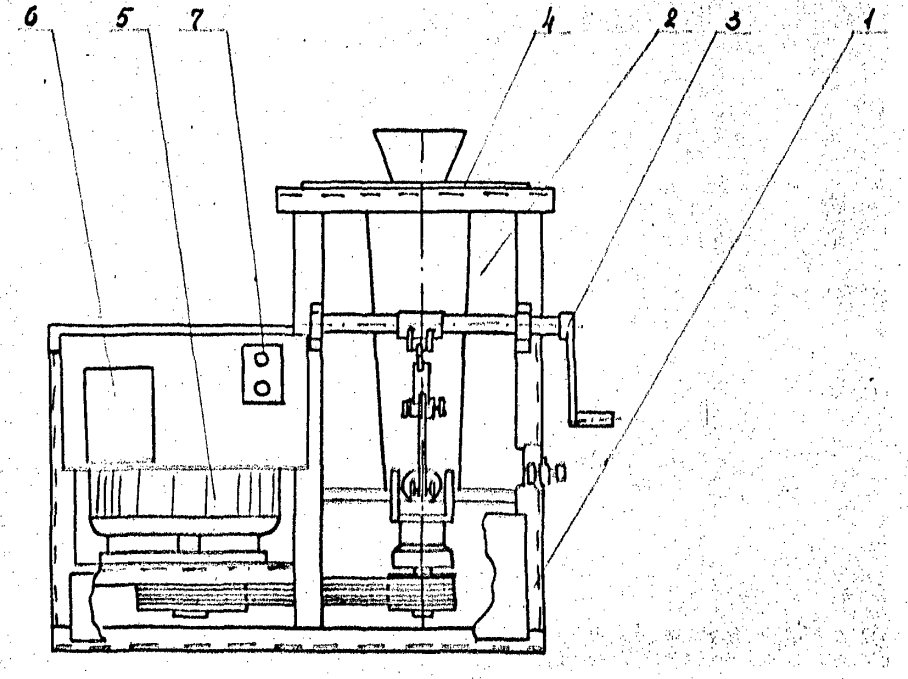

1 - каркас; 2 - бак-статор; 3 - затвор; 4 - крышка; 5 - электродвигатель; 6 - пускатель магнитный; 7 - кнопка управления.

ДИСПЕРГАТОР ВИХРЕВОЙ

Предназначен для приготовления полиизобутиленовой мастики и масляных окрасочных составов на строительной площадке.

Представляет собой сосуд конической формы с двумя пропеллерами.

Вращение пропеллеров осуществляется от электродвигателя через клиноременную передачу.

Техническая характеристика

Производительность по массе краски, кг/ч	400
Рабочий объем, $м^3$	75
Частота вращения пропеллера, рад/с (об/мин)	250 (2500)
Электродвигатель:	
тип	АО2-52-4
мощность, кВт	10
частота вращения, рад/с (об/мин)	142 (1420)
Габаритные размеры, мм:	
длина	1260
ширина	640
высота	1235
Масса, кг	230

Разработчик - трест "Оргтехстрой" Главоредуралстроя
Внедрено в строительных трестах Главоредуралстроя.
Экономический эффект - 4,1 тыс.руб.

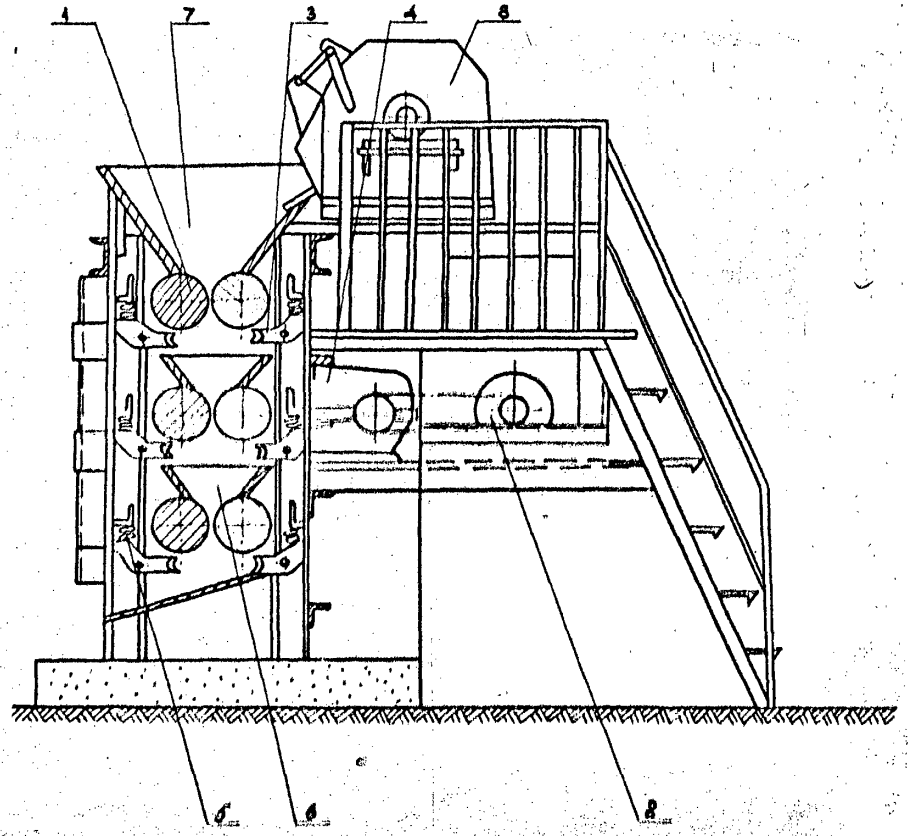

1 - валки; 2 - электродвигатель; 3 - нож очистной; 4 - редуктор; 5 - устройство приемное; 6 - бункер промежуточный; 7 - бункер промежуточный верхний; 8 - растворомешалка.

ШЕСТИВАЛКОВАЯ КРАСКОТЕРКА

Предназначена для перетирания жидких и пастообразных материалов, применяемых для малярных работ.

Рабочим органом краскотерки являются 3 пары стальных валков с термически обработанной поверхностью, которые получают вращение от электродвигателя через редуктор. Перетирание загруженной из растворомешалки массы происходит в результате разности угловых скоростей каждой пары валков, соединенных между собой зубчатыми шестернями с равным передаточным отношением.

Техническая характеристика

Производительность, т/смену	15
Тонкость помола, мм	0,1
Объем промежуточного бункера, $м^3$	0,17
Общая потребляемая мощность, кВт	37,8
Габаритные размеры, мм:	
длина	3500
ширина	2600
высота	5500
Масса, кг	1700

Разработчик - по эскизному проекту.
Внедрено в тресте "Жилстрой" Главлипецкстроя
Экономический эффект - 3,5 тыс.руб.

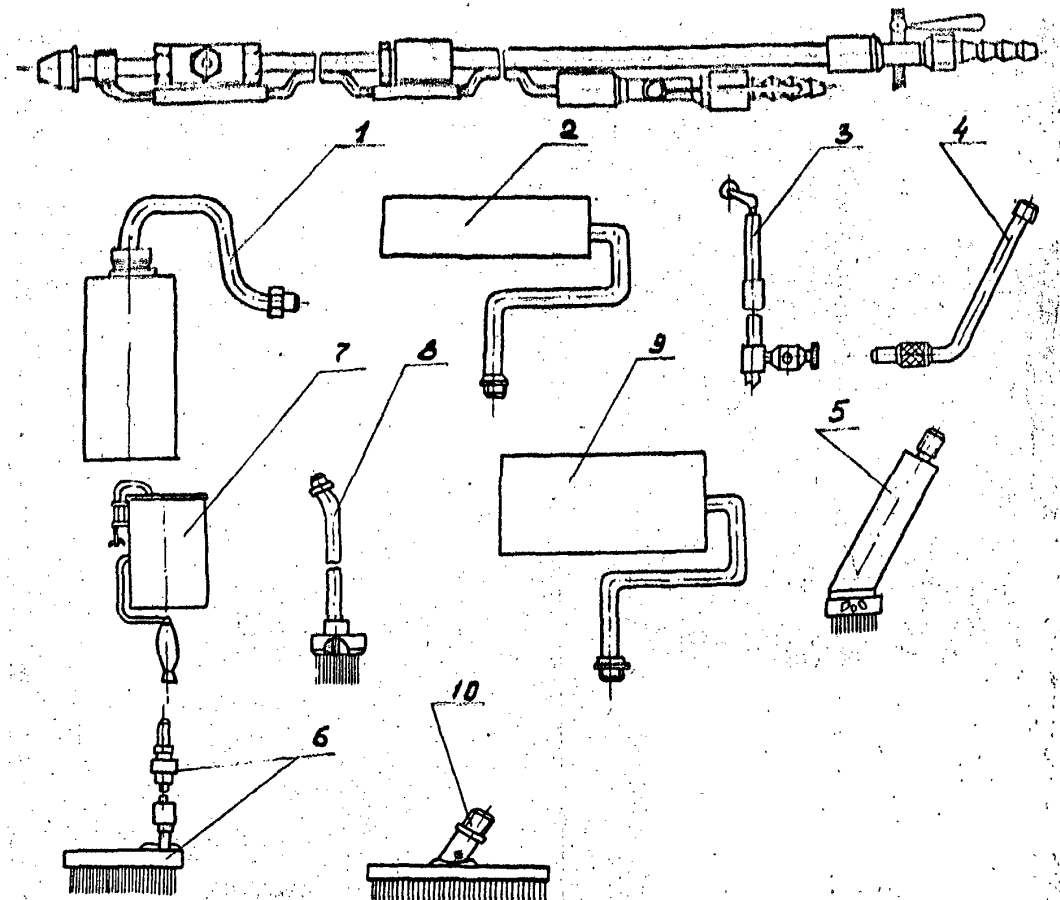

1 – валик окрасочный, ширина 180 мм; 2 – валик пневматический, ширина 90 мм;
3 – приспособление для отбивки линий бордюра; 4 – распылитель для побелочных работ;
5 – автокисть для покраски полов; 6 – штанги-удлинители для съемных приспособлений;
7 – терка шарнирная; 8 – автокисть; 9 – валик пневматический, ширина 180 мм;
10 – щетка-торцовка.

УДОЧКА С НАБОРОМ ПРИСПОСОБЛЕНИЙ

Предназначена для производства малярных работ.

Базовая конструкция удочки состоит из штанги и удлинителя, соединенных между собой при помощи штуцера и гайки.

С другого конца удлинитель соединен с распределителем. В патрубки могут ввинчиваться сменные приспособления или заглушки. Воздух к форсунке подводится по шлангу, закрепленному на удочке при помощи скоб.

Набор из 10 сменных приспособлений обеспечивает возможность выполнения разнообразных отделочных работ со значительной экономией времени.

Разработчик – институт "Казоргтехстрой" Минтяжстроя Каз.ССР.
Внедрено в тресте "Джамбулхимстрой" Минтяжстроя Каз.ССР.

БАЧОК С РАСПЫЛИТЕЛЕМ ДЛЯ ОКРАСКИ

Предназначен для окраски радиаторов отопления и других поверхностей.

Краска заливается в бачок, который закрывается герметически крышкой (с краскораспылителем) при помощи защелок.

К воздушному патрубку подсоединяется шланг от компрессора.

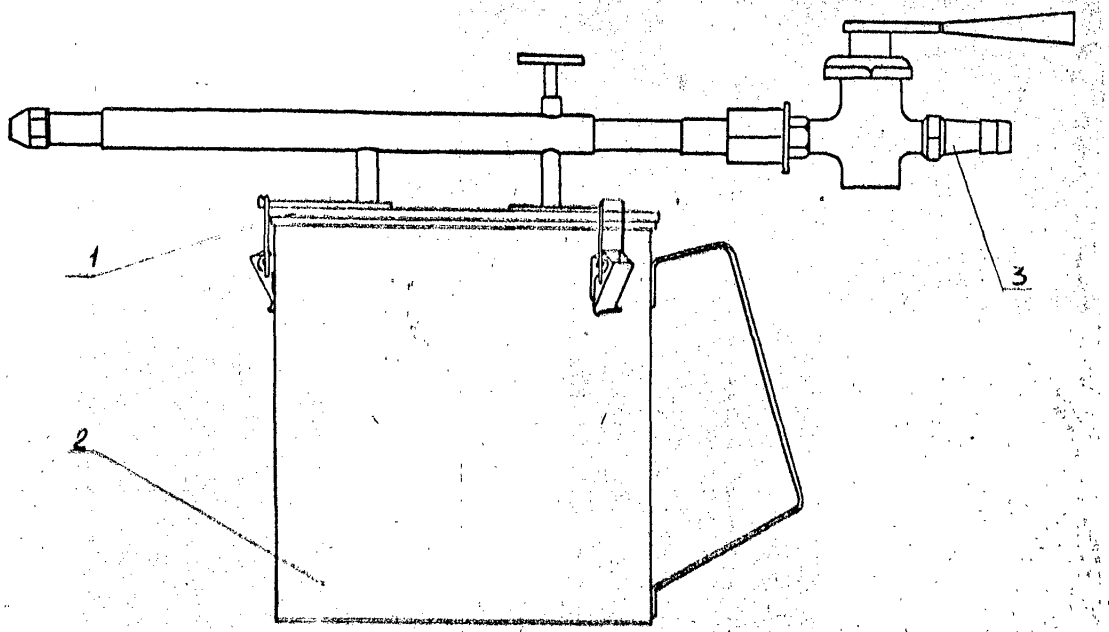

1 – крышка с распылителем; 2 – бачок; 3 – кран для подвода воздуха

Техническая характеристика

Объем бачка, м3	1,8
Габаритные размеры, мм:	
высота	160
диаметр бачка	130
Масса, кг	1,8

Разработчик – строительно-монтажный трест № 17 Минтяжстроя УССР.

Внедрено в СМТ № 17 Минтяжстроя УССР.

Работы по устройству полов

ЛАГОВЫЙ СЖИМ

Предназначен для сплачивания досок при устройстве полов.

Состоит из корпуса, в котором перемещаются два винта с левой и правой резьбой.

Сжим при помощи зубчатых эксцентриковых зажимов закрепляется на лаге.

Усилие с рукоятки через винтовую пару передается на упор, который сжимает доски.

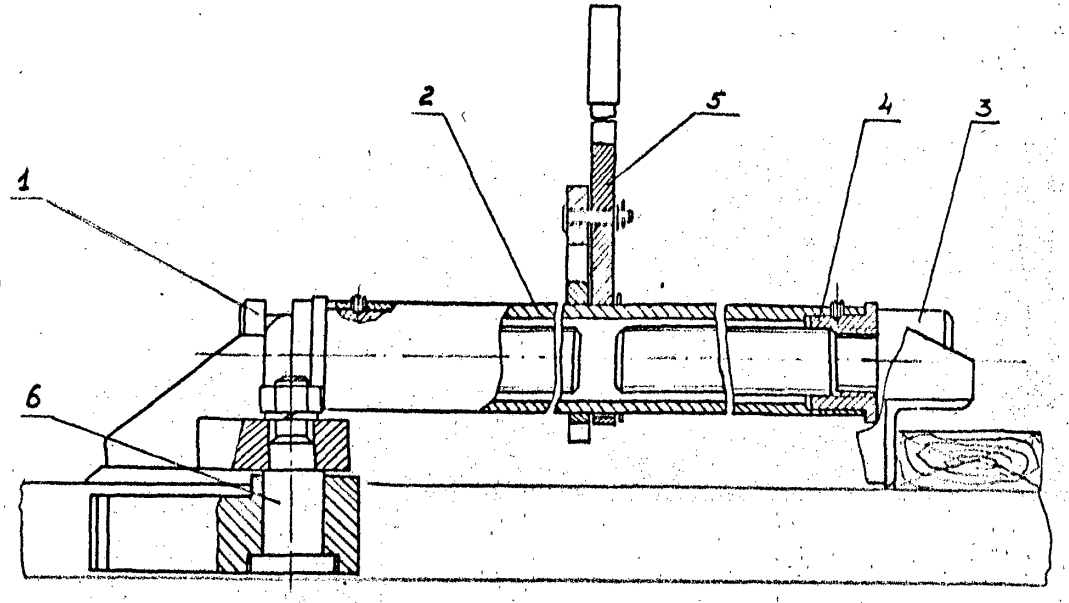

1 – винт; 2 – корпус трубчатый; 3 – упор; 4 – втулка с левой и правой трапецеидальной резьбой; 5 – рукоятка; 6 – зажимы эксцентриковые.

Техническая характеристика

Максимальное усилие сжима, кН	10
Максимальный ход, мм	120
Усилие на рукоятке, Н	160
Габаритные размеры, мм:	
длина минимальная	347
максимальная	517
ширина	202
высота	492
Масса, кг	5,4

Разработчик – трест "Оргтехстрой" Главмурманскстроя.

Внедрено в тресте "Ковдорстрой" и ДСК Главмурманскстроя.

Экономический эффект – 24 руб.на 1000 м2.

ПРИСПОСОБЛЕНИЕ ДЛЯ НАНЕСЕНИЯ КЛЕЮЩЕЙ МАСТИКИ

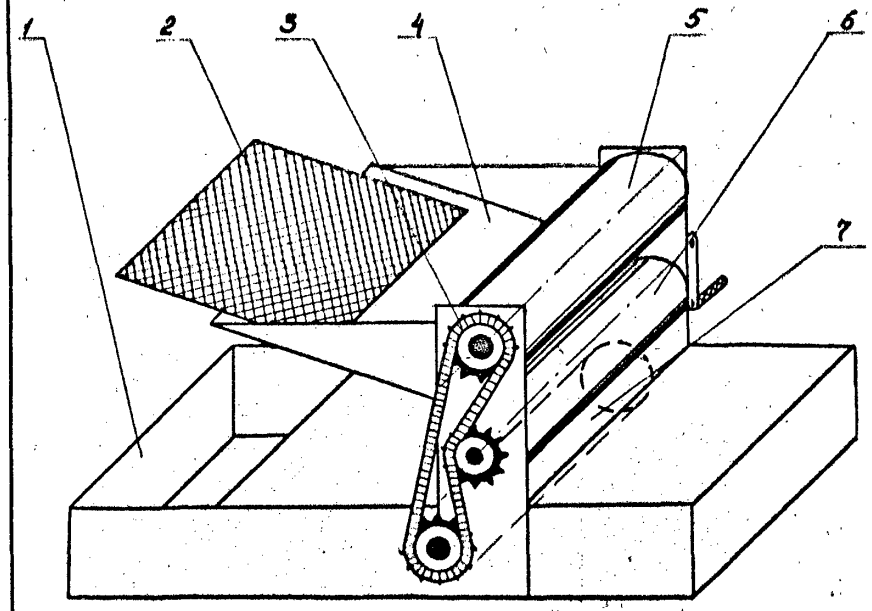

I – ванна;,2 – плитка ПХВ; 3 – передача цепная; 4 – устройство приемное;

5 – валик прижимной; 6 – валик соприкасающийся; 7 – валик нижний.

Предназначено для нанесения клеющей мастики на плитку ПХВ.

Плитки укладываются в приемное устройство и перемещаются затем по одной между двумя валиками ручным приводом.

Средний ролик, погруженный в ванну, касается плитки и наносит на ее нижнюю плоскость равномерный слой мастики.

Техническая характеристика

Производительность, плиток/ч	300
Габаритные размеры, мм:	
длина	1000
ширина	450
высота	400
Масса, кг	30

Разработчик – Учебно-курсовой комбинат комбината "Запорожстрой" Минтяжстроя УССР.

Внедрено в комбинатах "Запорожстрой" и "Запорожжилстрой" Минтяжстроя УССР.

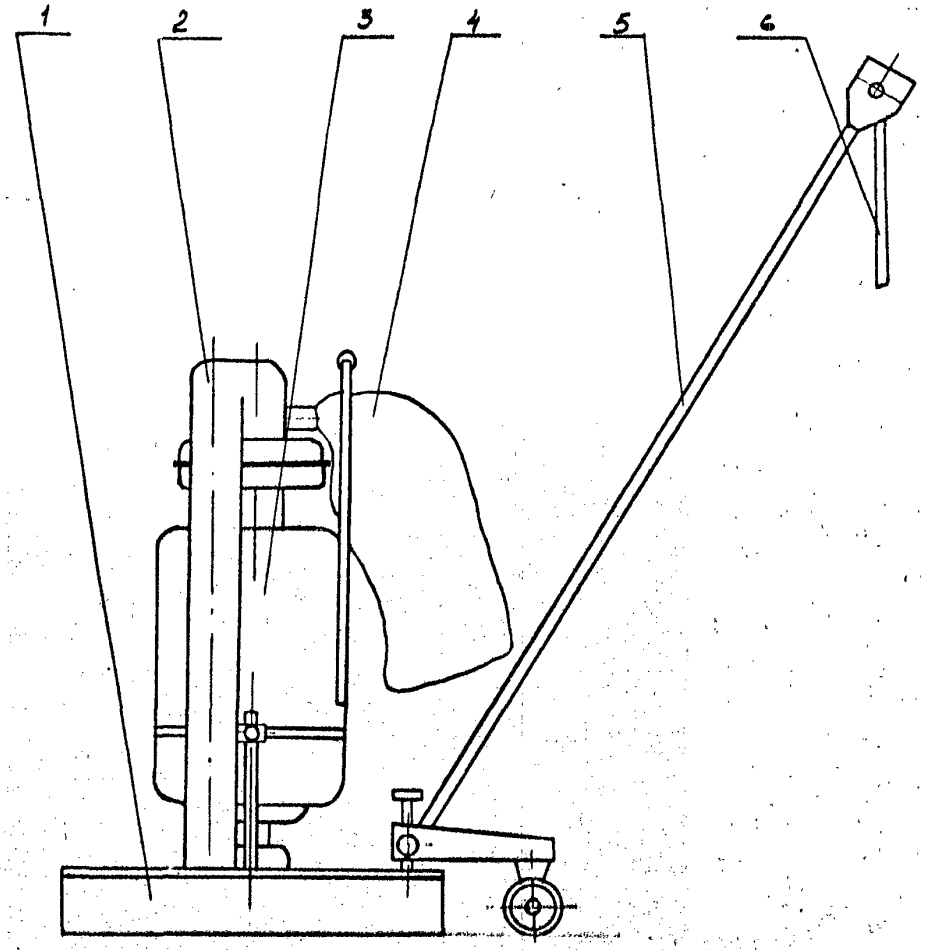

1 – орган рабочий; 2 – машина сверлильная; 3 – система отсоса воздуха;

4 – пылесборник; 5 – ручка; 6 – кабель электрический.

ШЛИФОВАЛЬНАЯ МАШИНА

Предназначена для шлифования деревянных, прошпатлеванных полов и зачистки цементной стяжки под линолеумные полы.

Машина изготовлена на основе электросверлильной машины ИЭ-1015.

Включение машины в работу производится выключателем, установленным на рукоятке управления. Передвижение машины осуществляется вручную. Для регулировки плавающего шлифовального устройства относительно обрабатываемой поверхности предназначена каретка с подъемно-опускающим механизмом.

Пыль из-под кожуха отсасывается турбинкой и по отводному патрубку поступает в пылесборник.

Для шлифования полов применяется наждачная шкурка, при зачистке цементной стяжки – металлическая сетка.

Техническая характеристика

Привод – электросверлильная машина:	
тип	ИЭ-1015
производительность, м2/ч	120
Объем пылесборника, м3	0,005
Габаритные размеры, мм:	
длина	770
ширина	330
высота	955
Масса, кг	28

Разработчик – трест "Оргтехстрой" Главуралстроя.

Внедрено в тресте "Челябгражданстрой" Главуралстроя.

Экономический эффект – 0,18 руб. на 100 м2.

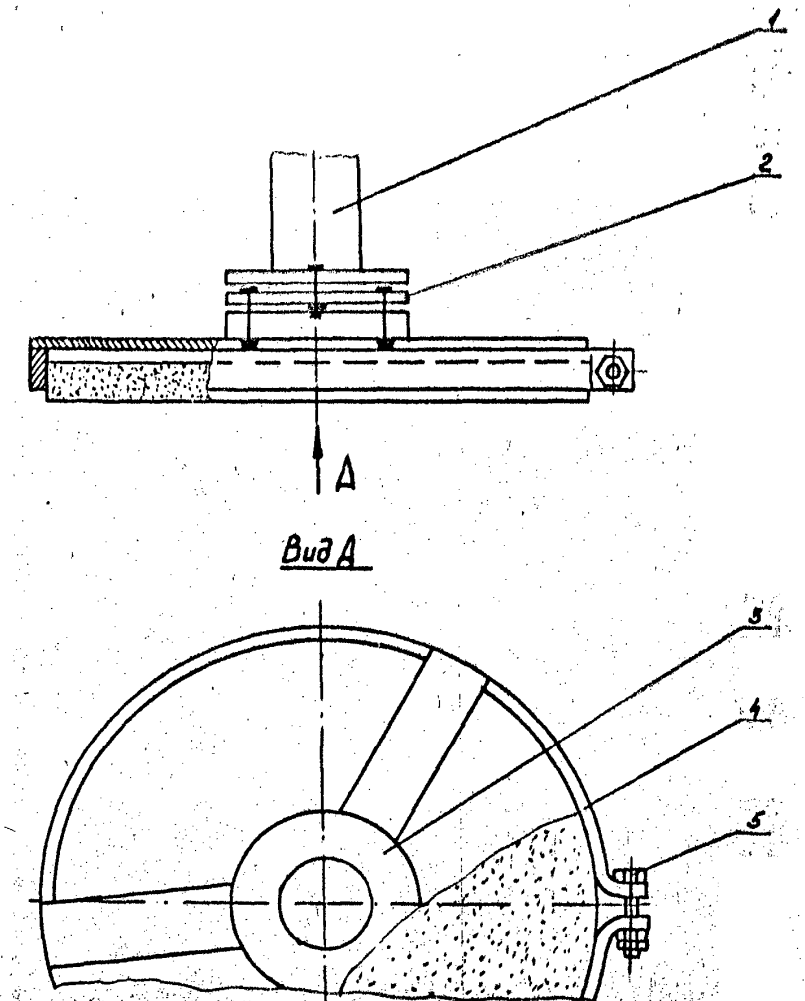

1 – приводной вал машины; 2 – гибкая прокладка; 3 – отступица со спицами; 4 – полоса; 5 – болт с гайкой.

ДЕРЖАВКА ДЛЯ ЗАКРЕПЛЕНИЯ ШЛИФОВАЛЬНОГО КРУГА

Предназначена для закрепления шлифовального круга в шлифовальных машинах на базе трактора Т-40, применяемого вместо шлифовальных сегментов.

Применение державки повышает производительность шлифовальной машины в 3-4 раза за счет увеличения стойкости шлифовальных кругов и сокращения времени на их замену.

Державка охватывает наждачный круг по периметру металлической полосой, концы которой отогнуты и стянуты болтом. С торца к полосе приварена отступица с 3 спицами. Ступица крепится к детали из транспортерной ленты (гибкая прокладка), которая обеспечивает "плавание" наждачному кругу.

Техническая характеристика

Диаметр охватываемого шлифовального круга, мм	300
Габаритные размеры, мм:	
длина	230
высота	50
Масса, кг	1,2

Разработчик – по эскизному проекту.

Внедрено в СУ "Спецстрой-I" ВО "Череповецметаллургхимстрой".

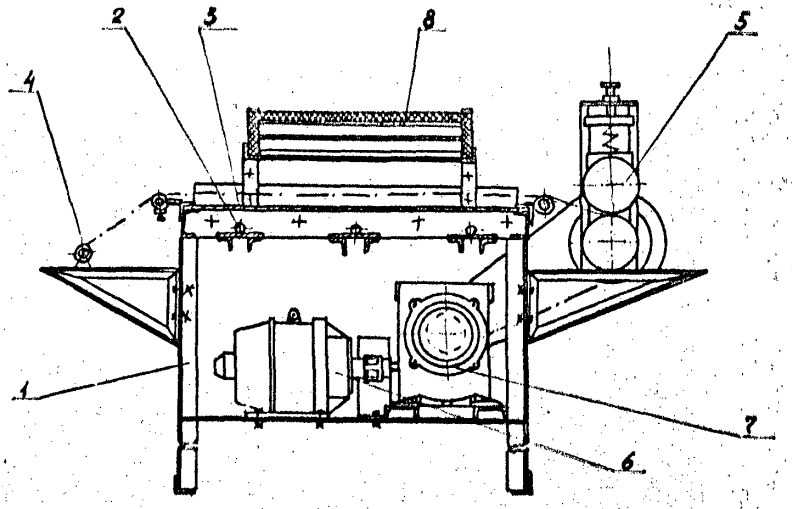

1 – каркас; 2 – нагреватели нижние; 3 – сетка;

4 – кронштейн для рулона линолеума; 5 – валки приемные;

6 – электродвигатель; 7 – редуктор; 8 – нагреватели верхние.

УСТАНОВКА ДЛЯ ТЕРМИЧЕСКОГО ВЫРАВНИВАНИЯ ЛИНОЛЕУМА

Предназначена для выравнивания линолеума.

Состоит из каркаса, на котором установлен электродвигатель, приводящий через редуктор во вращение приемные валки.

Конец рулона линолеума, установленного на ось кронштейна, захватывается приемными валками и протягивается между верхними и нижними нагревателями.

Техническая характеристика

Ширина линолеума, мм	1800
Мощность нагревателей, кВт	10
Скорость движения линолеума, м/с	0,167
Электродвигатель:	
тип	4ПГ2М
мощность, кВт	0,44
частота вращения, рад/с (об/мин)	150 (1500)
Редуктор, тип	РЧП-80-20-1
Габаритные размеры, мм:	
длина	2436
ширина	1470
высота	1450
Масса, кг	160

Разработчик – трест "Оргтехстрой" Главкузбассстроя.

Внедрено в трестах Главкузбассстроя.

Экономический эффект – от термообработки 50 тыс.м2 линолеума составляет 4,0 тыс.рублей.

Гидроизоляционные работы

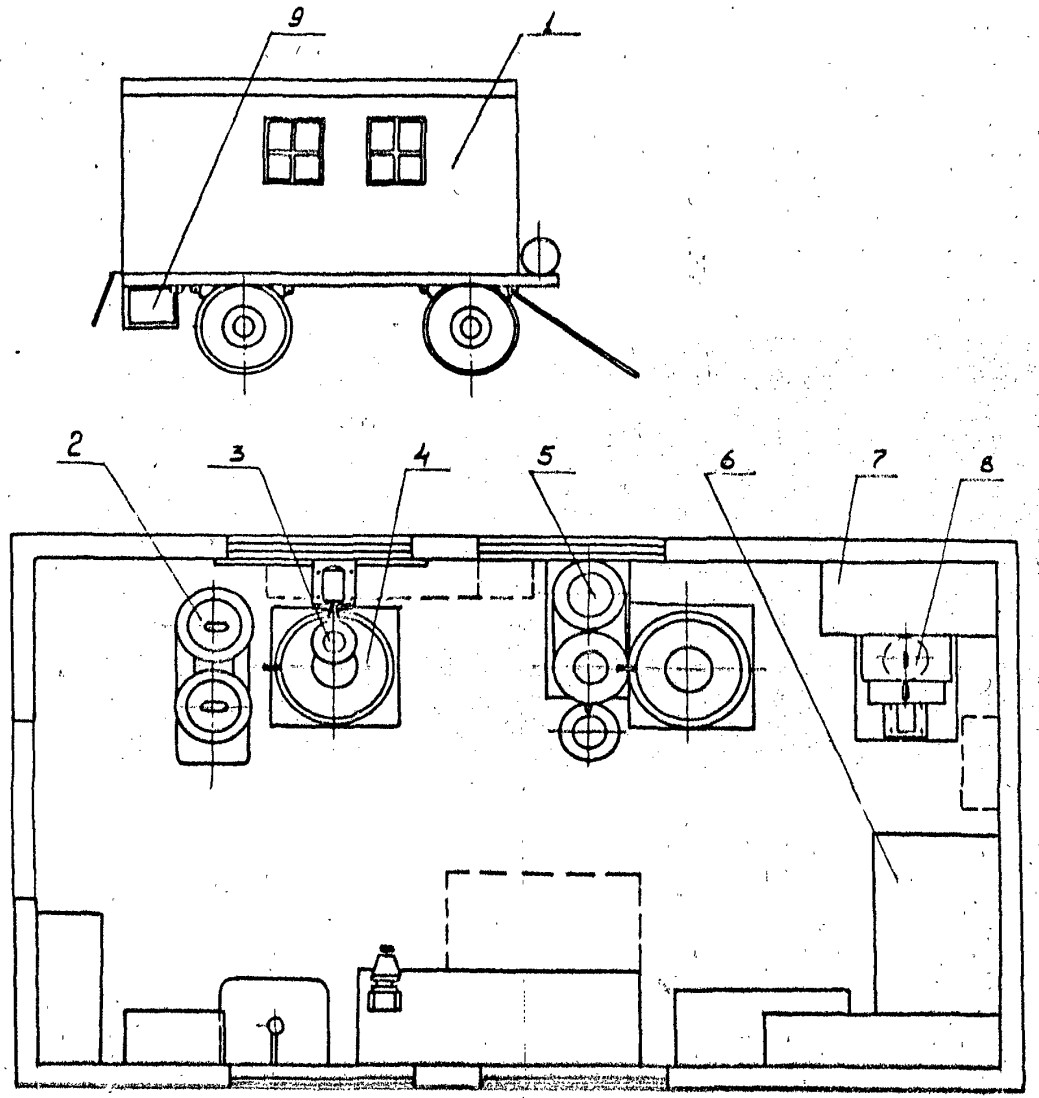

1 – фургон; 2 – установка для нанесения шпатлевки; 3 – вибросито; 4 – мешалка; 5 – краскотерка жерновая; 6 – бак для воды; 7 – молотерка; 8 – компрессор; 9 – эмульсатор.

УСТАНОВКА КРЕМНИЙОРГАНИЧЕСКОЙ ГИДРОИЗОЛЯЦИИ УКГ-1

Предназначена для устройства гидрофобизирующей антикоррозийной защиты кремнийорганическими материалами наружных и внутренних поверхностей железобетонных и бетонных конструкций и гидроизоляции швов зданий и сооружений.

Установка представляет собой фургон, смонтированный на двухосном прицепе и оборудованный средствами для приготовления и нанесения состава на поверхность.

К месту расположения установки должны быть подведены вода и электроэнергия.

Техническая характеристика

Производительность, м2/ч	от 500 до 600
Дальность подачи, м:	
по горизонтали	60
по вертикали	30
Общая установленная мощность электродвигателя, кВт	16,54
Оборудование установки:	
– эмульсатор, производительность, м3/ч	0,3
– компрессор, тип	СО-7
– молотерка, тип	СО-53 (С-909)
– жерновая краскотерка, тип	СО-I (С-10А)
вибросито, тип	СО-3 (С-26А)
мешалка, тип	СО-II (С-365А)
установка для нанесения шпатлевки, тип	СО-2I
Габаритные размеры, мм:	
Длина	6700
ширина	2560
высота	350
Масса, кг	3600

Разработчик – трест "Приднепроворгтехстрой" совместно с трестом "Днепротяжстрой" Минтяжстроя УССР.

Внедрено в тресте "Днепротяжстрой" Минтяжстроя УССР.

Экономический эффект – 70 руб. на 100м2.

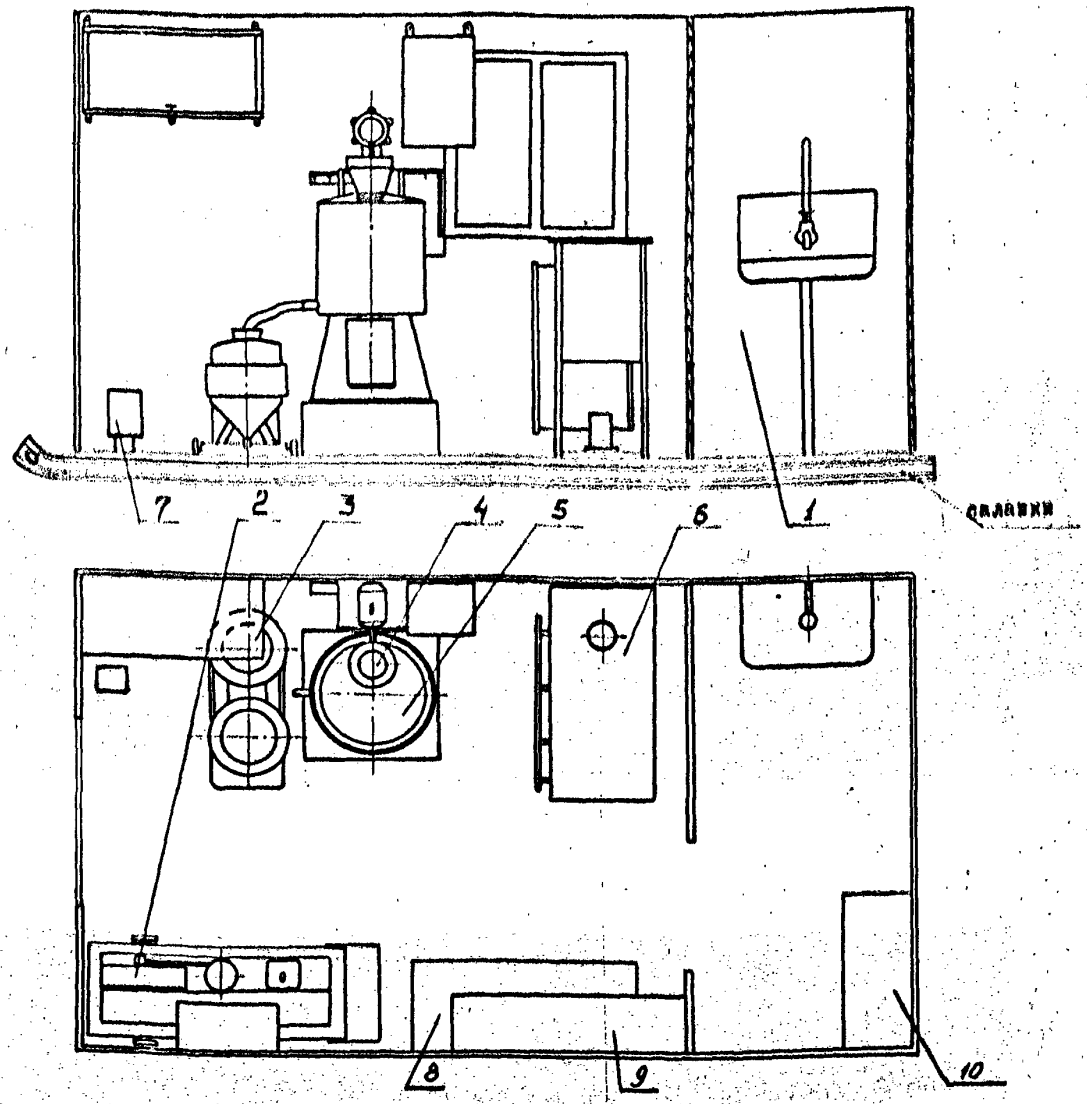

I – фургон; 2 – компрессор; 3 – установка для нанесения шпатлевки;
4 – вибросито; 5 – мешалка; 6 – эмульсатор; 7 – насос шнековый;
8 – верстак слесарный; 9 – шкаф электрический; 10 – шкаф для одежды.

УСТАНОВКА КРЕМНЕПОЛИМЕРНОЙ ГИДРОИЗОЛЯЦИИ УКГ-2

Предназначена для устройства гидрофобноантикоррозийной защиты кремнеполимерами наружных и внутренних поверхностей железобетонных и бетонных конструкций и гидроизоляции швов зданий и сооружений.

Установка представляет собой фургон, смонтированный на салазках и оборудованный средствами для нанесения состава на поверхность.

Приготовленный состав поступает из центральной колерной мастерской. Загрузка готового состава в смеситель производится с помощью шнекового насоса через объемный дозатор.

К месту расположения установки должны быть подведены вода и электроэнергия.

Техническая характеристика

Производительность, м2/ч	от 500 до 600
Дальность подачи, м:	
по горизонтали	60
по вертикали	30
Общая установленная мощность эл.двигателей, кВт	16,64
Оборудование установки:	
насос, тип	шнековый
производительность, м3/ч	10
эмульсатор	
производительность, м3/ч	0,3
компрессор, тип	60-7
вибросито, тип	СО-3 (С-26А)
мешалка, тип	СО-11 (С-365А)
Установка для нанесения шпатлевки, тип	СО-21
Масса, кг	3500

Разработчик – трест "Приднепровгортехстрой" Минтяжстроя УССР.

Внедрено в тресте "Днепротяжстрой" Минтяжстроя УССР.

Экономический эффект – 78 руб. на 100 м2.

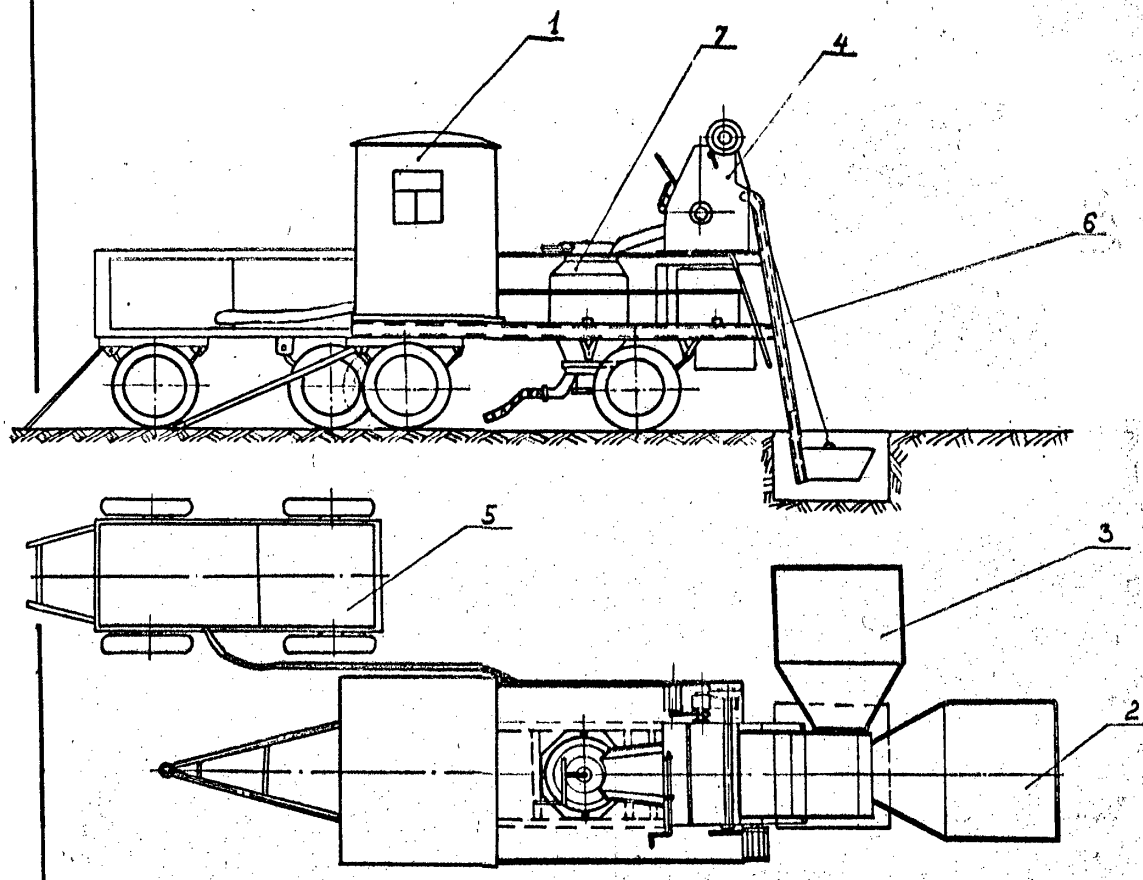

1 – бытовка; 2 – бункер для цемента; 3 – бункер для песка;
4 – бетоносмеситель; 5 – компрессор; 6 – прицеп; 7– раздаточный бункер.

УСТАНОВКА ДЛЯ ПРОИЗВОДСТВА ТОРКРЕТНЫХ РАБОТ

Предназначена для набрызга бетонной смеси (торкретирования) на поверхности.

Все оборудование установки смонтировано на прицепе.

Загрузка в бетоносмеситель необходимых компонентов производится из бункеров при помощи окипа.

Техническая характеристика

Прицеп:	
тип	2ПТС-4
Объем бетоносмесителя, м3	0,4
Производительность, м3/ч	4
Дальность подачи, м:	
по горизонтали	200
по вертикали	30
Рабочее давление, МПа	0,4-0,5
Электродвигатель:	
тип	КСМ-22-А
мощность, кВт	2,8
Вместимость окипа, м3	0,12
Объем бункера для цемента, м3	3
Объем раздаточного бункера, м3	4
Компрессор, тип	ДК-9
Габаритные размеры, мм:	
длина	4460
высота	3020
Масса, кг	2300

Разработчик – трест "Днепростроймеханизация" Минтяжстроя УССР.

Внедрено в тресте "Днепростроймеханизация" Минтяжстроя УССР.

Экономический эффект – 2,5 тыс.руб.

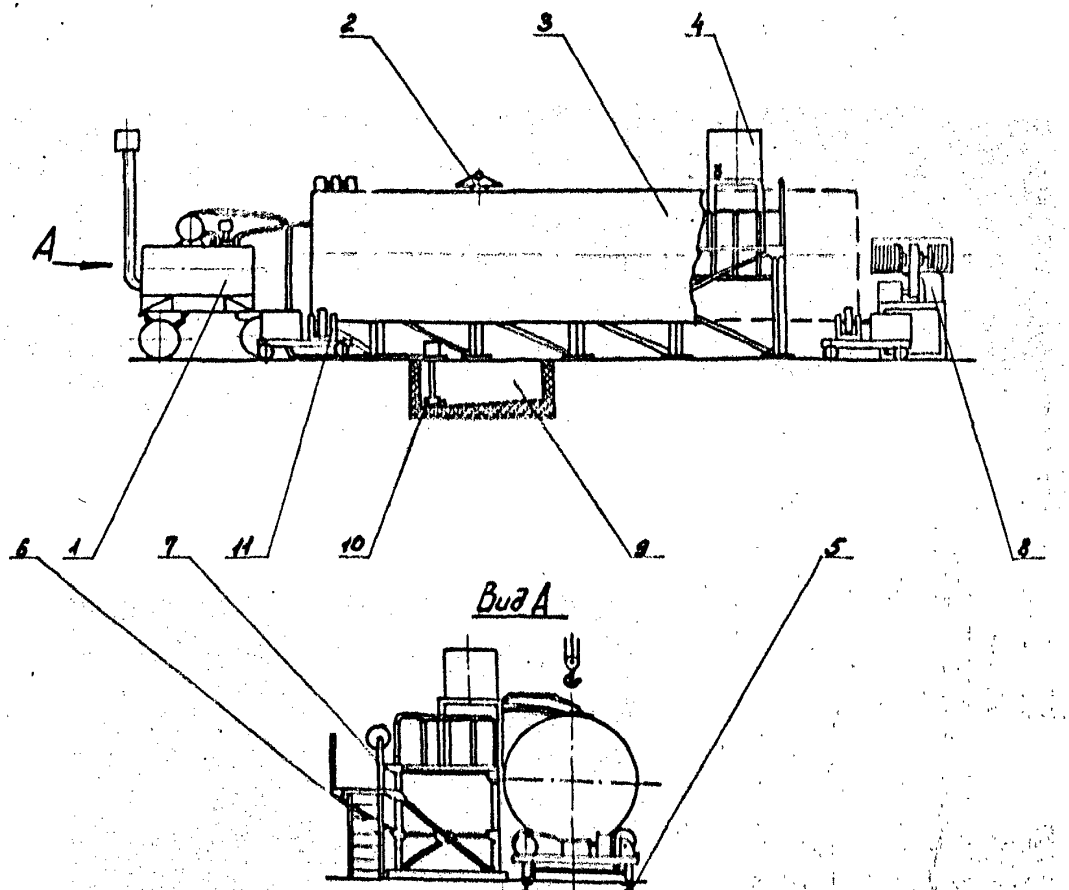

1 - термос; 2 - распылитель; 3 - труба изолируемая; 4 - устройство для нанесения праймера; 5 - путь рельсовый; 6 - эстакада; 7 - рулонно-размоточное устройство; 8 - машина очистки; 9 - емкость; 10 - насос; 11- тележка.

УСТАНОВКА ДЛЯ ГИДРОИЗОЛЯЦИИ ТРУБ

Предназначена для механизации работ по гидроизоляции труб.

В комплект установки входит две приводные тележки, очистное устройство, термос, емкость с насосом, устройство для нанесения праймера, рулонно-размоточное устройство, рельсовый путь, эстакада.

Труба устанавливается на две приводные тележки.

Перед гидроизоляцией труба очищается от ржавчины механизмом очистки. Обслуживающий персонал находится на эстакаде. Горячий битум принимается и подается на трубу из термоса. Часть стекающего с трубы битума поступает в поддон с электроподогревом и оттуда насосом возвращается в термос. Рулон стеклоткани устанавливается на разматывающем устройстве. Для плотного прилегания стеклоткани имеется обжимное устройство.

Техническая характеристика

Производительность (однослойная изоляция) в смену, м²	1100
Диаметр изолируемой трубы, мм	от 600 до 3000
Длина изолируемой трубы, м	12
Грузоподъемность тележки приводной, кН(т)	100 (10)
Объем термоса для приема и подачи битума, м³	1,8
Максимальная ширина рулона стеклоткани, мм	1000
Габаритные размеры, мм:	
длина	16500
ширина	6200
высота	4650
Масса установки, кг	8100

Разработчик - трест "Приднепроворгтехстрой" Минтяжстроя УССР.

Внедрено в комбинате "Кривбрехстрой" Минтяжстроя УССР.

Экономический эффект - 12 тыс. руб.

ПРОЧИЕ РАБОТЫ

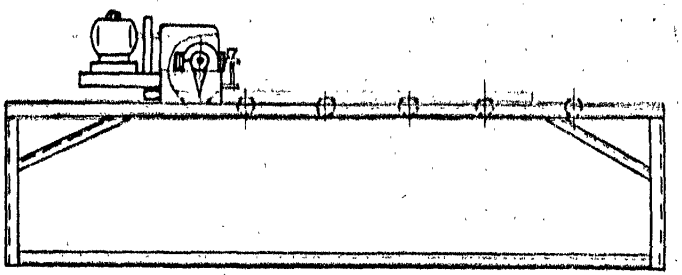

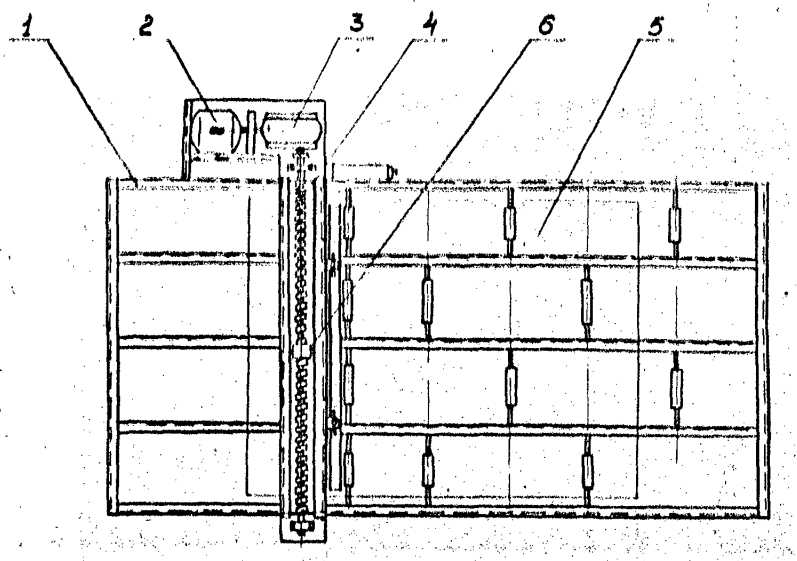

1 - рама; 2 - электродвигатель; 3 - редуктор червячный; 4 - винт;
5 - лист асбестоцементный; 6 - режущий орган.

СТАНОК ДЛЯ РЕЗКИ ЛИСТОВ АСБЕСТОЦЕМЕНТНЫХ

Предназначен для резки плоских асбестоцементных листов.

Станок состоит из рамы с рольгангом, на который установлен электропривод, включающий электродвигатель, редуктор и тормоз.

Поступательное движение резцу, установленному в резцедержателей, который снабжен катками для передвижения, передается через ходовой винт. Асбестоцементный лист подается к резцу по рольгангу.

Техническая характеристика

Скорость резания, м/с	0,017
Максимально возможные размеры асбестоцементного листа, мм	1500х3000
Электродвигатель:	
тип	АО2-21-6
мощность, кВт	0,8
частота вращения, рад/с (об/мин)	99 (930)
Редуктор, тип	Червячный
Тормоз, тип	МО-100
Габаритные размеры, мм:	
длина	3000
ширина	2000
высота	1200
Масса, кг	170

Разработчик - по экспериментальному проекту.
Внедрено в тресте "Днепровскпромстрой" Минпромстроя УССР.

УСТАНОВКА ДЛЯ ЭЛЕКТРОРЕЗКИ ПРОФИЛЬНОГО СТЕКЛА

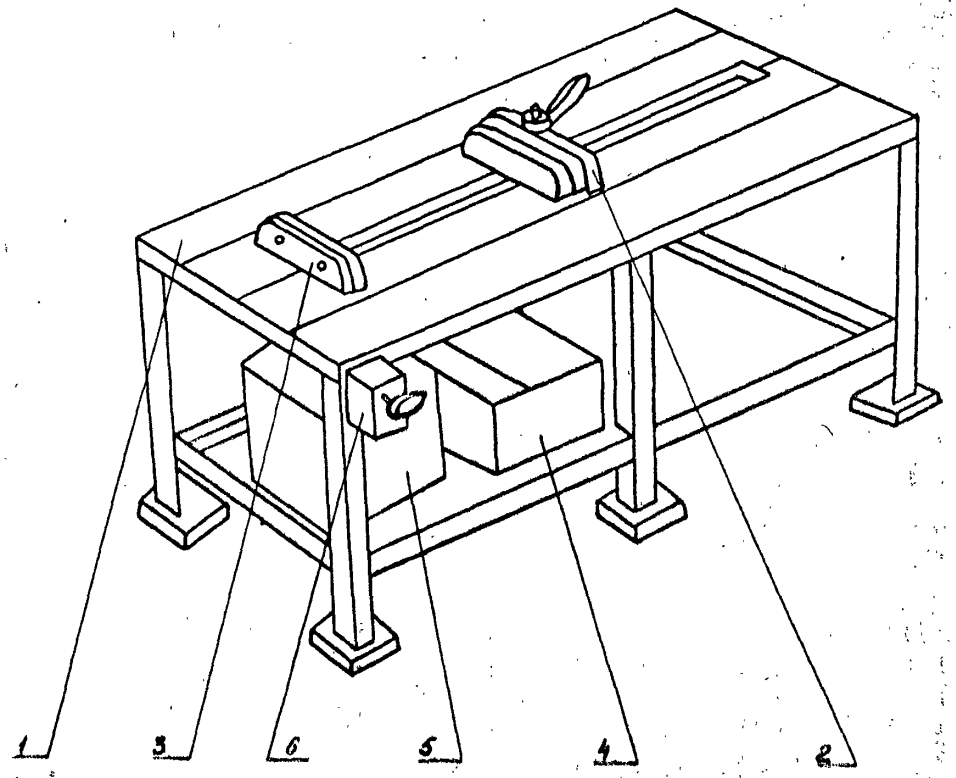

1 - стол; 2 - упор; 3 - резак; 4 - емкость с водой; 5 - понижающий трансформатор; 6 - выключатель.

Предназначена для резки профильного стекла.

Состоит из стола с пазом, вдоль которого на необходимый размер может перемещаться упор.

Профильное стекло укладывают на стол до упора, после чего производится резка при помощи резака, представляющего собой нихромовую проволоку, укрепленную на шаблоне необходимой конфигурации.

Для получения более качественной поверхности обрезаемой кромки по контуру спирали наносят риски обычным роликовым стеклорезом.

Техническая характеристика

Время резки, с	от 15 до 20
Рабочее напряжение, В	12
Габаритные размеры, мм:	
длина	3000
ширина	1000
высота	750
Масса, кг	150

Разработчик - трест "Оргтехстрой" Ю "Центрэлектрострой"

Внедрено в СУ-5 треста "Белгородэлстрой" Ю "Центрэлектрострой"

Экономический эффект - 360 руб.

УСТАНОВКА ДЛЯ РЕЗКИ ПРОФИЛИРОВАННОГО ЛИСТА

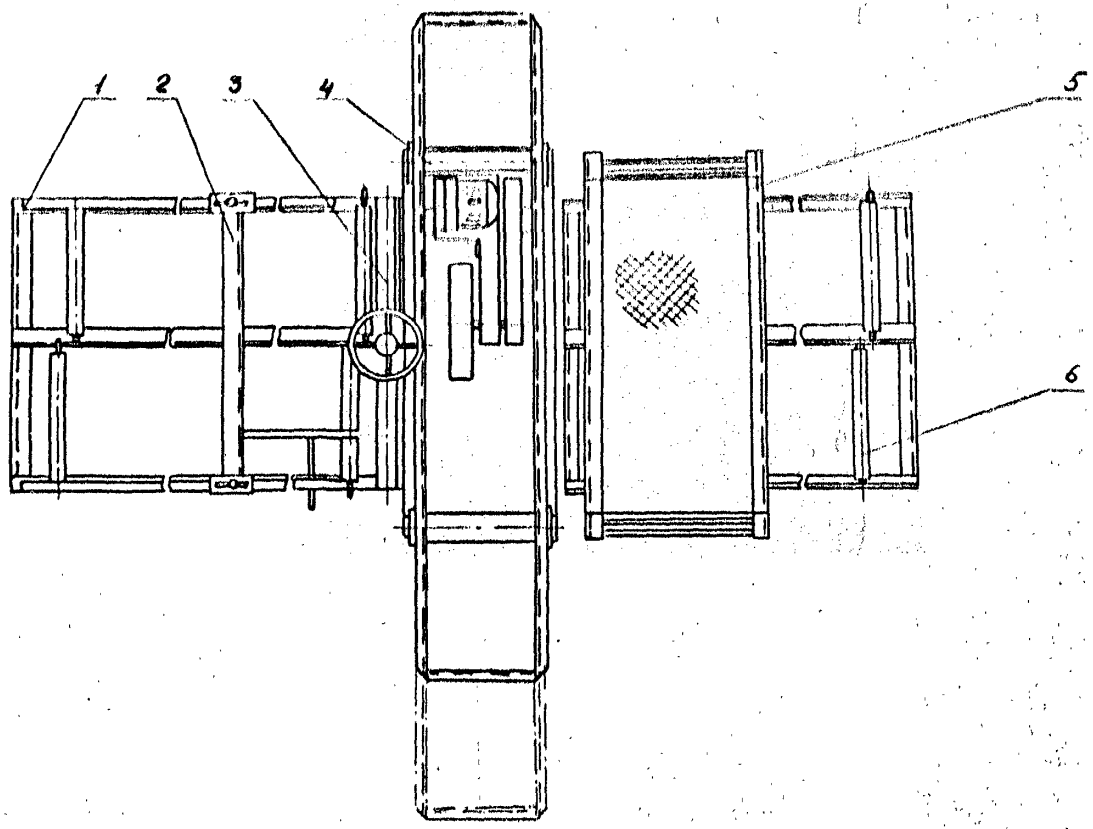

I - направляющая; 2 - ограничитель; 3 - прижим; 4 - станок для резки;

5 - столик мерный; 6 - рольганг.

Предназначена для продольной и поперечной резки профилированного листа толщиной до 3 мм.

Состоит из станка для резки, мерного столика и рольганга.

Станок представляет собой каркас, на котором установлена подвижная рама с режущим органом. На мерном столе разметку производят с помощью мерной рамки.

Для приема и подачи листов на резку служит рольганг, состоящий из 4-х секций длиной по 3 м.

Техническая характеристика

Привод рамы	
Электродвигатель:	
тип	А02-31-2
мощность, кВт	3
частота вращения, рад/с (об/мин)	288 (2880)
Ход рамы, мм	от 700 до 1300
Диск режущий, марка:	355 ОН Ст ЭХ4
	ЛАЗ 14А-63НСт ЭХ4
Габаритные размеры, мм:	
длина	5000
ширина	1200
Масса, кг	900

Разработчик - трест "Оргтехстрой" Главлипецкстроя.

Внедрено в тресте "Липецкстрой" Главлипецкстроя.

Экономический эффект - 15 тыс.руб.

СТАНОК ДЛЯ РЕЗКИ МРАМОРА

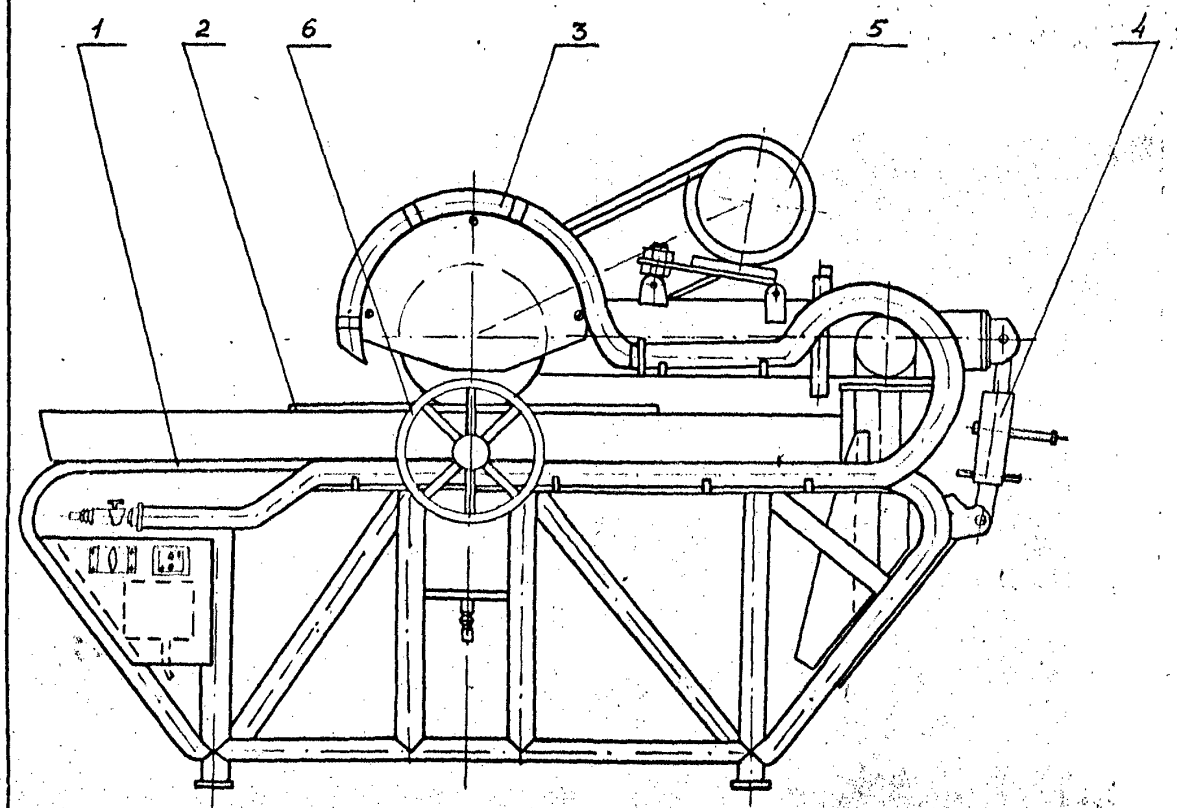

1 - рама с ванной; 2 - тележка; 3 - хобот; 4 - стяжка; 5 - электродвигатель; 6 - штурвал.

Предназначен для обрезки мраморных плит при производстве отделочных работ.

Состоит из рамы, на которой при помощи стяжки шарнирно закреплен хобот.

Вращение алмазного круга осуществляется от электродвигателя, установленного на хоботе, через клиноременную передачу.

Для подачи мраморной плиты на резку на раме установлена тележка, которая перемещается при помощи штурвала через реечную передачу.

Подача воды на алмазный круг осуществляется от магистрального водопровода по трубопроводу.

Техническая характеристика.

Скорость резания, м/с	0,01
Частота вращения алмазного круга, рад/с (об/мин)	400(4000)
Наибольшая длина пропила, мм	700
Наибольшая толщина разрезаемой плиты, мм	120
Элекродвигатель:	
тип	4А 100 S
мощность, кВт	4
частота вращения, рад/с (об/мин)	288 (2880)
Габаритные размеры, мм	
длина	2130
ширина	775
высота	1320
Масса, кг	320

Разработчик - институт "Казоргтехстрой" Минтяжстроя Каз.ССР.

Внедрено в строительных организациях Минтяжстроя Каз.ССР.

Экономический эффект - 2,66 тыс.руб.

СТАНОК ДЛЯ РЕЗКИ МРАМОРНЫХ ПЛИТ

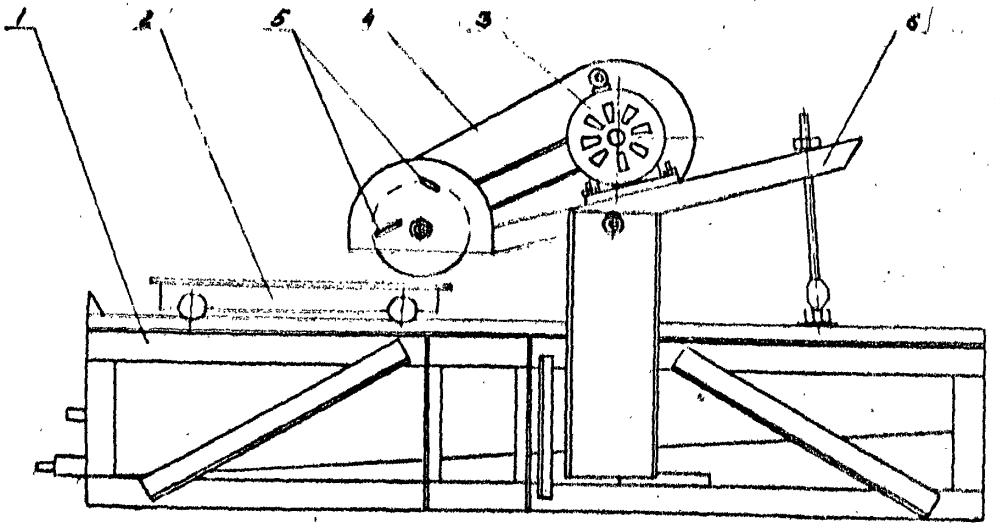

1 – рама с ванной; 2 – тележка; 3 – электродвигатель;

4 – кожух защитный; 5 – штуцер для подвода воды; 6 – кронштейн.

Предназначен для резки мраморных и поделочных каменных материалов различной ширины.

Режущий диск получает вращение от электродвигателя через клиноременную передачу. Мраморная плитка укладывается на тележку, которая может перемещаться по направляющим.

Привод вместе с режущим диском шарнирно закреплен на стойке рамы.

Охлаждение режущего инструмента осуществляется водой.

Техническая характеристика

Электродвигатель:	
тип	АОЛ2
мощность, кВт	6,8
частота вращения, рад/с (об/мин)	276 (2760)
Габаритные размеры, мм:	
длина	3160
ширина	900
высота	1050
Масса, кг	300

Разработчик – по вокизному проекту.

Внедрен в тресте "Днепровокпромстрой" Минтяжстроя УССР.

СТАНОК ДЛЯ РЕЗКИ ЛИСТОВ МЕТАЛЛА

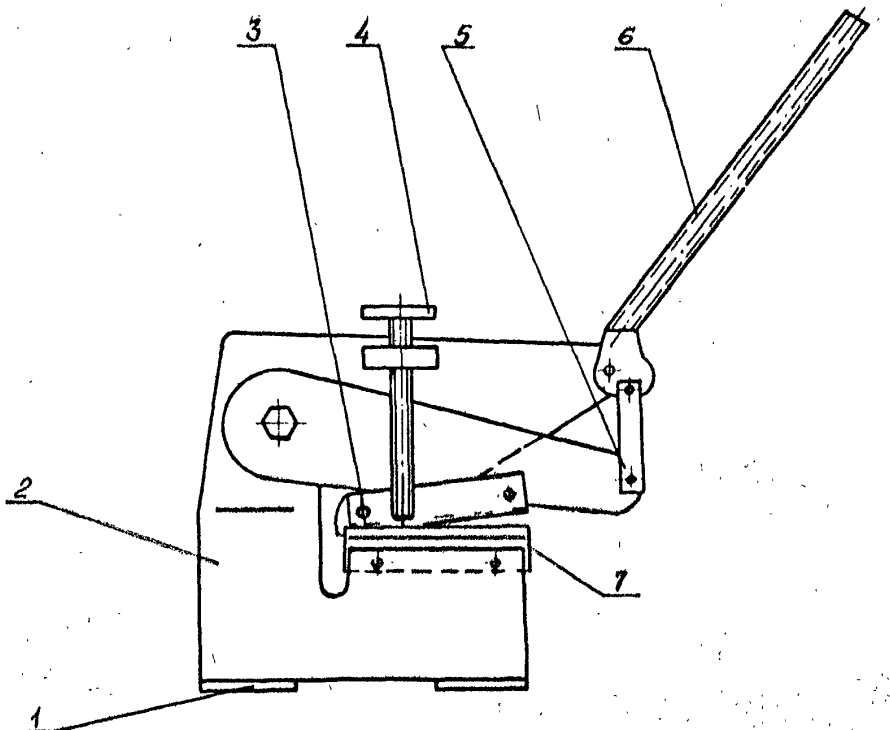

I – лапа; 2 – станина; 3 – нож подвижный; 4 – болт прижимной; 5 – тяга; 6 – ручка; 7 – нож неподвижный.

Предназначен для резки листового металла.

К станине крепятся подвижный и неподвижный ножи.

Перед резкой стальной лист устанавливается между ножами.

Для предотвращения загибания листа при резке установлен прижимной болт.

Техническая характеристика

Наибольшая толщина разрезаемого металла, мм	4
Габаритные размеры, мм:	
длина	270
ширина	50
высота	100
Усилие на рычаг, Н	15
Масса, кг	30

Разработчик – по эскизному проекту.
Внедрено в тресте "Дзержинскстрой" Минтяжстроя УССР.

УСТАНОВКА ДЛЯ СРЕЗКИ ОГОЛОВКОВ СВАЙ

Предназначена для срезки оголовков свай, непогруженных до проектной отметки.

В данной конструкции использовано переоборудованное устройство, изготавливаемое хабаровским заводом "Ремстройдормаш". Установка подвешивается к крюку трактора-трубоукладчика. Состоит из опорной плиты, на которой закреплен корпус гидроцилиндра и режущие ножи. Верхняя серьга штока гидроцилиндра соединена с тягами. Гидроцилиндр включен в гидросистему трактора. В отличие от устройства с тросовым приводом срезание свай происходит без рывков, строго на заданной отметке за один прием.

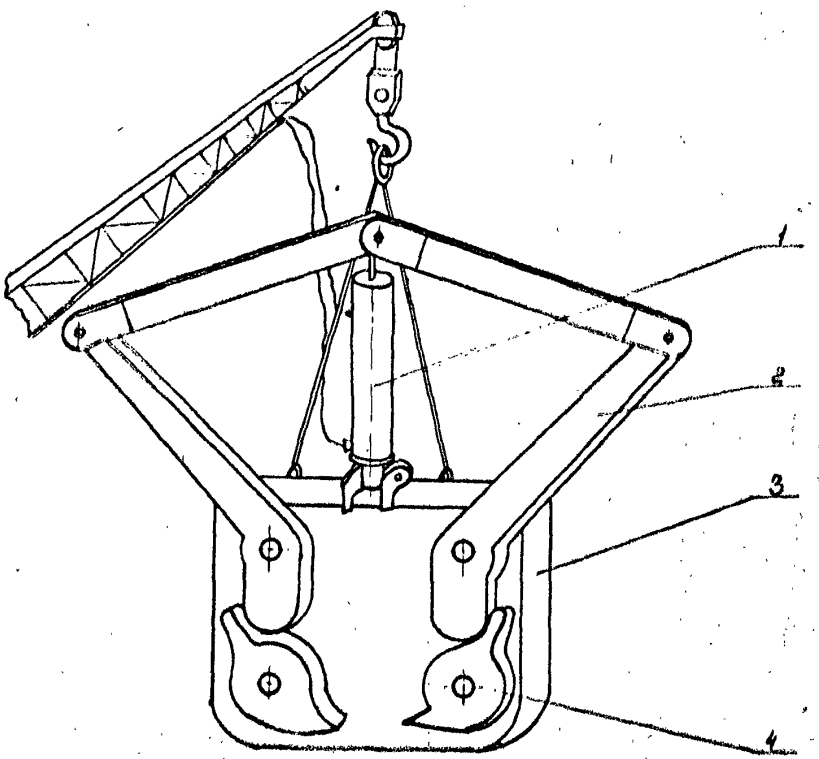

I - гидроцилиндр; 2 - тяги; 3 - плита опорная;
4 - ножи режущие.

Техническая характеристика

Производительность, сколов/ч	28
Максимальное усилие на ножах, кН(т)	950 (95)
Габаритные размеры, мм:	
длина	2410
ширина	450
высота	2110
Масса, кг	934

Разработчик - трест "Оргтехстрой" ВО "Центротяжстрой"

Внедрено в тресте "КМАспецстрой" ВО "Курсктяжстрой"

Экономический эффект - 15,6 руб. на 100 свай.

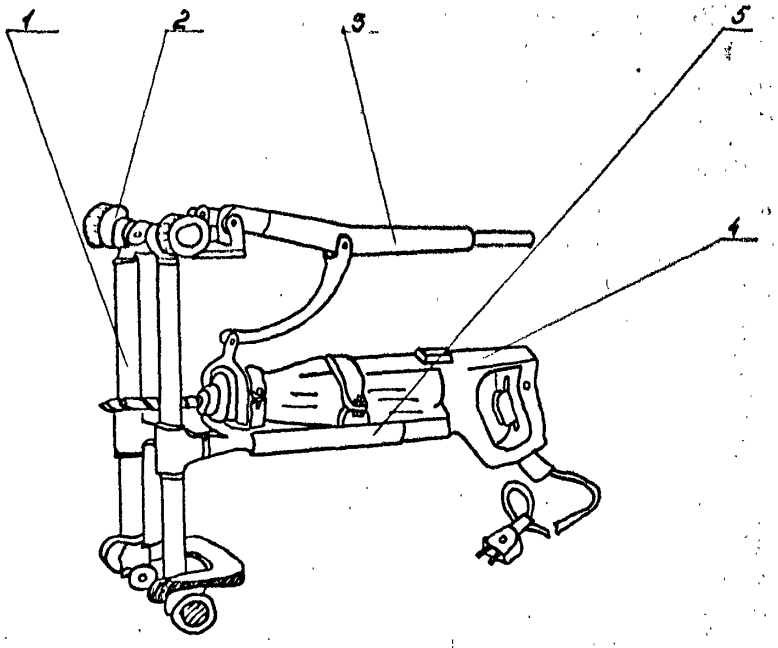

I - рамка; 2 - зажим; 3 - рычаг; 4 - сверлильная машина И3-I022А

5 - кронштейн.

ПРИСПОСОБЛЕНИЕ ДЛЯ ВРЕЗКИ ДВЕРНЫХ ЗАМКОВ.

Предназначено для вырезки в дверных полотнах гнезд под внутренние замки без снятия дверей.

Сверлильная машина с фрезой и ползуном перемещается по рамке при помощи рычага.

Приспособление крепится к торцу дверного полотна при помощи зажимов.

Техническая характеристика

Производительность, пазов в смену	80
Габаритные размеры, мм:	
длина	470
ширина	250
высота	420
Масса, кг	6,8

Разработчик - трест "Оргтехстрой" Главуралстроя.

Внедрено на ДСК г. Белгорода ВО "Центротяжстрой"

СТАНОК ПЛОТНИКА

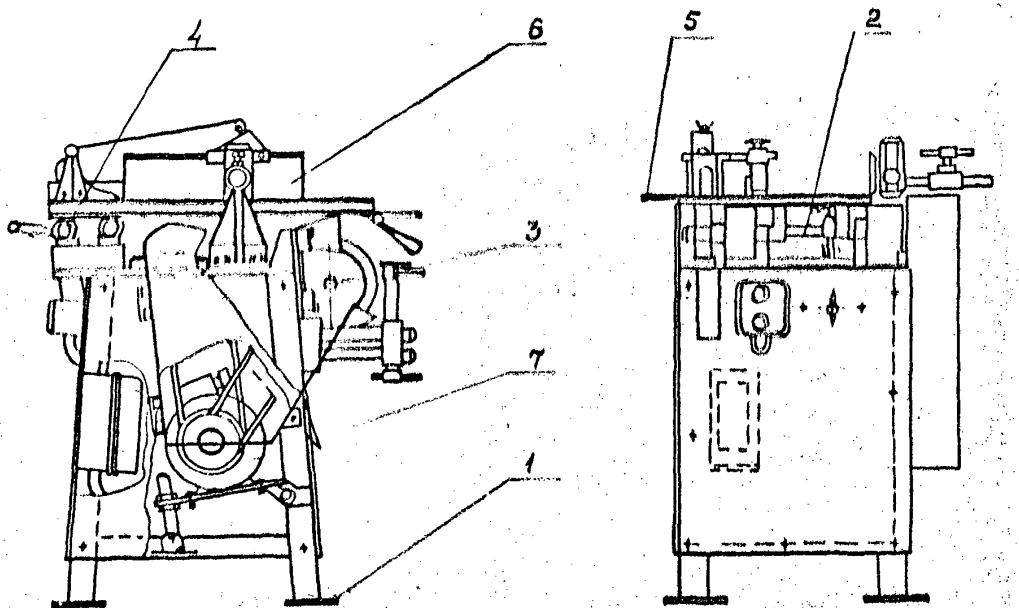

1 - рама; 2 - вал ножевой; 3 - вал заточной; 4 - стол подъемный; 5 - стол распиловки; 6 - линейка и приспособления для заточки; 7 - электродвигатель.

Предназначен для распиловки и строгания досок и брусьев из различных пород дерева, а также заточки столярного инструмента.

Состоит из рамы, на которой смонтированы ножевой вал с дисковой пилой, заточной вал, подъемный стол и стол распиловки.

Привод режущих органов осуществляется от электродвигателя посредством клиноременной передачи.

Включение привода ножевого и заточного валов производится разными пусковыми кнопками.

Техническая характеристика

Частота вращения ножевого вала, рад/с (об/мин)	382,6 (3826)
Частота вращения заточного круга, рад/с (об/мин)	288 (2880)
Наибольшая глубина пропила, мм	100
Наибольшая глубина строгания, мм	5
Ширина строгания, мм	250
Электродвигатель:	
тип	4АХ90
частота вращения, рад/с (об/мин)	288 (2880)
мощность, кВт	3
Габаритные размеры, мм:	
длина	815
ширина	715
высота	925
Масса, кг	185

Разработчик - институт "Казоргтехстрой" Минтяжстроя Каз.ССР.

Внедрено в строительных организациях Минтяжстроя Каз. ССР.

Экономический эффект - 3,12 тыс.руб.

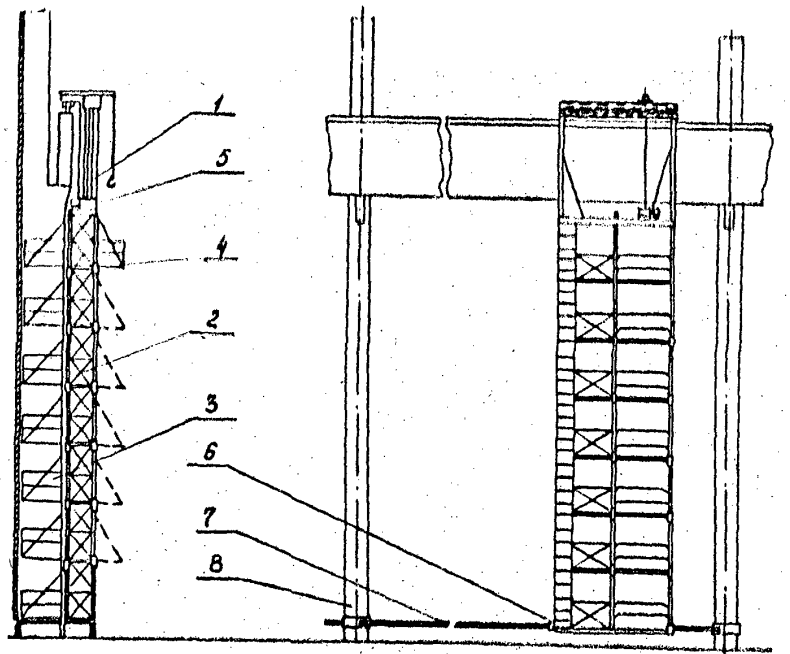

I - оголовок; 2 - секция; 3 - консоль; 4 - площадка грузовая;

5 - лебедка; 6 - ролик опорный; 7 - направляющая; 8 - колонна здания.

ПЕРЕДВИЖНЫЕ ЛЕСА

Предназначены для устройства и отделки стен в промышленных зданиях, имеющих подкрановые пути для мостовых кранов, по которым леса передвигаются.

Передвижные леса представляют собой сборно-разборную металлическую конструкцию. Оголовок лесов выполнен в виде верхней горизонтальной и нижней вертикальной рам. В верхней раме имеются свободные отверстия, благодаря чему положение нижней рамы можно изменять в зависимости от величины выступающей части колонны внутри здания.

К нижней раме крепится лебедка для подъема груза на грузовую площадку и его установки на нужном уровне.

Секции лесов скреплены между собой и с нижней рамой оголовка при помощи болтов. На каждой секции имеется дощатый настил, ограждение, лестница и люк для перехода из одной секции на другую. Опорные ролики крепятся к нижней секции и имеют переменный вылет. На каждом из роликов имеются захваты для крепления их к направляющей. Направляющая состоит из кронштейнов, которые крепятся к колоннам цеха при помощи винтов и каната, по которому передвигаются опорные ролики лесов. Для натяжения каната имеется ручная рычажная лебедка.

Техническая характеристика.

Грузоподъемность грузовой площадки, кН(т)	5 (0,5)
Грузоподъемность лебедки, кН(т)	5 (0,5)
Скорость подъема груза, м/с	0,5
Количество секций, шт.	7
Количество консолей на секцию, шт.	2
Габаритные размеры, мм:	
длина	4000
ширина	2500
высота	18000
Масса, кг	7400

Разработчик - трест "Приднепроворгтехстрой" Минтяжстроя УССР.

Внедрено в строительно-монтажном тресте № 17 Минтяжстроя УССР.

Экономический эффект - 29 руб. на 100 м^2 обрабатываемой поверхности.

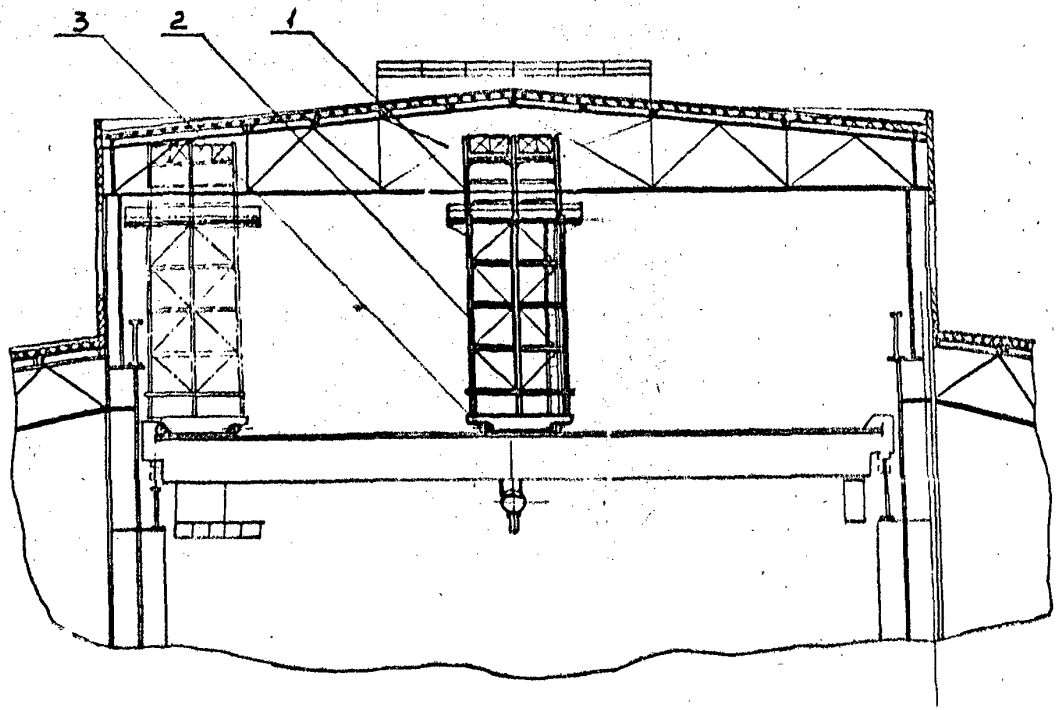

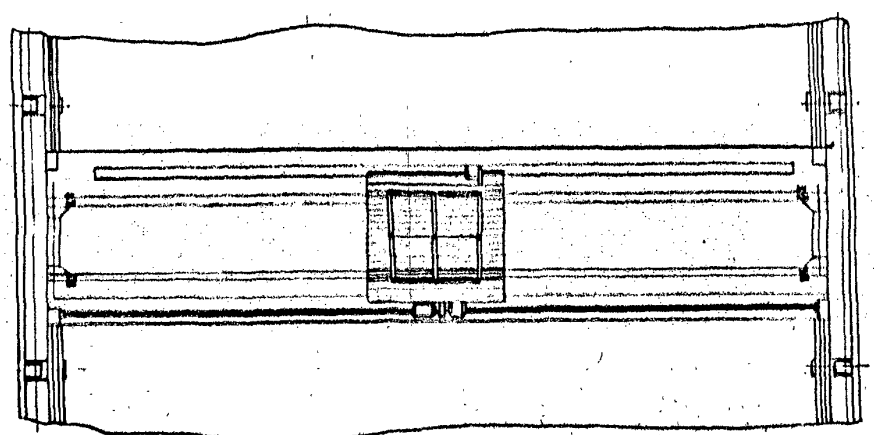

1 - верхняя часть; 2 - нижняя часть; 3 - тележка крана.

ЛЕСА НА ТЕЛЕЖКЕ МОСТОВОГО КРАНА

Предназначены для производства отделочных и электротехнических работ на высоте с целью исключения устройства сплошных лесов.

Нижняя часть лесов крепится неподвижно на грузовой тележке мостового крана и представляет собой жесткую сварную раму с деревянным настилом. Верхняя - сборно-разборная монтируется из трубчатых лесов конструкции института "Ленпромстрой".

Рама лесов не мешает работе механизмов, установленных на грузовой тележке крана.

Техническая характеристика

Рабочая площадь лесов, $м^2$	16
Высота от головки рельса мостового крана до рабочего настила лесов, м	13,6
Габаритные размеры, мм:	
длина	6000
ширина	6000
высота	13400
Масса, кг	4820

Разработчик - трест "Приднепроворгтехстрой" Минтяжстроя УССР.
Внедрено в строительно-монтажном тресте № 17 Минтяжстроя УССР.
Экономический эффект - 3,1 тыс.руб.

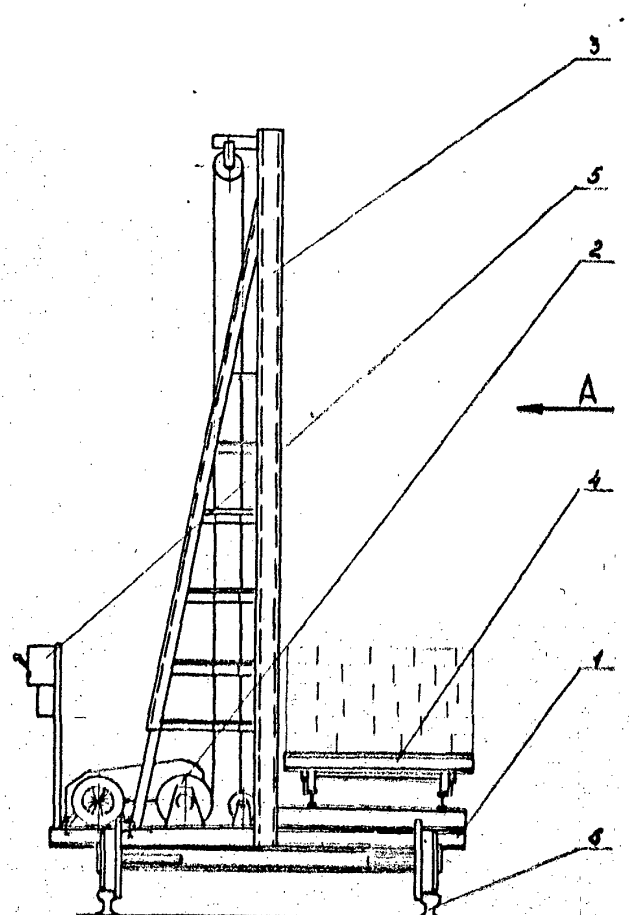

Вид А

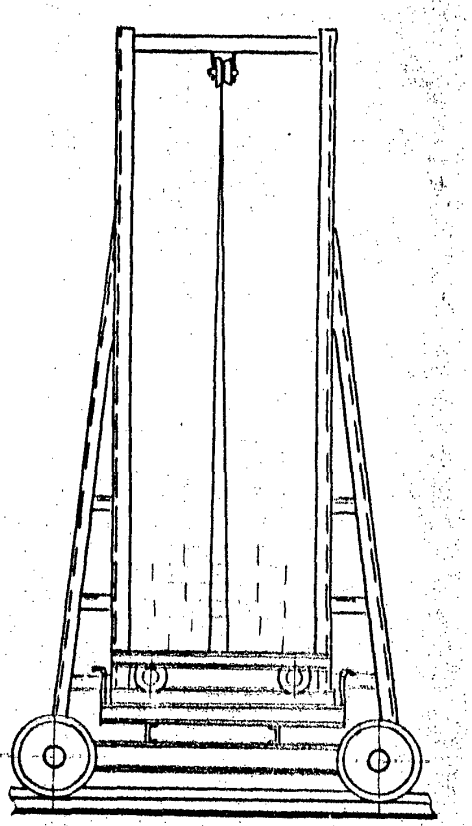

1 - тележка; 2 - лебедка грузовая; 3 - мачта;
4 - платформа грузовая; 5 - пульт управления;
6 - рельсовый путь.

САМОХОДНЫЙ ПОДЪЕМНИК

Предназначен для вертикального и горизонтального транспортирования груза, может быть использован при устройстве внутренних перегородок или наружных стен высотой до 5 м.

Подъемник монтируется на направляющих и перемещается с помощью электропривода, установленного у одной из осей колес.

Подъем и опускание грузовой платформы осуществляется с помощью грузовой лебедки.

На грузовой платформе установлена тележка с колесами, которая двигается по своим направляющим. Для возможности приема груза с выносных площадок за пределами помещения на разных уровнях предусмотрены откидные направляющие.

Приводы ходовой части и грузоподъемного механизма снабжены тормозами.

Техническая характеристика

Грузоподъемность, кН(т)	10(1,0)
Высота подъема груза, мм	4200
Скорость подъема груза, м/с	0,6
Скорость передвижения подъемника, м/с	1
Габаритные размеры, мм:	
длина	1900
ширина	1600
высота	5000
Масса, кг	1500

Разработчик - по эскизному проекту.
Внедрено в тресте "Запоромонтрой" Минтяжстроя УССР.

ПЕРЕДВИЖНАЯ ТЕЛЕЖКА С ТРЕМЯ ЛЕБЕДКАМИ

Предназначена для подачи грузов на этажи строящихся зданий.

На тракторном прицепе 2ПТС-4 установлены три лебедки.

Управление лебедками производится от одного пульта управления одним оператором. Перед работой тележки на крыше здания устанавливаются три консольные балки.

Устойчивость тележки обеспечивается выносными опорами.

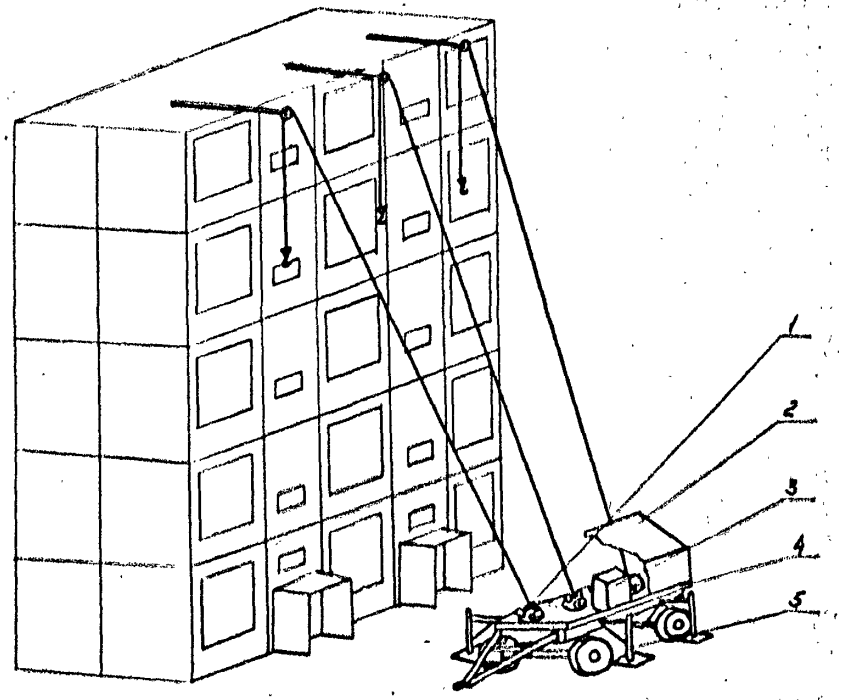

1 - лебедка поворотная; 2 - навес; 3 - место оператора; 4 - тележка 2ПТС-4; 5 - выносные опоры.

Техническая характеристика

Грузоподъемность лебедки, кН (т)	2,5 (0,25)
Габаритные размеры, мм:	
длина	4000
ширина	2000
высота	3500
Масса, кг	2000

Разработчик - Алма-Атинский ДСК Минтяжстроя Каз.ССР

Внедрено на ДСК г. Волгограда ПО "Центротяжстрой"

Экономический эффект - 11 тыс. руб.

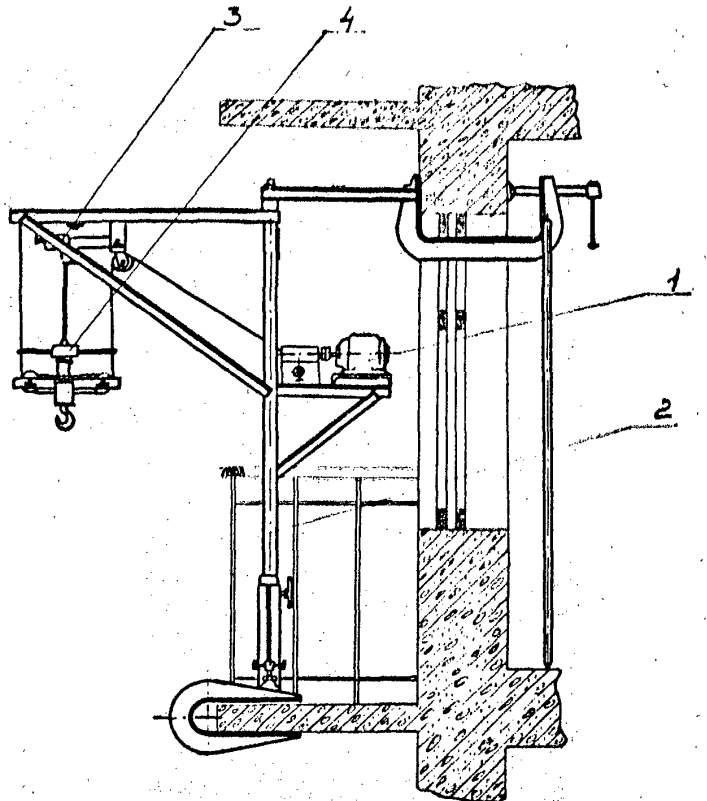

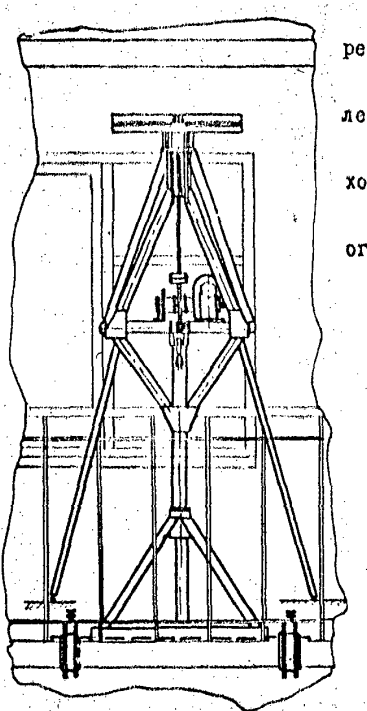

1 - лебедка; 2- стойка поворотная; 3 - ограничитель высоты подъема;

4 - ограничитель грузоподъемности.

КРАН ПОВОРОТНЫЙ

Предназначен для подачи материалов на этаж через балконы при производстве отделочных работ.

Подъем и опускание груза осуществляется электролебедкой, установленной на раме.

Управление осуществляется с выносного пульта, находящегося на земле.

Для обеспечения техники безопасности установлены ограничители грузоподъемности и высоты подъема груза.

Техническая характеристика

Грузоподъемность, кН (т)	I (0,1)
Высота подъема крюка, м	30
Скорость подъема груза, м/с	0,3
Электродвигатель:	
тип	АИ-5IВ
мощность, кВт	0,6
частота вращения, рад/с (об/мин)	280 (2800)
Масса, кг	I80

Разработчик - трест "Приднепроворгтехстрой" Минтяжстроя УССР.

Внедрено в тресте "Днепрохимстрой" Минтяжстроя УССР.

Экономический эффект - I,I тыс.руб.

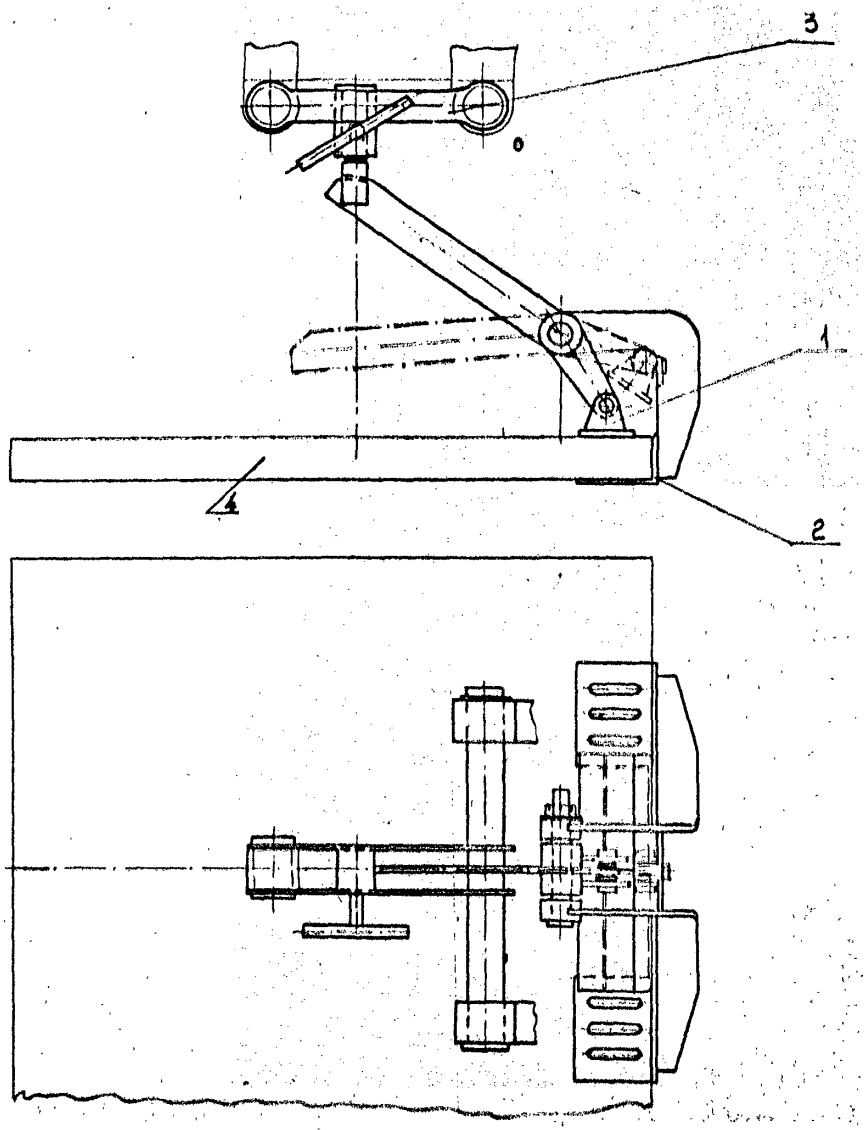

1 - захват; 2 - плита прижимная; 3 - подвеска; 4 - плита тротуарная.

З А Х В А Т

Предназначен для монтажа тротуарных плит типа ТП-I.

Разработан в двух вариантах:

- на крюковой подвеске, которая является сменным навесным оборудованием к экскаватору Э0-2621, оборудованному стрелой;

- на жесткой подвеске, которая является сменным навесным оборудованием экскаватора Э0-2621 (вместо ковша).

Тротуарная плита под собственным весом при помощи рычагов и шарниров самозатягивается между зажимом и прижимной плитой.

Техническая характеристика

Грузоподъемность, кН (т)	1 (0,1)
Габаритные размеры, мм:	
длина	470
ширина	400
высота	450
Масса, кг	0,0

Разработчик - трест "Приднепроворгтехстрой" Минтяжстроя УССР.

Внедрено в комбинате "Запорожстрой" Минтяжстроя УССР.

Экономический эффект - 6,1 тыс.руб.

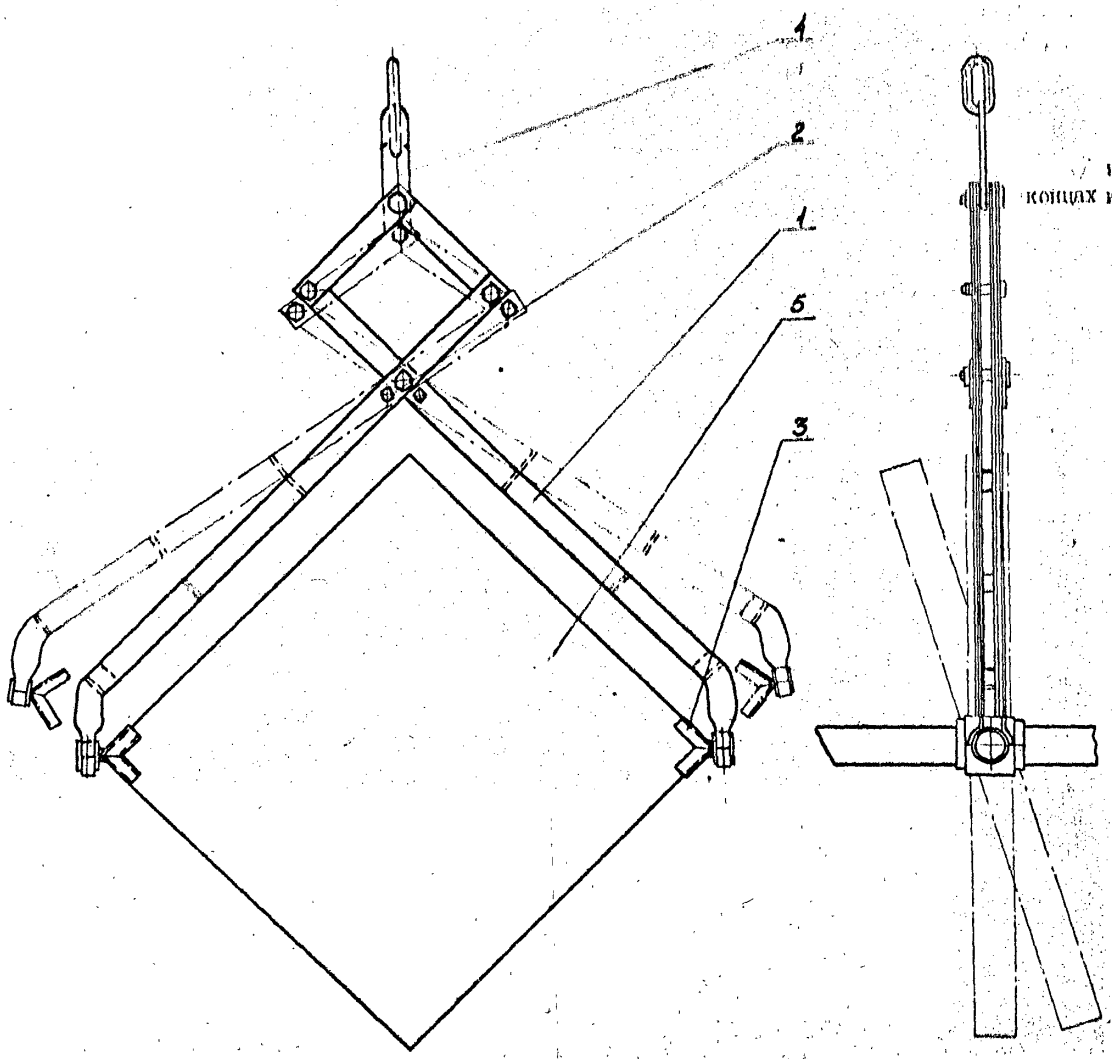

1 - рычаг; 2 - палец; 3 - кронштейн зажимной; 4 - серьга; 5 - плита тротуарная.

КЛЕЩЕВОЙ ЗАХВАТ

Предназначен для монтажа тротуарных плит.

Два рычага захвата соединяются между собой шарнирно и имеют зажимные кронштейны, расположенные на их концах и свободно вращающиеся в подшипниках.

Серьга служит для подвески на крюк грузоподъемного механизма.

Предусмотрено вращение плиты вокруг горизонтальной оси, что обеспечивает ее кантовку и возможность укладки на откосах.

Техническая характеристика

Грузоподъемность, кН(т)	1,5 (0,15)
Габаритные размеры, мм:	
длина	1535
ширина	110
высота	1750
Размеры монтируемых плит, мм:	1000x1000x100
	900x 900x100
Масса, кг	43

Разработчик - трест "Приднепроворгтехстрой" Минтяжстроя УССР.

Внедрено в комбинате "Запорожтяжстрой" Минтяжстроя УССР.

Экономический эффект - 6,1 тыс.руб.

ПОРТАТИВНЫЙ НАСОС

Предназначен для откачки воды.

Внутри корпуса вращается крыльчатка, посаженная на вал, который получает вращение от электродвигателя через гибкий вал.

Всасывается вода через отверстие торцевой крышки.

Нагнетание происходит через выходной патрубок.

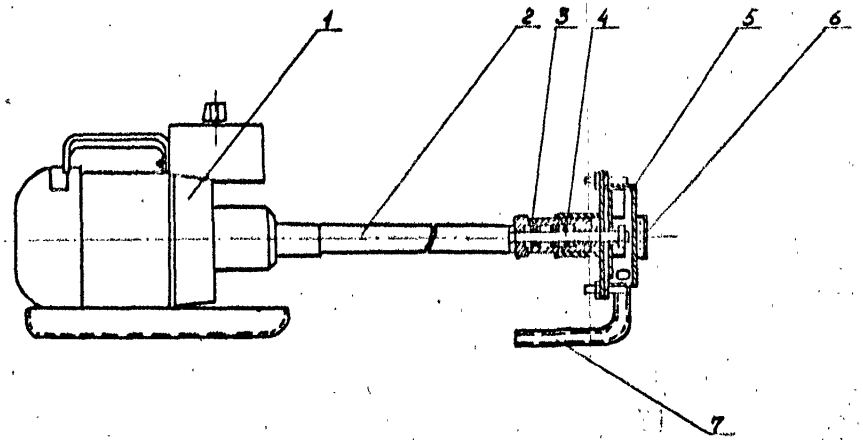

1 - электродвигатель; 2 - гибкий вал; 3 - корпус; 4 - вал; 5 - крыльчатка; 6 - крышка; 7 - патрубок.

Техническая характеристика

Производительность, м3/ч	- 3
Электродвигатель:	
тип	трехфазный, асинхронный с короткозамкнутым ротором
мощность, кВт	0,8
частота вращения, рад/с (об/мин.)	280 (2800)
сила тока, А	20
напряжение, В	36
частота, Гц	50
Длина с гибким валом, мм	3500
Масса, кг	89

Разработчик - по эскизному проекту.

Внедрено в тресте "Днепрмонтажстрой" Минтяжстроя УССР.

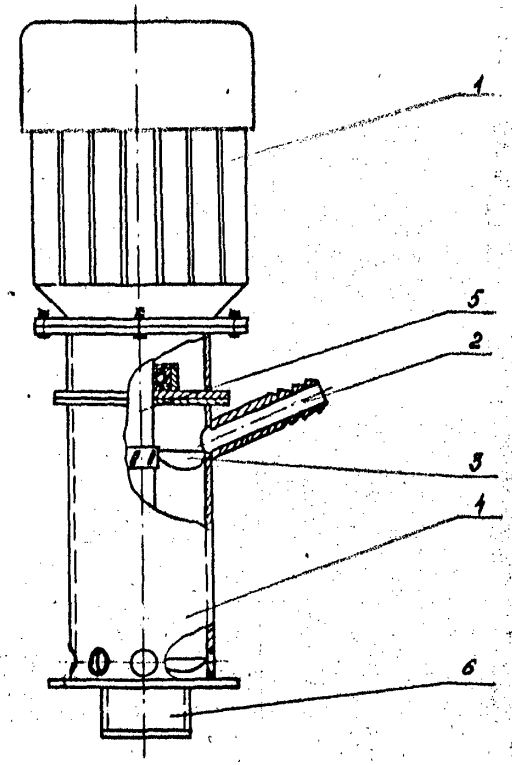

I - электродвигатель; 2 - патрубок нагнетательный;
3 - крыльчатка верхняя; 4 - корпус насоса; 5 - вал;
6 - патрубок всасывающий.

ГРЯЗЕВОЙ НАСОС

Предназначен для откачки пульпы и загрязненных вод.

В верхнюю часть корпуса вварен нагнетательный патрубок. На вал, проходящий внутри корпуса, насажены две крыльчатки. Нижняя крыльчатка расположена против отверстий в корпусе и служит для размешивания пульпы и подачи ее к нагнетательной крыльчатке. Верхняя крыльчатка предназначена для нагнетания пульпы через патрубок в напорный шланг.

Техническая характеристика

Производительность, м3/ч	30
Электродвигатель:	
тип	А02-32-2
мощность, кВт	4,0
частота вращения, рад/с (об/мин)	288(2880)
Диаметр нагнетательного отверстия, мм	46
Габаритные размеры, мм:	
длина	1000
ширина	400
Масса, кг	55

Разработчик - по эскизному проекту.

Внедрено в тресте "Запорожстрой" Минтяжстроя УССР.

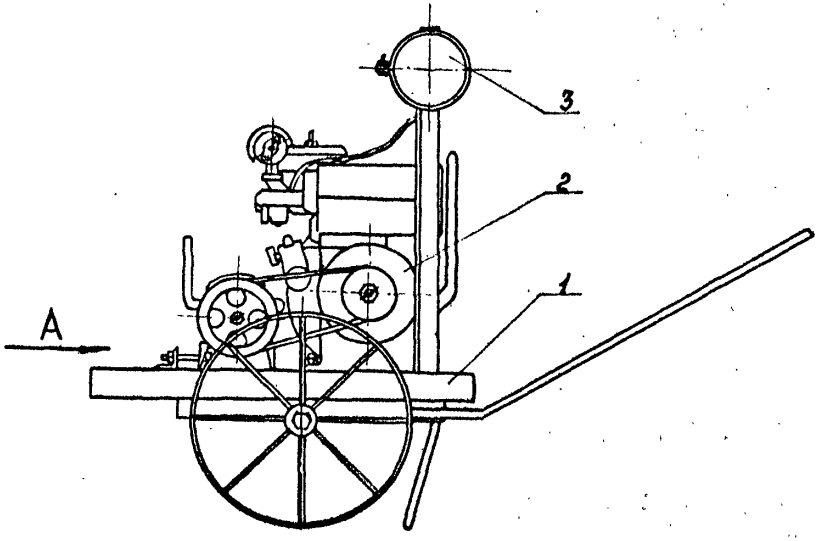

Вид А

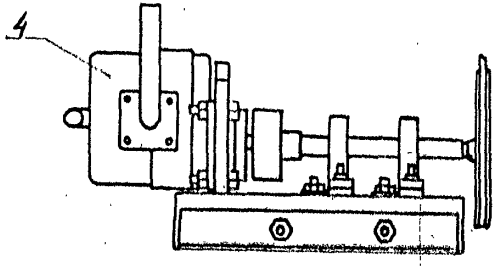

I – рама; 2 – двигатель приводной; 3 – бак топливный; 4 – насос.

ПРЕСС ДЛЯ ИСПЫТАНИЯ ТРУБОПРОВОДОВ

Предназначен для испытания качества трубопроводов.

На раме с ходовыми колесами установлены приводной двигатель и гидравлический насос. Привод насоса осуществляется через клиноременную передачу. Передвижение пресса – вручную. Насос выходным патрубком подсоединяется к испытываемому трубопроводу.

Техническая характеристика

Насос, тип	шестеренчатый, НШ-46
Двигатель, тип	УД-2
Габаритные размеры, мм:	
длина	1600
ширина	950
высота	1110
Масса, кг	110

Разработчик – по эскизному проекту.

Внедрено в тресте "Днепрогоротрой" Минтяжстроя УССР.

УСТАНОВКА ДЛЯ ОПРЕССОВКИ ТРУБОПРОВОДОВ

Предназначена для опрессовки стальных трубопроводов в полевых условиях.

Установка смонтирована на прицепе. Двигатель внутреннего сгорания дает возможность проводить испытания в полевых условиях.

Вращение приводному валу насоса передается от двигателя через коробку передач.

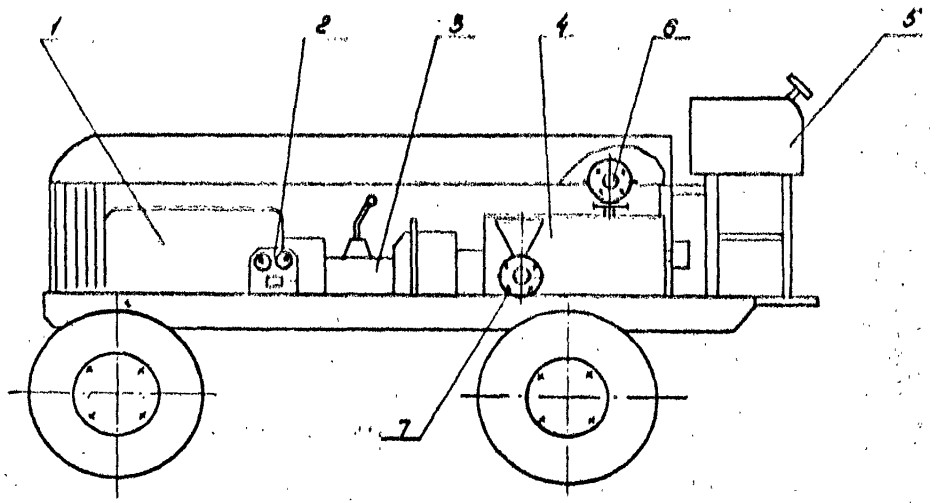

1 - двигатель; 2 - пульт управления; 3 - коробка передач;
4 - насос; 5 - бак для бензина; 6 - патрубок всасывающий;
7 - патрубок нагнетательный.

Техническая характеристика

Прицеп, тип	ИАПЗ-7568
Двигатель, тип	ЗИЛ-375
Насос, тип	ЦИСГ-I
Производительность, $м^3/ч$	60
Давление, МПа	10
Частота вращения, рад/с (об/мин)	295 (2950)
Диаметр трубы, мм	800
Габаритные размеры, мм:	
длина	9500
ширина	2000
высота	1700
Масса, кг	2500

Разработчик - по эскизному проекту.

Внедрено в тресте "Спецотрой" Главлипецкстроя.

Экономический эффект - 3,4 тыс.руб.

СТАНОК ДЛЯ СВЕРЛЕНИЯ ОТВЕРСТИЙ В ЖЕЛЕЗОБЕТОНЕ

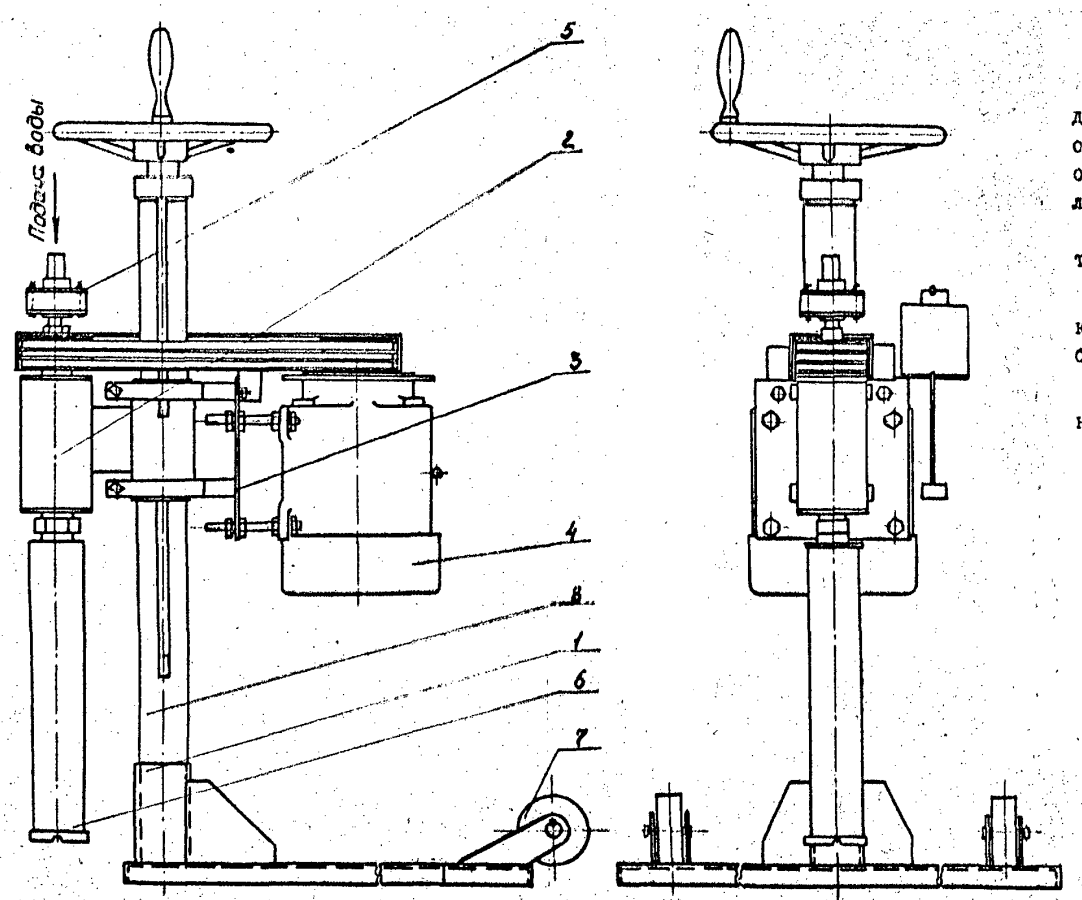

1 – станина; 2 – суппорт; 3 – кронштейн; 4 – электропривод; 5 – устройство для подачи воды; 6 – сверло алмазное; 7 – каток; 8 – стойка.

Предназначен для сверления отверстий в железобетоне.

Представляет собой типовый механизм, в котором за счет доработки существующей конструкции появилась возможность по сравнению с другими станками приближать сверло при сверлении отверстий в железобетонных перекрытиях зданий до 55 мм к углу стен.

Вертикальное перемещение сверла с приводом вдоль винта осуществляется вращением маховика с гайкой.

Сверло получает вращение от электродвигателя через клиноременную передачу. Для подачи к сверлу воды имеется быстровращающееся устройство.

К станине крепятся катки, позволяющие перемещать станок в нужное место.

Техническая характеристика

Электродвигатель:	
тип	АО-12-2
мощность, кВт	1,1
частота вращения, рад/с (об/мин)	283 (2830)
Глубина сверления, мм	250
Диаметр сверления, мм	до 85
Габаритные размеры, мм:	
длина	840
ширина	720
высота	1020
Масса, кг	55

Разработчик – трест "Приднепроворгтехстрой" Минтяжстроя УССР.

Внедрено в тресте "Днепроспецстрой" Минтяжстроя УССР.

Экономический эффект – 3,1 тыс.руб.

УСТАНОВКА ДЛЯ ПРОЖИГАНИЯ ОТВЕРСТИЙ

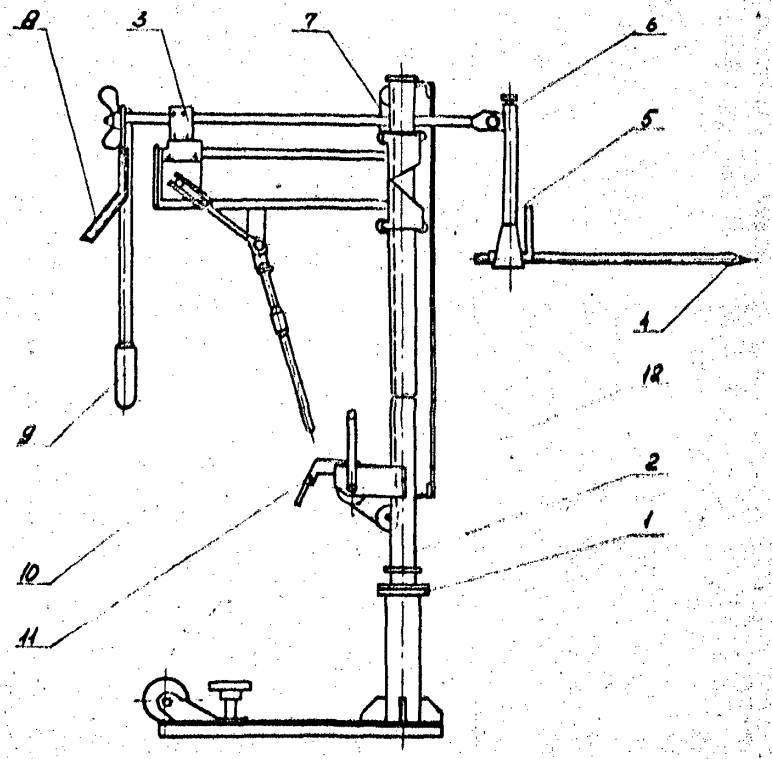

I - устройство поворотное; 2 - стойка; 3 - манипулятор;
4 - электроды; 5 - электрододержатель 6 - ось; 7 - тросик;
8 - кабель; 9 - I0 - рукоятка; II - собачка; I2 - лебедка.

Предназначена для прожигания отверстий в железобетоне.

Установка питается от сварочного трансформатора переменного тока.

При сближении электродов, которые могут перемещаться в вертикальной и горизонтальной плоскостях, зажигается электрическая дуга, которой и производят прожигание отверстий необходимой конфигурации в железобетонных изделиях.

Установку можно использовать для прожигания как горизонтально, так и вертикально расположенных отверстий.

Техническая характеристика

Диаметр графитового электрода, мм	15-40
Диаметр прожигаемого отверстия, мм	от 35 до 100
Максимальная толщина прожигаемых конструкций, мм	400
Сменная производительность, отверстий	50
Скорость прожигания, мм/с	0,4
Потребляемая мощность, кВт	от 40 до 80
Источник питания дуги - трансформатор:	
тип	ТДФ
номинальный ток, А	1000
Габаритные размеры, мм:	
длина	960
ширина	600
высота	2400
Масса, кг	39,5

Разработчик - трест "Оргтехстрой" Главмурманскстроя.

Внедрено в тресте "Мурманскпромстрой" Главмурманскстроя.

Экономический эффект - 0,5 руб. при прожигании одного отверстия

УСТРОЙСТВО ДЛЯ ВИБРОЗАЧЕКАНКИ БОЛТОВ

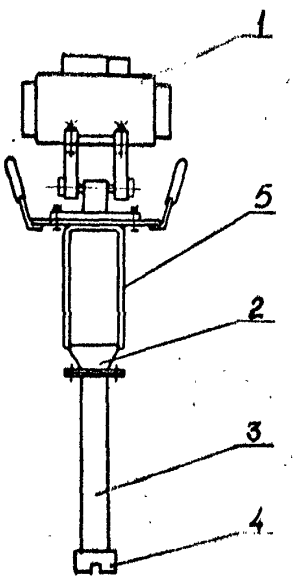

I- вибратор; 2 - емкость дозаторная; 3 - насадка съемная;
4- наконечник; 5 - удлинитель.

. Предназначено для установки анкерных болтов способом виброзачеканки.

К вибратору направленного действия крепится удлинитель. Имеется комплект съемных насадок-уплотнителей, которые крепятся к удлинителю для установки болтов от М-I8 до М-56.

Техническая характеристика

Вибратор, тип	ИВ-70
Габаритные размеры, мм:	
длина	I050
ширина	320
высота	200
Масса, кг	20

Разработчик - Харьковский институт "Промстройниипроект".
Внедрено в тресте "Днепровскпромстрой" Минтяжстроя УССР.
Экономический эффект - I руб. на I болт.

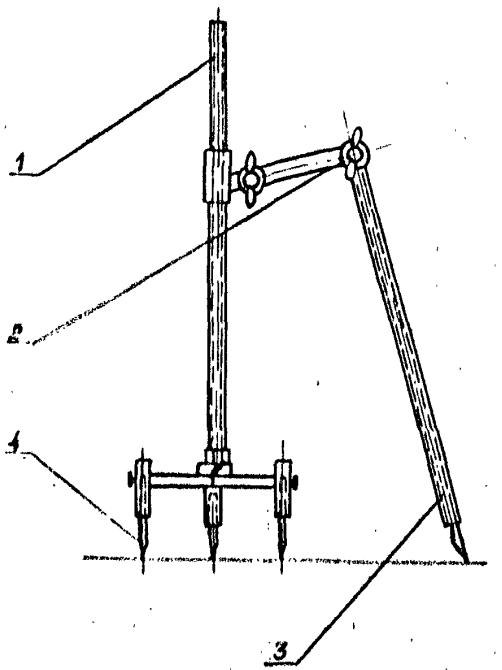

1 – стойка; 2 – шарнир-зажим; 3 – подвижная нога; 4 – игла опорная

ЦИРКУЛЬ РАЗМЕТОЧНЫЙ

Предназначен для определения линий пересечения труб разных диаметров при сопряжениях под любым углом.

На стойке шарнирно закреплена подвижная нога циркуля, которая может поворачиваться относительно стойки на угол 360°.

Фиксация подвижной ноги циркуля осуществляется при помощи шарниров-зажимов. Опорные иглы шарнирно закреплены на стойке.

Техническая характеристика

Габаритные размеры, мм	
высота	от 600 до 650
максимальный описываемый диаметр	550
Масса, кг	2,5

Разработчик – по вокзальному проекту.
Внедрено в тресте "Запорожстрой" Минтяжстроя УССР.

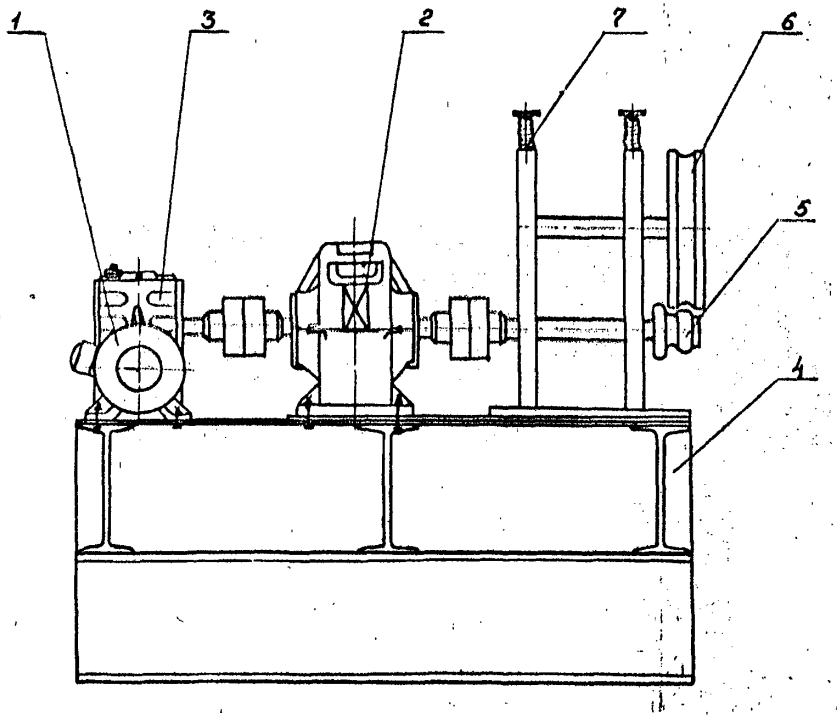

1 – электродвигатель; 2 – редуктор цилиндрический;
3 – редуктор червячный; 4 – станина; 5 – колесо приводное;
6 – колесо прижимное; 7 – устройство прижимное.

СТАНОК ДЛЯ РАЗВАЛЬЦОВКИ ТРУБ

Предназначен для развальцовки труб. Рабочим инструментом является приводное колесо, вращение которому передается от электродвигателя, установленного на раме, через два редуктора.

Перед включением станка на подвижное колесо надевается труба необходимого диаметра и прижимается прижимным колесом при помощи прижимного устройства. При вращении подвижного колеса происходит развальцовка трубы.

Техническая характеристика

Электродвигатель:	
тип	А02-32-2
мощность, кВт	4
частота вращения, рад/с (об/мин)	288(2880)
Редуктор, тип	цилиндрический
Редуктор, тип	червячный
Габаритные размеры, мм:	
длина	1400
ширина	1100
высота	840
Масса, кг	500

Разработчик – по эскизному проекту.

Внедрен в тресте "Запорожстрой" Минтяжстроя УССР.

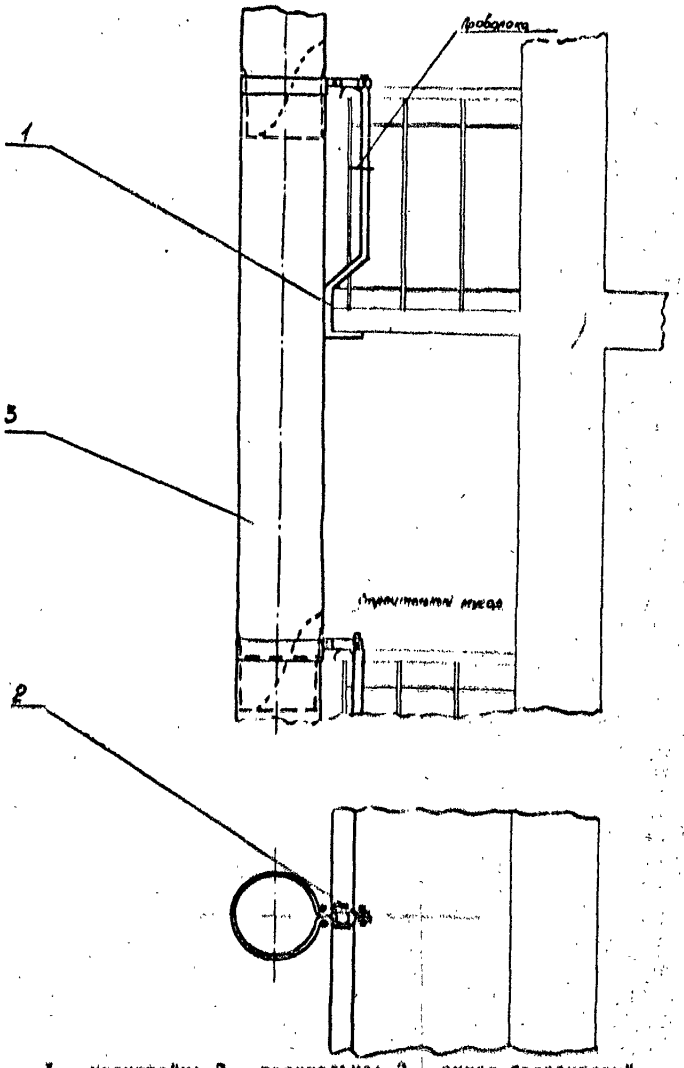

1 - кронштейн; 2 - полукольцо; 3 - рукав брезентовый.

МУСОРОПРОВОД

Предназначен для транспортировки строительного мусора с этажей строящегося здания.

Мусоропровод собирается из секций. Секция состоит из кронштейна, кольца и брезентового рукава. При необходимости уборки мусора с любого этажа брезентовый рукав может быть отогнут.

Конструкция секций мусоропровода выполнена в двух вариантах. В одном из них имеется сплошное кольцо из круга, в другом - два полукольца из полосовой стали. В этом варианте полукольцо крепится к кронштейну болтами.

Техническая характеристика

Длина секции, мм	2800
Диаметр секции, мм	400
Масса, кг	15

Разработчик - трест "Приднепровортехстрой" Минтяжстроя УССР.

Внедрено в тресте "Днепрожилстрой" Минтяжстроя УССР.

gost.e-ecolog.ru