ТИПОВОЙ ПРОЕКТ
704-3-36.85

ПРИЕМНО - РАЗДАТОЧНЫЕ ПУНКТЫ ДЛЯ СЛИВА И РАЗДАЧИ СВЕТЛЫХ НЕФТЕПРОДУКТОВ ПРОИЗВОДИТЕЛЬНОСТЬЮ 1000 , 1500 л/мин

АЛЬБОМ II

НЕСТАНДАРТИЗИРОВАННОЕ ОБОРУДОВАНИЕ

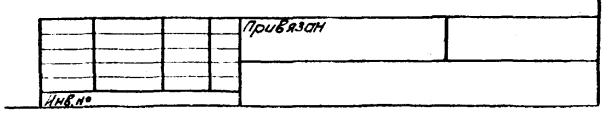

Арх. 9959/II

gost.e-ecolog.ru

ТИПОВОЙ ПРОЕКТ
704-3-36.85

ПРИЕМНО - РАЗДАТОЧНЫЕ ПУНКТЫ ДЛЯ СЛИВА И РАЗДАЧИ СВЕТЛЫХ НЕФТЕПРОДУКТОВ ПРОИЗВОДИТЕЛЬНОСТЬЮ 1000 , 1500 л/мин

АЛЬБОМ II

НЕСТАНДАРТИЗИРОВАННОЕ ОБОРУДОВАНИЕ

РАЗРАБОТАН
ГПИ и НИИ ГА АЭРОПРОЕКТ
НАЧАЛЬНИК ИНСТИТУТА В.Н. ИВАНОВ
ГЛАВНЫЙ ИНЖЕНЕР ПРОЕКТА В.Ф. БУХАРОВ

УТВЕРЖДЕН МГА
ЗАКЛЮЧЕНИЕ № 22 от 26 V 84г.
ВВЕДЕН В ДЕЙСТВИЕ ИНСТИТУТОМ
АЭРОПРОЕКТ ПРИКАЗ N 156 от 25.07.85г.

Привязан

Инв. №

Содержание альбома

Стр.	Наименование	Обозначение
1	2	3
1	Титульный лист	
2	Содержание альбома	
3	Устройство для присоединения рукава ф75 к стояку	М367.00.00.00
	Наконечник к рукаву ф75	М368.00.00.00.
	Бак для жидкости „Н"	М369.00.00.00
	Ведомость спецификаций	М377.00.00.00 ВС
	Устройство для присоединения рукава ф75 к стояку.	М367.00.00.00
	Наконечник к рукаву ф75	М368.00.00.00
	Бак для жидкости „Н"	М369.00.00.00
	Ведомость покупных изделий	М378.00.00.00 ВП
4	Устройство для присоединения рукава ф75 к стояку.	369
	Спецификация	М367.00.00.00
	Устройство для присоединения рукава ф75 к стояку.	
	Сборочный чертеж	М367.00.00.00.СБ
	Гайка накидная.	
	Спецификация	М367.01.00.00
5	Гайка накидная Сборочный	
	чертеж.	М367.01.00.00 СБ
	Гайка	М367.01.00.01
	Бобышка	М367.01.00.02
6	Полухомут. Спецификация	М367.02.00.00
	Полухомут. Сборочный	
	чертеж.	М367.02.00.00 СБ
	Полухомут	М367.02.00.01
	Скоба защитная	М367.02.00.02
7	Наконечник	М367.00.00.01

1	2	3
	Прокладка	М367.00.00.02
	Муфта присоединительная	М367.00.00.03
8	Наконечник к рукаву ф75.	
	Спецификация	М369.00.00.00
	Наконечник к рукаву ф75.	
	Сборочный чертеж	М369.00.00.00 СБ
	Наконечник	М368.00.00.01
	Ухо	М368.00.00.02
9	Бак для жидкости „Н."	
	Спецификация	М369.00.00.00
	Корпус бака. Спецификация	М369.01.00.00
10	Бак для жидкости „Н."	
	Сборочный чертеж	М369.00.00.00СБ
11	Корпус бака. Сборочный	
	чертеж	М369.01.00.00 СБ
12	Стенка	М369.01.00.01.
	Стенка	М369.01.00.02
	Стенка	М369.01.00.03
	Дно	М369.01.00.04
13	Накладка	М369.01.00.05
	Окантовка	М369.01.00.06
	Крышка	М369.02.00.01
	Ручка	М369.02.00.02.
14	Крышка. Спецификация	М369.02.00.00
	Крышка. Сборочный	
	чертеж	М369.02.00.00.СБ
	Ухо	М369.02.00.03
15	Прокладка	М369.00.00.01
	Прокладка	М369.00.00.02
	Патрубок	М369.00.00.03
	Патрубок	М369.00.00.04
16	Патрубок	М369.00.00.05
	Патрубок	М369.00.00.06
	Прокладка	М369.00.00.07

Альбом II

Типовой проект 704-3-36.85

№ строки	Обозначение	Наименование	Куда входит: Обозначение	Кол.	Общее кол.	Примечание
1						
2	М367.00.00.00	Устройство для присоединения				
3		рукава ф75 к стояку	М367.00.00.00.	1	1	
4	М367.01.00.00	Гайка накидная	М367.00.00.00.	1	1	
5	М367.02.00.00	Полухомут	М367.00.00.00.	4	4	
6			М368.00.00.00.	4	4	
7						
8	М368.00.00.00	Наконечник к рукаву ф75	М368.00.00.00	1	1	
9						
10	М369.00.00.00	Бак для жидкости „И"	М369.00.00.00.	1	1	
11	М369.01.00.00	Корпус бака	М369.00.00.00.	1	1	
12	М369.02.00.00	Крышка	М369.00.00.00.	2	2	
13						
14						
15						
16						
17						
18						
19						
20						
21						
22						
23						
24						
25						
26						
27						
28						

Подпись и дата | Инв. № подл. | Взамен инв. № | Инв. № дубл. | Подпись и дата

Изм.	Лист	№ докум.	Подпись	Дата
Разраб.		Волович		
Пров.		Князева		
Т. контр.		Белов		
Н. контр.				
Утв.				

М377.00.00.00ВС

Устройство для присоединения рукава ф75 к стояку. Наконечник к рукаву ф75 Бак для жидкости „И" Ведомость спецификаций

Лит	Лист	Листов
И		1

Аэропроект Москва

Копировал: [illegible] Арх. 3959/МУ-2 Формат А3

Альбом II

Типовой 704-3-36.85

№ строки	Наименование	Код окп	Обозначение документа на поставку	Поставщик	Куда входит (обозначение)	Количество: на изделие	в комплекты	на регулир.	всего	Примечание
1										
2	Фланец 5-10		ГОСТ 12815-80		М369.00.00.00.	1			1	
3	Угольник 25		ГОСТ 8946-75		М369.00.00.00.	1			1	
4	Угольник 50		ГОСТ 8946-75		М369.00.00.00.	1			1	
5	Муфта 15		ГОСТ 8946-75		М369.00.00.00.	1			1	
6	Муфта 20		ГОСТ 8966-75		М369.01.00.00.	1			1	
7	Муфта 25		ГОСТ 8966-75		М369.01.00.00	2			2	
8	Муфта 50		ГОСТ 8966-75		М369.01.00.00	3			3	
9										
10	Болт М16×80.58.029		ГОСТ 7798-70*		М367.00.00.00.	8			8	
11					М368.00.00.00.	8			8	
12	Болт М10×30.56.029		ГОСТ 7798-70*		М369.00.00.00.	8			8	
13	Гайка М16.6.029		ГОСТ 5915-70*		М367.00.00.00.	8			8	
14					М368.00.00.00	8			8	
15	Шайба 16.65Г.029		ГОСТ 6402-70*		М367.00.00.00.	8			8	
16					М368.00.00.00.	8			8	
17	Шайба 10.65Г.029		ГОСТ 6402-70		М369.00.00.00.	8			8	
18										
19										
20										
21										
22										
23										
24										
25										
26										

Подпись и дата | Инв. № подл. | Взамен инв. № | Инв. № дубл. | Подпись и дата

Изм.	Лист	№ докум.	Подпись	Дата
Разраб.		Волович		
Пров.		Князева		
Т. контр.		Белов		
Н. контр.				
Утв.				

М378.00.00.00ВП

Устройство для присоединения рукава ф75 к стояку. Наконечник к рукаву ф75 Бак для жидкости „И" Ведомость покупных изделий

Лит	Лист	Листов
И		1

Аэропроект Москва

Типовой проект 704-3-36.85 Альбом II

М367.00.00.00 СБ

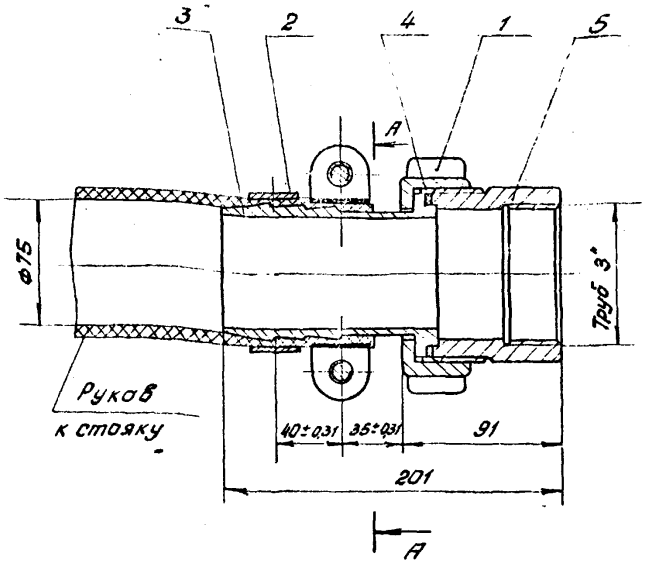

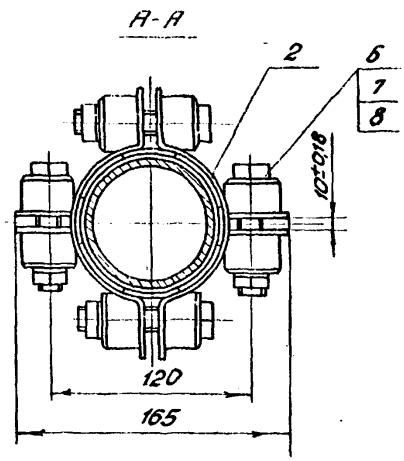

Размеры для справок

Изм.	Лист	№ докум.	Подпись	Дата
Разраб.	Болдович			
Пров.	Князева			
Т. контр.	Белов			
Н. контр.				
Утв.	Молодкин			

М 367.00.00.00 СБ

Устройство для присоединения рукава ф75 к стояку. Сборочный чертеж.

Лит	Масса	Масштаб
К	6,3	1:2
Лист	Листов 1	

Аэропроект Москва

Копировал

Арх 9959/МУ-5

Формат А3

Типовой проект 704-3-36.85 Альбом II

Формат	Зона	Поз.	Обозначение	Наименование	Кол.	Примечание
				Документация		
А3			М367.00.00.00.СБ	Сборочный чертеж		
				Сборочные единицы		
А4		1	М367.01.00.00	Гайка накидная	1	
А4		2	М367.02.00.00	Полухомут	4	
				Детали		
А4		3	М367.00.00.01	Наконечник	1	
А4		4	М367.00.00.02	Прокладка	1	
А4		5	М367.00.00.03	Муфта присоединительная	1	
				Стандартные изделия		
		6		Болт М16×80.56.029 ГОСТ 7798-70*	8	
		7		Гайка М16.6.029 ГОСТ 5915-70*	8	
		8		Шайба 16.65Г029 ГОСТ 6402-70*	8	

М367.00.00.00

Устройство для присоединения рукава ф75 к стояку

Аэропроект Москва

Копировал

Арх 9959/МУ-4

Формат А4

Типовой проект 704-3-36.85 Альбом II

Формат	Зона	Поз.	Обозначение	Наименование	Кол.	Примечание
				Документация		
А3			М867.01.00.00.СВ	Сборочный чертеж		
				Детали		
А4		1	М367.01.00.01	Гайка	1	
А4		2	М367.01.00.02	Бобышка	4	

М367.01.00.00

Гайка накидная

Аэропроект Москва

Копировал

Формат А4

Типовой проект 704-3-36.85 Альбом II

М367.01.00.00.СБ

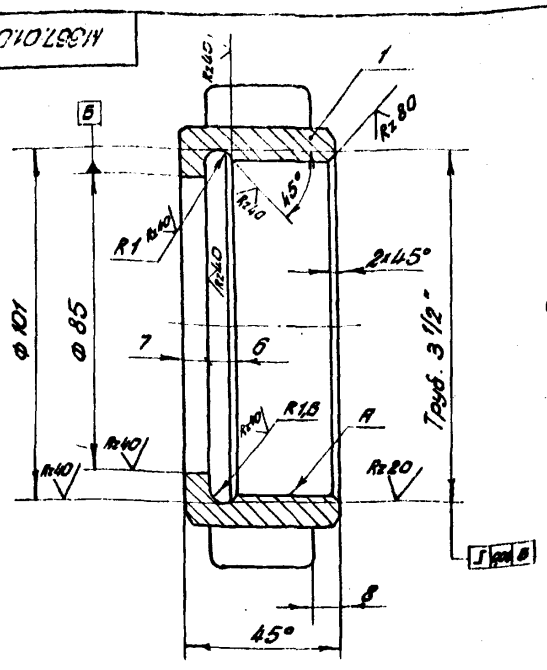

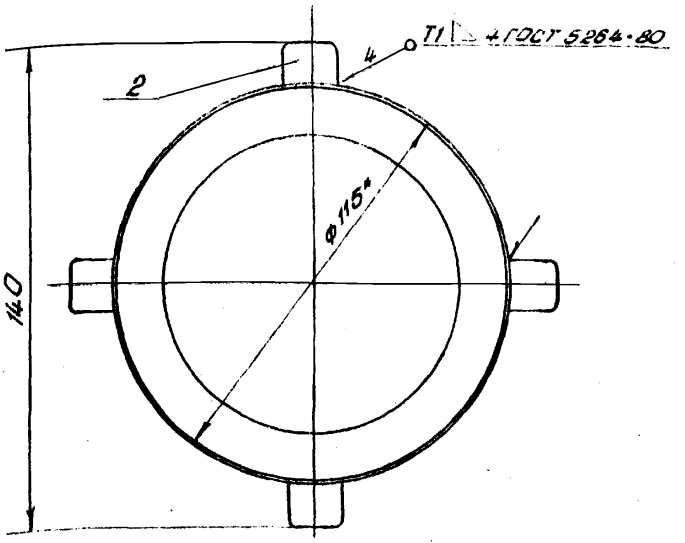

1. Предельные отклонения размеров отверстий - по Н14, валов - по h14, остальных - по ± $\frac{IT14}{2}$
2. Покрытие: Ц30. Фос ГОСТ 9.073-77, кроме поверхности А.
3* Размеры для справок

					М367.01.00.00.СБ			
Изм	Лист	№ докум	Подпись	Дата	Гайка накидная. Сборочный чертеж	Лит	Масса	Масштаб
Разраб.		Волович		3.12.80		Н	2,16	1:1
Пров.		Князева		3.12.80		Лист	Листов 1	
Т.контр.		Белов		3.12.80		Аэропроект Москва		
Н.контр.								
Утв.		Молодкин						

Копировал: Арх 9959/МУ-7 Формат А3

Типовой проект 704-3-36.85 Альбом II

М367.01.00.01

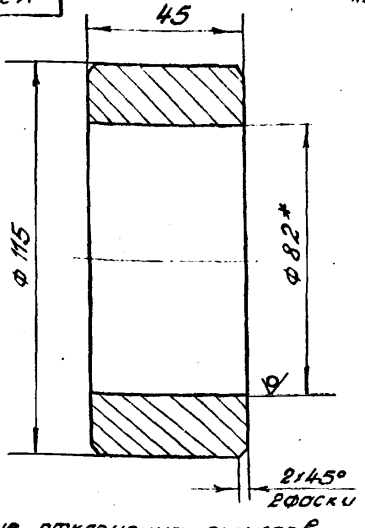

1. Предельные отклонения размеров: отверстий - по Н14, валов - по h14, остальных - по ± $\frac{IT14}{2}$
2.* Размер для справок

					М367.01.00.01			
Изм	Лист	№ докум	Подпись	Дата	Гайка	Лит	Масса	Масштаб
Разраб.		Волович		3.12.80		Н	1,98	1:1
Пров.		Князева		3.12.80		Лист	Листов 1	
Т.контр.		Белов		3.12.80		Аэропроект Москва		
Н.контр.								
Утв.								

Копировал: Арх 9959/МУ-8 Формат А4

Типовой проект 704-3-36.85 Альбом II

М367.01.00.02

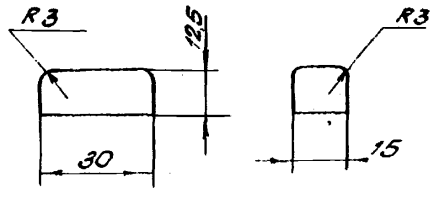

Предельные отклонения размеров: валов - по h14, остальных - по ± $\frac{IT14}{2}$

					М367.01.00.02			
Изм	Лист	№ докум	Подпись	Дата	Бобышка	Лит	Масса	Масштаб
Разраб.		Волович		3.12.80		Н	0,043	1:1
Пров.		Князева		3.12.80		Лист	Листов 1	
Т.контр.		Белов		3.12.80		Аэропроект Москва		
Н.контр.								
Утв.								

Копировал: Арх 9959/МУ-9 Формат А4

Типовой проект 704-3-36.85 Альбом II

М367.02.00.02

Rz80

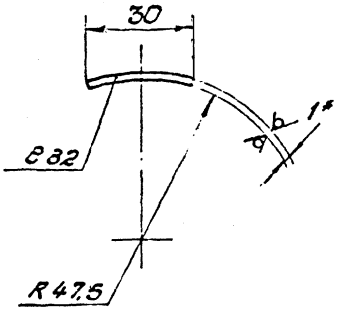

1. Длина развертки 35 мм.
2. Предельные отклонения размеров: валов - по h 14, остальных - по $\pm \frac{IT14}{2}$
3* Размер для справок.

Разраб.	Волович			М 367.02.00.02			
Пров.	Князева			Скоба защитная	Лит	Масса	Масштаб
Т.контр.	Белов				И	0,012	1:1
					Лист	Листов 1	
				Лист Б1,0 ГОСТ 19903-74* / 3-III-3 Ст 3 ГОСТ 16523-70	АЭРОПРОЕКТ МОСКВА		

Копировал: В

Арх 9959/МУ-13

Формат А4

Типовой проект 704-3-36.85 Альбом II

М367.02.00.00.СБ

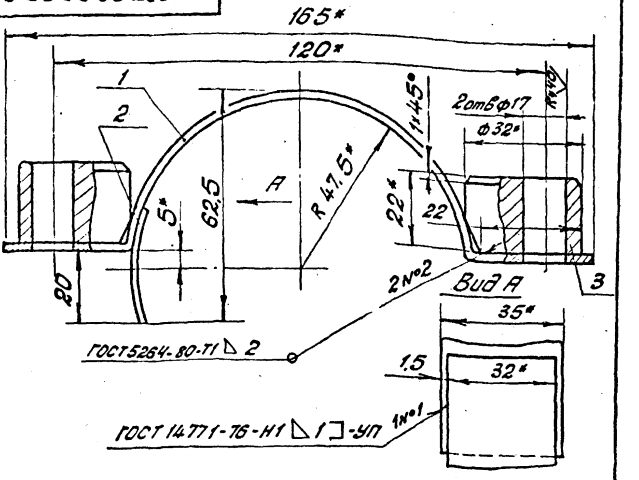

1. Предельные отклонения размеров: валов - по h 14, остальных - по $\pm \frac{IT14}{2}$
2. Покрытие: Ц50. ФОС ГОСТ 9.073-77
3* Размеры для справок.

Разраб.	Волович			М 367.02.00.00.СБ			
Пров.	Князева			Полухомут. Сборочный чертеж	Лит	Масса	Масштаб
Т.контр.	Белов				И	0,24	1:1
					Лист	Листов 1	
					АЭРОПРОЕКТ МОСКВА		

Копировал: О

Арх 9959/МУ-11

Формат А4

Типовой проект 704-3-36.85 Альбом II

М367.02.00.01

Rz80

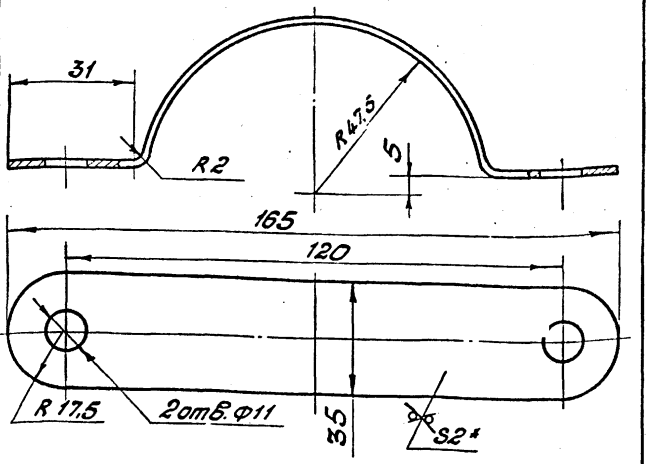

1. Длина развертки 220 мм.
2. Предельные отклонения размеров: валов - по h14, остальных - по $\pm \frac{IT14}{2}$
3* Размер для справок.

Изм	Лист	№ докум	Подпись	Дата
Разраб.		Болович		
Пров.		Князева		
Т.контр.		Белов		
Н.контр.				
Утв.				

М367.02.00.01

Полухомут

Лит	Масса	Масштаб
Н	0,12	1:1

Лист | Листов 1

Лист 6.2 ГОСТ 19903-74* / 3-II-8 Ст 3 сп ГОСТ 14637-79*

АЭРОПРОЕКТ МОСКВА

Копировал: Архуэ59/му-12 Формат А4

Типовой проект 704-3-36.85 Альбом II

Формат	Зона	Поз.	Обозначение	Наименование	Кол.	Примечание
				Документация		
А4			М367.02.00.00.СБ	Сборочный чертеж		
				Детали		
А4		1	М367.02.00.01	Полухомут	1	
А4		2	М367.02.00.02	Скоба защитная	1	
Б4		3	М367.02.00.03	Бобышка		
				Лист 6.3.2 ГОСТ 19903-74* / 3-II-8 Ст 3 сп ГОСТ 14637-79*		
				22h14	2	

Изм	Лист	№ докум	Подпись	Дата
Разраб.		Болович		
Пров.		Князева		
Т.контр.		Белов		
Н.контр.				
Утв.		Молодкин		

М367.02.00.00

Полухомут

Лит	Лист	Листов
Н		1

АЭРОПРОЕКТ МОСКВА

Копировал: Архуэ59/му-10 Формат А4

Архуэ59/му-10 МУ-11 МУ-12 МУ-13

Типовой проект 704-3-36.85 Альбом II

Формат	Зона	Поз.	Обозначение	Наименование	Кол.	Примечание
				Документация		
А3			М368.00.00.00.СБ	Сборочный чертеж		
				Сборочный чертеж		
А4		1	М367.02.00.00	Полухомут	4	
				Детали		
А4		2	М368.00.00.01	Наконечник	1	
А4		3	М368.00.00.02	Ухо	1	
				Стандартные изделия		
		4		Болт М16х80.56.029 ГОСТ 7798-70*	8	
		5		Гайка М16.6.029 ГОСТ 5915-70*	8	
		6		Шайба 16.65Г.029 ГОСТ 6402-70*	8	

Инв.№ подл. | Подпись и дата | Взам.инв.№ | Инв.№ дубл. | Подпись и дата

Изм.	Лист	№ докум.	Подпись	Дата
Разраб.	Болобуч			
Пров.	Князева			
Т.контр.	Белов			
Н.контр.				
Утв.	Молодкин			

М368.00.00.00

Наконечник к рукаву ф75

Лит	Масса	Масштаб
Лист	Листов	
1	1	

АЭРОПРОЕКТ Москва

Копировал:

Арх 9959/МУ-17

Формат А4

М367.00.00.01

Rz 40

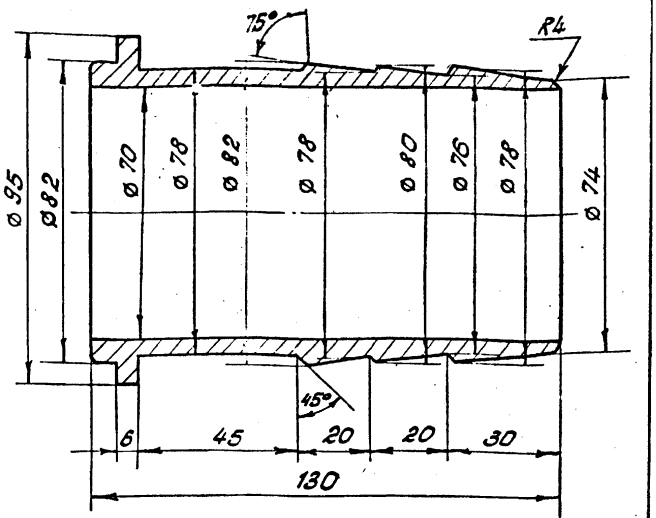

1. Предельные отклонения размеров: отверстий - по H14, валов - по h14, остальных - по $\pm \frac{IT14}{2}$
2. Покрытие: Ц3С фос ГОСТ 9.073-77

Типовой проект 704-3-36.85 Альбом II

Инв.№ подл. | Подпись и дата | Взам.инв.№ | Инв.№ дубл. | Подпись и дата

Изм.	Лист	№ докум.	Подпись	Дата
Разраб.	Болобуч			
Пров.	Князева			
Т.контр.	Белов			
Н.контр.				
Утв.				

М367.00.00.01

Наконечник

Лит	Масса	Масштаб
Н	1,47	1:1
Лист	Листов 1	

Трубы 120х18 ГОСТ 8734-75* / В20 ГОСТ 8733-74*

АЭРОПРОЕКТ Москва

Арх 9958/МУ-14

Формат А4

М367.00.00.02

Типовой проект 704-3-36.85 Альбом II

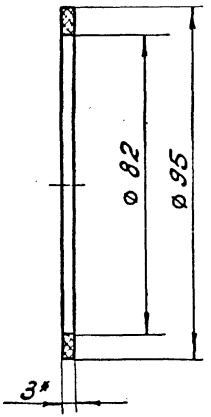

Изм.	Лист	№ докум.	Подпись	Дата	М 367.00.00.02		
Разраб.		Волович			Прокладка	Лит	Масса	Масштаб
Пров.		Князева				И	0,01	1:1
Т.контр.		Белов				Лист	Листов 1	
Н.контр.					Паронит ПОНЗ ГОСТ 481-80	АЭРОПРОЕКТ Москва		
Утв.								

Копировал: Арх 9959/МУ-15 формат А4

М367.00.00.03

Типовой проект 704-3-36.85 Альбом II

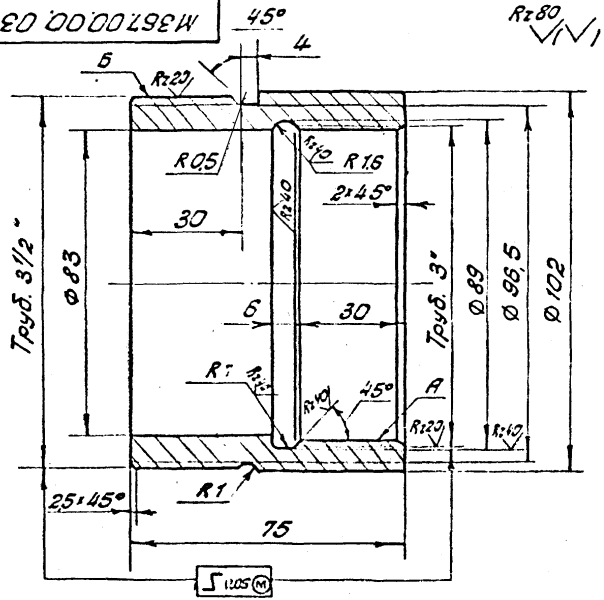

1. Предельные отклонения размеров: отверстий - по H14, валов - по h14, остальных - по $\pm \frac{Г14}{2}$.
2. Покрытие: ЦЗС ФОС ГОСТ 9.073-77, кроме поверхностей А и Б

Изм.	Лист	№ докум.	Подпись	Дата	М 367.00.00.03		
Разраб.		Волович			Муфта присоединительная	Лит	Масса	Масштаб
Пров.		Князева				У	1,13	1:1
Т.контр.		Белов				Лист	Листов 1	
Н.контр.					Труба 105х18 ГОСТ 8734-75* / В 20 ГОСТ 8733-74*	АЭРОПРОЕКТ Москва		
Утв.								

Копировал: Арх 9959/МУ-15 формат А4

Типовой проект 704-3-36.85 Альбом II

М368.00.00.00 СБ

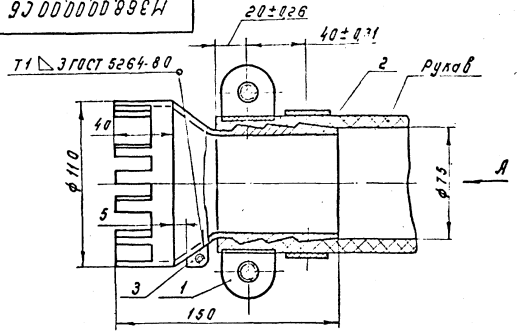

Вид А

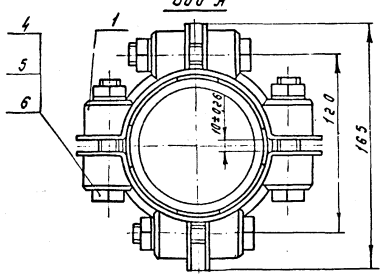

Размеры для справок.

Изм.	Лист	№ докум.	Подпись	Дата	М368.00.00.00 СБ		
Разраб.		Залович			Наконечник к рукаву ф75. Сборочный чертеж	Лит	Масса	Масштаб
Пров.		Князева				U	3,3	1:1
Т.контр.		Белов	—			Лист	Листов 1
Н.контр.						АЭРОПРОЕКТ МОСКВА	
Утв.		Молодкин					

Подпись и дата | Взам. инв. № | Инв. № дубл. | Подпись и дата | Инв. № подл.

Копировал: [illegible] Арх. 9959/МУ-18 Формат А4

Типовой проект 704-3-36.85 Альбом II

М368.00.00.02

Rz 80 (V)

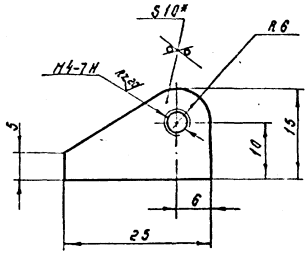

1. Предельные отклонения размеров: валов - по h 14, остальных - по $\pm\frac{IT14}{2}$
2. * Размер для справок.

Изм.	Лист	№ докум.	Подпись	Дата	М368.00.00.02		
Разраб.		Залович			Ухо	Лит	Масса	Масштаб
Пров.		Князева				U	0,02	2:1
Т.контр.		Белов				Лист	Листов 1
Н.контр.					Лист 6 10 ГОСТ 19903-74 Т 3-III-8-Ст.3 сп ГОСТ 14637-75	АЭРОПРОЕКТ МОСКВА	
Утв.							

Подпись и дата | Взамен инв. № | Инв. № дубл. | Подпись и дата | Инв. № подл.

Копировал: [illegible] Арх. 9959/МУ-20 Формат А4

М368.00.00.01

Rz 40

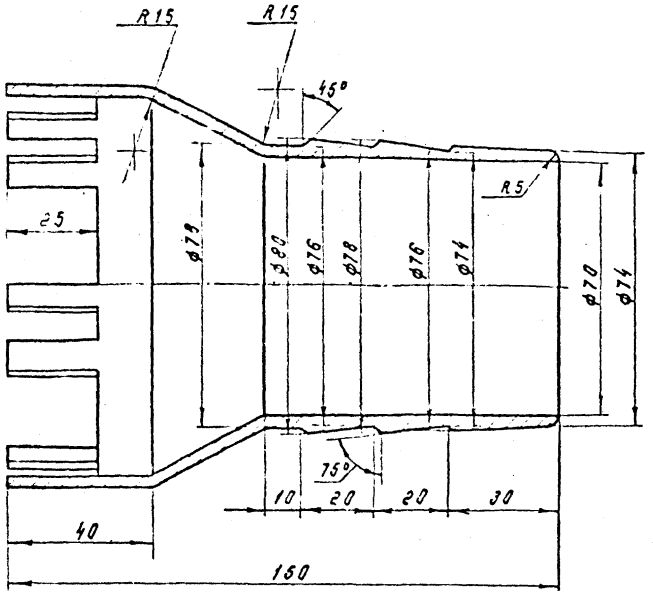

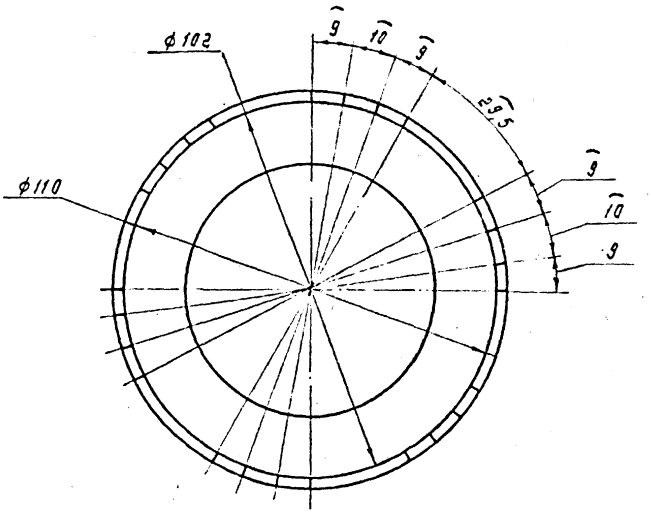

1. Предельные отклонения размеров: отверстий - по H14, валов - по h14, остальных - по $\pm\frac{IT14}{2}$
2. Покрытие: Ц30. Фос. ГОСТ 9.073-77

					М368.00.00.01			
Изм.	Лист	№ докум.	Подпись	Дата	Наконечник	Лит	Масса	Масштаб
Разраб.		Володин				И	1,85	1:1
Провер.		Князев				Лист	Листов 1	
Т.контр.		Белов			Труба 11 ГОСТ 8734-75* / С20 ГОСТ 8733-74*	АЭРОПРОЕКТ МОСКВА		
Н.контр.								
Утв.		Молодкин	—					

Копировал: [illegible]

Арх. 9959/МУ-19

Формат А3

Типовой проект 704-3-35.85 Альбом II

Инв. № подл. | Подпись и дата | Взам. инв. № | Инв. № дубл. | Подпись и дата

Альбом II

Типовой проект 704-3-36.85

Формат	Зона	Поз.	Обозначение	Наименование	Кол.	Примечание
				ГОСТ 12815-80	1	2,06 кг
		15		Угольник 15		
				ГОСТ 8946-75	1	0,034 кг
		17		Угольник 25		
				ГОСТ 8946-75	1	0,229 кг
		18		Угольник 50		
				ГОСТ 8946-75	1	0,790 кг
		13		Болт М10×30.56.029		
				ГОСТ 7798-70*	8	
		20		Шайба 10.65Г.029		
				ГОСТ 6402-70*	8	

М 369.00.00.00

Лист 2

Инв. № подл. | Подпись и дата | Взам. инв. № | Инв. № дубл. | Подпись и дата

Арх 9959/ИУ-21 Формат А4

Альбом II

Типовой проект 704-3-36.85

Формат	Зона	Поз.	Обозначение	Наименование	Кол.	Примечание
				Документация		
А2			М 369.00.00.00 СБ	Сборочный чертеж		
				Сборочные единицы		
А4		1	М 369.01.00.00	Корпус бака	1	
А4		2	М 369.02.00.00	Крышка	2	
				Детали		
А4		3	М 369.00.00.01	Прокладка	2	
А4		4	М 369.00.00.02	Прокладка	2	
А4		5	М 369.00.00.03	Патрубок	1	
		6	-01	Патрубок	1	
		7	-02	Патрубок	1	
А4		8	М 369.00.00.04	Патрубок	1	
		9	-01	Патрубок	1	
		10	-02	Патрубок	1	
		11	-03	Патрубок	1	
А4		12	М 369.00.00.05	Патрубок	1	
А4		13	М 369.00.00.06	Патрубок	1	
А4		14	М 369.00.00.07	Прокладка	1	
				Стандартные изделия		
		15		Фланец 50-10		

М 369.00.00.00

Бак для жидкости "И"

Лит	Лист	Листов
И	1	2

Аэропроект Москва

Копировал: | Арх 9959/ИУ-21 Формат А4

М369.00.00.00 СБ

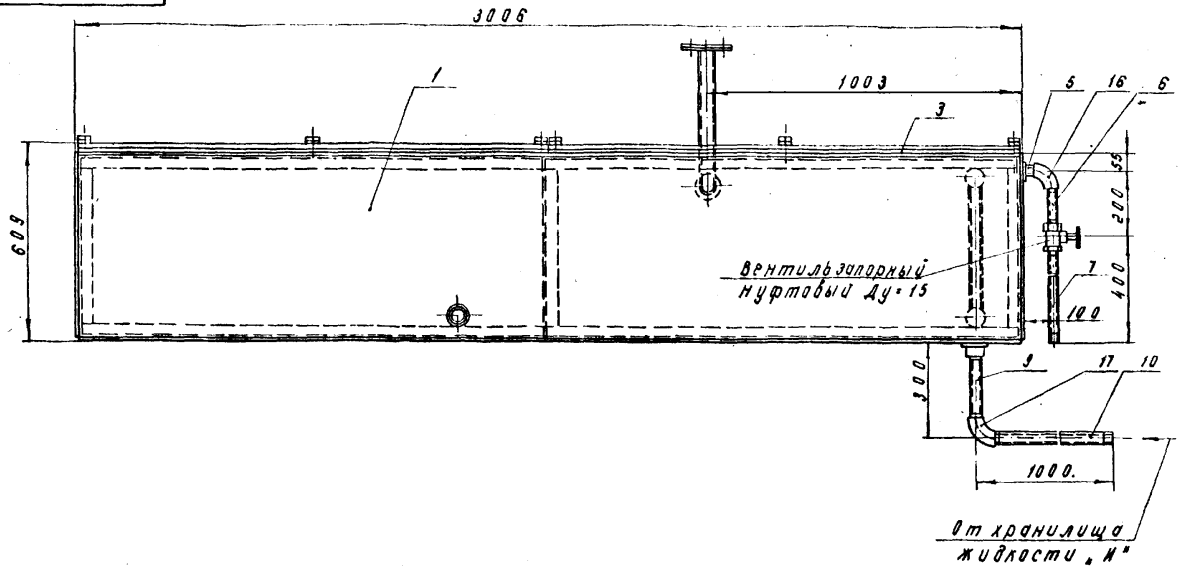

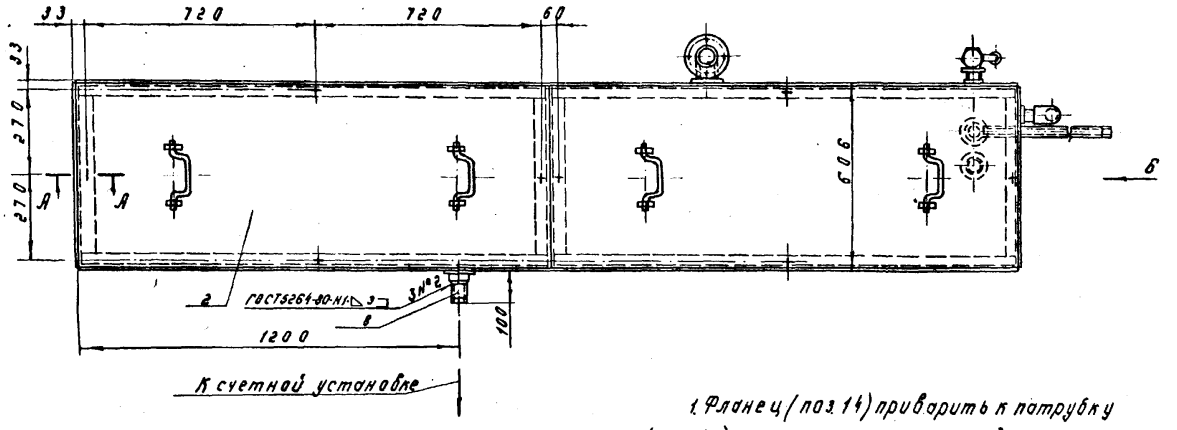

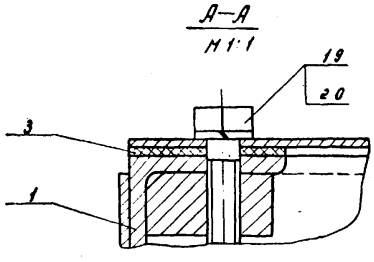

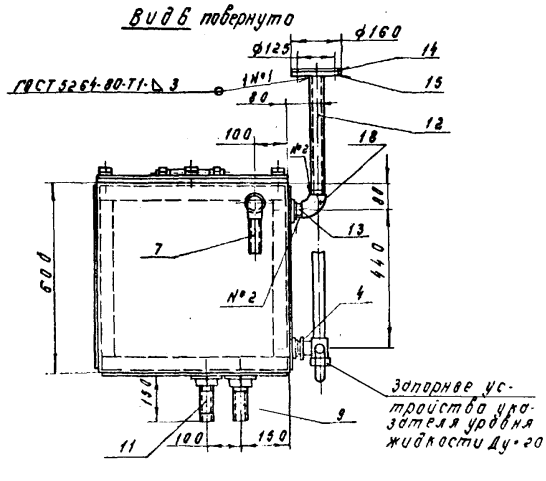

1. Фланец (поз. 14) приварить к патрубку (поз. 12) при монтаже клапана дыхательного СМДК-50

2. Патрубки (поз. 8, 12, 13) приварить после монтажа клапана дыхательного СМДК-50 и счетной установки.

3. После монтажа всех узлов, деталей и гидравлических приборов, бак испытать на герметичность, заполнить его водой до полной высоты на 2 часа.
Течи в местах соединений узлов, деталей и гидравлических приборов не допускается.

4. Покрытие: грунтовка ФЛ-03К ГОСТ 9109-81 эмаль ХВ-124, серая, ГОСТ 10144-74*. Класс покрытия 2. Условия эксплуатации ж2. Покрытию подлежат только наружные поверхности бака. Грунтовка и окраска производится в 2 слоя.

5.* Размеры для справок

					М 369.00.00.00 СБ			
Изм.	Лист	№ докум.	Подпись	Дата	Бак для жидкости „И". Сборочный чертеж	Лит	Масса	Масштаб
Разраб.		Зеловиц				И	2420	1:10
Пров.		Князева				Лист	Листов 1	
Т. контр.		Белов				Аэропроект Москва		
Н. контр.								
Утв.		Молодкин						

Копировал

Арх. 9959/НУ-22 Формат А2

Альбом II

Типовой проект 704-3-36.85

Инв. № подл. | Подпись и дата | Взамен инв. № | Инв. № дубл. | Подпись и дата

Альбом II

Типовой проект 704-3-36.85

Формат	Зона	Поз	Обозначение	Наименование	Кол.	Примечание
64		13		Бобышка		
				Лист 3-III-8 620 ГОСТ 19903-74* Ст3кп ГОСТ 14637-69*		
				40h14×40h14	8	0,13 кг
				Стандартные изделия		
		14		Муфта 15		
				ГОСТ 8966-75	1	0,067 кг
		15		Муфта 20		
				ГОСТ 8966-75	2	0,086 кг
		16		Муфта 25		
				ГОСТ 8966-75	3	0,163 кг
		17		Муфта 50		
				ГОСТ 8966-75	1	0,409 кг

Инв. № подл. | Подпись и дата | Взам. инв. № | Инв. № дубл. | Подпись и дата

Изм. Кол. уч. Лист № докум. Подпись Дата

М369.01.00.00 Лист 2

Копировал Формат А4

Альбом II

Типовой проект 704-3-36.85

Формат	Зона	Поз	Обозначение	Наименование	Кол.	Примечание
				Документация		
А2			М369.01.00.00 СБ	Сборочный чертеж		
				Детали		
А4		1	М369.01.00.01	Стенка	1	
А4		2	М369.01.00.02	Стенка	1	
А4		3	М369.01.00.03	Стенка	1	
А4		4	М369.01.00.04	Дно	1	
А4		5	М369.01.00.05	Накладка	1	
		6	-01	Накладка	3	
		7	-02	Накладка	2	
		8	-03	Накладка	1	
А4		9	М369.01.00.06	Окантовка	9	
64		10	М369.01.00.07	Окантовка		
				Уголок 6-50×50×5 ГОСТ 8509-72* / В Ст3сп ГОСТ 535-79		
				L=3000h14	4	11,31 кг
64		11	М369.01.00.08	Окантовка		
				Уголок 6-50×50×5 ГОСТ 8509-72* / В Ст3сп ГОСТ 535-79		
				L=500h14	4	1,89 кг
64		12	М369.01.00.09	Стенка		
				Лист 630 ГОСТ 19903-74* / 3III-В Ст3сп ГОСТ 16523-70*		
				590h14×590h14	1	8,2 кг

Инв. № подл. | Подпись и дата | Взам. инв. № | Инв. № дубл. | Подпись и дата

Изм. Кол. уч. Лист № докум. Подпись Дата

М369.01.00.00

Разраб. Корнеев 8.74 | Н. контр. Ефимов 8.74 | Гл. конструктор Ефимов 8.74

Корпус бака

Лит. И | Лист 1 | Листов 2

Аэропроект Москва

Копировал Формат А4

М369.01.00.00 СБ

Типовой проект 704-3-36.85 Альбом II

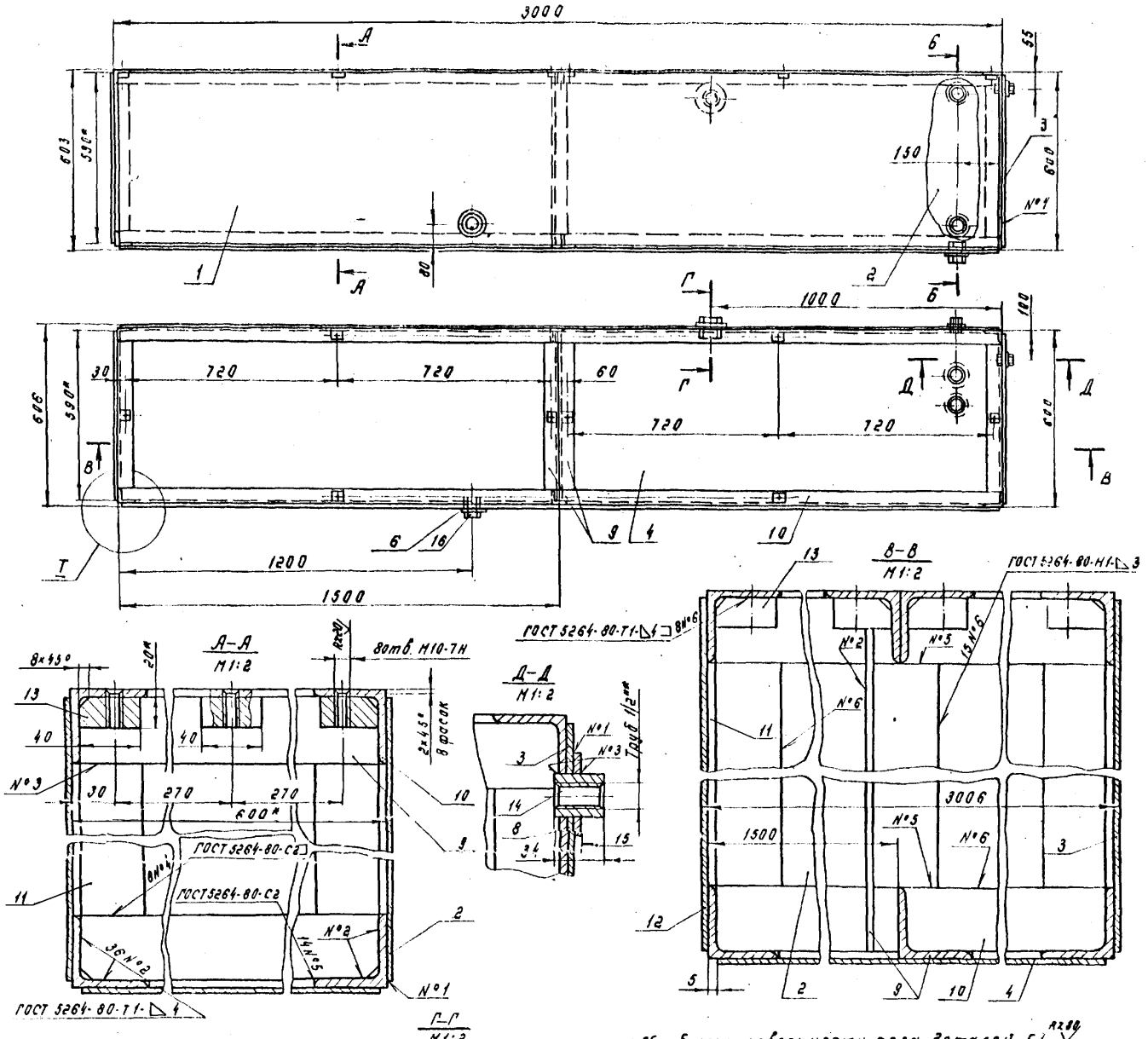

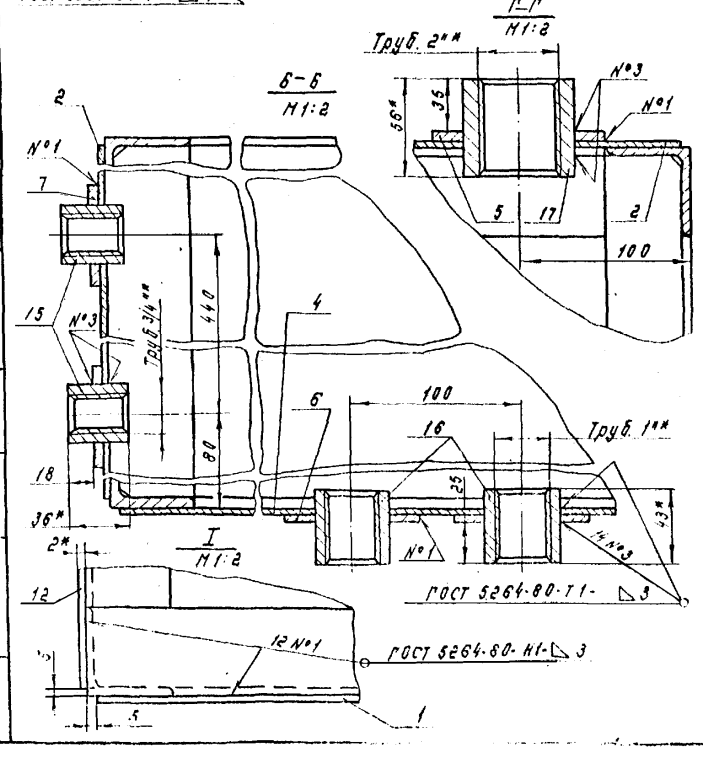

1. Обработка поверхности реза деталей Б4 $\overset{Rz80}{\vee}$
2. Предельные отклонения размеров: отверстий-по Н14, валов-по h14, остальных-по $\pm\frac{IT14}{2}$.
3. После изготовления корпус бака подвергнуть гидравлическому испытанию на герметичность и прочность сварных швов. Предварительно закрыть все отверстия корпуса заглушками, заполнить его водой до полной высоты и простучать швы, выдержать испытание в течение 2* часов. Течи и трещины швов не допускаются.
4.* Размеры для справок.

Изм.	Лист	№ докум.	Подпись	Дата	М369.01.00.00 СБ		
Разраб.		Валов и у			Корпус бака	Лит.	Масса	Масштаб
Пров.		Князева			Сборочный чертеж		202,5	1:10
Т. контр.		Белов				Лист	Листов 1
Н. контр.						АЭРОПРОЕКТ МОСКВА	
Утв.		Неровкин					

Инв. № подл. | Подпись и дата | Взамен инв. № | Инв. № дубл. | Подпись и дата

Альбом II

Типовой проект 704-3-36.85

М369.01.00.01

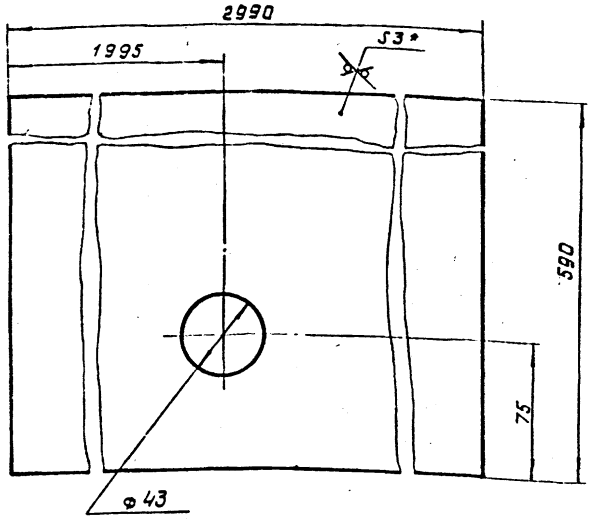

1. Предельные отклонения размеров: отверстий - по H14, валов - по h14, остальных - по $\pm\frac{1T14}{2}$.
2. * Размер для справок.

Изм.	Лист	№ докум.	Подпись	Дата	М369.01.00.01		
Разраб.		Волович			Стенка	Лит.	Масса 36,8	Масштаб 1:2
Провер.		Князева				Лист	Листов 1
Т. контр.		Белов					
Н. контр.					Лист Б3,0 ГОСТ 19903-74* / 3-III-В СТ3сп ГОСТ 16523-70*	Аэропроект Москва	
Утв.							

Инв. № подл. | Подпись и дата | Взамен инв. № | Инв. № дубл. | Подпись и дата

Копировал: М | Арх. 9959/МУ-26 | Формат А4

Альбом II

Типовой проект 704-3-36.85

М369.01.00.02

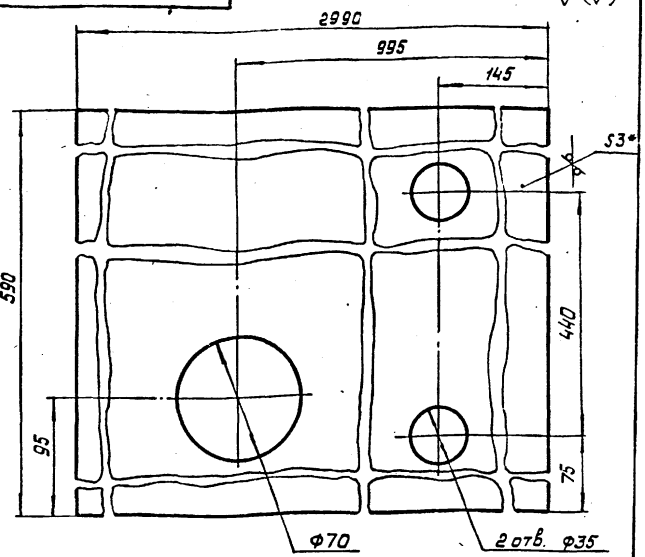

1. Предельные отклонения размеров отверстий - по H14, валов - по h14, остальных - по $\pm\frac{1T14}{2}$.
2. * Размер для справок.

Изм.	Лист	№ докум.	Подпись	Дата	М369.01.00.02		
Разраб.		Волович			Стенка	Лит.	Масса 36,8	Масштаб 1:2
Провер.		Князева				Лист	Листов 1
Т. контр.		Белов					
Н. контр.					Лист Б3,0 ГОСТ 19903-74* / 3-III-В СТ3сп ГОСТ 16523-70*	Аэропроект Москва	
Утв.							

Инв. № подл. | Подпись и дата | Взамен инв. № | Инв. № дубл. | Подпись и дата

Копировал: М | Арх. 9959/МУ-26 | Формат А4

Альбом II

Типовой проект 704-3-36.85

М369.01.00.03

$R_z 80$ (√)

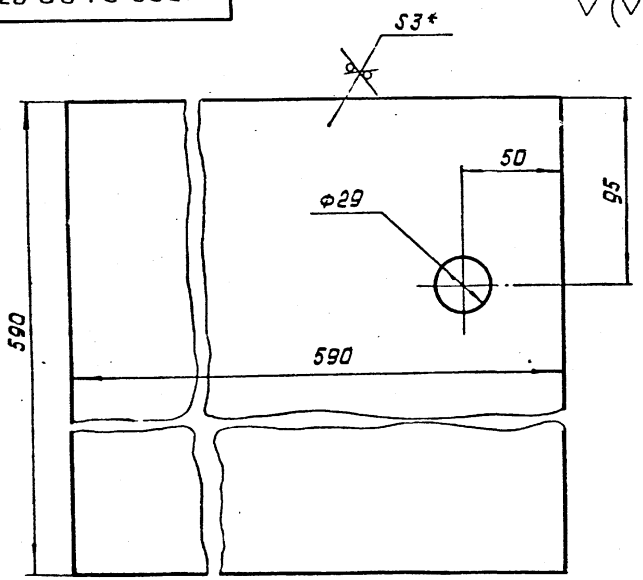

1. Предельные отклонения размеров: отверстий - по Н14, валов - по h 14, остальных - по $\pm\frac{1T14}{2}$.
2. * Размер для справок.

Изм.	Лист	№ докум.	Подпись	Дата	М369.01.00.03	Лит.	Масса	Масштаб
Разраб.		Волович			Стенка	И	8,2	1:2
Провер.		Князева				Лист	Листов 1	
Т. контр.		Белов						
Н. контр.					Лист БЗ.0 ГОСТ 19903-74* / 3-III-В СТ 3 ап ГОСТ 16523-70*	Аэропроект Москва		

Инв. № подл. | Подпись и дата | Взамен инв. № | Инв. № дубл. | Подпись и дата

Альбом II

Типовой проект 704-3-36.85

М369.01.00.04

$R_z 80$ (√)

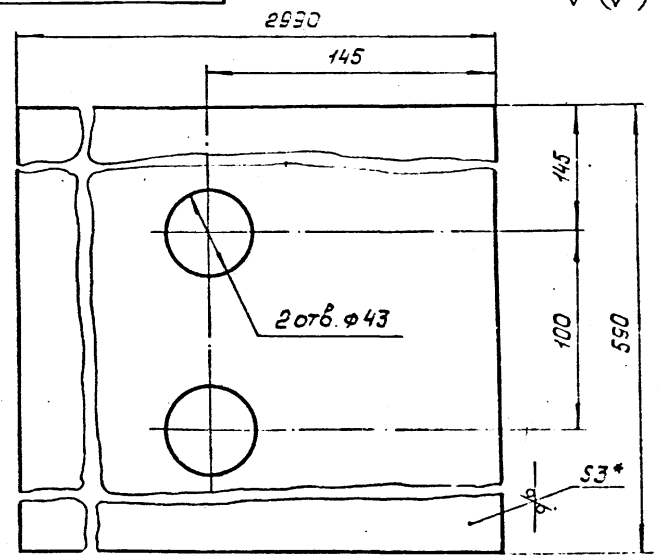

1. Предельные отклонения размеров: отверстий - по Н14, валов - по 14, остальных - по $\pm\frac{1T14}{2}$.
2. * Размер для справок.

Изм.	Лист	№ докум.	Подпись	Дата	М.369.01.00.04	Лит.	Масса	Масштаб
Разраб.		Волович			Дно	И	35,8	1:2
Пров.		Князева				Лист	Листов 1	
Т. контр.		Белов						
Н. контр.					Лист БЗ.0 ГОСТ 19903-74* / 3-III-В СТ 3 ап ГОСТ 16523-70*	Аэропроект Москва		

Инв. № подл. | Подпись и дата | Взамен инв. № | Инв. № дубл. | Подпись и дата

Альбом II

Типовой проект 704-3-36.85

М369.01.00.05

R_z 80 (√)

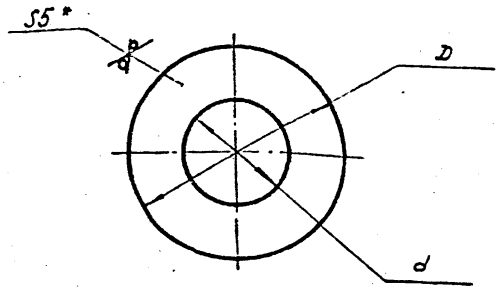

Обозначение	d, мм	D, мм	Масса, кг
М369.01.00.05	70	100	0,16
- 01	43	80	0,14
- 02	35	60	0,08
- 03	29	60	0,09

1. Предельные отклонения размеров: отверстий - по H14; валов - по h14, остальных - по $\pm\frac{IT14}{2}$.
2. * Размер для справок.

Изм.	Лист	№ докум.	Подпись	Дата
Разраб.		Волович		
Пров.		Князева		
Т. контр.		Белов		
Н. контр.				
Утв.				

М369.01.00.05

Накладка

Лит.	Масса	Масштаб
И	см. таблицу	1:1

Лист | Листов 1

Лист 3-Ин В Ст 3сп ГОСТ 14637-79* Б5 ГОСТ 19903-74*

Аэропроект Москва

Инв. № подл. | Подпись и дата | Взамен инв. № | Инв. № дубл. | Подпись и дата

Альбом II

Типовой проект 70-3-36.85

М369.01.00.06

R_z 80 (√)

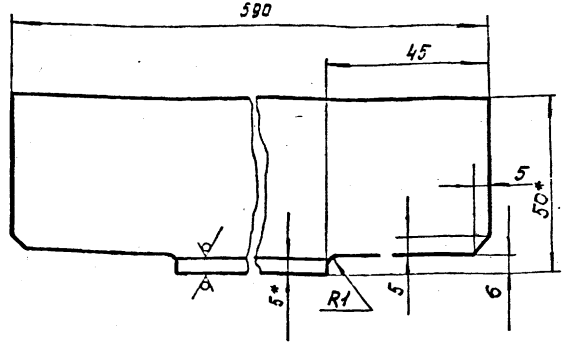

1. Предельные отклонения размеров: валов - по h14, остальных - по $\pm\frac{IT14}{2}$.
2. * Размеры для справок.

Изм.	Лист	№ докум.	Подпись	Дата
Разраб.		Волович		
Пров.		Князева		
Т. контр.		Белов		
Н. контр.				
Утв.				

М369.01.00.06

Окантовка

Лит.	Масса	Масштаб
И	2,2	1:1

Лист | Листов 1

Уголок Б-50х50х5 ГОСТ 8509-72* / ВСТ 3 сп ГОСТ 535-79

Аэропроект Москва

Инв. № подл. | Подпись и дата | Взамен инв. № | Инв. № дубл. | Подпись и дата

Альбом II

Типовой проект 704-3-36.85

М369.02.00.01

$R_z 80$

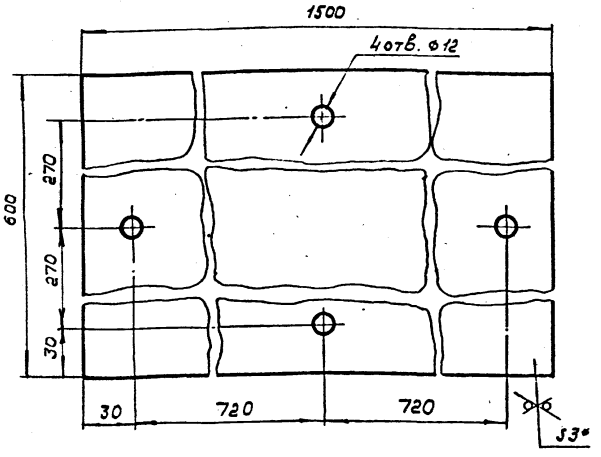

1. Предельные отклонения размеров: отверстий - по H14, валов - по h14, остальных - по $\pm \frac{IT14}{2}$.
2. * Размер для справок.

Разраб.	Баловин				
Пров.	Князева				
Т.контр.	Белов				
Н.контр.					
Утв.					

М369.02.00.01

Крышка

Лит.	Масса	Масштаб
У	21,2	1:2
Лист	Листов 1	

Б3.0 ГОСТ 19903-74*
Лист 3-III ВСт3сп ГОСТ 16523-70*

Аэропроект
Москва

Альбом II

Типовой проект 704-3-36.85

М369.02.00.02

$R_z 80$

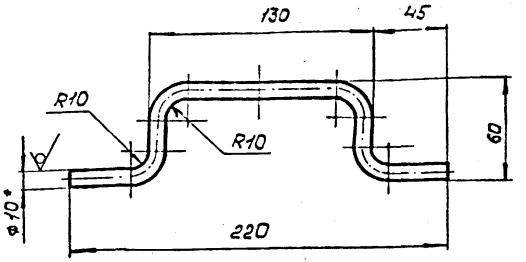

1. Длина развертки 280 мм.
2. Предельные отклонения размеров: валов - по h14, остальных - по $\pm \frac{IT14}{2}$.
3. * Размер для справок.

Разраб.	Баловин				
Пров.	Князева				
Т.контр.	Белов				
Н.контр.					
Утв.					

М369.02.00.02

Ручка

Лит.	Масса	Масштаб
У	0,12	1:2
Лист	Листов 1	

Круг В10 ГОСТ 2590-71*
ВСт3сп ГОСТ 535-79

Аэропроект
Москва

Типовой проект 704-3-36-85 Альбом II

М369.02.00.03

Rz80 √(√)

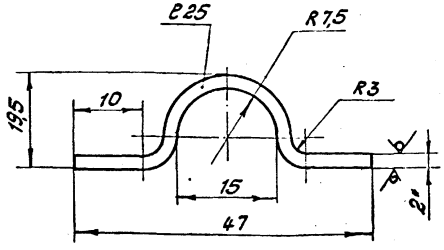

1. Длина развертки 60 мм.
2. Предельные отклонения размеров: валов - по h14, остальных - по $\pm \frac{IT14}{2}$
3.* Размер для справок.

Инв.№ подл.	Подпись и дата	Взам.инв.№	Инв.№ дубл.	Подпись и дата	
Разраб.	Волович				
Пров.	Князева				
Т.контр.	Белов				
Н.контр.					
Утв.					

М369.02.00.03

Ухо

Лит	Масса	Масштаб
У	0,024	1:1

Лист | Листов 1

Лист Б 2,0 ГОСТ 19903-74* / 3-14-8,0 ГОСТ 19903-70*

АЭРОПРОЕКТ МОСКВА

Типовой проект 704-3-36.85 Альбом II

Формат	Зона	Поз.	Обозначение	Наименование	Кол.	Примечание
				Документация		
А3			М369.02.00.00.СБ	Сборочный чертеж		
				Детали		
А4		1	М369.02.00.01	Крышка	1	
А4		2	М369.02.00.02	Ручка	2	
А4		3	М369.02.00.03	Ухо	4	

Инв.№ подл.	Подпись и дата	Взам.инв.№	Инв.№ дубл.	Подпись и дата	
Разраб.	Волович				
Пров.	Князева				
Т.контр.	Белов				
Н.контр.					
Утв.	Чуйкин				

М369.02.00.00

Крышка

Лит	Лист	Листов
И		1

АЭРОПРОЕКТ МОСКВА

М 369.02.00.00.СБ

Типовой проект 704-3-36.85 Альбом II.

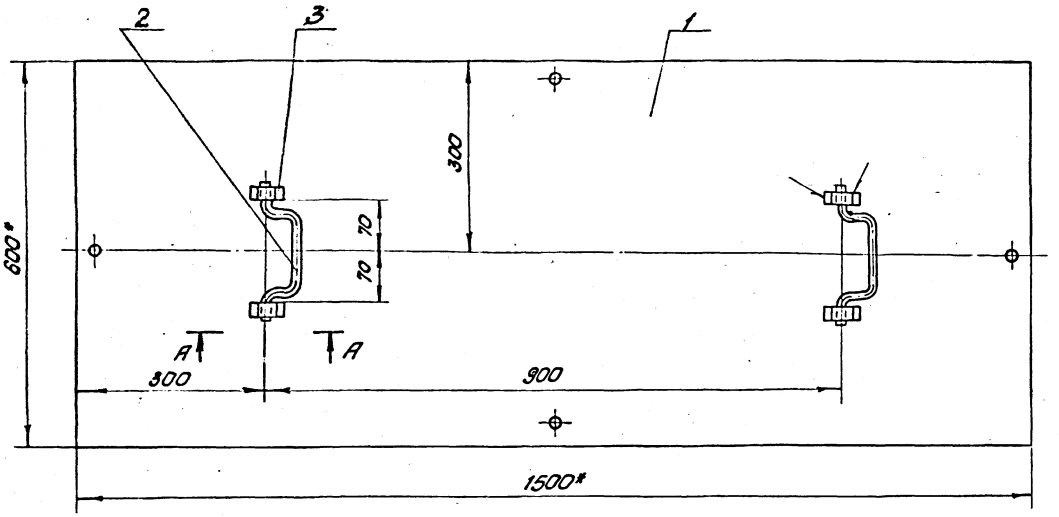

А-А
М1:1

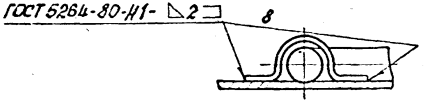

1. Предельные отклонения размеров-по ± $\frac{IT14}{2}$.
2.* Размеры для справок.

Изм.	Лист	№ докум.	Подпись	Дата	М369.02.00.00.СБ			
Разраб.		Волович			Крышка Сборочный чертеж	Лит	Масса	Масштаб
Пров.		Князева				И	21,55	1:5
Т.контр.		Белов				Лист	Листов 1	
Н.контр.						Аэропроект Москва		
Утв.		Молодкин						

Копировал: Б

Арх 9959/МУ-34 формат А3

Инв. № подл. | Подпись и дата | Взам. инв. № | Инв. № дубл. | Подпись и дата

Альбом II

Типовой проект 704-3-36.85

М369.00.00.02

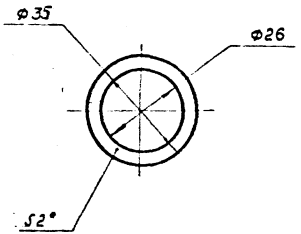

Изм.	Лист	№ докум.	Подпись	Дата	
Разраб.		Валовин			
Пров.		Князева			
Т. контр.		Белов			
Н. контр.					
Утв.					

М 369. 00. 00. 02

Прокладка

Лит.	Масса	Масштаб
Ц	0,003	1:1

Лист | Листов 1

Паронит ПОН 2 Гост 481-80

Аэропроект Москва

Копировал: ЛЗ

Арх. 9959 МУ-37 Формат А4

Альбом II

Типовой проект 704-3-36.85

М369.00.00.01

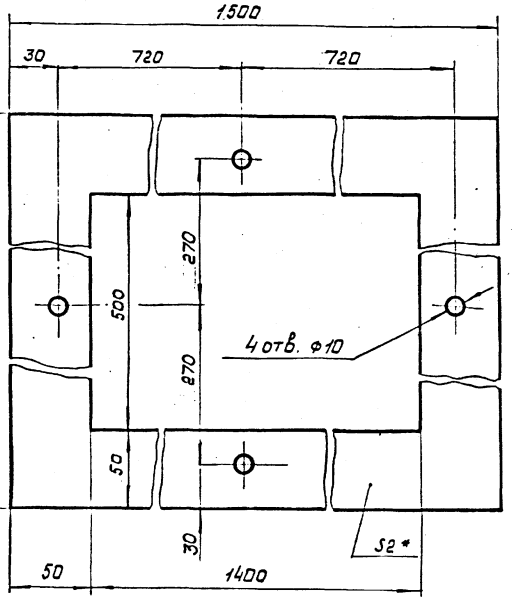

Изм.	Лист	№ докум.	Подпись	Дата	
Разраб.		Валовин			
Пров.		Князева			
Т. контр.		Белов			
Н. контр.					
Утв.					

М369. 00. 00. 01

Прокладка

Лит.	Масса	Масштаб
Ц	0,7	1:2

Лист | Листов 1

Паронит ПОН 2 Гост 481-80

Аэропроект Москва

Копировал: ЛЗ

Арх. 9959/МУ-36 Формат А4

Альбом II

Типовой проект 704-3-36.85

М369.00.00.03

$R_z 80$ (V)

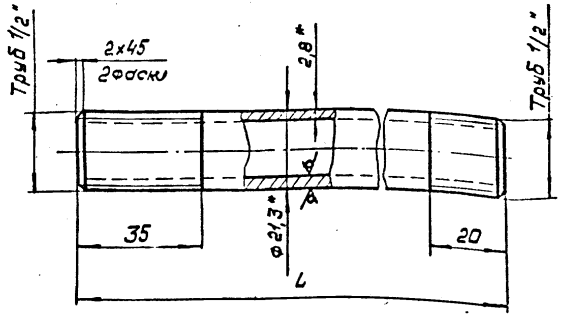

Обозначение	L, мм	Масса, кг
М369.00.00.03	150	0,12
- 01	220	0,32
- 02	380	0,64

1. Предельные отклонения размеров: валов - по h14, остальных - по $\pm \frac{IT14}{2}$.
2. * Размеры для справок.

Изм.	Лист	№ докум.	Подпись	Дата
Разраб.		Болобин		
Пров.		Князева		
Т. контр.		Белов		
Н. контр.		Утб		

М369.00.00.03

Патрубок

Лит.	Масса	Масштаб
У	см. таблицу	1:1
Лист	Листов 1	

Труба 15×2,8 ГОСТ 3262-75*

Аэропроект Москва

Инв. № подл. | Подпись и дата | Взам. инв. № | Инв. № дубл. | Подпись и дата

Копировал

Нрх. 3559/МУ-38

Формат А4

Альбом II

Типовой проект 704-3-36.85

М369.00.00.04

$R_z 80$ (V)

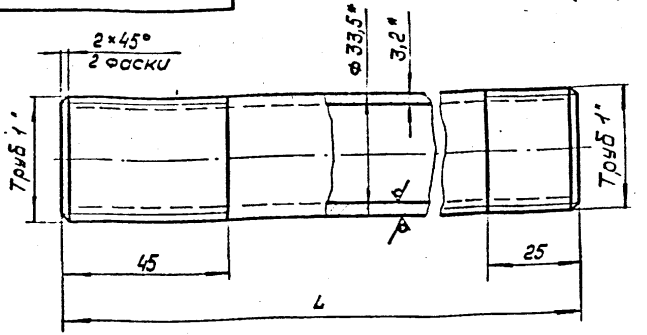

Обозначение	L, мм	Масса, кг
М369.00.00.04	150	0,44
- 01	320	0,93
- 02	980	2,85
- 03	200	0,58

1. Предельные отклонения размеров: валов - по h14, остальных - по $\pm \frac{IT14}{2}$.
2. * Размеры для справок.

Изм.	Лист	№ докум.	Подпись	Дата
Разраб.		Болобин		
Пров.		Князева		
Т. контр.		Белов		
Н. контр.		Утб		

М369.00.00.04

Патрубок

Лит.	Масса	Масштаб
У	см. таблицу	1:1
Лист	Листов 1	

Труба 25×3,2 ГОСТ 3262-75*

Аэропроект Москва

Инв. № подл. | Подпись и дата | Взам. инв. № | Инв. № дубл. | Подпись и дата

Копировал

Нрх. 3559/МУ-38

Формат А4

Типовой проект 704-3-36.85 Альбом II

М369.00.00.05

Rz80

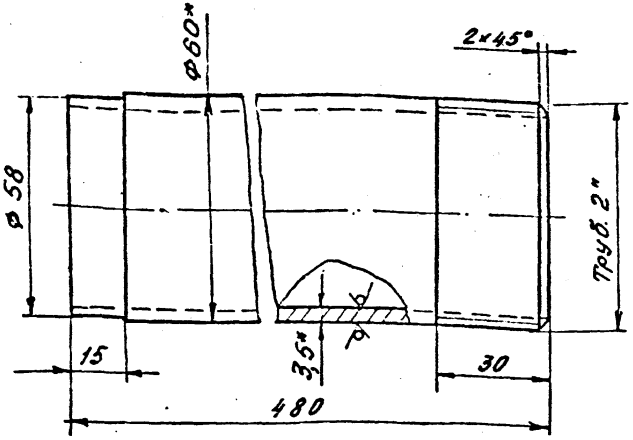

1. Предельные отклонения размеров: валов - по h14, остальных - по $\pm\frac{IT14}{2}$.

2.* Размеры для справок.

Изм.	Лист	№ докум.	Подп.	Дата
Разраб.		Волович		
Провер.		Князева		
Т. контр.		Белов		
Н. контр.				
Утв.				

М369.00.00.05

Патрубок

Лит.	Масса	Масшт.
Н	3,35	1:1

Лист | Листов 1

Труба 50×3,5 ГОСТ 3262-75*

АЭРОПРОЕКТ Москва

Копировал: Солин-

Арх 9959/МУ-41 Формат А4

Типовой проект 704-3-36.85 Альбом II

М369.00.00.06

Rz80

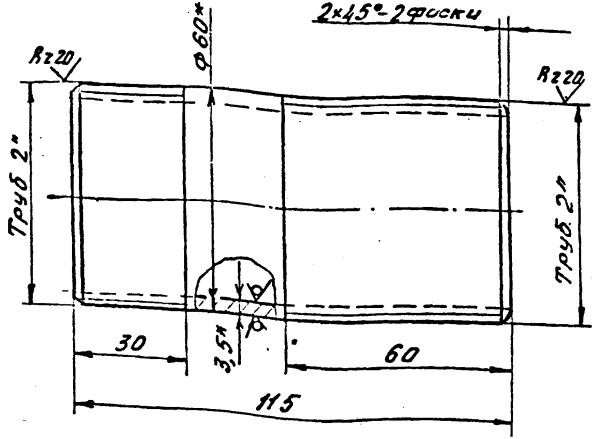

1. Предельные отклонения размеров: валов - по h14, остальных - по $\pm\frac{IT14}{2}$

2.* Размеры для справок

Изм.	Лист	№ докум.	Подп.	Дата
Разраб.		Волович		
Провер.		Князева		
Т. контр.		Белов		
Н. контр.				
Утв.				

М 369.00.00.06

Патрубок

Лит.	Масса	Масштаб
Н	0,78	1:1

Лист | Листов 1

Труба 50×3,5 ГОСТ 3262-75*

АЭРОПРОЕКТ Москва

Копировал: Солин-

Арх 9959/МУ-41 Формат А4

М 369.00.00.07

Типовой проект 704-3-36.85 Альбом II

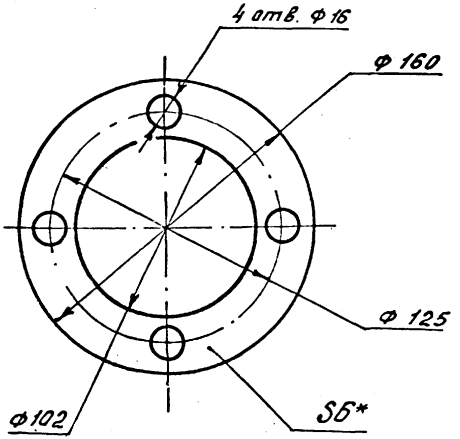

					М 369.00.00.07			
Изм.	Лист	№ докум.	Подп.	Дата	Прокладка	Лит.	Масса	Масшт.
						Н	0,03	1:1
Т. конт.	Белов					Лист	Листов 1	
Н. контр.					Паронит ПОНБ ГОСТ 481-80	Аэропроект Москва		
Инв.								

Копировал: Сам-

Арх 9959/179-42

Формат 34

Инв. № подл. | Подпись и дата | Взам. инв. № | Инв. № дубл. | Подпись и дата

gost.e-ecolog.ru