С С С Р

ОТРАСЛЕВОЙ СТАНДАРТ

ТАРА ДЕРЕВЯННАЯ МНОГООБОРОТНАЯ ИНВЕНТАРНАЯ ДЛЯ МЕБЕЛИ

Технические условия
ОСТ 13-158-83

Издание официальное

gost.e-ecolog.ru

УТВЕРЖДЕН Министерством лесной, целлюлозно-бумажной и деревообрабатывающей промышленности СССР
18.02.1983 г.
Зам. министра Ю.П. Онищенко

ВВЕДЕН В ДЕЙСТВИЕ с 01.01.1984 г.
ПОДГОТОВЛЕН К УТВЕРЖДЕНИЮ Управлением стандартов и качества продукции Минлесбумпрома СССР

ИСПОЛНИТЕЛИ НПО "Севкавпроектмебель"

Генеральный директор	И.Г. Полях
Руководитель разработки	В.Н. Краснов
Ответственный исполнитель	Л.В. Борцова

СОГЛАСОВАН

ВНИИКИТУ	А.Н. Павлов
ВПКТИМ	Г.В. Соболев
Минавтотранс РСФСР	Л.М. Суханов
Минморфлот	Заика
Управление снабжения и межотраслевых связей по лесобумажной продукции и таре Госснаба СССР	Н.С. Радаев

Зарегистрировано в ВИПС № 8281583

УДК _____ Группа Д71

ОТРАСЛЕВОЙ СТАНДАРТ

ТАРА ДЕРЕВЯННАЯ МНОГООБОРОТНАЯ ИНВЕНТАРНАЯ ДЛЯ МЕБЕЛИ	ОСТ 13-158-83*
Технические условия ОКП от 53 7111 2750 до 53 7111 2810	Введен впервые

Срок действия

с 01.01.1984 г.

до 01.01.1989 г.

Настоящий стандарт распространяется на многооборотные инвентарные разборные и складные обрешетки для упаковывания, транспортирования и хранения изделий мебели в собранном виде массой до 120 кг, в разобранном виде массой до 80 кг, на многооборотные дощатые закрытые ящики для упаковывания и транспортирования мебельных стекол, зеркал и фурнитуры массой брутто до 80 кг, поставляемых комплектно с изделиями мебели.

Стандарт не распространяется на тару для мебели, отправляемой в районы Крайнего Севера и труднодоступные районы.

Изделие официальное Перепечатка воспрещена

* Переиздан с изменением № 1, зарегистрированным в ВНИИСе _____

I. ТИПЫ, КОНСТРУКЦИИ И РАЗМЕРЫ

I.I. Типы, размеры, обрешеток и их деталей

I.I.I. В зависимости от видов изделий мебели, конструкции, способа их транспортирования (в собранном или разобранном виде) обрешетки должны изготовляться следующих типов:

тип I - обрешетки разборные, состоящие из двух вертикальных рамок и стягивающих брусков (черт. I-6а) или из двух вертикальных рамок (черт. 6б);

тип 2 - обрешетки разборные, состоящие из двух горизонтальных рамок и стягивающих брусков (черт. 7,8,8а) или из двух горизонтальных рамок (черт. 8б);

тип 3 - обрешетки разборно-складные, состоящие из двух складных рамок и стягивающих брусков (черт. 9,I0) или из двух складных рамок (черт. I0а). Складные рамки состоят из двух соединенных между собой рамок;

тип 4 - обрешетки разборные, состоящие из двух вертикальных, двух горизонтальных рамок и стягивающих брусков (черт.II);

тип 5 - обрешетки складные, состоящие из четырех соединенных между собой рамок (черт. I2);

тип 6 - обрешетки, состоящие из рамки и стягивающих поясов (черт. I2а);

тип 7 - обрешетки, состоящие из рамки и закрывающих брусков (черт. I2б);

тип 8 - обрешетки разборные, состоящие из одной горизонтальной и двух вертикальных рамок и стягивающих брусков (черт.I2в).

I.I.2. Угол между раскосом и поперечным бруском рамок обрешеток должен быть от 30° до 60°.

I.I.3. В обрешетке типа I черт. 3 допускается устанавливать дополнительный стягивающий брусок со стороны задней стенки изделия мебели, имеющего зеркало.

В обрешетках типа I черт. 4-6а допускается устанавливать дополнительный поперечный брусок со стороны фасада изделия мебели, имеющего стеклянные двери.

Тип 1

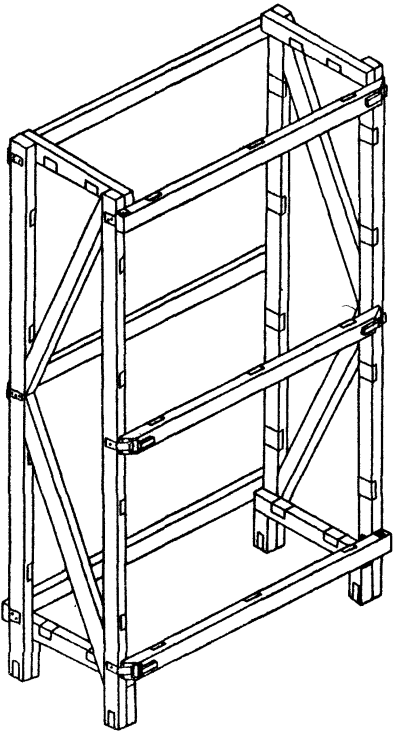

Черт. 1

Тип 1

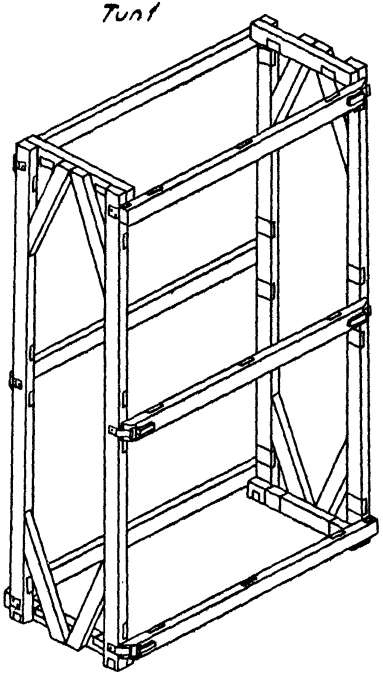

Черт 2

Тип 1

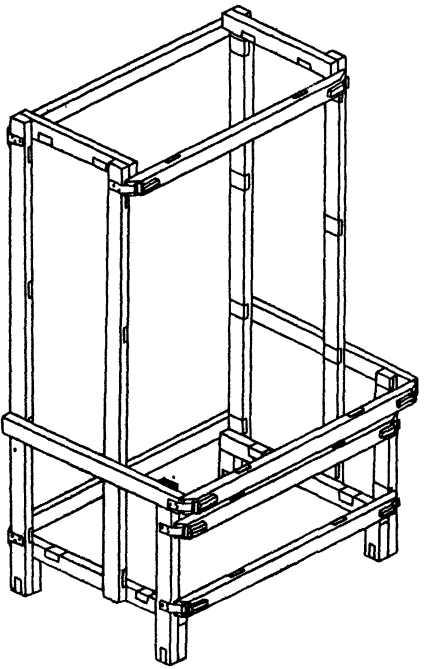

Черт. 3

Тип 1.

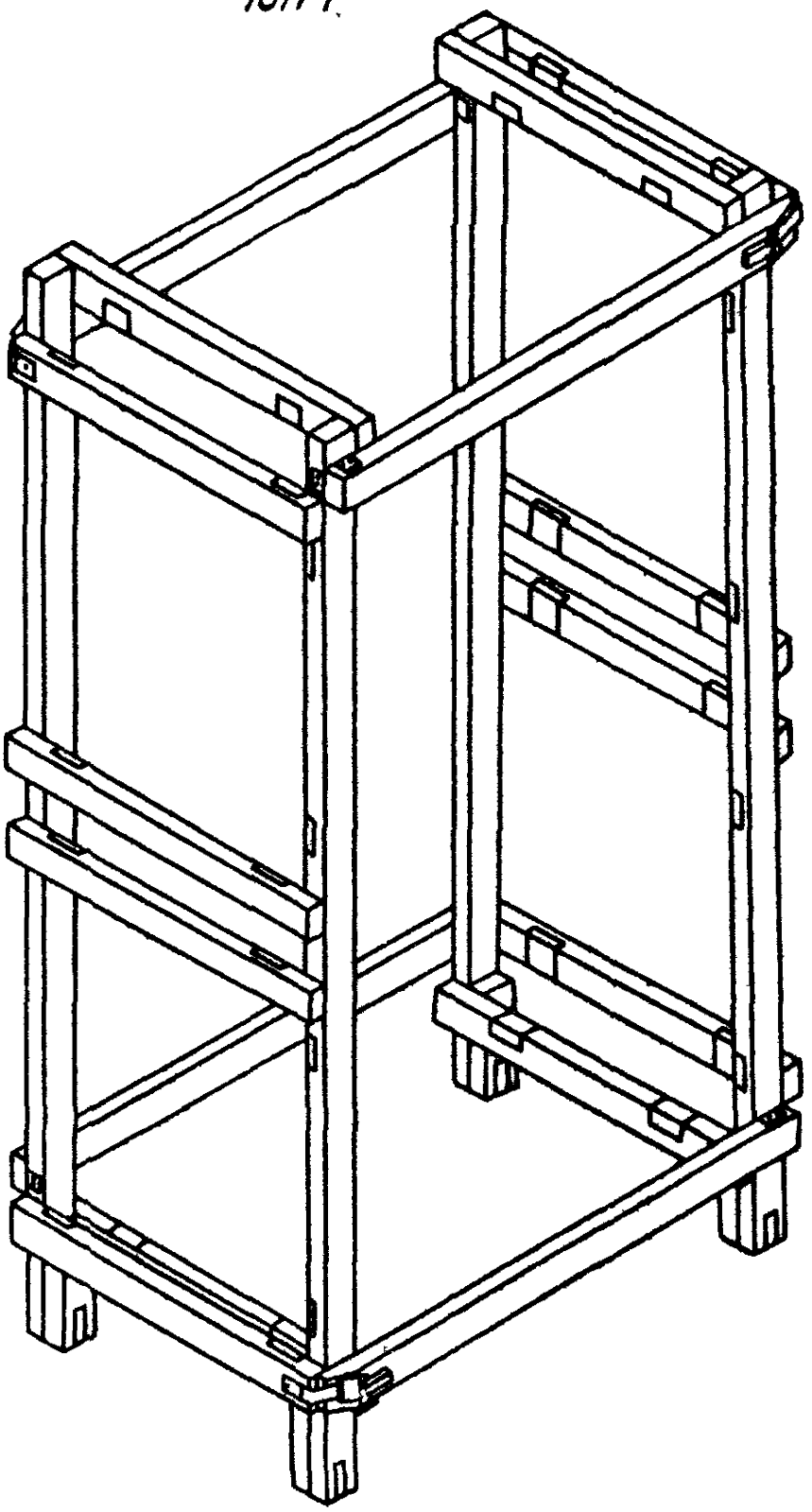

Черт. 4

Тип 1

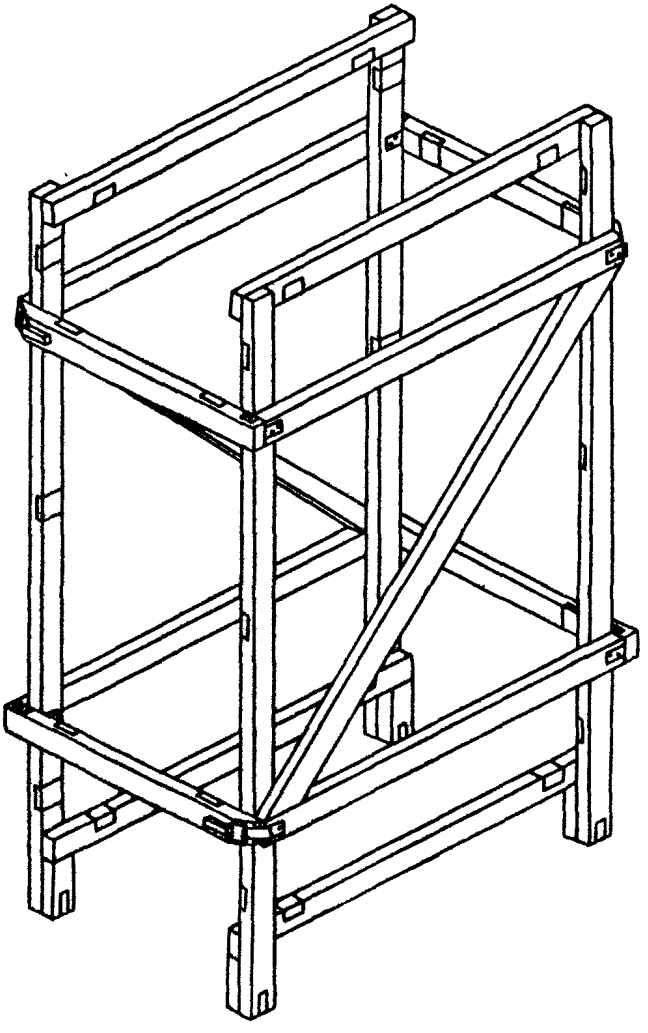

Черт. 5

Тип1

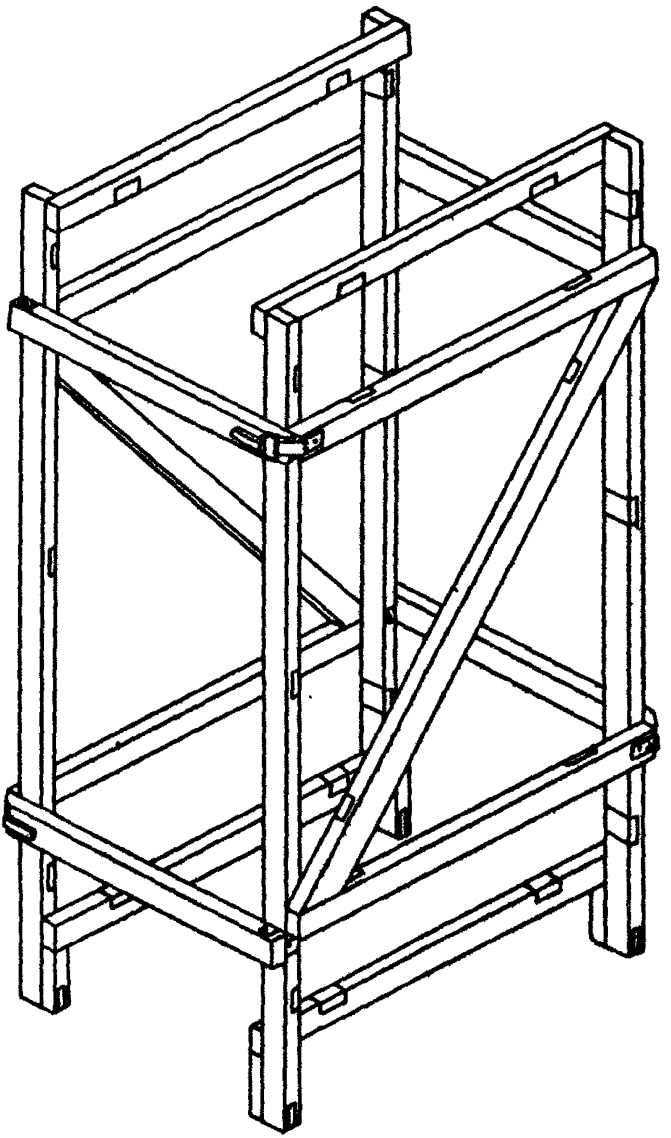

Черт. 6

Тип 1

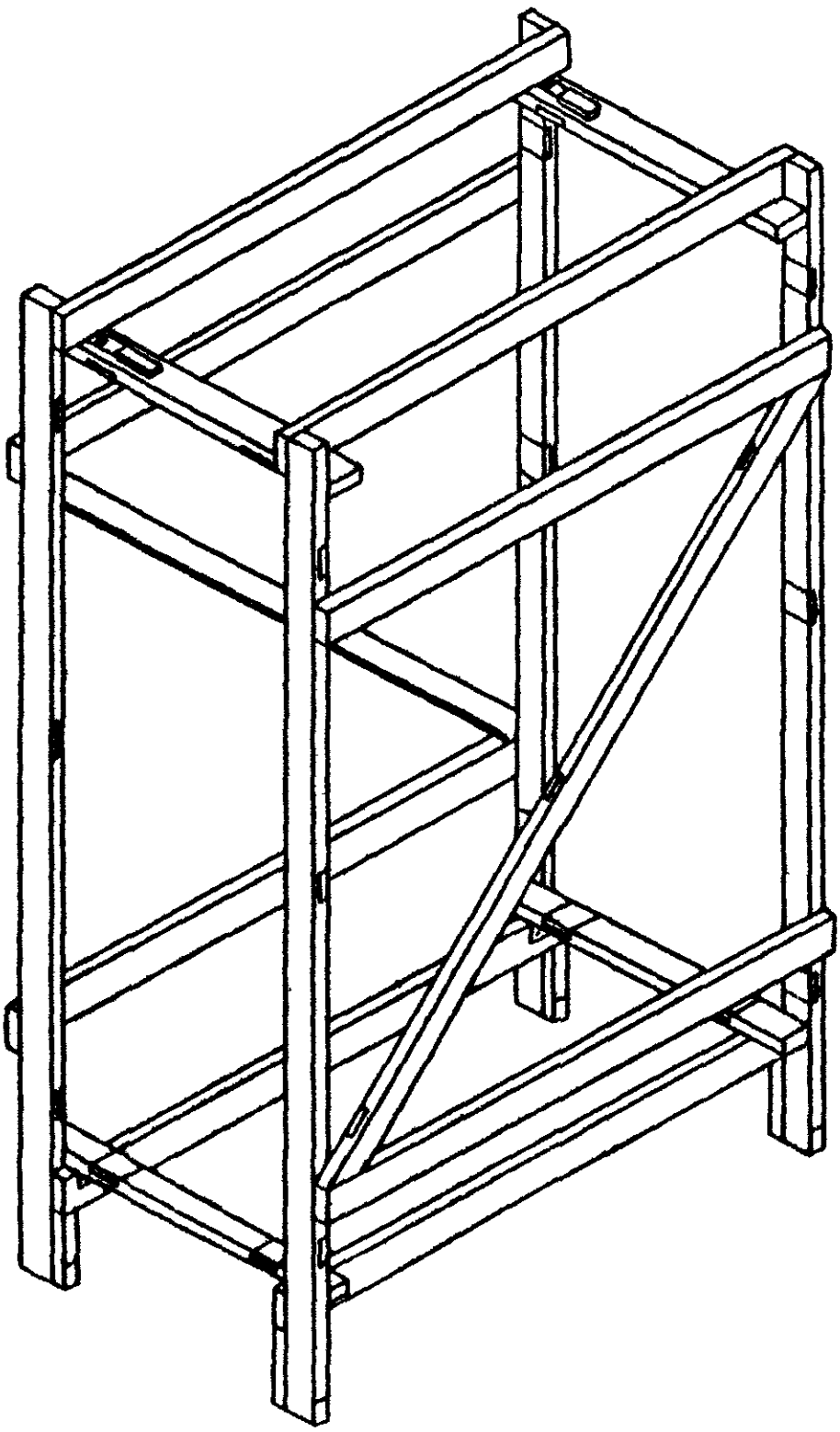

Черт. 6а

Тип 1

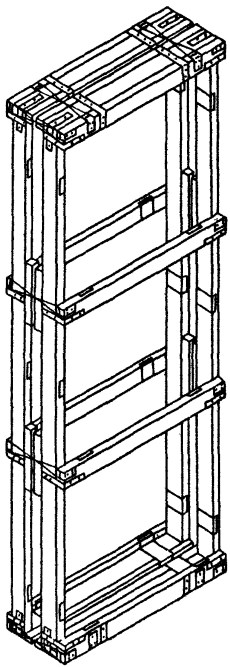

Черт. 68

Тип 2

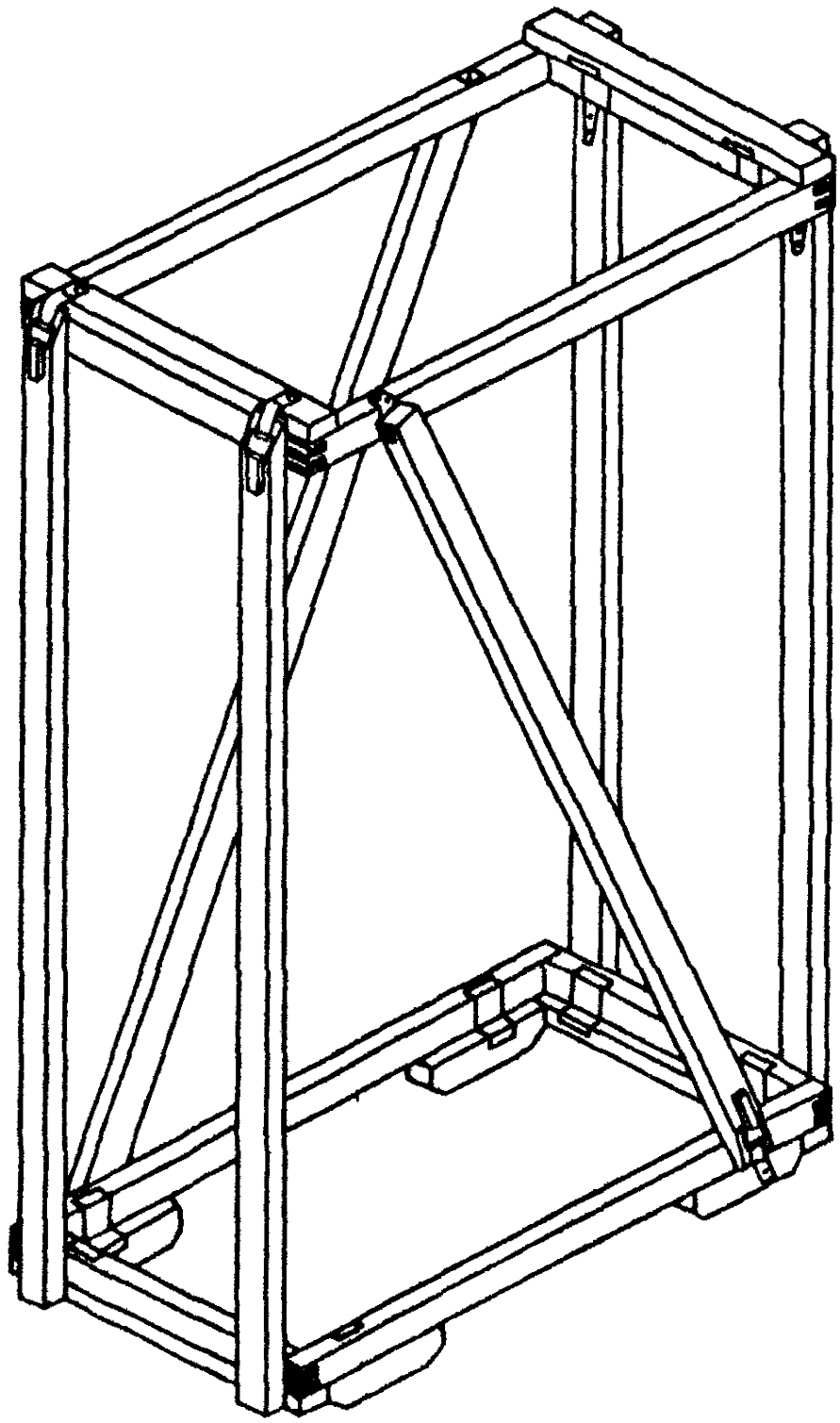

Черт. 7

Тип 2

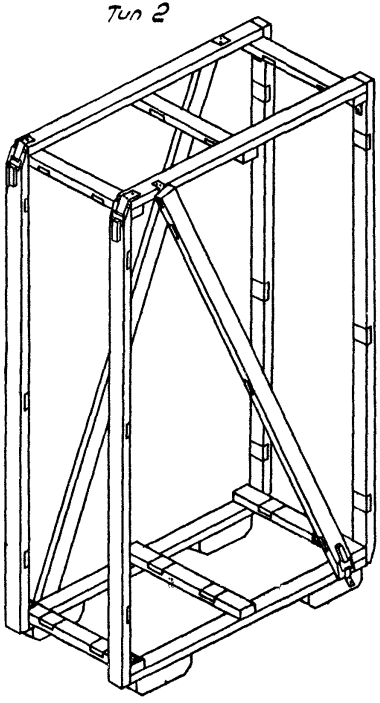

Черт. 8

Тип 2

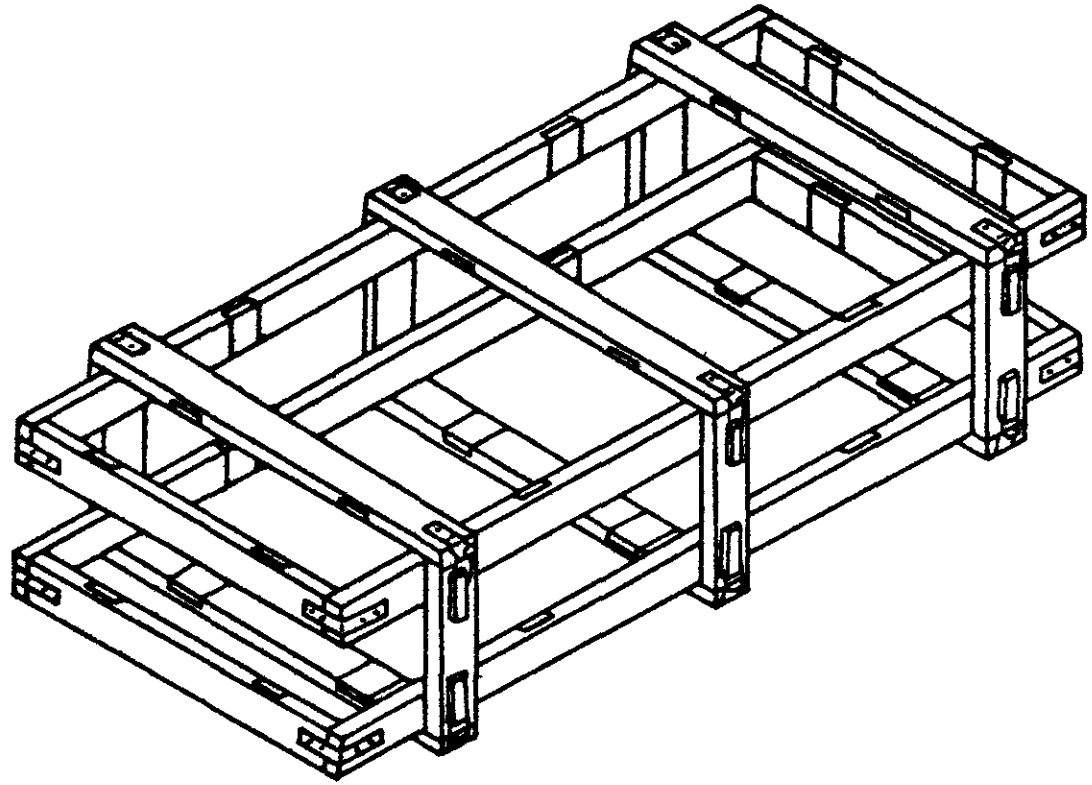

Черт. 8а

ОСТ 13-158-83 С. 13

Тип 2

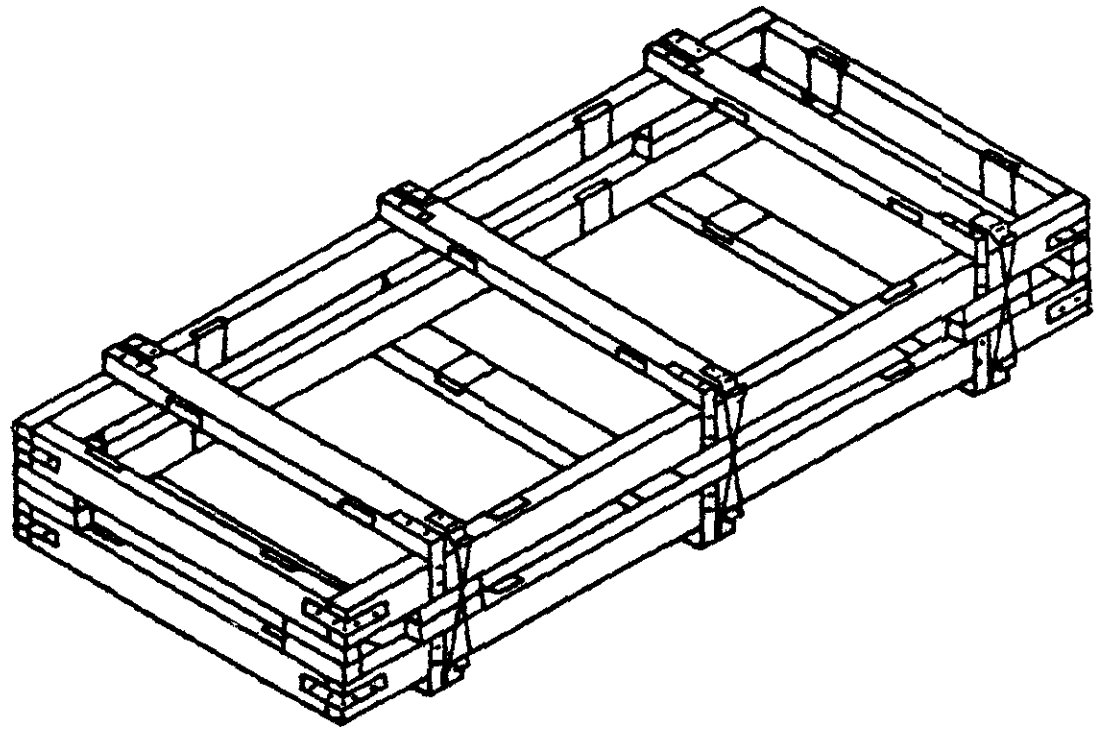

Черт. 85

ОСТ 13-158-83 С. 44

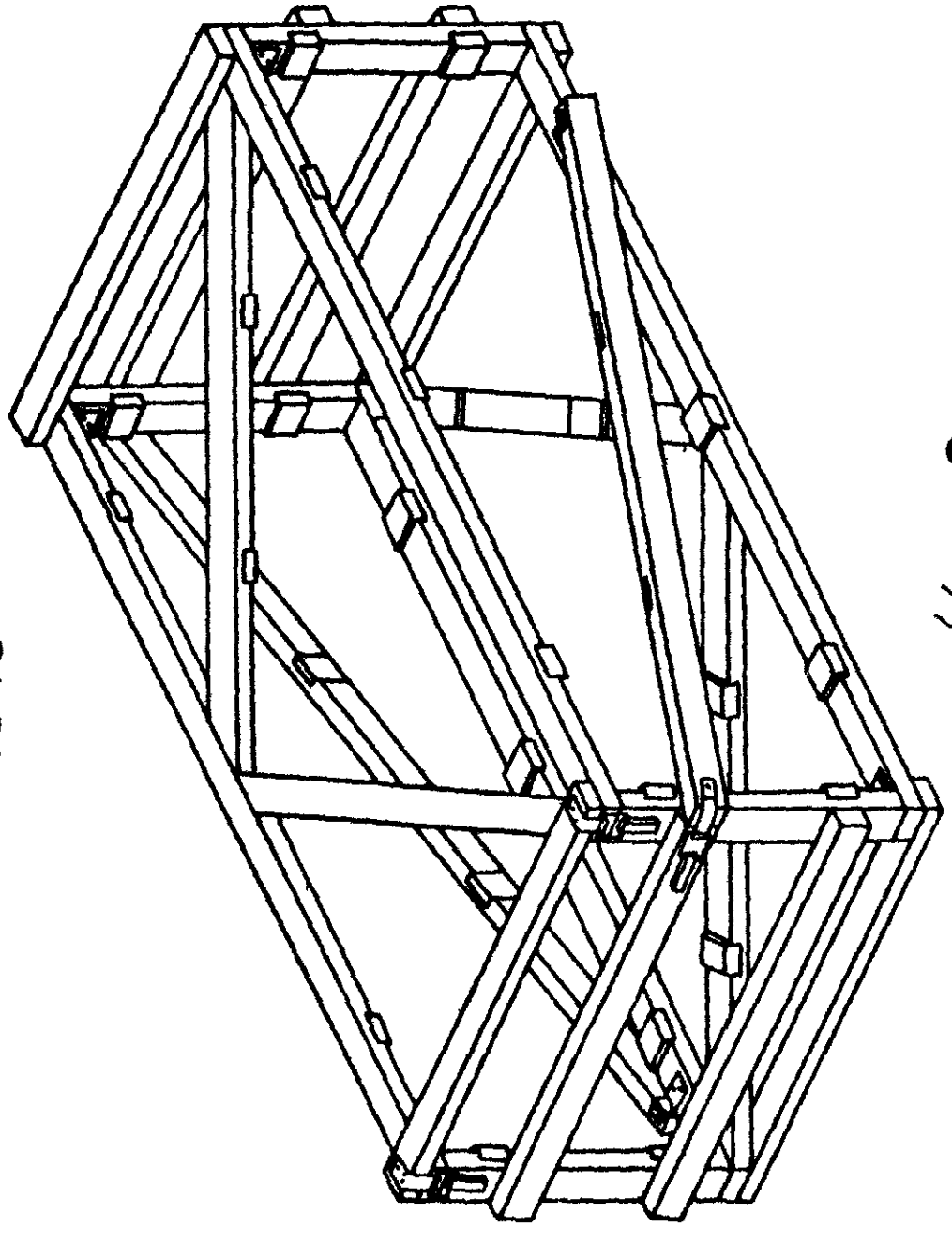

Тип 3

Черт. 9

Тип 3

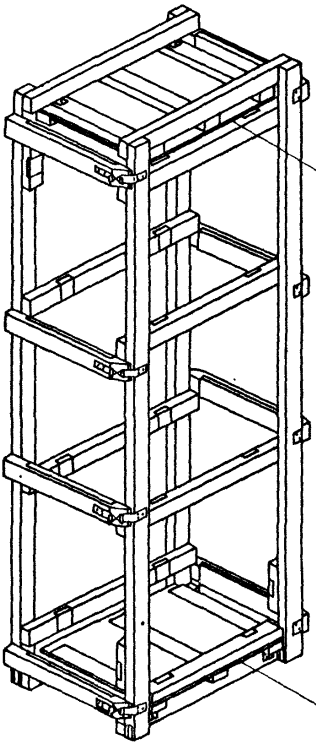

Черт. 10

Тип 3

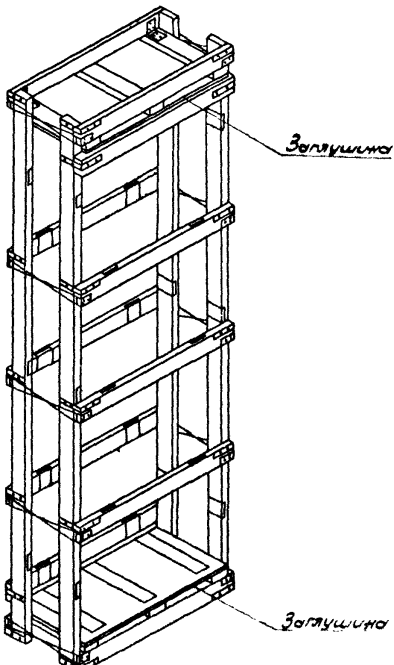

Черт 10а

Тип 4

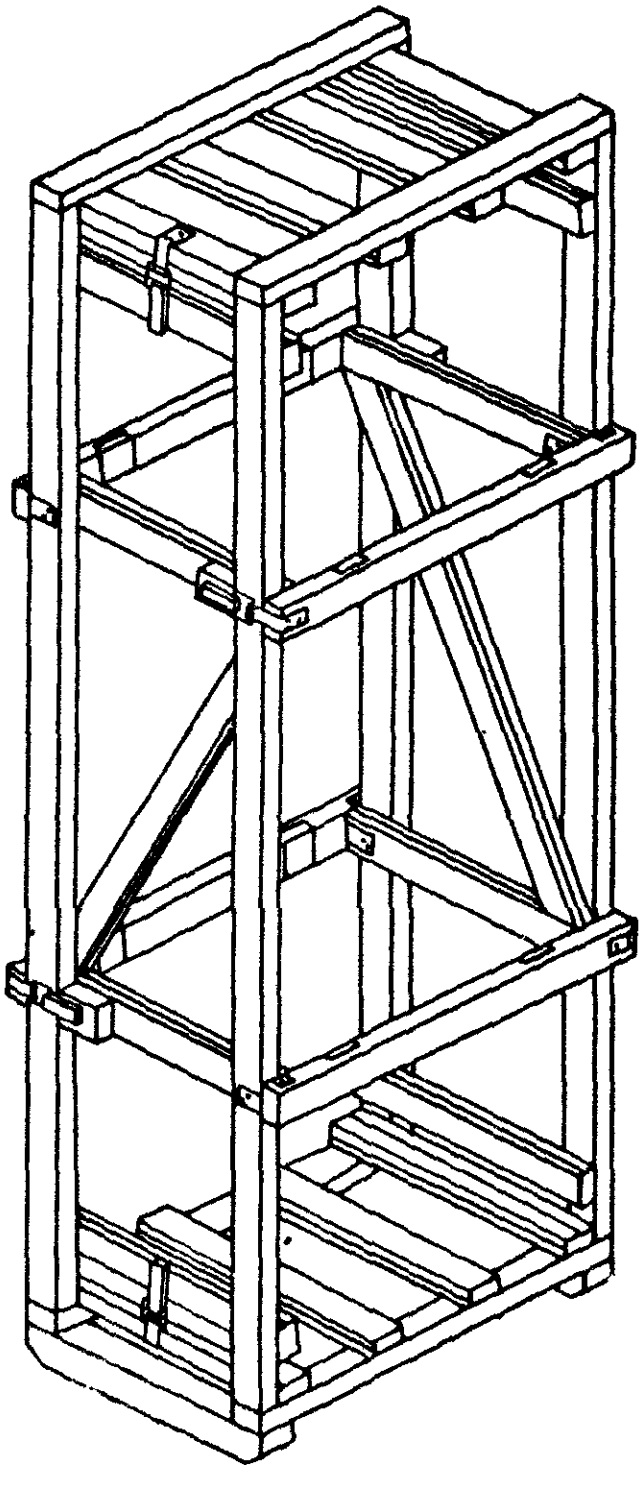

Черт. 11

Тип 5

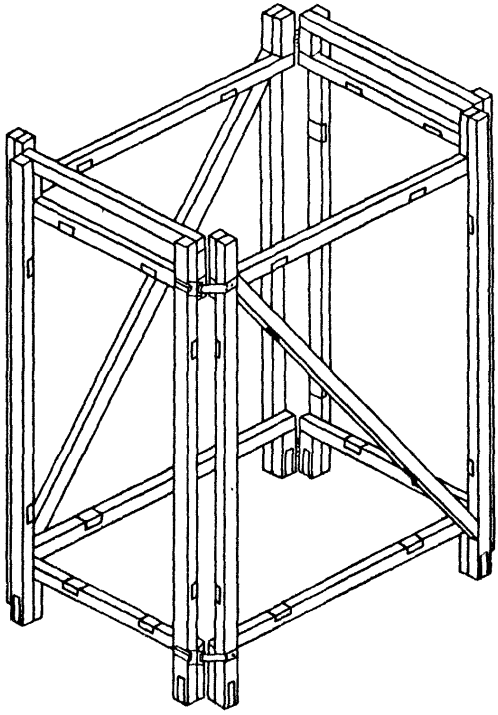

Черт. 12

Тип 6

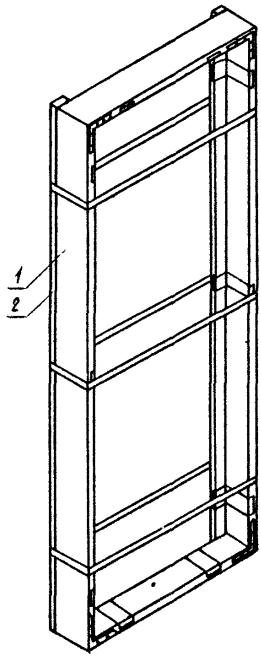

Черт. 12а

Тип 7

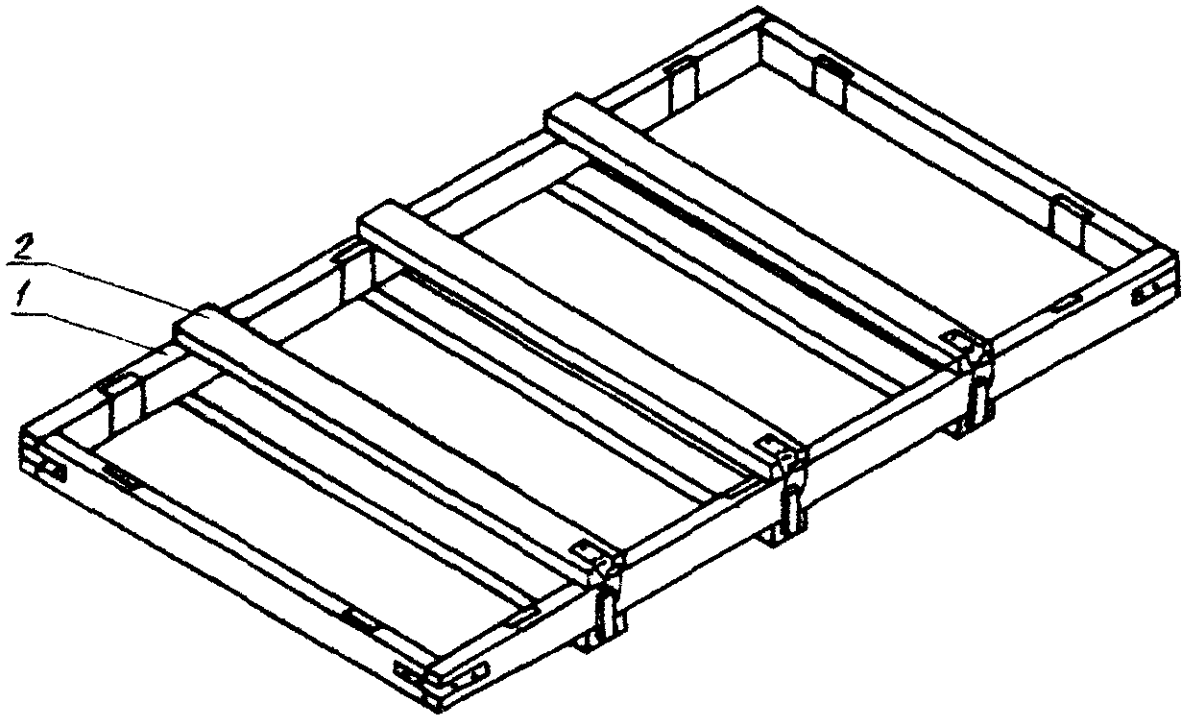

Черт. 128

Тип 8

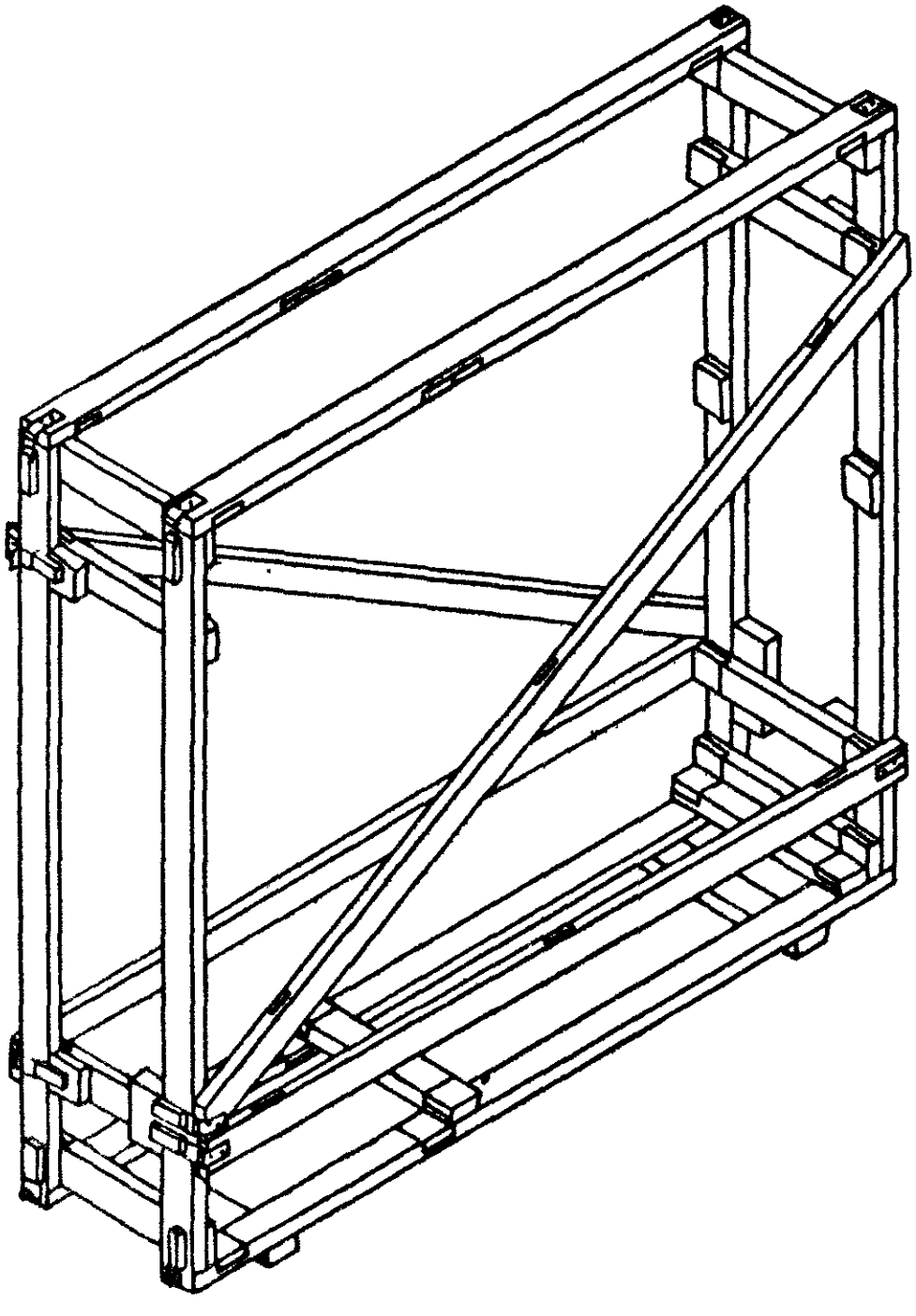

Черт. 128

I.I.3а. В обрешетках типа 3 черт. 9, применяемых для упаковывания мягких стульев, по краям горизонтальных рамок (с внутренней стороны) должны быть установлены заглушины.

I.I.4. Обрешетки типа 4 высотой (внутренней) до 250 мм должны изготовляться без раскосов.

I.I.5. При упаковывании изделий мебели в собранном виде для фиксации положения ящиков и (или) дверей допускается на обрешетках устанавливать дополнительные бруски-бобышки.

I.I.6. Размеры обрешеток должны устанавливаться, исходя из количества, габаритов изделий (деталей изделий) мебели и размеров транспортных средств. Пять типов обрешеток - штабелируемые: тип 2 черт. 8а, 8б, тип 3 черт. 9, тип 4 черт. II, тип 7 черт. I2б, тип 8 черт. I2в.

Остальные типы обрешеток - нештабелируемые, высота их должна обеспечивать максимальное использование вместимости транспортных средств. Пределы внутренних размеров обрешеток приведены в рекомендуемом приложении I.

При выборе типов и определении размеров обрешеток следует пользоваться рекомендуемым приложением 2.

I.I.7. Размеры поперечного сечения деталей обрешеток должны соответствовать указанным в табл. I.

Таблица I

мм

Тип обрешетки	Номер чертежа	Ширина х толщина деталей			Толщина заглушины
		основных	опорных малых брусков	полозьев	
I	I	54х27	54х27	-	-
	2		-		
	3,4,5		54х27		
	6,6а		27х27		
	6б		27хa_1ж		

Продолжение табл. I

Тип обрешетки	Номер чертежа	Ширина х толщина деталей			Толщина заглушины
		основных	опорных малых брусков	полозьев	
2	7, 8	54×27	—	54x44	—
	8а		—	—	
	8б		27хa_2ж		
	9		—	—	4жж
3	I0, I0а		—	—	4
4	II		—	54x44	
5	I2	44x27	44x27		
6	I2а	(95+II3)х х27 поз.I 44x27 поз.2			
7	I2б	(50+80)х х27, поз.I 54x27, поз.2	—	—	—
8	I2в	54x27			

ж $a_1 = \frac{h-113}{2}$, $a_2 = \frac{h-108}{2}$, где h – внутренняя высота обрешетки, мм.

жж Только в обрешетке для упаковывания мягких стульев.

I.I.7а. Заглушины в обрешетке типа 3 черт. 9, применяемой для упаковывания мягких стульев, должны быть шириной, обеспечивающей надежное расположение ножек стульев.

I.I.8. Предельные отклонения размеров обрешеток и их деталей не должны превышать:

по внутренним размерам обрешеток, мм ..... +5
по длине брусков, мм ..... ±2
по ширине и толщине брусков, мм ..... $\pm^{2}_{-1}$

I.I.9. Пример условного обозначения в технической документации и при заказе обрешетки типа I черт. 2 с внутренними размерами 800х450х1490 мм (длина х ширина х высота):

Обрешетка I черт. 2 $\frac{\text{ОСТ 13-158-83}}{\text{800 х 450 х 1490}}$

I.2. Конструкция, размеры ящиков и их деталей

I.2.I. В зависимости от вида упаковываемой продукции дощатые ящики должны изготовляться

с двумя (одной) перегородками - для упаковывания мебельных стекол, зеркал и мебельной фурнитуры (черт. I3);

без перегородок - для упаковывания мебельных стекол, зеркал.

I.2.2. В отделении для мебельных стекол и (или) зеркал должны быть установлены бобышки так, чтобы каждая стопа стекол и (или) зеркал имела не менее двух опор. Расстояние между бобышками не должно быть менее I00 мм.

I.2.3. Внутренние размеры ящиков должны устанавливаться исходя из количества и габаритов упаковываемой продукции.

Пределы внутренних размеров ящиков приведены в табл.2.

При определении размеров ящиков следует пользоваться рекомендуемым приложением 3.

I.2.3а. Допускается установка двух поперечных полозьев взамен одного продольного полоза.

I.2.4. Размеры поперечного сечения деталей ящиков должны соответствовать табл. 2.

I.2.5. Предельные отклонения размеров ящиков и их деталей не должны превышать:

по внутренним размерам ящиков:
по длине и высоте, мм ..... +5
по ширине, мм ..... +2

по длине деталей, мм ..... ±2
по ширине и толщине деталей, мм ..... $^{+2}_{-1}$

I.2.6. Пример условного обозначения в технической документации и при заказе ящика с одной перегородкой и с внутренними размерами 780х710х65 мм (длина х высота х ширина)

Ящик I $\frac{\text{ОСТ I3-I58-83}}{\text{780 х 7I0 х 65}}$

I.3. Конструкция и размеры арматуры

I.3.I. При сборке тары должна применяться арматура:
петли шарнирные специальные № I и № 2 (черт.I4,I5);
петли шарнирные прямые № I, № Ia, № 2 (черт. I6,I6a,I7);
петля - стрелка (черт. I8);
петля рояльная по нормативно-технической документации;
замки № I, № 2, № 3, № 4 (черт. I9,20, 20а,20б);
скоба (черт. 2I);
угольник УГ I00 ГОСТ 5091-78.

Применяемость арматуры по типам обрешеток дана в рекомендуемом приложении 4.

Для ящиков должны применяться угольник УГ I00, замок № Ia, петля рояльная. Допускается применять взамен петли рояльной петли шарнирные прямые в количестве 3 шт. при внутренней длине ящика до 900 мм, 4 шт. при длине более 900 мм.

Допускается применять стягивающие ноиса взамен замков № 3 и № 4 в обрешетках типов I черт. 6б, 2 черт. 8б, 3 черт.I0а, взамен стягивающих брусков, петель шарнирных специальных № 2 и замков № 2 в обрешетках типа 3 черт. I0 при внутренней высоте последней до 300 мм.

I.3.2. Размеры и предельные отклонения размеров арматуры должны соответствовать указанным на черт. I4-2I.

Неуказанные предельные отклонения размеров должны быть

$\pm \frac{JT\,I4}{2}$ по ГОСТ 25670-83.

I.3.3. Пример условного обозначения в технической документации и при заказе петли шарнирной специальной № I с размерами h =54 мм, h_1 =27 мм:

Ящик для мебельных стекол, зеркал и фурнитуры

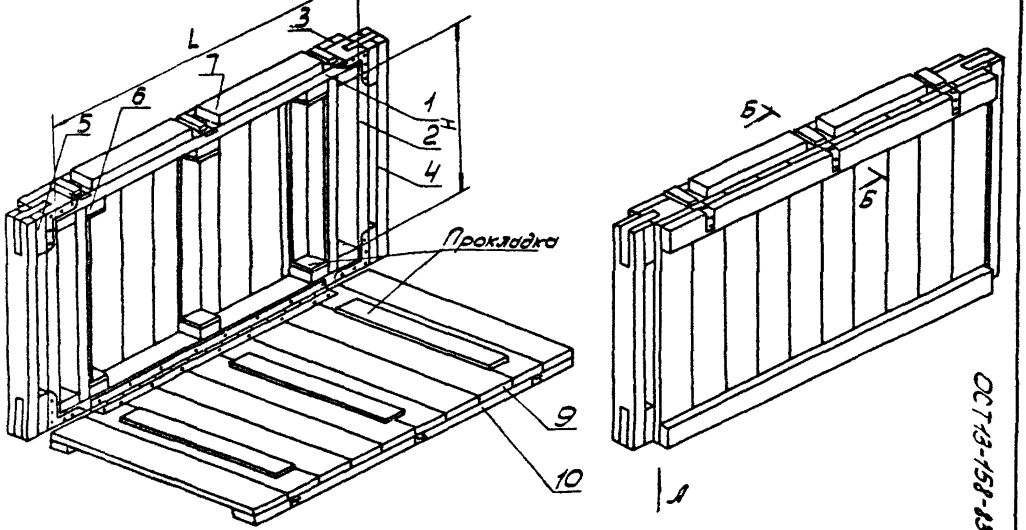

Черт. 13

ОСТ13-158-13 С.27

Вид А

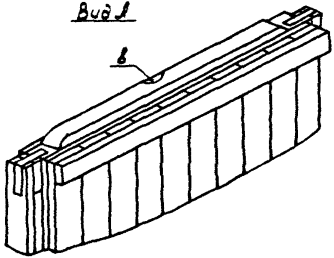

Б-Б повернуто

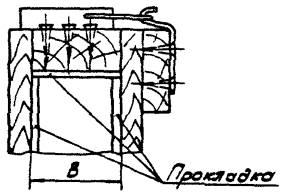

Черт. 13 (продолжение)

Таблица 2

Размеры в мм

Наименование показателей	Поз. по черт. I3	Номер ящика									
		I	2	3	4	5	6	7	8	9	I0
Код ящиков		537III2801	537III2802	537III2803	537III2804	537III2805	537III2806	537III2807	537III2808	537III2809	537III28I0
Внутренний размер ящика, мм											
длина L	-	от 600 до 900 включ.				св. 900 до I200 включ.				св. I200 до I500 включ.	
высота H	-	от 250 до 430 включ.	св. 430 до 600 включ.	св. 600 до 780 включ.	св. 780 до 950 включ.	св. 250 до 430 включ.	св. 430 до 600 включ.	св. 600 до 780 включ.	св. 780 до 950 включ.	от 250 до 430 включ.	св. 430 до 600 включ.
ширина B	-	от 50 до II0 включ.		от 50 до 70 включ.	50	от 50 до II0 включ.	от 50 до 70 включ.	50	50	от 50 до 80 включ.	50
Расчетный внутренний размер ящика, мм											
длина		780		780		I080		I080		I380	
высота	-	360	535	7I0	885	360	535	7I0	885	360	535
ширина		90		65	50	90	65	50	50	70	50
Внутренний расчетный объем ящика, дм3	-	25,3	37,6	35,0	34,5	35,0	37,6	38,3	48,0	34,8	37,0
Объем древесины в чистоте, м3	-	0,0245	0,0303	0,0334	0,0372	0,032I	0,0366	0,04I8	0,0487	0,0374	0,0433
Размеры поперечного сечения: деталей корпуса и дна - доска горизонтальная и вертикальная	I,2										
ширина		от 50 до II0 включ.		от 50 до 70 включ.	50	от 50 до II0 включ.	от 50 до 70 включ.	50	50	от 50 до 80 включ.	50
толщина		27	27	27	27	27	27	27	27	27	27

Продолжение Таблицы 2

Размеры в мм

Наименование показателей		Поз. по черт. 13	Номер ящика									
			1	2	3	4	5	6	7	8	9	10
- дощечка	ширина	3	от 45 до 110 включ.		от 45 до 110 включ.		от 45 до 110 включ.		от 45 до 110 включ.		от 45 до 110 включ.	
	толщина		15	15	15	15	15	15	15	15	15	15
- ручка	ширина	4	54	54	54	54	54	54	54	54	54	54
	толщина		27	27	27	27	27	27	27	27	27	27
- бобышка	ширина	5	54	54	54	54	54	54	54	54	54	54
	толщина		27	27	27	27	27	27	27	27	27	27
- бобышка	ширина	6	от 50 до 110 включ.		от 50 до 70 включ.	50	от 50 до 110 включ.	от 50 до 70 включ.	50	50	от 50 до 80 включ.	50
	толщина		27	27	27	27	27	27	27	27	27	27
- планка горизонтальная	ширина	7	54	54	54	50	54	54	50	50	54	50
	толщина		27	27	27	27	27	27	27	27	27	27
- полоз	ширина	8	54	54	54	54	54	54	54	54	54	54
	толщина		27	27	27	27	27	27	27	27	27	27

Наименование показателей		Поз. по черт. I3	Номер ящика									
			I	2	3	4	5	6	7	8	9	I0
деталей крышки - донечка	ширина	9	от 45 до II0 включ.		от 45 до II0 включ.		от 45 до II0 включ.		от 45 до II0 включ.		от 45 до II0 включ.	
	толщина		I5	I5	I5	I5	I5	I5	I5	I5	I5	I5
- планка продольная		I0										
	длина		54	54	54	54	54	54	54	54	54	54
	толщина		I9	I9	I9	I9	I9	I9	I9	I9	I9	I9

Примечание. Определение внутренних размеров ящиков – по рекомендуемому приложению 3.

Петля шарнирная специальная №21

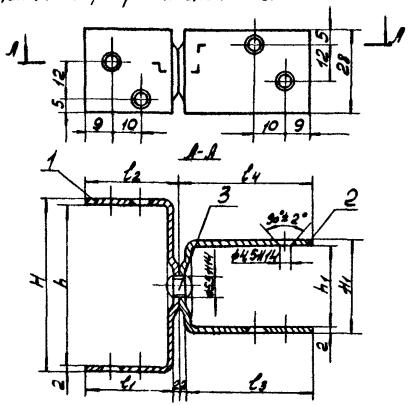

Полупетля 1				Полупетля 2			
h	H	l_1	l_2	h_1	H_1	l_3	l_4
54	58	30	32	27	31	43	45
				54	58	30	32

1- полупетля 1 (длина развертки 112 мм)
2- полупетля 2 (длина развертки 112 мм)
3- заклепка 5×12 ГОСТ 10299-80

Черт. 14

Петля шарнирная специальная №2

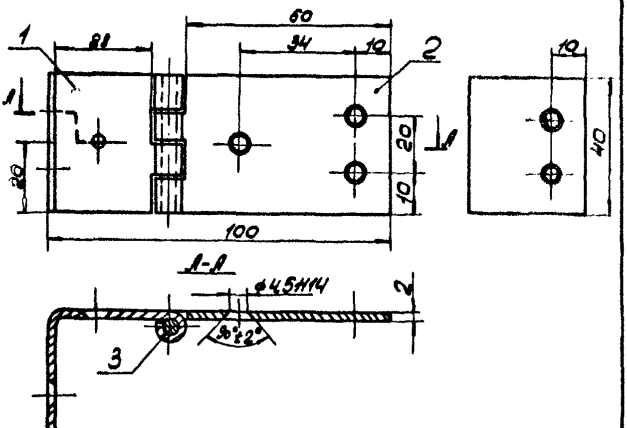

1 - карта 1 (длина развертки 84мм)
2 - карта 2 (длина развертки 74мм)
3 - ось (проволока ч гост 3282-74)

Черт. 15

Петля шарнирная прямая №1

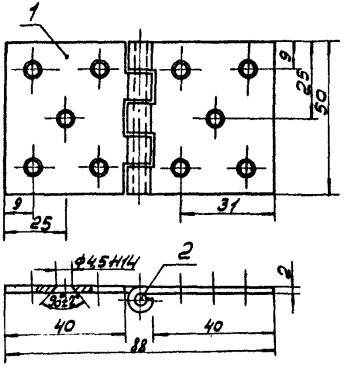

1- карта, 2шт.
2 - ось (проволока 4 гост 3282-74)

Черт. 16

Петля шарнирная прямая №1а

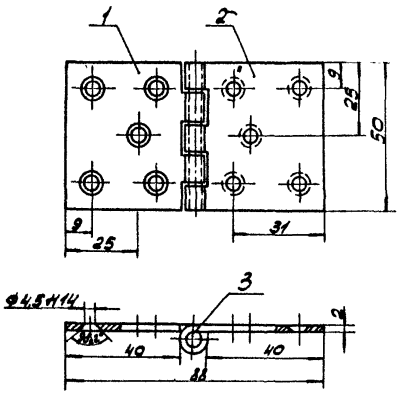

1 - карта 1 (длина развертки 64мм)
2 - карта 2 (длина развертки 64мм)
3 - ось (проволока 4 ГОСТ 3282-74)

Черт. 16а

Петля шарнирная прямая №2

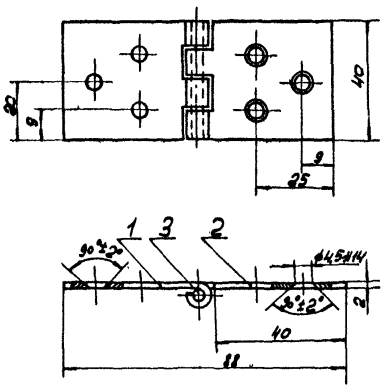

1- карта 1 (длина развертки 64мм)
2- карта 2 (длина развертки 61мм)
3- ось (проволока 4 ГОСТ 3282-74)

Черт. 17

Петля-стрелка

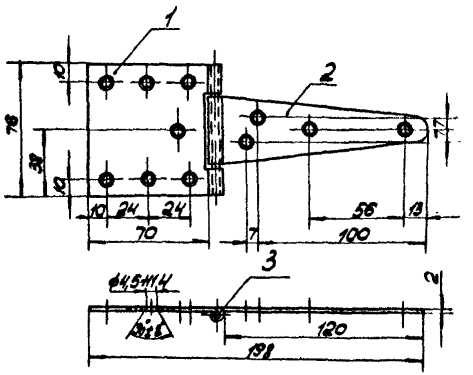

1- карта 1
2- карта 2
3- ось (проволока 4 ГОСТ 3282-74)

Черт. 18

Замок №1

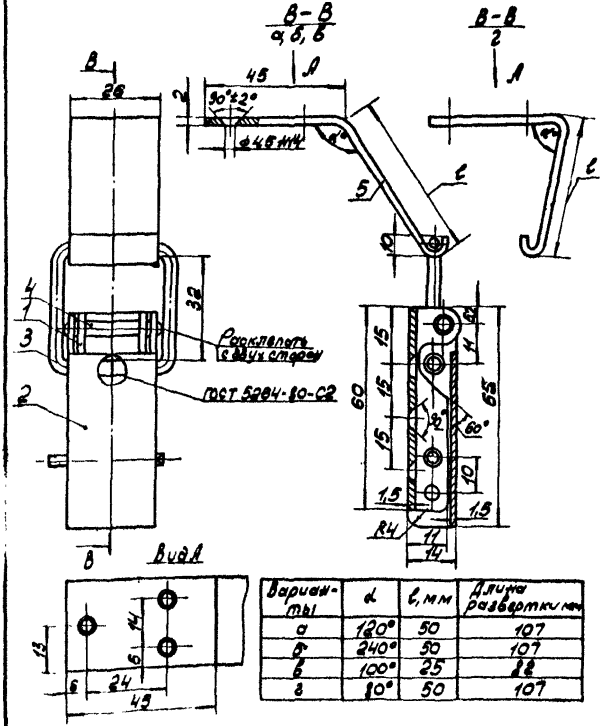

Варианты	α	ℓ, мм	Длина развертки, мм
а	120°	50	107
б	240°	50	107
в	100°	25	82
г	90°	50	107

1- основание; 2-рычаг; 3- серьга (проволока 4 ГОСТ 3282-74); 4- ось (проволока 4 ГОСТ 3282-74); 5- крючок; 6- шплинт 4×32 ГОСТ 397-79 или вилка стопорная (проволока 4 ГОСТ 3282-74)

Черт. 19

Замок №2

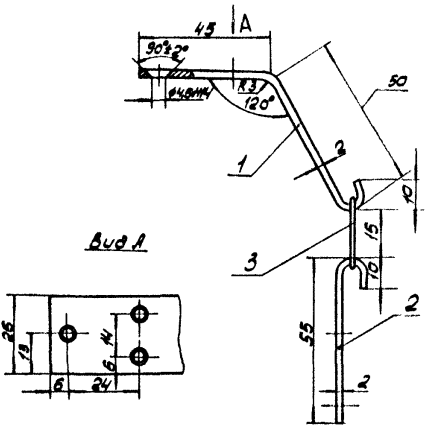

1- крючок (длина развертки 107мм)
2- крючок (длина развертки 67мм)
3 - проволока 1,2-0-4 ГОСТ 3282-74

Черт. 20

Замок №3

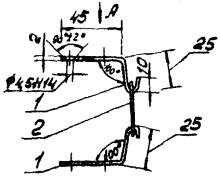

Вид А - по черт. 20

1- крючок (длина развертки 82 мм)
2- проволока 1, 2-О-4 ГОСТ 3282-74

Черт. 20а

Замок №4

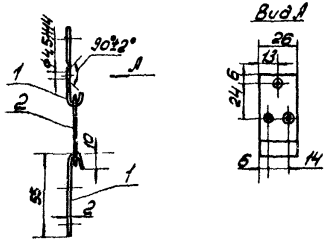

1- крючок (длина развертки 67 мм)
2- проволока 1, 2-О-4 ГОСТ 3282-74

Черт. 20б

Скоба

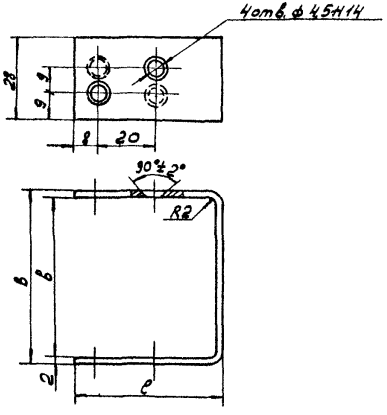

мм

в	В	е	Длина развертки
54	58	50	154
81	85	37	154.

Черт. 21

Петля маркировая специальная № I 54х27 ОСТ 13-158-83.

2. ТЕХНИЧЕСКИЕ ТРЕБОВАНИЯ

2.1. Тара и арматура должны изготовляться в соответствии с требованиями настоящего стандарта по технической документации, утвержденной в установленном порядке.

2.2. Тара должна изготовляться из пиломатериалов хвойных пород по ГОСТ 8486-86, из пиломатериалов мягких лиственных пород и березы по ГОСТ 2695-83, из древесноволокнистой плиты (для заглушин в обрешетке типа 3 черт. 9,10,10а) марки Т-400 по ГОСТ 4598-86.

Для изготовления досок корпуса ящика должна применяться древесина только хвойных пород.

Для изготовления полозьев тары допускается применение древесины твердых лиственных пород по ГОСТ 2695-83.

Допускается смешение древесины хвойных и лиственных пород.

2.3. По качеству древесины детали тары должны соответствовать требованиям, указанным в табл. 3.

Таблица 3

Вид и разновидность порока древесины по ГОСТ 2140-81	Нормы допускаемых пороков		
	в досках, планках ящика, полозьях; продольных, стягивающих, опорных брусках обрешеток	в остальных брусках обрешеток	в дощечках, бобышках ящика
Сучки:			
а) сросшиеся и частично сросшиеся здоровые	Не учитываются сросшиеся сучки размером не более 15 мм	сквозные и несквозные размером не более 15 мм	сквозные и несквозные размером не более 25 мм

Продолжение табл. 3

Вид и разновидность порока древесины по ГОСТ 2140-81	Нормы допускаемых пороков		
	в досках, планках ящика, полозьях; продольных, стягивающих, опорных брусках обрешеток	в остальных брусках обрешеток	в дощечках, бобышках ящика
	Учитываемые допускаются размером и в количестве не более:		
	I/3 ширины бруска, 3 шт. на I м длины	I/3 ширины бруска, 4 шт. на I м длины	I/5 ширины детали; 2 шт. на I м длины
б) несросшиеся здоровые	Допускаются размером и в количестве не более		
	I/4 ширины бруска, 2 шт. на I м длины	I/4 ширины бруска, 3 шт. на I м длины	I/3 ширины детали, 2 шт. на I м длины
в) несросшиеся, выпадающие, загнившие, гнилые, табачные	Не допускаются		Допускаются размером и в количестве, предусмотренном для учитываемых сучков
Трещины			
а) боковые, пластевые	Допускаются глубиной не более I/4 толщины и суммарной длиной не более I/3 длины детали		
б) торцовые	Не допускаются		Допускаются на обоих торцах суммарной длиной не более I/5 длины детали

Продолжение табл. 3

Вид и разновидность порока древесины по ГОСТ 2140-81	Нормы допускаемых пороков		
	в досках, планках ящика, полозьях; продольных, стягивающих, опорных брусках обрешеток	в остальных брусках обрешеток	в дощечках, бобышках ящика
в) сквозные	Не допускаются		
Наклон волокон	Допускается не более, %		
	7	I2	I2
Прорость	Допускается односторонняя открытая шириной не более I/5 и длиной не более I/6 длины бруска	глубиной не более I/4 толщины бруска	шириной не более I/4 ширины и длиной не более I/6 длины детали
Ложное ядро	Допускается при отсутствии признаков загнивания		
Грибные поражения, кроме плесени, заболонных грибных окрасок, ядровых пятен и полос	Не допускаются		
Червоточина	Не допускается		Допускается поверхностная
Озол			
а) острый	Не допускается		
б) тупой	Допускается шириной не более I/4 ширины или толщины бруска	I/4 ширины,	I/3 толщины детали

Продолжение табл. 3

Вид и разновидность порока древесины по ГОСТ 2140-81	Нормы допускаемых пороков		
	в досках, планках ящика, полозьях; продольных, стягивающих, опорных брусках обрешеток	в остальных брусках обрешеток	в дощечках, бобышках ящика
Покоробленность продольная по пласти, крыловатость	Допускается не более 5 мм на длину бруска		Допускается

Примечания:

1. В местах крепления арматуры, соединения деталей тары, на опорных торцах брусков обрешеток сучки, трещины и обзол не допускаются.
2. Пороки древесины по ГОСТ 2140-81, не упомянутые в настоящем стандарте, допускаются.

2.4. Влажность древесины деталей тары не должна превышать 20%, деталей с шипами - 15%.

2.5. Параметр шероховатости $R_{m\,max}$ не должен быть более 500 мкм по ГОСТ 7016-82.

2.6. Торцы деталей тары (кроме расколов рамок) должны быть опилены под углом $90^{\circ}\pm3^{\circ}$.

2.7. Дощатая обшивка ящика должна быть плотной. Допускается изготовление дощечек ящика с кромками, обработанными в четверть или в шпунт и гребень по ГОСТ 9330-76.

2.8. Сборка рамок обрешеток типа 2 черт. 7 должна производиться на шипах и шурупах по ГОСТ 1145-80, рамок остальных типов обрешеток - на шурупах. Размер шурупов 1-4х45, количество - 2 шт. на соединение двух деталей.

Сборка корпуса и крышки ящика должна производиться на гвоздях по ГОСТ 4028-63 и ГОСТ 4034-63.

Допускается сборку рамок обрешеток производить на гвоздях по ГОСТ 4028-63 или по ГОСТ 4034-63.

Длина гвоздей равна сумме толщин или толщины и ширины соединяемых деталей плюс 10-15 мм на загиб гвоздей.

2.9. Шурупы или гвозди должны быть расположены в шахматном порядке не ближе 15 мм от торца и 10 мм от кромки соединяемых деталей.

2.10. Сборка рамок на шурупах должна производиться с обязательным сверлением отверстий под шурупы с последующим их завинчиванием.

2.11. Гвозди должны забиваться заподлицо с поверхностью, выступающие концы гвоздей должны быть загнуты и утоплены в древесину. При сборке рамки с заглушиной обрешетки типа 3 черт. 10,10а загиб концов гвоздей должен быть на брусках.

2.12. При сборке рамок на шипах должны применяться водостойкие синтетические клеи, обеспечивающие прочность при скалывании по клеевому шву не менее 20 кгс/см2.

2.13. Углы рамок обрешеток, корпуса и крышки ящика должны быть прямыми.

Разность длин диагоналей не должна превышать 10 мм.

2.13а. На углах и на поперечных брусках рамок обрешеток типов I черт. 6б, 2 черт. 8а, 8б, 3 черт. 10а, 6 черт. 12а, 7 черт. 12б должны быть установлены угольники из стальной упаковочной ленты по ГОСТ 3560-73 толщиной 0,5 мм, шириной 20 мм, длиной 130-150 мм.

В обрешетках типа I черт. 6б поперечные опорные бруски должны дополнительно крепиться по торцам и в двух местах по длине металлической упаковочной лентой толщиной 0,5 мм, шириной 20 мм, длиной 140-220 мм.

Допускается изготовление угольников из листовой стали по ГОСТ 19903-74 и ГОСТ 19904-74, кромки ленты должны быть притуплены.

2.13б. Крепление угольников должно производиться с каждого конца не менее чем двумя гвоздями по ГОСТ 4028-63 или ГОСТ 4034-63, или шурупами по ГОСТ 1145-80.

2.13в. В обрешетке типа 6 черт. 12а допускается применение угольников УГ 100 ГОСТ 5091-78.

2.13г. Стягивающие пояса должны быть изготовлены из стальной упаковочной ленты по ГОСТ 3560-73 толщиной 0,5 мм, шириной 20 мм. Концы ленты соединяют взамок.

Допускается изготовление стягивающих поясов из других материалов, по прочности не ниже указанного материала.

2.14. На опорные торцы брусков обрешеток типа I черт. I, 3-6а, типа 5, на опорные торцы и кромки брусков обрешеток типа I черт. 2, типа 3 черт. 10, должны быть установлены скобы (черт. 21 и черт. 9 приложения 5).

Допускается вместо скоб окантовывание металлической лентой М-0,9х20 ГОСТ 3560-73.

2.15. Полозья обрешеток и ящиков при изготовлении их из древесины хвойных и мягких лиственных пород древесины должны быть окантованы металлической лентой М-0,9х90 ГОСТ 3560-73.

Окантовке подлежат опорная и боковые поверхности и скосы полозьев.

2.16. Крепление металлической ленты должно производиться гвоздями II 2,0х25 ГОСТ 4028-63 по отверстиям диаметром 2 мм, предварительно пробитым или просверленным в ленте.

Количество гвоздей: на каждом скосе полоза 2 шт.; на каждой боковой поверхности полоза при длине до 200 мм - 2 шт., при длине полоза более 200 мм расстояние между гвоздями должно быть 100-150 мм.

2.17. Ручки ящиков должны дополнительно крепиться металлической лентой 2х25 Б Ст 3 пс ГОСТ 6009-74, крепление ленты - шурупами I-3х25 ГОСТ 1145-80.

2.18. На внутренних поверхностях тары должны быть прокладки из фланели по ГОСТ 7259-77, войлока по ГОСТ 288-72 или других материалов, обеспечивающих сохранность упакованной продукции.

2.19. Толщина прокладок - не менее 5 мм, ширина - не менее 30 мм.

2.20. Расстояние между прокладками на брусках обрешеток - не более 600 мм, на дощечках корпуса и крышки ящика - не более 300 мм.

2.21. Прокладки должны крепиться к деталям тары водостойкими синтетическими клеями. Для обрешеток допускается дополнительное крепление прокладок гвоздями Ш,2х20 по ГОСТ 4028-63 или скобами.

Дополнительное крепление должно производиться на поверхностях, не соприкасающихся с упаковываемым изделием мебели.

2.22. Исключен.

2.23. Арматура должна изготовляться из стали марок Ст 2 или Ст 3 по ГОСТ 380-71.

2.24. Арматура должна иметь защитное покрытие по ГОСТ 9.306-85.

2.25. Качество поверхностей арматуры перед нанесением покрытия, а также качество покрытий должны соответствовать требованиям ГОСТ 9.301-86.

2.26. На поверхности готовой арматуры не должно быть раковин, трещин, вмятин, заусенцев.

2.27. Подвижные детали арматуры должны действовать плавно, без заеданий и перекосов.

2.28. При креплении арматуры к деталям тары следует руководствоваться чертежами I-9 рекомендуемого приложения 5.

2.29. Расположение арматуры должно обеспечивать взаимозаменяемость отдельных рамок, брусков, обрешеток, корпуса и крышки ящиков.

3. ПРАВИЛА ПРИЁМКИ

3.1. Готовые комплекты обрешеток, ящики и арматуру предъявляют к приемке партиями.

Партией считают количество изделий одного вида, типа, размеров, оформленное одним документом о качестве.

3.2. Для контроля качества тары и арматуры от партий отбирают выборку в количестве 3% (но не менее 15 шт.)

При получении неудовлетворительных результатов хотя бы по одному из показателей проводят повторную проверку на удвоенной выборке от той же партии.

Результаты повторных испытаний распространяются на всю партию.

4. МЕТОДЫ КОНТРОЛЯ

4.1. Все испытания должны проводиться в нормальных климатических условиях, установленных ГОСТ 15150-69.

4.2. Проверка внешнего вида тары и арматуры должна проводиться визуально.

4.3. Размеры тары и арматуры должны контролироваться универсальным измерительным инотрументом с ценой деления, равной для размеров тары 1 мм, для размеров арматуры 0,1 мм.

4.4. Проверка качества сборки и действия подвижных частей тары и арматуры осуществляется вручную.

4.5. Контроль покрытия арматуры по ГОСТ 9.302-79.

4.6. Влажность древесины деталей тары определяют по ГОСТ 16588-79, древесноволокнистой плиты - по ГОСТ 19592-80.

4.7. Прочность клеевого соединения брусков рамок обрешеток должна определяться по ГОСТ 15613.1-77.

4.8. В арбитражных случаях испытания тары должны проводиться по ГОСТ 21136-75, ГОСТ 25064-81, ГОСТ 18211-72, ГОСТ 25014-81, ГОСТ 26838-86.

5. МАРКИРОВКА, УПАКОВКА, ТРАНСПОРТИРОВАНИЕ И ХРАНЕНИЕ

5.1. На каждое изделие тары должна быть нанесена маркировка, характеризующая тару, в соответствии с требованиями ГОСТ 14192-77 и содержащая:

наименование предприятия - владельца тары или его товарный знак;

обозначение настоящего стандарта;

индекс прейскуранта и порядковый номер изделия по прейскуранту;

надпись "Многооборотная (ый). Подлежит возврату".

5.2. Поставка обрешеток должна производиться в сложенном виде комплектами.

Поставка ящиков - в собранном виде.

5.3. Каждый комплект обрешеток должен быть перевязан проволокой диаметром 1,2-1,6 по ГОСТ 3282-74, шпагатом по ГОСТ 17308-85 или другими материалами, обеспечивающими прочность перевязки.

Ящик должен быть закрыт на замки.

5.4. Комплекты обрешеток, ящики должны быть подобраны по типам, размерам и уложены в пакеты по ГОСТ 21100-81.

Допускается, по согласованию с потребителем, транспортирование (за исключением транспортирования по железной дороге и речным транспортом) изделий тары в пачках массой, не превышающей 80 кг. Упаковывание пачек - по ГОСТ 21100-81.

5.5. Каждый пакет (пачка) тары должен иметь ярлык по ГОСТ 21100-81, на котором указываются:

наименование предприятия-изготовителя или его товарный знак;

условное обозначение тары;

количество тары в пакете (пачке);

обозначение настоящего стандарта.

5.6. Арматура перед упаковкой предприятием-изготовителем должна быть подвергнута консервации смазкой К-17 по ГОСТ 10877-76 или другими смазками, обеспечивающими сохранность арматуры при транспортировании.

5.7. Арматура должна быть упакована в ящик по ГОСТ 18617-83. Масса ящика с арматурой не должна быть более 50 кг. Допускается, по согласованию с потребителем, применение других видов и типов тары для арматуры, которые обеспечивают сохранность арматуры в условиях транспортирования и хранения согласно требованиям настоящего стандарта.

5.8. На ящик с арматурой должен быть прикреплен ярлык с маркировкой, нанесенной в соответствии с требованиями ГОСТ 14192-77 и содержащей:

наименование предприятия-изготовителя и его товарный знак;

условное обозначение арматуры;

количество арматуры в ящике;

обозначение настоящего стандарта.

5.8а. На каждом пакете (пачке) тары, ящике с арматурой должна быть нанесена транспортная маркировка по ГОСТ 14192-77.

5.9. Каждая партия тары и арматуры должна сопровождаться документом установленной формы с указанием:

наименование предприятия-изготовителя;

условного обозначения тары или арматуры;

количества тары или арматуры в партии;

даты изготовления;

обозначения настоящего стандарта.

5.10. Изделия тары и арматуры должны перевозиться всеми видами крытых транспортных средств и в контейнерах в соответствии с правилами перевозок грузов, действующими на каждом виде транспорта.

Допускается перевозка открытым транспортом при условии предохранения от загрязнений и атмосферных осадков.

5.11. Хранение тары должно производиться по группе условий хранения С, или Ж3, или Л по ГОСТ 15150-69, хранение арматуры - по группе условий хранения С или Л по ГОСТ 15150-69.

5.12. Тара должна храниться на специальных подстопных местах или стеллажах, обеспечивающих сохранность тары.

6. ГАРАНТИИ ИЗГОТОВИТЕЛЯ

6.1. Изготовитель должен гарантировать соответствие тары и арматуры требованиям настоящего стандарта при соблюдении условий транспортирования и хранения, установленных настоящим стандартом.

ПРИЛОЖЕНИЕ I

Рекомендуемое

РАЗМЕРЫ И ОБЪЕМЫ ДРЕВЕСИНЫ ОБРЕШЕТОК ДЛЯ РАЗНЫХ ВИДОВ ИЗДЕЛИЙ МЕБЕЛИ

Тип обрешетки	Номер чертежа	Номер обрешетки	Код обрешетки	Внутренние размеры обрешетки, мм			Расчетные внутренние размеры обрешетки, мм			Объем древесины в чистоте, м3	Виды упаковываемых изделий мебели	Количество изделий мебели в обрешетке, шт.
				длина	ширина	высота	длина	ширина	высота			
I	2	3	4	5	6	7	8	9	10	II	I2	I3
I	I	I	537III2751	от 840 до II60 включ.	от 590 до 625 включ.	от I500 до I830 включ.	I035	6I0	I700	0,03I4	Шкафы для платья и белья двухдверные с несъемной скамейкой	I
		2	537III2752	от I265 до I700 включ.			I525			0,0357	Шкафы для платья и белья трехдверные с несъемной скамейкой	I
	2	3	537III2753	от 840 до II60 включ.			I035		I725	0,0289	Шкафы для платья и белья двухдверные со съемной скамейкой или с плинтусной коробкой	I
		4	537III2754	от I265 до I700 включ.		от I500 до I875 включ.	I525			0,0332	Шкафы для платья и белья трехдверные со съемной скамейкой или с плинтусной коробкой	I
	3	5	537III2755	от 800 до I265 включ.	от 450 до 625 включ.	от I300 до I735 включ.	I080	555	I560	0,028I	Шкафы для посуды, книг, многоцелевого назначения с неразъемными секциями	I
		6	537III2756			св. I735 до 23I0 включ.			2080	0,03II		
		7	537III2757	св. I265 до I700 включ.		от I300 до I735 включ.	I525		I560	0,0320		
		8	537III2758			св. I735 до 23I0 включ.			2080	0,0350		

Тип обрешетки	Номер чертежа	Номер обрешетки	Код обрешетки	Внутренние размеры обрешетки, мм			Расчетные внутренние размеры обрешетки, мм			Объем древесины в чистоте, м3	Виды упаковываемых изделий мебели	Количество изделий мебели в обрешетке, шт.
				длина	ширина	высота	длина	ширина	высота			
I	2	3	4	5	6	7	8	9	I0	II	I2	I3
I	4	9	5371II2759	от 400 до 800 включ.	от 255 до 760 включ.	от I450 до I735 включ.	640	560	I620	0,0268	Тумбы разного назначения; тумбы, трюмо, трельяжей	2,3,4, 6,8,I2
		I0	5371II2760			св.I735 от 2030 включ.			I9I5	0,0285	Комод Антресоль Стол-тумба Мебель кухонная корпусная	2,3,4, 6,8 3,4,6,8 I2 2 I,2,3,4 6,I2
		II	5371II276I	от 800 до II60 включ.		от I450 до I735 включ.	I0I5		I620	0,0290	Тумбы разного назначения; тумбы трюмо, трельяжей Стол-тумба	2,3,4,6 2
		I2	5371II2762			св.I735 до 2030 включ.			I9I5	0,0307	Мебель кухонная корпусная Секции шкафов для книг, посуды, многоцелевого назначения Антресоль Комод; сервант	3,4,6 I,2,3, 4,6 3,4,6 2,3,4
		I3	5371II2763	св.II60 до I700 включ.	от 370 до 760 включ.	от I540 до I735 включ.	I485	605	I660	0,0327	Секции шкафов для книг, посуды, многоцелевого назначения	I,2,3,4
		I4	5371II2764			св.I735 до 2030 включ.			I9I5	0,0342	Антресоль Комод Сервант	3,4 2,3,4 2,3
5660		I5	5371II2765	от 600 до 900 включ.	от 370 до 625 включ.	от I540 до I735 включ.	780	525	I660	0,0284	Тумбы разного назначения; тумбы трюмо, трельяжей Комод Антресоль Мебель кухонная корпусная	2,3,4, 6,8,I2 2,3,4, 6,8 3,4,6, 8,I2 I,2,3, 4,6, I2
		I6	5371II2766			св.I735 до 2030 включ.			I9I5	0,0300		

Продолжение

Тип обрешетки	Номер чертежа	Номер обрешетки	Код обрешетки	Внутренние размеры обрешетки, мм			Расчетные внутренние размеры обрешетки, мм			Объем древесины в чистоте, м3	Виды упаковываемых изделий мебели	Количество изделий мебели в обрешетке, шт.
				длина	ширина	высота	длина	ширина	высота			
1	2	3	4	5	6	7	8	9	10	11	12	13
1	5,6,6а	17	5371112767	св.900 до 1270 включ.	от 370 до 625 включ.	от 1540 до 1735 включ.	1125	525	1660	0,0334	Тумбы разного назначения; тумбы трюмо, трельяжей	2,3,4,6,8,12
											Комод	2,3,4,6,8
											Секции шкафов для книг, посуды, многоцелевого назначения	1,2,3,4,6
		18	5371112768			св.1735 до 2030 включ.			1915	0,0352	Сервант	2,3
											Антресоль	3,4,6,8,12
											Мебель кухонная корпусная	2,3,4,6,8,12
											Шкаф для платья и белья двухдверный	1
	6б	19	5371112769	от 1600 до 2100 включ.	от 410 до 760 включ.	от 113 до 170 включ.	1855	620	150	0,0246	Корпусная мебель в разобранном виде	Детали изделия мебели; детали изделий набора мебели
2	7	20	5371112770	от 800 до 1270 включ.	от 370 до 625 включ.	от 1400 до 1830 включ.	1085	525	1660	0,0307	Шкафы для посуды, книг, многоцелевого назначения	1
		21	5371112771	св.1270 до 1700 включ.			1530			0,0339		
	8	22	5371112772	от 800 до 1270 включ.			1085			0,0289		
		23	5371112773	св.1270 до 1700 включ.			1530			0,0321		
	8а	24	5371112774	от 750 до 1200 включ.	от 410 до 900 включ.	от 210 до 700 включ.	1020	705	515	0,0222	Корпусная мебель в разобранном виде	Детали изделия мебели; детали изделий набора мебели
											Стол журнальный	2-8
											Щит подзеркальный	Комплекты на 6 трельяжей раздельно

Тип обрешетки	Номер чертежа	Номер обрешетки	Код обрешетки	Внутренние размеры обрешетки, мм			Расчетные внутренние размеры обрешетки, мм			Объем древесины в чистоте, м3	Виды упаковываемых изделий мебели	Количество изделий мебели в обрешетке, шт.
				длина	ширина	высота	длина	ширина	высота			
1	2	3	4	5	6	7	8	9	10	11	12	13
												средние щиты с брусками и крайние щиты); на 6 трехспальных
											Стол обеденный	2,4
											Мебель детская репетчатая в разобранном виде	2-20
											Стул в разобранном виде	6-12
2	86	25	5371112775	от 750 до 1160 включ.	от 410 до 900 включ.	от 108 до 210 включ.	995	705	185	0,0187	Корпусная мебель в разобранном виде	Детали изделия мебели; детали изделий набора мебели
				св. 1160 до 1600 включ.			1425				Щит подзеркальный	Комплекты на 6 трехспальных (раздельно средние щиты с брусками и крайние щиты), на 6 трехспальных
		26	5371112776							0,0212	Стол обеденный	2
3	9	27	5371112777	от 880 до 1200 включ.	от 370 до 800 включ.	от 380 до 770 включ.	1075	630	615	0,0259	Стол письменный однотумбовый	2
											Стол письменный двухтумбовый	1
											Тумбы разного назначения; тумбы трехспальней	1,2,4
											Комод, сервант	1
											Секции шкафов для книг, посуды, многоцелевого назначения	1

Тип обрешетки	Номер чертежа	Номер обрешетки	Код обрешетки	Внутренние размеры обрешетки, мм			Расчетные внутренние размеры обрешетки, мм			Объем древесины в чистоте м3	Виды упаковываемых изделий мебели	Количество изделий мебели в обрешетке, шт.
				длина	ширина	высота	длина	ширина	высота			
I	2	3	4	5	6	7	8	9	I0	II	I2	I3
											Антресоль	I,2,4
											Мебель кухонная корпусная	I,2,4
											Стул мягкий	4
3	9	28	537III2778	от 880 до I200 включ.	от 370 до 800 включ.	св.770 до II60 включ.	I075	630	I005	0,0286	Тумбы разного назначения; тумбы трюмо, трельяжи	2,3,4 6,8
											Комод	I,2,3,4
											Сервант	I,2
											Секции шкафов для книг, посуды, многоцелевого назначения	I,2,3,4
											Антресоль	2,3,4
											Мебель кухонная корпусная	2,3,4
											Стул мягкий	4
		29	537III2779			св.II60 до I420 включ.			I3I5	0,0309		
		30	537III2780	св.I200 до I800 включ.	от 370 до 800 включ.	от 380 до 770 включ.	I560	630	6I5	0,0309	Стол письменный однотумбовый	2
											Стол письменный двухтумбовый	I
											Тумбы разного назначения; тумбы трюмо, трельяжи	3
											Комод	I,3
											Сервант	I
											Секции шкафов для книг, посуды, многоцелевого назначения	I
											Антресоль	I,3
											Мебель кухонная корпусная	3

Продолжение

Обрешетки	Номер чертежа	Номер обрешетки	Код обрешетки	Внутренние размеры обрешетки, мм			Расчетные внутренние размеры обрешетки, мм			Объем древесины в чистоте, м3	Виды упаковываемых изделий мебели	Количество изделий мебели в обрешетке шт.
				длина	ширина	высота	длина	ширина	высота			
1	2	3	4	5	6	7	8	9	10	11	12	13
3	9	31	537111278I	св.1200 до 1500 включ.	от 370 до 500 включ.	св.770 до 1160 включ.	[illegible]	[illegible]	1005	0,0336	Комод Сервант Сейфы шкафов для книг, посуды, многоцелевого назначения	1,2,3 1,2
		32	537111278Z			св.1160 до 1500 включ.	1860	630	1365	0,0362	Антресоль Мебель кухонная корпусная	1,2,3 2,3 3
	10	33	537111278[illegible]	от 1600 до 2100 включ.	от 410 до 760 включ.	от 230 до 610 включ.	1855	620	460	0,0341 0,545	Корпусная мебель в разобранном виде	Детали изделия мебели; детали изделий набора мебели
	10а	34	537111278[illegible]			от 170 до 230 включ.			205	0,0259 0,317		
4	11	35	537111278[illegible]	от 1200 до 1600 включ.	от 410 до 605 включ.	от 110 до 420 включ.	1440	530	295	0,0266	Корпусная мебель в разобранном виде	Детали изделия мебели; детали изделий набора мебели
		36	537111278[illegible]			св.420 до 700 включ.			590	0,0353		
		37	537111278[illegible]		св.605 до 905 включ.	от 110 до 420 включ.		785	295	0,0296		
		38	537111278[illegible]			св.420 до 700 включ.			590	0,0383		
		39	537111278[illegible]	св.1600 до 2100 включ.	от 410 до 760 включ.	от 110 до 420 включ.	1855	620	295	0,0300	Каркас кровати	2
		40	537111279[illegible]			св.420 до 700 включ.			590	0,0400		
		41	537111279[illegible]		св.760 до 1205 включ.	от 110 до 420 включ.		1030	295	0,0346		
5	12	42	537111279[illegible]	от 600 до 1160 включ.	от 370 до 760 включ.	от 1400 до 1545 включ.	935	605	1490	0,0336	Тумбы разного назначения	2,3,4,6,8
[illegible]	12а	43	537111279[illegible]	от 1600 до 2100 включ.	от 410 до 760 включ.	от 95 до 113 включ.	1855	620	105	0,0188	Корпусная мебель в разобранном виде	Детали изделия мебели; детали изделий набора мебели

Продолжение

Тип обрешетки	Номер чертежа	Номер обрешетки	Код обрешетки	Внутренние размеры обрешетки, мм			Расчетные внутренние размеры обрешетки, мм			Объем древесины в упаковке, м3	Виды упаковываемых изделий мебели	Количество изделий мебели в обрешетке, шт.
				длина	ширина	высота	длина	ширина	высота			
1	2	3	4	5	6	7	8	9	10	11	12	13
7	12б	44	5371112794	от 800 до 1270 включ.	от 700 до 1000 включ.	от 50 до 80 включ.	1085	880	70	0,0141	Стенки задние изделий корпусной мебели	8-15
		45	5371112795	св.1270 до 1700 включ.			1530			0,0154		
8	12в	46	5371112796	от 1300 до 1600 включ.	от 300 до 450 включ.	от 1200 до 1450 включ.	1480	390	1350	0,0331	Антресоли шкафов двух- и трехдверных	Соответственно 3 шт. (горизонтально) и 1 шт. (вертикально)

Примечания:
1. Графы 5-7, 11-13 - основные для пользования таблицей, 8-10 - вспомогательные, для расчета графы 11.
2. Графа 3 необходима для определения стоимости обрешетки по прейскуранту цен.
3. Обрешетки типа 3 черт. 10,10а - в числителе - расход массивной древесины, в знаменателе - расход древесноволокнистой плиты в м3.
4. Определение внутренних размеров обрешеток и выбор типов обрешеток - по рекомендуемому приложению 2.
5. Допускается применение конструкций обрешеток для неуказанных видов мебели при условиях выполнения требований настоящего стандарта, обеспечения сохранности мебели и экономичности обрешеток.

ПРИЛОЖЕНИЕ 2
Рекомендуемое

ВЫБОР ТИПА, ОПРЕДЕЛЕНИЕ РАЗМЕРОВ ОБРЕШЕТОК И РАСПОЛОЖЕНИЯ ДЕТАЛЕЙ

1. Выбор типа обрешеток

1.1. Выбор типа обрешеток производится по таблице рекомендуемого приложения 1 (по графам в последовательности 12,5-7,1,2) с учетом п.1.2, 1.3.

1.2. Выбор обрешетки типа 1 черт. 4-6а определяется конструкцией опорной части изделия.

1.3. Выбор типа обрешеток для упаковывания изделий корпусной мебели в разобранном виде:

если на щитах есть выступающие бруски или фурнитура, при упаковывании необходима подпрессовка пакета, рекомендуются обрешетки типа 1 черт. 6б, типа 3 черт. 10,10а; если на щитах отсутствуют выступающие бруски или фурнитура, при упаковывании не требуется подпрессовка пакета, рекомендуются обрешетки типа 2 черт. 8а, 8б, типов 4 и 6.

Выбор типа обрешетки внутри указанных двух групп типов определяется внутренними размерами обрешеток.

2. Определение размеров обрешеток и расположения деталей.

2.1. Внутренние размеры обрешеток равны наружным размерам изделий мебели в количестве, указанном в графе 13 таблицы рекомендуемого приложения 1, плюс толщина прокладок по п.2.2.

2.2. Толщина прокладок в рабочем (сжатом) состоянии при расположении с двух противоположных сторон изделия мебели 5 мм, с одной стороны 3 мм.

2.3. При расположении нижней кромки плинтусной коробки или торцов ножек несъемной скамейки ниже поперечных опорных брусков рамок расстояние от кромки плинтуса или торцов ножек до пола рекомендуется не менее 10 мм (черт.1).

2.4. Для защиты нижней (верхней) кромки корпуса изделия мебели или нижней (верхней) кромки пакета деталей изделия мебели горизонтальные отягивающие бруски следует располагать на 10 мм ниже (выше) нижней (верхней) кромки корпуса изделия

мебели или пакета деталей изделий мебели (см. черт. I-4).

2.5. Крайние поперечные бруски вертикальных рамок обрешетки типа 3 черт. I0 должны быть от торцов рамок на расстоянии не менее наружного размера высоты обрешетки H_I, т.е. $a \geqslant H_I$ (черт. 4), в обрешетке типа 3 черт. I0а расстояние $a \geqslant H_I + 60$ мм.

2.6. Длина горизонтальных стягивающих брусков при применении замков № Iа, № 2 равна наружному размеру обрешетки (в направлении стягивающих брусков) минус I0 мм (черт. 3,4).

3. Примеры определения размеров обрешеток и расположения деталей.

Пример I. Упаковываемое изделие - шкаф для платья и белья со съемной скамейкой. Размер корпуса шкафа l = I200 мм, b 450 мм, h =I600 мм.

Тип обрешетки I черт. 2 (выбор - по таблице приложения I).

Внутренние размеры обрешетки (черт. 3 с учетом пп. 2.I, 2.2):

$L = l + 5 = 1200 + 5 = 1205$ мм

$B = b + 3 = 450 + 3 = 453$ мм

$H = h + 5 = 1600 + 5 = 1605$ мм

Наружные размеры обрешетки (без арматуры):

$L_I = L + 2 \times 27 = 1205 + 54 = 1259$ мм

$B_I = B + 2 \times 27 = 453 + 54 = 507$ мм

$H_I = H + 2 \times 54 = 1605 + 108 = 1713$ мм

Пример 2. Упаковываемое изделие - шкаф для платья и белья в разобранном виде. Размер пакета деталей l=I800 мм, b =500 мм, h=250 мм.

Тип обрешетки 3 черт. I0.

Внутренние размеры обрешетки (черт. 4):

$L = l + 5 = 1800 + 5 = 1805$ мм

$B = b + 5 = 500 + 5 = 505$ мм

$H = h + 5 = 250 + 5 = 255$ мм

Наружные размеры обрешетки (без арматуры):

$L_I = L + 2(4+27+54) = I805+I70 = I975$ мм (4 – толщина заглушки)

$B_I = B+2x27 = 505+54 = 559$ мм

$H_I = H+2x(27+27) = 255+I08 = 363$ мм

Положение крайних поперечных брусков вертикальных рамок

$a \geqslant H_I$, $a \geqslant 363$ мм

Продолжение приложения 2

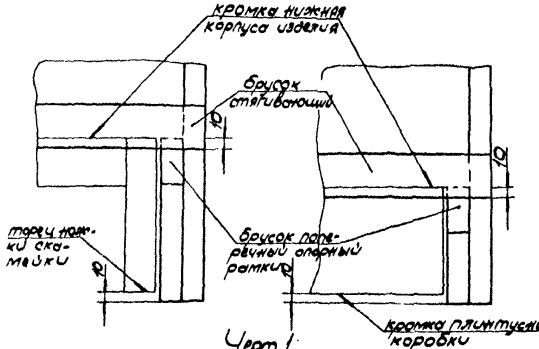

Черт. 1

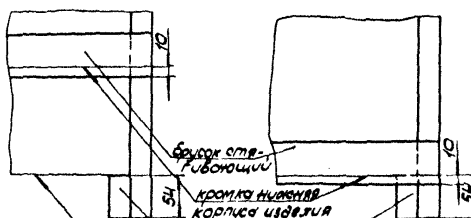

Черт. 2

Продолжение приложения 2

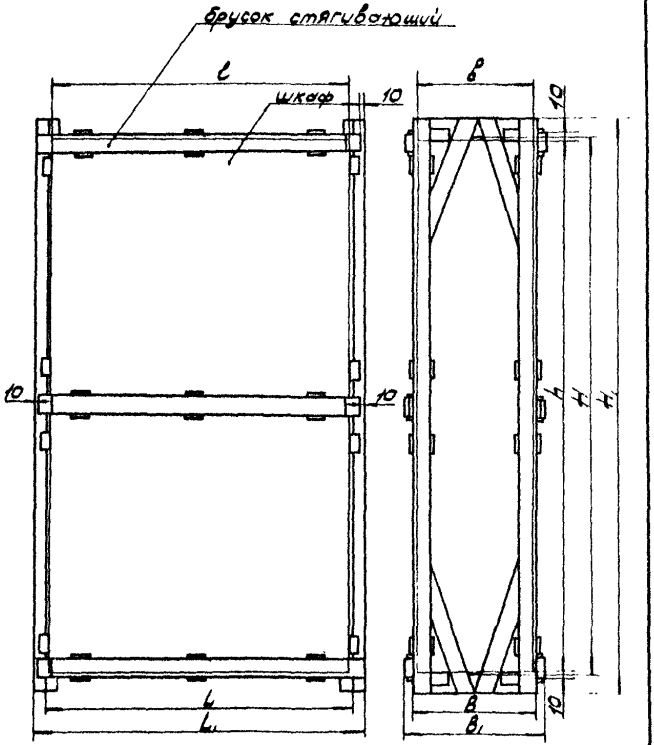

Черт. 3

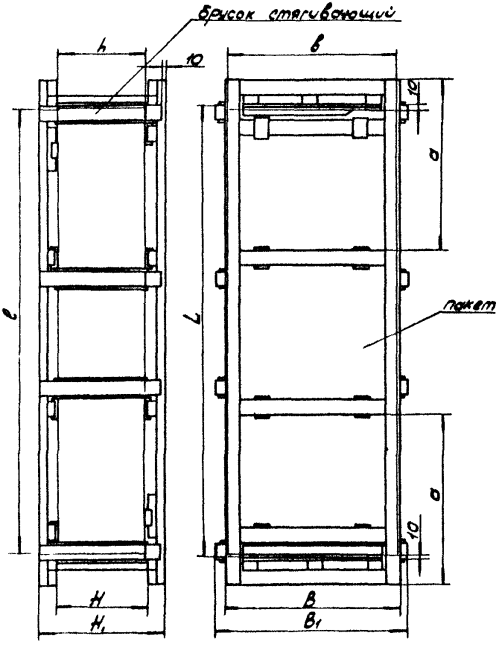

Черт. 4

ПРИЛОЖЕНИЕ 3
Рекомендуемое

ОПРЕДЕЛЕНИЕ РАЗМЕРОВ ЯЩИКОВ

1. Внутренние размеры ящиков длина L, высота H, ширина B (черт. 13 стандарта) определяются для ящиков без перегородок – внутренними размерами отделения для стекол и (или) зеркал по п.2, для ящиков с перегородками – внутренними размерами указанного отделения и отделения для мебельной фурнитуры по п.3.

2. Внутренние размеры отделения для стекол и (или) зеркал определяются размерами упаковываемых стоп (длина l, ширина b, высота h), расположением стоп в ящике и наличием прокладок по п.2.18-2.20 стандарта и п.2.2 приложения 2.

При упаковывании в ящик одной стопы её следует располагать длинной стороной вдоль ящика; при упаковывании нескольких стоп (по длине ящика) их следует располагать длинной стороной по высоте ящика, при этом между стопами должны быть перегородки из древесных материалов толщиной не более 15 мм.

Внутренние размеры отделения для стекол (или) зеркал указаны в таблице

Количество стоп по длине ящика	Внутренние размеры, мм		
	длина L	высота H	ширина B
$n = 1$	$l+5$	$b+5$	$h+5$
$n > 1$	$nb+(n-1)15+5 = nb+15n-10$	$l+5$	

3. Внутренние размеры отделения для мебельной фурнитуры равны:

длина – не менее 60 мм, максимальное значение размера определяется количеством упаковываемой фурнитуры при общей массе брутто не более 80 кг;

высота и ширина равны высоте и ширине отделения для стекол и (или) зеркал по п.2.

ПРИЛОЖЕНИЕ 4

Рекомендуемое

АРМАТУРА, ПРИМЕНЯЕМАЯ ДЛЯ ОБРЕШЕТОК

Тип обре-шетки	Номер чертежа	Петли							Замки							Болт, гайка, шайба	Скоба, δ, мм
		шарнирная специальная			шарнирная прямая			стрелка	№ I				№ 2	№ 3	№ 4		
		№ I		№ 2	№ I	№ Ia	№ 2		а	б	в	г					
		h, мм	h_I, мм														
I	I	54ж	27ж	–	–	–	–	–	ж	–	–	–	–	–	–	–	54ж
	2			–	–	–	–	–		–	–	–	–	–	–	–	
	3	–	–	–	–	–	–	–		–	–	–	–	–	–	–	
	4	54ж	54ж	–	–	–	–	–		–	–	–	–	–	–	(ж)[2]	
	5			(ж)[1]	–	–	–	–		–	–	–	–	–	–	–	
	6			–	–	–	–	–		–	–	–	–	–	–	(ж)[2]	81ж
	6а	–	–	–	–	ж	–	–	–	–	–	ж	–	–	–	–	
	6б	–	–	–	–	–	–	–	–	–	–	–	–	ж	(ж)	–	–
2	7	54ж	54ж	–	–	–	–	ж	ж	ж	–	–	–	–	–	(ж)[2]	–
	8	54ж	27ж	–	ж	–	–	–			–	–	–	–	–	–	–
	8а	–	–	–	–	–	–	–	–	–	ж	–	–	–	–	–	–
	8б	–	–	–	–	–	–	–		–	–	–	–	ж	(ж)	–	–

Продолжение

Тип обрешетки	Номер чертежа	Петли							Замки							Болт, гайка, шайба	Скоба, ℓ, мм
		шарнирная специальная			шарнирная прямая			стрелка	№ I				№ 2	№ 3	№ 4		
		№ I		№ 2	№ I	№ Ia	№ 2		а	б	в	г					
		h, мм	h_1, мм														
3	9	54ж	27ж	–	х	–	–	–	–	–	ж	–	–	–	–	–	–
	I0	–	–	ж	–	–	ж	–	(ж)	–	–	–	ж	–	–	–	54ж
	I0в	–	–	–	–	–	ж	–	–	–	–	–	–	ж	(ж)	–	–
4	II	54ж	54ж	–	–	–	–	–	–	–	ж	–	–	–	–	–	–
5	I2	–	–	–	х	–	–	–	х	–	–	–	–	–	–	–	54ж
6	I2а	–	–	–	–	–	–	–	–	–	–	–	–	–	–	–	–
7	I2б	–	–	–	–	–	ж	–	–	–	х	–	–	–	–	–	–
8	I2в	–	–	–	–	–	–	–	–	–	х	–	–	–	–	–	–

ж – арматура, рекомендуемая к применению для обрешеток и показанная на черт. I–I2в

(ж) – возможный вариант применения арматуры

$(ж)^1$ – применение петли возможно при условии смещения стягивающих брусков по вертикали к краям рамок на 60 мм и подкладывания под крючок замка бобышки размером 54х54х27 мм

$(ж)^2$ – комплект может быть применен взамен петли шарнирной специальной № I

Крепление петли шарнирной специальной №1

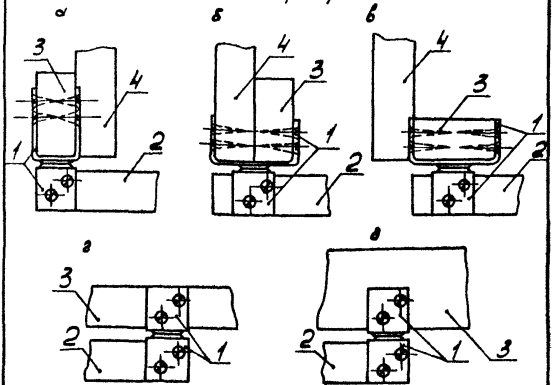

а - для брешеток типа 1 черт. 1,2; типа 4; б - для типа 1 черт. 5; в - для типа 1 черт. 4,6; г - для типа 2; д - для типа 3 черт. 9;
1 - петля шарнирная специальная №1; 2 - Брусок стягивающий; 3 - брусок продольный рамки; 4 - брусок поперечный рамки.

Черт. 1

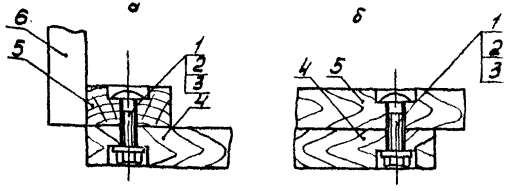

а- для обрешетки типа 1 черт 6; б- для типа 2;
1- болт М1×60.36.05 ГОСТ 7801-81; 2-гайка М14 ГОСТ 5915-70,
3-шайба 8.01 ГОСТ 11371-78; 4-брусок стягивающий;
5-брусок продольный рамки; 6-брусок поперечный рамки

Черт. 2

Крепление петли шарнирной специальной №2

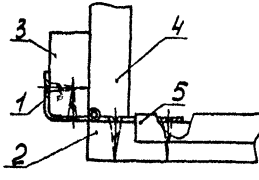

1- петля шарнирная специальная №2; 2- брусок стягивающий; 3- брусок продольный рамки;
4- брусок поперечный рамки; 5- прокладка.

Черт. 3

Крепление петли шарнирной прямой

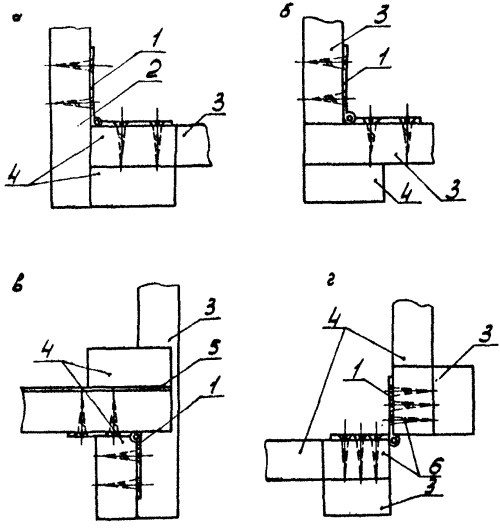

Черт. 4

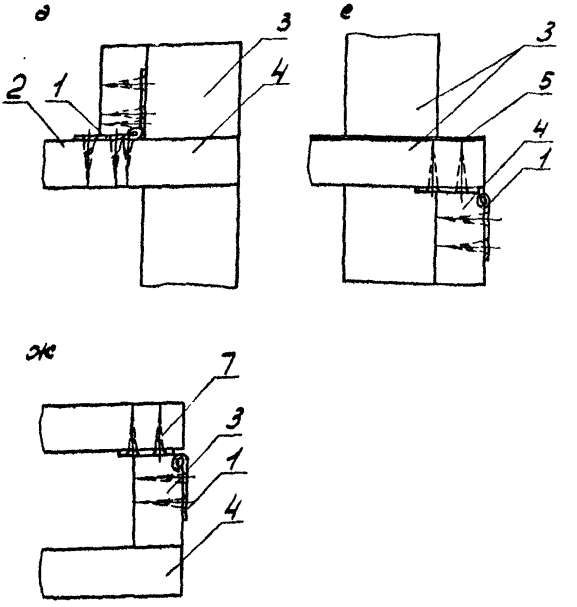

а - для обрешетки типа 2; б - для типа 3 черт. 9; в - для типа 3 черт. 10; г - для типа 5; д - для типа 1 черт. 6а; е - для типа 3 черт. 10а; ж - для типа 7 черт. 12б; 1 - петля шарнирная прямая; 2 - брусок стягивающий; 3 - брусок продольный рамки; 4 - брусок поперечный рамки; 5 - заглушина; 6 - брусок опорный; 7 - брусок закрывающий.

Черт. 4 (продолжение)

Крепление петли-стрелки

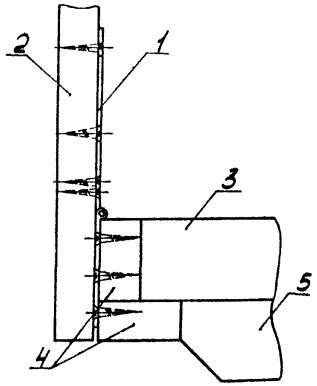

1-петля стрелка; 2-брусок ставивающий; 3-брусок продольный рамки; 4-брусок поперечный рамки; 5-полоз

Черт. 5

Крепление петли рояльной

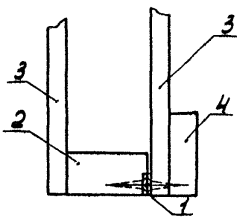

1 - петля рояльная
2 - доска горизонтальная
3 - дощечка
4 - планка

Черт. 6

Крепление замка №1

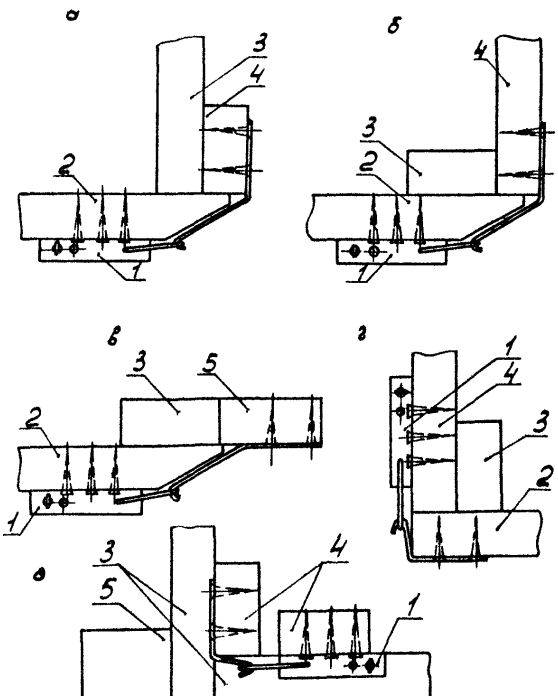

Черт. 7

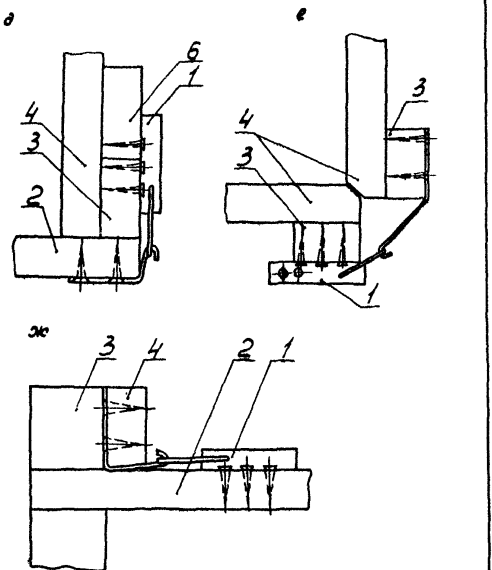

Черт. 7 (продолжение)

Продолжение

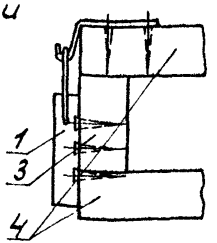

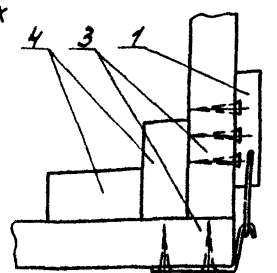

а - для обрешеток типа 1 черт. 1,2,3, типа 3 черт. 10;
б - для типа 1 черт. 4, 5, 6; в - для типа 2;
г - для типа 3 черт. 9; д - для типа 4; е - для типа 5;
ж - для типа 1 черт. 6а; и - для типа 7 черт. 12б;
к - для типа 7 черт. 12в;
1 - замок № 1; 2 - брусок стягивающий; 3 - брусок продольный рамки; 4 - брусок поперечный рамки; 5 - полоз; 6 - бобышка; 7 - брусок закрывающий;

Черт. 7 (продолжение)

Крепление замка №2

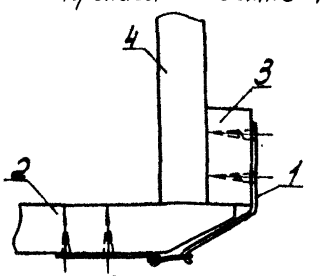

1 - замок № 2; 2 - брусок стягивающий;
3 - брусок продольный рамки; 4 - брусок поперечный рамки

Черт. 8

Крепление замков №3 и №4

а

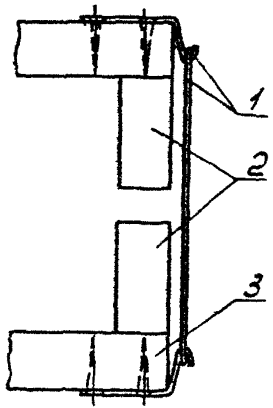

б

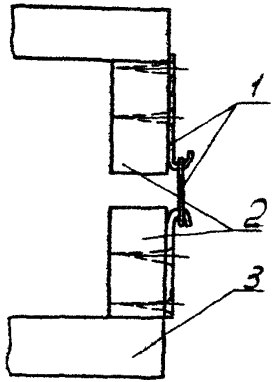

а - крепление замка №3, б - крепление замка №4;

1 - замок, 2 - брусок продольный рамки, 3 - брусок поперечный рамки

Черт. 8а

Крепление скобы

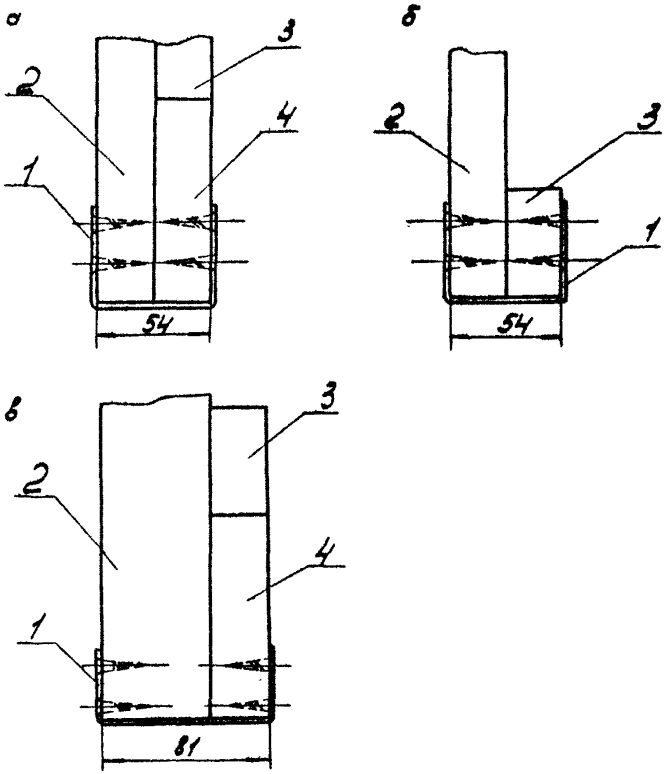

а - для обрешеток типа 1 черт. 1,3-5; 5-для типа 1 черт 2, типа 3 черт. 10; б- для типа 1 черт 6, 6а;
1-скоба; 2-брусок продольный рамки; 3-брусок поперечный рамки; 4-брусок опорный малый

Черт. 9

ЛИСТ РЕГИСТРАЦИИ ИЗМЕНЕНИЙ
ОСТ 13-158-83

Изм.	Номер листов (страниц)				Номер документа	Подпись	Дата	Срок введения изменения
	измененных	замененных	новых	аннулированных				

ПЕРЕЧЕНЬ НОРМАТИВНО-ТЕХНИЧЕСКОЙ ДОКУМЕНТАЦИИ, НА КОТОРУЮ ДАНЫ ССЫЛКИ В ОСТ 13-158-83

ГОСТ 9.306-85 ЕСЗКС. Покрытия металлические и неметаллические неорганические. Обозначения

ГОСТ 9.301-86 ЕСЗКС. Покрытия металлические и неметаллические неорганические. Технические требования

ГОСТ 9.302-79 ЕСЗКС. Покрытия металлические и неметаллические неорганические. Правила приемки и методы контроля

ГОСТ 288-72 Войлок технический тонкошерстный и детали из него для машиностроения

ГОСТ 380-71 Сталь углеродистая обыкновенного качества. Марки и общие технические требования

ГОСТ 397-79 Шплинты. Технические условия

ГОСТ 1145-80 Шурупы с потайной головкой. Конструкция и размеры

ГОСТ 2140-81 Пороки древесины. Классификация, термины и определения, способы измерения

ГОСТ 2695-83 Пиломатериалы лиственных пород. Технические условия

ГОСТ 3282-74 Проволока стальная низкоуглеродистая общего назначения

ГОСТ 3560-73 Лента стальная упаковочная. Технические условия

ГОСТ 4028-63 Гвозди строительные. Конструкция и размеры

ГОСТ 4034-63 Гвозди тарные круглые. Конструкция и размеры

ГОСТ 4598-86 Плиты древесноволокнистые. Технические требования

ГОСТ 5091-78 Приборы и изделия для окон и дверей вспомогательные. Типы и основные размеры

ГОСТ 5915-70 Гайки шестигранные (нормальной точности) Конструкция и размеры

ГОСТ 6009-74 Лента стальная горячекатаная

ГОСТ 7016-82 Древесина. Параметры шероховатости поверхности.

Продолжение

ГОСТ 7259-77 Фланели, бумазеи и байки хлопчатобумажные и смешанные. Технические условия

ГОСТ 7801-81 Болты с увеличенной полукруглой головкой и усом. Конструкция и размеры

ГОСТ 8486-86 Пиломатериалы хвойных пород. Технические условия.

ГОСТ 9330-76 Детали из древесины. Основные соединения. Типы и размеры.

ГОСТ 10299-80 Заклепки с полукруглой головкой. Технические условия

ГОСТ 10877-76 Масло консервационное К-17. Технические требования

ГОСТ 11371-78 Шайбы. Технические условия

ГОСТ 14192-77 Маркировка грузов

ГОСТ 15150-69 Машины, приборы и другие технические изделия. Исполнения для различных климатических районов. Категория, условия эксплуатации, хранения и транспортирования в части воздействия климатических факторов внешней среды

ГОСТ 15613.1-84 Древесина клееная. Метод определения предела прочности клеевого соединения при скалывании вдоль волокон

ГОСТ 16588-79 Пилопродукция и деревянные детали. Методы определения влажности

ГОСТ 17308-85 Шпагат из лубяных волокон. Технические условия

ГОСТ 18211-72 Тара транспортная. Метод испытания на сжатие

ГОСТ 18617-73 Ящики деревянные для металлических изделий

ГОСТ 19903-74 Сталь листовая горячекатаная. Сортамент

ГОСТ 19904-74 Сталь листовая холоднокатаная. Сортамент

ГОСТ 19592-80 Плиты древесноволокнистые. Методы испытаний

ГОСТ 21100-81 Пакеты транспортные из деталей деревянной тары. Формирование, маркировка, транспортирование и хранение

Продолжение

ГОСТ 21136-75 Тара транспортная. Метод испытания на вибропрочность

ГОСТ 25014-81 Тара транспортная. Метод испытания прочности при штабелировании

ГОСТ 25064-81 Тара транспортная. Метод испытания на горизонтальный удар

ГОСТ 25670-83 Основные нормы взаимозаменяемости. Предельные отклонения размеров с неуказанными допусками

ГОСТ 26838-86 Ящики и обрешетки деревянные. Нормы механической прочности

gost.e-ecolog.ru

Тир 500 Зак 1341

Типография ХОЗУ Минлесбумпрома СССР