С С С Р

ОТРАСЛЕВОЙ СТАНДАРТ

СТУЛЬЯ СТОЛЯРНЫЕ РАЗБОРНЫЕ И СКЛАДНЫЕ

Соединения, конструкции и размеры

ОСТ 13-236 -87

gost.e-ecolog.ru

УТВЕРЖДАЮ

Министерство лесной, целлюлозно-бумажной и деревообрабатывающей промышленности СССР

Заместитель Министра

Г.Л. Медведев

12.10.87 1987 г.

ЛИСТ УТВЕРЖДЕНИЯ

СТУЛЬЯ СТОЛЯРНЫЕ РАЗБОРНЫЕ И СКЛАДНЫЕ

Соединения, конструкции и размеры

ОСТ 13- 236- 87

Украинский государственный институт по проектированию мебели и столярных изделий /"Укргипромебель"

Генеральный директор, к.э.н. П.Г. Прудников

Заведующий конструкторско-технологическим отделом по стандартизации и контролю за стабильностью качества продукции В.Л. Рублев

Заведующий отделом конструирования мебели А.М. Калачев

Руководитель разработки, заведующий сектором В.С. Квитницкий

Исполнители:

Ответственный исполнитель, инженер Г.Е. Бурганский

Ведущий конструктор В.М. Манухин

Инженер-конструктор II кат. Е.С. Ковалева

СОГЛАСОВАНО

Начальник Производственного управления мебельной промышленности Минлесбумпрома СССР

Д.П. Онищенко

8.10.87 1987г.

СОГЛАСОВАНО

Главный инженер ВПОмебельпром

В.Н. Кимряков

1987г.

УДК

Группа К-25

ОТРАСЛЕВОЙ СТАНДАРТ

СТУЛЬЯ СТОЛЯРНЫЕ РАЗБОРНЫЕ И СКЛАДНЫЕ
Соединения, конструкции и размеры
ОКП 56 I2II 0000

ОСТ 13-236-87

Введен впервые

Дата введения с 01.07.88

I. Стандарт распространяется на соединения, конструкции и размеры столярных разборных и складных стульев и устанавливает:

- схемы сборки каркасов столярных стульев разборных и складных;
- конструкции соединений разборных и неразборных элементов каркасов стульев;
- требования к выполнению разборных и шиповых соединений;
- требования к поверхностям деталей;
- перечень рекомендуемой фурнитуры и крепежных изделий.

Стандарт не распространяется на:

-архитектурно-художественное решение стульев;
- конструкцию и размеры элементов заполнения спинок.

Столярные разборные и складные стулья, соединения, конструкции и размеры которых не предусмотрены настоящим стандартом, должны изготавливаться в соответствии с требованиями ГОСТ 9330-76, ГОСТ I3025.2-85, ГОСТ I99I7-85 и конструкторской документации, утвержденной в установленном порядке. Стандарт не распространяется на соединения, конструкции и размеры плоскоклееных и гнутоклееных стульев.

Издание официальное

Перепечатка воспрещена

2. Схемы сборки каркасов.

2.1. Схемы сборки каркасов разборных столярных стульев должны соответствовать указанным на черт. 1-6.

Схема I

Исполнение I

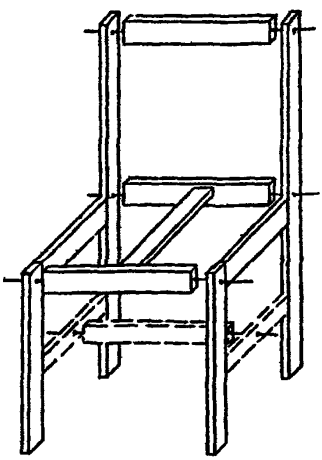

Здесь и далее —•— оси установки фурнитуры

возможный элемент каркаса

Черт. 1

Схема I

Исполнение 2

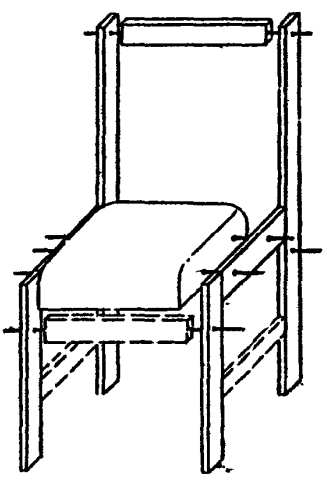

Черт. 2

Схема I

Исполнение 3

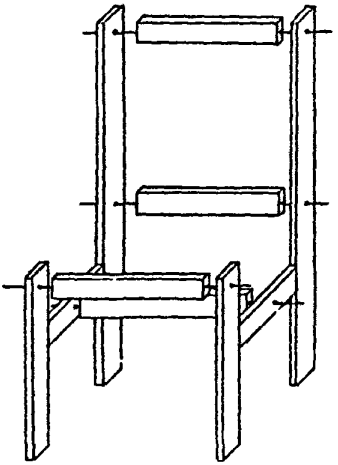

Черт.3

Схема 2

Исполнение I

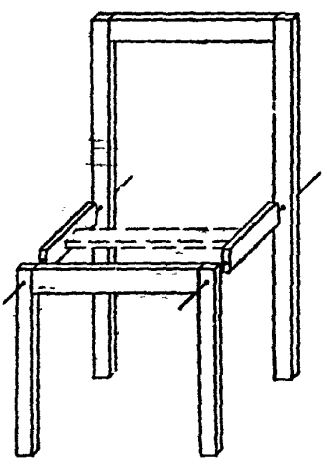

Черт. 4

Схема 2
Исполнение 2

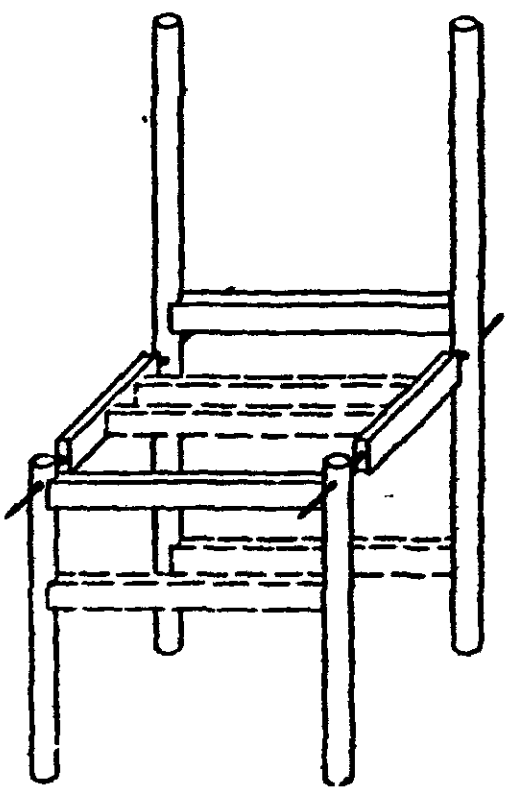

Черт. 5

OCT 13-236 -87 C. 7

Схема 3

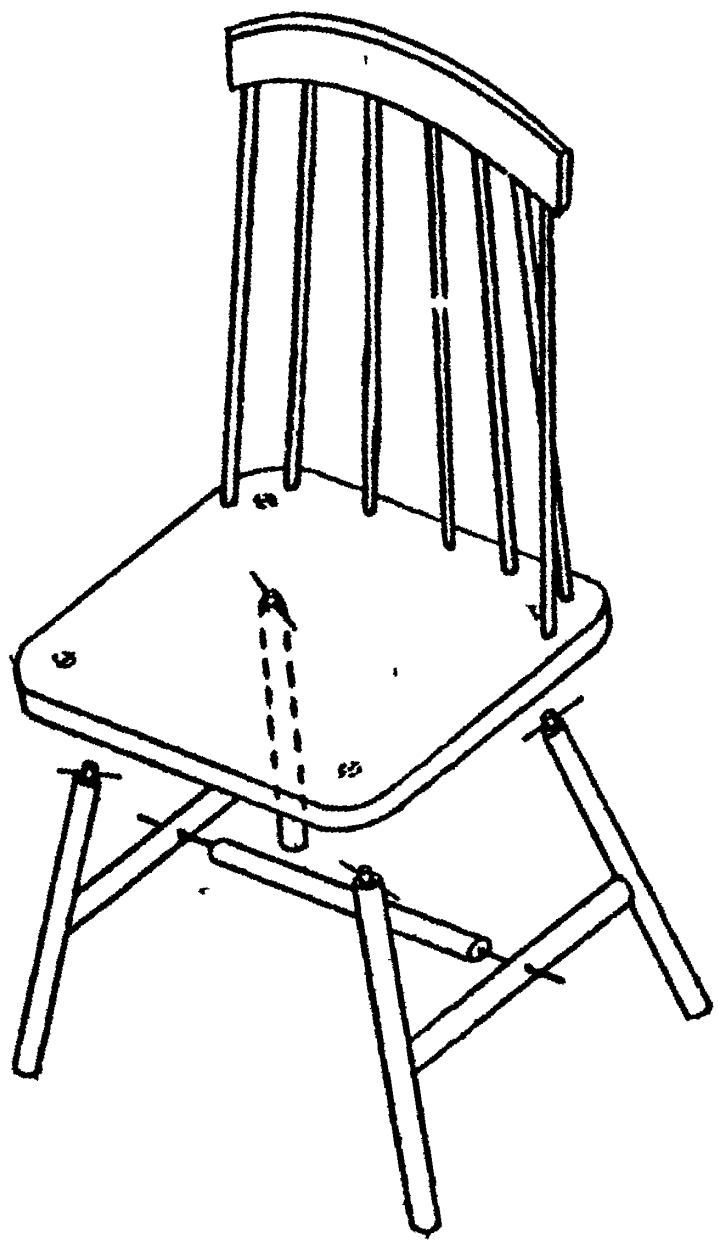

Черт. 6

2.2. Схема сборки каркасов складных стульев должна соответствовать указанной на черт. 7.

Схема 4

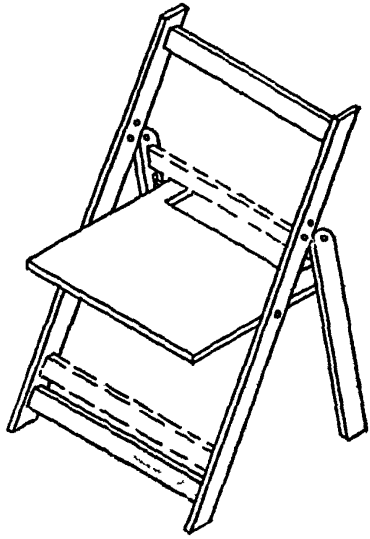

Черт. 7

3. Соединения, конструкции и размеры

3.1.Соединения, конструкции и размеры разборных элементов каркасов стульев должны соответствовать указанным в табл. 1.

Таблица 1

Схемы разборных стульев	Виды разборных соединений
Схема 1 Исполнение 1,3 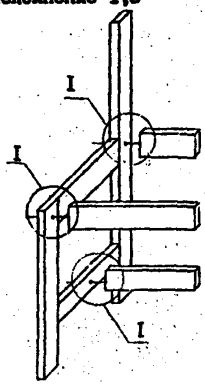	I 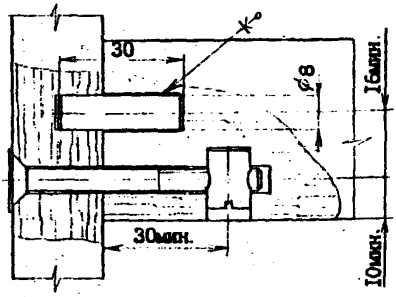
Схема 2 Исполнение 1,2 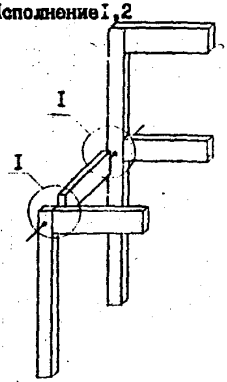	I вариант I 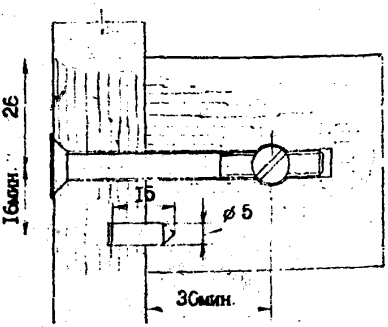

Примечание. Рекомендуемые фурнитура и крепежные изделия указаны в приложении 2.

Продолжение табл. I

Схемы разборных стульев	Виды разборных соединений
Схема I Исполнение 2 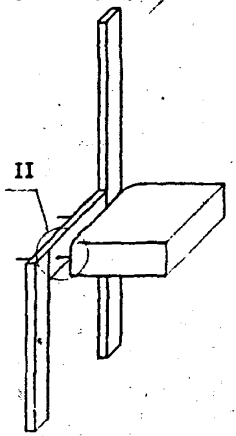 	I вариант 2 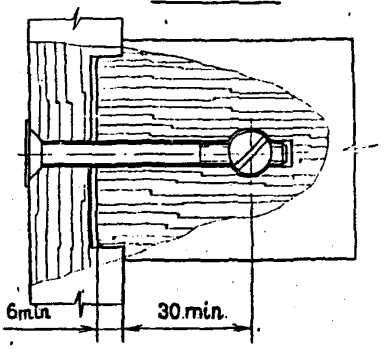 II 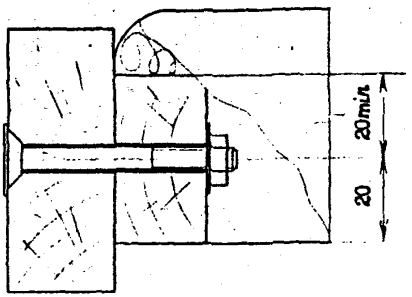

Продолжение табл. I

Схемы разборных стульев	Виды разборных соединений
Схема 3 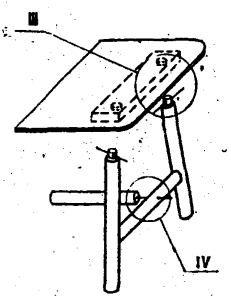	III 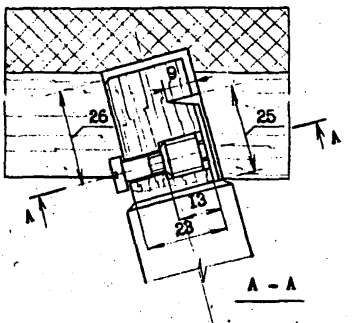 A - A 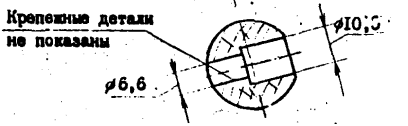 IV 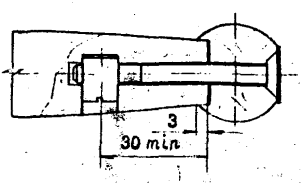

3.2. Соединения, конструкции и размеры разборных элементов складных стульев должны соответствовать указанным в табл. 2

Таблица 2

Схема	Виды соединений
Схема 4 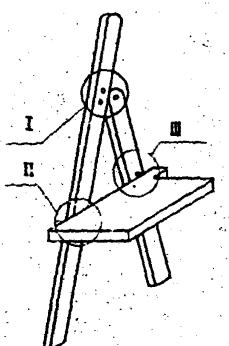	I 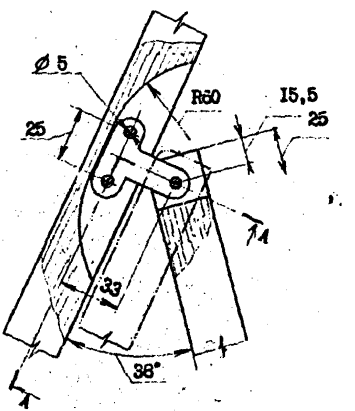 A – A 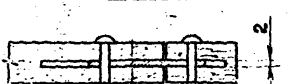

Примечание. Рекомендуемые фурнитура и крепежные изделия указаны в приложении 2.

Продолжение табл. 2

Схема	Виды соединений
	I вариант 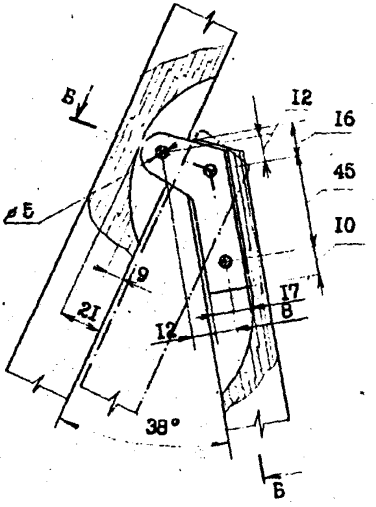 Б – Б повернуто 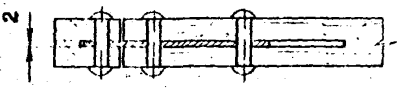

Продолжение табл. 2

Схема	Виды соединений
	П Раскернить в четырех местах 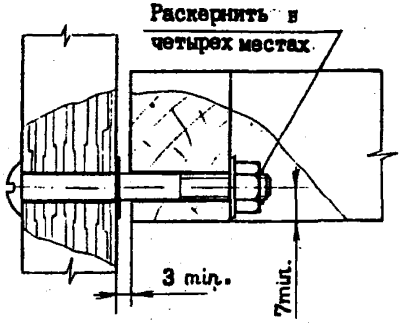
	П вариант 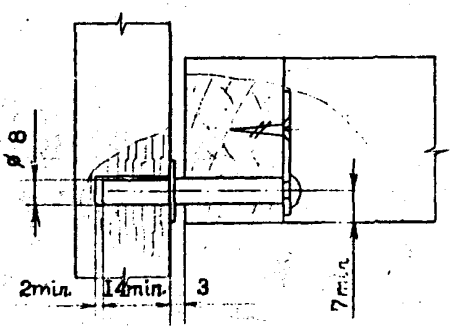

Продолжение табл. 2

Схема	Виды соединений
	II 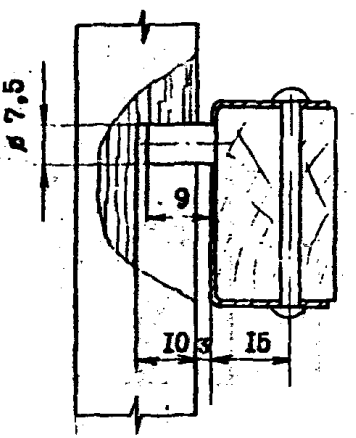 III вариант 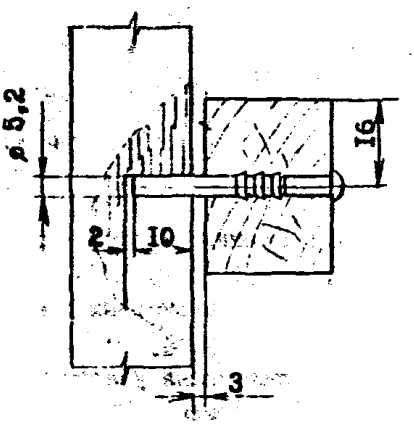

3.3. Соединения, конструкции и размеры неразборных элементов разборных стульев должны соответствовать указанным в табл.3.

Таблица 3

Схемы стульев, неразборные элементы каркаса	Шиповые соединения брусков каркаса
Схема I Исполнение I,2 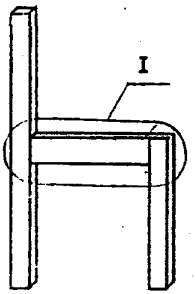	I 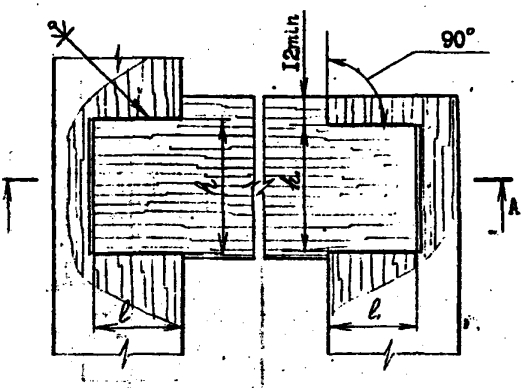 A - A 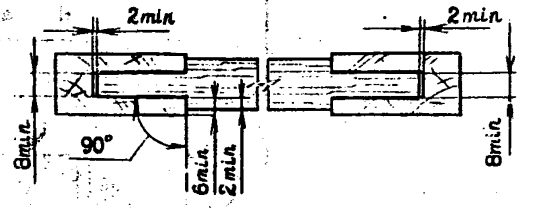

Примечания:

1. Минимальные сечения брусков каркаса стульев разборных указаны в табл. 5.

2. Неуказанные размеры шиповых соединений l, h должны соответствовать ГОСТ 9330-76.

3. Технические требования указаны в приложении I.

4. Зубчатые клеевые соединения деталей ножки задней должны соответствовать ГОСТ 19414-79.

Продолжение табл.3

Схемы стульев, неразборные элементы каркасов	Шиповые соединения брусков каркасов

Схема I
Исполнение I

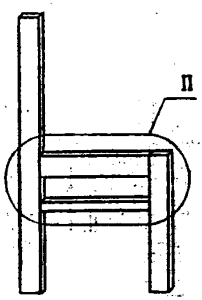

II

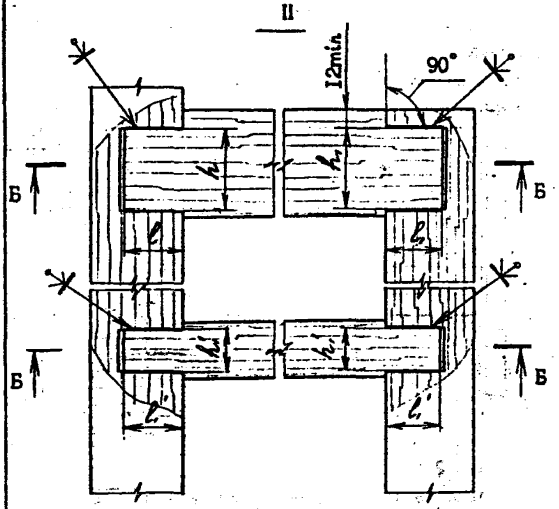

Б - Б

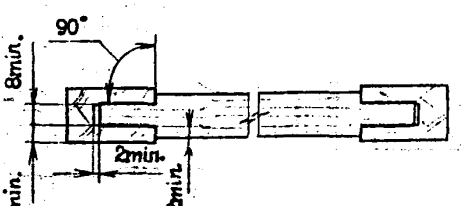

Продолжение табл. 3

Схемы стульев, неразборные элементы каркасов	Шиповые соединения брусков каркасов
Схема 1 Исполнение 3 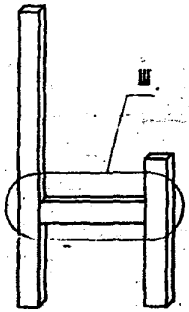 	Ш 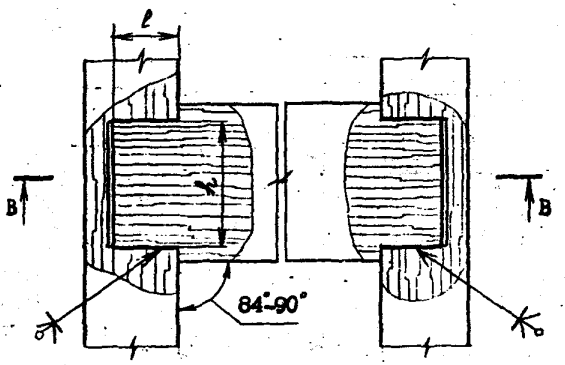
Схема 2 Исполнение 1 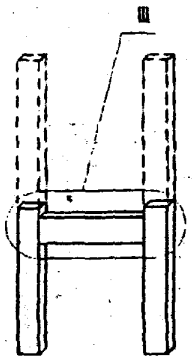 	В - В 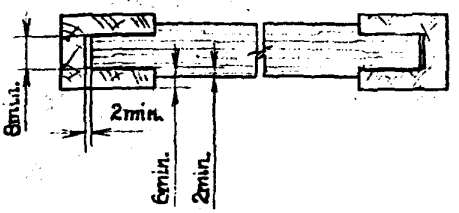

Продолжение табл. 3.

Схемы стульев, неразборные элементы каркасов	Шиповые соединения брусков каркасов
Схема 2 Исполнение 2 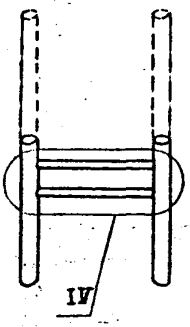	IV 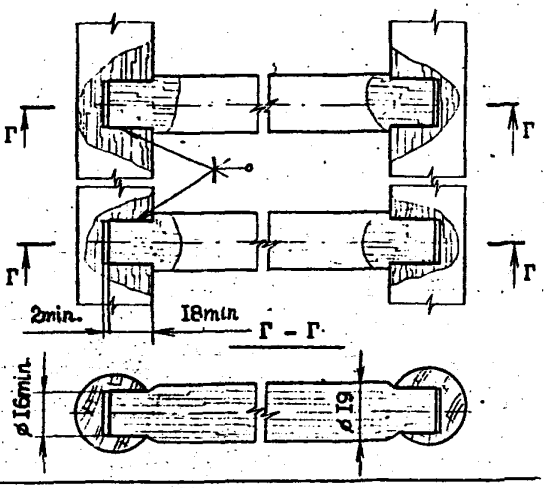
Схема 3 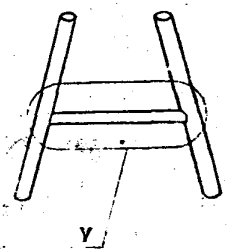	V 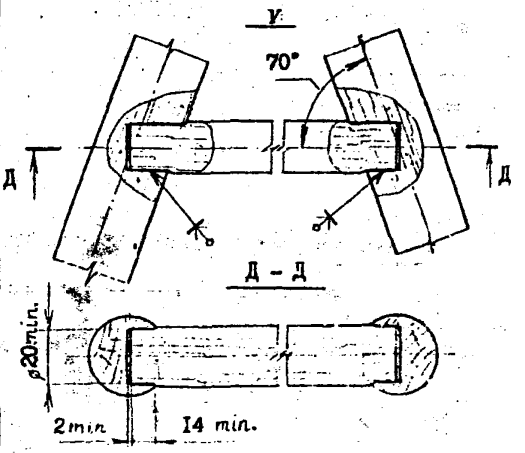

3.4. Соединения, конструкции и размеры неразборных элементов складных стульев должны соответствовать указанным в табл.4.

Таблица 4

Схема полурамы	Соединения брусков каркаса
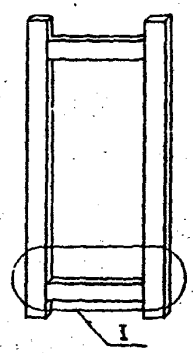 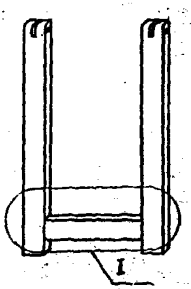	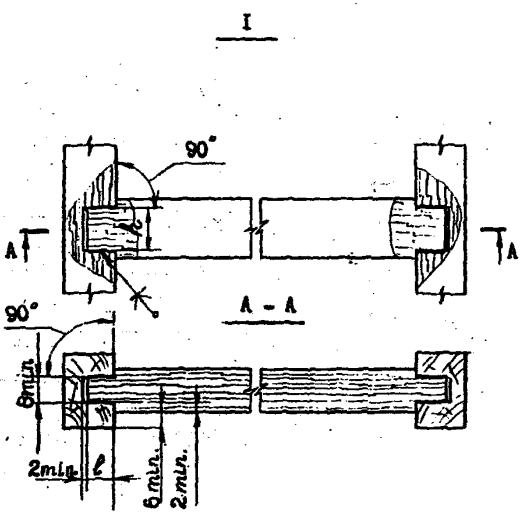

Примечания:

1. Минимальные сечения брусков каркаса складных стульев указаны в табл. 6.

2. Неуказанные размеры шиповых соединений l, h должны соответствовать ГОСТ 9330-76.

3. Технические требования указаны в приложении I.

Продолжение табл. 4

Схема полурамы	Соединение брусков каркаса
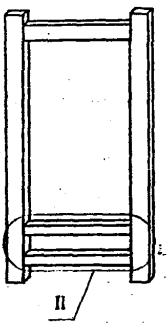	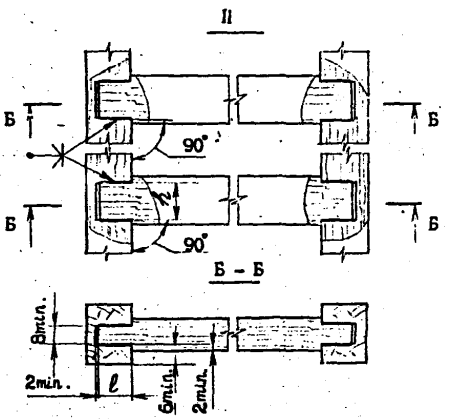
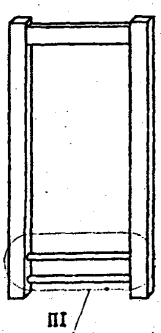	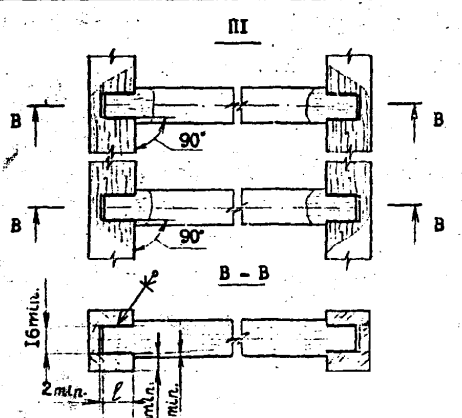

4. Минимальные сечения брусков каркаса стульев столярных разборных и складных.

4.1. Минимальные сечения брусков каркаса стульев столярных разборных должны соответствовать указанным в табл.5.

Таблица 5

Схема	Исполнение	Конструкция	Сечение брусков каркаса из древесины лиственных пород, мм					
			Ножка	Царга боковая	Царга передняя, задняя	Проножка	Коробка сиденья	Средник
I	I	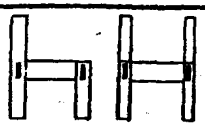	52x25	72x25	72x25			
	2	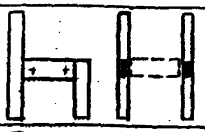					40x22	
	I	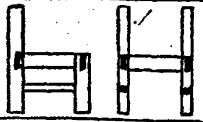	43x22	43x19	62x19	19x19		
	3	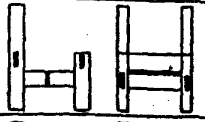	52x25	52x19	52x19	52x19		
2	I	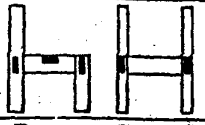	33x25	62x19	62x19			38x19
				52x22	52x22			
	2	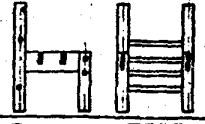	⌀33	62x25		⌀19		
3		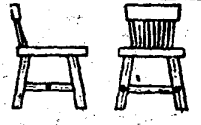				⌀28		

4.2. Минимальные сечения брусков каркаса стульев столярных складных должны соответствовать указанным в табл. 6.

Таблица 6

Схема	Конструкция	Сечение брусков каркаса из древесины лиственных пород, мм			
		Ножка передней полурамы	Ножка задней полурамы	Проножка бруски спинки	Брусок сиденья
4	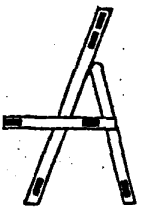	33 х 22	33 х 22	33 х 22	33 х 22

ПРИЛОЖЕНИЕ I
Обязательное

ТЕХНИЧЕСКИЕ ТРЕБОВАНИЯ

I. Допуски и посадки шиповых и разборных соединений каркасов стульев должны соответствовать ГОСТ 6449.I-82.

2. Допуски углов сопрягаемых поверхностей должны соответствовать I2 степени точности, несопрягаемых поверхностей - I3 степени точности по ГОСТ 6449.2-82.

3. Допуски плоскостности поверхности, допуски перпендикулярности смежных поверхностей, допуски цилиндричности, допуски формы(для криволинейных поверхностей) должны соответствовать I0-I2 степени точности для сопрягаемых и I3-I5 степени точности для несопрягаемых поверхностей по ГОСТ 6449.3-82.

4. Допуски расположения осей отверстий под крепежные детали должны соответствовать ГОСТ 6449.4-82.

5. Неуказанные отклонения линейных и угловых размеров, допуски формы и расположения поверхностей должны соответствовать ГОСТ 6449.5-82.

6. Склеивание деталей столярных стульев из массивной древесины, соединенных шипами на клею, должно производиться в соответствии с технологическими режимами группы РМ 06-00 "Склеивание", утвержденными Министерством лесной и деревообрабатывающей промышленности СССР.

7. Предельные отклонения размеров, допуски формы и расположения поверхностей, шероховатость соединяемых поверхностей для шиповых неразборных соединений должны соответствовать указанным на черт. 8.

Предельные отклонения размеров, допуски формы и расположения поверхностей для разборных соединений должны соответствовать указанным на черт. 9.

Продолжение ПРИЛОЖЕНИЯ I

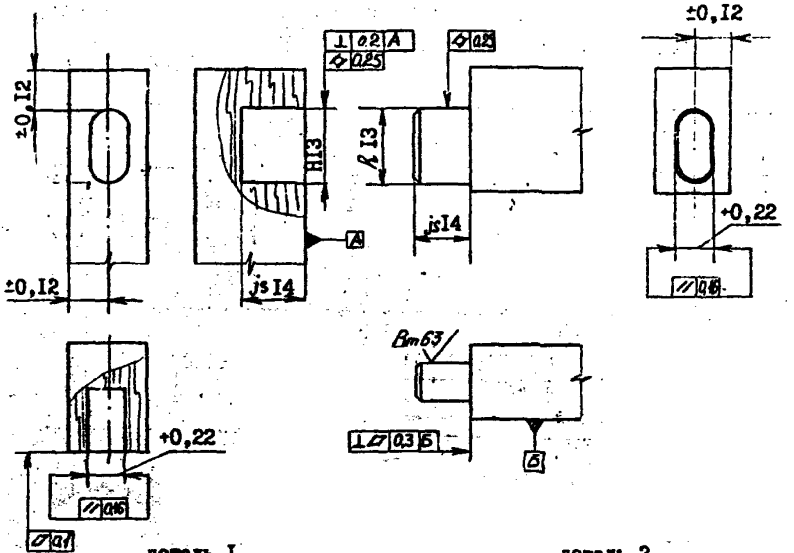

Черт. 8

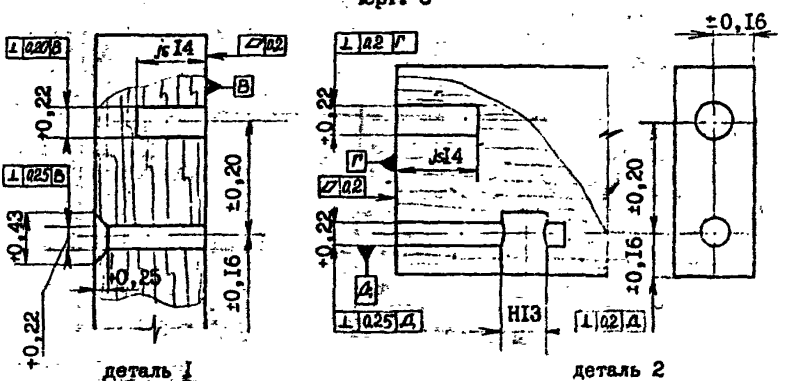

Черт.9

ПРИЛОЖЕНИЕ 2
Рекомендуемое

Фурнитура и крепежные изделия, рекомендуемые для сборки столярных разборных и складных стульев указаны в табл. 7 – 10.

Таблица 7

мм

Обозначение стандарта или проекта	Тип винта	Диаметр винта d_1	Длина винта L, мм	Диаметр головки винта, d_2, мм	Исполнение головки винта		
					1-2	3-4	Специальное
ГОСТ 1491-80	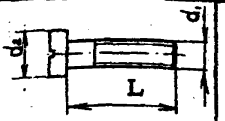	6	25	10,0	◐		
ГОСТ 17475-80	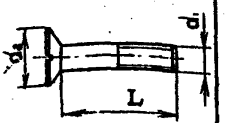	6 8	55-85 55-90	11,0 14,0	◐	⊕	◎
ГОСТ 17474-80	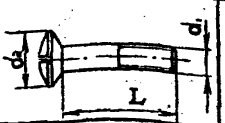	6 8	55-85 55-90	11,0 14,5	◐	⊕	◎
Ф.1061.03 каталог мебельной фурнитуры "Укргипромебель", 1986г.	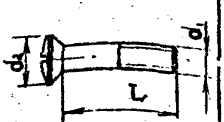	6	55	10,5	◐	⊕	◎
Ф.1432.03 каталог мебельной фурнитуры "Укргипромебель", 1986г.	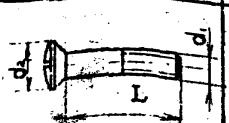	8	85	16,0	◐		
Ф.445.01 каталог мебельной фурнитуры "Укргипромебель", 1986г.	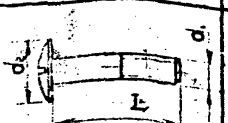	6	55-70	14,0	◐		

Продолжение ПРИЛОЖЕНИЯ 2

Таблица 8

мм

Обозначение стандарта или проекта	Тип гайки	d	d_1	L
ГОСТ 5915-70		М6 М8		
90.4-К-01 каталог мебельной фурнитуры 5-79 ВНИИмебельпром	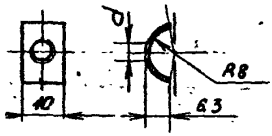	М6 М8		
Ф.1061.03 Ф.1282.01 Ф.1432.03 каталог мебельной фурнитуры "Укргипромебель", 1986г.	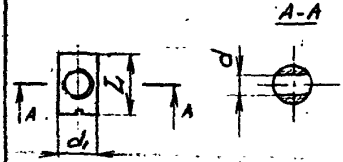	М6 М6 М8	10 16 20	14 12 16
90.4-Д каталог мебельной фурнитуры ВНИИмебельпром	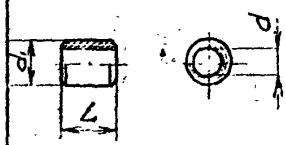	М6	М12	10 12

Продолжение ПРИЛОЖЕНИЯ 2

Таблица 9

мм

Обозначение стандарта или проекта	Тип шайбы	d	d_1	S
ГОСТ 11371-78 Исполнение I	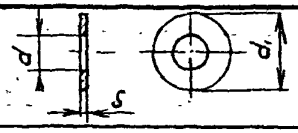	6,4 8,4	12,5 17,0	1,6
12.3-К-01 каталог мебельной фурнитуры 5-79, ВНПОмебельпром	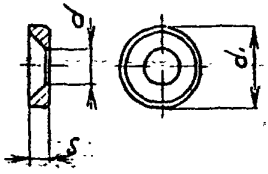	5,5 7,5	13,0 16,0	4,0
Ф.1432.02 каталог мебельной фурнитуры "Укргипромебель", 1986г.		8,5	18,0	5,0
12.3-В-01 каталог мебельной фурнитуры 5-79, ВНПОмебельпром	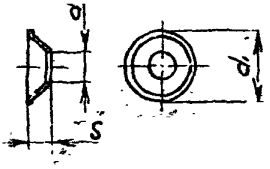	5,5	16,0	3,4
Ф.1061.02 каталог мебельной фурнитуры "Укргипромебель", 1986г.		6,5	16,0	3,5
Ф.236 каталог мебельной фурнитуры "Укргипромебель", 1986г.	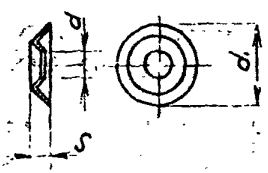	7,2	20,0	5,0
12.3-А-12 каталог мебельной фурнитуры 2-75, ВНПОмебельпром		6,6	20,0	4,0

Продолжение ПРИЛОЖЕНИЯ 2

Таблица 10

мм

Обозначение фурнитуры	Фурнитура для сборки складных стульев
Шарнир Ф.1468 каталог мебельной фурнитуры "Укргипромебель" 1986 Крепление: Заклепка 5х28 ГОСТ 10299-80 3 шт.	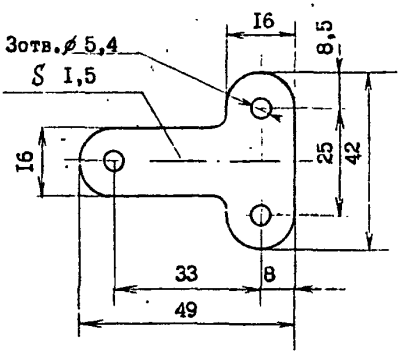
Планка 40.620 ЦПКТБ Миндревпрома Латвийской ССР Крепление: Заклепка 5х28 ГОСТ 10299-80 3 шт.	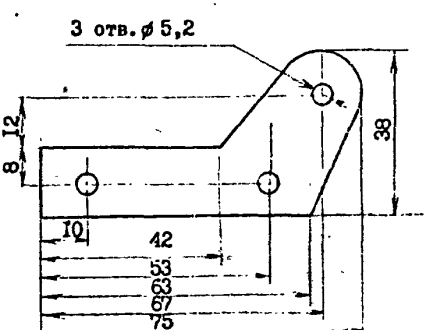

Продолжение ПРИЛОЖЕНИЯ 2
Продолжение табл. 10

Обозначение фурнитуры	Фурнитура для сборки стульев складных
Обойма с осью Ф.1639 каталог мебельной фурнитуры "Укргипромебель", 1986г. Крепление: Ось Ф.1708-02 - 1 шт. или заклепка 5 х 40 ГОСТ 10299-80 - 1 шт.	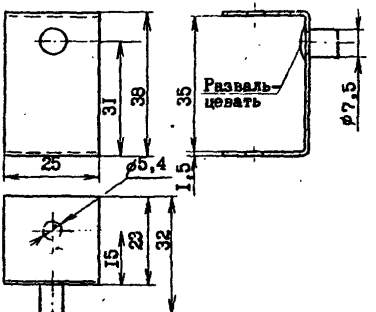
Ось Ф.1708 каталог мебельной фурнитуры "Укргипромебель", 1986 г.	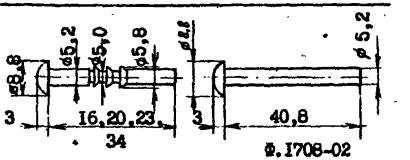
Пластина с осью Ф.1640 каталог мебельной фурнитуры "Укргипромебель", 1986 г. Крепление: Шуруп 1-3х16.01.6 ГОСТ 11145-80 - 2 шт.	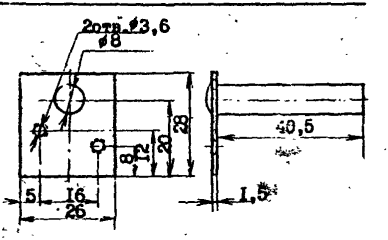

ИНФОРМАЦИОННЫЕ ДАННЫЕ

1. УТВЕРЖДЕН ПРИКАЗОМ Министерства лесной, целлюлозно-бумажной и деревообрабатывающей промышленности СССР

ИСПОЛНИТЕЛИ

В.С. Квитницкий (руководитель темы), Г.Е. Бурганский, В.М. Манухин, Е.С. Ковалева.

2. ЗАРЕГИСТРИРОВАН

за № от

Срок первой проверки: 1992 г.

периодичность проверки 5 лет

3. ВВЕДЕН ВПЕРВЫЕ

4. ССЫЛОЧНЫЕ НОРМАТИВНО-ТЕХНИЧЕСКИЕ ДОКУМЕНТЫ

Обозначение НТД, на который дана ссылка	Номер пункта, подпункта, перечисления, приложения
ГОСТ 1491-80	2
ГОСТ 1145-80	2
ГОСТ 5915-70	2
ГОСТ 6449.1-82	2.2, 3.2, 3.3
ГОСТ 6449.2-82	3, 4
ГОСТ 6449.3-82	2.1, 2.2, 2.3, 2.4
ГОСТ 6449.4-82	1.3, 1.5, 2.6
ГОСТ 6449.5-82	2, 3, 4
ГОСТ 9330-76	1.2, 1.3, 1.4
ГОСТ 10299-80	1.1
ГОСТ 11371-78	1.1
ГОСТ 13025.2-85	2., 7
ГОСТ 17474-80	2
ГОСТ 17475-80	2
ГОСТ 19414-79	1,2
ГОСТ 19917-85	2

СОДЕРЖАНИЕ

	Стр.
I. Введение	I
2. Схемы сборки каркасов	2
2.I. Схемы сборки каркасов разборных стульев	2
2.2. Схемы сборки каркасов складных стульев	8
3. Соединения, конструкции и размеры	9
3.I. Соединения, конструкции и размеры разборных элементов разборных стульев	9
3.2. Соединения, конструкции и размеры разборных элементов складных стульев	I2
3.3. Соединения, конструкции и размеры неразборных элементов разборных стульев	I6
3.4. Соединения, конструкции и размеры неразборных элементов складных стульев	20
4. Минимальные сечения брусков каркаса стульев разборных и складных	22
4.I. Минимальные сечения брусков каркаса стульев разборных	22
4.2. Минимальные сечения брусков каркаса стульев складных	23
Приложение I Обязательное	24
Приложение 2 Рекомендуемое	26
Информационные данные	3I

Подписано к печати 28.01.88 Формат 60x84, 1/16
Объем 2,25 печ.лист. Заказ № 193 Тираж 700

ОНТИ ЦНИИПИО

gost.e-ecolog.ru