ТИПОВЫЕ КОНСТРУКЦИИ, ИЗДЕЛИЯ И УЗЛЫ ЗДАНИЙ И СООРУЖЕНИЙ

СЕРИЯ 1.430.9-4

ПЕРЕГОРОДКИ ИЗ ГИПСОКАРТОННЫХ ЛИСТОВ УЛУЧШЕННОГО КАЧЕСТВА С КАРКАСОМ ИЗ АСБЕСТОЦЕМЕНТНЫХ ШВЕЛЛЕРОВ

РАБОЧИЕ ЧЕРТЕЖИ

18352
ЦЕНА 0-65

gost.e-ecolog.ru

ЦЕНТРАЛЬНЫЙ ИНСТИТУТ ТИПОВОГО ПРОЕКТИРОВАНИЯ
ГОССТРОЯ СССР

Москва, А-445, Смольная ул., 22

Сдано в печать VIII 1983 года

Заказ № 9606 Тираж 1.250 экз.

ТИПОВЫЕ КОНСТРУКЦИИ, ИЗДЕЛИЯ И УЗЛЫ ЗДАНИЙ И СООРУЖЕНИЙ

СЕРИЯ 1.430.9-4

ПЕРЕГОРОДКИ ИЗ ГИПСОКАРТОННЫХ ЛИСТОВ УЛУЧШЕННОГО КАЧЕСТВА С КАРКАСОМ ИЗ АСБЕСТОЦЕМЕНТНЫХ ШВЕЛЛЕРОВ

РАБОЧИЕ ЧЕРТЕЖИ

ЦНИИПРОМЗДАНИЙ

Зам. директора института по научной работе — С.М. Гликин

Рук. отд. внутренних ограждающих конструкций — В.В. Гранев

Гл. арх. проекта — Н.С. Ермолин

Одобрены отделом типового проектирования и организации проектно-изыскательских работ Госстроя СССР для применения при проектировании и строительстве с целью накопления опыта, письмо от 08.02.82 г. № 2/2-41.

18352 2

Содержание

Обозначение	Наименование	Стр.
1.430.9-4 00 ПЗ	Пояснительная записка	3-9
1.430.9-4 01	Пример решения поперечной перегородки в зданиях с каркасом по серии 1.420-12 (ригель с полками)	10
1.430.9-4 02	Пример решения поперечной перегородки в зданиях с каркасом по серии 1.420-12 (прямоугольный ригель)	11
1.430.9-4 03	Пример решения продольной перегородки в зданиях с каркасом по серии 1.420-12 и 1.420-6 (ребристые плиты перекрытия)	12
1.430.9-4 04	Пример решения поперечной перегородки в зданиях с каркасом по серии 1.420-6 (ребристые плиты перекрытия)	13
1.430.9-4 05	Пример решения поперечной перегородки в зданиях с каркасом по серии 1.420-6 (многопустотные плиты перекрытия)	14
1.430.9-4 06	Пример решения продольной перегородки в зданиях с каркасом по серии 1.420-6 (многопустотные плиты перекрытия)	15
1.430.9-4 07	Пример решения поперечной перегородки в зданиях с каркасом по серии 1.020-1 (ребристые плиты перекрытия)	16
1.430.9-4 08	Пример решения поперечной перегородки в зданиях с каркасом по серии 1.020-1 (многопустотные плиты перекрытия	17
1.430.9-4 09	Пример решения продольной перегородки в зданиях с каркасом по серии 1.020-1 (многопустотные плиты перекрытия)	18
1.430.9-4 10	Пример решения каркаса поперечной перегородки (серия 1.420-12)	19
1.430.9-4 11	Пример решения каркаса продольной перегородки (серии 1.420-6; 1.420-12)	20
1.430.9-4 12	Узлы 1-4	21
1.430.9-4 13	Узлы 5-8	22
1.430.9-4 14	Узлы 9; 10	23
1.430.9-4 15	Узлы 11-14	24
1.430.9-4 16	Узлы 15; 16	25
1.430.9-4 17	Узлы 17-19	26
1.430.9-4 18	Крепление соединительных изделий МС1-МС14 к конструкциям здания	27
1.430.9-4 19	Изделие соединительное (МС1-МС13)	28
1.430.9-4 20	Изделие соединительное (МС14)	29
1.430.9-4 21	Изделие соединительное (МС15; МС16)	30
1.430.9-4 22	Средний горизонтальный элемент (МС17)	31
1.430.9-4 23	Изделие соединительное (МС18)	32

1. Общая часть

1.1. Перегородки разработаны для многоэтажных производственных зданий с каркасами по сериям 1.420-12 (с сеткой колонн 6х6; 9х6 и высотой этажей 3,6; 4,8; 6,0 м), 1.420-6 (с сеткой колонн 12х6 м и высотой этажей 4,8; 6,0 м) 1.020-1 (с сеткой колонн 6х6 м, (6+3+6)х6 м высотой этажей 3,3; 3,6; 4,2; 4,8; 6,0 м, а также 9х6 м высотой этажей 3,6; 4,2; 4,8; 6,0 м, возводимых в районах с сейсмичностью не более 6 баллов.

1.2. Перегородки могут применяться в помещениях с относительной влажностью воздуха не более 60% и наличии слабо- и среднеагрессивных газовых сред. Индекс изоляции воздушного шума (при условии тщательной заделки швов и мест примыкания перегородок к конструкциям здания) по данным НИИСФ равен 46 дБ.

Перегородки относятся к трудносгораемым конструкциям с пределом огнестойкости 0,25 часа.

2. Нагрузки

2.1. Нагрузки на перегородки приняты:

а) вертикальные - от собственного веса перегородок;

б) горизонтальные - от ветра.

Вертикальные нагрузки в эксплуатационном случае приняты с коэффициентом перегрузки $n = 1,1$; горизонтальные - $n = 1,0$.

				1.430.9 - 4 00 ПЗ		
Рук. отд.	Гранов					
Н. контр.	Суслина			Пояснительная записка	Стадия: Р	Лист: 1	Листов: 7
Гл. арх. пр.	Ермошин				ЦНИИПРОМЗДАНИЙ	
Рук. гр.	Суслина					
Инжен.	Кулокова					

Расчетная ветровая нагрузка в соответствии со СНиП II-6-74 принята 0,2 $q_в$ = 11 кгс/м², где $q_в$ - скоростной напор ветра для IV района.

3. Конструктивные решения перегородок

3.1. Перегородки сборно-разборные состоят из каркаса, обшитого с двух сторон гипсокартонными листами, полужестких минераловатных плит, устанавливаемых между обшивками.

3.2. Перегородки решены по самонесущей конструктивной схеме и устанавливаются на всю высоту помещений.

3.3. Расположение перегородок в плане принято по осям и в пролете.

3.4. Каркас перегородок запроектирован из асбестоцементных экструзионных швеллеров марки АЭШ100-9-35 ТУ21-24-89-81.

3.5. Стойки каркаса устанавливаются между полок нижнего и верхнего горизонтальных элементов и фиксируются в них за счет обжатия.

Принятое конструктивное решение перегородок обеспечивает независимую работу перегородок и несущих конструкций здания.

3.6. Конструкции перегородок предусматривают устройство в них однопольных и двупольных дверей.

Дверные коробки крепятся к деревянным стойкам, устанавливаемым на всю высоту перегородок.

Проемы над дверями заделываются гипсокартонными листами по деревянному каркасу с заполнением на всю толщину перегородки минераловатными плитами.

3.7. Верхние и нижние горизонтальные элементы изготовливаются из стальных холодногнутых оцинкованных швеллеров сечением 50х100х0,8 мм.

Крепление нижнего горизонтального элемента к полу осуществляется пристрелкой дюбелями. Крепление верхнего горизонтального элемента осуществляется при помощи соединительных элементов МС1-МС14, предварительно установленных на ригелях или плитах перекрытий.

3.8. Соединительные элементы МС1-МС14 крепятся к ригелям и плитам перекрытий при помощи пластмассовых дюбелей и шурупов.

Образование отверстий в железобетонных конструкциях под пластмассовые дюбели марки У 658 (Д35-5/8) рекомендуется выполнять с помощью сверлильных машин типа ИЭ-1502.

При сверлении отверстий в несущих конструкциях здания не допускается повреждать рабочую арматуру.

3.9. В качестве обшивки в перегородках применяются гипсокартонные листы улучшенного качества толщиной 12мм с обжатыми продольными кромками.

3.10. Крепление гипсокартонных листов к стойкам каркаса осуществляется шурупами.

При этом устройство вертикальных стыков гипсокартонных листов с двух сторон на одной стойке нежелательно.

3.11. Для повышения огнестойкости и звукоизоляции перегородок между обшивками устанавливаются полужесткие минераловатные плиты на синтетическом связующем толщиной 50 мм.

Минераловатные плиты приклеиваются к одной из внутренних поверхностей гипсокартонных листов с помощью кумароно-

каучуковой клеющей мастики КН-3. Мастика КН-3 наносится на поверхность гипсокартонных листов мазками, располагаемыми в шахматном порядке.

Установка минераловатных плит между стойками каркаса перегородок должна производиться с обжатием по ширине плит не менее 5%.

3.12. В местах устройства горизонтальных стыков гипсокартонных листов к стойкам каркаса с помощью шурупов крепятся средние горизонтальные элементы, изготавливаемые из стальных холодногнутых оцинкованных швеллеров сечением 50 х 100 х 0,8 мм, разрезанных вдоль профиля.

3.13. Вертикальные и горизонтальные стыки гипсокартонных листов оклеиваются бумажной лентой, шпаклюются и затираются.

3.14. В местах примыкания перегородок к конструкциям здания устанавливаются уплотняющие прокладки. Для этого к элементам каркаса (крайним стойкам, верхним и нижним горизонтальным элементам) перед их установкой приклеиваются клеем ВВН полосы из эластичного пенополиуретана сечением 10 х 10 мм.

3.15. Принятая в перегородках форма деревянного плинтуса позволяет осуществлять скрытую проводку электро- телефонных коммуникаций.

3.16. Все стальные элементы перегородок (кроме оцинкованных) должны быть огрунтованы грунтом ФЛ-03К по ГОСТ 9.109-81 и окрашены за два раза эмалью ХВ-124 по ГОСТ 10144-74*. Цвет эмали оговаривается в индивидуальном проекте. Антикоррозионное покрытие стальных конструкций выполнять на заводе-изготовителе.

3.17. Расход основных материалов на 100 м² глухой перегородки приведен в табл. 1.

Таблица 1

Наименование материалов	Единица измерения	Код		Количество
		Материала	единица измерения	
Асбестоцементный экструзионный швеллер АЭШ-100-9-35 ТУ 21-24-89-81	т м	570000	168	0,60 185,00
Сталь тонколистовая гн [50 × 100 × 0,8	т	090206	168	0,40
Сталь листовая 3 мм	т	090200	168	0,02
Гипсокартонный лист	м²	570000	055	200,00
Минераловатная плита	м³	576000	113	5,00

4. Монтаж перегородок

Монтаж перегородок с каркасом из асбестоцементных экструзионных швеллеров и обшивок из гипсокартонных листов осуществляется вручную с использованием средств малой механизации и производится в следующей последовательности:

- разбивка и сверление в ригелях и плитах перекрытий отверстий с последующей установкой в них пластмассовых дюбелей;

- установка и крепление к ригелям и плитам перекрытий соединительных изделий МС1 – МС14;

- установка и крепление верхнего горизонтального элемента;

Инв. № подл. | Подпись и дата | Взам. инв. №

- установка по отвесу и крепление дюбелями с шагом 1,5 м нижнего горизонтального элемента;

- установка с шагом 600 мм асбестоцементных экструзионных стоек каркаса;

- в местах устройства дверных проемов на всю высоту перегородки устанавливаются деревянные стойки;

- установка, сверление отверстий и крепление шурупами к стойкам каркаса гипсокартонных листов. Отверстия следует сверлить на 2 мм меньше диаметра шурупа;

- нанесение мазками на внутреннюю поверхность гипсокартонных листов клеющей мастики КН-3;

- установка минераловатных плит;

- разводка скрытой электропроводки под розетки, выключатели и т. д.;

- установка (с перебивкой вертикальных швов) и крепление к стойкам каркаса второй обшивки;

- нанесение на швы шпаклевки;

- наклейка бумажной ленты с последующей шпаклевкой и затиркой швов;

- установка плинтусов, нащельников, карнизов, наличников. При необходимости под плинтусами также возможно устраивать скрытую разводку электро-телефонных коммуникаций;

- проведение отделочных работ. Вид отделки определяется проектом.

Демонтаж перегородок производится в обратной последовательности.

5. Материалы, применяемые в перегородках.

Стойки каркаса - швеллеры асбестоцементные экструзионные марки АШ3-100-9-35ТУ21-24-89-81. Изготовитель - завод „Красный строитель" НПО „Асбестоцемент" г. Воскресенск.

Горизонтальные элементы, швеллеры стальные холодногнутые оцинкованные сечением 50х100х0,8 мм по ТУ67-16-60-82. завода комплектных металлоконструкций в г. Первоуральске.

Обшивка - гипсокартонные листы по ГОСТ6266-67.

Изготовитель - Павлинский комбинат ТИГИ, Московская область; Киевский завод строительных материалов и др.

Средний слой - полужесткие минераловатные плиты на синтетическом связующем по ГОСТ9573-72.*

Древесина хвойных пород не ниже 3 сорта по ГОСТ8486-66** влажностью не более 20%.

Соединительные изделия - сталь листовая холоднокатаная по ГОСТ19904-74* марки ВСт.3 кп2 по ГОСТ380-71.*

Винты самосверлящие - самонарезающие по ТУ400-28-[illegible]

Шурупы с потайной головкой по ГОСТ1145-80.*

Гвозди толевые по ГОСТ4034-63.*

Дюбели ДГПШ по ТУ4-4-794-77.

Дюбели пластмассовые по ТУ36-941-79.

Клей 88Н по ТУ38-105-1061-82.

Мастика клеющая кумарано-каучуковая КН-3 по ГОСТ 24 064-80.

Шпаклевка синтетическая по ТУ4002-284-78

Грунтовка по ГОСТ 24 064-80.

Эмаль по ГОСТ10144-74.*

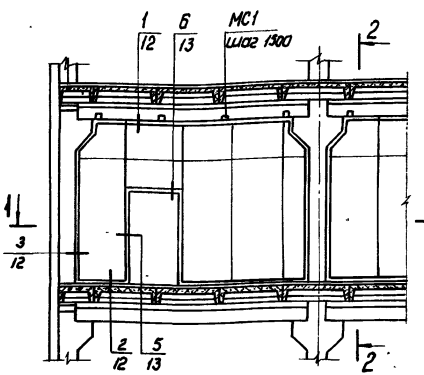

1-1

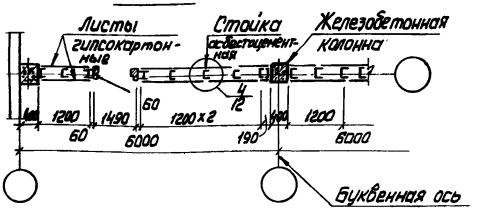

1. Крепление соединительного элемента МС1 см. 1.430.9-4 18.
2. Полужесткие минераловатные плиты на плане и разрезе условно не показаны.
3. В ссылках на узлы в обозначении документа, где они приведены, условно опущено обозначение серии.

				1.430.9-4 01		
Рук. отд.	Гранев			Пример решения поперечной перегородки в зданиях с каркасом по серии 1.420-12 (ригель с полками)	Стадия	Лист	Листов
Н.контр.	Суслина				Р		1
Гл. арх. пр.	Ермолин				ЦНИИПРОМЗДАНИЙ		
Рук. гр.	Суслина						
Инженер	Кулакова						

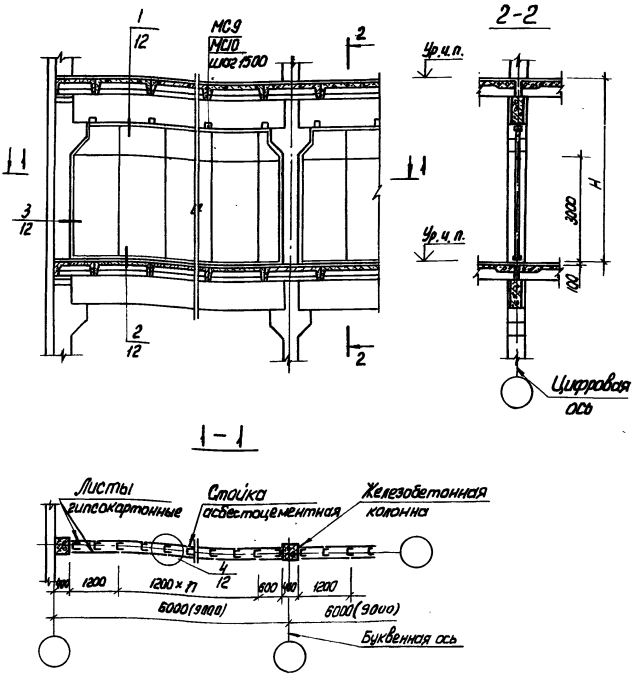

1. Крепление соединительных элементов МС9 (пролет 9 м) и МС10 (пролет 6 м) см. 1.430.9-4 18.
2. Полужесткие минераловатные плиты на плане и разрезе условно не показаны.
3. В ссылках на узлы в обозначении документа, где они приведены, условно опущено обозначение серии.

				1.430.9-4 02			
Рук. отд.	Гранев			Пример решения поперечной перегородки в зданиях с каркасом по серии 1.420-12 (прямоугольный ригель)	Стадия	Лист	Листов
Н. контр.	Суслина				Р		1
Гл. арх. пр.	Ермолин				ЦНИИПРОМЗДАНИЙ		
Рук. гр.	Суслина						
Инженер	Кулакова						

18352 12

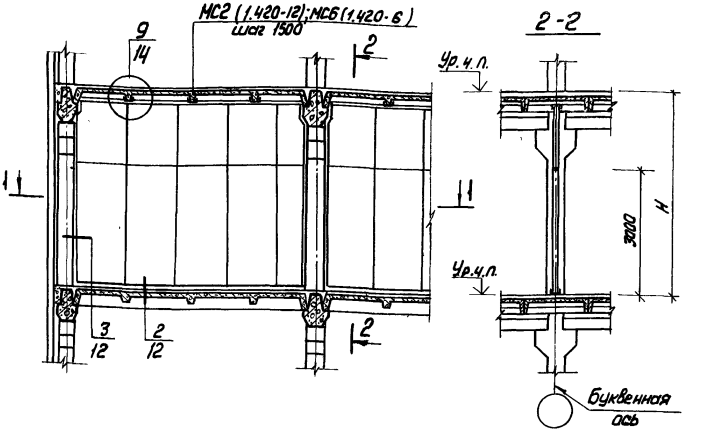

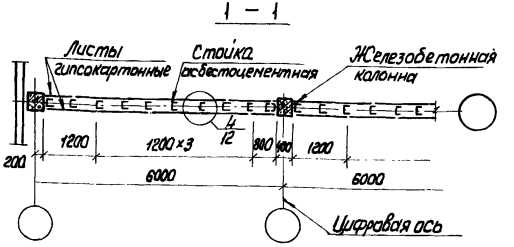

1. Крепление соединительных изделий перегородки к плитам покрытия (МС4 и МС5) и продольным ребрам плит перекрытия (МС3 и МС8) см. 1.430.9 - 4 18.
2. Полужесткие минераловатные плиты на плане и разрезе условно не показаны.
3. В ссылках на узлы в обозначении документа, где они приведены, условно опущено обозначение серии.

		1.430.9 - 4 03	
Рук. отд.	Гранев	Пример решения продольной перегородки в зданиях с каркасом по серии 1.420-12 и 1.420-6 (ребристые плиты перекрытия)	Стадия: Р; Лист: ; Листов: 1
Н. контр.	Суслина		
Гл. спец. пр.	Ермолин		
Рук. гр.	Суслина		ЦНИИПРОМЗДАНИЙ
Инженер	Кулакова		

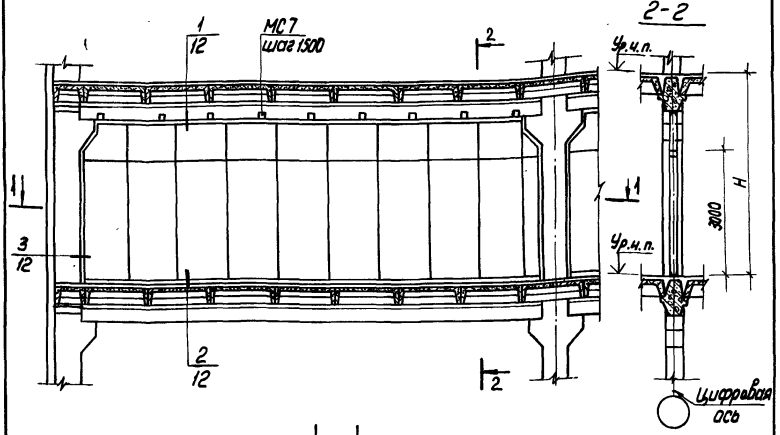

1 — 1

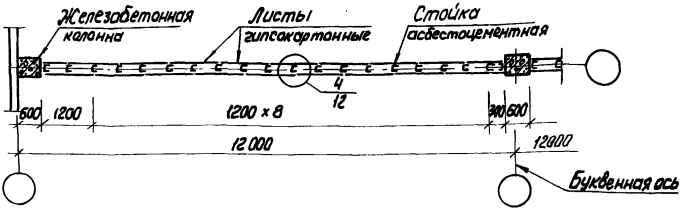

1 Крепление соединительного элемента МС7 см. 1.430.9-4 18.

2. Полужесткие минераловатные плиты на плане и разрезе условно не показаны.

3. В ссылках на узлы в обозначении документа, где они приведены, условно опущено обозначение серии.

Рук. отд.	Гранев		1.430.9-4 04
Н. контр.	Суслина		
Гл. арх. пр	Ермолин		
Рук. гр.	Суслина		Пример решения поперечной перегородки в зданиях с каркасом по серии 1.420-6 (ребристые плиты перекрытия)
Инженер	Сокалова		

Стадия	Лист	Листов
Р		1

ЦНИИПРОМЗДАНИЙ

18352 14

Инв. № подл. | Подпись и дата | Взам. инв. №

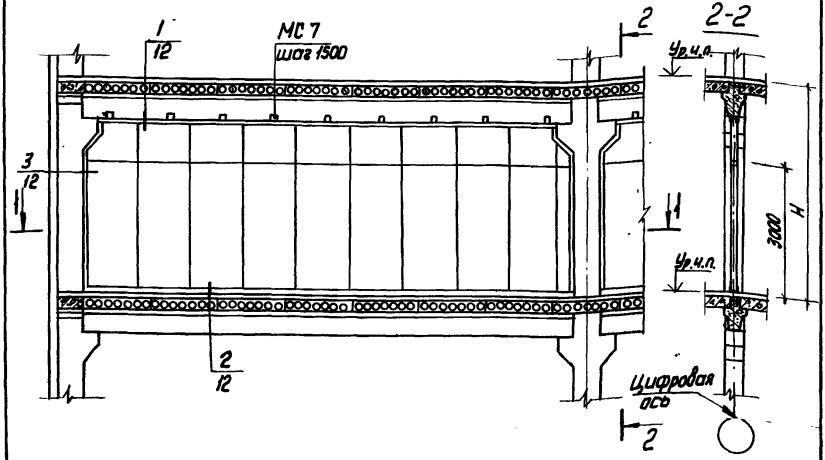

1 – 1

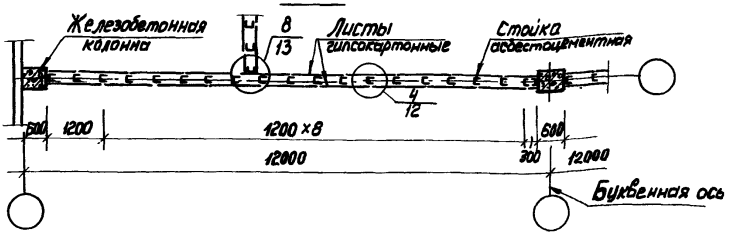

1. Крепление соединительного элемента МС7 см. 1.430.9 - 4 18.
2. Полужесткие минераловатные плиты на плане и разрезе условно не показаны.
3. В ссылках на узлы в обозначении документа, где они приведены, условно опущено обозначение серии.

				1.430.9 - 4 05		
Рук. отд.	Гранев		Пример решения поперечной перегородки в зданиях с каркасом по серии 1.420-6 (многопустотные плиты перекрытия)	Стадия	Лист	Листов
Н.контр.	Суслина			Р		1
Гл.арх.пр.	Ермолин			ЦНИИПРОМЗДАНИЙ		
Рук. гр.	Суслина					
Инженер	Соколова					

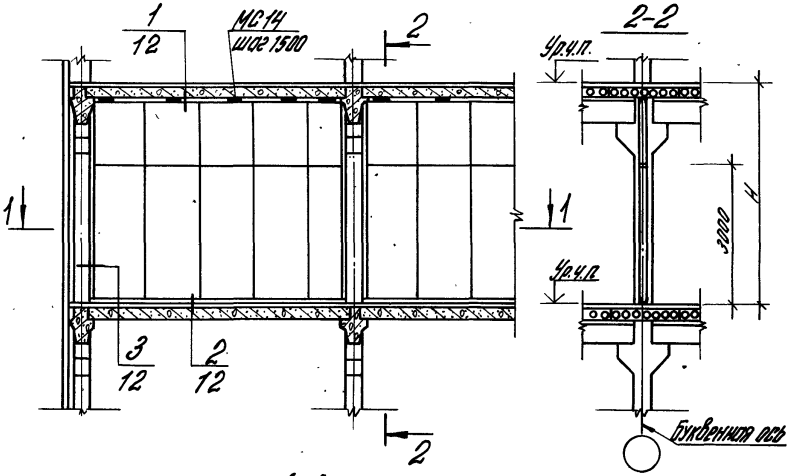

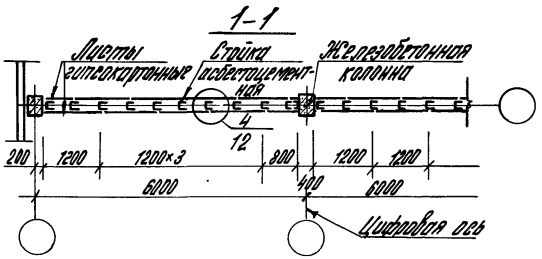

1. Крепление соединительного элемента МС14 см. 1.430.9-4 18.
2. Полужесткие минераловатные плиты на плане и разрезе условно не показаны.
3. В ссылках на узлы в обозначении документа, где они приведены, условно опущено обозначение серии.

Рук. отд.	Гланев		1.430.9-406		
Н. контр.	Суслина		Пример решения продольной перегородки в зданиях с каркасом по серии 1.420-6 (многопустотные плиты перекрытия)	Стадия	Лист	Листов
Гл. спец.	Ермолин			Р		1
Рук. гр.	Суслина			ЦНИИПРОМЗДАНИЙ		
Инженер	Вокалова					

Инв. № подл. | Подпись и дата | Взам. инв. №

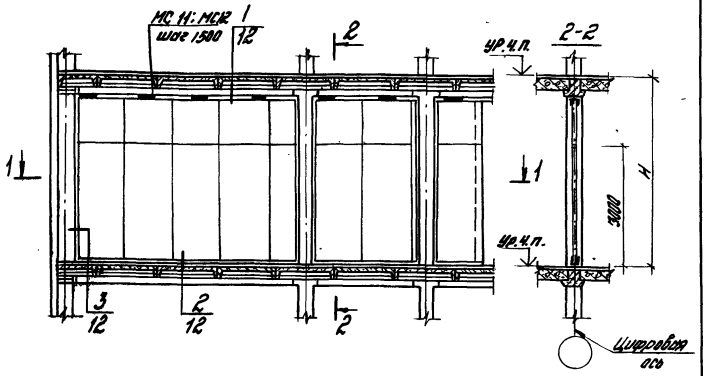

1-1

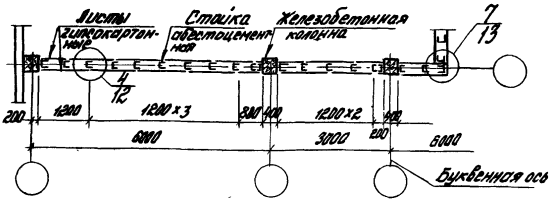

1. Крепление соединительных элементов МС11 (для ригеля hсеч = 600 мм), МС12 (для ригеля hсеч = 450 мм) см. 1.430.9-4 18
2. Полужесткие минераловатные плиты на плане и разрезе условно не показаны.
3. В ссылках на узлы в обозначении документа, где они приведены, условно впущено обозначение серии.

Рук. орд.	Гранов		1.430.9-4 07
Н. контр.	Суслина		
Гл. арх. пр.	Бомалин		
Рук. гр.	Суслина		
Инженер	Кулакова		

Пример решения поперечной перегородки в зданиях с каркасом по серии 1.020-1 (ребристые плиты перекрытия)

Стадия	Лист	Листов
Р		1

ЦНИИПРОМЗДАНИЙ

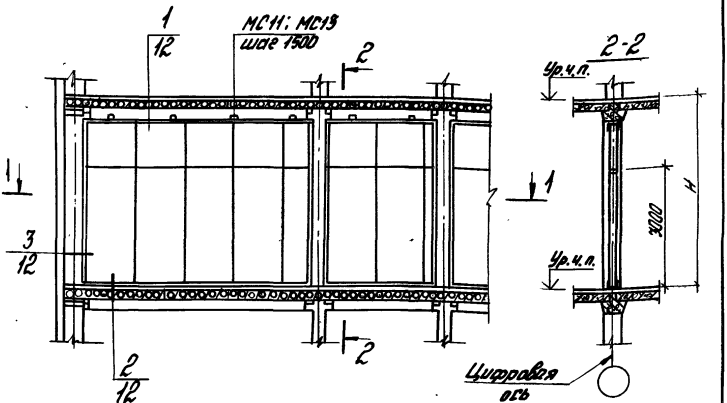

1 - 1

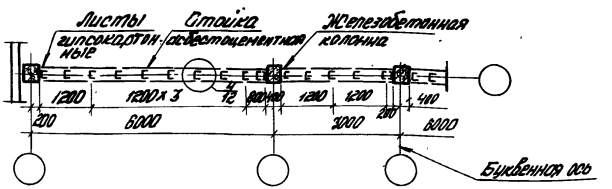

1. Крепление соединительных элементов МС11 (для ригеля $h_{сеч}$ = 600 мм), МС13 (для ригеля $h_{сеч}$ = 450 мм) см. 1.430.9-4.18.
2. Полужесткие минераловатные плиты на плане и разрезе условно не показаны.
3. В ссылках на узлы в обозначении документа, где они приведены, условно опущено обозначение серии.

				1.430.9-4.08		
Рук. отд	Ростиев			Пример решения поперечной перегородки в зданиях с каркасом по серии 1.020-1 (многопустотные плиты перекрытия)	Стадия	Лист	Листов
					Р		1
Н. контр	Суслина				ЦНИИПРОМЗДАНИЙ		
Гл. спец. пр.	Ермолин						
Рук. гр.	Суслина						
Инженер	Кулакова						

Инв. № подлинника | Подпись и дата | Взам. инв. №

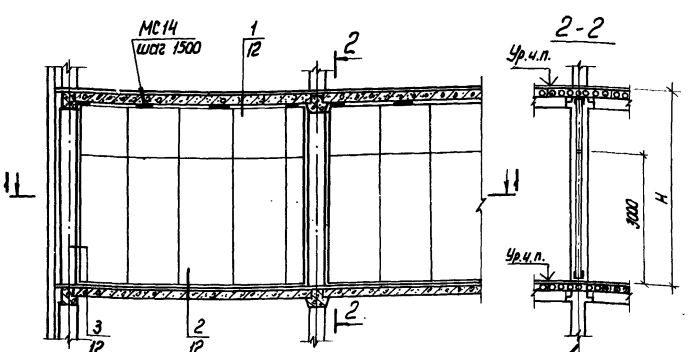

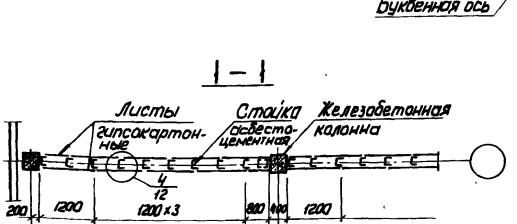

1. Крепление соединительного элемента МС 14 см. 1.430.9 - 4 18.
2. Полужесткие минераловатные плиты на плане и разрезе условно не показаны.
3. В ссылках на узлы в обозначении документа, где они приведены, условно опущено обозначение серии.

			1.430.9 - 4 09		
Рук. отд.	Уранев		Пример решения продольной перегородки в зданиях с каркасом по серии 1.020-1 (многопустотные плиты перекрытия)	Стадия	Лист	Листов
Н. контр.	Суслина			Р		1
Гл. арх. пр.	Ермолин			ЦНИИПРОМЗДАНИЙ		
Рук. гр.	Суслина					
Инженер	Кулакова					

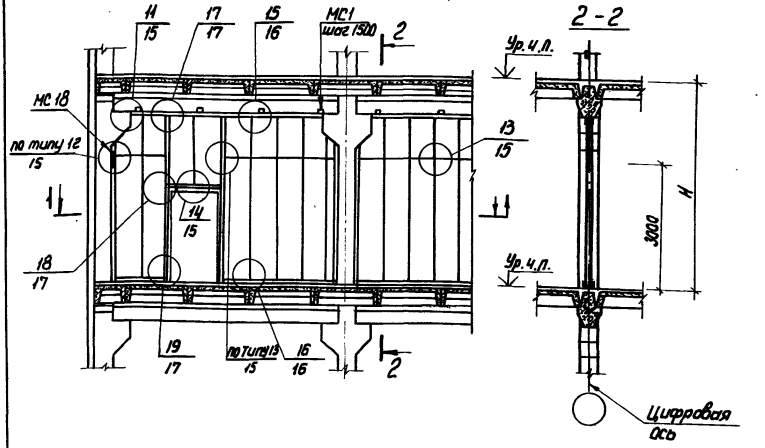

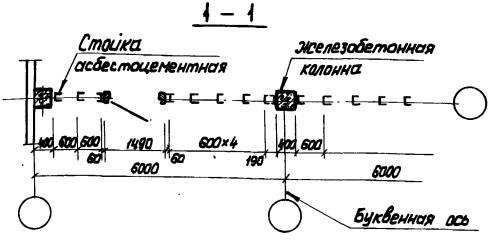

1. Крепление соединительных элементов МС1 см. 1.430.9-4 18 и МС18 см. 1.430.9 - 4 15.
2. В ссылках на узлы в обозначении документа, где они приведены, условно опущено обозначение серии.

			1.430.9 - 4 10		
Рук. отд.	Гранев		Пример решения каркаса поперечной перегородки (серия 1.420 - 12)	Стадия	Лист	Листов
Н. контр.	Суслина			Р		1
Гл. арх. пр.	Ермолин			ЦНИИПРОМЗДАНИЙ		
Рук. гр.	Суслина					
Инженер	Кулакова					

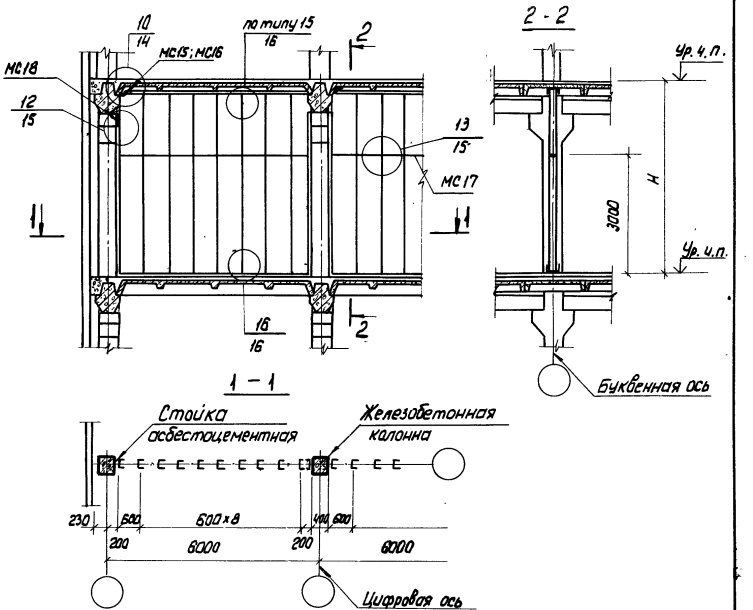

МС 15 для плит перекрытия серии ИИ24-8,
МС 16 для плит перекрытия серии 1.440-1.

				1.430.9-411		
Рук. отд.	Гранев			Пример решения каркаса продольной перегородки (серии 1.420-6; 1.420-12)	Стадия	Лист	Листов
Н. контр.	Суслина				Р		1
Гл. арх. пр.	Ермолин				ЦНИИПРОМЗДАНИЙ		
Рук. гр.	Суслина						
Инженер	Кулакова						

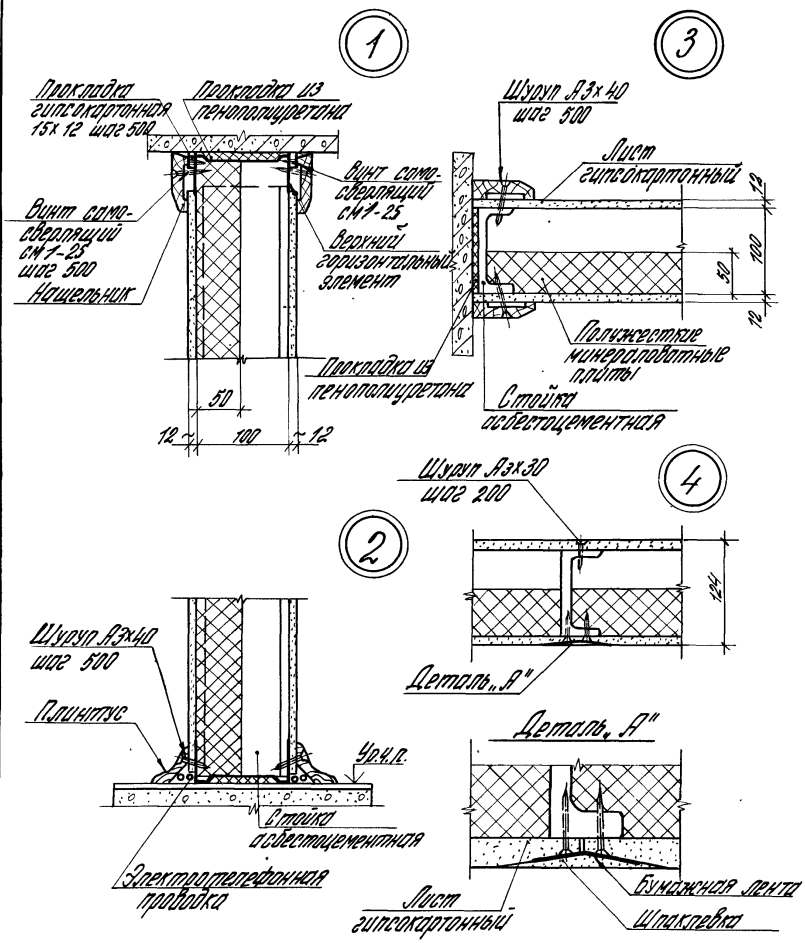

				1.430.9-412	
Рук. отд.	Гронев				
Н. контр.	Суслина			Узлы 1-4	Стадия: Р; Лист: ; Листов: 1
Гл. арх. пр.	Емелин				ЦНИИПРОМЗДАНИЙ
Рук. гр.	Суслина				
Инженер	Куклакова				

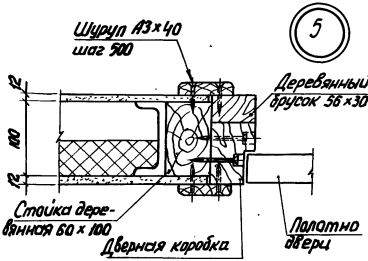

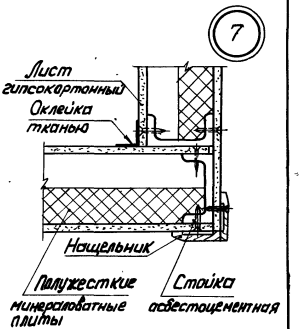

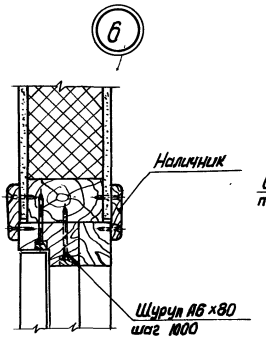

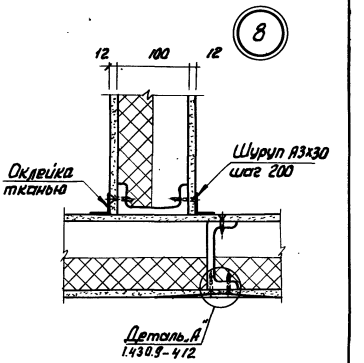

			1.430.9-4 13		
Рук. отд.	Гранев		Узлы 5-8	Стадия	Лист	Листов
Н. контр.	Суслина			Р		1
Гл. арх. пр.	Ермолин			ЦНИИПРОМЗДАНИЙ		
Рук. гр.	Суслина					
Инженер	Кузнецова					

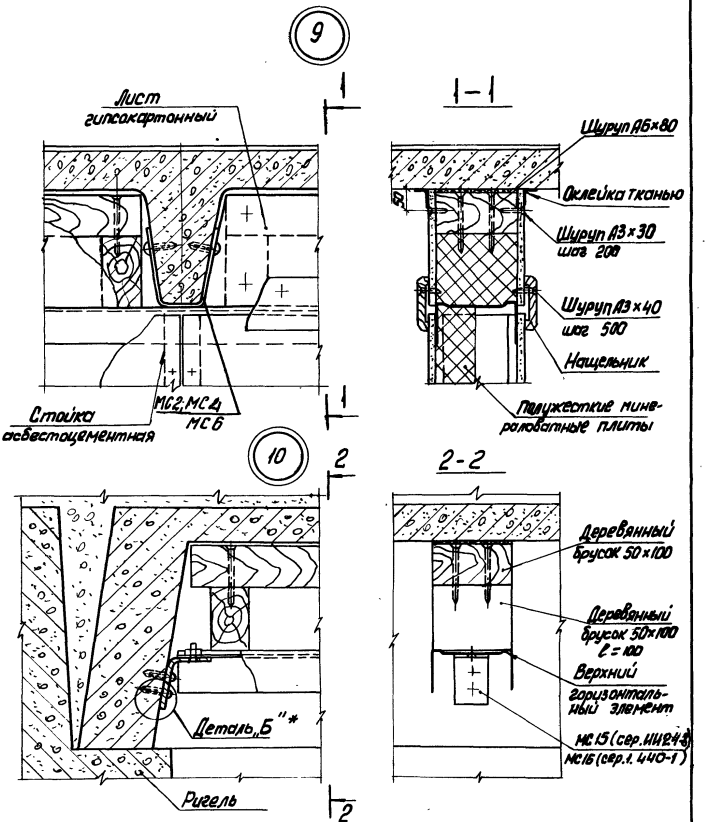

*Деталь „Б" см. 1.430. 9 - 4 18

				1. 430. 9 - 4 14			
Рук. отд.	Гранев			Узлы 9 ; 10	Стадия	Лист	Листов
Н. контр.	Суслина				Р		1
Гл. арх. пр.	Ермолин				ЦНИИПРОМЗДАНИЙ		
Рук. гр.	Суслина						
Инженер	Кулакова						

Инв. № подл. | Подпись и дата | Взам. инв. №

18352 24

11

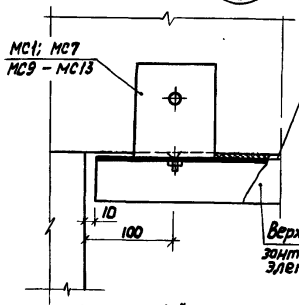

14

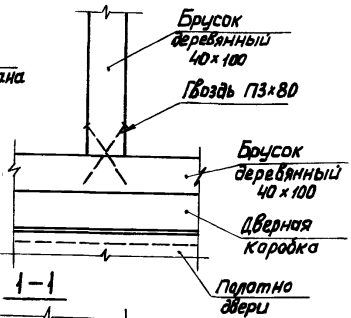

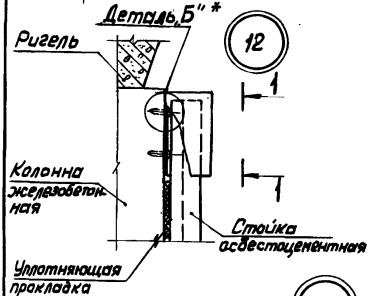

1–1

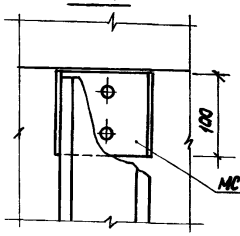

13

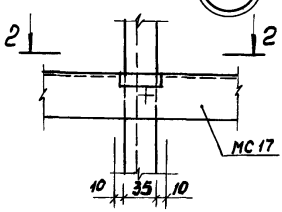

2–2

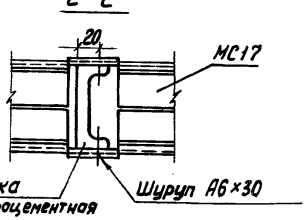

* Деталь „Б" см. 1.430.9-4 18

Рук. отд.	Гранев		1.430.9-4 15		
Н. контр.	Суслина				
Гл. арх. пр.	Ермалин		Узлы 11–14	Стадия: Р	Лист:	Листов: 1
Рук. груп.	Суслина			ЦНИИПРОМЗДАНИЙ		
Инженер	Соколова					

15

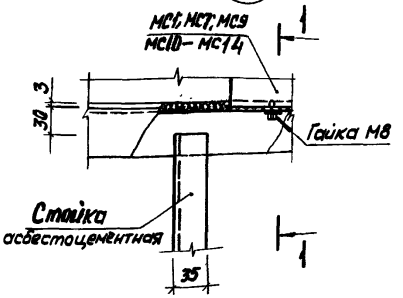

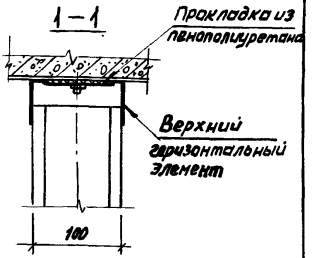

16

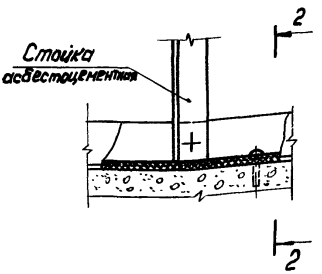

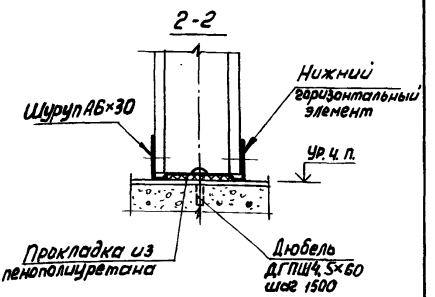

Рук. отд.	Гранев		
Н. контр.	Соколова		
Гл. арх. пр.	Ермолин		
Рук. гр.	Суслина		
Инженер	Кулакова		

1. 430. 9-4 16

Узлы 15; 16

Стадия	Лист	Листов
Р		1

ЦНИИПРОМЗДАНИЙ

18352 26

17

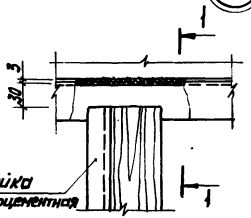

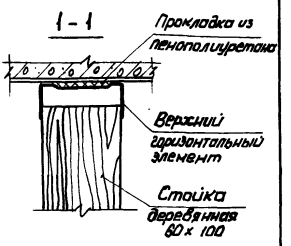

18

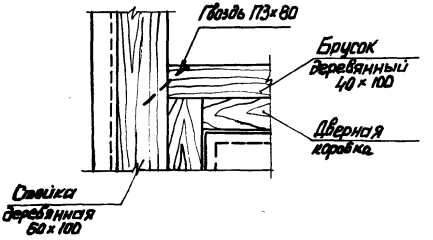

19

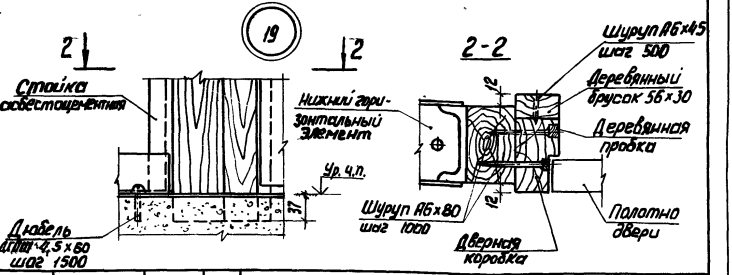

			1.430.9-417		
Рук. отд.	Гранев				
Н. контр.	Суслина		Узлы 17-19	Стадия	Лист	Листов
Гл. арх. пр.	Ермолин			Р		1
Рук. гр.	Суслина			ЦНИИПРОМЗДАНИЙ	
Инженер	Соколова				

Крепление соединительных изделий к ригелям

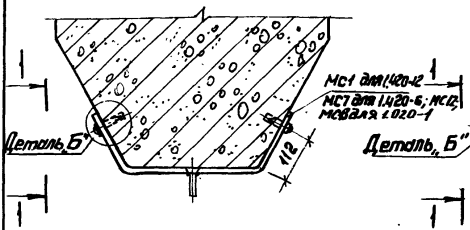

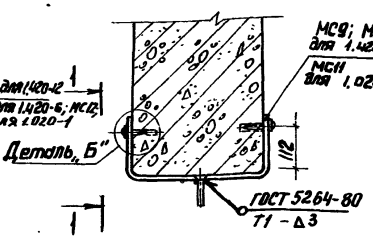

Крепление соединительных изделий к плитам перекрытия (покрытия)

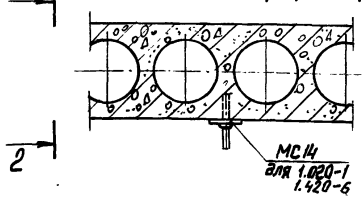

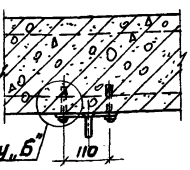

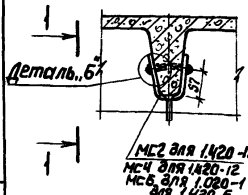

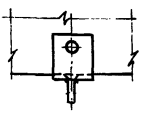

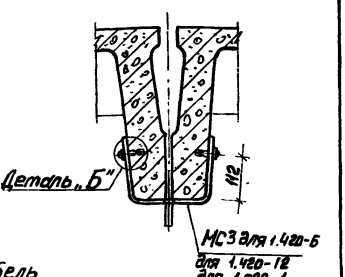

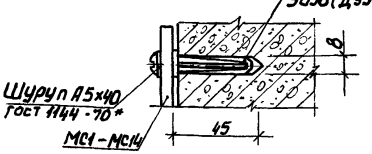

Рук. отд.	Грачев		
Н. контр.	Суслина		
Гл. спец. пр.	Ермолин		
Рук. гр.	Суслина		
Инженер	Соколова		

1.430.9-418

Крепление соединительных изделий МС1-МС14 к конструкциям здания

Стадия	Лист	Листов
Р		1

ЦНИИПРОМЗДАНИЙ

Инв. № подл. | Подпись и дата | Взам. инв. №

18352 28

Рис.1

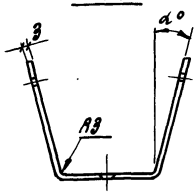

Рис.2

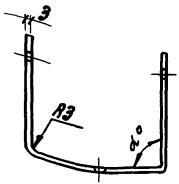

Развертка

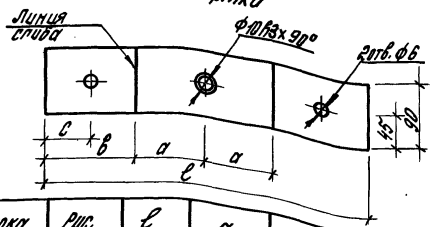

Обозначение	Марка	Рис.	ℓ	а	в	с	α°	Масса, кг
1.430.9-419	МС1	Рис.1	580	152	138	25	29°00′	1.23
-01	МС2		220	27	83		9°30′	0.47
-02	МС3		466	95	138		6°00′	1.00
-03	МС4		210	22	83		9°30′	0.45
-04	МС5		420	72	138		6°00′	0.90
-05	МС6		230	32	83		9°30′	0.49
-06	МС7		660	192	138		4°8′	1.40
-07	МС8		340	87	83		6°00′	0.72
-08	МС9		580	152				1.17
-09	МС10		480	102				1.01
-10	МС11	Рис.2	830	277	138		90°00′	1.64
-11	МС12	Рис.1	800	252			5°40′	1.70
-12	МС13		780	252			6°30′	1.60

			1.430.9-419
Изделие соединительное (МС1-МС13)		Стадия: Р	Масса: См. табл.	Масштаб: 1:5
		Лист	Листов 1
Рук. отд.	Гранев		ЭГОСТ 19904-74 Лист ВСт 3кп2 ГОСТ 380-71*	ЦНИИПРОМЗДАНИЙ
Н. контр.	Суслина			
Гл. арх. пр.	Ермолин			
Рук. гр.	Суслина			
Инженер	Соколова			

18352 29

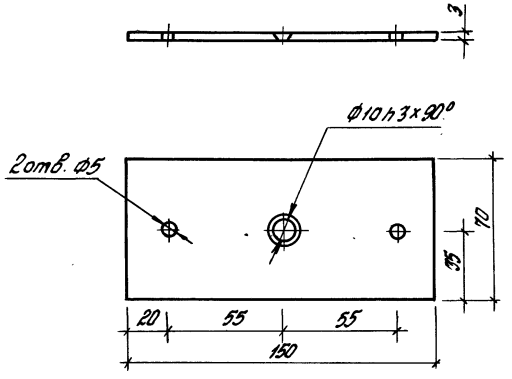

Инв. № подл. | Подпись и дата | Взам. инв. №

Рук. отд.	Гранев		
Н. контр.	Суслина		
Гл. арх.	Ермолин		
Рук. гр.	Суслина		
Инженер	Соколова		

1.430.9 - 4.20

Изделие соединительное (МС 14)

Стадия	Масса	Масштаб
Р	0.23	1:2
Лист	Листов 1	

Лист 3 ГОСТ 19904 - 74 / ВСт 3кп 2 ГОСТ 380-71*

ЦНИИПРОМЗДАНИЙ

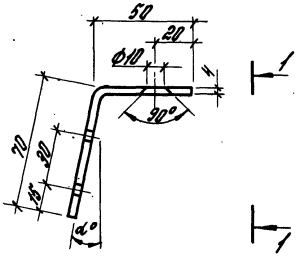

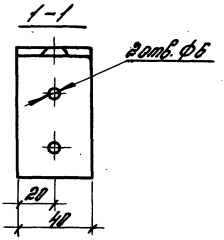

Обозначение	Марка	α°
1.430.9-4 21	МС 15	7°
-01	МС 16	18°

Рук. отд.	Гранев		
Н. контр.	Суслина		
Гл. арх. пр.	Ермолин		
Рук. гр.	Суслина		
Инжен.	Соколова		

1.430.09-4 21

Изделие соединительное (МС 15; 16)

Стадия	Масса	Масшт.
Р	0,14	1:2

Лист | Листов 1

Лист 3 ГОСТ 19904-74 / 8 Ст 3 кп 2 ГОСТ 380-71*

ЦНИИПРОМЗДАНИЙ

Инв. № подл. | Подпись и дата | Взам. инв. №

18352 31

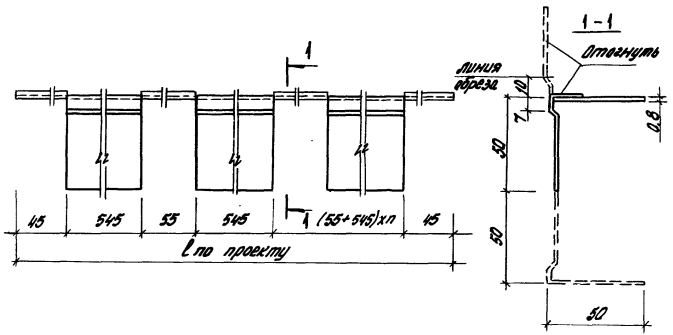

Средний горизонтальный элемент МС 17 изготавливать из [50 х 100 х 0,8 (профиль 2.220) путем разрезки его вдоль профиля

			1.430.9 - 4 22			
			Средний горизонтальный элемент (МС 17)	Стадия	Масса	Масштаб
				Р	0,54	1:2
Рук. отд.	Гранев			Лист	Листов 1	
Н. контр.	Суслина					
Гл. арх. пр.	Ермолин					
Рук. гр.	Суслина		2.220 ОЦ 0,8 ТУ67-15-60-82 / 8 Ст. 3 кп 2 ГОСТ 4986-80	ЦНИИПРОМЗДАНИЙ		
Инженер	Соколова					

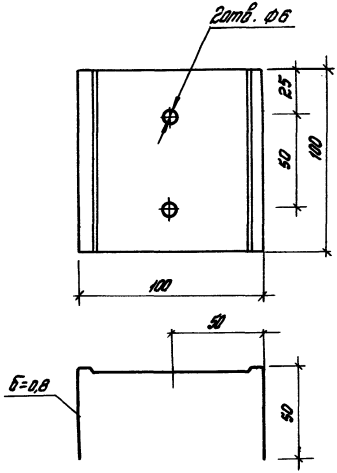

				1.430.9-4 29	
				Изделие соединительное (МС 18)	Стадия: Р; Масса: 0,107; Масштаб: 1:2
					Лист; Листов 1
Н.контр.	Суслина			2220 ОЦ ДВ ТУ 67-15-80-82 ВСт.3кп2 ГОСТ 14918-80	ЦНИИПРОМЗДАНИЙ
Гл.арх.пр.	Ермолин				
Рук. гр.	Суслина				
Инженер	Баклова				

gost.e-ecolog.ru

Инв.№ подл.