ГОСУДАРСТВЕННЫЙ КОМИТЕТ СОВЕТА МИНИСТРОВ СССР
ПО ДЕЛАМ СТРОИТЕЛЬСТВА

ТИПОВЫЕ КОНСТРУКЦИИ И ДЕТАЛИ ЗДАНИЙ И СООРУЖЕНИЙ

ТИПОВЫЕ МОНТАЖНЫЕ ДЕТАЛИ ЖЕЛЕЗОБЕТОННЫХ ЭТАЖЕРОК

ТДМЭ24 – 1

ДЕТАЛИ СОПРЯЖЕНИЙ ПЛИТ

ПЕРЕКРЫТИЙ ТИПА 1, С ОПИРАНИЕМ НА ПОЛКИ РИГЕЛЕЙ

ЦЕНТРАЛЬНЫЙ ИНСТИТУТ ТИПОВЫХ ПРОЕКТОВ
МОСКВА

10060

gost.e-ecolog.ru

ГОСУДАРСТВЕННЫЙ КОМИТЕТ СОВЕТА МИНИСТРОВ СССР
ПО ДЕЛАМ СТРОИТЕЛЬСТВА

ТИПОВЫЕ КОНСТРУКЦИИ И ДЕТАЛИ ЗДАНИЙ И СООРУЖЕНИЙ

ТИПОВЫЕ МОНТАЖНЫЕ ДЕТАЛИ ЖЕЛЕЗОБЕТОННЫХ ЭТАЖЕРОК

ТДМЭ24-1

ДЕТАЛИ СОПРЯЖЕНИЙ ПЛИТ

ПЕРЕКРЫТИЙ ТИПА 1, С ОПИРАНИЕМ НА ПОЛКИ РИГЕЛЕЙ

ЦНИИПРОМЗДАНИЙ		НИИЖБ	
Гл. инж. инст	Сергеев	Зам. директ	Александровский
Гл. конструктор	Васильев	Рук. лаборат	Васильев
Нач. ОТК-2	Минц	Ст. научн. сотр	Коровин
Гл. инж. пр	Володин		

РАЗРАБОТАНЫ
ЦНИИПРОМЗДАНИЙ
при участии НИИЖБ

УТВЕРЖДЕНЫ
Государственным Комитетом
Совета Министров СССР
по делам строительства
Постановление №107 от 11/XII-1968 г.

ЦЕНТРАЛЬНЫЙ ИНСТИТУТ ТИПОВЫХ ПРОЕКТОВ
МОСКВА

10060 2

Содержание

№№ деталей		Листы	Стр.
	Пояснительная записка		4-6
1	Деталь крепления плит перекрытия по крайнему ряду колонн	1	7
2	Деталь крепления плит перекрытия по крайнему ряду колонн в торце и у деформационного шва	2	8
3	Деталь крепления плит перекрытия по среднему ряду колонн	3	9
4	Деталь крепления плит перекрытия в торце и у деформационного шва	4	10
5	Деталь армирования монолитного участка в торце и у деформационного шва междуэтажного и верхнего перекрытий	5	11
6	Деталь крепления плит перекрытия по крайнему ряду колонн.	6	12
7	Деталь крепления плит перекрытия по крайнему ряду колонн в торце и у деформационного шва . . .	7	13
8	Деталь крепления плит верхнего перекрытия по крайнему ряду колонн	8	14
9	Деталь крепления плит верхнего перекрытия по крайнему ряду колонн в торце и у деформационного шва	9	15

		Листы	Стр
10	Деталь крепления плит верхнего перекрытия по среднему ряду колонн	10	16
11	Деталь крепления плит верхнего перекрытия в торце и у деформационного шва	11	17
12	Деталь крепления плит верхнего перекрытия по крайнему ряду колонн	12	18
13	Деталь крепления плит верхнего перекрытия по крайнему ряду колонн в торце и у деформационного шва	13	19
14	Деталь сопряжения главных стальных балок с ригелем . . .	14	20
15	Деталь сопряжения стальных балок на участках перекрытий с приемами	15	21

Содержание

ТДМ324-1

Пояснительная записка.

Данный альбом ТДМ324-1 является частью работы, полный состав которой приведен в сериях ИИ320-4 (для сетки колонн 6×6 м) и ИИ320-5 (для сетки колонн 9×6 м).

В настоящей серии разработаны детали сопряжения плит перекрытий типа 1 (с опиранием плит на полки ригелей).

Все монтажные работы должны производиться в соответствии с требованиями СНиП III-В, 3-62 "Бетонные и железобетонные конструкции сборные. Правила производства и приемки монтажных работ" "Инструкции по монтажу сборных железобетонных конструкций промышленных зданий и сооружений" (СН 319-65) и "Технологическими рекомендациями по электросварке и заделке стыков и швов сборных железобетонных конструкций промышленных зданий"*), а также указаний конкретного проекта по монтажу и загружению конструкций.

Плиты перекрытий устанавливаются на полки ригелей. Наружные продольные ребра межколонных плит, укладываемых по крайним рядам колонн, опираются на железобетонные опорные консоли ОК3.

В первую очередь устанавливаются межколонные плиты, которые привариваются в четырех углах к закладным элементам ригелей или к железобетонной опорной консоли ОК3 и соединяются между собой накладками.

Рядовые плиты, укладываемые между межколонными плитами привариваются к закладным деталям ригелей в двух углах, за исключением одной плиты в каждом пролете, которая не может быть приварена ввиду трудности наложения сварного шва.

У торцов межколонных плит устанавливаются упорные уголки (МИ14), которые привариваются к закладным элементам плит. Перед сваркой уголки следует плотно прижать одной стороной к колонне.

*) Разработаны ВНИИМонтажспецстроем, Промстальконструкцией и ВНИПИ Теплопроект изд. ЦБТИ Минмонтажспецстроя СССР 1968г.

ЦНИИПромзданий Госстроя СССР	Гл. инж. ин-та	Сергеев	
	Нач. ОТК-2	Минц	
	Гл. инж. пр-та	Володин	
	Рук. группы	Зверев	
Москва			

Пояснительная записка	ТДМ324-1

Сварку производить электродами типа Э42 в соответствии с „Указаниями по технологии электросварки арматуры железобетонных конструкций".
(ВСН 38-57/МСПМХП – МСЭС).

Заполнение зазоров между торцами плит и ригелями и между продольными ребрами плит производится бетоном марки 200 на мелком щебне или гравии. Перед замоноличиванием необходимо тщательно очистить зазоры.

Допускаемые отклонения на длину опирания плит не должны превышать величин, указанных в чертежах.

При эксплуатации этажерок в условиях воздействия агрессивной среды при монтаже конструкций должны выполняться мероприятия, указанные в конкретном проекте, разрабатываемом в соответствии с требованиями „Указаний по проектированию антикоррозийной защиты строительных конструкций промышленных зданий в производствах с агрессивными средами" (СН262-67) и других нормативных документов. Состав и содержание проектных материалов должны соответствовать „Указаниям о составе и содержании проектных материалов по антикоррозийной защите строительных конструкций зданий, сооружений и инженерных коммуникаций в производствах с агрессивными средами"/дополнение к СН 202-62 и СН 227-62/.

Монтажные соединительные элементы ММ 14 - ММ21 даны в серии ИИЭ29-1.

Детали 3-5,10,11 заимствованы из серии ТДМ24-1 и в целях удобства пользования проектным материалом помещены в настоящей серии.

Госстрой СССР ЦНИИПРОМЗДАНИЙ Москва	Гл. инж. ин-та		Сергеев
	Нач. ОТК 2		Минц
	Гл. инж. пр-та		Володин
	Рук. группы		Зверев

Пояснительная записка

ТДМЭ24-1

Условные обозначения:

xxxxxxxxxx - сварной шов монтажный

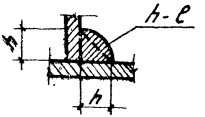

h - высота шва
ℓ - длина шва.

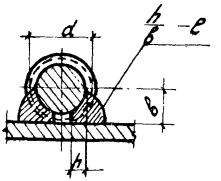

h - высота шва (h=0,25d)
в - ширина шва (в=0,5d)
ℓ - длина шва



- монтажный болт

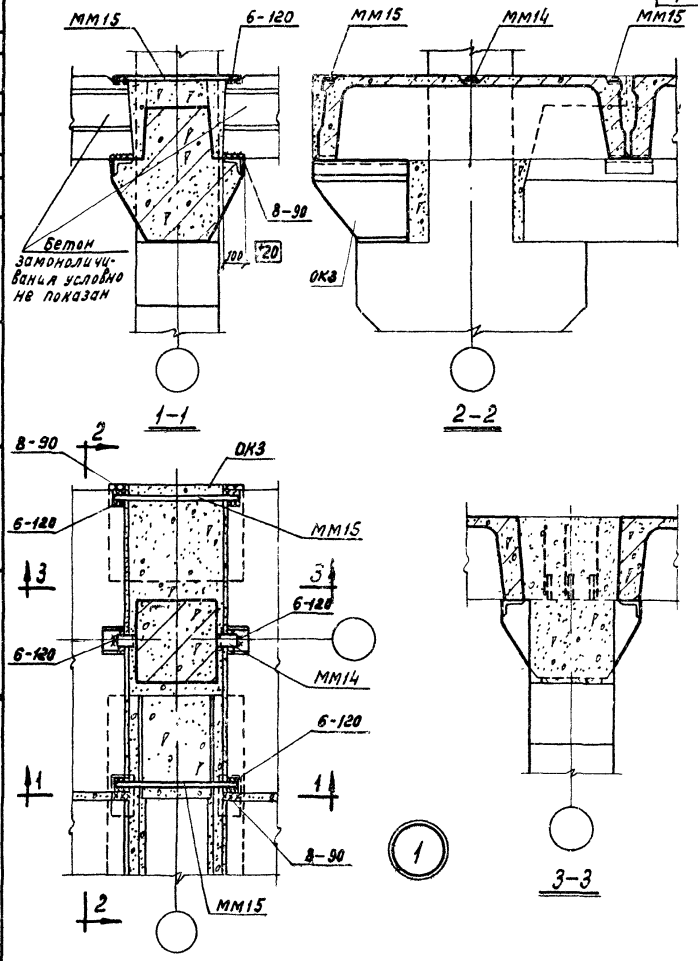

Шифр	ТДМЭ24-1	
Лист	1	
Инв. №		
Нач. ГК 2	Минц	Скворцов
Гл. инж. пр-та	Володин	
Рук группы	Зверев	
Ц.о инженера	Нежданова	
Дата выпуска: 1967г.		

ТДМ 1967г.	Деталь крепления плит перекрытия по крайнему ряду колонн	ТДМЭ24-1
		Деталь 1

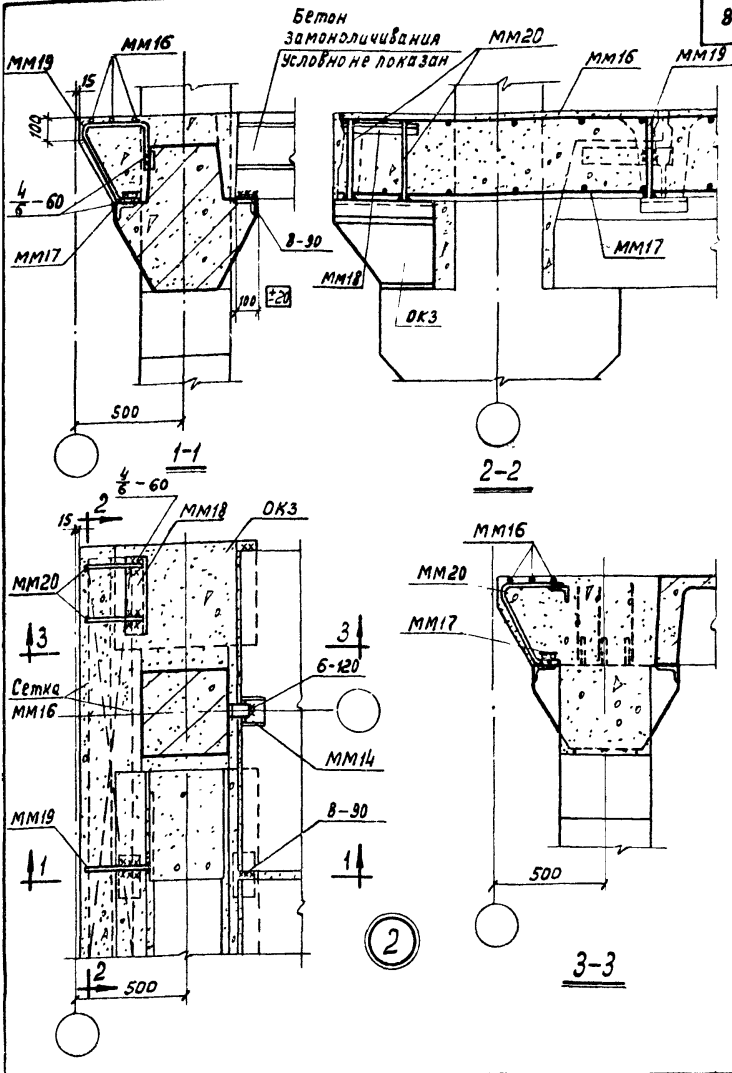

ТДМ 1967г.	Деталь крепления плит перекрытия по крайнему ряду колонн в торце и у деформационного шва	ТДМЭ24-1 Деталь 2

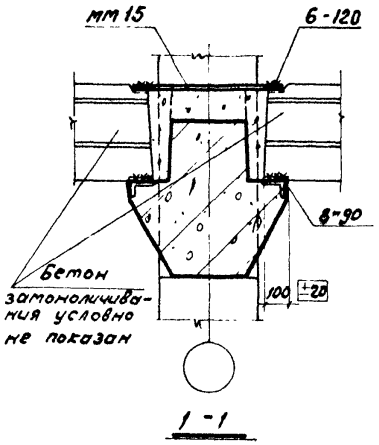

1-1

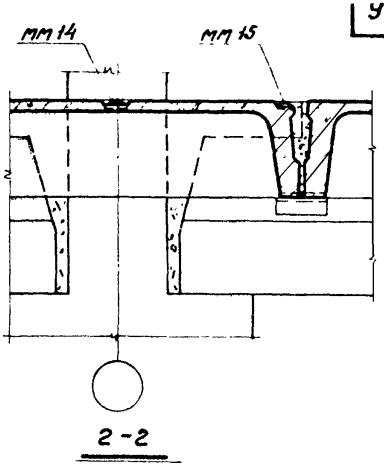

2-2

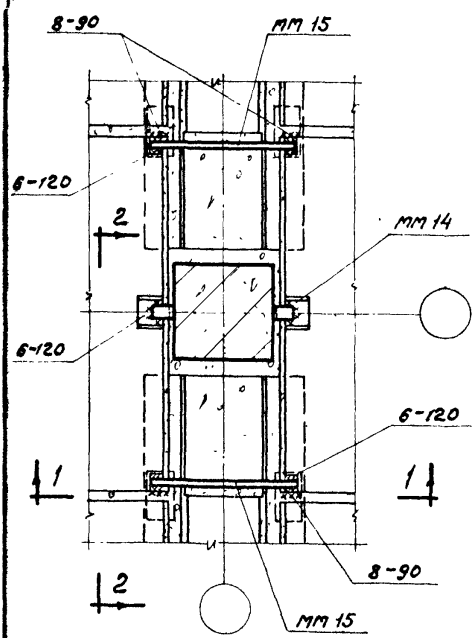

3

ТДМ 1966г.	Деталь крепления плит перекрытия по среднему ряду колонн	ТДМЭ 24-1 Деталь 3

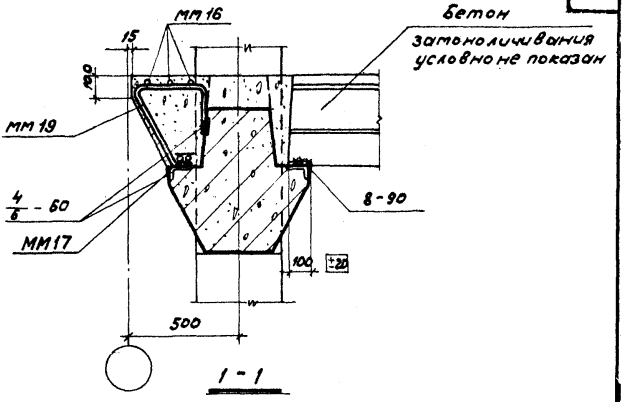

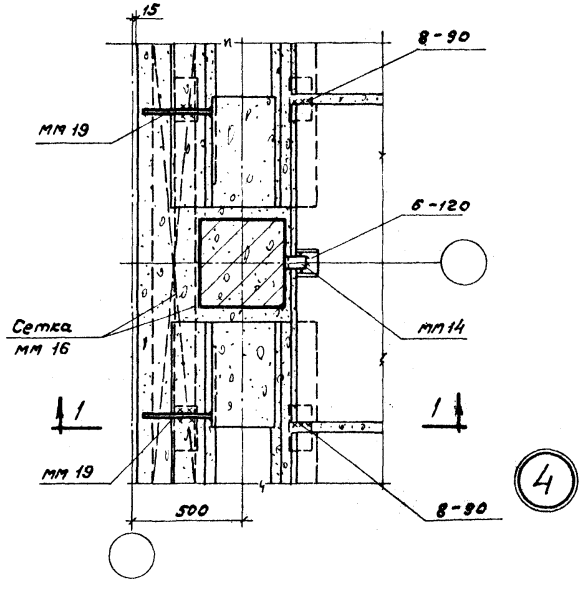

Шифр			
ТДМЭ 24-1			
Лист			
4			
Инв. №			
Техник	Лаврова		
Проверил	Зверев		
Минц			
Володин			
Милованов			
Павлова			
Нач. ОТК 2			
Гл. инж. пр-та			
Рук. группы			
Инженер			
Дата выпуска: 1966г.			

ТДМ 1966г.

Деталь крепления плит перекрытия по среднему ряду колонн в торце и у деформационного шва.

ТДМЭ 24-1

Деталь 4

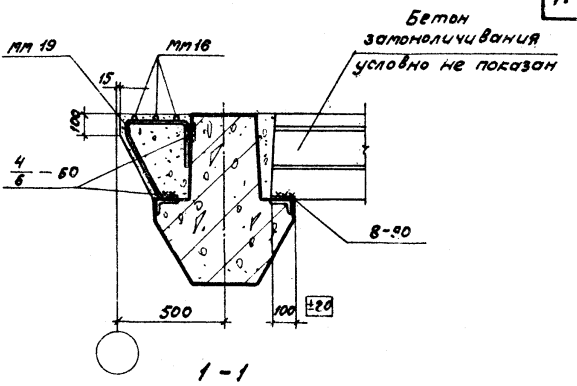

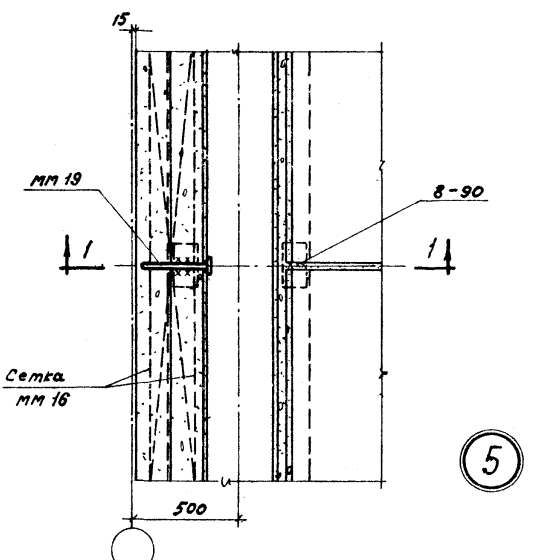

Шифр			
ТДМЭ 24-1			
Лист			
5			
Инв. №			
Нач. ОТК 2		Минч	
Гл. инж. пр-та		Володин	
Рук. группы		Милованов	
Инженер		Павлова	
Дата выпуска: 1966 г.			
Ст. техник		Неждан	Нежданова
Проверил			Зверев

ТДМ 1966 г.	Деталь армирования монолитного участка в торце и у деформационного шва междуэтажного и верхнего перекрытий	ТДМЭ 24-1
		Деталь 5

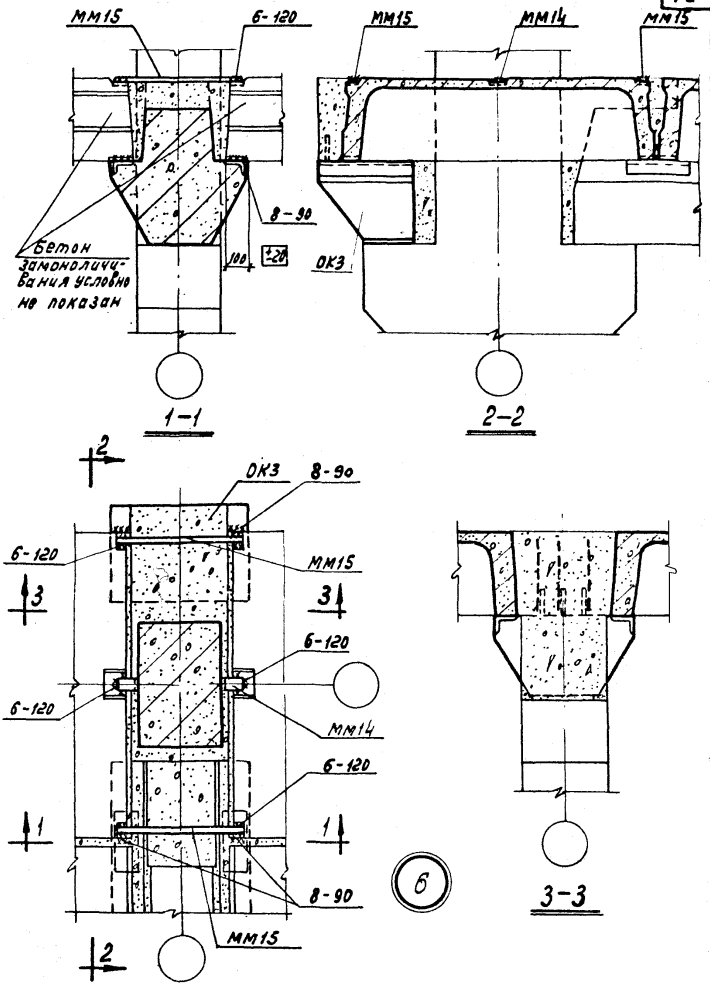

ТДМ 1967г.	Деталь крепления плит перекрытия по крайнему ряду колонн	ТДМ324-1 Деталь 6

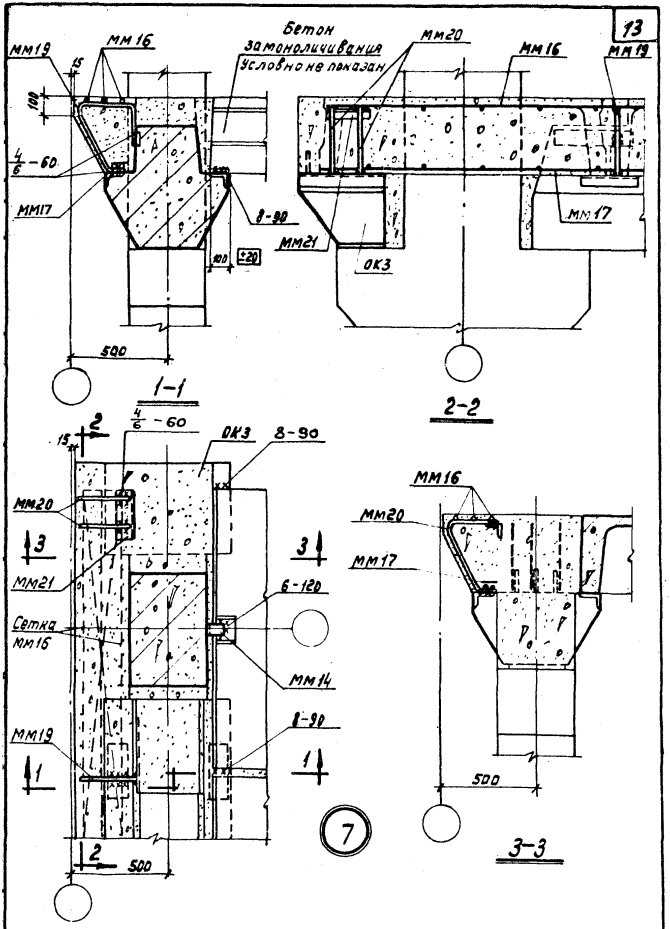

ТДМ 1967г.	Деталь крепления плит перекрытия по крайнему ряду колонн в торце и у деформационного шва	ТДМЭ24-1 Деталь 7

Шифр	ТДМЭ24-1
Лист	8
Инв.№	

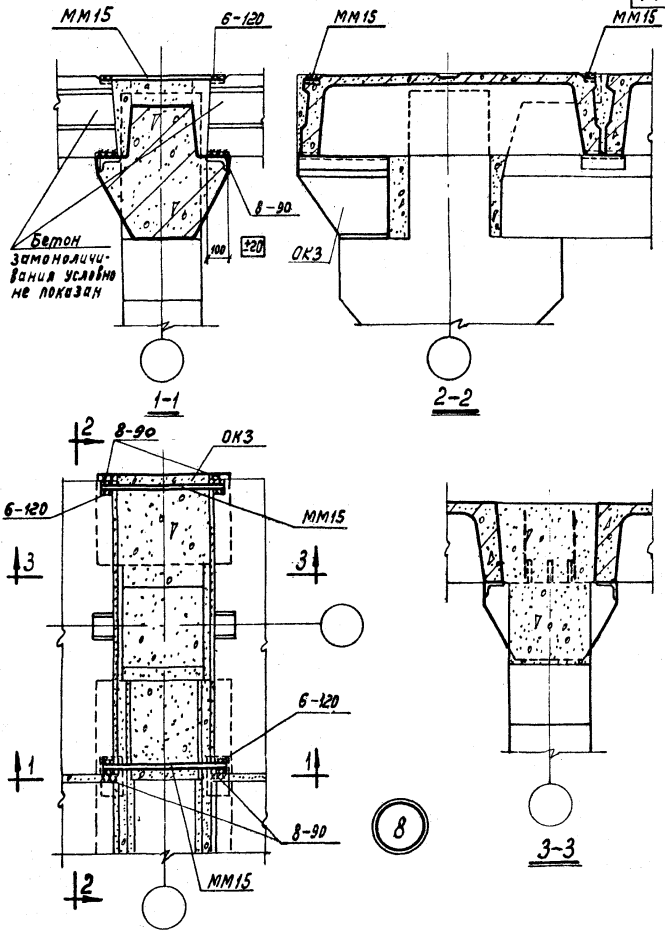

Нач. ОТКГ	Минц	Проверил	Скворцов
Гл. инж. пр-та	Володин		
Рук. группы	Зверев		
И.о. инженера	Нежданова		
Дата выпуска	1967г.		

ТДМ 1967г.	Деталь крепления плит верхнего перекрытия по крайнему ряду колонн	ТДМЭ24-1
		Деталь 8

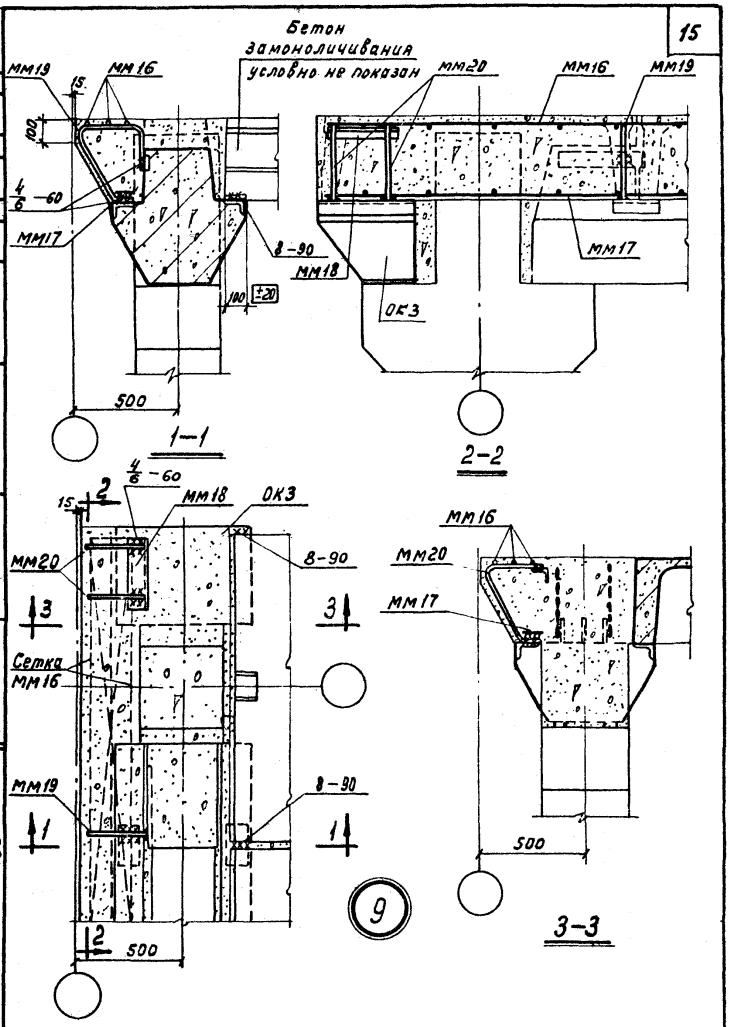

Шифр		
ТДМЭ24-1		
Лист		
9		
Инв. №		
Нач. ОТК 2	Минц	
Гл. инж. пр-та	Володин	
Рук. группы	Зверев	
И. о. инженера	Нежданова	
Дата выпуска:	1967г.	
Проверил	Скворцов	

ТДМ 1967г.

Деталь крепления плит верхнего перекрытия по крайнему ряду колонн в торце и у деформационного шва

ТДМЭ24-1

Деталь 9

10060

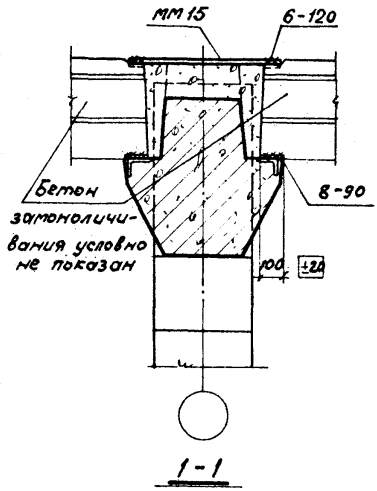

1-1

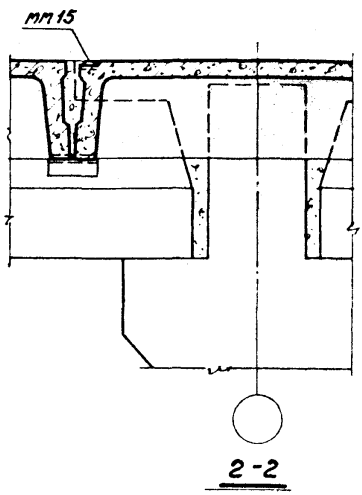

2-2

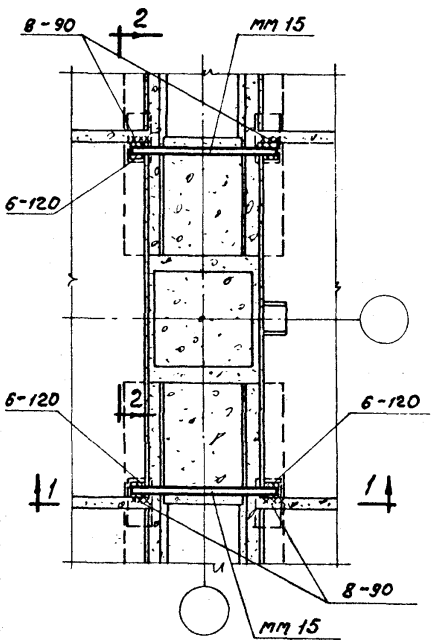

10

ТДМ 1966г.	Деталь крепления плит верхнего перекрытия по среднему ряду колонн	ТДМ 324-1 Деталь 10

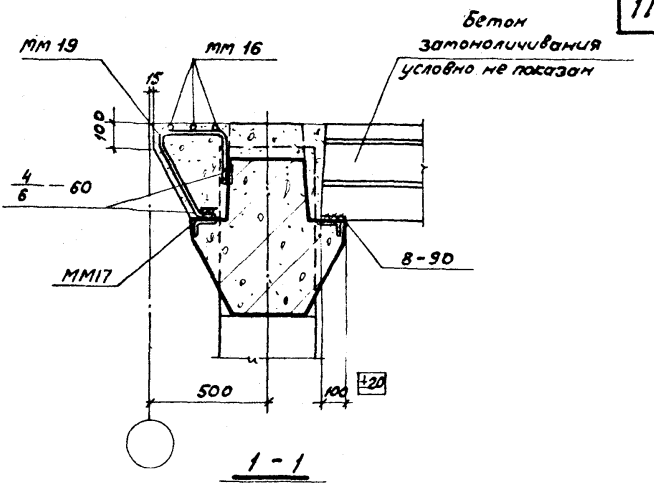

1 - 1

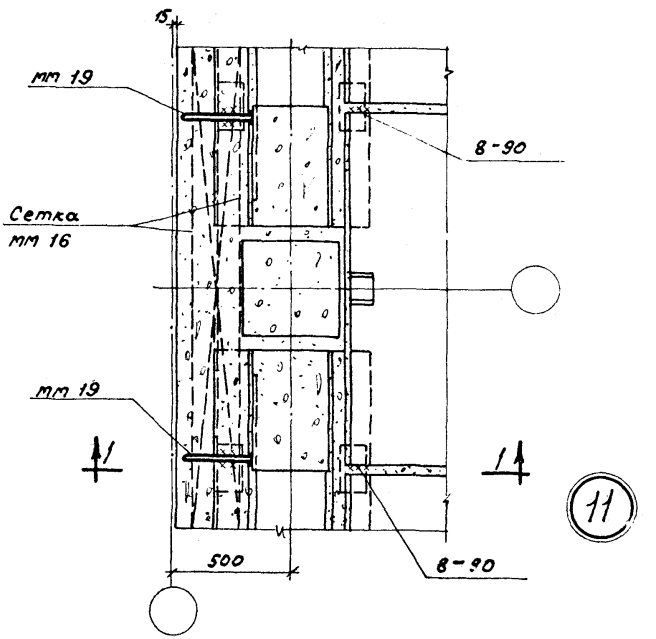

11

ТДМ 1956 г.	Деталь крепления плит верхнего перекрытия в торце и у деформационного шва	ТДМЭ 24-1 Деталь 11

Шифр ТДМ324-1
Лист 12
Инв. №

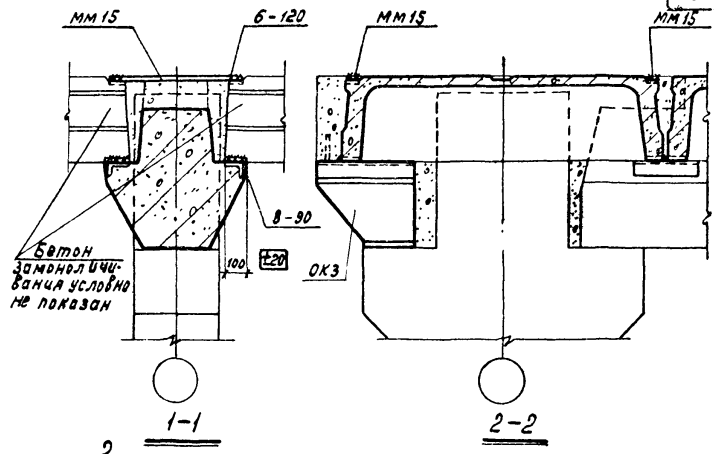

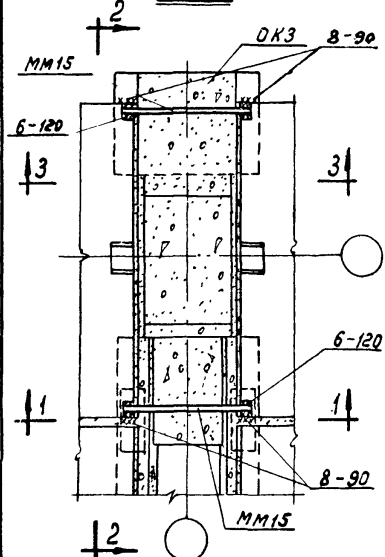

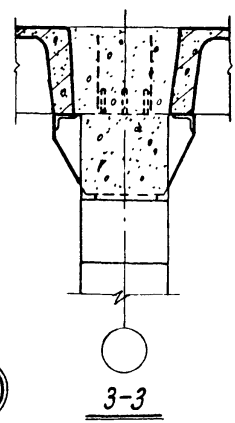

12

Гл. инж. пр-та	Володин	
Рук. группы	Зверев	
Ш.о. инженер	Неждонова	
Дата выпуска:	1967г.	

ГДМ 1967г.

Деталь крепления плит верхнего перекрытия по крайнему ряду колонн

ТДМ324-1 Деталь 12

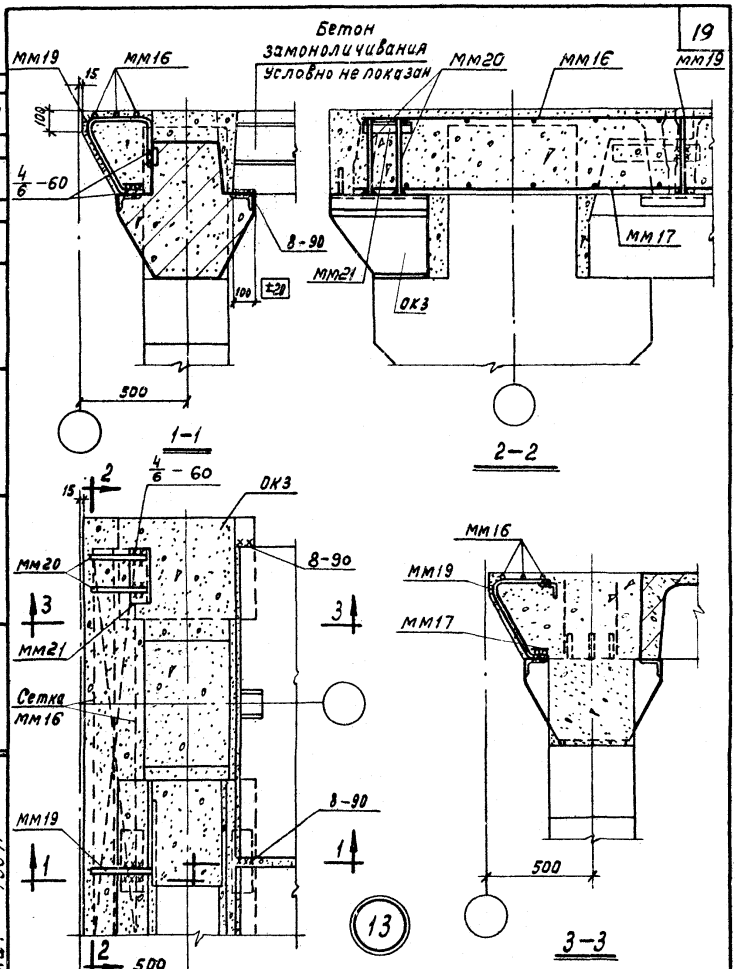

ТДМ 1967г.	Деталь крепления плит верхнего перекрытия по крайнему ряду колонн в торце и у деформационного шва	ТДМЭ24-1 Деталь 13

Гл. инж. пр-та — Рук. группы — Ц.о. инженера — Дата выпуска: 1967г.

Колодин — Зверев — Нежданова

ифр МЭ24-1 ист 13 нв. №

10060 20

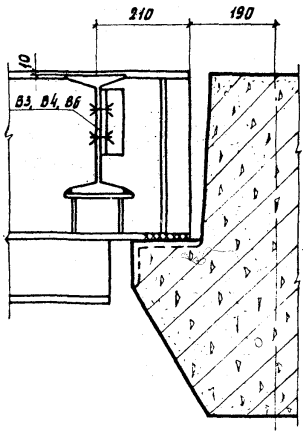

1-1

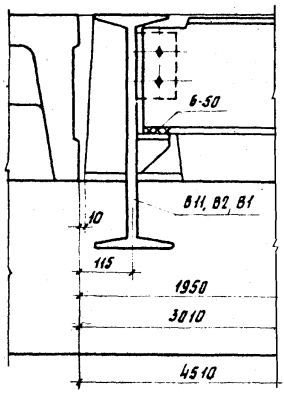

2-2

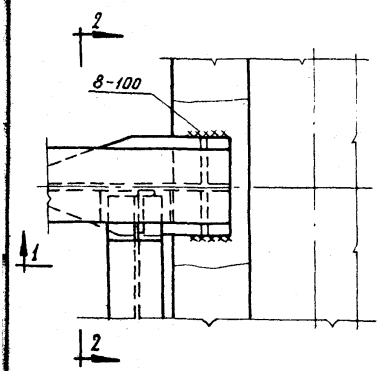

14

Примечание.

Все монтажные болты d=18 мм.

ТДМ 1967г.	*Деталь сопряжения главных стальных балок с ригелем*	ТДМЭ24-1 Деталь 14

Шифр	ТДМЭ24-1
Лист	15
Инв. N	

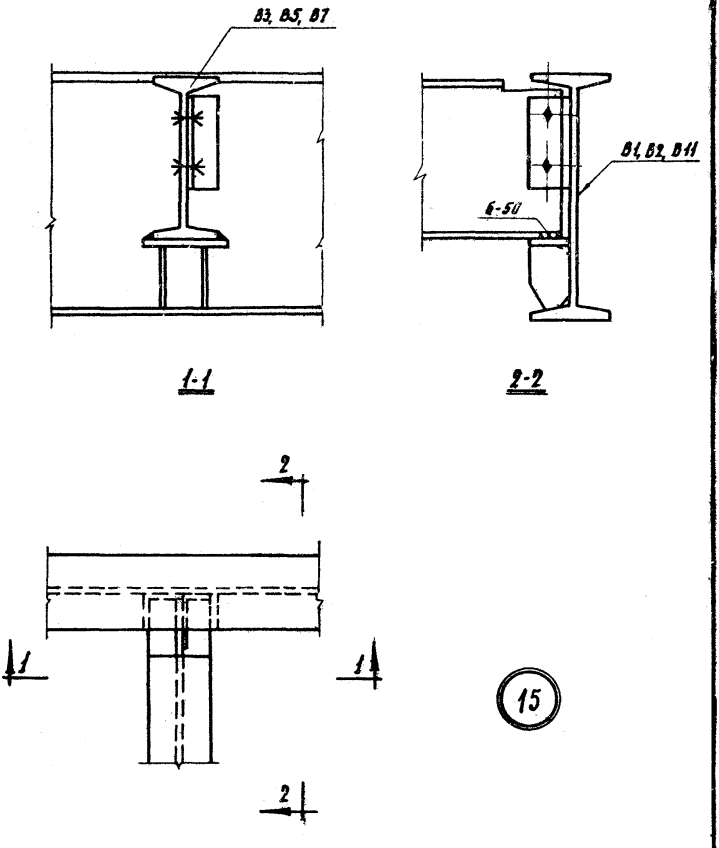

Примечание.

Все монтажные болты d=18 мм.

Нач. ОТК 2	Минц	Проверил	Павлова
Гл. инж. п.	Володин		
Рук. группы	Зверев		
И.О. инжен.	Нежданова		
Дата	1967 г.		

gost.e-ecolog.ru

ТДМ 1967 г.	Деталь сопряжения стальных балок на участках перекрытий с проемами	ТДМЭ24-1
		Деталь 15