ГОСУДАРСТВЕННЫЙ КОМИТЕТ ПО ДЕЛАМ СТРОИТЕЛЬСТВА СССР
(ГОССТРОЙ СССР)

ТИПОВЫЕ МОНТАЖНЫЕ ДЕТАЛИ
ОДНОЭТАЖНЫХ ПРОМЫШЛЕННЫХ ЗДАНИЙ

СОПРЯЖЕНИЯ СТЕНОВЫХ ПАНЕЛЕЙ С КОНСТРУКЦИЯМИ ПОКРЫТИЯ ПРИ ПЛОСКОЙ КРОВЛЕ

ТДМ-5-22

Детали для панелей длиной 6м при привязке 250мм

7579-02

Москва-1965

gost.e-ecolog.ru

ГОСУДАРСТВЕННЫЙ КОМИТЕТ ПО ДЕЛАМ СТРОИТЕЛЬСТВА СССР
(ГОССТРОЙ СССР)

ТИПОВЫЕ МОНТАЖНЫЕ ДЕТАЛИ
ОДНОЭТАЖНЫХ ПРОМЫШЛЕННЫХ ЗДАНИЙ

СОПРЯЖЕНИЯ СТЕНОВЫХ ПАНЕЛЕЙ С КОНСТРУКЦИЯМИ ПОКРЫТИЯ ПРИ ПЛОСКОЙ КРОВЛЕ

ТДМ-5-22

Детали для панелей длиной 6м при привязке 250мм

РАЗРАБОТАНЫ
Центральным научно-исследовательским и проектно-экспериментальным институтом промышленных зданий и сооружений (Цниипромзданий)
Государственным ордена Трудового Красного Знамени проектным институтом Промстройпроект

УТВЕРЖДЕНЫ
и введены в действие с 1 января 1965г.
Государственным Комитетом по делам строительства СССР
Приказ №194 от 5 ноября 1964г.

ЦЕНТРАЛЬНЫЙ ИНСТИТУТ ТИПОВЫХ ПРОЕКТОВ

Москва-1964г

ЦЕНТРАЛЬНЫЙ ИНСТИТУТ ТИПОВЫХ ПРОЕКТОВ
УПРАВЛЕНИЯ ПОДВЕДОМСТВЕННЫМИ ОРГАНИЗАЦИЯМИ
ГОССТРОЯ СССР

Москва, Б-66, Спартаковская ул. 2а, корпус В
Сдано в печать 5.V 1965 года
Заказ № 823 Тираж 2000 экз.
Цена 42 к.

СОДЕРЖАНИЕ

Деталь		Стр.
I	Крепление стеновых панелей продольной стены к ферме	5
3	Крепление стеновых панелей продольной стены к ферме у температурного шва . . .	6
5а	Крепление стеновых панелей к стальной колонне фахверка	7
6	Крепление панелей парапета продольной стены к плитам покрытия при шаге ферм 6м	8
6а	Крепление панелей парапета продольной стены к плитам покрытия при шаге ферм I2 м	8
7	Крепление панелей парапета продольной стены к плитам покрытия у температурного шва при шаге ферм 6 м	9
7а	Крепление панелей парапета продольной стены к плитам покрытия у температурного шва при шаге ферм I2 м	9
8а	Крепление панелей парапета продольной стены к плите покрытия по оси колонны фахверка	I0
9	Крепление насадки к стойке торцевого фахверка в углу здания	II
II	Крепление насадки к колонне торцевого фахверка	I2
I2	Крепление насадки к колонне торцевого фахверка	I3
I3а	Крепление насадки к стойке торцевого фахверка	I4
I4	Крепление стеновых панелей к стойке торцевого фахверка в углу здания (Вариант с удлиненными панелями)	I5

Деталь		Стр.
I4а	Крепление стеновых панелей к стойке торцевого фахверка в углу здания (вариант с угловыми блоками)	I6
I5	Крепление панелей парапета к насадке торцевого фахверка в углу здания (вариант с удлиненными панелями)	I7
I5а	Крепление панелей парапета по торцу к насадке торцевого фахверка в углу здания (вариант с угловыми блоками)	I8
I6	Крепление панели парапета продольной стены к плите покрытия в углу здания и шаге ферм 6 м	I9
I6а	Крепление панели парапета продольной стены к плите покрытия в углу здания и шаге ферм I2 м	I9
2I	Крепление стеновых панелей по торцу к колонне фахверка	20
22	Крепление панелей парапета по торцу к насадке торцевого фахверка	2I
29	Крепление доборных плит покрытия при шаге ферм 6 м	22
29а	Крепление доборных плит покрытия при шаге ферм I2 м	22
30	Крепление стальных элементов для опирания доборных плит покрытия к парапетной панели при ж.б. фермах с шагом 6 м	23
30а	Крепление стальных элементов для опирания доборных плит покрытия к парапетной панели при ж.б. фермах с шагом I2 м . . .	23
3I	Крепление стальных элементов для опирания доборных плит покрытия к удлиненной парапетной панели в углу здания при шаге ферм 6 м	24

Деталь		Стр.
3Iа	Крепление стальных элементов для опирания доборных плит покрытия к удлиненной парапетной панели в углу здания при шаге ферм I2 м	24
А	Приварка элементов крепления к парапетным панелям	25

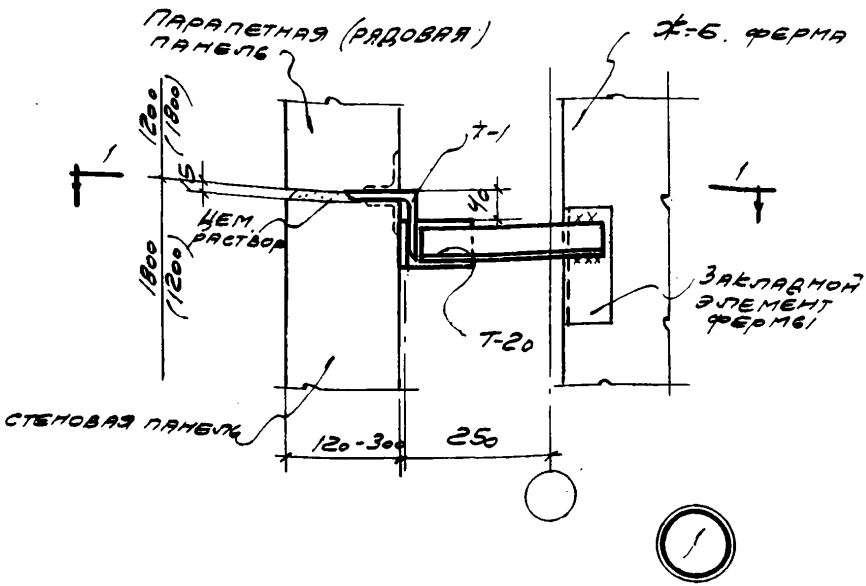

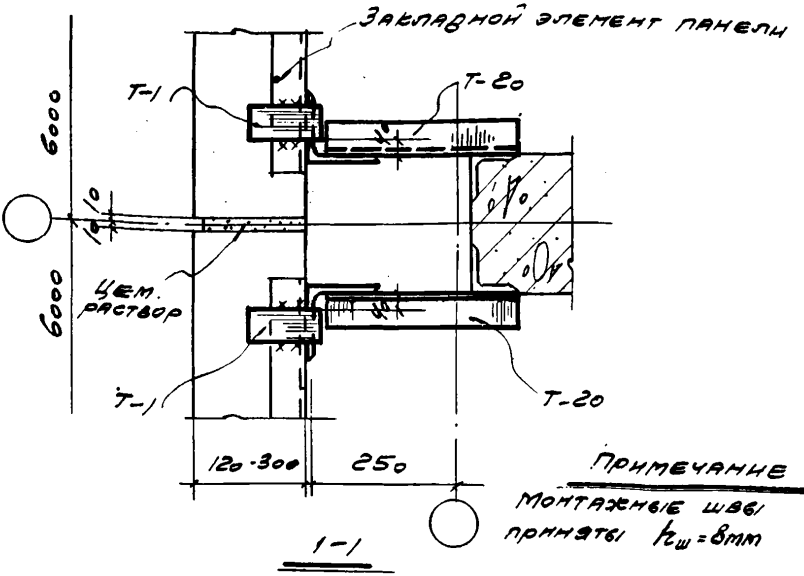

Примечание

Монтажные швы приняты $h_ш = 8$мм

ТДМ 1964	Сопряжения стеновых панелей с конструкциями покрытия для плоской кровли. Крепление стеновых панелей продольной стены к ферме.	ТДМ-5-22	
		Деталь	1

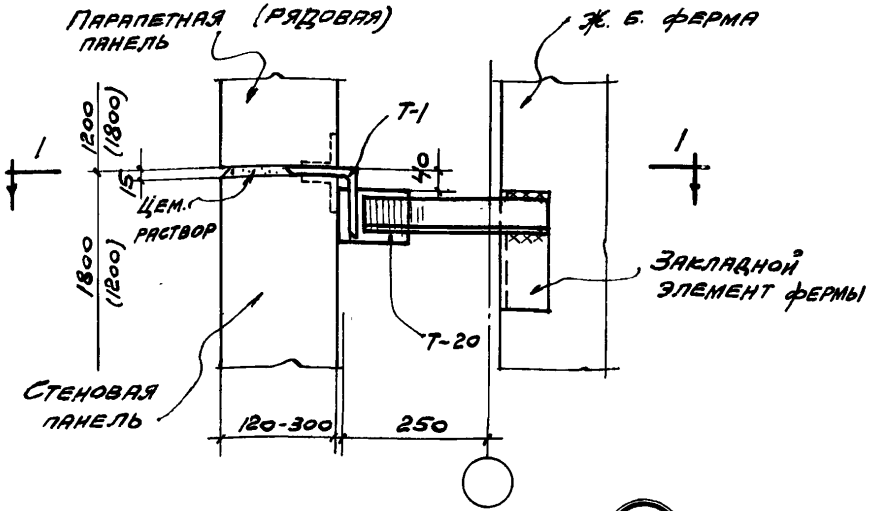

3

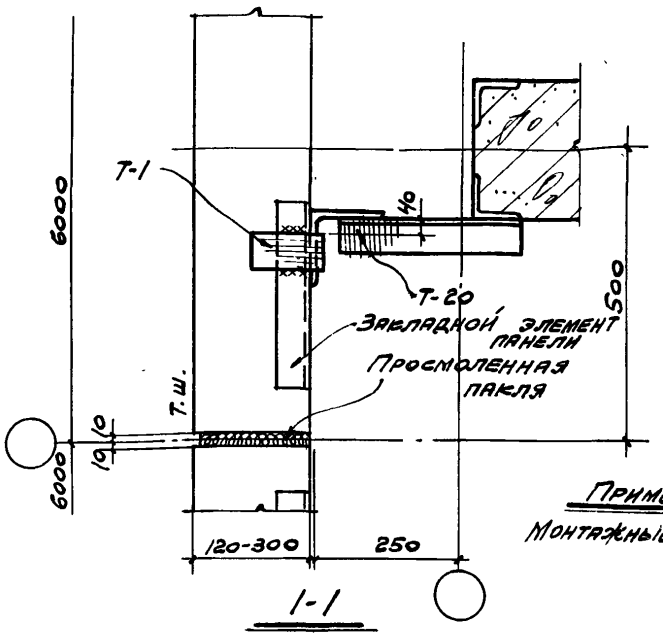

1-1

Примечание.

Монтажные швы приняты $h_ш = 8$ мм

Нач. отдела	Антипин		
Гл. инж. пр.	Гальперин		
Гл. арх. пр.	Шварц		
Ст. инженер	Бунин		
Промстройпроект			
	Попов		
	Солюс		
	Барбэ		
	Рудаков		
Нач. отдела			
Гл. инж. пр.			
Гл. арх. пр.			
Ст. инж.			
ЦНИИ эмзданий			

ТДМ 1964

Сопряжения стеновых панелей с конструкциями покрытия при плоской кровле.

Крепление стеновых панелей продольной стены к ферме у температурного шва

ТДМ-5-22

Деталь 3

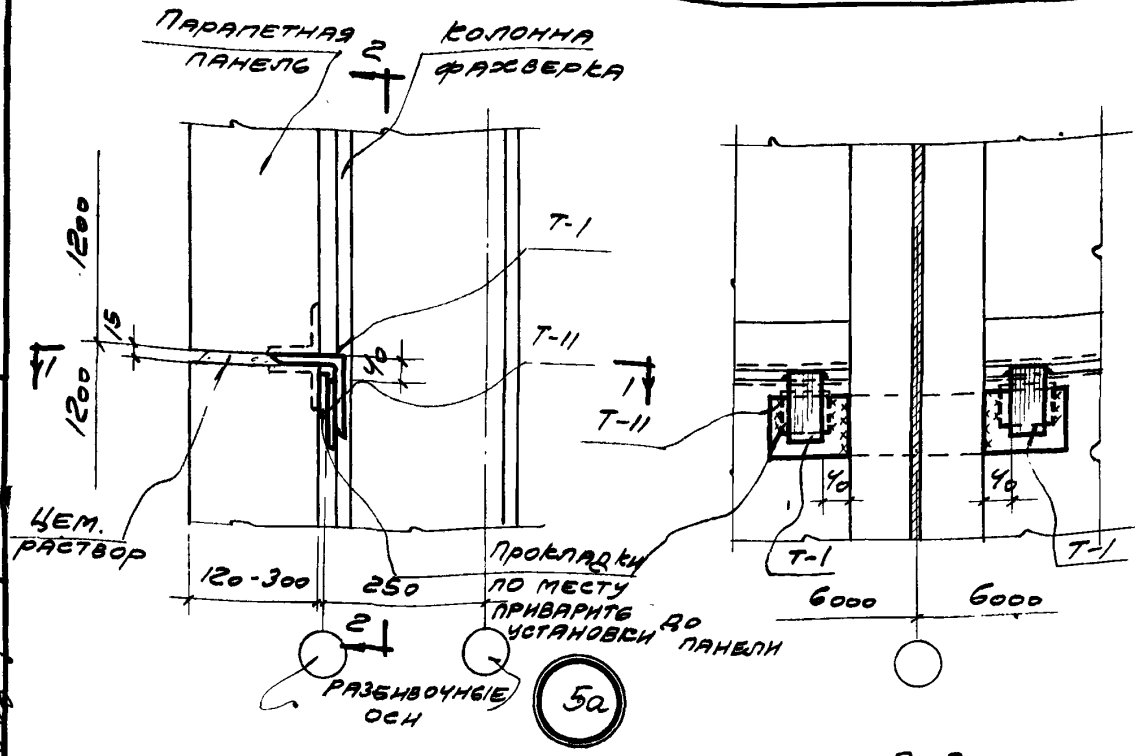

2-2

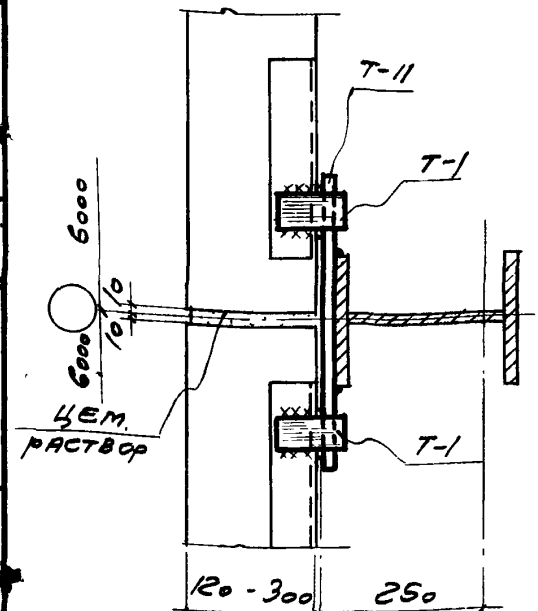

1-1

Примечание

Монтажные швы приняты $h_ш$=8мм

ТДМ 1964	Сопряжения стеновых панелей с конструкциями покрытия при плоской кровле	ТДМ-5-22	
	Крепление стеновых панелей к стальной колонне фахверка	Деталь	5а

Гл. арх. пр. Шварц
Ст. инж. Бунин
Гл. арх. пр. Барко
Ст. инж. Рудаков

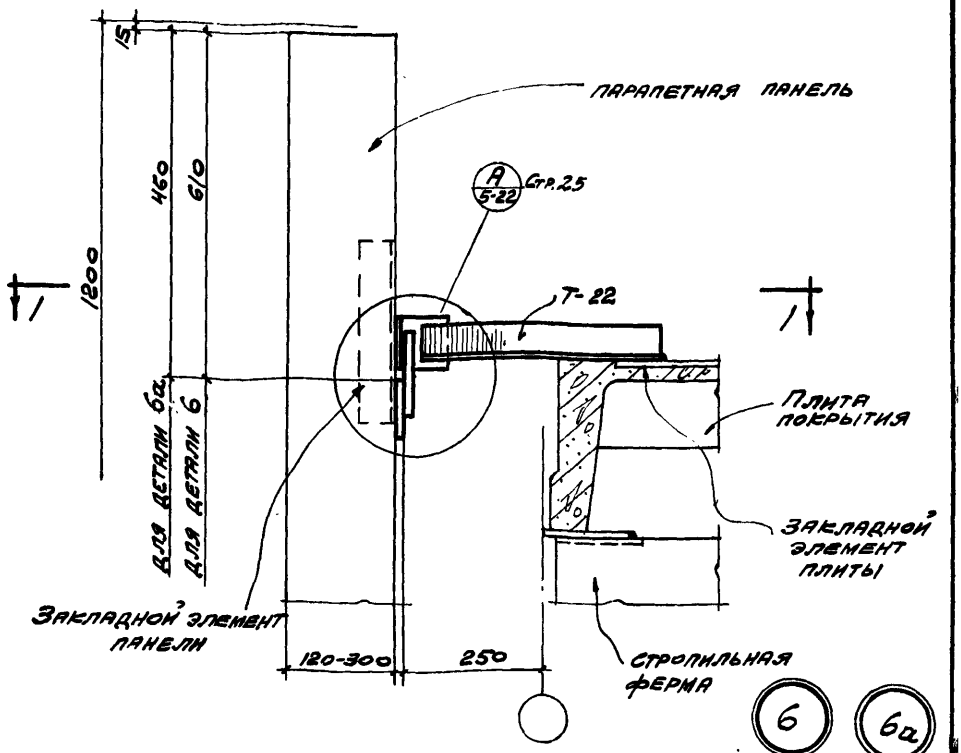

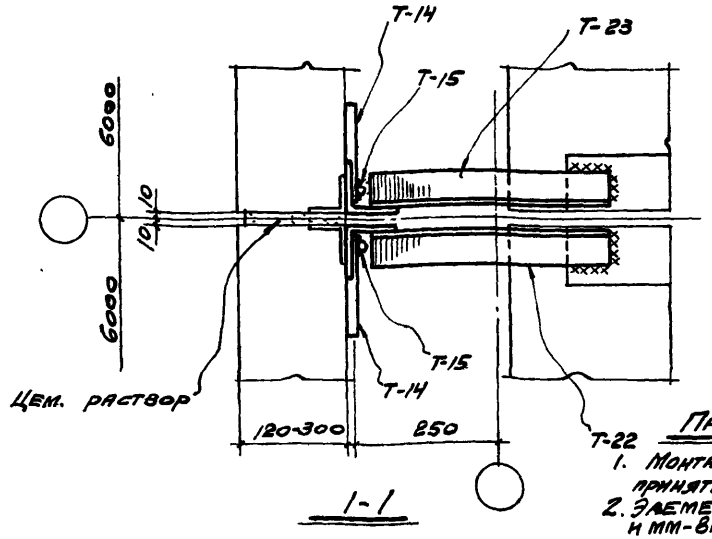

1-1

ПРИМЕЧАНИЯ:

1. Монтажные швы приняты $h_ш = 8$ мм
2. Элементы ММ-80 и ММ-81 условно не показаны

Нач. отдела	Гл. инж. пр.	Гл. арх. пр.	Ст. инжен.
Антипин	Гальперин	Шварц	Бунин
Промстройпроект			
Попов	Солюс	Барко	Рудаков
Нач. отдела	Гл. инж. отд.	Гл. арх. пр.	Ст. инж.
ЦНИИ промзданий			

ТДМ 1964	Сопряжения стеновых панелей с конструкциями покрытия при плоской кровле.	ТДМ-5-22	
	Крепление панелей парапета продольной стены к плитам покрытия при шаге ферм 6 и 12 м	Деталь	6; 6а

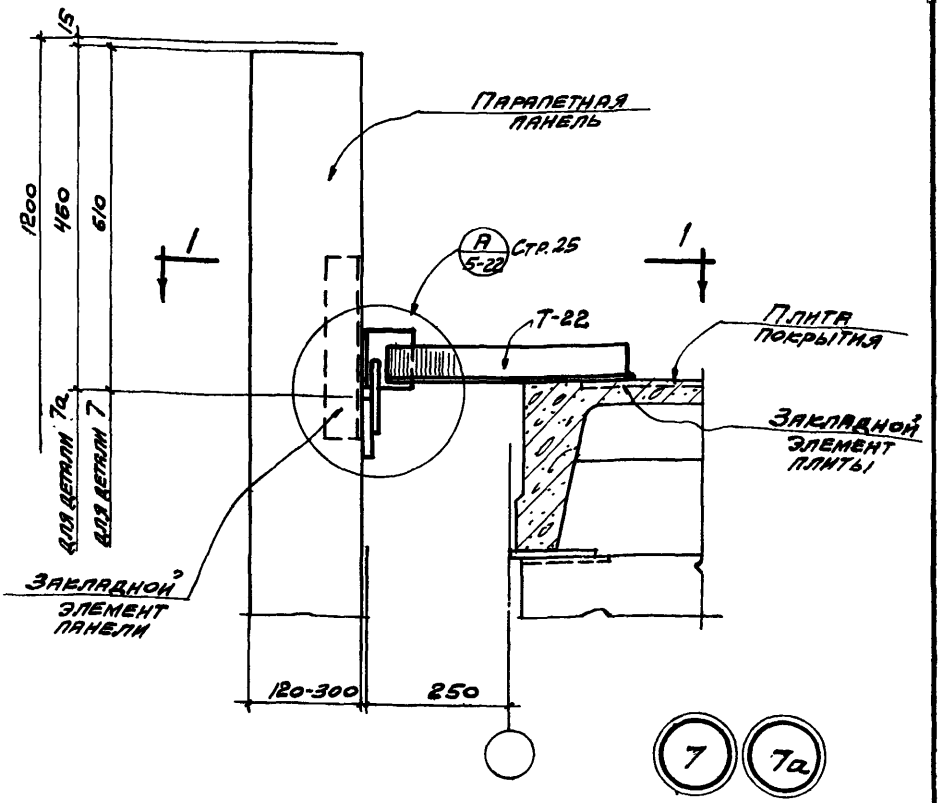

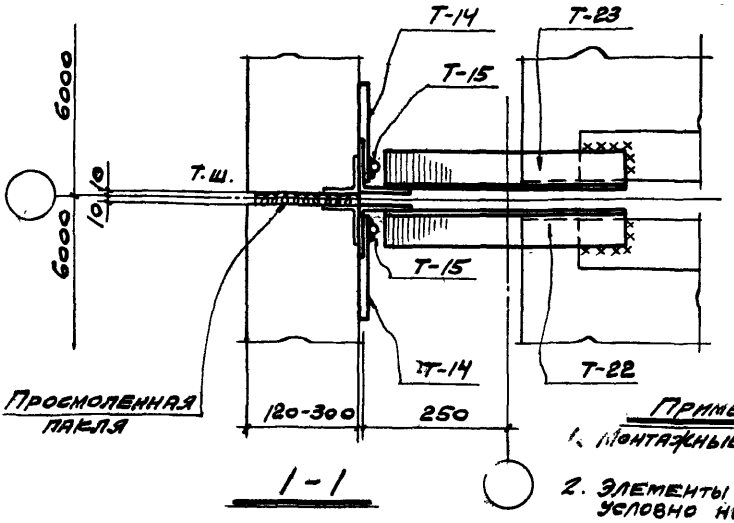

Примечания:

1. Монтажные швы приняты $h_ш = 8$ мм
2. Элементы ММ-80 и ММ-81 условно не показаны.

ТДМ 1964	Сопряжения стеновых панелей с конструкциями покрытия при плоской кровле	ТДМ-5-22	
	Крепление панелей парапета продольной стены к плитам покрытия у температурного шва при шаге ферм 6 и 12 м.	Деталь	7; 7а

Гальперин, Шварц, Бунин
Гл. инж. пр., Гл. арх. пр., Ст. инж.
Инстрой-ректорт
Солюс, Барко, Рудаков
Гл. инж. пр., Гл. арх. пр., Ст. инж.
Инж. издания

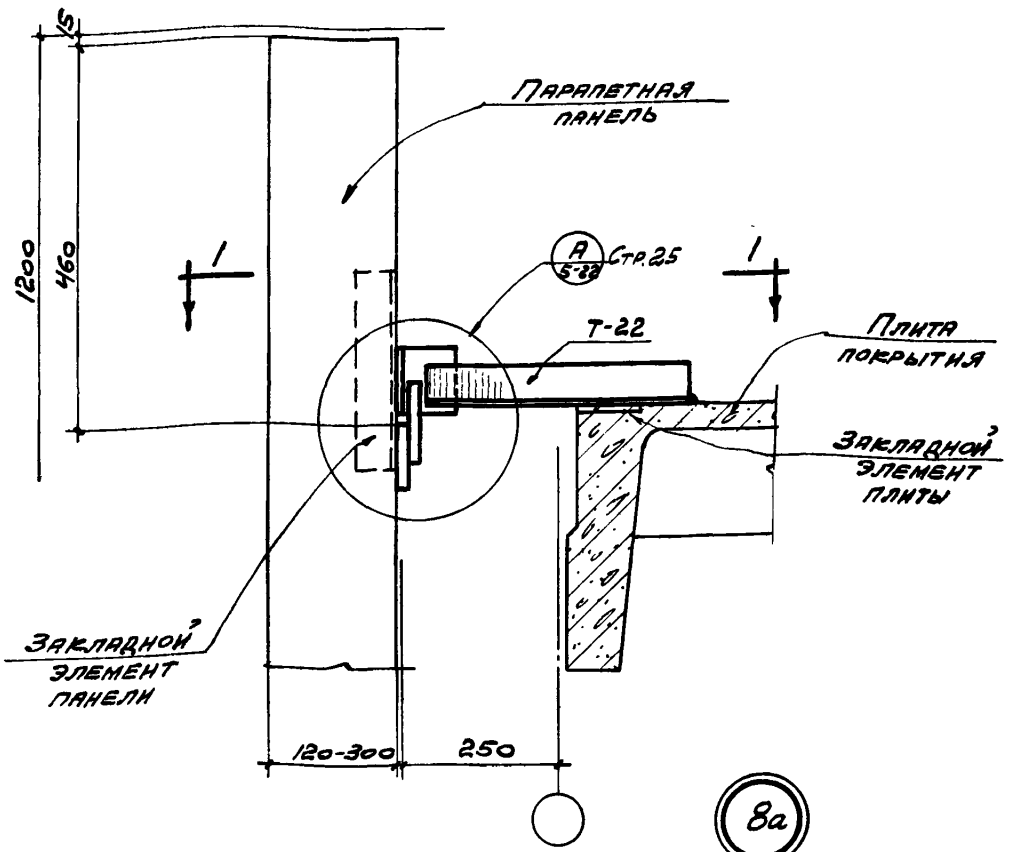

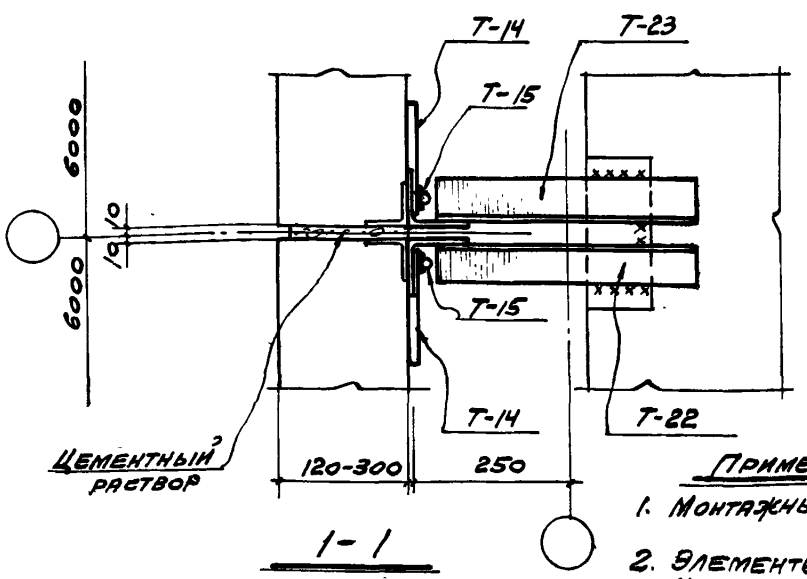

Примечания:

1. Монтажные швы приняты $h_ш = 8$ мм.
2. Элементы мм-80 и мм-81 условно не показаны.

Нач. отдела	Гл. инж. пр.	Гл. арх. пр.	Ст. инж.
Натипин	Гальперин	Шварц	Бунин
Промстройпроект			
Попов	Солюс	Барко	Рудаков
Нач. отдела	Гл. инж. пр.	Гл. арх. пр.	Ст. инж.
Цнии Промзданий			

ТДМ 1964	Сопряжения стеновых панелей с конструкциями покрытия при плоской кровле.	ТДМ-5-22	
	Крепление панелей парапета продольной стены к плите покрытия по оси колонны фахверка.	Деталь	8а

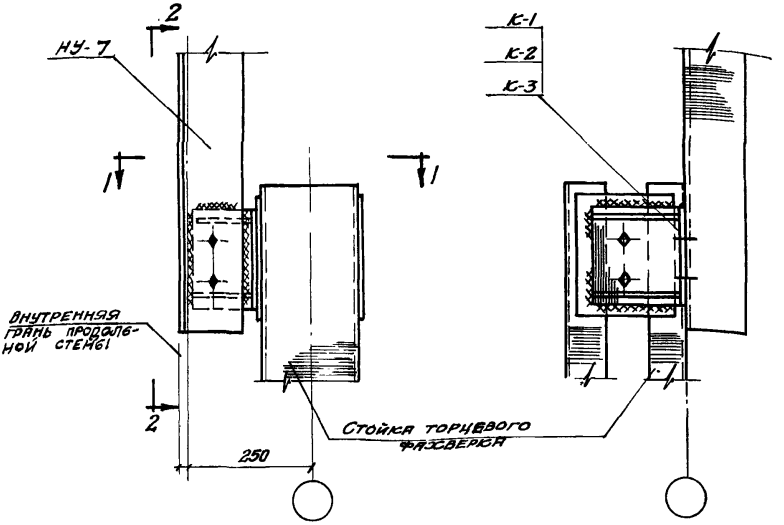

9

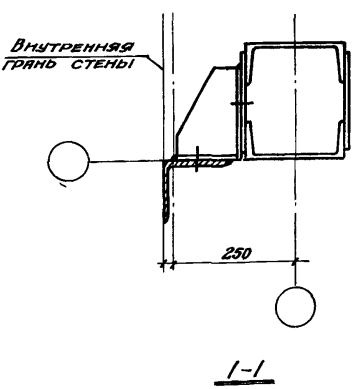

Примечание

Монтажные швы приняты $h_ш = 8$ мм

ТДМ 1964	Сопряжения стеновых панелей с конструкциями покрытия при плоской кровле.	ТДМ-5-22	
	Крепление насадки к стойке торцевого фахверка в углу здания.	Деталь	9

Гл. инж. пр. | Гл. арх. пр. | Ст. инж. | Гальперин | Шварц | Бунин

Гл. инж. пр. | Гл. арх. пр. | Рук. гр. инж. | Соловьев | Барко | Рудаков

7579-02 11

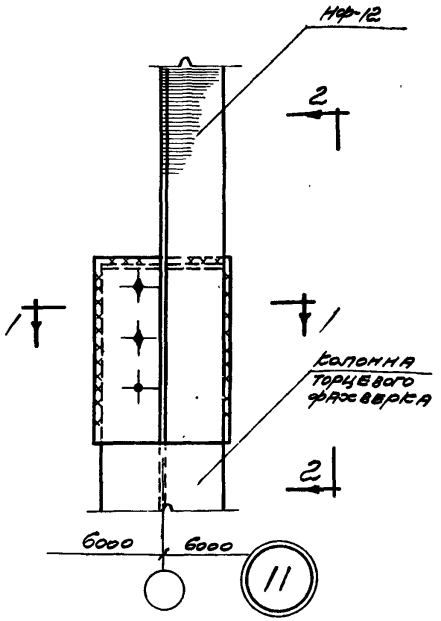

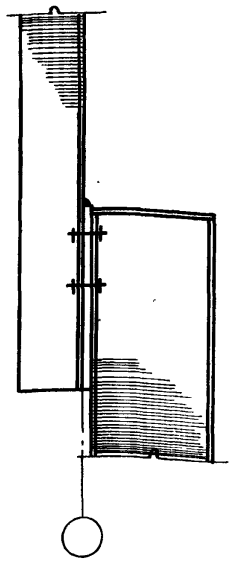

2-2

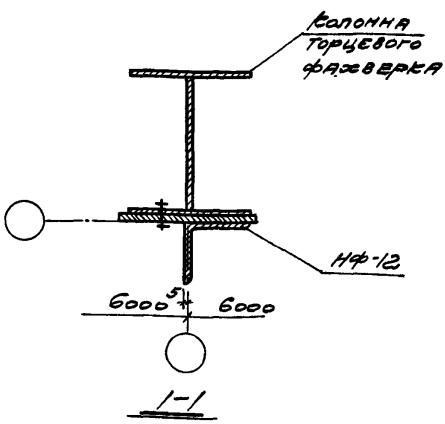

1-1

Примечание

Монтажные швы приняты $h_ш = 8$ мм

| | | |

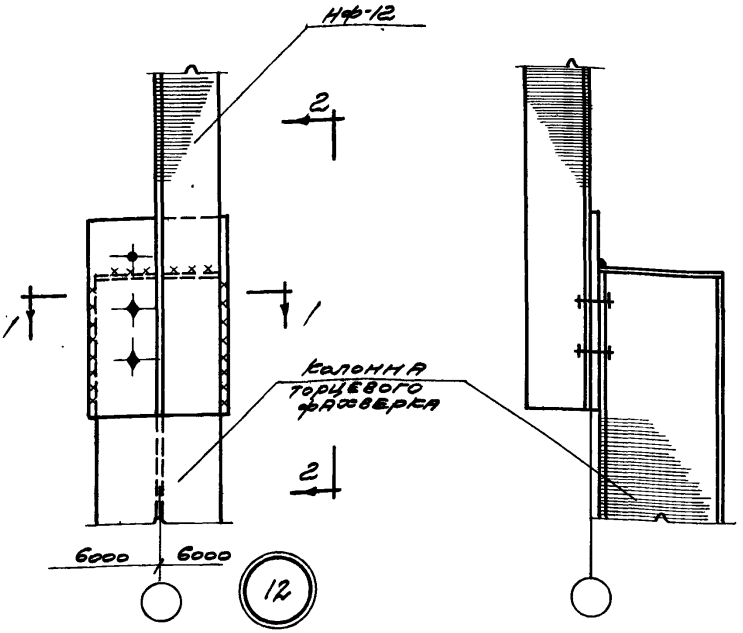

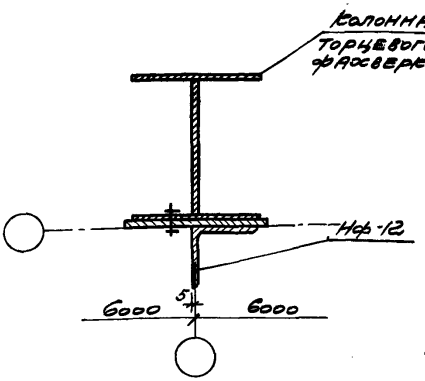

Примечание

Монтажные швы приняты $h_ш$ 8мм.

ТДМ 1964	Сопряжения стеновых панелей с конструкциями покрытия при плоской кровле	ТДМ-5-22	
	Крепление насадки к колонне торцевого фахверка	Деталь	12

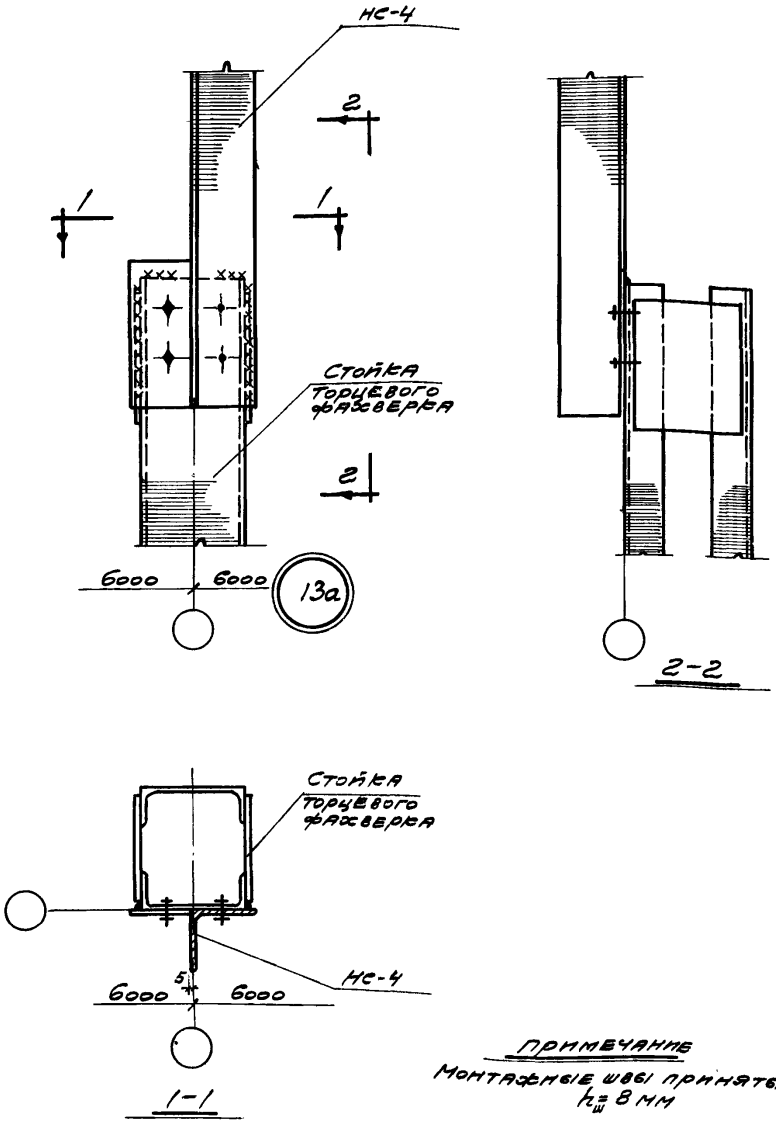

Примечание

Монтажные швы приняты $h_ш = 8$ мм

Гл. инж. пр.	Гальперин		
Гл. арх. пр.	Шварц		
Ст. инж.	Бунин		
Гл. инж. пр.	Солюс		
Гл. арх. пр.	Барко		
Рук. гр. инж.	Рудаков		

ТДМ 1964

Сопряжения стеновых панелей с конструкциями покрытия при плоской кровле

Крепление насадки к стойке торцевого фахверка.

ТДМ-5-22

Деталь 13а

7579-02

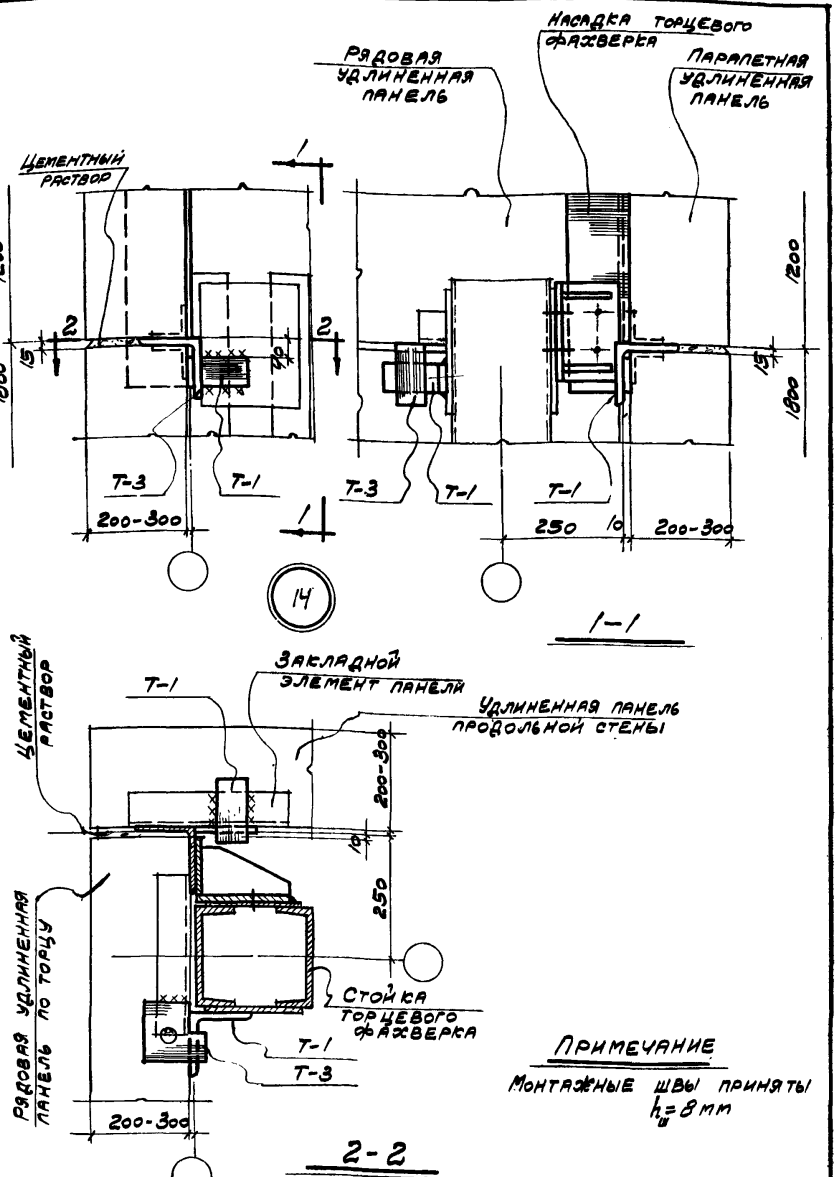

Примечание

Монтажные швы приняты $h_ш = 8$ мм

ТДМ 1964	Сопряжения стеновых панелей с конструкциями покрытия при плоской кровле	ТДМ-5-22	
	Крепление стеновых панелей к стойке торцевого фахверка в углу здания (вариант с удлиненными панелями)	Деталь	14

Гальперин	Шварц	Бунин
Гл. инж. пр.	Гл. арх. пр.	Ст. инж.
Гл. инж. пр.	Гл. арх. пр.	Ст. инж.
Солюс	Барко	Рудаков
Гл. инж. пр.	Гл. арх. пр.	Ст. инж.

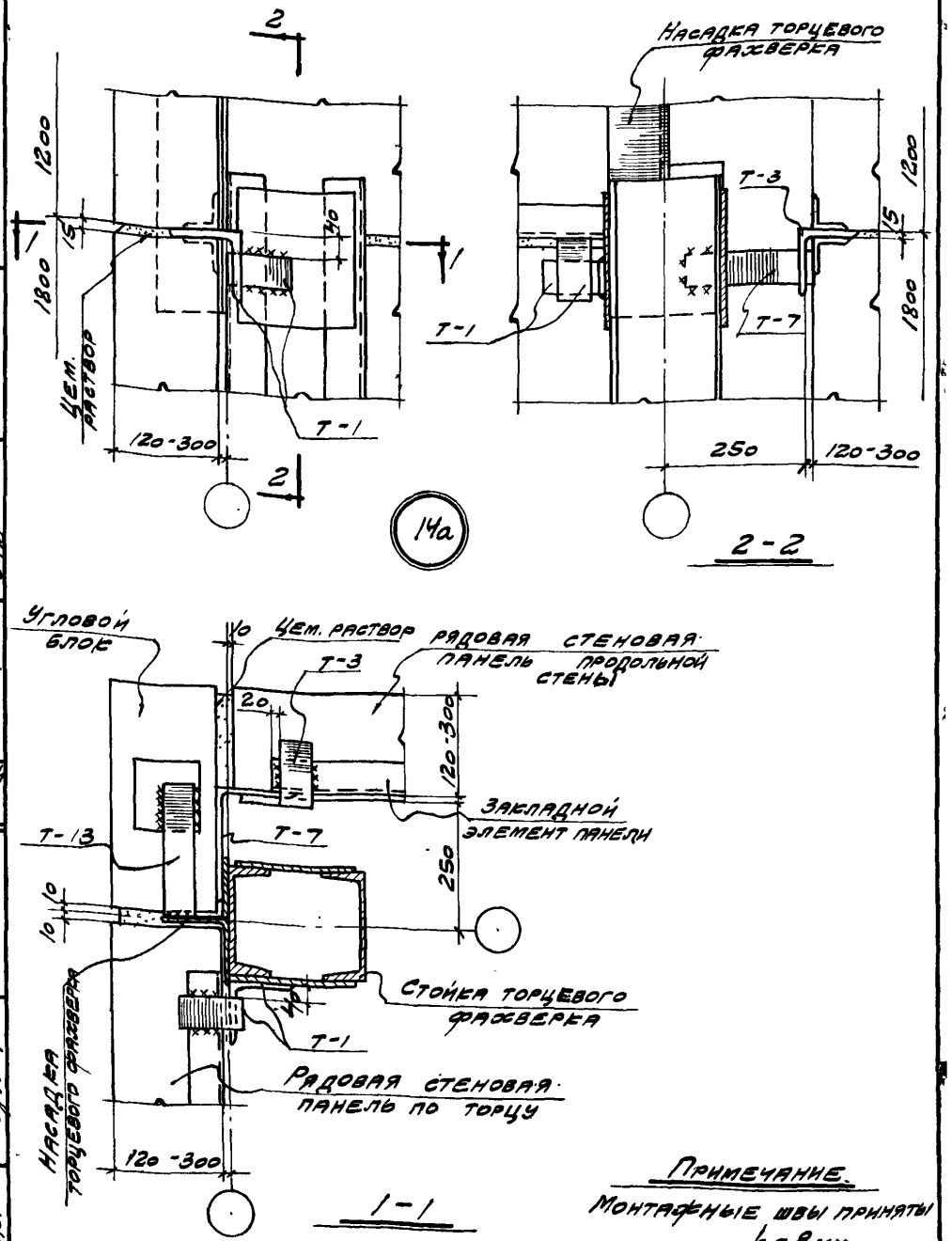

Примечание.

Монтажные швы приняты $h_ш = 8$ мм.

Гл. инж. пр.	Тальперин	
Гл. арх. пр.	Шварц	
Ст. инж.	Бунин	
Гл. инж. пр.	Солюс	
Гл. арх. пр.	Барко	
Ст. инж.	Рудаков	

ЦНИИ ромздания

ТДМ 1964г

Сопряжения стеновых панелей с конструкциями покрытия при плоской кровле

Крепление стеновых панелей к стойке торцевого фахверка в углу здания. (Вариант с угловыми блоками)

ТДМ-5-22

Деталь 14а

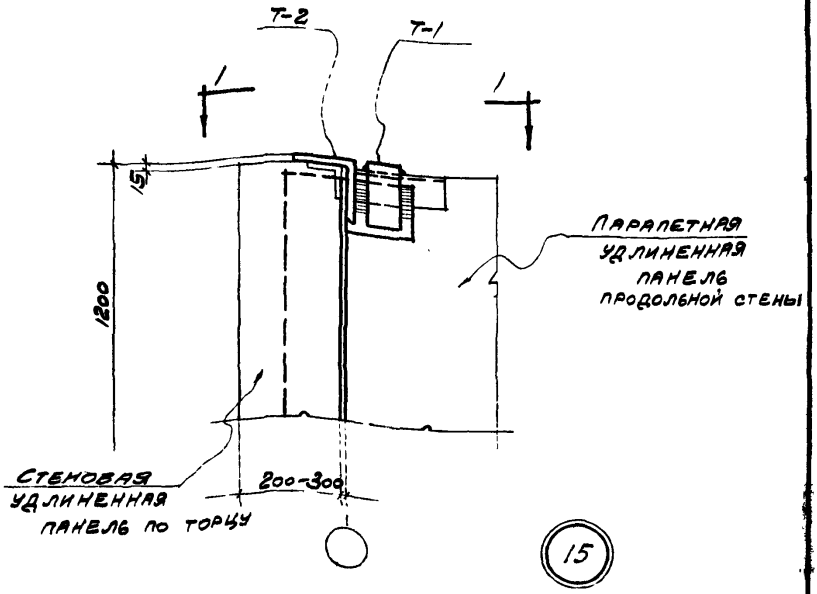

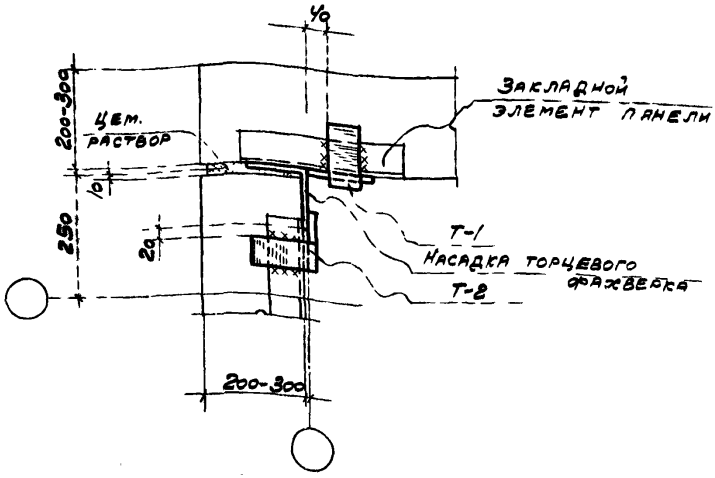

1-1

Примечание

Монтажные швы приняты $h_ш = 8$ мм

Гл. инж. пр.	Солюс	Гл. инж. пр.	Альперин
Гл. арх. пр.	Барко	Гл. арх. пр.	Шварц
Ст. инж.	Рудаков	Ст. инж.	Бурин

...эмстрой ...роект

...нии ...омсоюзмонтажпроект

ТДМ 1964	Сопряжения стеновых панелей с конструкциями покрытия при плоской кровле	ТДМ-5-22	
	Крепление панелей парапета к насадке торцевого фахверка в углу здания (вариант с удлиненными панелями)	Деталь	15

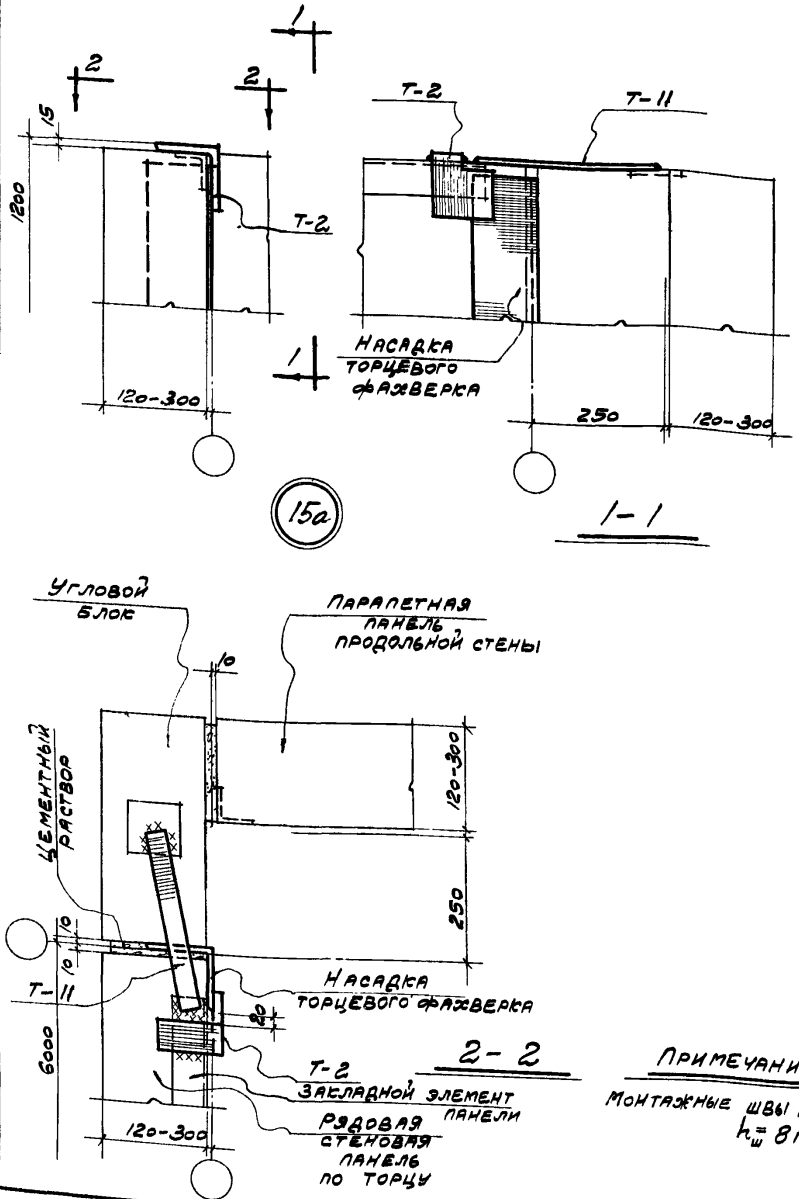

Примечание

Монтажные швы приняты $h_ш = 8$ мм

Гл. инж. пр.	Гл. арх. пр.	Ст. инж.	Шварц
Гл. инж. пр.	Гл. арх. пр.	Ст. инж.	Бунин
Гл. инж. пр.	Гл. арх. пр.	Ст. инж.	Солюс
Гл. инж. пр.	Гл. арх. пр.	Ст. инж.	Барко
Гл. инж. пр.	Гл. арх. пр.	Ст. инж.	Рудаков
Гл. инж. пр.	Гл. арх. пр.	Ст. инж.	Омстрой Роект
Гл. инж. пр.	Гл. арх. пр.	Ст. инж.	Шварц
Гл. инж. пр.	Гл. арх. пр.	Ст. инж.	Бунин

ТДМ 1964	Сопряжения стеновых панелей с конструкциями покрытия при плоской кровле	ТДМ-5-22	
	Крепление панелей парапета по торцу к насадке торцевого фахверка в углу здания (вариант с угловыми блоками)	Деталь	15а

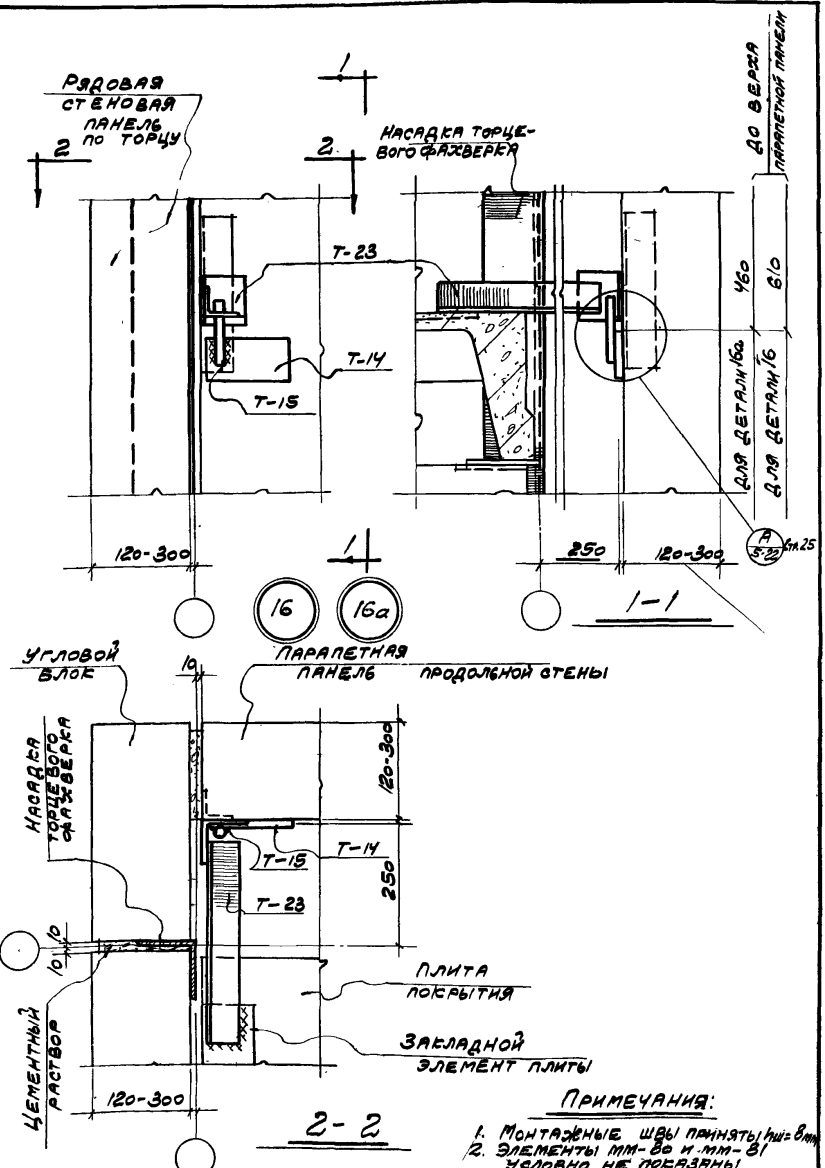

Примечания:

1. Монтажные швы приняты hш=8мм
2. Элементы мм-80 и мм-81 условно не показаны

ТДМ 1964	Сопряжения стеновых панелей с конструкциями покрытия при плоской кровле	ТДМ-5-22	
	Крепление панели парапета продольной стены к плите покрытия в углу здания и шаге ферм 6 и 12 м	Деталь	16 и 16а

Гальперин, Шварц, Бунин

Гл. инж. пр., Гл. арх. пр., Ст. инж.

Омстрой проект

Солюс, Барко, Рудаков

Гл. инж. пр., Гл. арх. пр., Ст. инж.

НИИ зданий

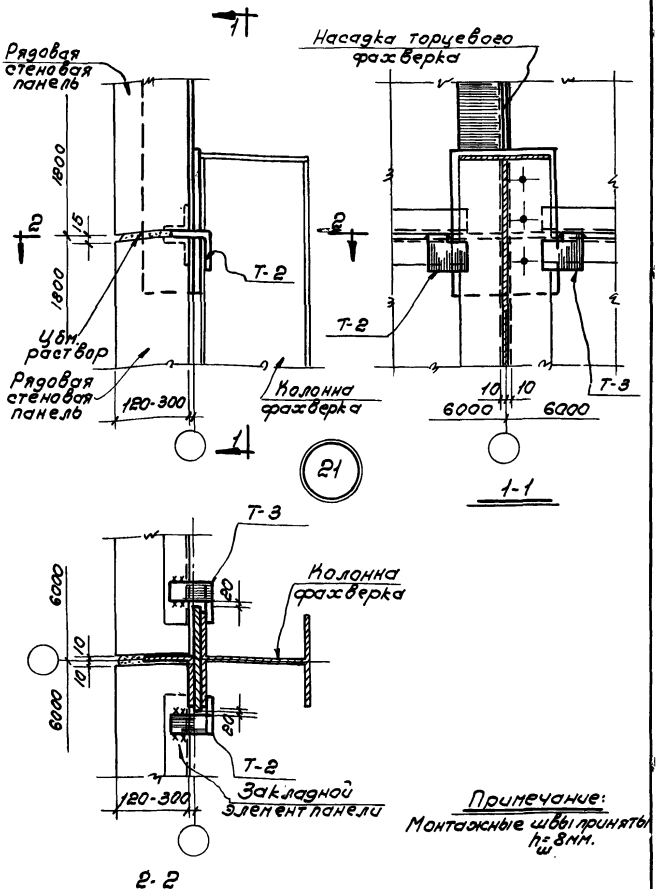

Примечание:
Монтажные швы приняты $h_ш$=8мм.

ТДМ 1964	Сопряжения стеновых панелей с конструкциями покрытия при плоской кровле. Крепление стеновых панелей по торцу к колонне фахверка.	ТДМ-5-22 Деталь 21

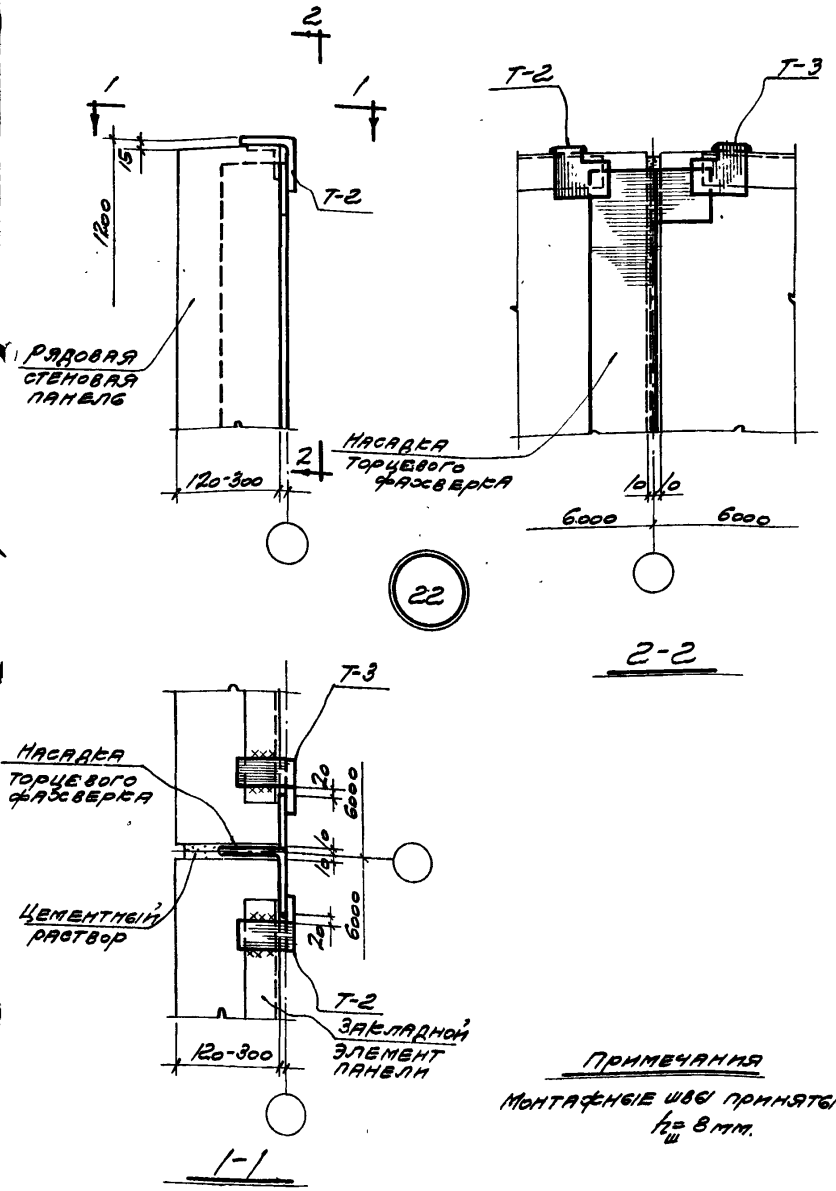

Примечания

Монтажные швы приняты $h_ш$ = 8 мм.

ТДМ 1964	Сопряжения стеновых панелей с конструкциями покрытия при плоской кровле	ТДМ-5-22	
	Крепление панелей парапета по торцу к насадке торцевого факсверка.	Деталь	22

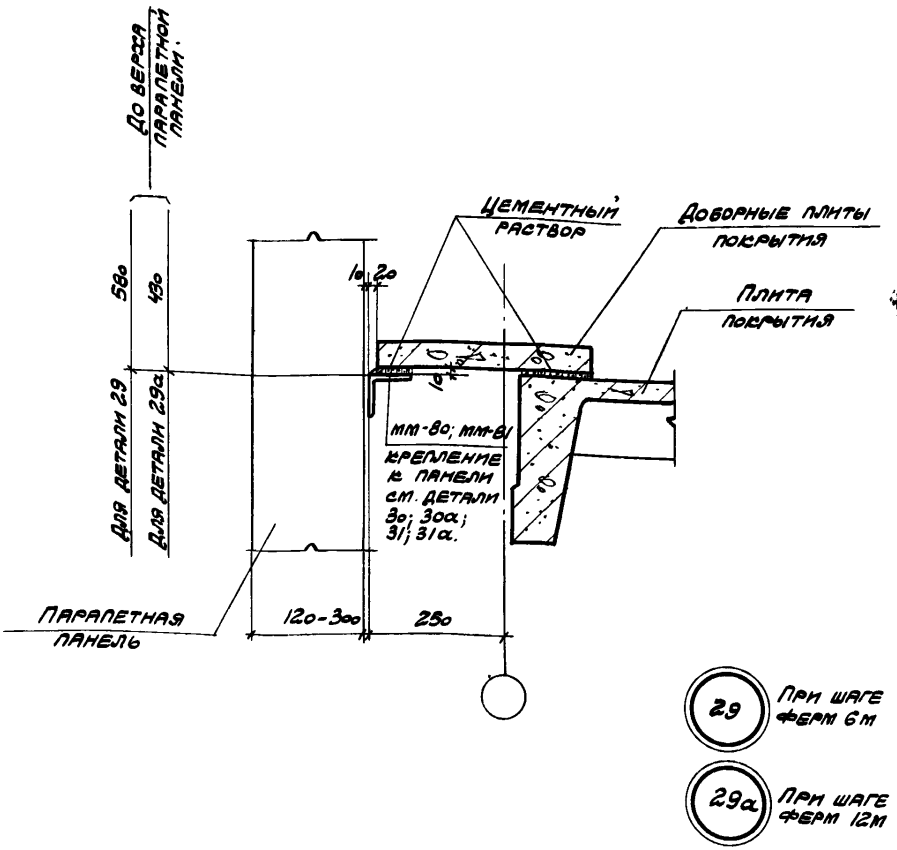

Номера деталей крепления элементов мм-80 и мм-81.

Тип панели	Шаг ферм	
	6м	12м
Парапетная	30	30а
Парапетная удлиненная	31	31а

Нач. отдела	Гл. инж. пр.	Гл. арх. пр.	Ст. инж.
Пятипин	Гальперин	Шварц	Бунин
Промстройпроект			
Попов	Солюс	Барко	Рудаков
Нач. отдела	Гл. инж. пр.	Гл. арх. пр.	Ст. инж.
ЦНИИ промзданий			

ТДМ 1964

Сопряжения стеновых панелей, с конструкциями покрытия при плоской кровле.

Крепление доборных плит покрытия

ТДМ-5-22

Деталь 29; 29а

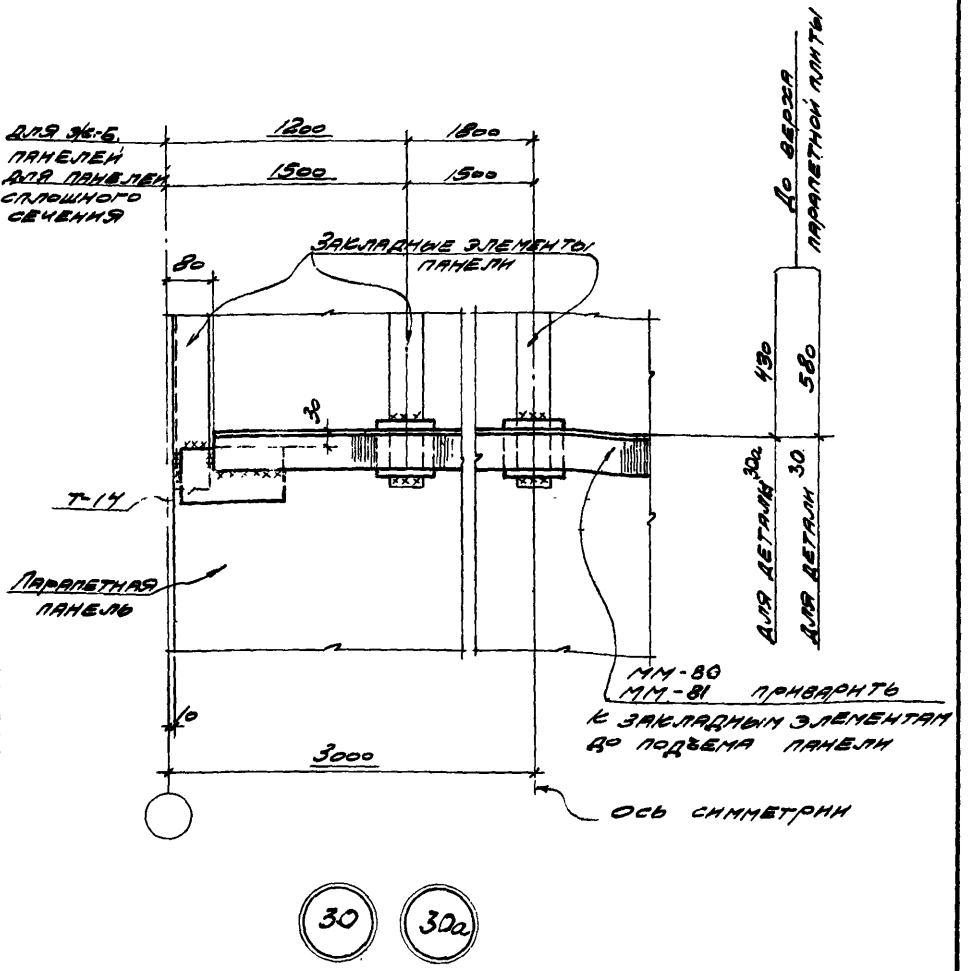

30 30а

Примечание

Монтажные швы приняты $\delta_ш$ = 8мм

Гл. инж. пр.	Соловьев	ТДМ	Сопряжения стеновых панелей с конструкциями покрытия при плоской кровле	ТДМ-5-22	
Гл. арх. пр.	Бабаев		Крепление стальных элементов для опирания доборных плит покрытия к параметной панели при Ж-6, фермах с шагом 6 и 12м	Деталь	30;30а
Ст. инж.	Рудаков	1964			

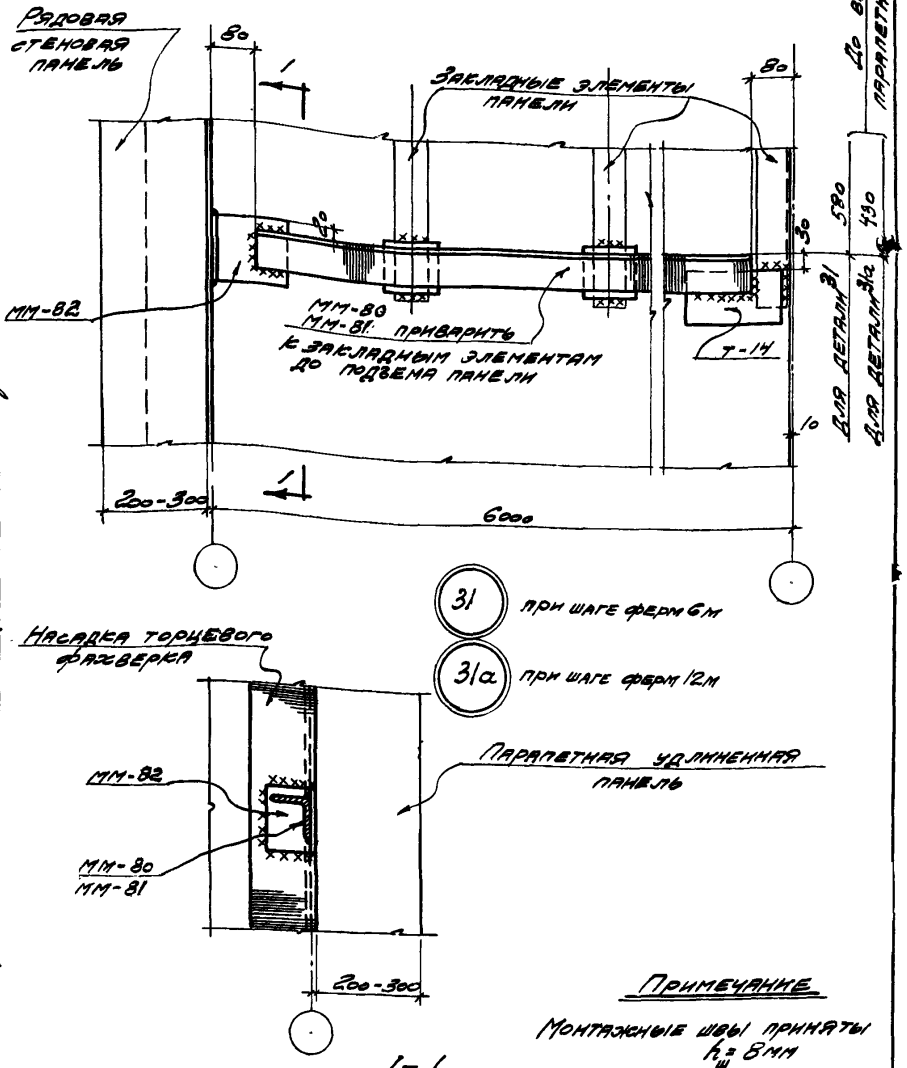

Примечание

Монтажные швы приняты $h_ш = 8$ мм

Нач. отдела	Гл. инж. пр.	Гл. арх. пр.	Ст. инж.
Антипин	Гальперин	Шварц	Бунин
Промстройпроект			
Попов	Солюс	Барко	Рудаков
Нач. отдела	Гл. инж. пр.	Гл. арх. пр.	Ст. инж.
Цнии промзданий			

ТДМ 1964	Сопряжения стеновых панелей с конструкциями покрытия при плоской кровле	ТДМ-5-22	
	Крепление стальных элементов для опирания доборных плит покрытия к удлиненной парапетной панели в углу здания	Деталь	31; 31а

7579-02 24

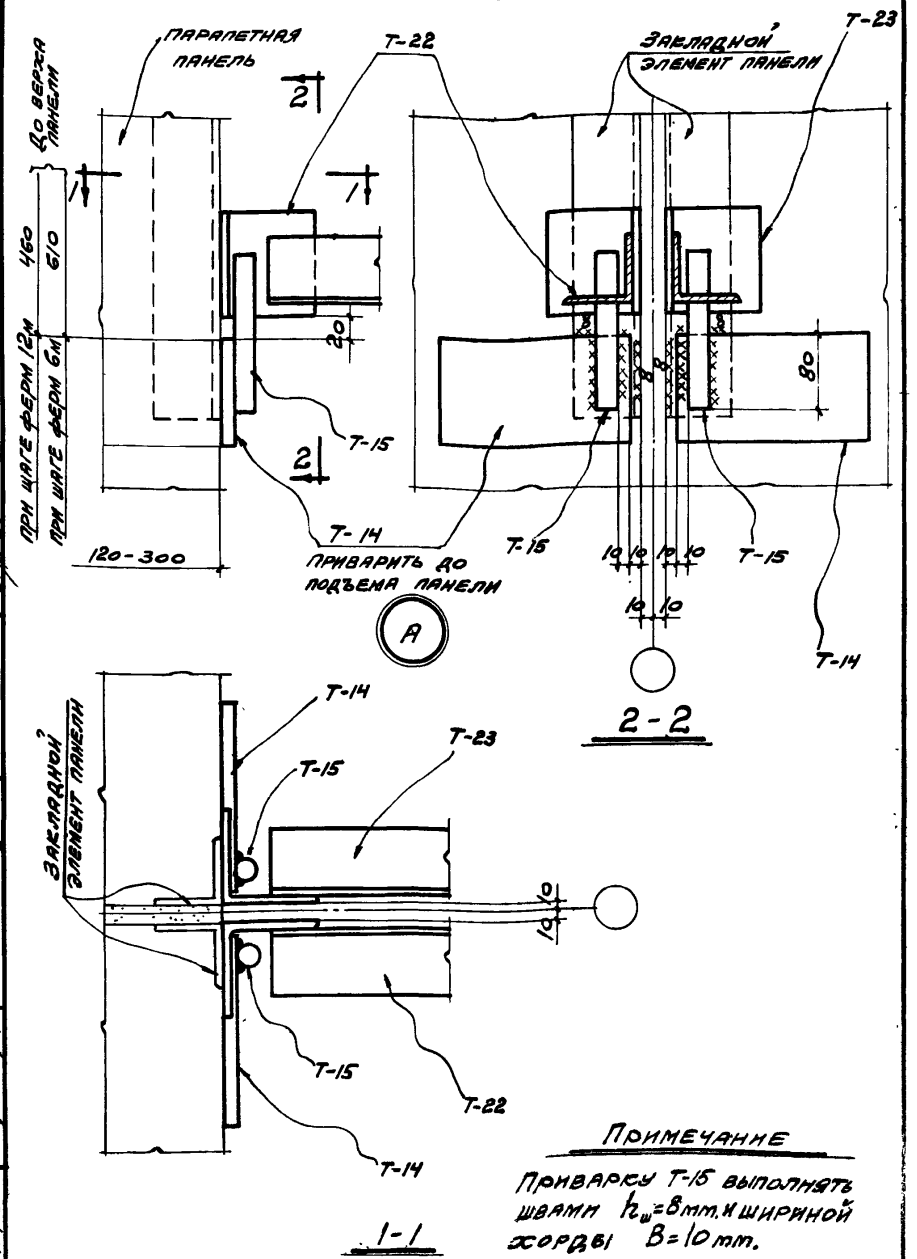

ПРИМЕЧАНИЕ

Приварку Т-15 выполнять швами $h_ш$=8мм. и шириной хорды В=10мм.

Гл. инж. пр.	Гальперин		
Гл. арх. пр.	Шварц		
Ст. инжен.	Бунин		
...ромстрой-проект			
Гл. инж. пр.	Солюс		
Гл. арх. пр.	Барко		
Ст. инжен.	Рудаков		
...цнии ...омзданий			

ТДМ 1964

Сопряжения стеновых панелей с конструкциями покрытия при плоской кровле

Приварка элементов крепления к парапетным панелям.

ТДМ-5-22

Деталь А

7579-02

25

gost.e-ecolog.ru