ГОСУДАРСТВЕННЫЙ КОМИТЕТ ПО ДЕЛАМ СТРОИТЕЛЬСТВА СССР
(ГОССТРОЙ СССР)

ТИПОВЫЕ МОНТАЖНЫЕ ДЕТАЛИ
ОДНОЭТАЖНЫХ ПРОМЫШЛЕННЫХ ЗДАНИЙ

СОПРЯЖЕНИЯ СТЕНОВЫХ ПАНЕЛЕЙ С КОНСТРУКЦИЯМИ ПОКРЫТИЯ ПРИ ПЛОСКОЙ КРОВЛЕ

ТДМ-5-21

Детали для панелей длиной 6м при нулевой привязке

7579-01

Москва-1966г

gost.e-ecolog.ru

ГОСУДАРСТВЕННЫЙ КОМИТЕТ ПО ДЕЛАМ СТРОИТЕЛЬСТВА СССР
(ГОССТРОЙ СССР)

ТИПОВЫЕ МОНТАЖНЫЕ ДЕТАЛИ
ОДНОЭТАЖНЫХ ПРОМЫШЛЕННЫХ ЗДАНИЙ

СОПРЯЖЕНИЯ СТЕНОВЫХ ПАНЕЛЕЙ С КОНСТРУКЦИЯМИ ПОКРЫТИЯ ПРИ ПЛОСКОЙ КРОВЛЕ

ТДМ-5-21

Детали для панелей длиной 6м при нулевой привязке

РАЗРАБОТАНЫ
Центральным научно-исследовательским и проектно-экспериментальным институтом промышленных зданий и сооружений (Цниипромзданий)
Государственным ордена Трудового Красного Знамени проектным институтом Промстройпроект

УТВЕРЖДЕНЫ
и введены в действие с 1 января 1965г.
Государственным Комитетом по делам строительства СССР
Приказ №194 от 5 ноября 1964г.

ЦЕНТРАЛЬНЫЙ ИНСТИТУТ ТИПОВЫХ ПРОЕКТОВ

Москва-1964г

СОДЕРЖАНИЕ

Деталь		Стр.
I	Крепление стеновых панелей продольной стены к ферме	5
Iб	Крепление стеновых панелей продольной стены к балке	6
3	Крепление стеновых панелей продольной стены к ферме у температурного шва	7
3б	Крепление стеновых панелей продольной стены к балке у температурного шва	8
5а	Крепление стеновых панелей к стальной колонне фахверка	9
6	Крепление панелей парапета продольной стены к плитам покрытия при шаге ферм 6м . .	I0
6а	Крепление панелей парапета продольной стены к плитам покрытия при шаге ферм I2 м	II
6б	Крепление панелей парапета продольной стены к плитам покрытия при шаге балок 6 м	I2
7	Крепление панелей парапета продольной стены к плитам покрытия у температурного шва при шаге ферм 6 м	I3
7а	Крепление панелей парапета продольной стены к плитам покрытия у температурного шва при шаге ферм I2 м	I4
7б	Крепление панелей парапета продольной стены к плитам покрытия у температурного шва при шаге балок 6 м	I5
8а	Крепление панелей парапета продольной стены к плите покрытия по оси колонн фахверка	I6

Деталь		Стр.
9	Крепление насадки к стойке торцевого фахверка в углу здания	I7
I0	Крепление насадки к колонне торцевого фахверка	I8
II	Крепление насадки к колонне торцевого фахверка	I9
I2	Крепление насадки к колонне торцевого фахверка	20
I3а	Крепление насадки к стойке торцевого фахверка	2I
I4	Крепление стеновых панелей к стойке торцевого фахверка в углу здания при покрытии с фермами /вариант с удлиненными панелями/	22
I4а	Крепление стеновых панелей к стойке торцевого фахверка в углу здания при покрытии с фермами /вариант с угловыми блоками/	23
I5	Крепление панелей парапета к насадке торцевого фахверка в углу здания /вариант с удлиненными панелями/	24
I5а	Крепление панелей парапета по торцу к насадке торцевого фахверка в углу здания при покрытии с фермами /вариант с угловыми блоками/	25
I6	Крепление панели парапета продольной стены к плите покрытия в углу здания при покрытии с фермами и шаге ферм 6 м	26
I6а	Крепление панели парапета продольной стены к плите покрытия в углу здания при покрытии с фермами и шаге ферм I2 м	27
I8	Крепление стеновых панелей к стойке торцевого фахверка в углу здания при покрытии с балками /вариант с удлиненными панелями/	28

Деталь		Стр.
I8а	Крепление стеновых панелей к стойке торцевого фахверка в углу здания при покрытии с балками /вариант с угловыми блоками/	29
I9а	Крепление панелей парапета в углу здания при покрытии с балками /вариант с угловыми блоками/	30
2I	Крепление стеновых панелей по торцу к колонне фахверка	3I
22	Крепление панелей парапета по торцу к насадке торцевого фахверка	32
А	Приварка элементов крепления к парапетным панелям	33
Б	Приварка элементов крепления к парапетным панелям	34

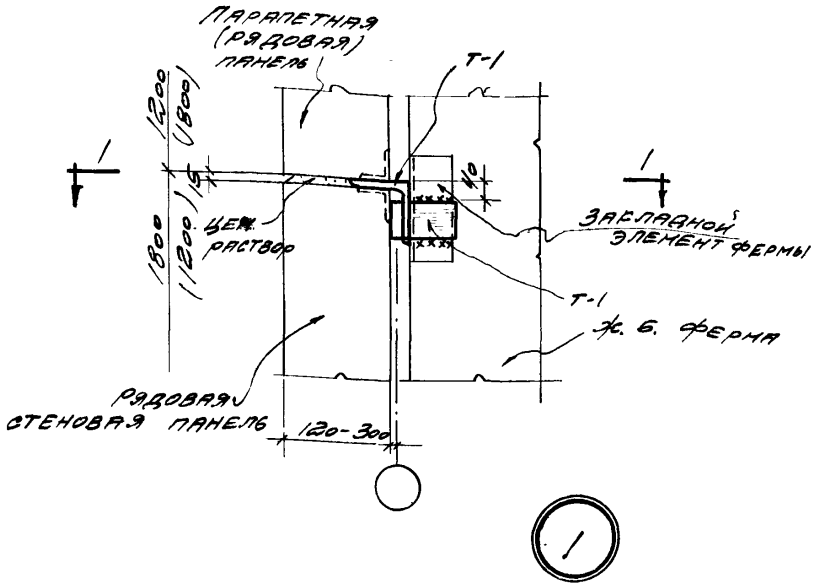

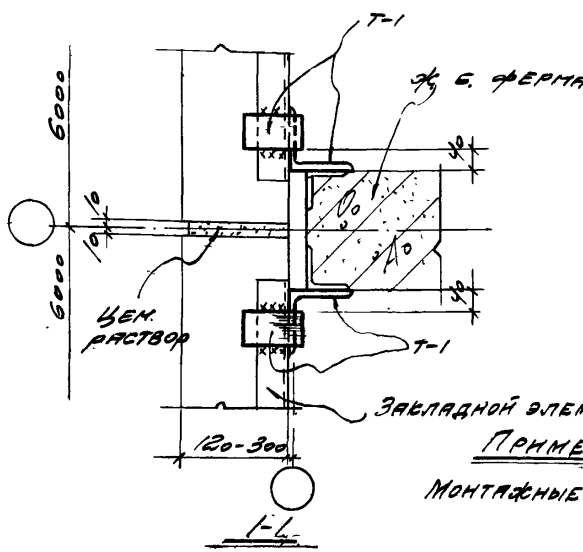

Примечание

Монтажные швы приняты $h_{ш}$ 8 мм

ТДМ	Сопряжения стеновых панелей с конструкциями покрытия при плоской кровле	ТДМ-5-21	
1964	Крепление стеновых панелей продольной стены к ферме	Деталь	1
		7579-01	5

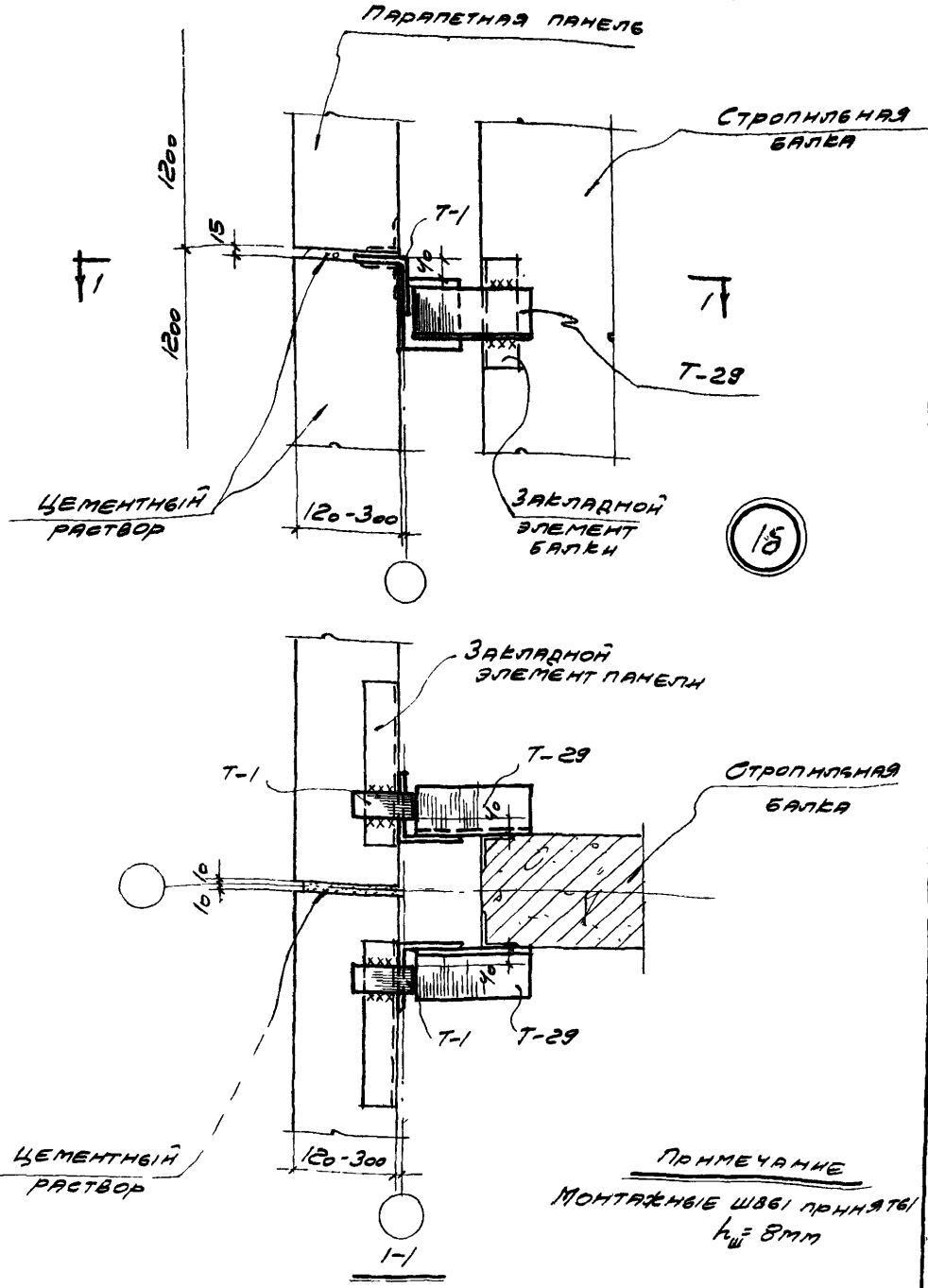

Примечание

Монтажные швы приняты $h_ш = 8$ мм

ТДМ 1964	Сопряжения стеновых панелей с конструкциями покрытия при плоской кровле	ТДМ-5-21	
	Крепление стеновых панелей продольной стены к балке.	Деталь	18

Гл. инж. пр. Гл. арх. пр. Ст. инж. Шварц Бунин

Гл. инж. пр. Гл. арх. пр. Ст. инж. Солюс Барко Рудаков

Гл. инж. пр. Гл. арх. пр. Ст. инж. Цинин

Промзданий

Гомстрой проект

7579-01 6

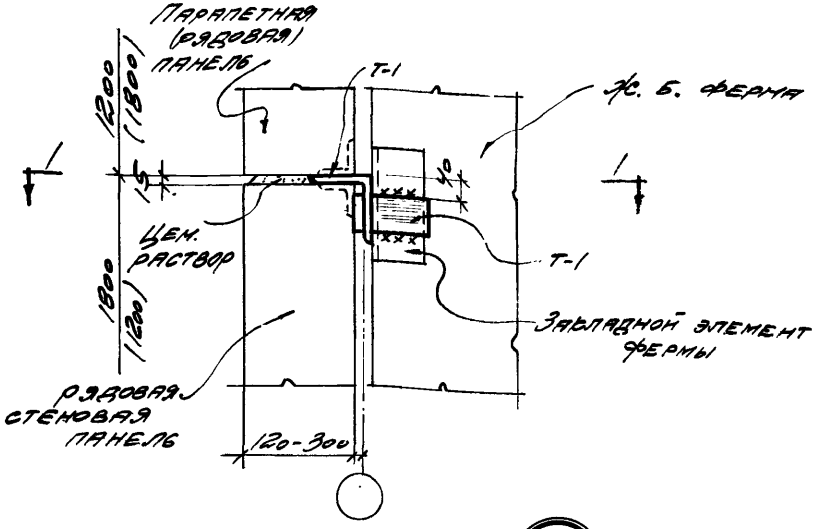

3

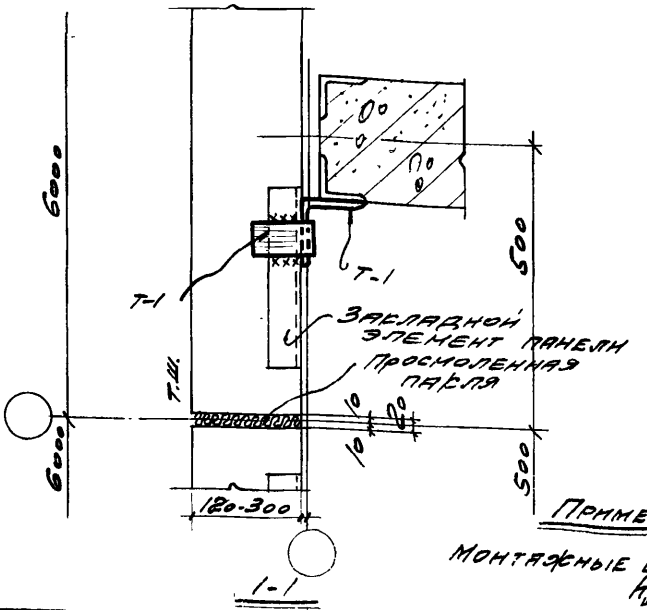

Примечание

Монтажные швы приняты $h_ш$ 8мм

ТДМ	Сопряжения стеновых панелей с конструкциями покрытия при плоской кровле. Крепление стеновых панелей продольной стены к ферме у температурного шва.	ТДМ-5-21	
		Деталь	3

1964

7979-01 7

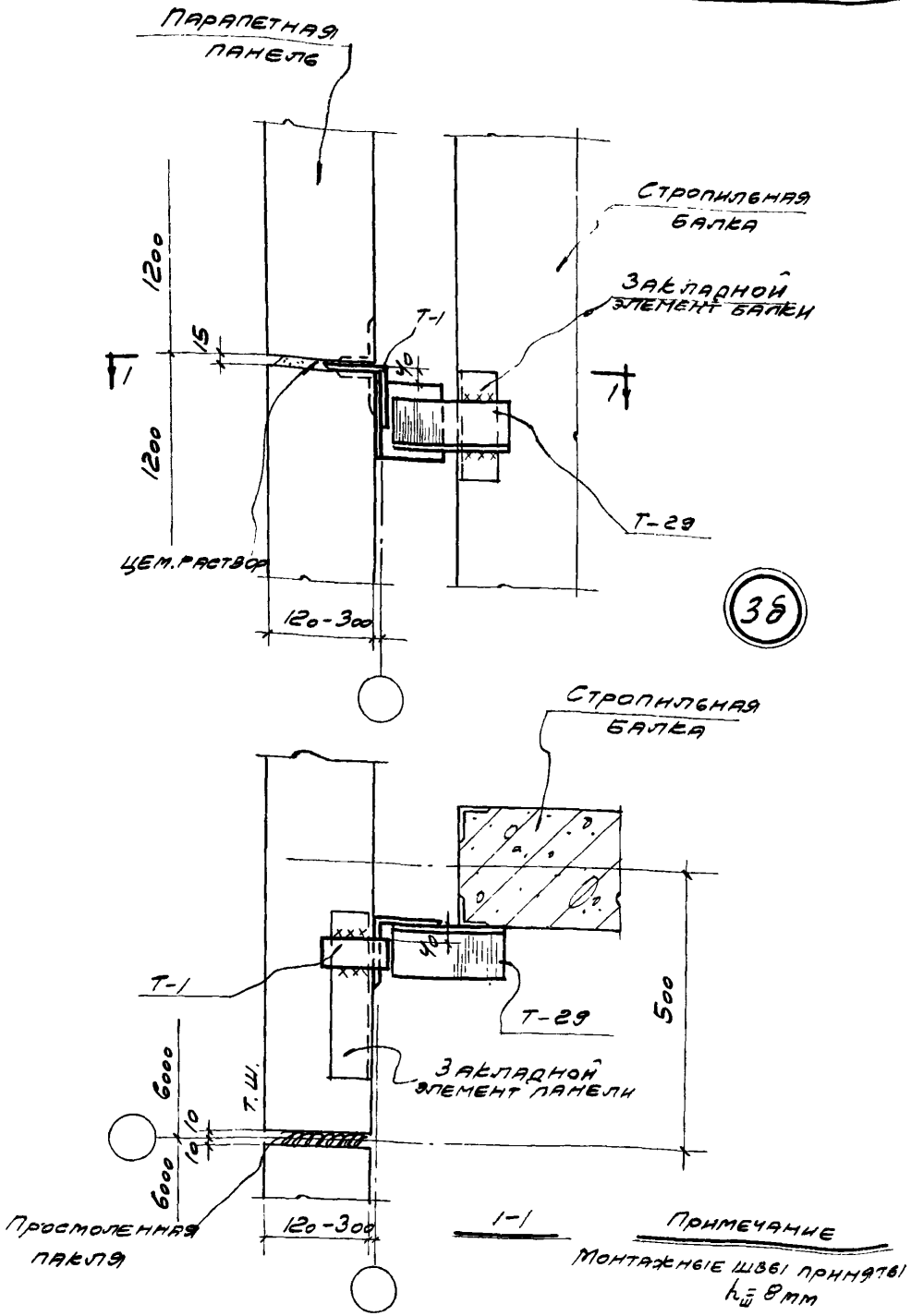

Гл. инж. пр.		Гл. инж. пр.	
Гл. арх. пр.		Гл. арх. пр.	Шварц
Ст. инж.		Ст. инж.	Бунин
Гл. инж. пр.	Солюс	Гл. инж. пр.	
Гл. арх. пр.	Барко	Гл. арх. пр.	
Ст. инж.	Рудаков	Ст. инж.	

Промстройпроект

Гл. инж. пр. | Гл. арх. пр. | Ст. инж.

Инженерный

ТДМ 1964

Сопряжения стеновых панелей с конструкциями покрытия при плоской кровле

Крепление стеновых панелей продольной стены к балке у температурного шва.

ТДМ-5-21

Деталь 3б

7579-01

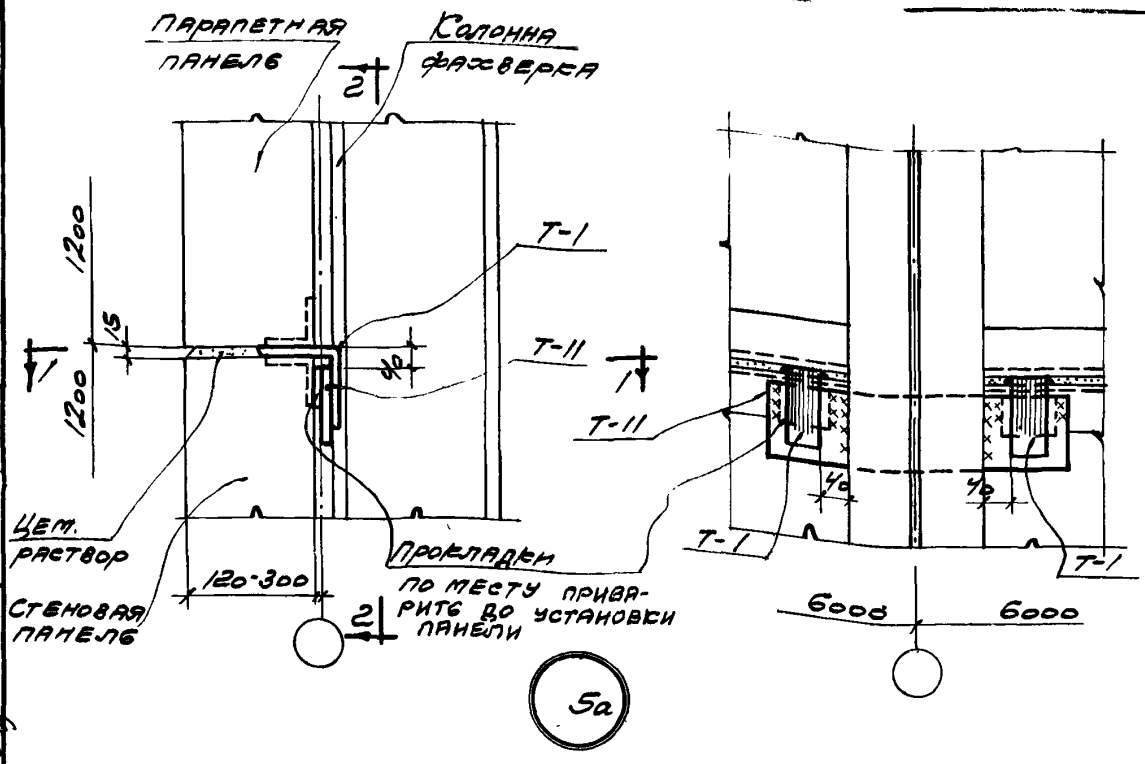

5а

2-2

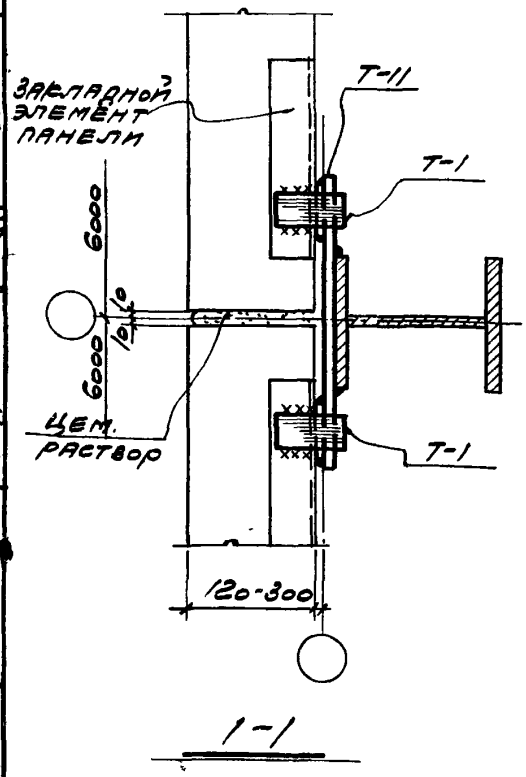

1-1

Примечание

Монтажные швы приняты $h_ш$ = 8 мм.

ТДМ 1964	Сопряжения стеновых панелей с конструкциями покрытия при плоской кровле Крепление стеновых панелей к стальной колонне фахверка	ТДМ-5-21	
		Деталь	5а

7579-01 9

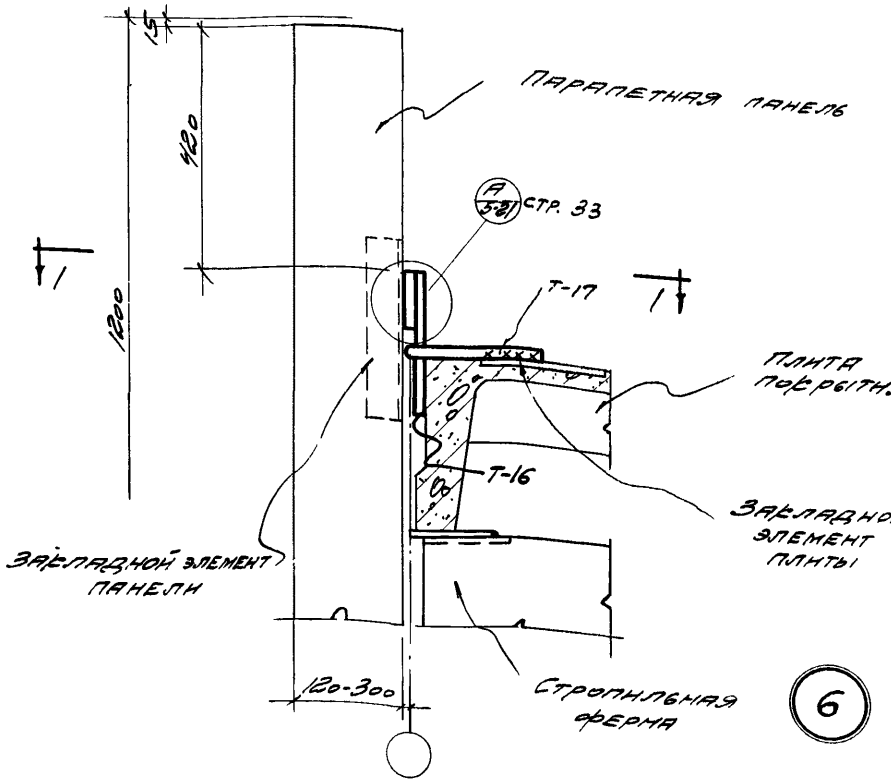

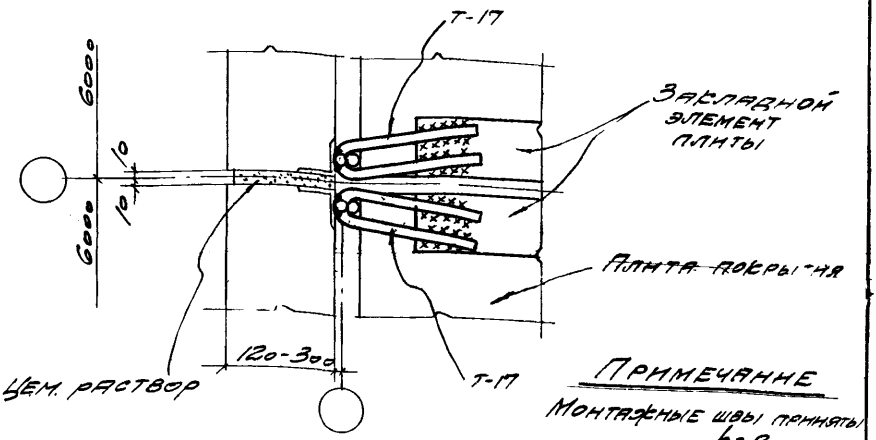

1-1

Примечание

Монтажные швы приняты $h_ш = 8$ мм

ТДМ 1964	Сопряжения стеновых панелей с конструкциями покрытия при плоской кровле	ТДМ-5-21	
	Крепление панелей парапета продольной стены к плитам покрытия при шаге ферм 6м	Деталь	6

Гл. арх. пр. Ст. инж. | Барко Рудаков | Гл. арх. пр. Ст. инж. | Шварц Бунин

7579-01 10

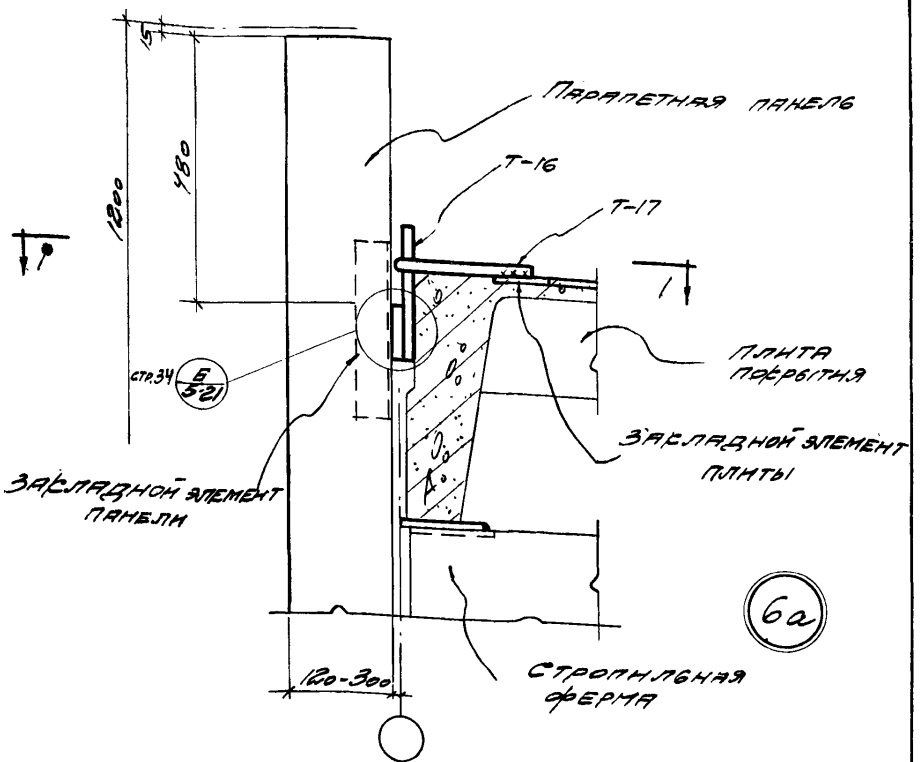

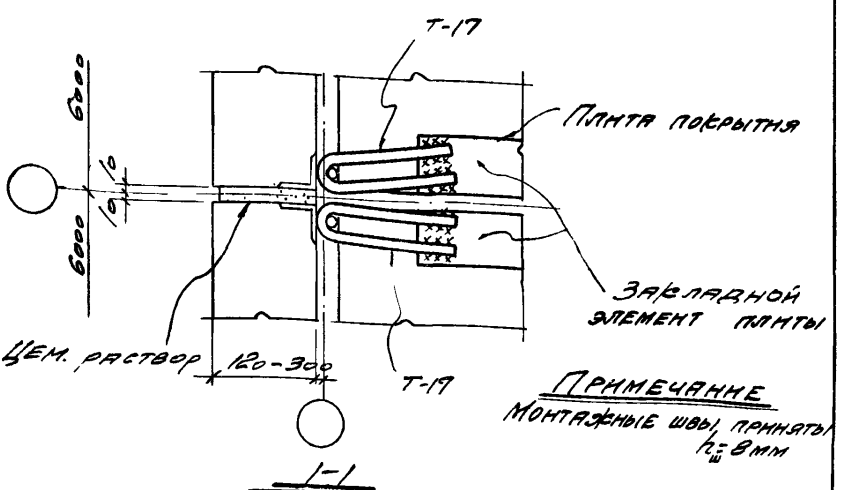

Примечание

Монтажные швы приняты $h_ш$ = 8мм

ТДМ 1964	Сопряжения стеновых панелей с конструкциями покрытия при плоской кровле	ТДМ-5-21	
	Крепление панелей парапета продольной стены к плитам покрытия при шаге ферм 12м	Деталь	6а

7579-01 11

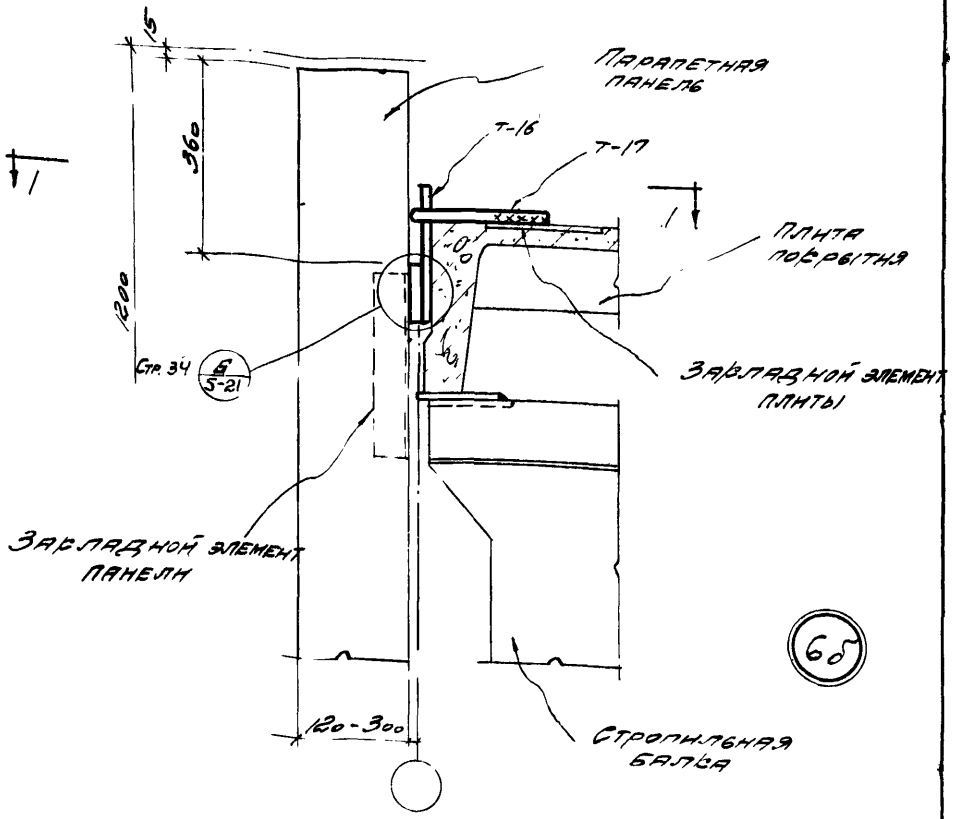

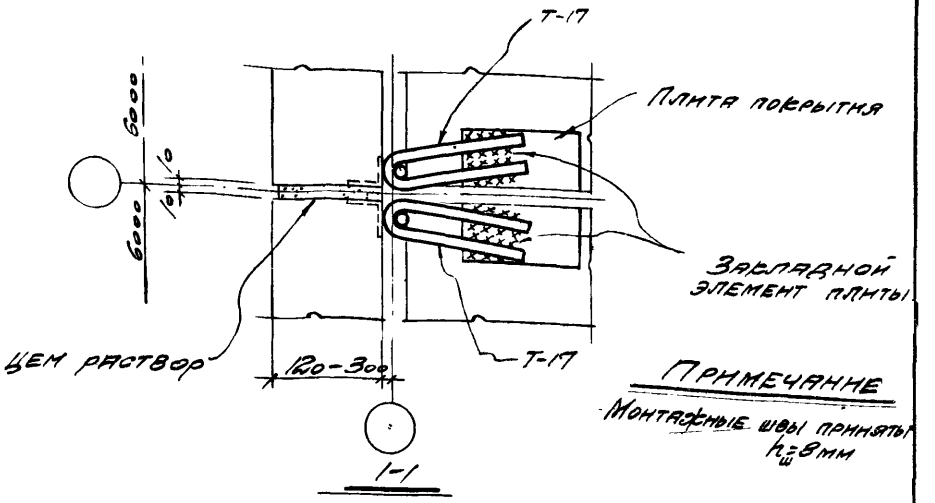

Примечание

Монтажные швы приняты $h_ш$=8мм

ТДМ 1964	Сопряжения стеновых панелей с конструкциями покрытия при плоской кровле	ТДМ-5-21	
	Крепление панелей парапета продольной стены к плитам покрытия при шаге балок 6м	Деталь	6б

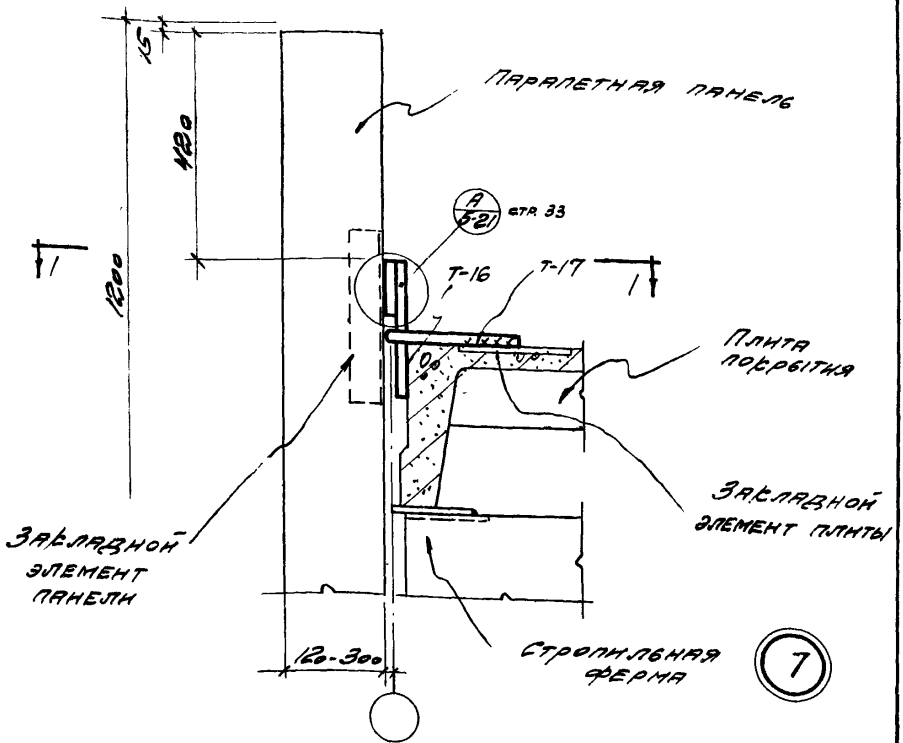

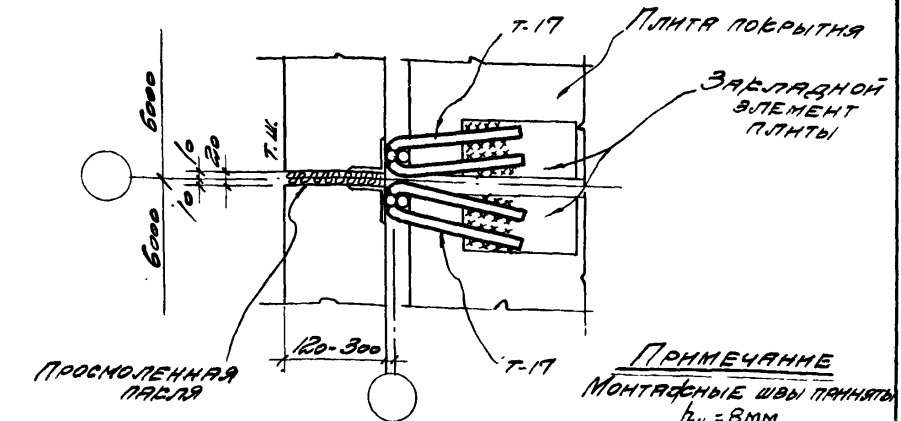

1-1

ТДМ 1964	Сопряжения стеновых панелей с конструкциями покрытия при плоской кровле	ТДМ-5-21	
	Крепление панелей параллеля продольных стены к плитам покрытия у температурного шва при шаге ферм 6 м.	деталь	7

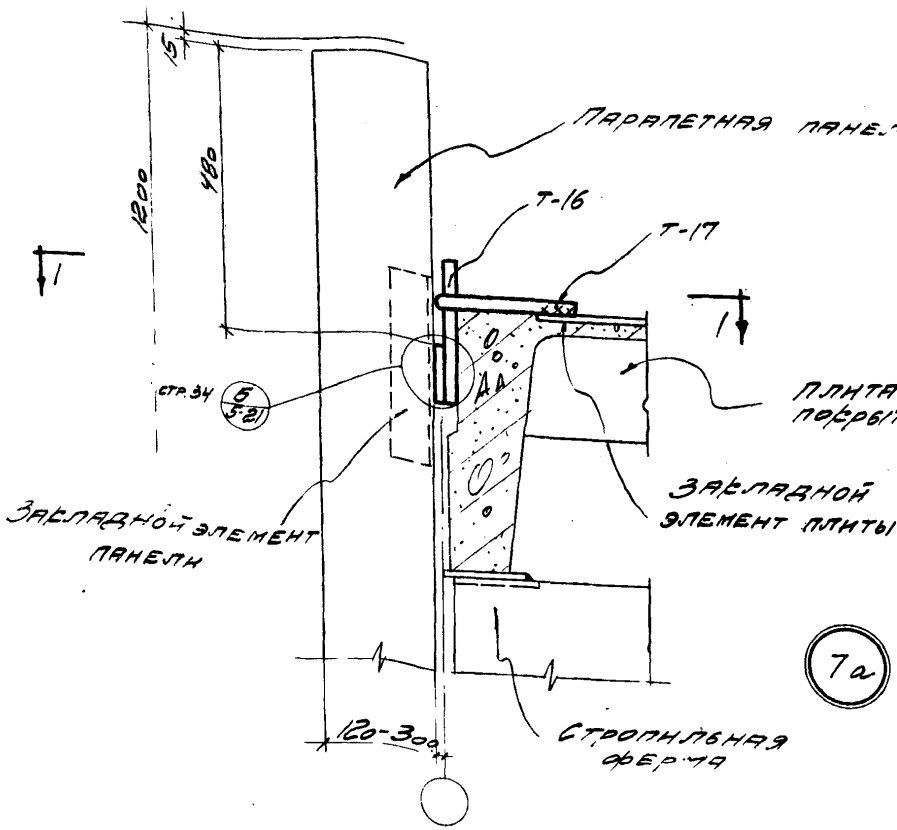

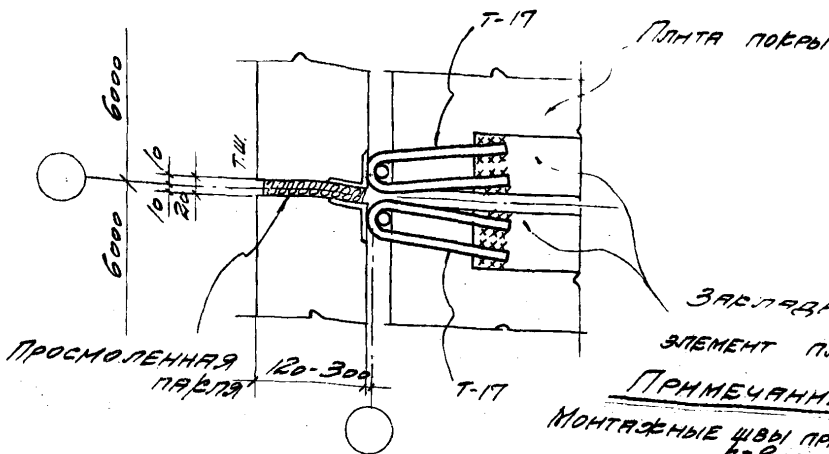

1-1

Примечание

Монтажные швы приняты $h_ш$=8 мм

ТДМ 1964	Сопряжения стеновых панелей с конструкциями покрытия при плоской кровле. Крепление панелей парапета продольной стены к плитам покрытия у температурного шва при шаге ферм 18м	ТДМ-5-21	
		Деталь	7а

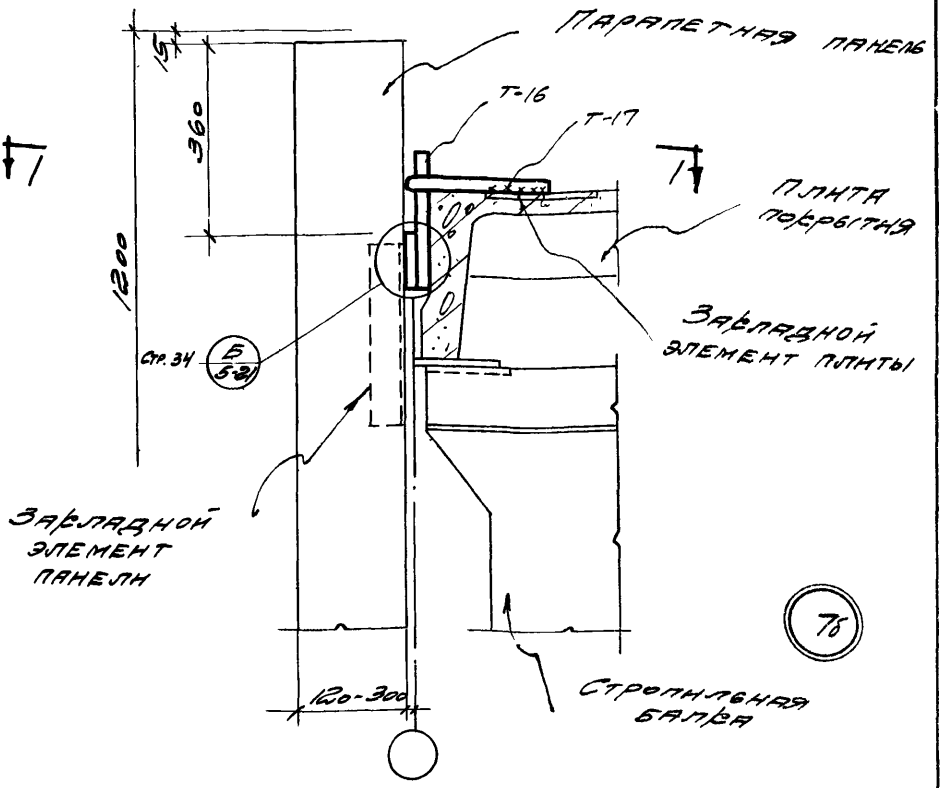

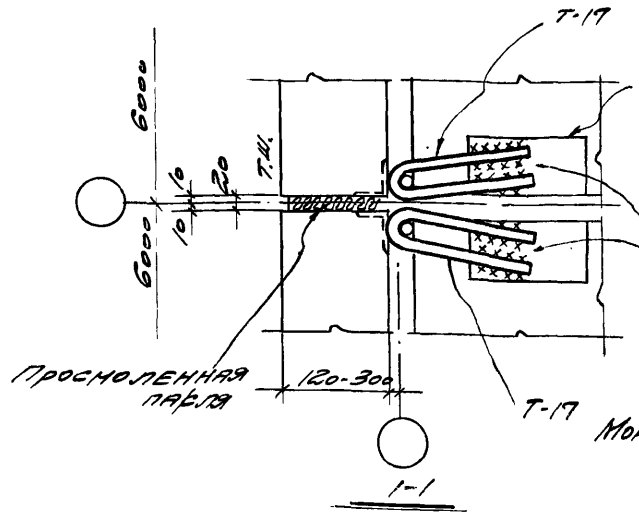

1-1

Примечание.

Монтажные швы приняты $h_ш$ = 8мм

ТДМ 1964	Сопряжения стеновых панелей с конструкциями покрытия при плоской кровле	ТДМ-5-21	
	Крепление панелей парапета продольной стены к плитам покрытия у температурного шва при шаге балок 6м	Деталь	7б

7579-01 15

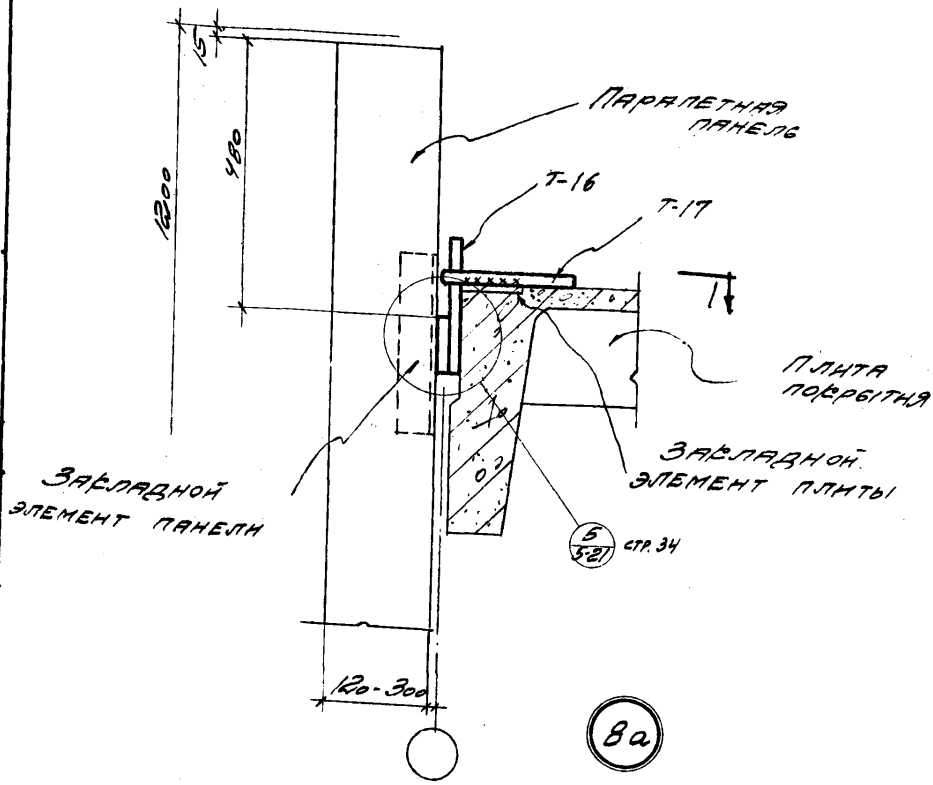

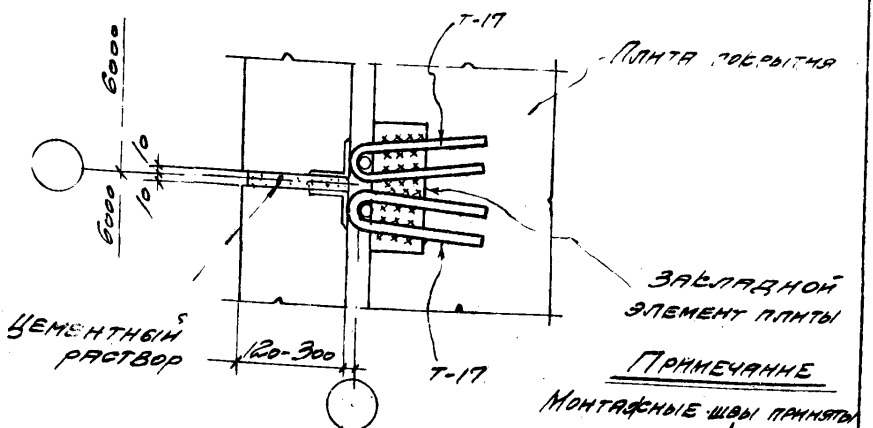

Примечание

Монтажные швы приняты $h_ш$ = 8мм

ТДМ 196н	Сопряжения стеновых панелей с конструкциями покрытия при плоской кровле	ТДМ-5-21	
	Крепление панелей парапета продольной стены к плите покрытия по осям колонн фахверка	Деталь	8а

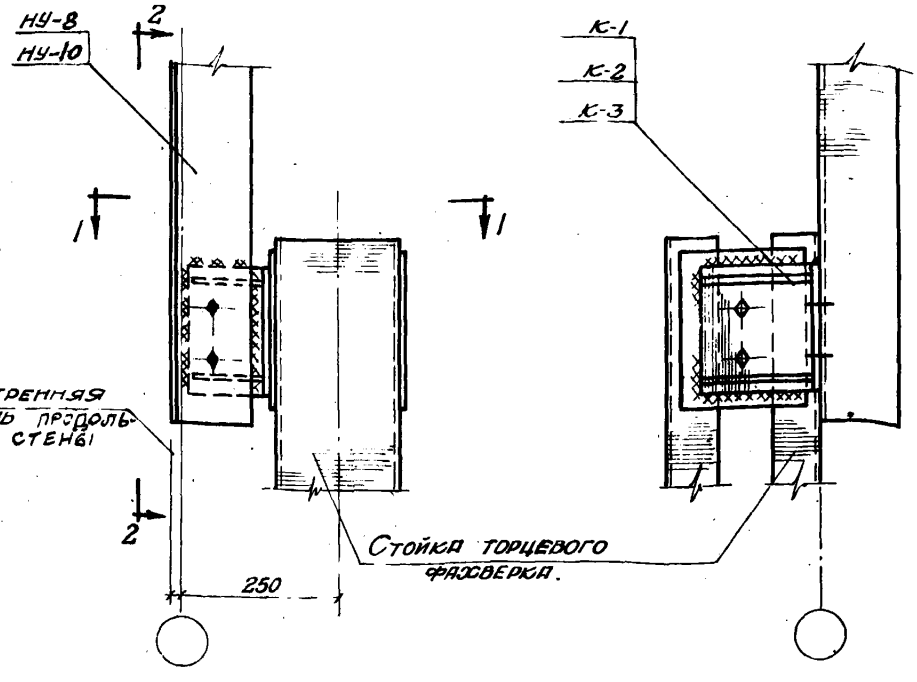

2-2

9

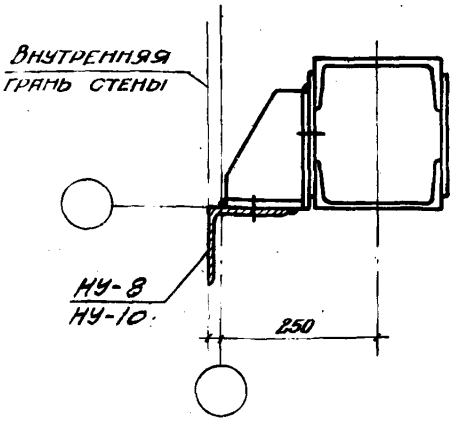

1-1

Примечание

Монтажные швы приняты $h_ш = 8$мм.

ГИП	Шварц		
Гл. архс. пр.	Барко		
Ст. инж.	Рудаков		
Гл. архс. пр.			
Рук. гр. инж.			

ТДМ 1966

Сопряжения стеновых панелей с конструкциями покрытия при плоской кровле

Крепление насадки к стойке торцевого фахверка в цепи здания.

ТДМ-5-21

Деталь 9

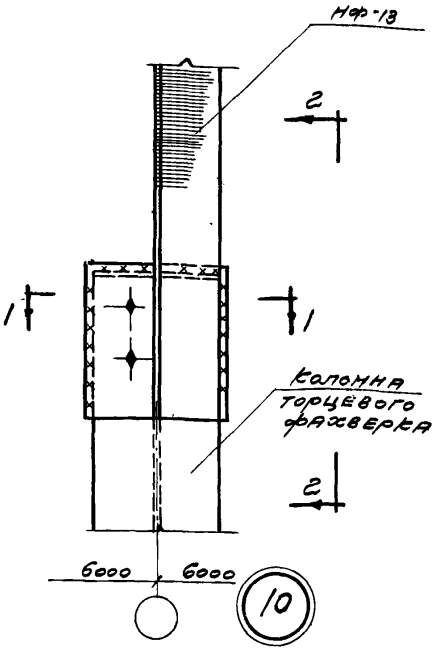

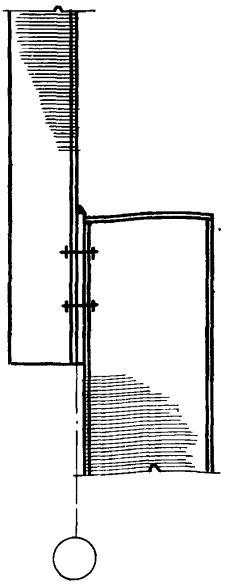

2-2

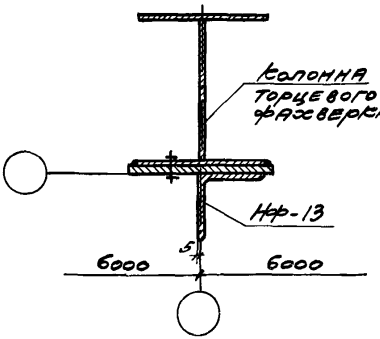

1-1

Примечание

Монтажные швы приняты $h_ш$=8мм

ТДМ 1964	Сопряжения стеновых панелей с конструкциями покрытия при плоской кровле	ТДМ-5-21	
	Крепление насадки к колонне торцевого фахверка	Деталь	10

Гл. арх. пр. Ст. инж. — Шварц, Бунин

Гл. арх. пр. Рук. гр. инж. — Барко, Рудаков

7579-01

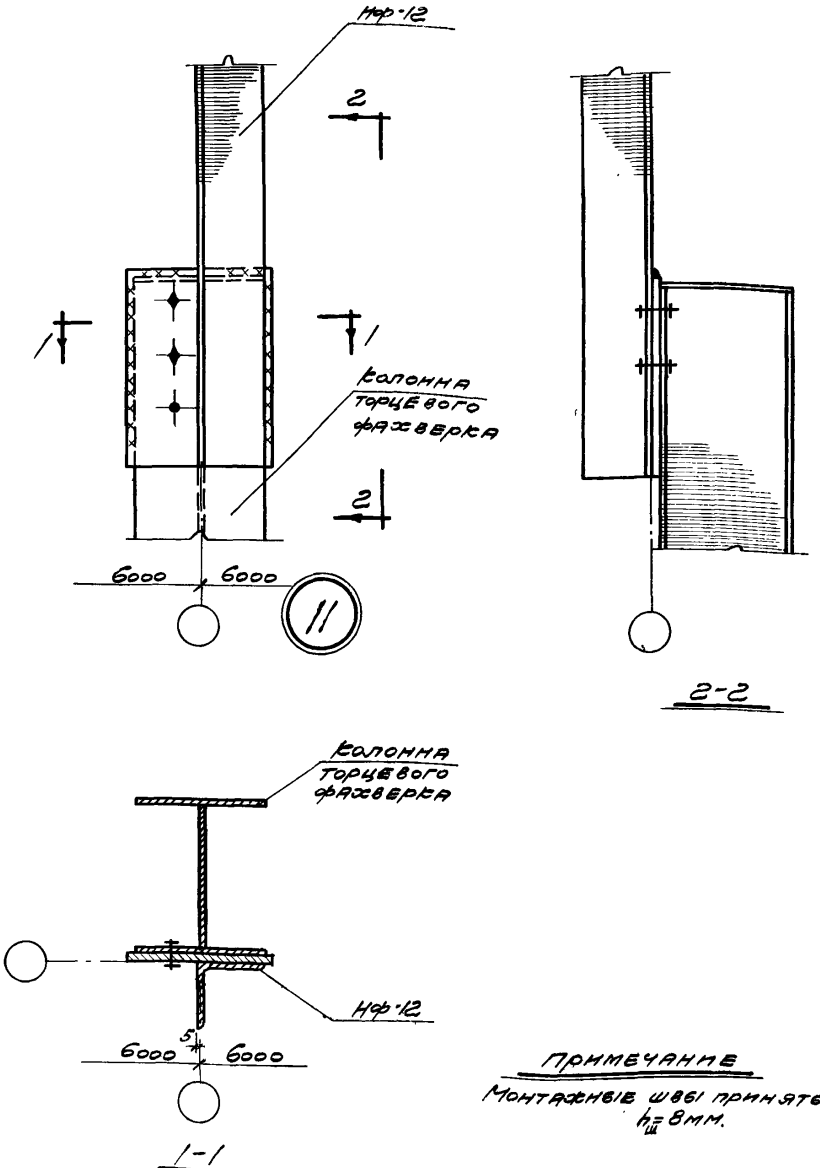

Примечание

Монтажные швы приняты $h_ш = 8$ мм.

Гл. инж. пр.	Гл. арх. пр.	Ст. инж.	Гальперин
			Шварц
			Бунин
Гл. инж. пр.	Гл. арх. пр.	Рук гр. инж.	Солюс
			Барко
			Рудаков

Промстрой проект

ТДМ 1964

Сопряжения стеновых панелей с конструкциями покрытия при плоской кровле

Крепление насадки к колонне торцевого фахверка

ТДМ-5-21

Деталь 11

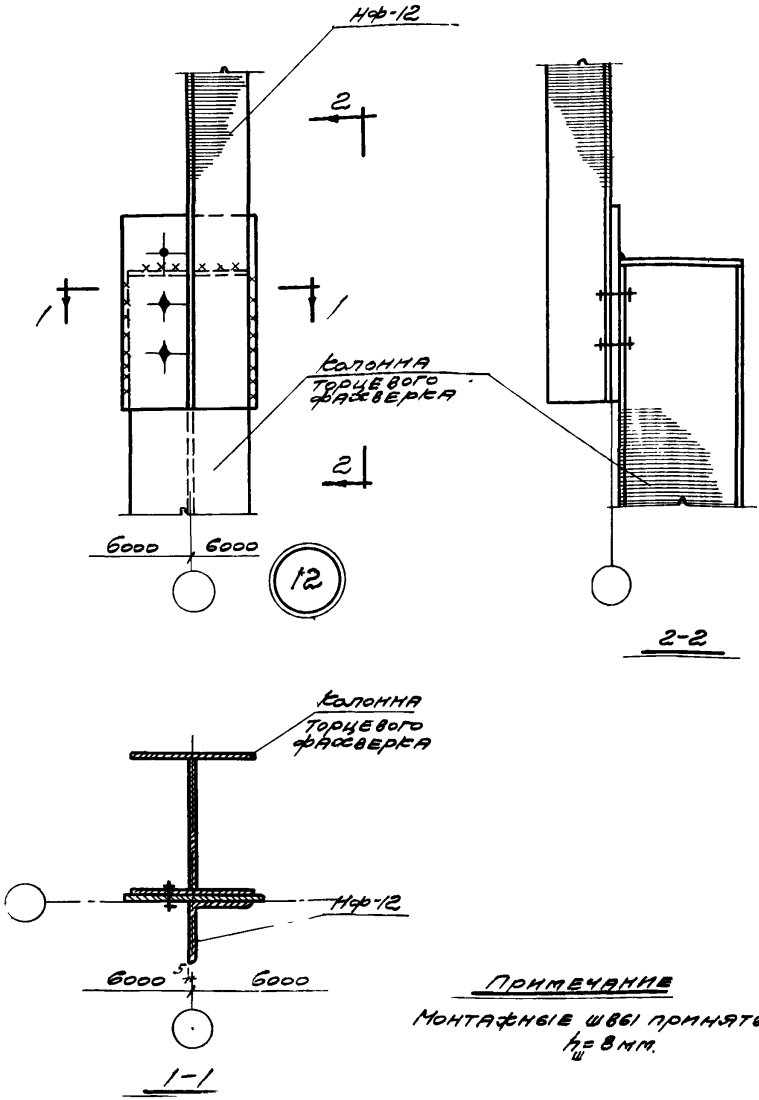

Примечание

Монтажные швы приняты $h_ш = 8$ мм.

ТДМ 1964	Сопряжения стеновых панелей с конструкциями покрытия при плоской кровле	ТДМ-5-21	
	Крепление насадки к колонне торцевого фахверка	Деталь	12

Гл. арх. пр. Ст. инж. — Шварц, Бунин

Гл. арх. пр. Рук. гр. инж. — Барко, Рудаков

7579-01

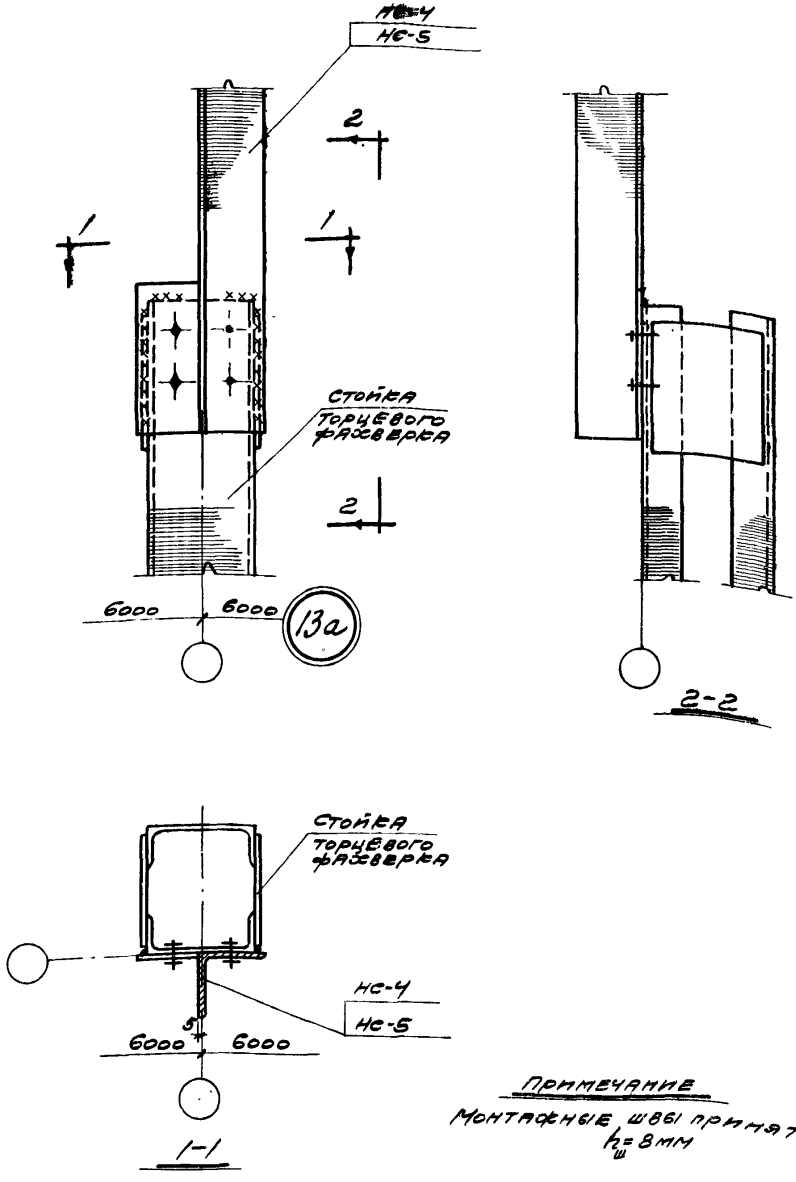

Примечание

Монтажные швы приняты $h_ш = 8$ мм

Гл. инж. пр.	Гальперин		
Гл. арх. пр.	Шварц		
Ст. инж.	Бунин		
Гл. инж. пр.	Солюс		
Гл. арх. пр.	Барко		
Рук. гр. инж.	Рудаков		

ТДМ 1964

Сопряжения стеновых панелей с конструкциями покрытия при плоской кровле	ТДМ-5-21	
Крепление насадки к стойке торцевого фахверка	Деталь	13а

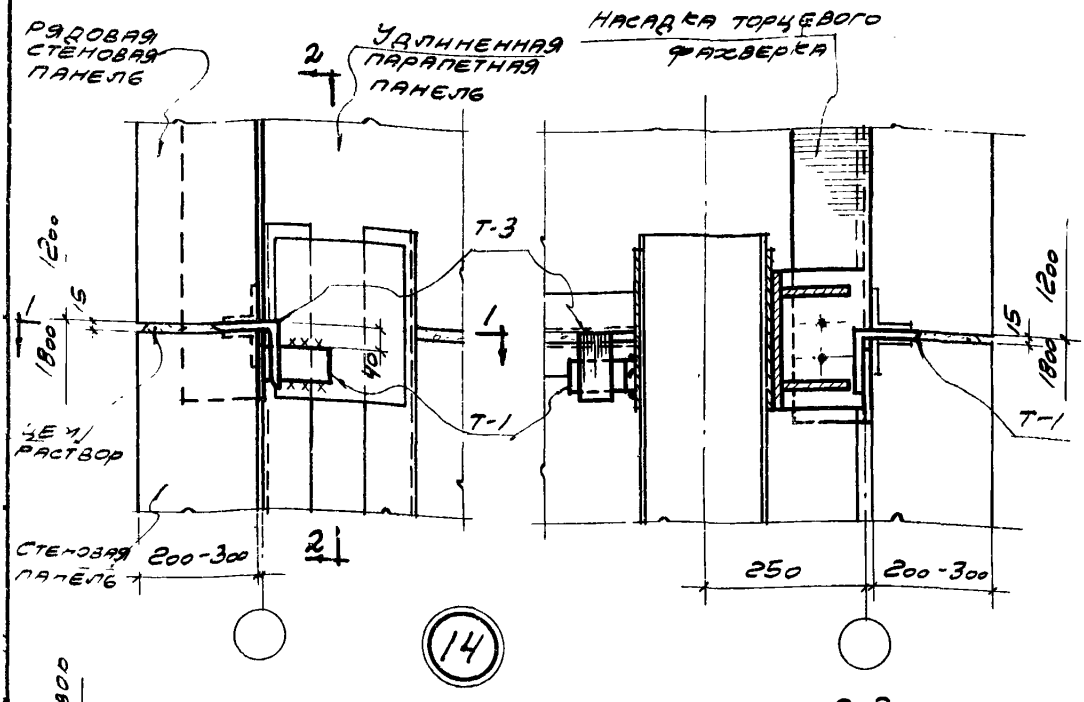

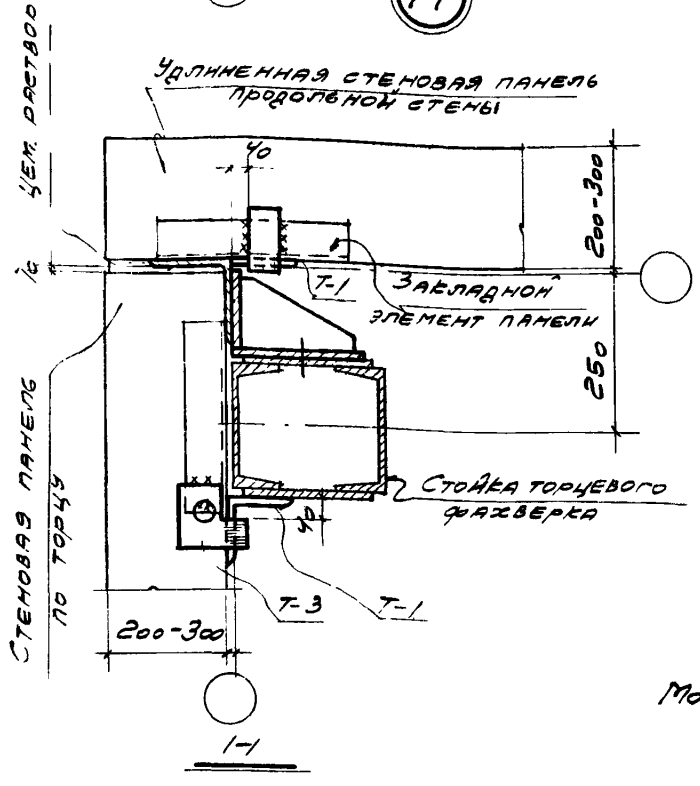

Примечание

Монтажные швы приняты $h_ш = 8$ мм

ТДМ 1964	Сопряжения стеновых панелей с конструкциями покрытия при плоской кровле	ТДМ-5-21	
	Крепление стеновых панелей к стойке торцевого фахверка в углу здания при покрытии с фермами (вариант с удлиненными панелями)	Деталь	14

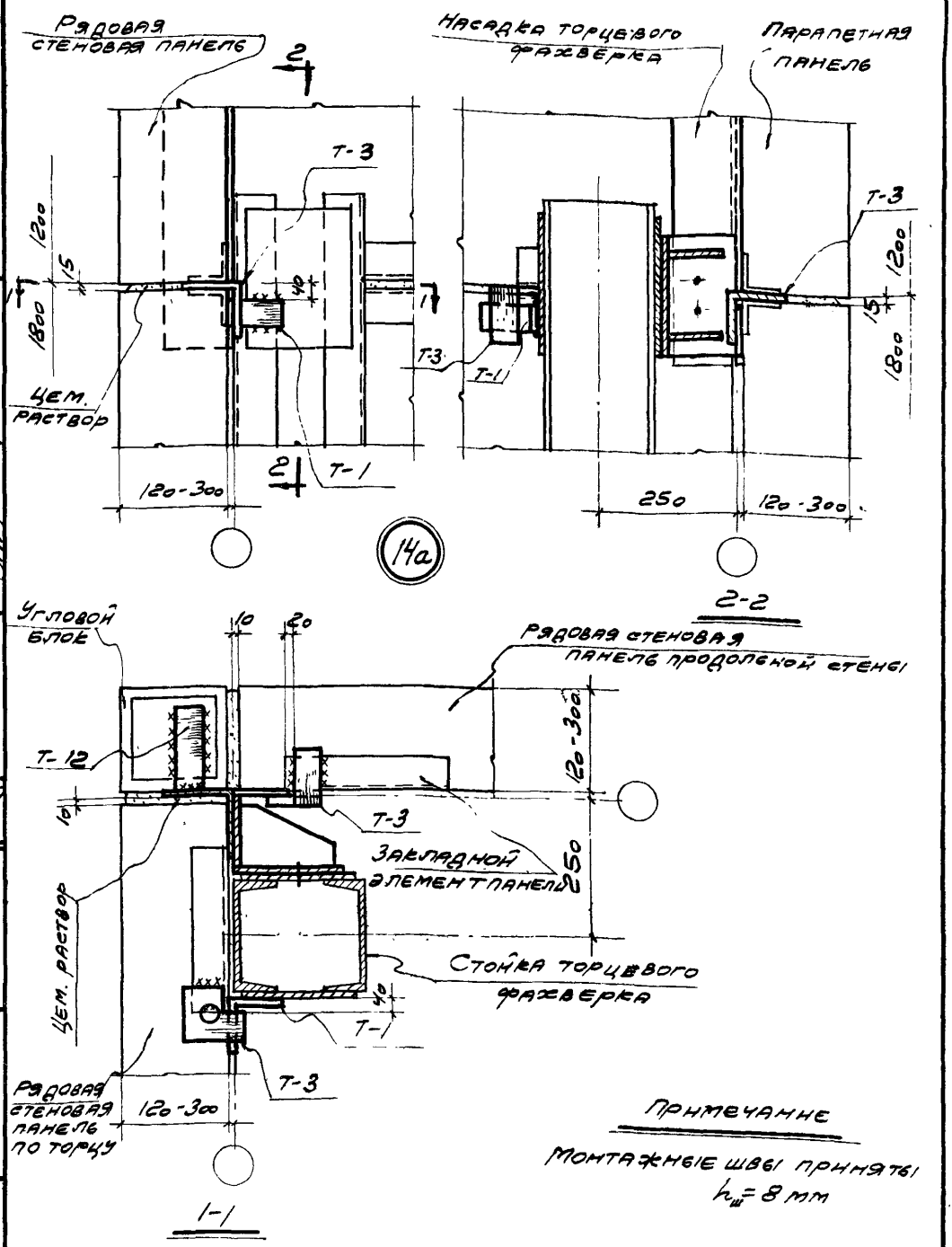

Примечание

Монтажные швы приняты $h_ш = 8$ мм

Гальперин	Шварц	Бунин	
Гл. инж. пр.	Гл. арх. пр.	Ст. инж.	
Промстрой проект			
Солюс	Барко	Рудаков	
Гл. инж. пр.	Гл. арх. пр.	Ст. инж.	
Гл. инж.			
Промзданий			

ТДМ 1964	Сопряжения стеновых панелей с конструкциями покрытия при плоской кровле	ТДМ-5-21	
	Крепление стеновых панелей с стойке торцевого фахверка в углу здания при покрытии с фермами (вариант с угловыми блоками)	Деталь	14а

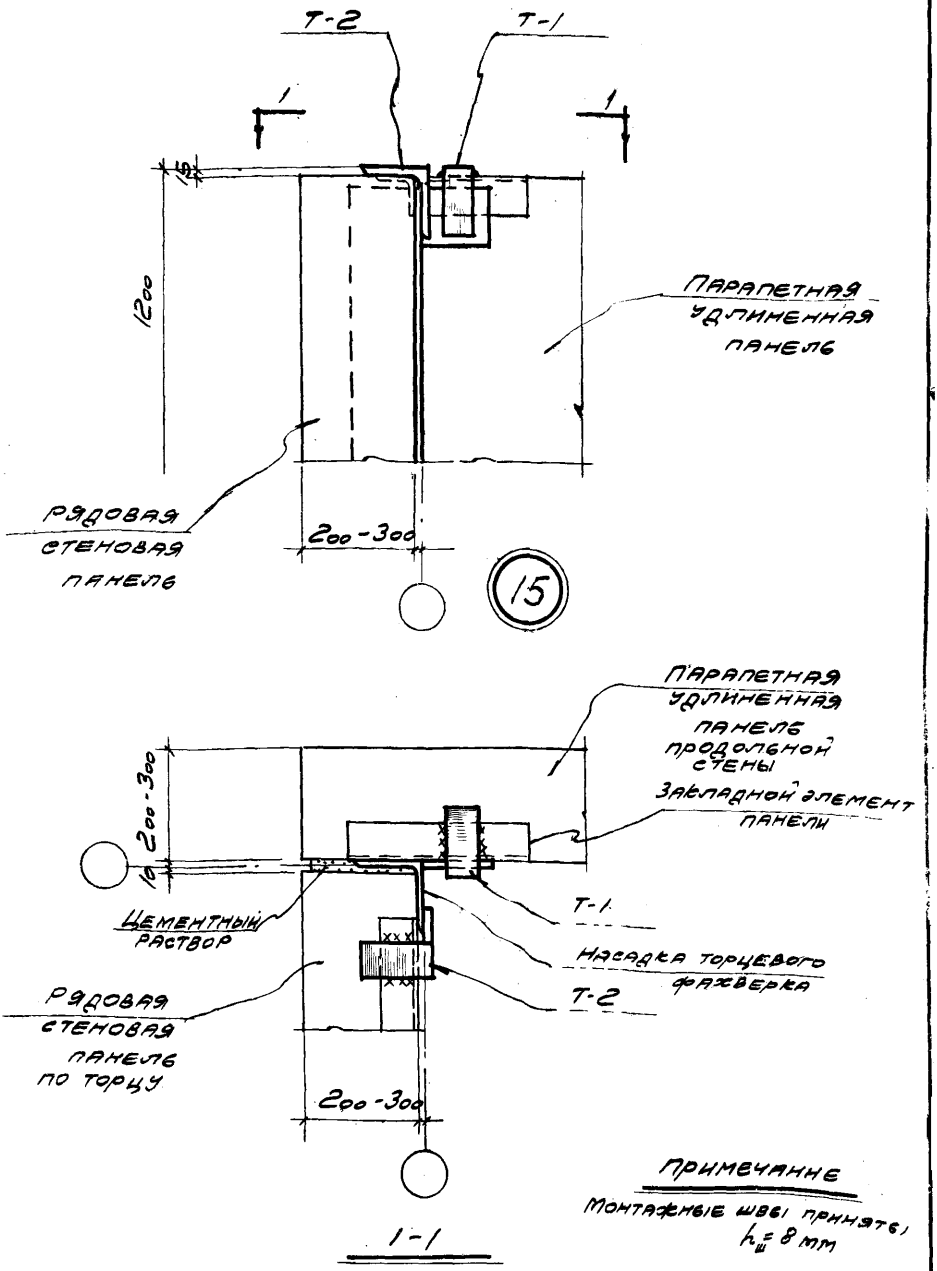

Примечание

Монтажные швы приняты $h_ш = 8$ мм

ТДМ 1964	Сопряжения стеновых панелей с конструкциями покрытия при плоской кровле	ТДМ-5-21	
	Крепление панелей парапета к насадке торцевого фахверка в углу здания (вариант с удлиненными панелями)	Деталь	15

Гл. арх. пр. Ст. инж. Шварц Бунин

Гл. арх. пр. Ст. инж. Барко Рудаков

Гл. инж. пр. Гл. арх. пр. Ст. инж.

7579-01

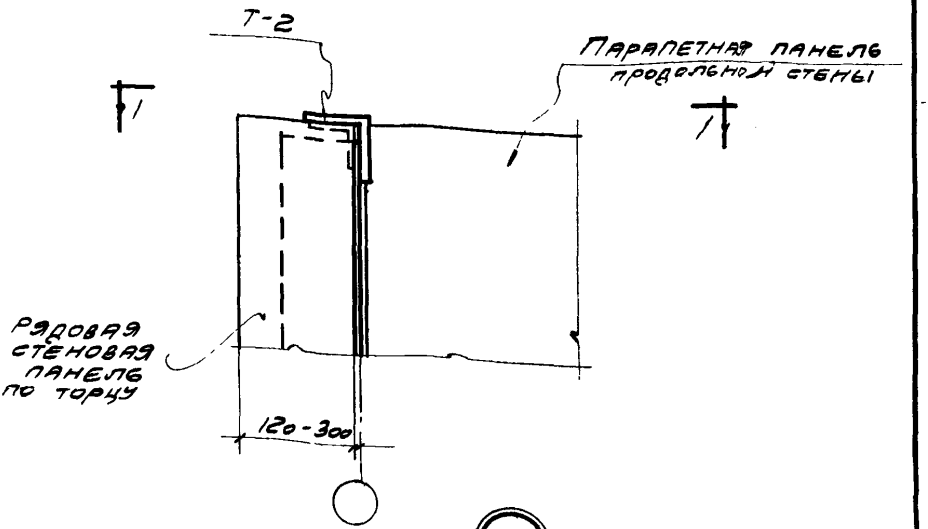

15а

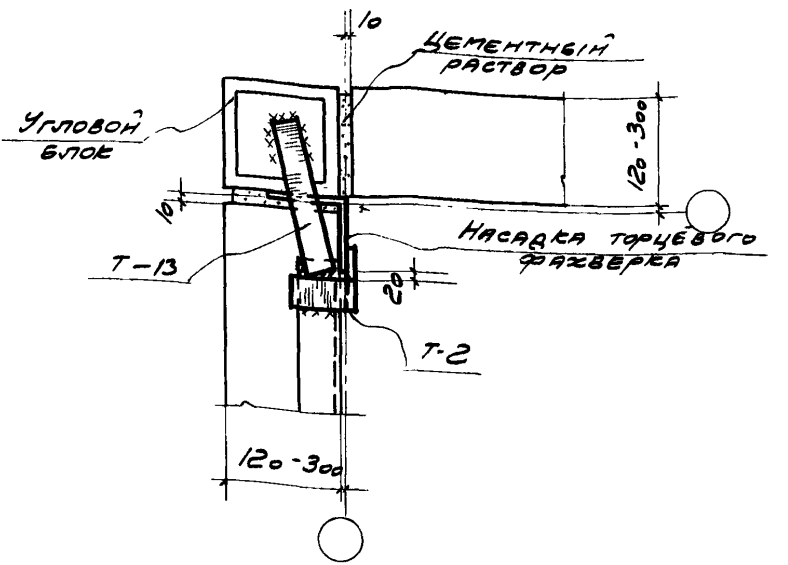

1-1

Примечание

Монтажные швы приняты $h_ш = 8$ мм

ТДМ 1964	Сопряжения стеновых панелей с конструкциями покрытия при скатной кровле	ТДМ-5-21	
	Крепление панелей парапета по торцу к насадке торцевого фахверка в углу здания при покрытии с фермами (вариант с угловыми блоками)	Деталь	15а

Гл. инж. пр. Гальперин
Гл. арх. пр. Шварц
Ст. инж. Бунин
Промстрой проект
Нач. отдела
Гл. инж. пр. Солюс
Гл. арх. пр. Барко
Ст. инж. Рудаков
Цинии промзданий

7579-01 25

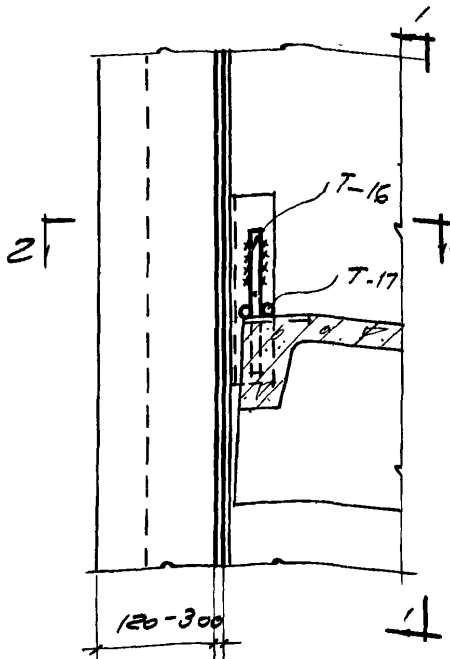

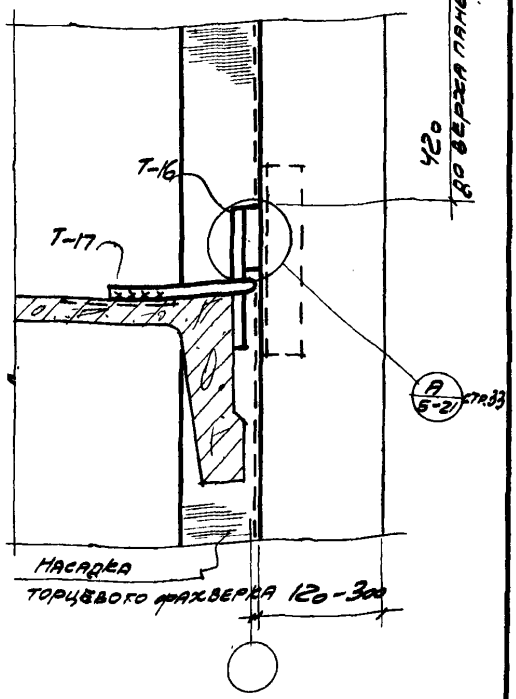

16

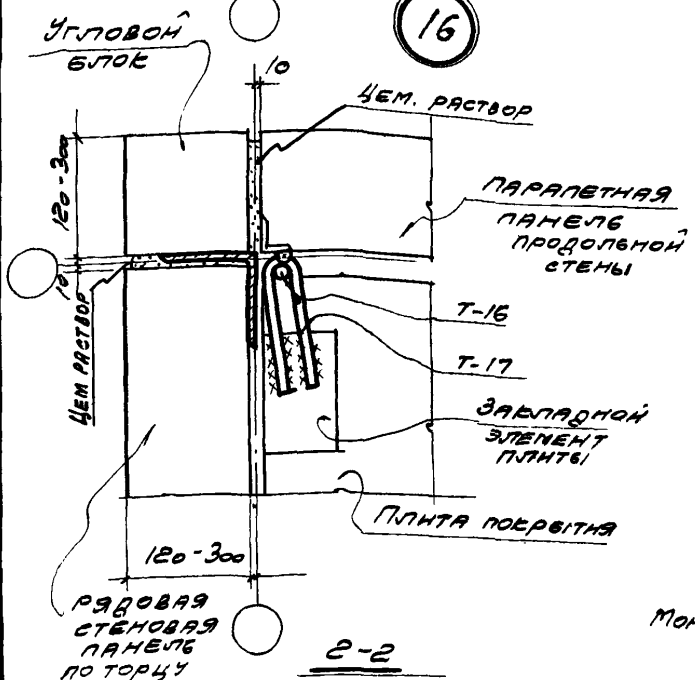

Примечание

Монтажные швы приняты $h_ш = 8$ мм

ТДМ 1964	Сопряжения стеновых панелей с конструкциями покрытия при плоской кровле	ТДМ-Б-21	
	Крепление панели парапета продольной стены к плите покрытия в углу здания при покрытии с фермами и шаге ферм 6 м	Деталь	16

Гл. арх. пр. Барко
Ст. инж. Рудаков
Гл. инж. здания
Ст. инж.

7579-01 26

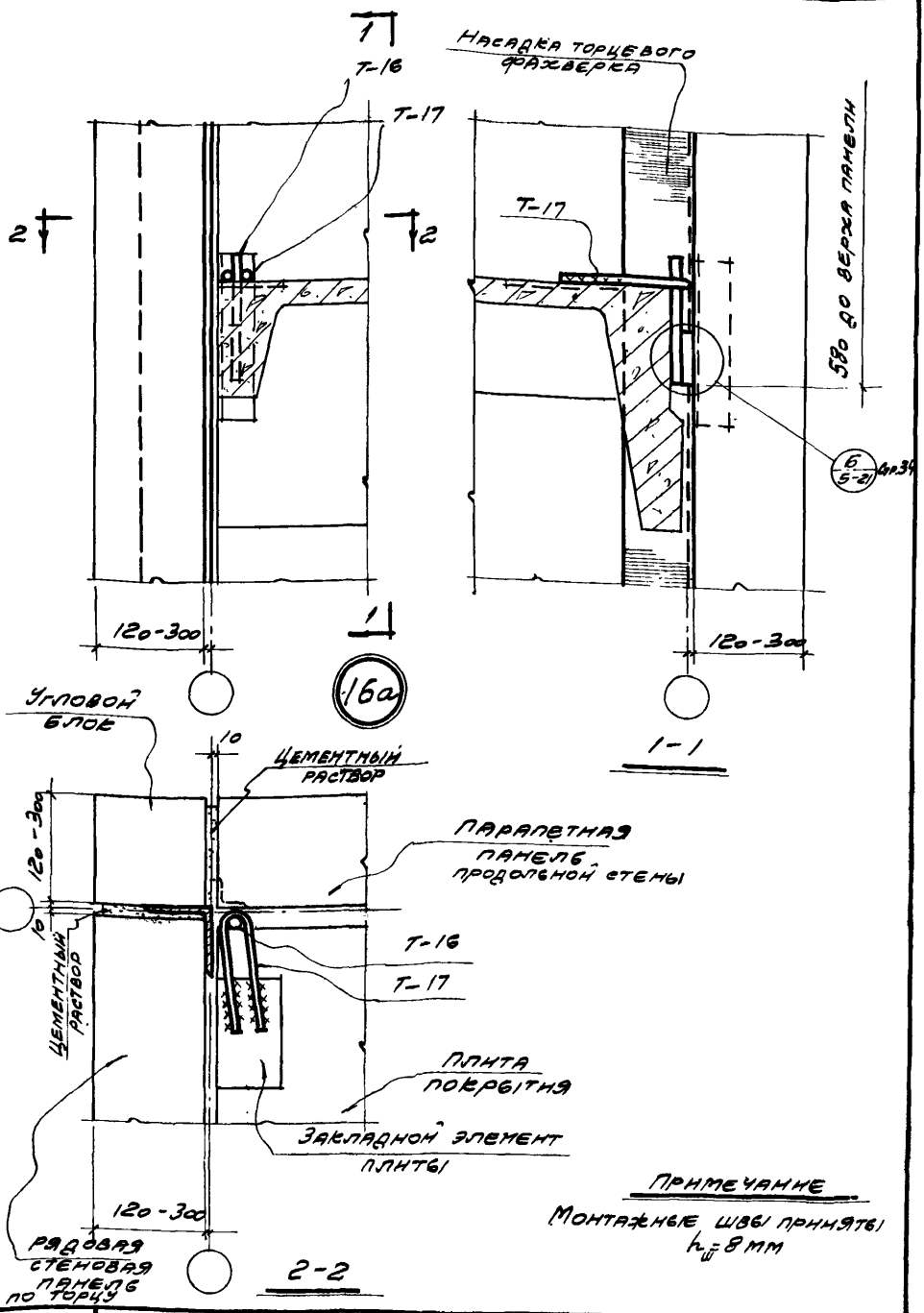

Примечание

Монтажные швы приняты $h_ш = 8$ мм

Нач. отдела	Гл. инж. пр.	Гл. арх. пр.	Ст. инж.
Цинин промздания	Попов	Солюс	Барко	Рудаков
Промстрой проект	Нач. отдела	Гл. инж. пр.	Гл. арх. пр.	Ст. инж.
Антипин	Гальперин	Шварц	Бунин

ТДМ 1964	Сопряжения стеновых панелей с конструкциями покрытия при плоской кровле	ТДМ-5-21	
	Крепление панели парапета продольной стены к плите покрытия в углу здания при покрытии с фермами и шаге ферм 12 м.	Деталь	16а

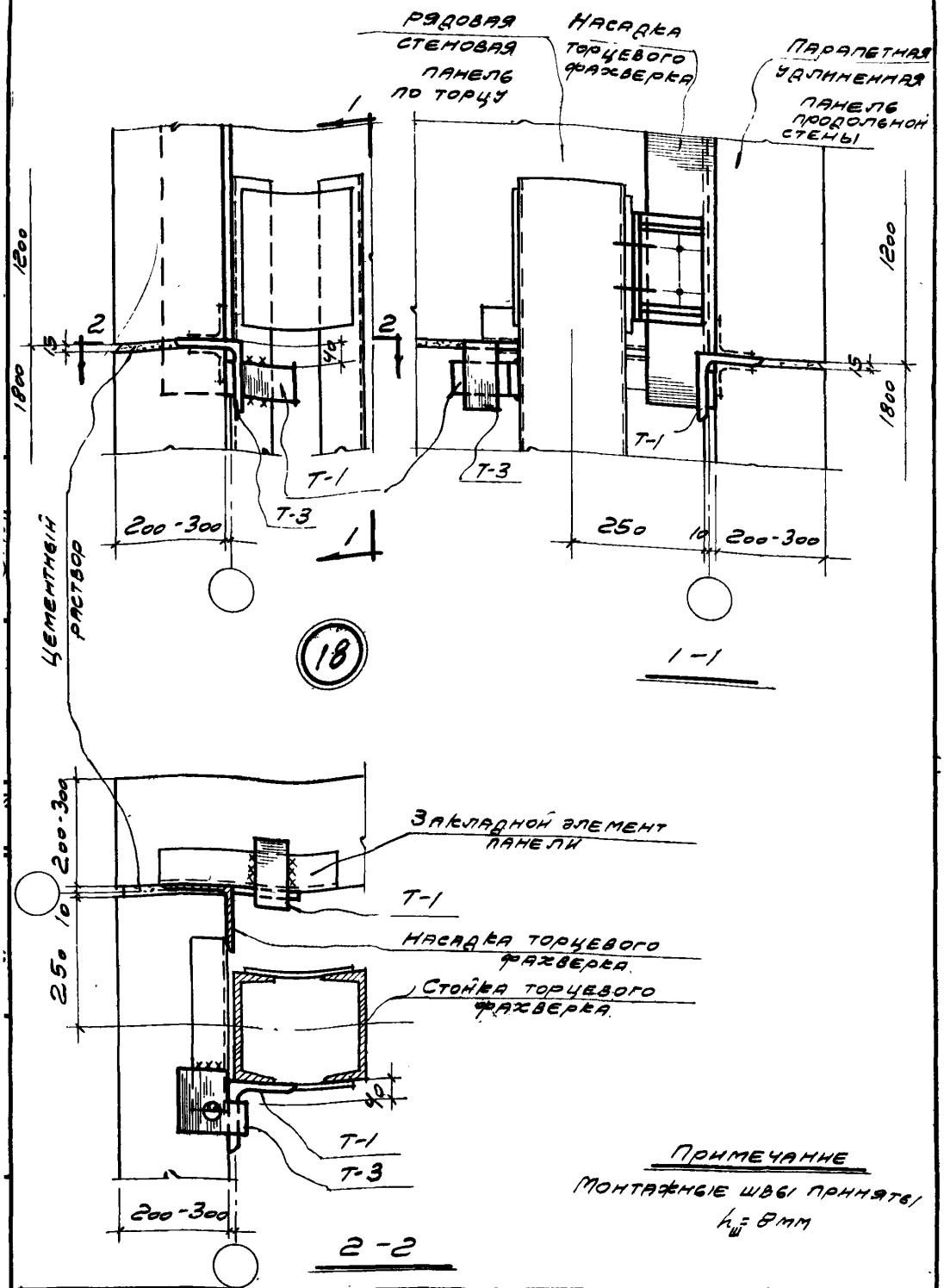

Примечание

Монтажные швы приняты $h_ш$ = 8мм

ТДМ 1964	Сопряжения стеновых панелей с конструкциями покрытия при плоской кровле	ТДМ-5-21	
	Крепление стеновых панелей к стойке торцевого фахверка в углу здания при покрытии с балками (вариант с удлиненными панелями).	Деталь	18

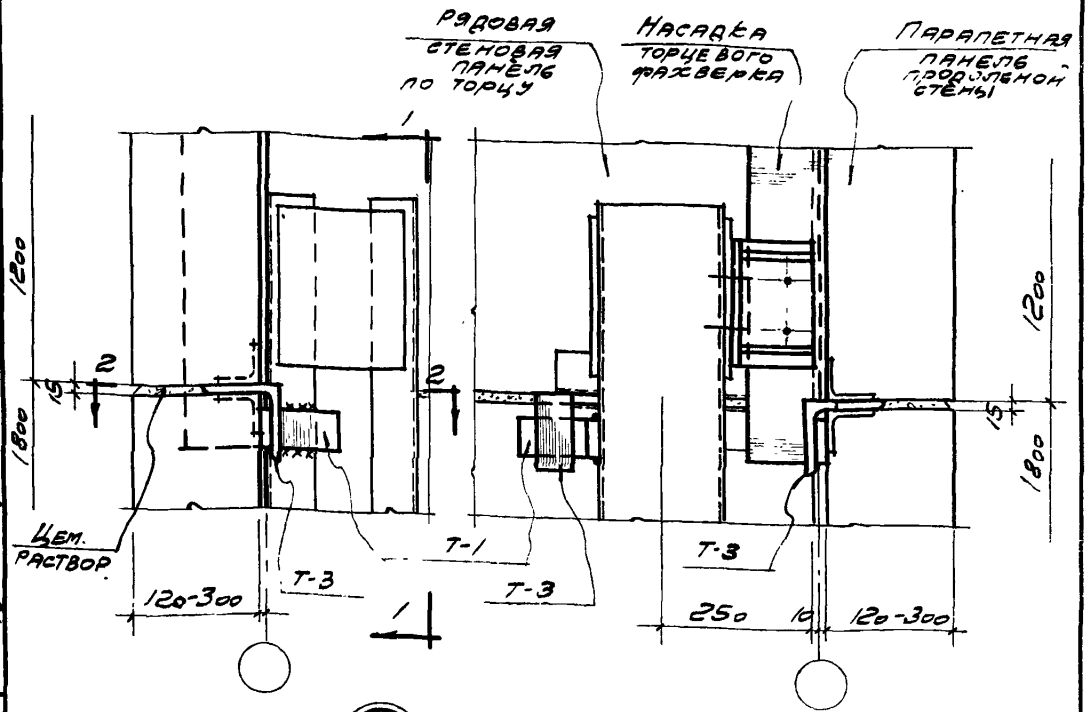

18а

1-1

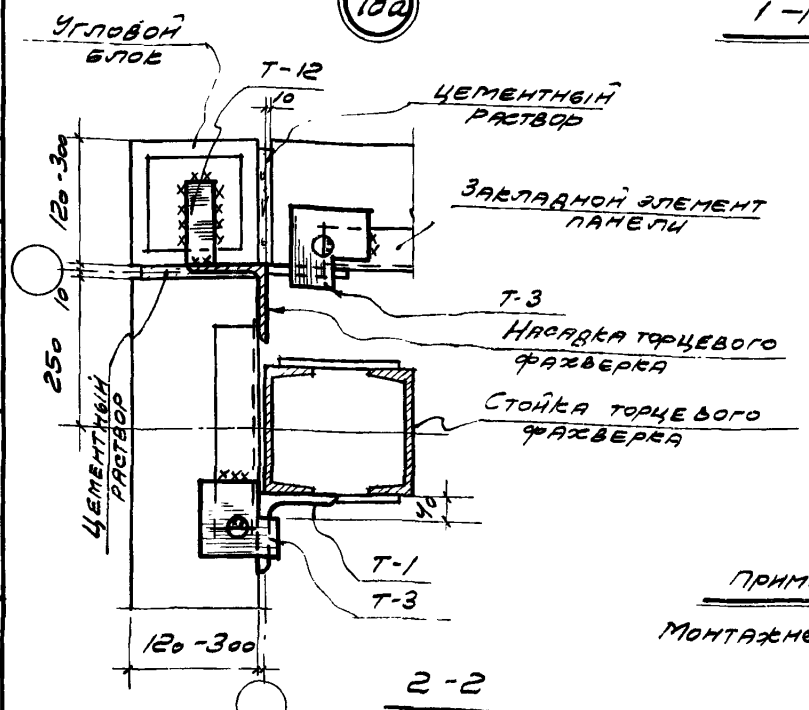

2-2

Примечание

Монтажные швы приняты $h_ш = 8$ мм

Нач. отдела	Гл. инж. пр.	Гл. арх. пр.	Ст. инж.
Попов	Солюс	Барко	Рудаков
Промстрой. проект			
Гальперин	Шварц	Бугин	

ТДМ 1964	Сопряжения стеновых панелей с конструкциями покрытия при плоской кровле	ТДМ-5-21
	Крепление стеновых панелей к стойке торцевого фахверка в углу здания при покрытии с балками (вариант с угловыми блоками)	Деталь 18а

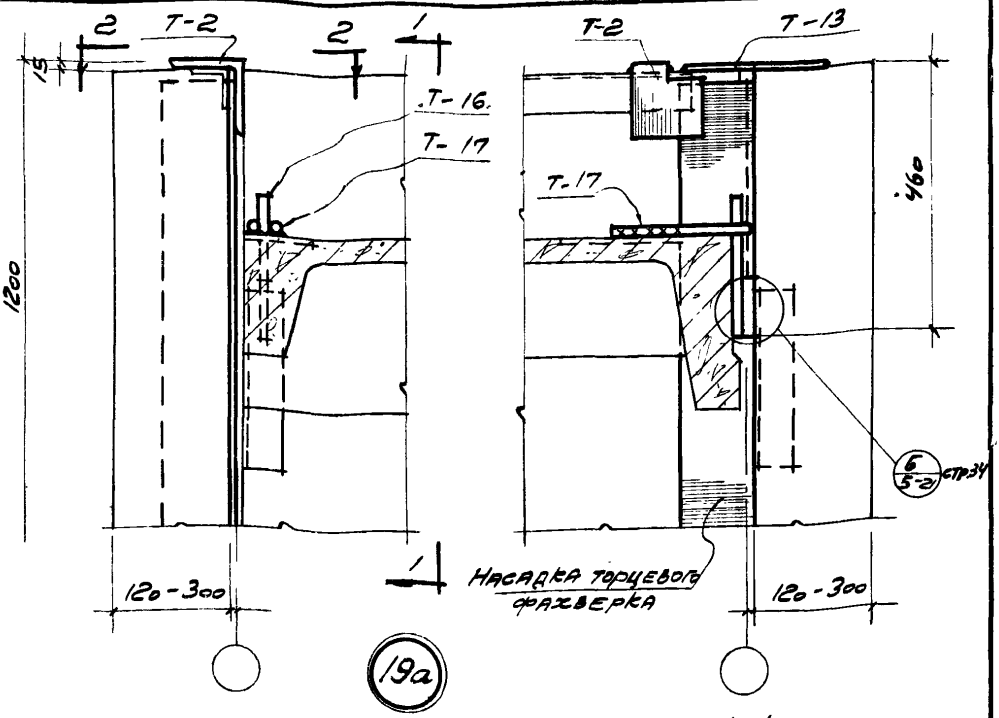

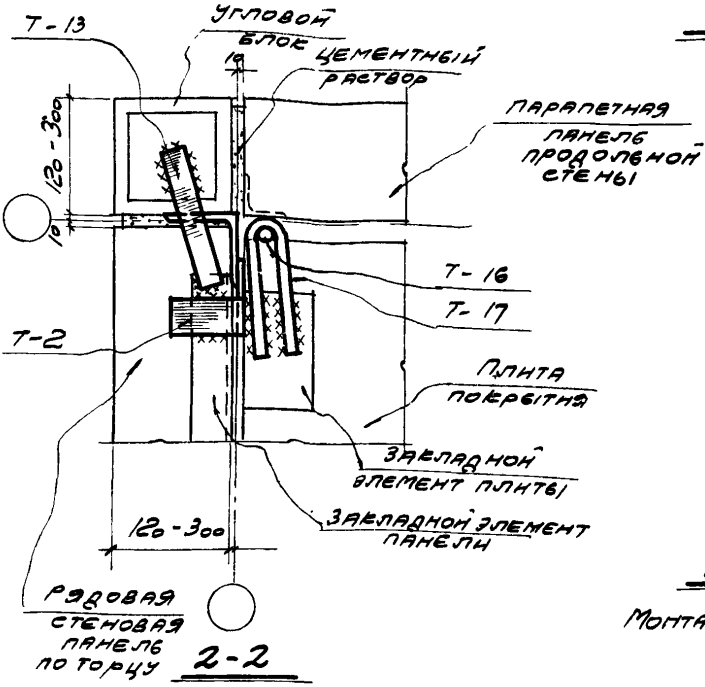

Примечание

Монтажные швы приняты $h_ш = 8$ мм

Гл. инж. пр.	Гальперин		
Гл. арх. пр.	Шварц		
Ст. инж.	Бунин		
Гл. инж. пр.	Соляс		
Гл. арх. пр.	Барко		
Ст. инж.	Рудаков		

ТДМ 1964

Сопряжения стеновых панелей с конструкциями покрытия при плоской кровле

Крепление панелей парапета в углу здания при покрытии с балками (вариант с угловыми блоками)

ТДМ-5-21

Деталь 19а

7579-01

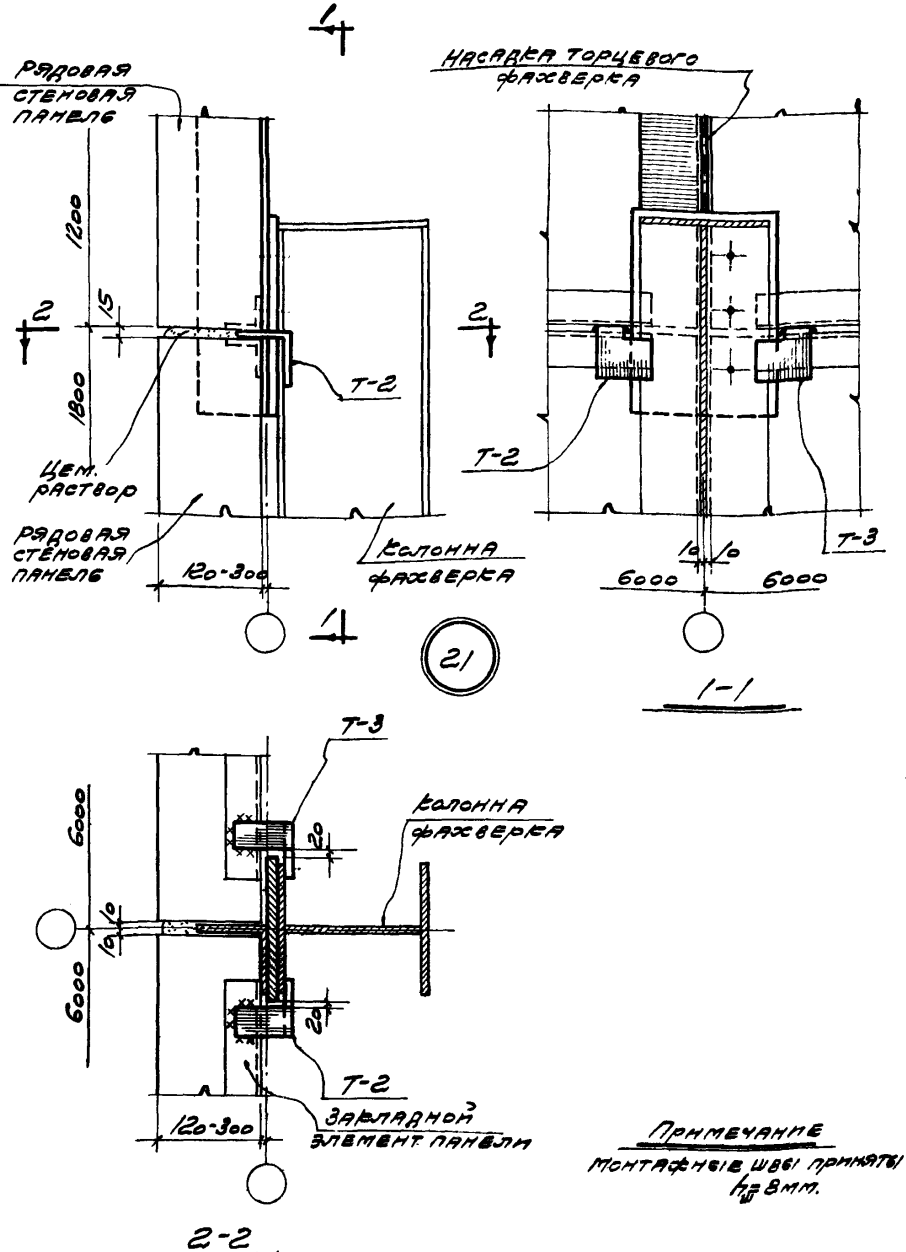

Примечание

Монтажные швы приняты $h_ш$ = 8мм.

ТДМ 1964	Сопряжения стеновых панелей с конструкциями покрытия при плоской кровле	ТДМ-5-21
	Крепление стеновых панелей по торцу к колонне фахверка	Деталь 21

Гл. арх. пр. Ст. инж. Шварц Бунин

Гл. арх. пр. Ст. инж. Барко Рудаков

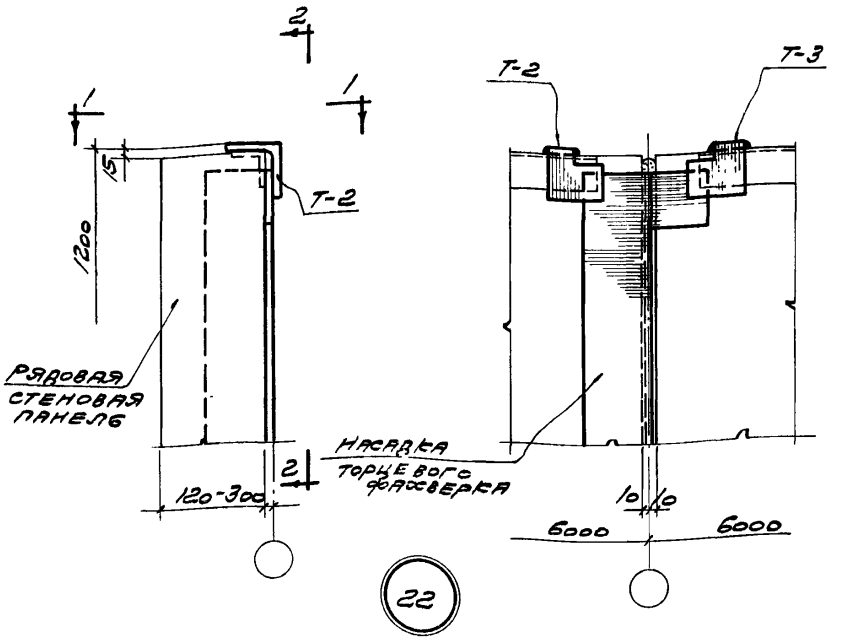

2-2

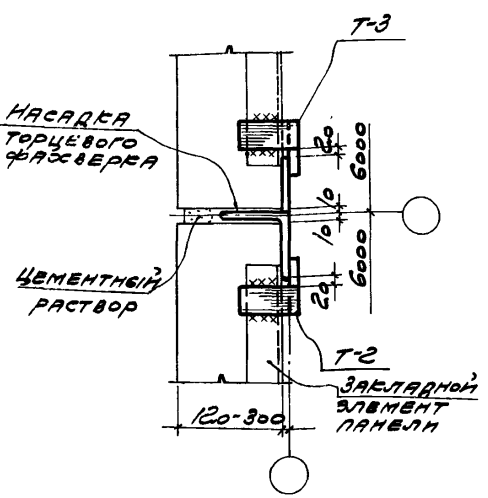

1-1

Примечание

Монтажные швы приняты $h_ш = 8$ мм.

ТДМ 1964	Сопряжения стеновых панелей с конструкциями покрытия при плоской кровле	ТДМ-5-21	
	Крепление панелей парапета по торцу к насадке торцевого фахверка.	Деталь	22

Гл. арх. пр. Ст. инж. — Шварц, Бунин

Гл. арх. пр. Ст. инж. — Барко, Рудаков

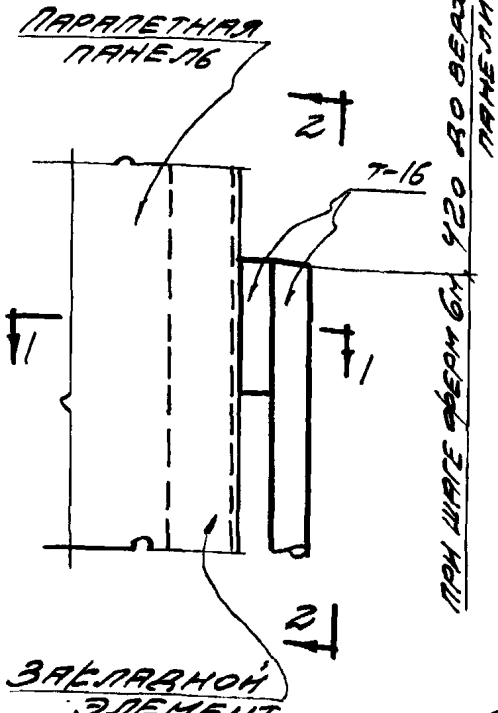

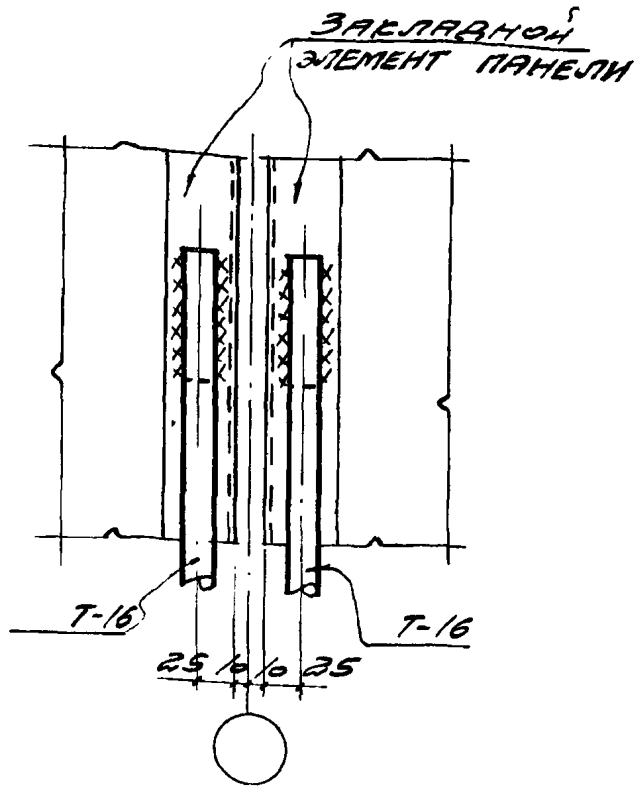

2-2

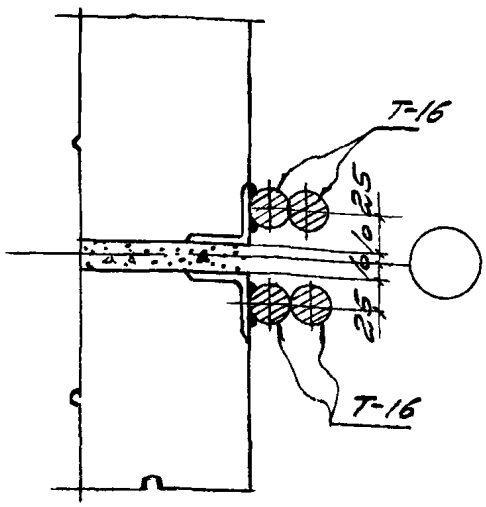

1-1

Примечание

Приварку Т-16 к закладным элементам панелей выполнять швами $h_ш$ = 8мм и шириной хорды B = 10мм

| | | |

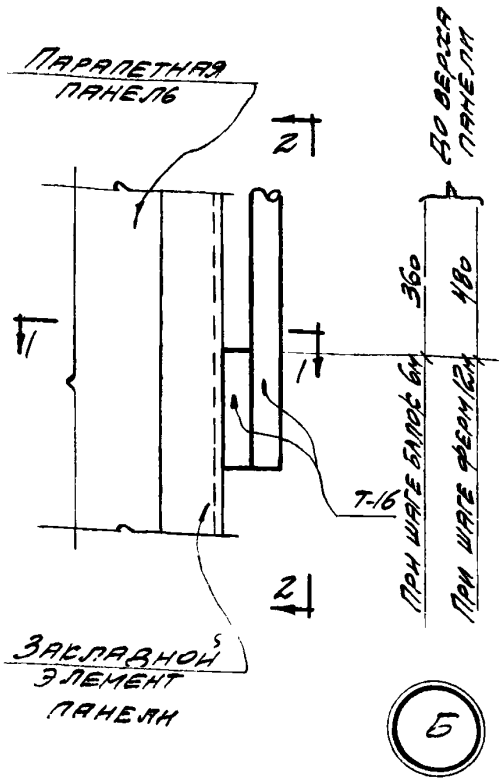

Б

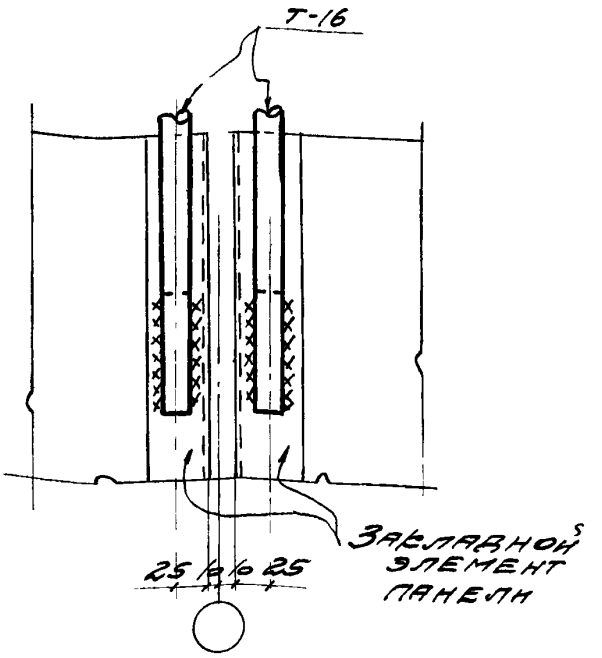

2-2

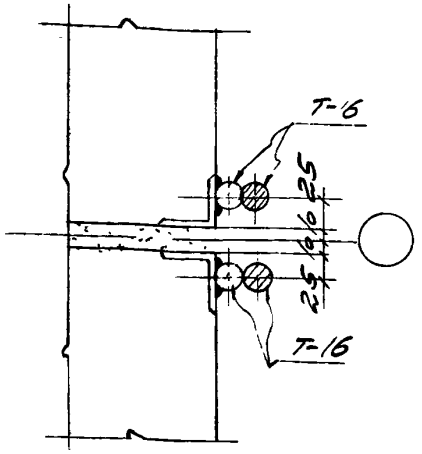

1-1

Примечание

Приварку Т-16 с закладным элементам панелей выполнять швами $h_ш$=8мм и шириной хорды B=10мм.

ЦНИИЭП 1964	Сопряжения стеновых панелей с конструкциями покрытия при плоской кровле	ТВМ-5-21	
	Приварка элементов крепления к парапетным панелям	Деталь	6
		7579-01	

gost.e-ecolog.ru