ГОСУДАРСТВЕННЫЙ КОМИТЕТ ПО ДЕЛАМ СТРОИТЕЛЬСТВА СССР
(ГОССТРОЙ СССР)

ТИПОВЫЕ МОНТАЖНЫЕ ДЕТАЛИ
ОДНОЭТАЖНЫХ ПРОМЫШЛЕННЫХ ЗДАНИЙ

СОПРЯЖЕНИЯ СТЕНОВЫХ ПАНЕЛЕЙ С КОНСТРУКЦИЯМИ ПОКРЫТИЯ ПРИ СКАТНОЙ КРОВЛЕ

ТДМ-5-12

Детали для панелей длиной 6м при привязке 250мм

7578—02

Москва-1965

gost.e-ecolog.ru

ГОСУДАРСТВЕННЫЙ КОМИТЕТ ПО ДЕЛАМ СТРОИТЕЛЬСТВА СССР
(ГОССТРОЙ СССР)

ТИПОВЫЕ МОНТАЖНЫЕ ДЕТАЛИ
ОДНОЭТАЖНЫХ ПРОМЫШЛЕННЫХ ЗДАНИЙ

СОПРЯЖЕНИЯ СТЕНОВЫХ ПАНЕЛЕЙ С КОНСТРУКЦИЯМИ ПОКРЫТИЯ ПРИ СКАТНОЙ КРОВЛЕ

ТДМ-5-12

Детали для панелей длиной 6м при привязке 250мм

РАЗРАБОТАНЫ
Центральным научно-исследовательским и проектно-экспериментальным институтом промышленных зданий и сооружений (Цниипромзданий)
Государственным ордена Трудового Красного Знамени проектным институтом Промстройпроект

УТВЕРЖДЕНЫ
и введены в действие с 1 января 1965г.
Государственным Комитетом по делам строительства СССР
Приказ №194 от 5 ноября 1964г.

ЦЕНТРАЛЬНЫЙ ИНСТИТУТ ТИПОВЫХ ПРОЕКТОВ
Москва-1964г

СОДЕРЖАНИЕ

Деталь		Стр.
I	Крепление стеновых панелей продольной стены при ферме по серии ПК-0I-76	8
Iа	Крепление стеновых панелей продольной стены к ферме по серии ПК-0I-84	9
Iб	Крепление стеновых панелей продольной стены к стальной ферме пролетом 30 м при шаге ферм I2 м Нижний узел	I0
2б	Крепление стеновых панелей продольной стены к стальной ферме пролетом 30 м при шаге ферм I2м. Верхний узел	II
3	Крепление стеновых панелей продольной стены при ферме по серии ПК-0I-76 у температурного шва	I2
3а	Крепление стеновых панелей продольной стены к ферме по серии ПК-0I-84 у температурного шва	I3
3б	Крепление стеновых панелей продольной стены у температурного шва к стальной ферме пролетом 30м при шаге ферм I2 м. Нижний узел	I4
4б	Крепление стеновых панелей продольной стены у температурного шва к стальной ферме пролетом 30м при шаге ферм I2 м. Верхний узел	I5
5а	Крепление стеновых панелей к стальной колонне фахверка	I6
5б	Крепление стеновых панелей продольной стены к колонне фахверка (верхний узел) при покрытии со стальными фермами пролетом 30м с шагом I2 м	I7
6	Крепление панелей парапета продольной стены к плитам покрытия при железобетонных фермах с шагом 6 м	I8
6а	Крепление панелей парапета продольной стены к плитам покрытия при железобетонных фермах с шагом I2 м	I8

Деталь		Стр.
6б	Крепление панелей парапета продольной стены к плитам покрытия при стальных фермах пролетом 30 м с шагом I2 м	I9
7	Крепление панелей парапета продольной стены к плитам покрытия у температурного шва при железобетонных фермах с шагом 6 м	20
7а	Крепление панелей парапета продольной стены к плитам покрытия у температурного шва при железобетонных фермах с шагом I2 м	20
7б	Крепление панелей парапета продольной стены к плитам покрытия у температурного шва при стальных фермах пролетом 30 м с шагом I2м	2I
8а	Крепление панелей парапета продольной стены к плите покрытия у колонны фахверка при железобетонных фермах	22
8б	Крепление панелей парапета продольной стены к плите покрытия у колонны фахверка при стальных фермах пролетом 30м с шагом I2м	23
9	Крепление насадки к стойке торцевого фахверка в углу здания	24
9а	Крепление насадок к стойке торцевого фахверка в углу здания при покрытии со стальными фермами пролетом 30м с шагом I2 м. Для варианта с угловыми блоками . . .	25
I0	Крепление насадки к колонне торцевого фахверка в зданиях пролетом I8 и 30 м при ж.б. фермах	26
II	Крепление насадки к колонне торцевого фахверка в зданиях пролетом 24 м при ж.б.фермах и 30 м при стальных фермах с шагом I2м и H≤ I2,6 м	27
IIа	Крепление насадки к колонне торцевого фахверка в зданиях пролетом 24 м при ж.б.фермах и 30 м при стальных фермах с шагом I2 м и H ≥ I4,4 м	28
I2	Крепление насадки к колонне торцевого фахверка в зданиях пролетом 24 м при ж.б.фермах и 30 м при стальных фермах с шагом I2 м и H≥ I4,4 м	29

Деталь		Стр.
I2а	Крепление насадки к колонне торцевого фахверка в зданиях пролетом 24м при ж.б. фермах и 30м при стальных фермах с шагом I2м и Н ≤ I2,6 м	30
I3	Крепление насадки к стойке торцевого фахверка у колонны среднего ряда при покрытии с железобетонными фермами при подстропильных конструкциях	3I
I3а	Крепление насадки к стойке торцевого фахверка	32
I4	Крепление стеновых панелей к стойке торцевого фахверка в углу здания при покрытии с ж.б.фермами (вариант с удлиненными панелями)	33
I4а	Крепление стеновых панелей к стойке торцевого фахверка в углу здания при покрытии с ж.б.фермами (вариант с угловыми блоками)	34
I5	Крепление панелей парапета к насадке торцевого фахверка в углу здания при покрытии с ж.б.фермами (вариант с удлиненными панелями)	35
I5а	Крепление панелей парапета к насадке торцевого фахверка в углу здания при покрытии с ж.б.фермами (вариант с угловыми блоками)	36
I6	Крепление панели парапета продольной стены к плите покрытия в углу здания при железобетонных фермах с шагом 6 м . . .	37
I6а	Крепление панели парапета продольной стены к плите покрытия в углу здания при железобетонных фермах с шагом I2 м	37
I6б	Крепление панели парапета продольной стены к насадке торцевого фахверка в углу здания при покрытии со стальными фермами пролетом 30м с шагом I2 м	38
I7	Крепление парапетной панели для фронтона к насадке торцевого фахверка в углу здания при ж.б.фермах (вариант с удлиненными панелями)	39
I7а	Крепление парапетной панели для фронтона к насадке торцевого фахверка в углу здания при ж.б.фермах (вариант с угловыми блоками)	40

Деталь		Стр.
I8	Крепление стеновых панелей по торцу к стойке торцевого фахверка в углу здания при покрытии со стальными фермами пролетом 30м с шагом I2м. (вариант с удлиненными панелями)	4I
I8а	Крепление стеновых панелей по торцу к стойке торцевого фахверка в углу здания при покрытии со стальными фермами пролетом 30 м с шагом I2 м. (вариант с угловыми блоками)	42
I9	Крепление стеновых панелей продольной стены к насадке торцевого фахверка в углу здания при покрытии со стальными фермами пролетом 30м с шагом I2 м. (вариант с удлиненными панелями)	43
I9а	Крепление стеновых панелей продольной стены к насадке торцевого фахверка в углу здания при покрытии со стальными фермами пролетом 30 м с шагом I2 м (вариант с угловыми блоками)	44
20	Крепление стеновых панелей по торцу к насадке торцевого фахверка в углу здания при покрытии со стальными фермами пролетом 30 м с шагом I2 м (вариант с удлиненными панелями)	45
20а	Крепление стеновых панелей по торцу к насадке торцевого фахверка в углу здания при покрытии со стальными фермами пролетом 30м с шагом I2 м (вариант с угловыми блоками)	46
2I	Крепление панелей парапета по продольной стене и торцу к насадке торцевого фахверка в углу здания при покрытии со стальными фермами пролетом 30 м с шагом I2 м (вариант с удлиненными панелями)	47
2Iа	Крепление парапетной панели для фронтона к насадке торцевого фахверка в углу здания при покрытии со стальными фермами пролетом 30 м с шагом I2 м	48
22	Крепление опорной консоли к колонне торцевого фахверка	49
23	Крепление стеновых панелей по торцу к колонне фахверка при опирании панелей на опорную консоль	50

Деталь		Стр.
24	Крепление стеновых панелей по торцу к колонне фахверка	5I
25	Крепление опорной консоли к стойке торцевого фахверка у колонны среднего ряда при покрытии с подстропильными конструкциями	52
26	Крепление стеновых панелей к стойке торцевого фахверка у колонны среднего ряда в уровне верха окна при покрытии с подстропильными конструкциями	53
27	Крепление стеновых панелей к стойке торцевого фахверка у колонны среднего ряда при покрытии с подстропильными конструкциями	54
28	Крепление стеновых панелей к насадке торцевого фахверка	55
29	Крепление стеновых панелей к насадке торцевого фахверка	56
30	Крепление стеновых панелей к насадке торцевого фахверка	57
3I	Крепление парапетных панелей для фронтона к насадке торцевого фахверка при покрытии с ж.б. фермами пролетом 30 м у колонны фахверка	58
32	Крепление панелей парапета по торцу к насадке торцевого фахверка	59
33	Крепление парапетных панелей для фронтона к насадке торцевого фахверка у колонны среднего ряда	60
34	Крепление панелей парапета по торцу к насадке торцевого фахверка при покрытии с ж.б. фермами пролетом 24м у колонны фахверка	6I
35	Крепление панелей парапета по торцу к насадке торцевого фахверка	62
36	Крепление доборных плит покрытия при ж.б. фермах с шагом 6 м	63
36а	Крепление доборных плит покрытия при ж.б. фермах с шагом I2 м	63
36б	Крепление доборных плит покрытия при стальных фермах пролетом 30м с шагом I2м	63

Деталь		Стр.
37	Крепление стальных элементов для опирания доборных плит покрытия к парапетной панели при ж.б. фермах с шагом 6м	64
37а	Крепление стальных элементов для опирания доборных плит покрытия к парапетной панели при ж.б. фермах с шагом I2м	64
37б	Крепление стальных элементов для опирания доборных плит покрытия к парапетной панели при стальных фермах пролетом 30м с шагом I2 м	65
38	Крепление стальных элементов для опирания доборных плит покрытия к удлиненной парапетной панели в углу здания при ж.б. фермах с шагом 6 м	66
38а	Крепление стальных элементов для опирания доборных плит покрытия к удлиненной парапетной панели в углу здания при ж.б. фермах с шагом I2 м . . .	66
38б	Крепление стальных элементов для опирания доборных плит покрытия к удлиненной парапетной панели в углу здания при стальных фермах пролетом 30м с шагом I2 м	67
А	Приварка элементов крепления к парапетным панелям	68
Б	Приварка элементов крепления к парапетным панелям	69

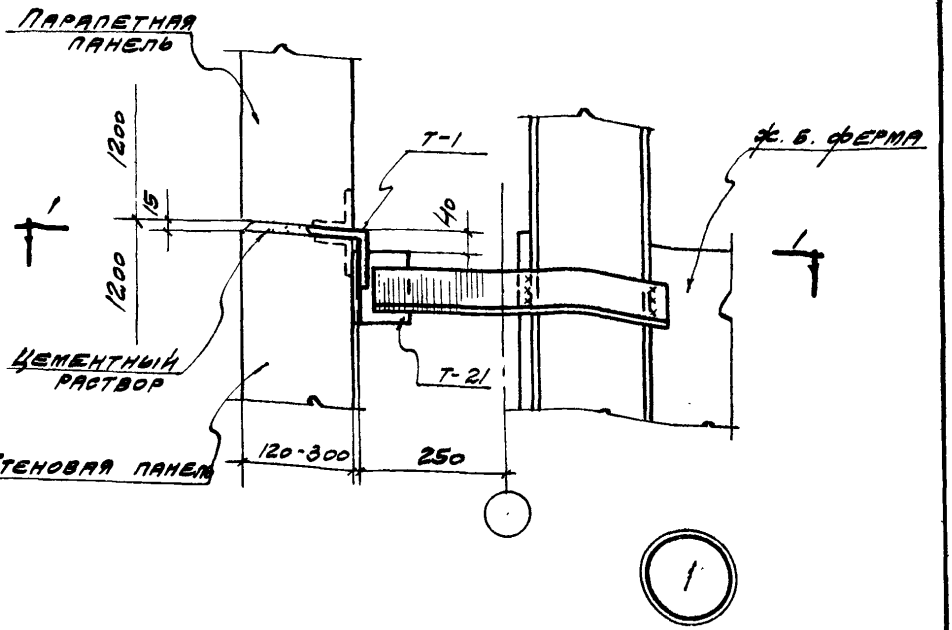

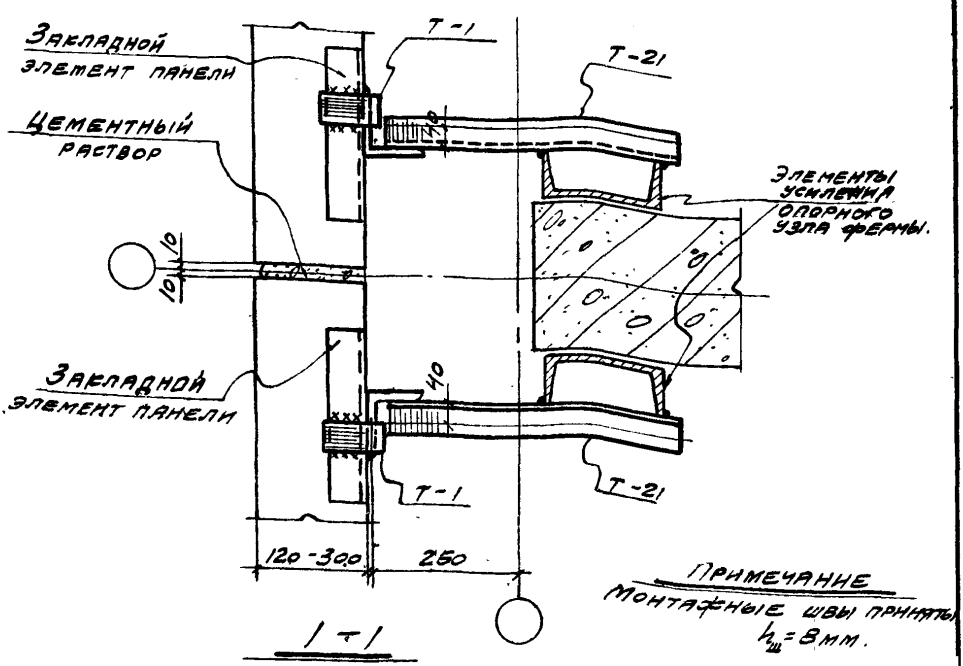

Примечание
Монтажные швы приняты $h_ш = 8$ мм.

ТДМ 1964	Сопряжения стеновых панелей с конструкциями покрытия при скатной кровле	ТДМ-5-12	
	Крепление стеновых панелей продольной стены при ферме по серии ПК-01-76	Деталь	1

Гл. арх. пр. Шварц
Ст. инж. Бунин
Гл. арх. пр. Барко
Ст. инж. Рудаков

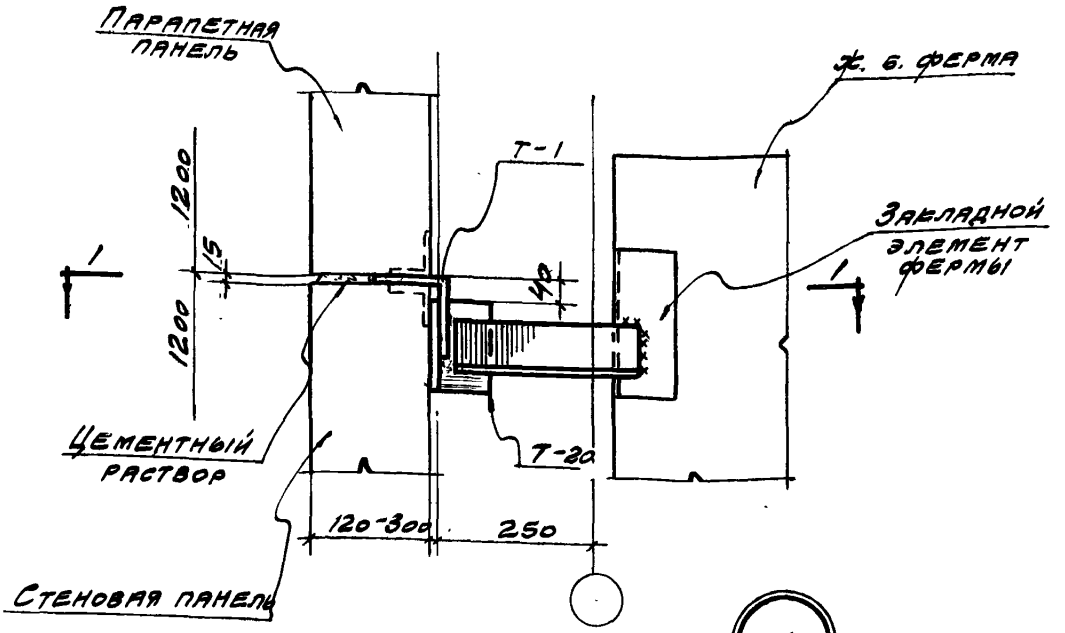

1а

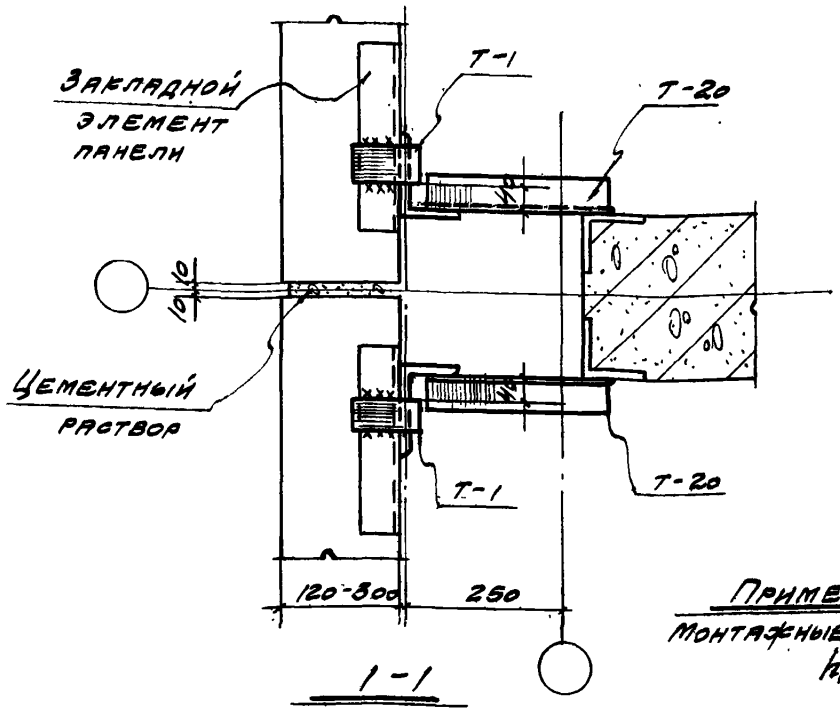

1-1

Примечание.

Монтажные швы приняты $h_ш$=8мм.

Нач. отдела	Антипин		
Гл. инж. пр.	Альперин		
Гл. арх. пр.	Шварц		
Ст. инж.	Бунин		
Промстройпроект			
Нач. отдела	Попов		
Гл. инж. пр.	Сопос		
Гл. арх. пр.	Барбо		
Ст. инж.	Рудаков		
ЦНИИпромзданий			

ТДМ 1964

Сопряжения стеновых панелей с конструкциями покрытия при скатной кровле

Крепление стеновых панелей продольной стены к ферме по серии ПК-01-84

ТДМ-5-12

Деталь 1а

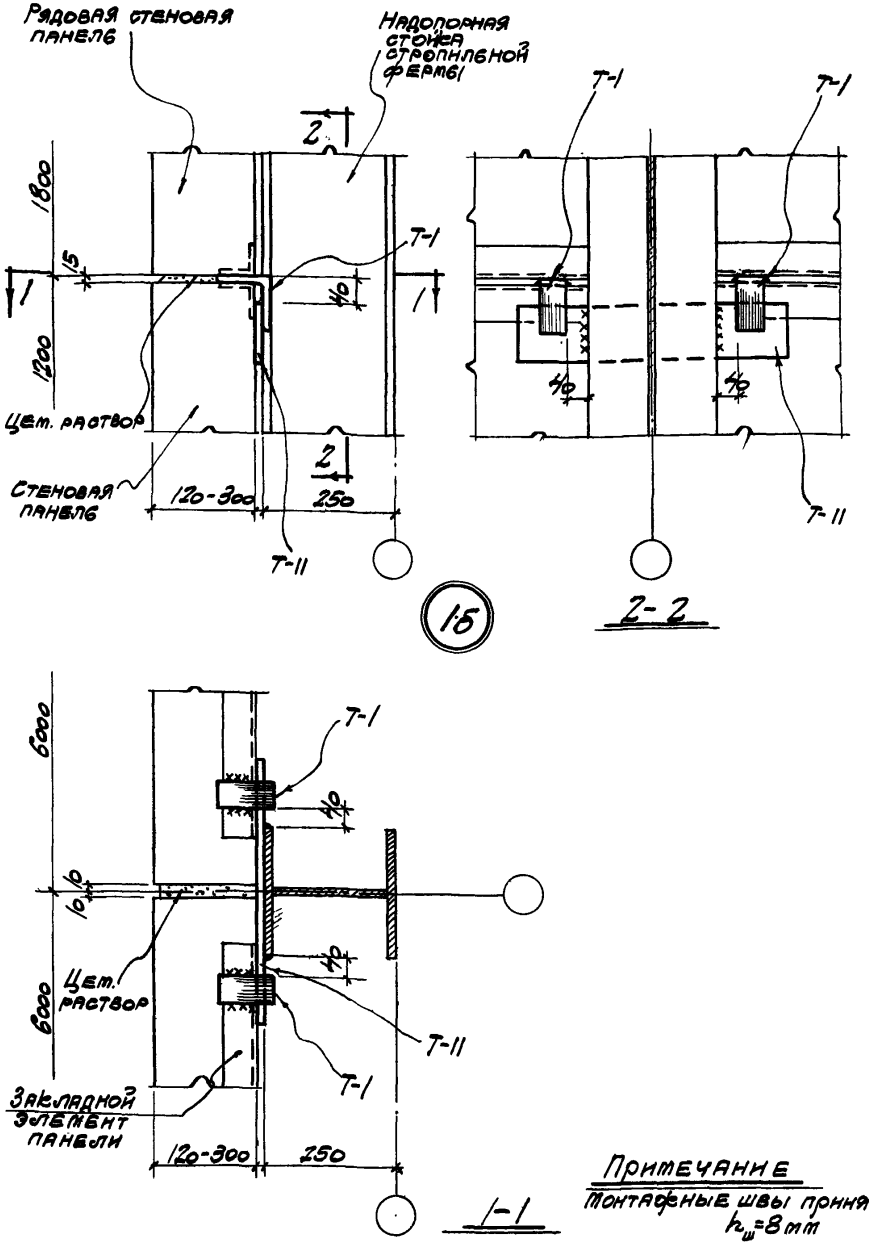

15

Примечание

Монтажные швы приняты $h_ш$=8 мм

ТДМ 1964	Сопряжения стеновых панелей с конструкциями покрытия при скатной кровле	ТДМ-5-12	
	Крепление стеновых панелей продольной стены к стальной ферме пролетом 30 м при шаге ферм 12 м. Нижний узел.	Деталь	15

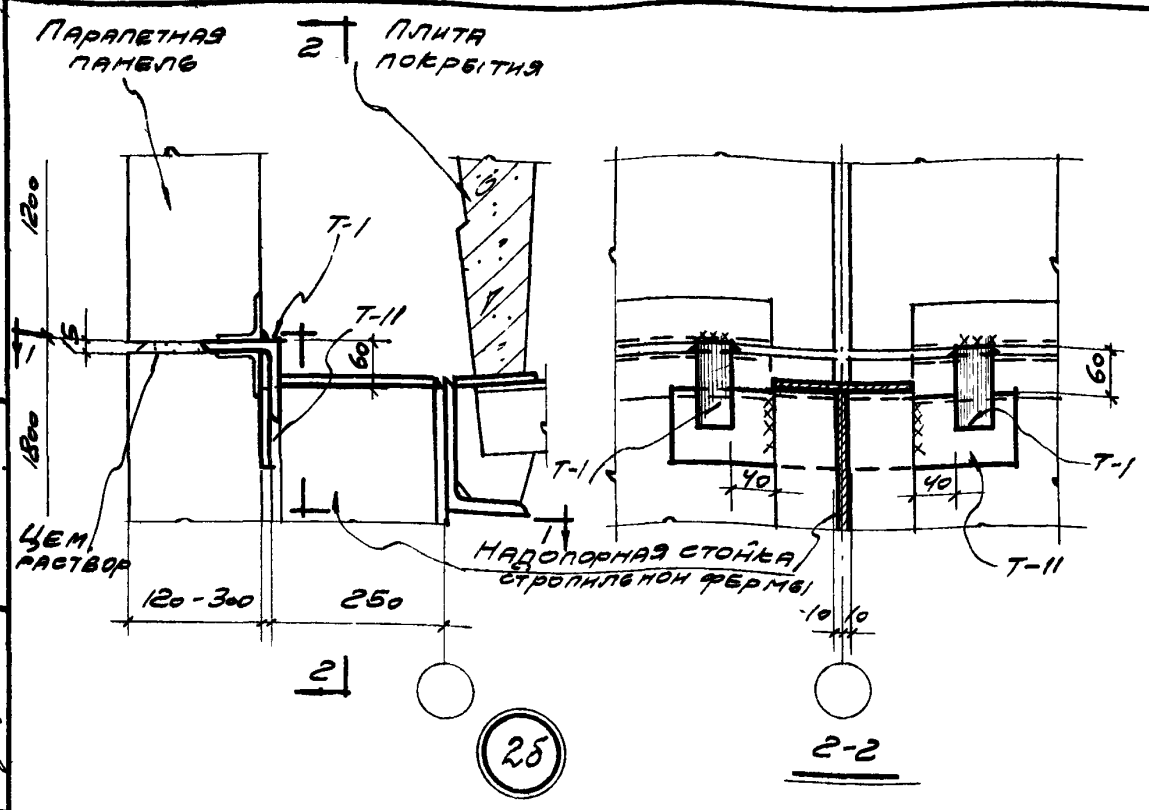

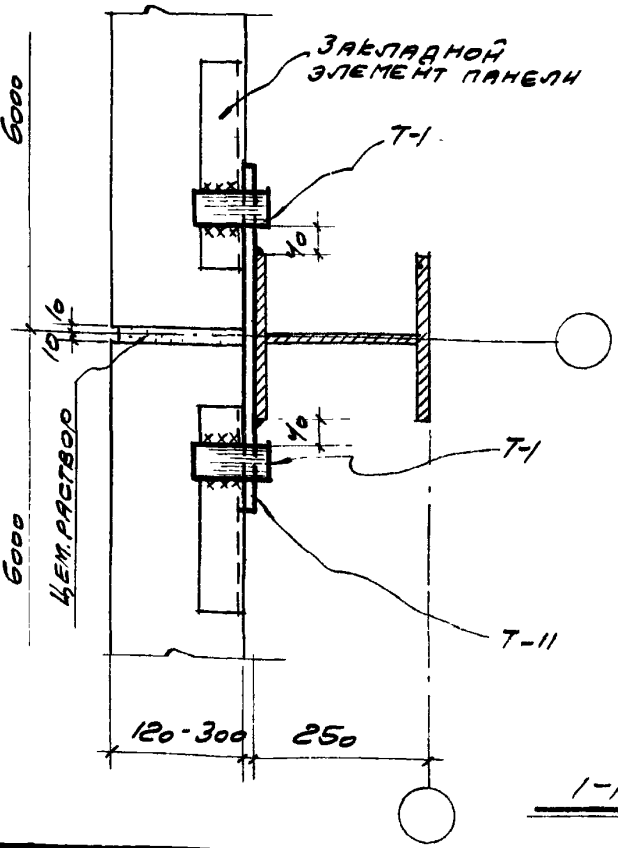

Примечание

Монтажные швы приняты $h_ш$ = 8мм.

ГПИ Госстроя СССР				
ГПИ Госстроя СССР				
ГПИ Госстроя СССР				

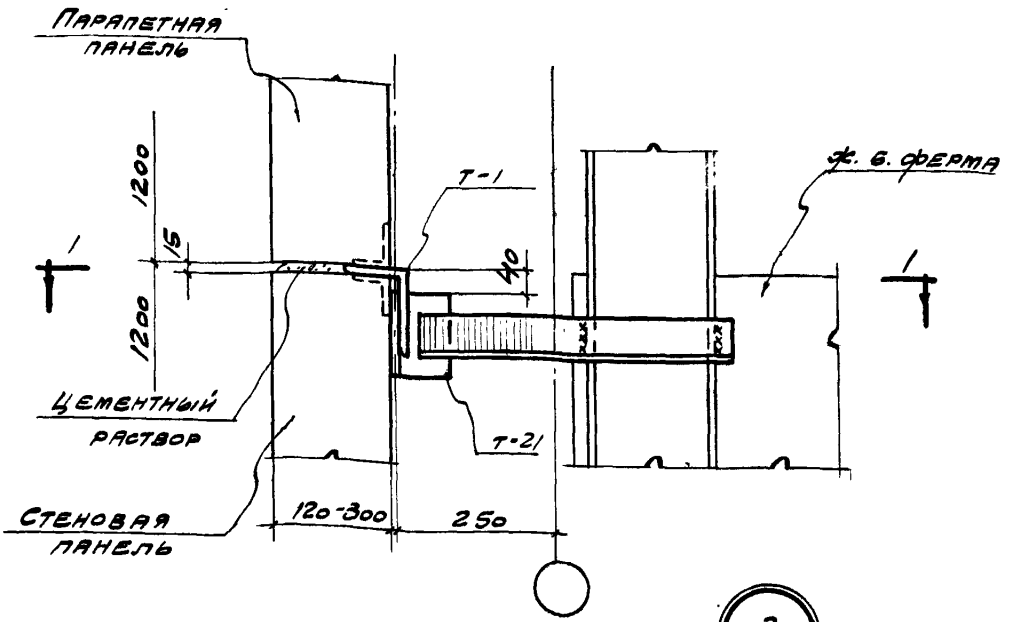

3

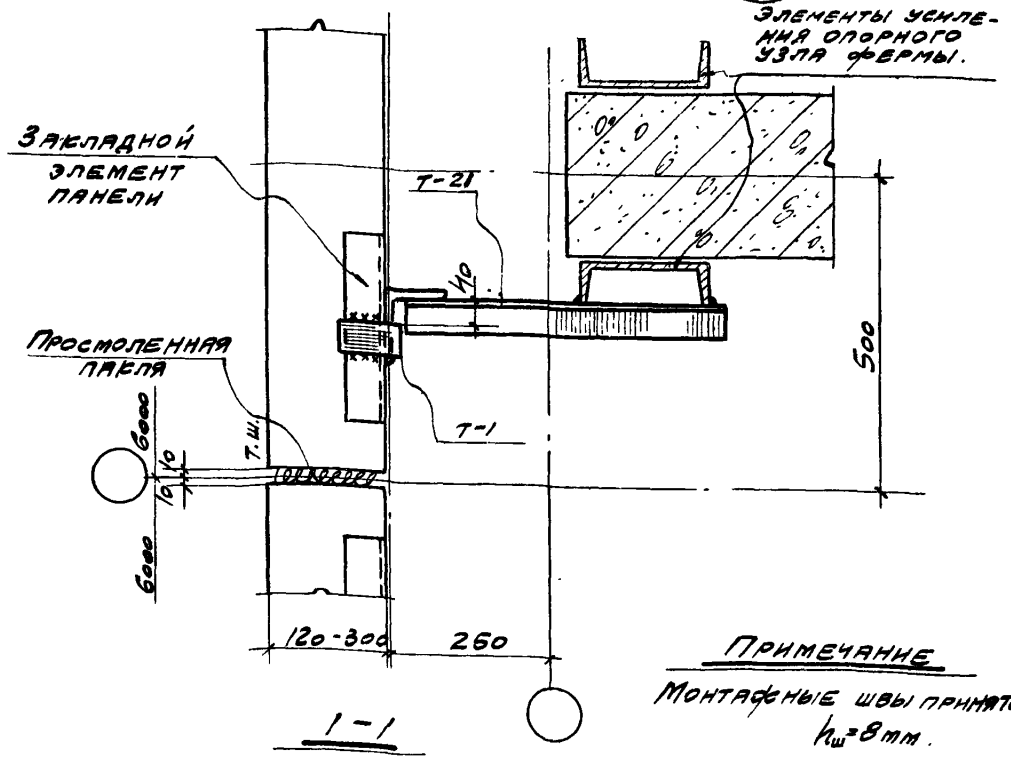

Примечание

Монтажные швы приняты $h_ш = 8$ мм.

Гл. инж. пр.	Гальперин	
Гл. арх. пр.	Щв[illegible]ц	
Ст. инж.	Бунин	
Промстройпроект		
Гл. инж. пр.	Солюс	
Гл. арх. пр.	Барко	
Ст. инж.	Рудаков	
Инж. отдела		
Гл. инж. пр.		
Гл. арх. пр.		
Ст. инж.		
ЦНИИ		
Изданий		

ТДМ 1964	Сопряжения стеновых панелей с конструкциями покрытия при скатной кровле	ТДМ-5-12
	Крепление стеновых панелей продольной стены при ферме по серии ПК-01-76 у температурного шва	Деталь 3

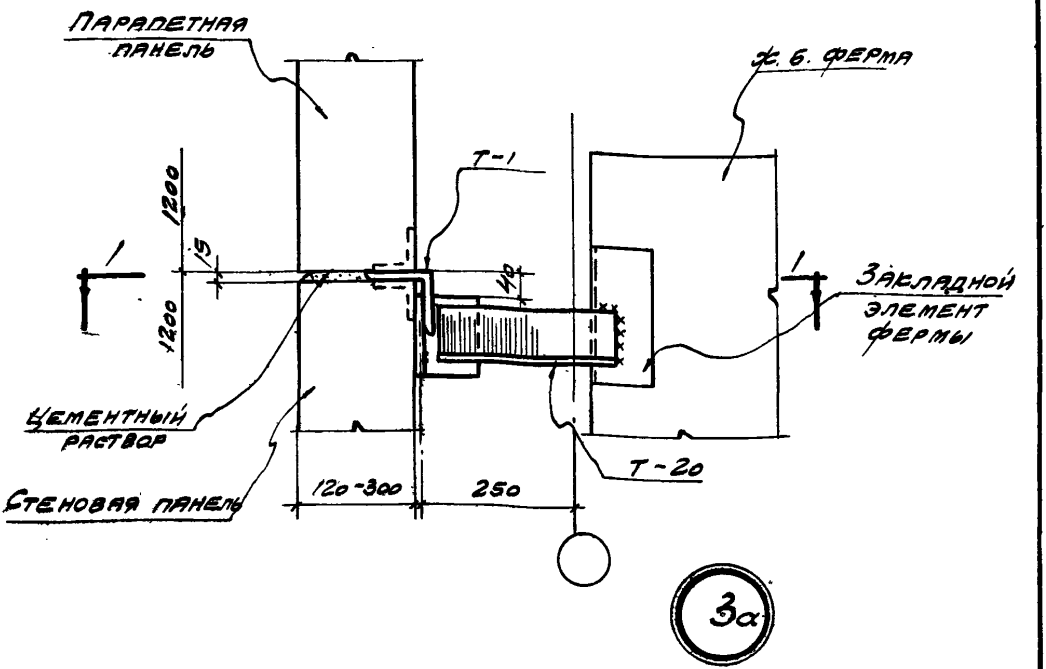

3а

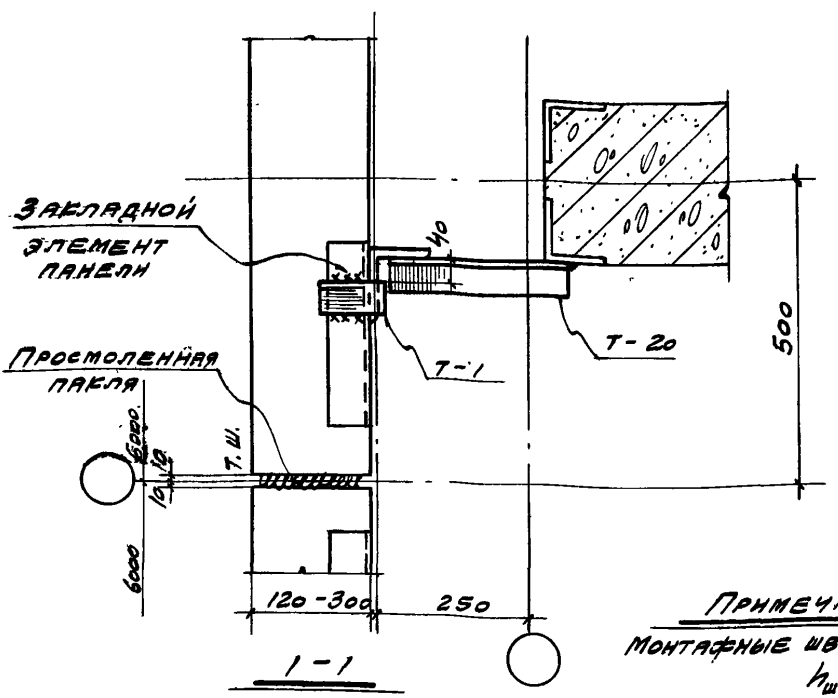

1-1

Примечание.

Монтажные швы приняты $h_ш = 8$ мм

ТДМ 1964	Сопряжения стеновых панелей с конструкциями покрытия при скатной кровле. Крепление стеновых панелей продольной стены к ферме по серии ПК-01-84 у температурного шва	ТДМ-5-12	
		Деталь	3а

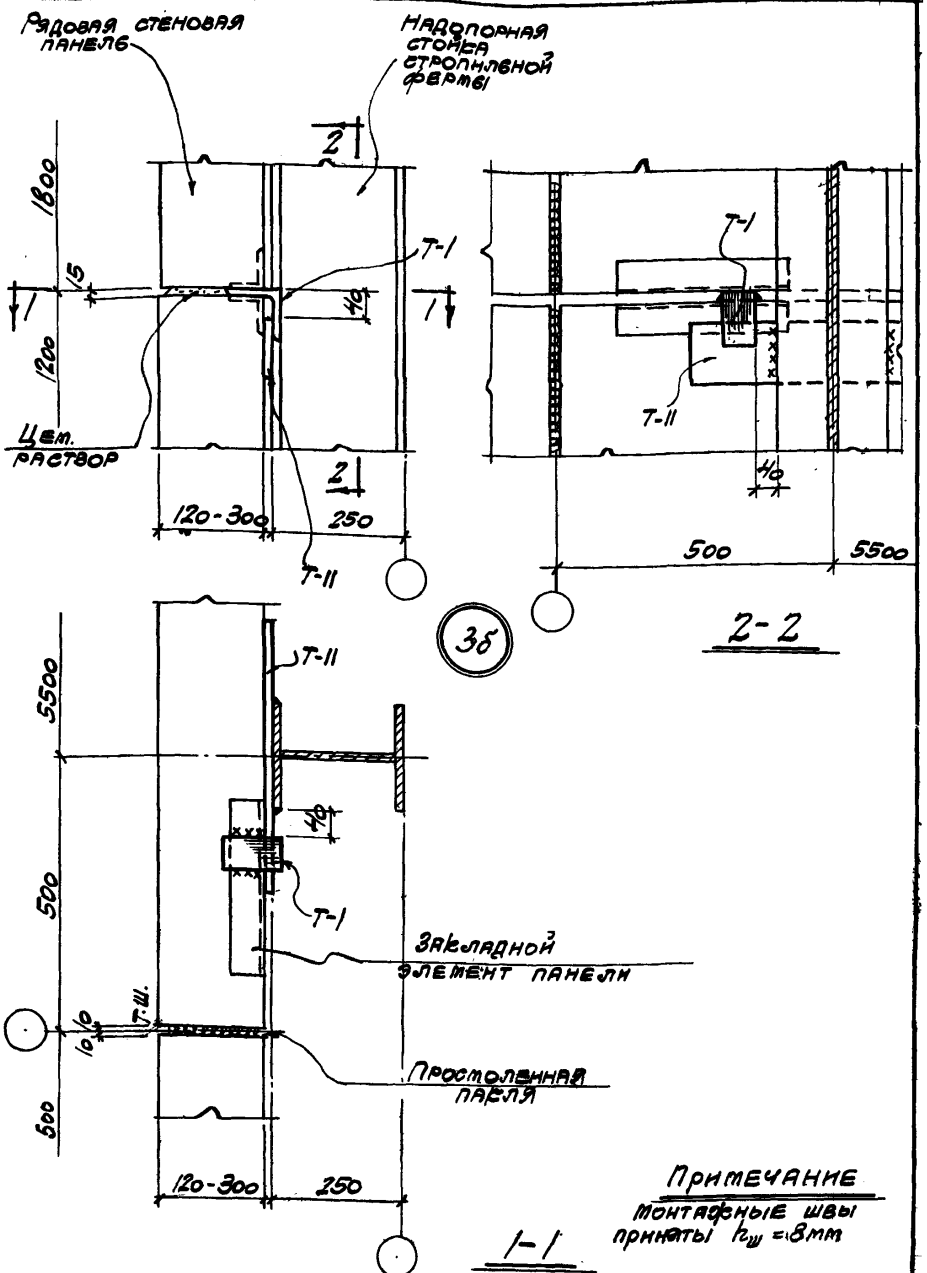

Примечание

Монтажные швы приняты $h_ш$ = 8мм

Гл. инж. пр.	Галперин		
Гл. арх. пр.	Шварц		
Ст. инж.	Бунин		
Гл. инж. пр.	Солюс		
Гл. арх. пр.	Барко		
Ст. инж.	Рудаков		

Промстройпроект

ТДМ 1964	Сопряжения стеновых панелей с конструкциями покрытия при скатной кровле	ТДМ-5-12	
	Крепление стеновых панелей продольной стены у температурного шва к стальной ферме пролетом 30 м при шаге ферм 12 м. Нижний узел.	Деталь	3б

НИИ

ДАНИЙ

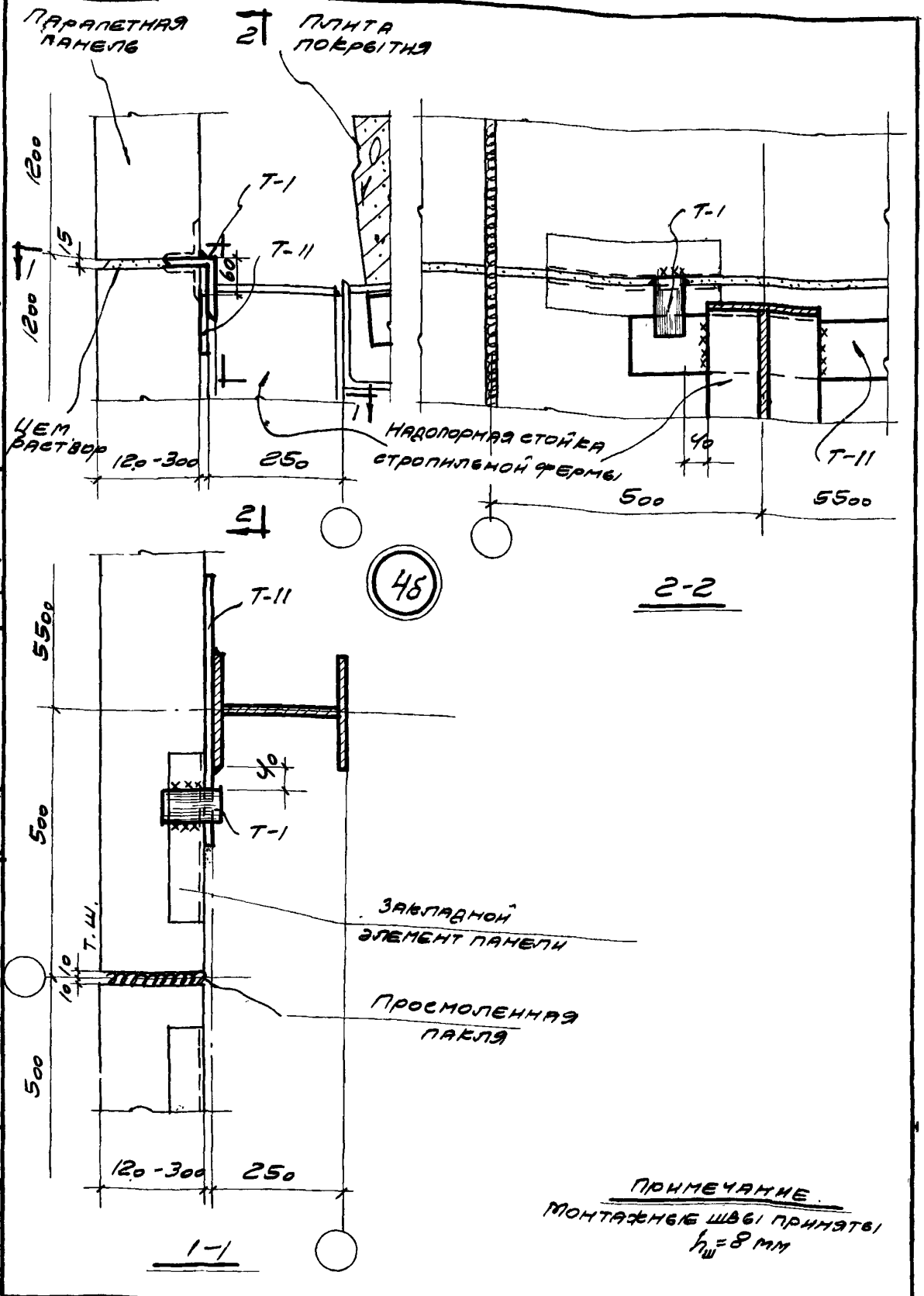

Примечание.
Монтажные швы приняты $h_ш = 8$ мм

ТДМ 1964	Сопряжения стеновых панелей с конструкциями покрытия при скатной кровле. Крепление стеновых панелей продольной ны у температурного шва к стальной ферме пролетом 30 м при шаге ферм 12 м. Верхний узел.	ТДМ-5-12	
		Деталь	4б

Шварц, Бунин; Гл. арх. пр., Ст. инж.; Барко, Рудаков; Гл. арх. пр., Ст. инж.

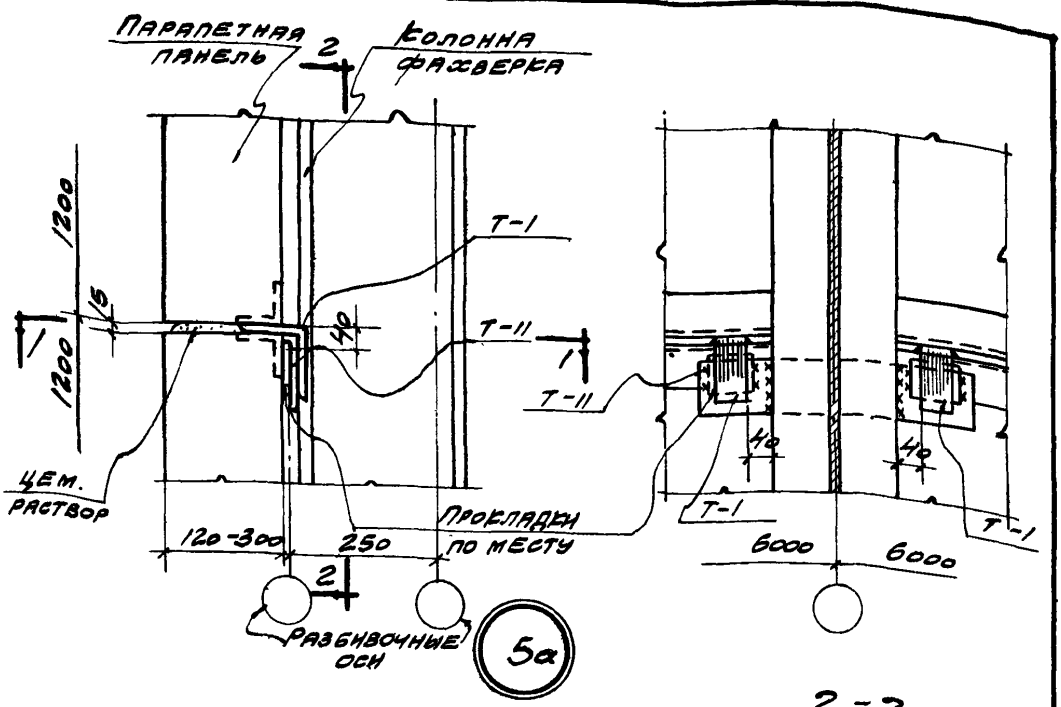

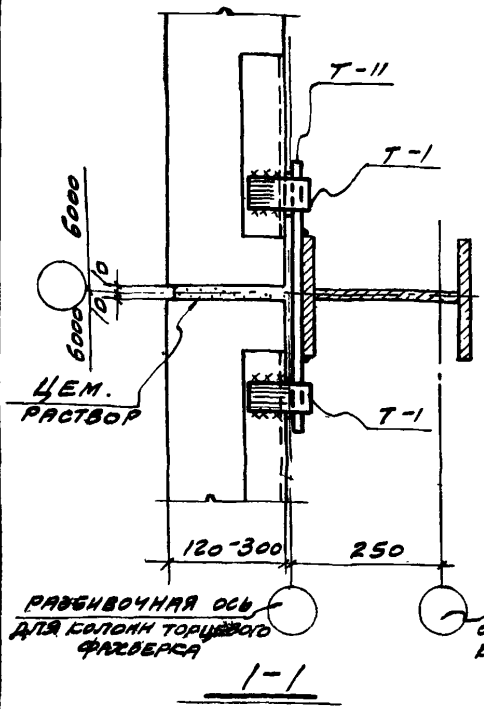

Примечание

Монтажные швы приняты $h_ш$=8 мм.

ТДМ 1964	Сопряжения стеновых панелей с конструкциями покрытия при скатной кровле	ТДМ-5-12	
	Крепление стеновых панелей к стальной колонне фахверка	Деталь	5а

7578-02 16

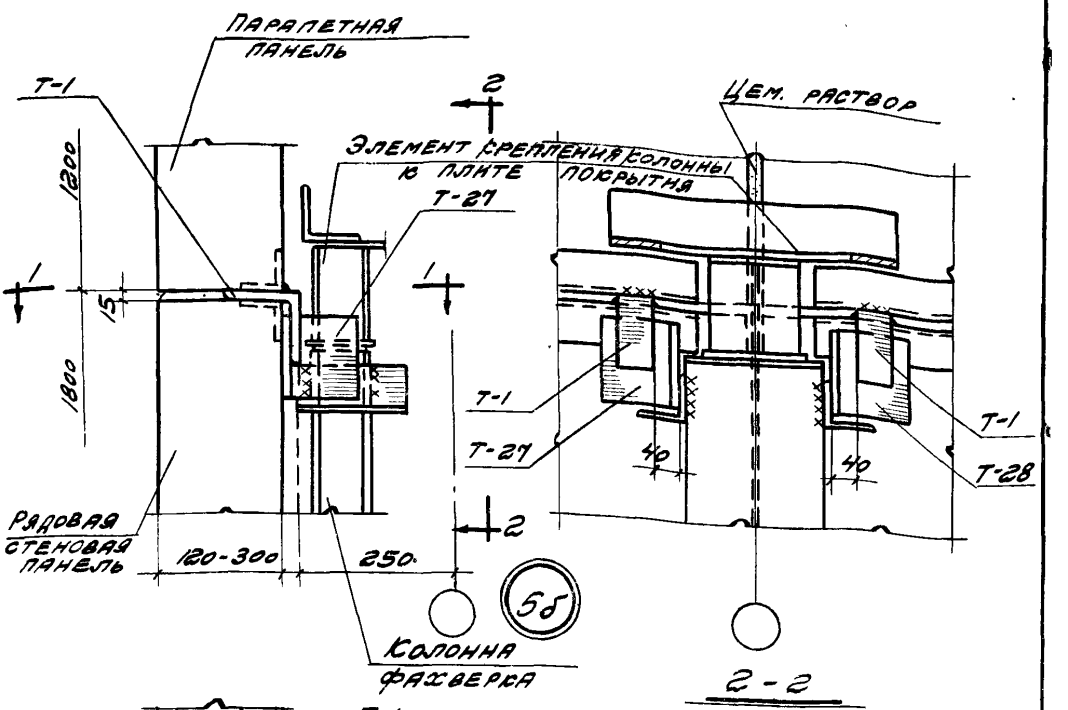

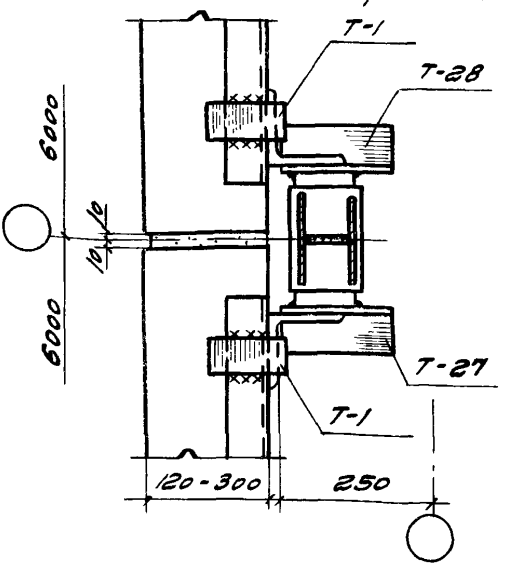

Примечание

Монтажные швы приняты $h_ш$ = 8мм.

ТДМ 1964	Сопряжения стеновых панелей с конструкциями покрытия при скатной кровле	ТДМ-5-12	
	Крепление стеновых панелей продольной стены к колонне фахверка (верхний узел) при покрытии со стальными фермами пролетом 30м с шагом 12м	Деталь	5б

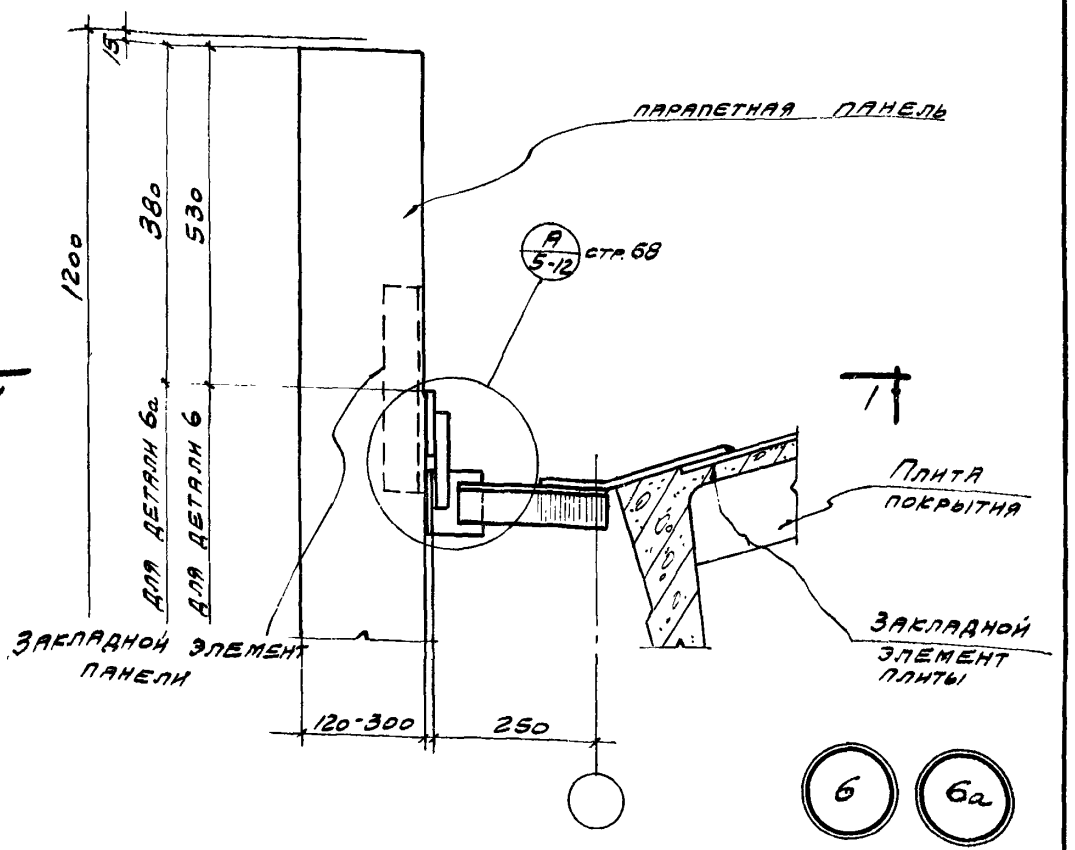

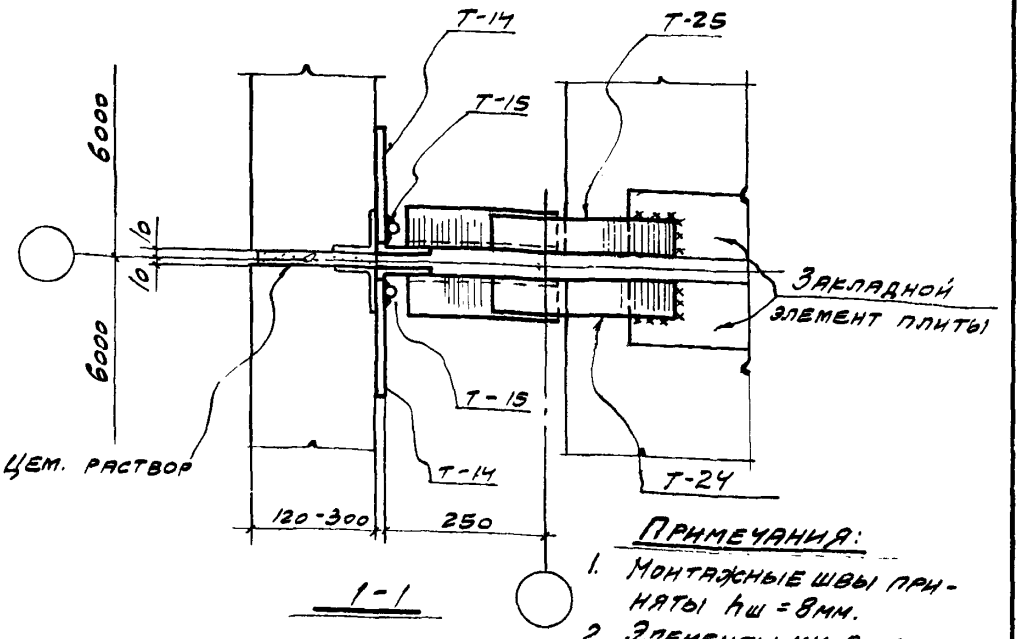

ПРИМЕЧАНИЯ:

1. Монтажные швы приняты $h_ш = 8$ мм.
2. Элементы ММ-80; ММ-81 условно не показаны.

ТДМ 1964	Сопряжения стеновых панелей с конструкциями покрытия при скатной кровле	ТДМ-5-12
	Крепление панелей парапета продольной стены к плитам покрытия при железобетонных фермах с шагом 6 и 12 м.	Деталь 6; 6а

Гл. арх. пр. Ст. инж. Шварц Бунин
Гл. арх. пр. Ст. инж. Бирко Рудаков

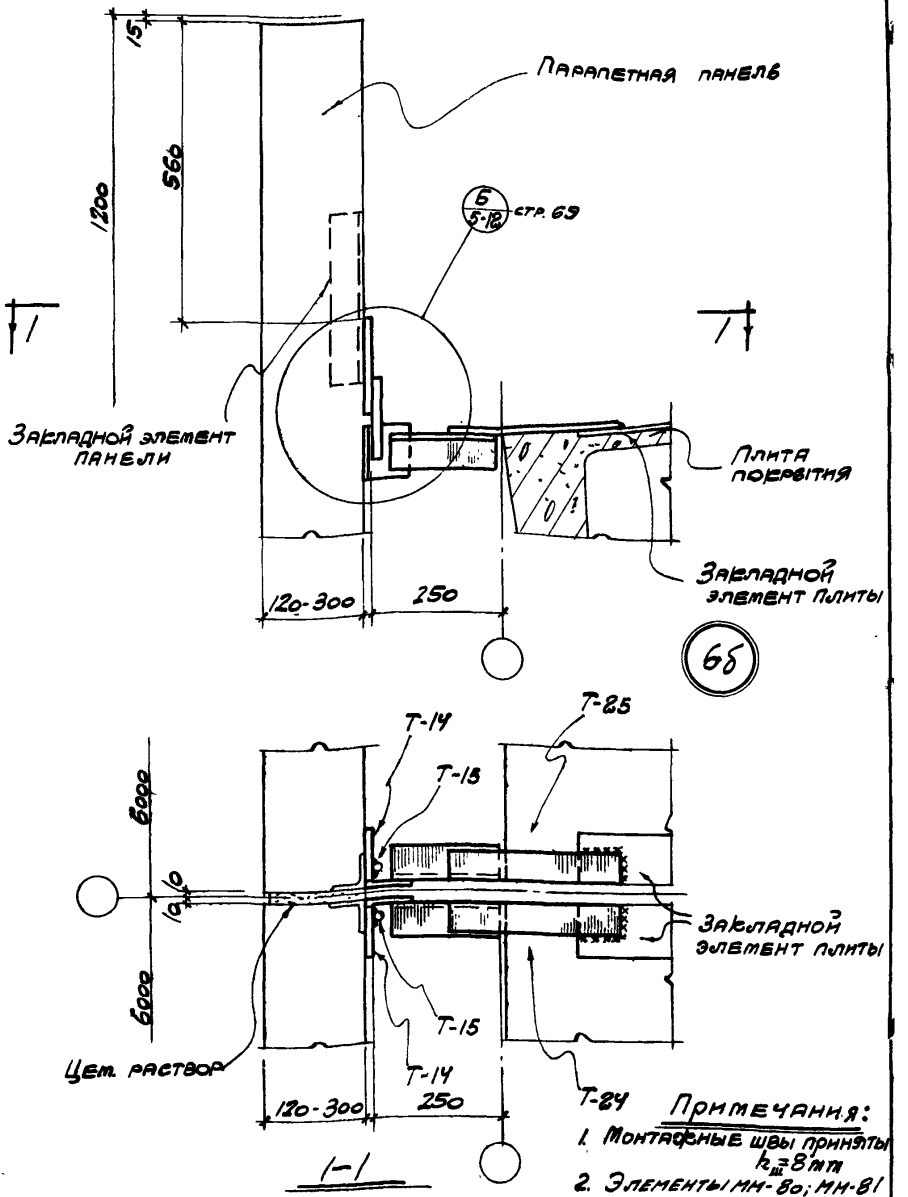

Примечания:

1. Монтажные швы приняты $k_ш = 8$ мм
2. Элементы МН-80; МН-81 условно не показаны.

ТДМ 1964	Сопряжения стеновых панелей с конструкциями покрытия при скатной кровле	ТДМ-5-12	
	Крепление панелей парапета продольной стены к плитам покрытия при стальных фермах пролетом 30 м с шагом 12 м	Деталь	6б

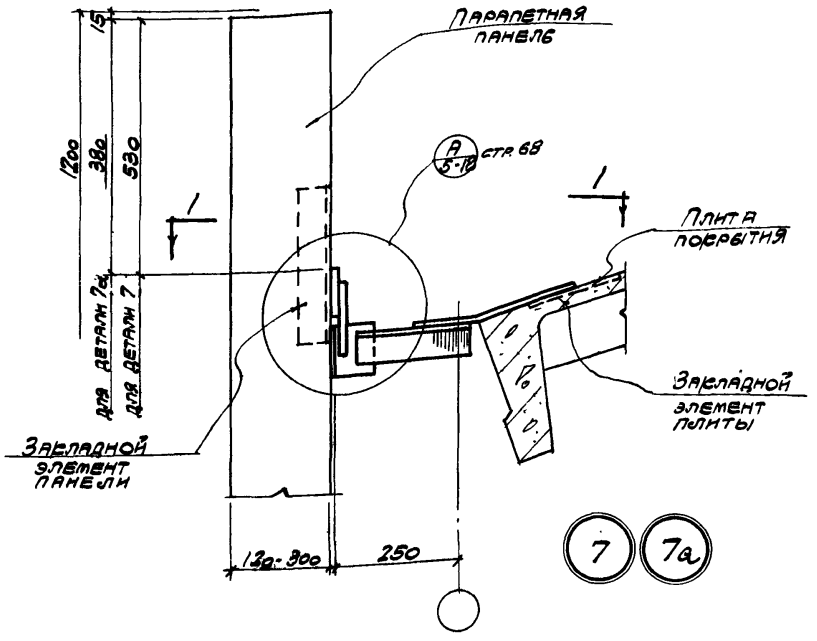

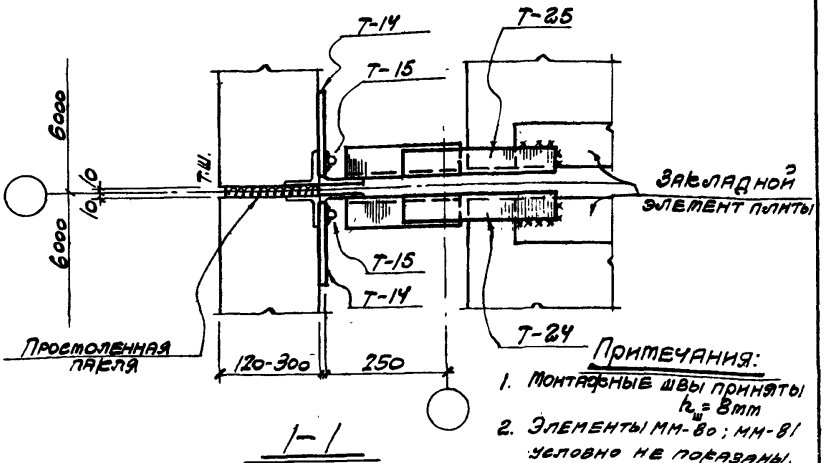

Примечания:

1. Монтажные швы приняты $h_ш = 8$ мм
2. Элементы ММ-80; ММ-81 условно не показаны.

ТДМ 1964	Сопряжения стеновых панелей с конструкциями покрытия при скатной кровле	ТДМ-5-12	
	Крепление панелей парапета продольной стены к плитам покрытия у температурного шва при железобетонных фермах с шагом 6 и 12 м.	Деталь	7; 7а

Гл. инж. пр. | Гл. арх. пр. | Ст. инж. | Шварц | Бунин | Альперин | Метрой-проект | Солюс | Барко | Рудаков | Гл. инж. пр. | Гл. арх. пр. | Ст. инж. | Чин | Задания

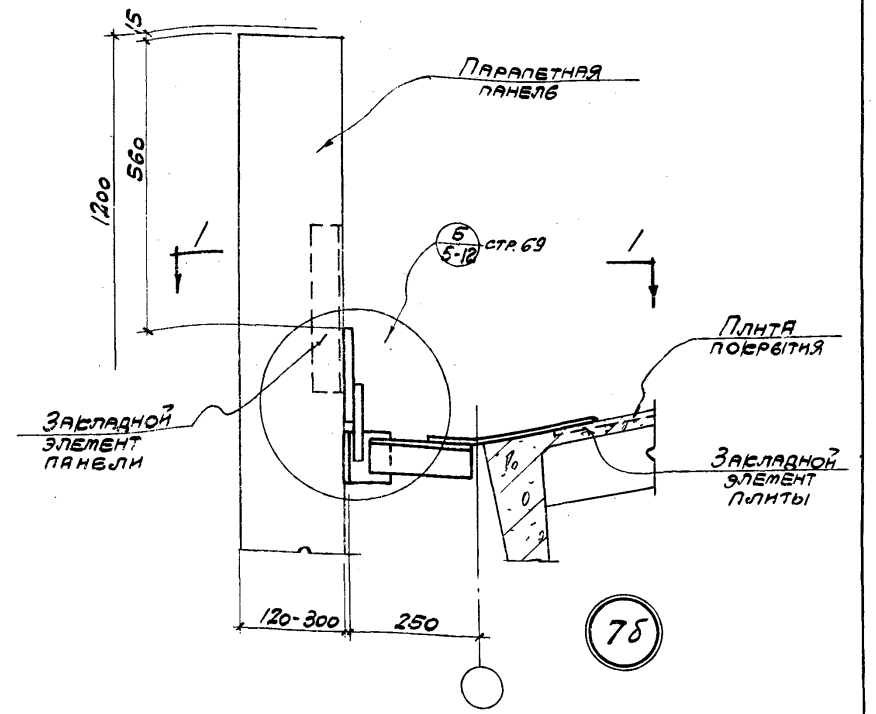

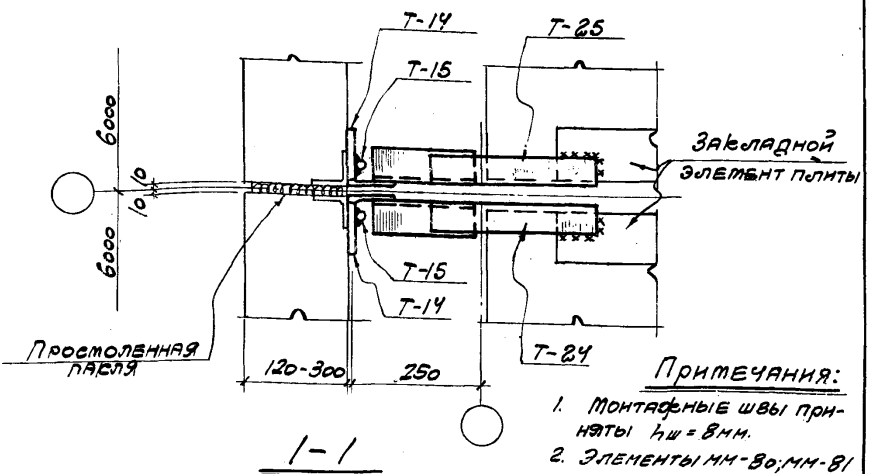

Примечания:

1. Монтажные швы приняты $h_ш = 8$ мм.
2. Элементы ММ-80; ММ-81 условно не показаны

ТДМ 1964	Сопряжения стеновых панелей с конструкциями покрытия при скатной кровле	ТДМ-5-12	
	Крепление панелей парапета продольной стены к плитам покрытия у температурного шва при стальных фермах пролетом 30м с шагом 12м	Деталь	7б

Шварц Бунин
Ст. инж.
Рудаков.
Ст. инж.

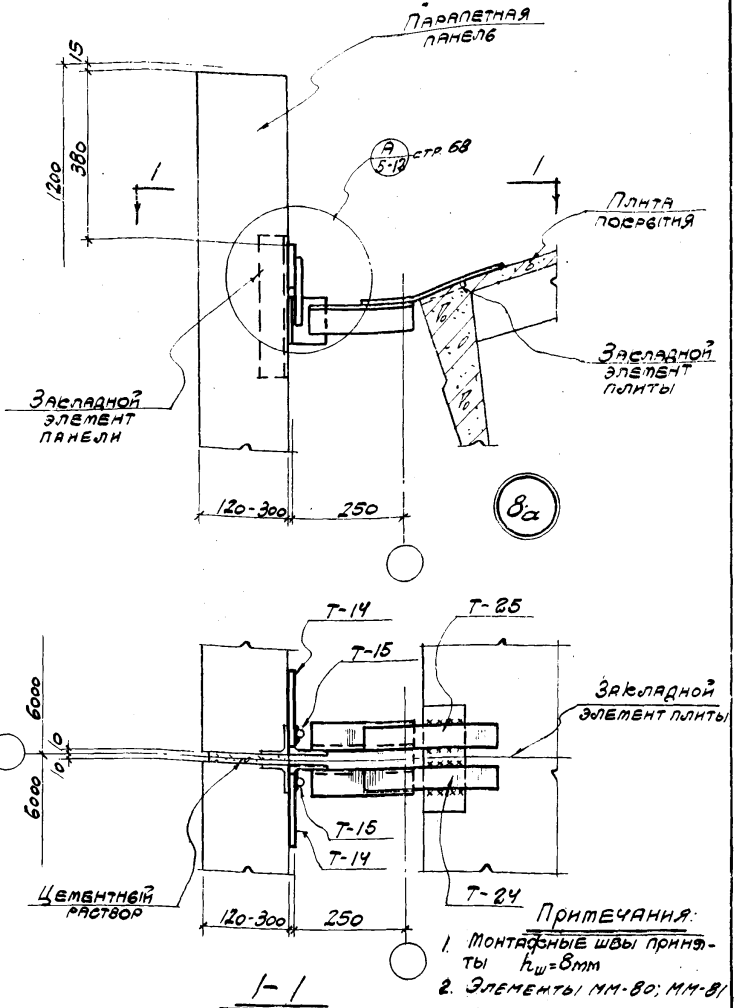

Примечания:

1. Монтажные швы приняты $h_ш = 8$мм
2. Элементы ИМ-80; ИМ-81 условно не показаны.

ТДМ 1964	Сопряжения стеновых панелей с конструкциями покрытия при скатной кровле	ТДМ-5-12	
	Крепление панелей парапета продольной стены к плите покрытия у колонны. Фахверка при железобетонных фермах.	Деталь	8а

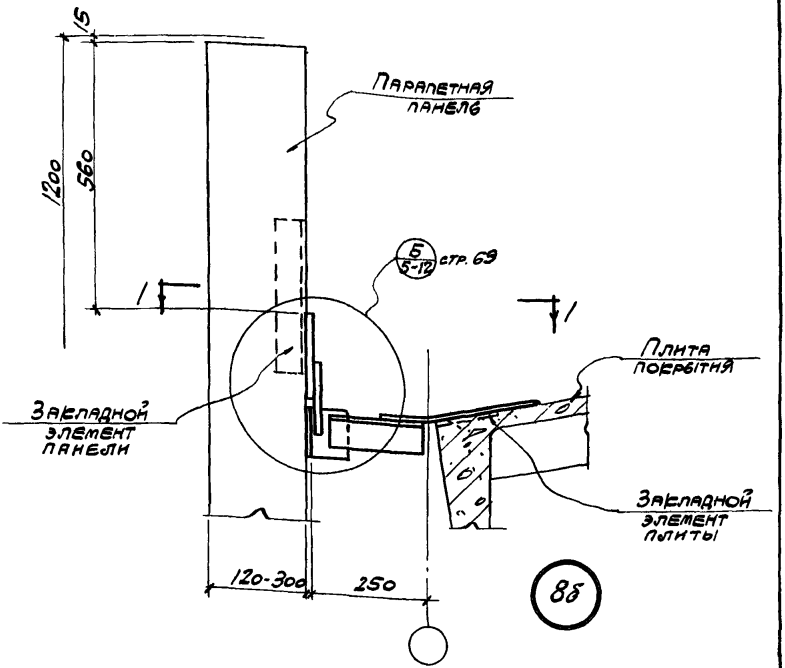

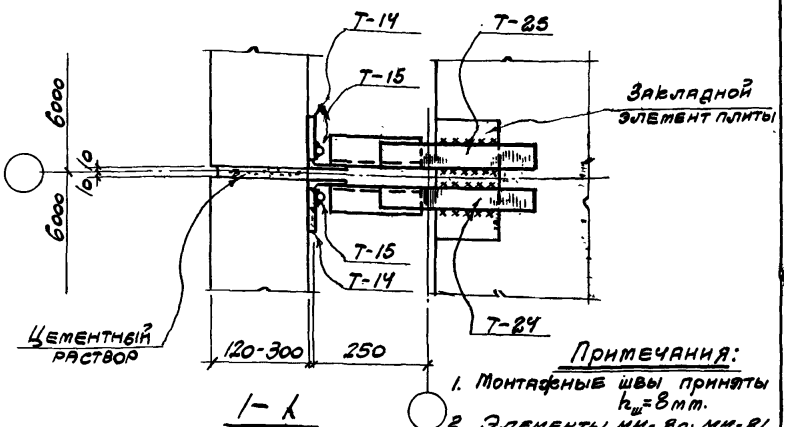

Примечания:

1. Монтажные швы приняты $h_ш = 8$ мм.
2. Элементы МК-80; МК-81 условно не показаны.

ТДМ 1964	Сопряжения стеновых панелей с конструкциями покрытия при скатной кровле	ТДМ-5-12	
	Крепление панелей парапета продольной стены к плите покрытия у колонны фахверка при стальных фермах пролетом 30 м с шагом 12 м.	Деталь 6	8б

Гл. инж. пр. Шварц
Гл. арх. пр. Бунин
Ст. инж.
...строй-проект
Гл. инж. пр. Сомов
Гл. арх. пр. Барко
Ст. инж. Рудаков
...ний ...здаций

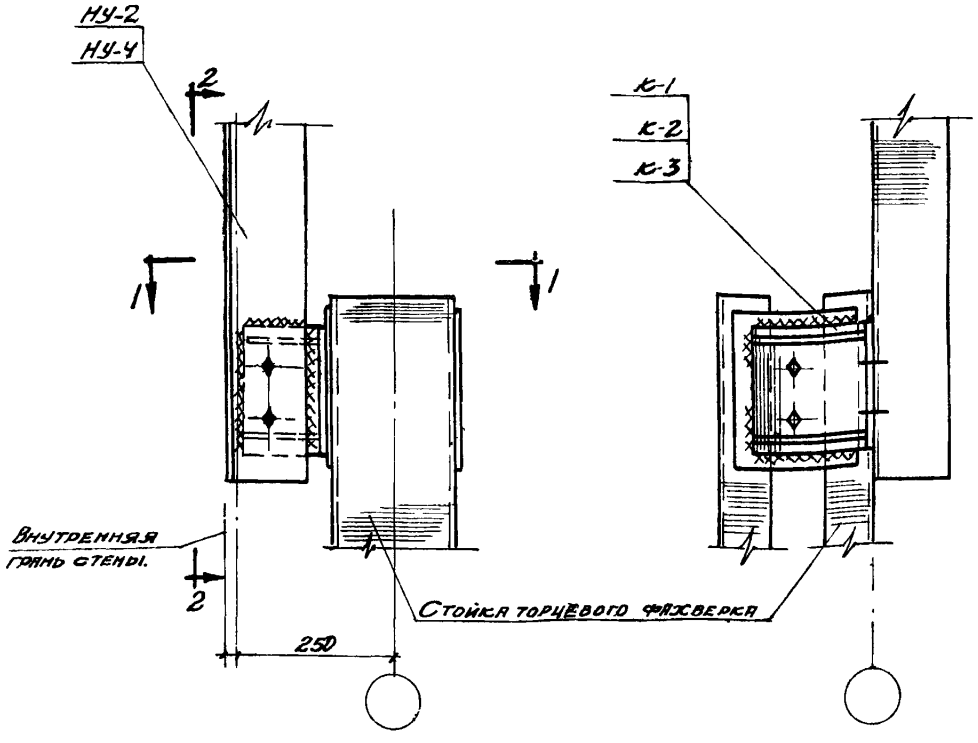

2-2

9

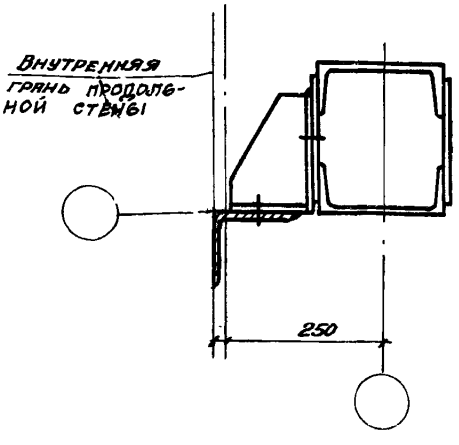

1-1

Примечание

Монтажные швы приняты $h_ш = 8мм$

ТДМ 1964	Сопряжения стенозых панелей с конструкциями покрытия при скатной кровле.	ТДМ-5-12	
	Крепление насадки к стойке торцевого фахверка в углу здания.	Деталь	9

Бунин. | Ст. инж. | Рудаков. | Рук. гр. инж.

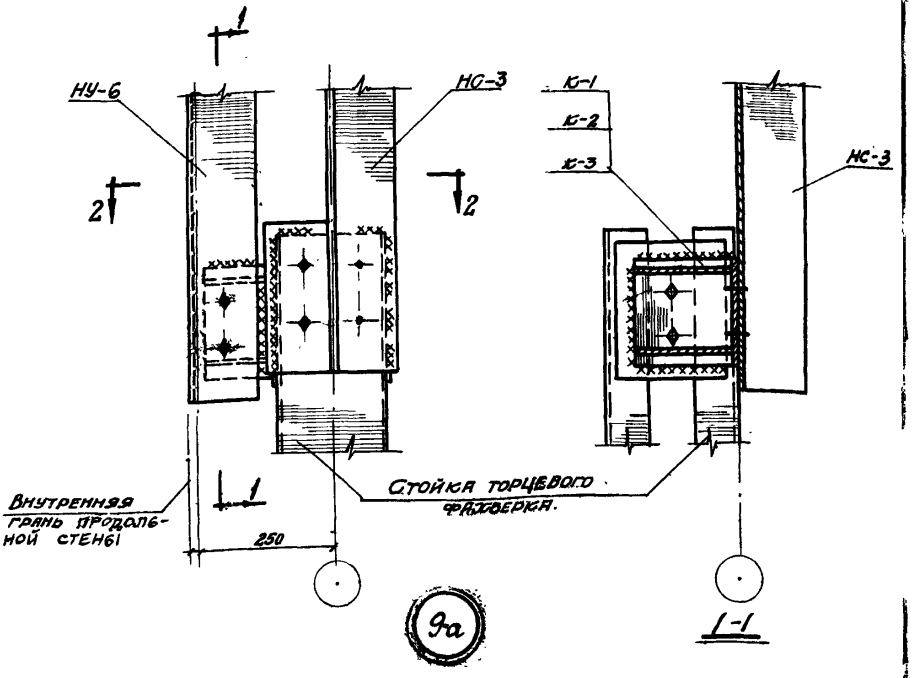

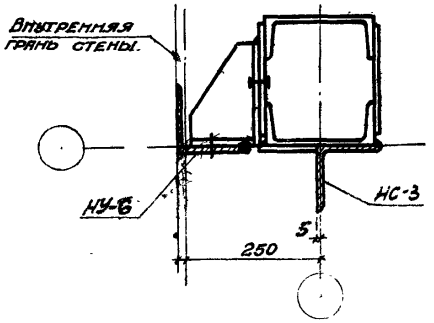

Примечания:

1. Элемент К-1, К-2 или К-3 устанавливать после приварки НС-3.
2. Монтажные швы приняты $h_ш$=8мм.

Гл. инж. пр.	Гальперин	Гл. инж. пр.	Солюс
Гл. арх. пр.	Шварц	Гл. арх. пр.	Барко
Ст. инж.	Бунин	Рук. гр.	Рудаков

ЦНИИ

ТДМ 1964

Сопряжения стеновых панелей с конструкциями покрытия при сватной кровле

Крепление насадок к стойке торцевого фахверка в углу здания при покрытии со стальными фермами пролетом 30м с шагом 12м для варианта с угловыми блоками.

ТДМ-5-12

Деталь 9а.

7578-02 25

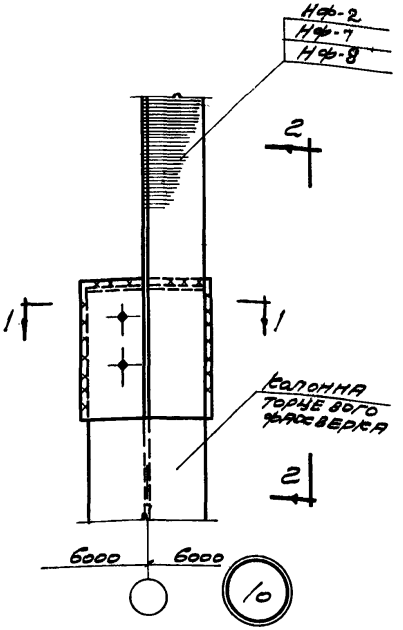

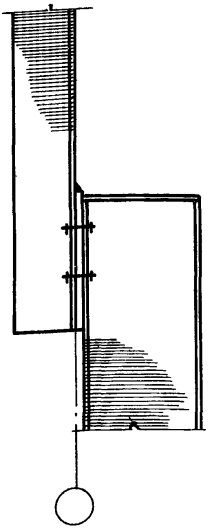

2-2

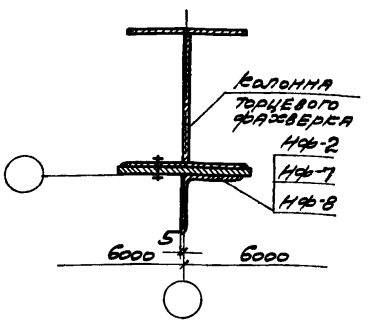

1-1

Примечание

Монтажные швы приняты $h_ш$=8мм

ТДМ 1964	Сопряжения стеновых панелей с конструкциями покрытия при скатной кровле	ТДМ-5-12	
	Крепление насадки к колонне торцевого фахверка в зданиях пролетом 18 и 30 м при ж-б. фермах	Деталь	10

Шифр Бунин

Гл. арх. пр. Ст. инж.

Строй КТ

Барко Рудаков

Гл. арх. пр. Рук. гр. инж.

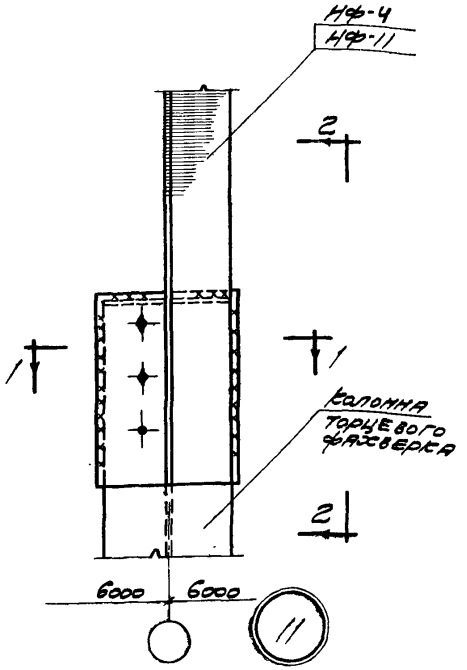

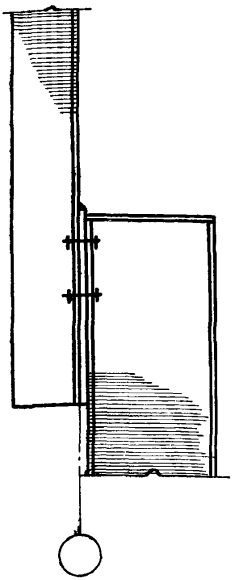

2-2

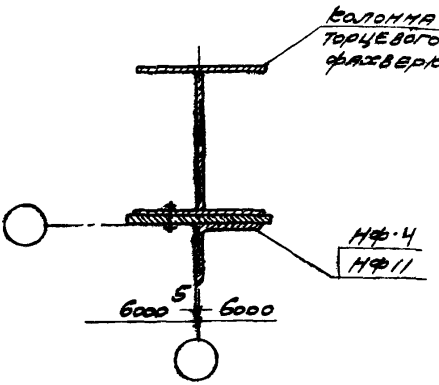

1-1

Примечания:

1. Н-высота до низа стропильных конструкций
2. Монтажные швы приняты $h_ш$=8мм.

Гл. инж. пр.	Гальперин		
Гл. арх. пр.	Шварц		
Ст. инж.	Бунин		
Гл. инж. пр.	Солюс		
Гл. арх. пр.	Барко		
Рук. гр. инж.	Рудаков		

Промстройпроект

ТДМ 196

Сопряжения стеновых панелей с конструкциями покрытия при скатной кровле. ТДМ-5-12

Крепление насадки к колонне торцевого фахверка в зданиях пролетом 24м при ж-б фермах и 30м и стальных фермах с шагом 12м и [illegible]

Деталь 11

7578-0

27

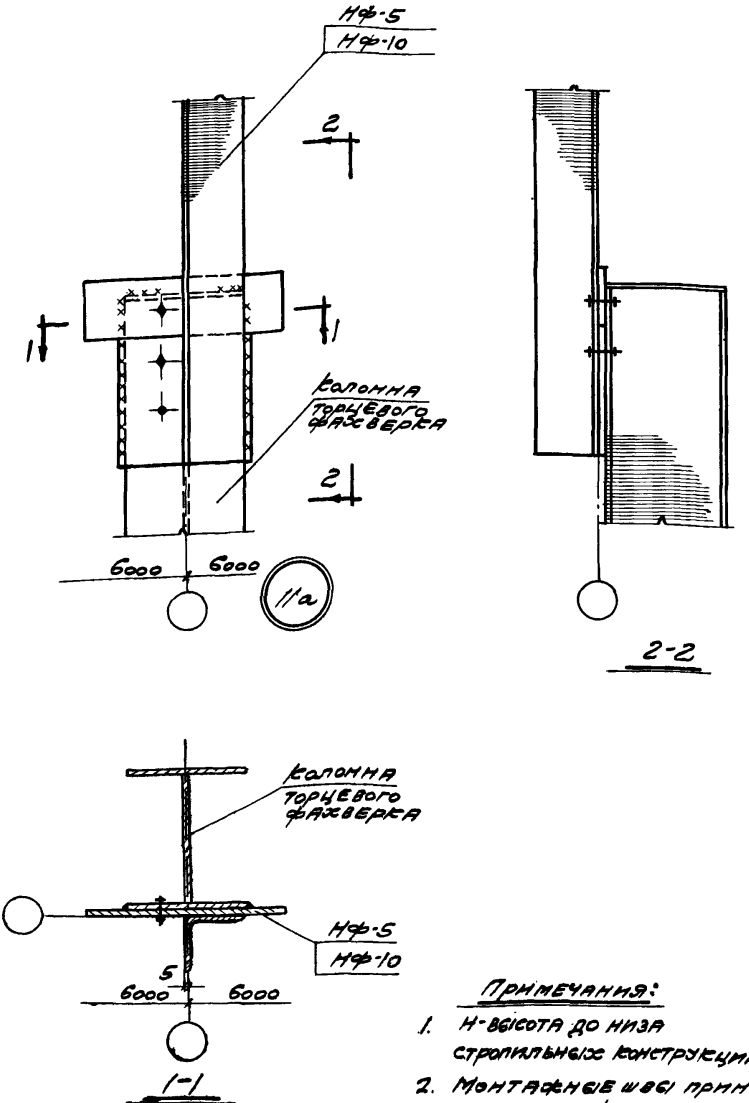

Примечания:

1. Н-высота до низа стропильных конструкций
2. Монтажные швы приняты $h_ш$=8мм.

Гл. инж. пр.	Галеперин		
Гл. арх. пр.	Шварц		
Ст. инж.	Бунин		
Промстройпроект			
Гл. инж. пр.	Солюс		
Гл. арх. пр.	Барко		
Рук. гр. инж.	Рудаков		
Цнии промзданий			

ТДМ 1964	Сопряжения стеновых панелей с конструкциями покрытия при скатной кровле	ТДМ-5-12	
	Крепление насадки к колонне торцевого фахверка в зданиях пролетом 24м при ж-б фермах и 30м при стальных фермах с шагом 12м и Н≥14,4м	Деталь	11а

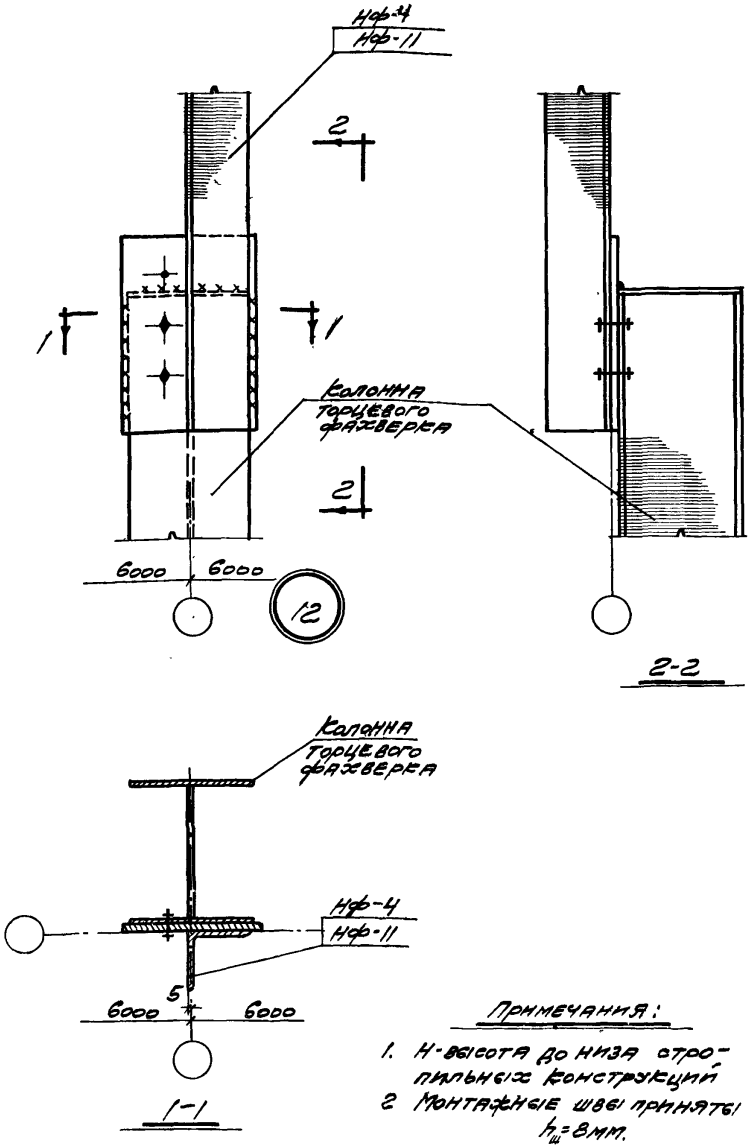

Примечания:

1. Н-высота до низа стропильных конструкций
2. Монтажные швы приняты $h_ш = 8$ мм.

ТДМ 1964	Сопряжения стеновых панелей с конструкциями покрытия при скатной кровле	ТДМ-5-12	
	Крепление насадки к колонне торцевого фахверка в зданиях пролетом 24 м при ж.-б. фермах и 30 м при стальных фермах с шагом 12 м и $H \geq 14,4$	Деталь	12

7578 ПЗ

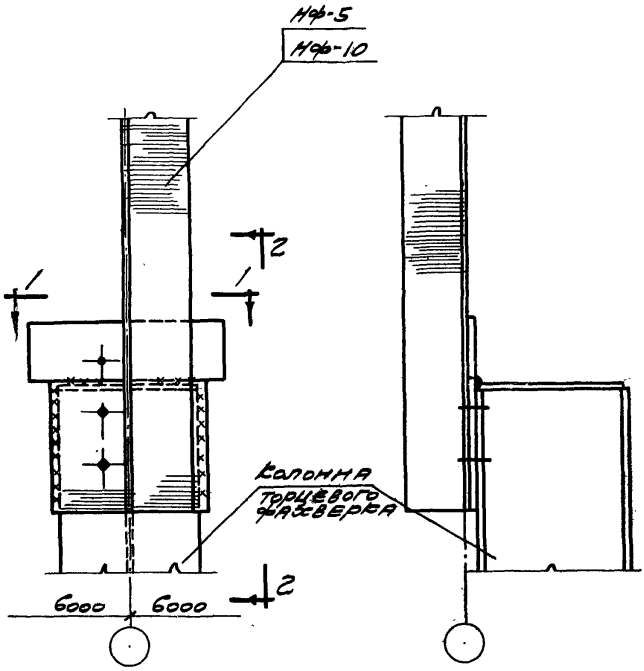

12а

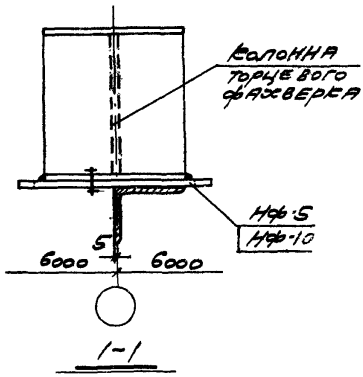

Примечания:

1. H-высота до низа стропильных конструкций
2. Монтажные швы приняты $h_ш$ = 8мм

ТДМ 1964	Сопряжение стеновых панелей с конструкциями покрытия при скатной кровле	ТДМ-Б-12	
	Крепление насадки к колонне торцевого фахверка в зданиях пролетом 24м при ж.б. фермах и 30м при стальных фермах с шагом 12м и H=12,6м	Деталь	12а

7578-02 31

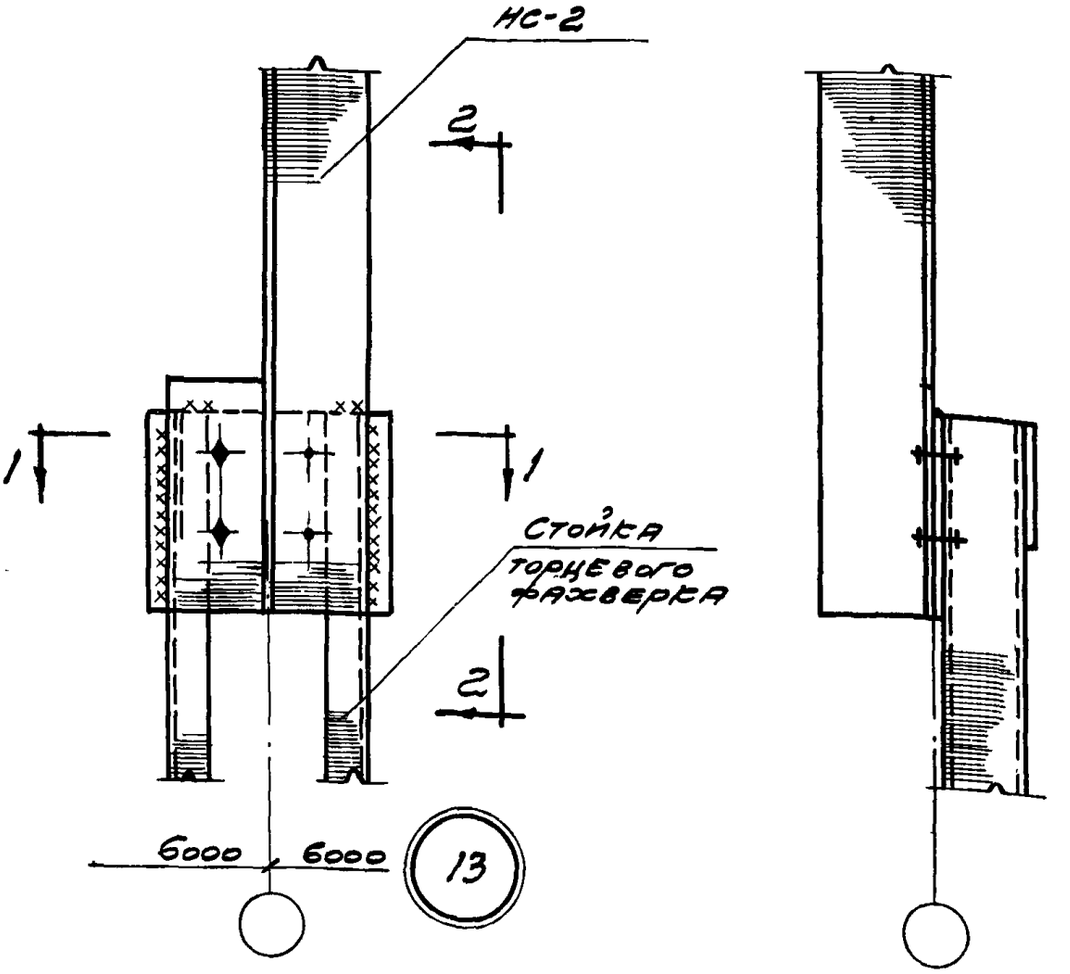

2-2

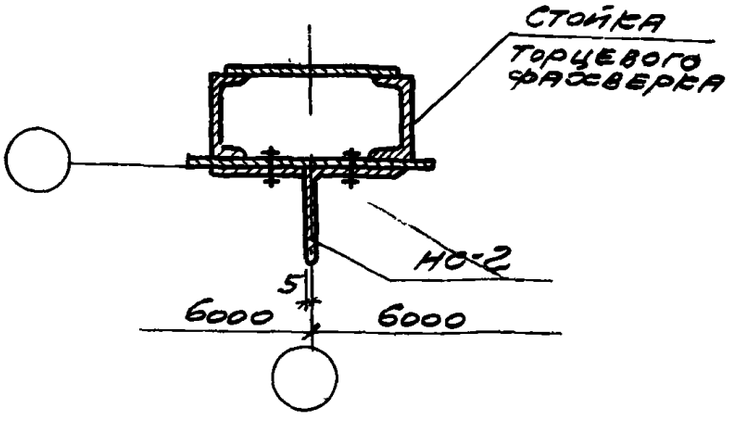

1-1

Примечание

Монтажные швы приняты $h_ш$=8мм.

ТДМ 1964	Сопряжения стеновых панелей с конструкциями покрытия при скатной кровле	ТДМ-5-12	
	Крепление насадки к стойке торцевого фахверка у колонны среднего ряда при покрытии с железобетонными фермами при подстропильных конструкциях	Деталь	13

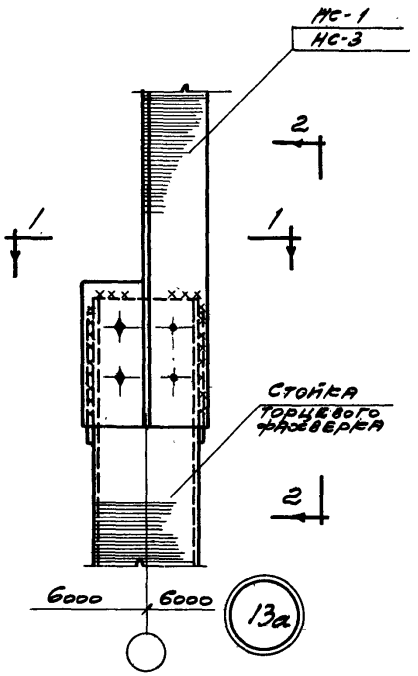

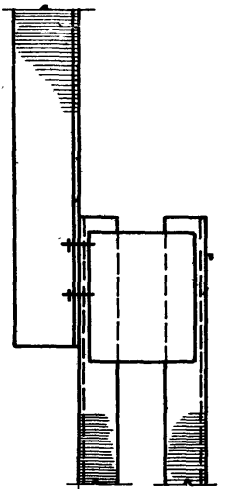

2-2

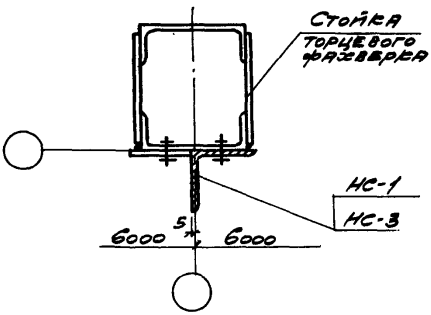

1-1

Примечание

Монтажные швы приняты $h_{ш}$=8мм.

ТДМ 1964	Сопряжения стеновых панелей с конструкциями покрытия при скатной кровле	ТДМ-5-12	
	Крепление насадки к стойке торцевого фахверка	Деталь	13а

7578-02 32

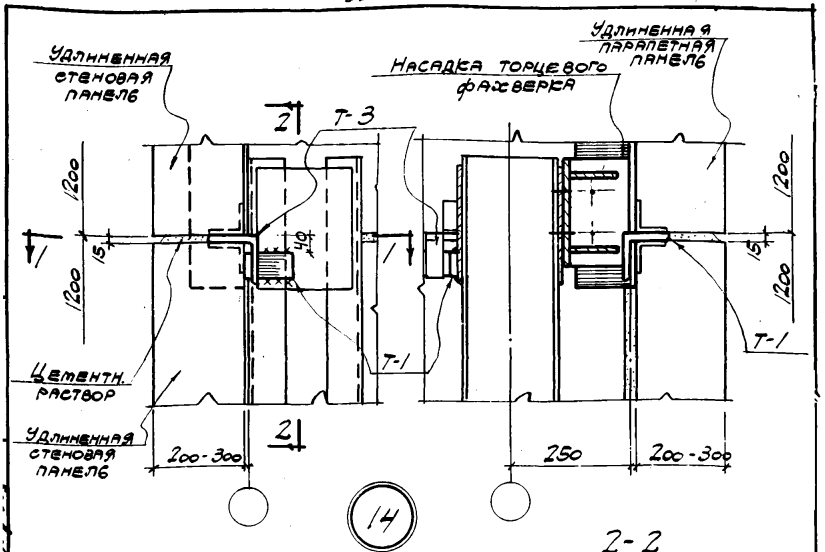

2-2

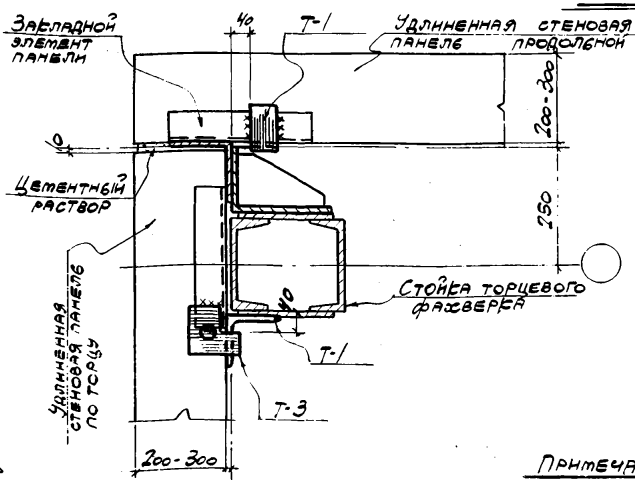

1-1

Примечание

Монтажные швы приняты $h_ш = 8$ мм

ТДМ 1964	Сопряжения стеновых панелей с конструкциями покрытия при скатной кровле	ТДМ-5-12	
	Крепление стеновых панелей к стойке торцевого фахверка в углу здания при покрытии с ж.-б. фермами (вариант с удлиненными панелями)	Деталь	14

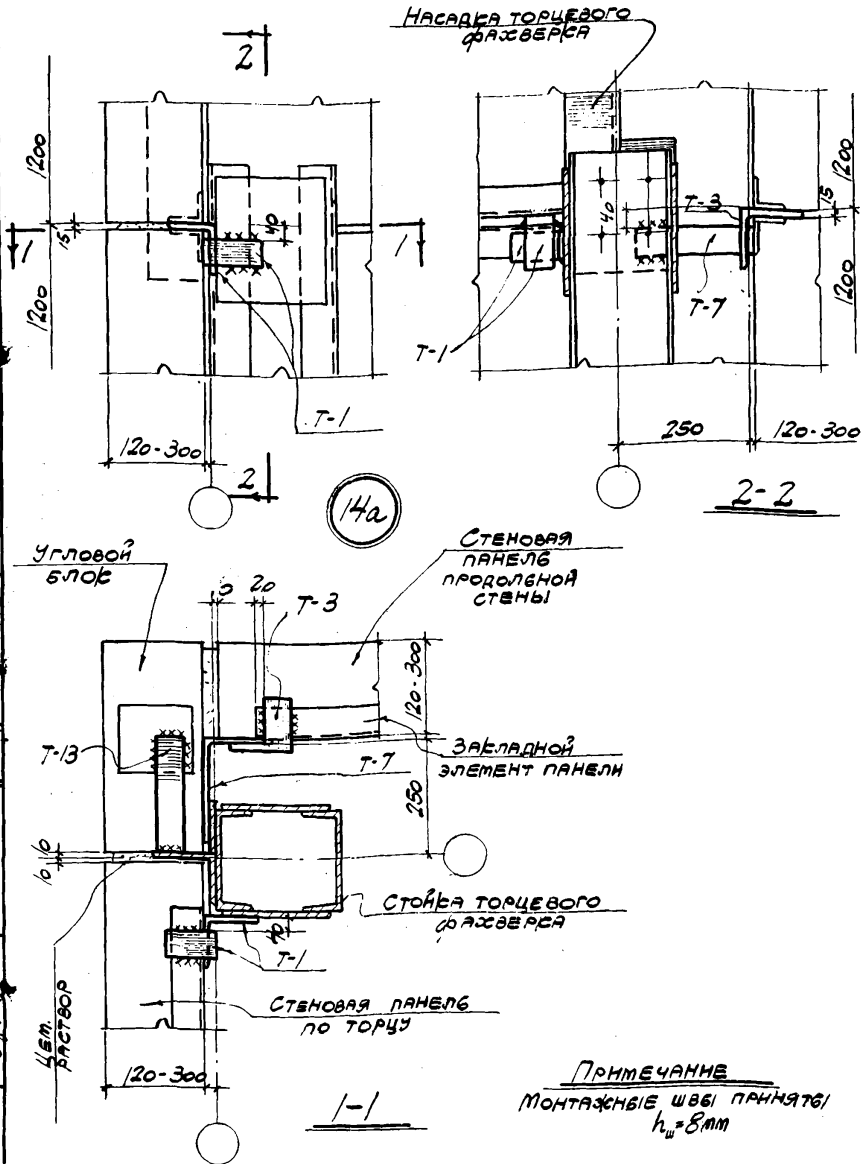

Примечание

Монтажные швы приняты $h_ш = 8$мм

ТДМ 1964	Сопряжения стеновых панелей с конструкциями покрытия при скатной кровле	ТДМ-5-12	
	Крепление стеновых панелей к стойке торцевого фахверка в углу здания при покрытии с 3Ф-Б фермами (вариант с угловыми блоками)	Деталь	14а

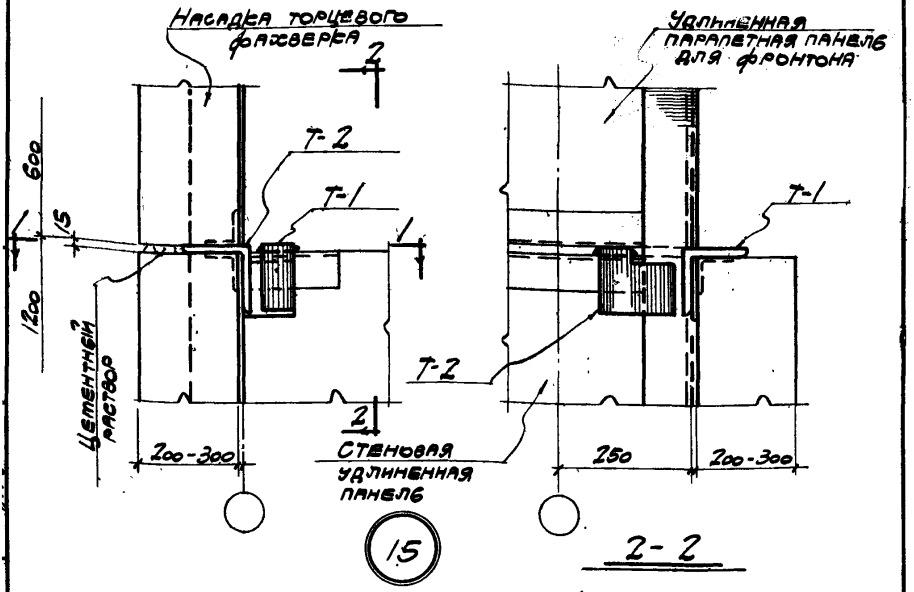

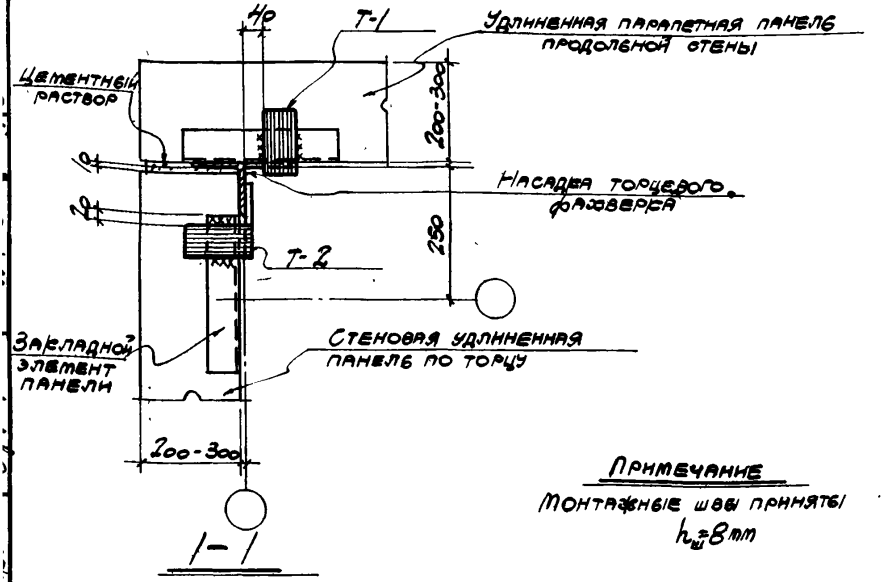

Примечание

Монтажные швы приняты $h_ш = 8$ мм

ТДМ 1964	Сопряжения стеновых панелей с конструкциями покрытия при скатной кровле	ТДМ-5-12
	Крепление панелей парапета в насадке торцевого фаховерка в углу здания при покрытии с ж.-б. фермами. (Вариант с удлиненными панелями).	Деталь 15

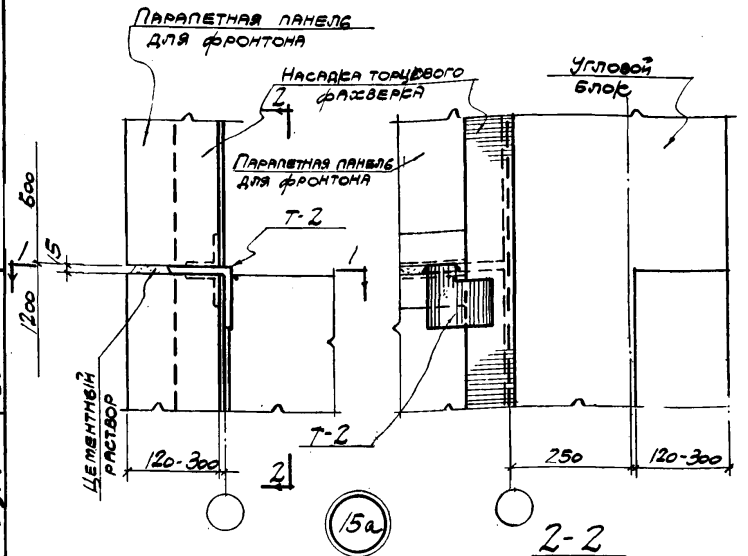

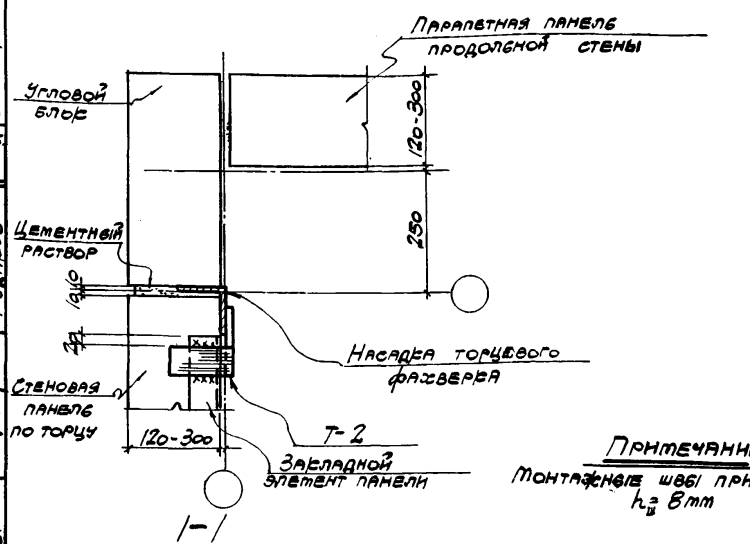

Примечание
Монтажные швы приняты $h_ш$ = 8мм

ТДМ 1964	Сопряжения стеновых панелей с конструкциями покрытия при скатной кровле	ТДМ-5-12	
	Крепление панелей парапета в насадке торцевого фахверка в углу здания при покрытии с ж.б. фермами. (Вариант с угловыми блоками)	Деталь	15а

7578-02 36

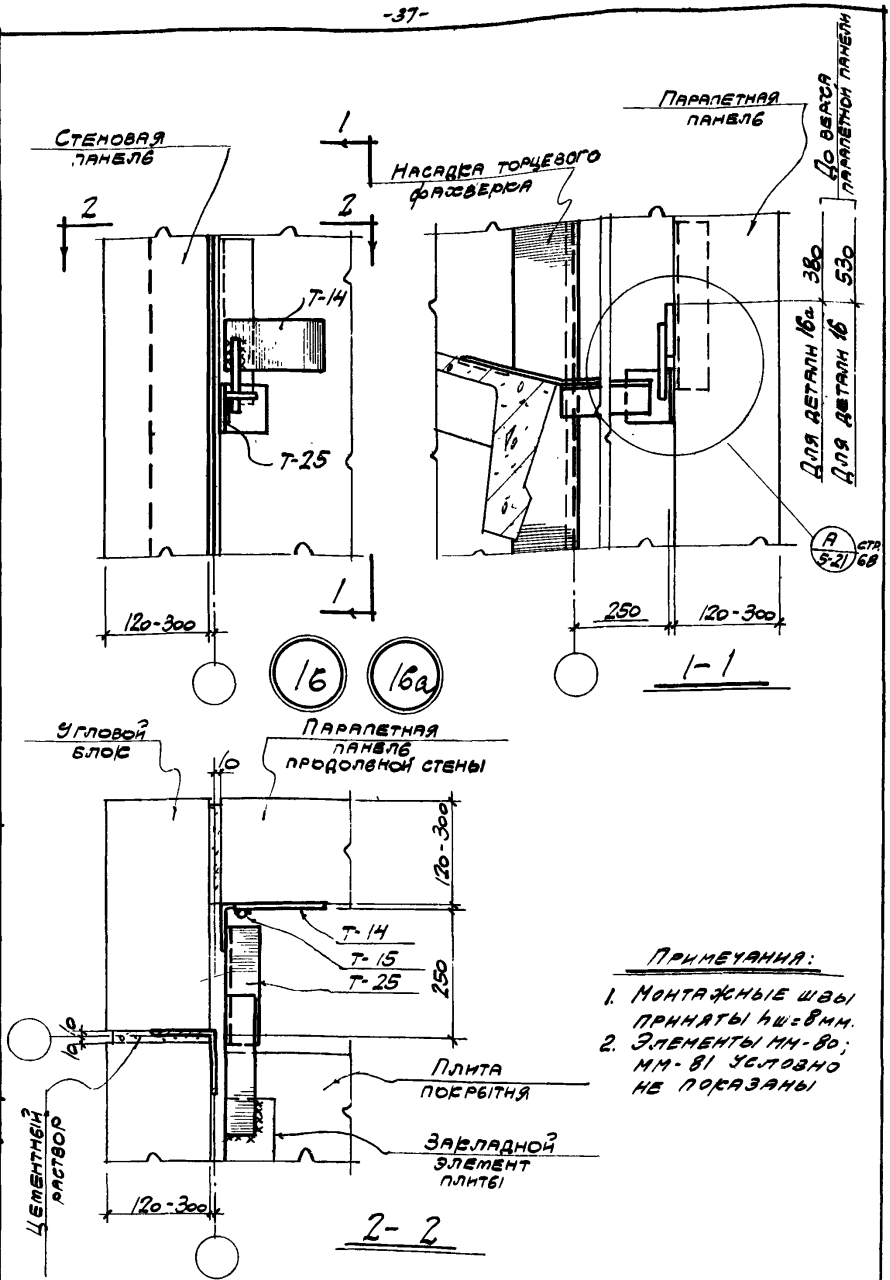

Примечания:

1. Монтажные швы приняты hш=8мм.
2. Элементы мм-80; мм-81 условно не показаны

ТДМ 1964	Сопряжения стеновых панелей с конструкциями покрытия при скатной кровле	ТДМ-5-12	
	Крепление панели парапета продольной стены к плите покрытия в углу здания при железобетонных фермах с шагом 6Н12м.	Деталь	16; 16а

Шварц Бунин
Т. VI. Арх. пр. Ст. инж.
Строй-кт
Отчего Рудаков
Т. VI. Арх. пр. Ст. инж.

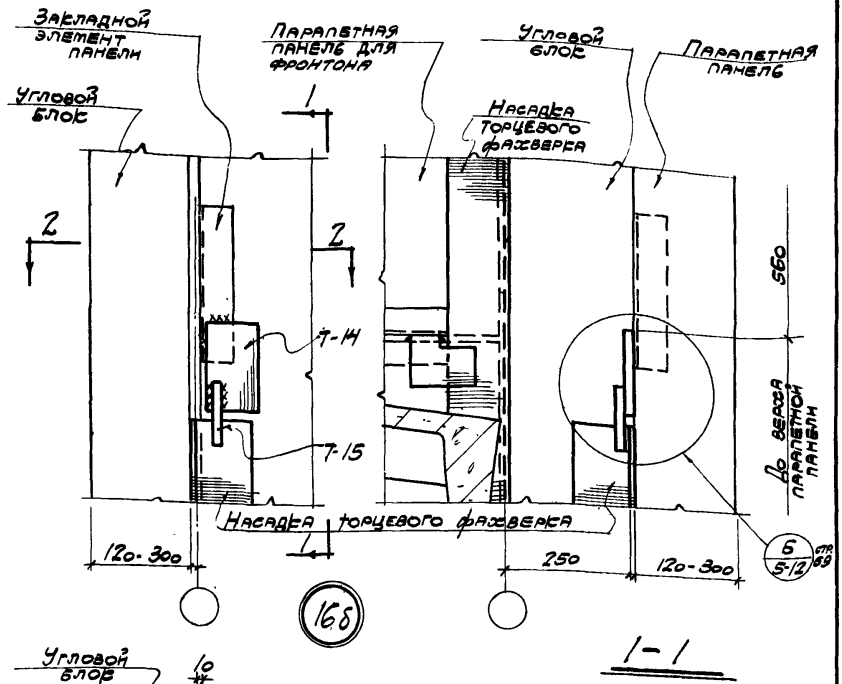

1-1

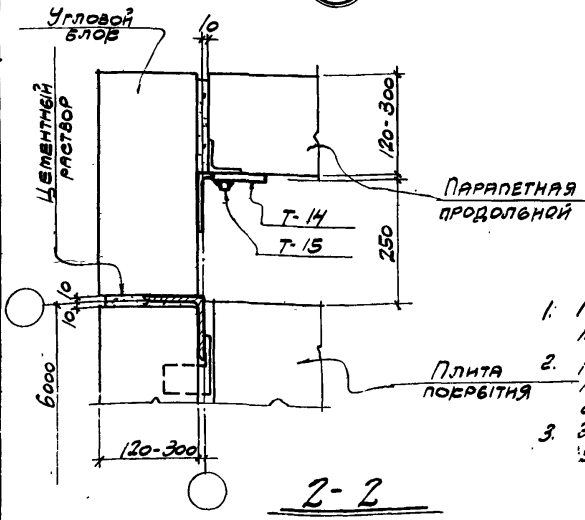

2-2

Примечания:

1. Монтажные швы приняты hш = 8мм.
2. Крепление стеновых панелей по торцу см. деталь 20.
3. Элементы ММ-80; ММ-81 условно не показаны.

ТДМ 1964	Сопряжения стеновых панелей с конструкциями покрытия при скатной кровле	ТДМ-5-12	
	Крепление панели парапета продольной стены с насадке торцевого фахверка в углу здания при покрытии со стальными фермами пролетом 30м с шагом 12м (вариант с угловыми блоками)	Деталь	16б

Гл. инж. пр. Гл. арх. пр. Ст. инж. Галдперин Шварц Бунин

Гл. инж. пр. Гл. арх. пр. Ст. инж. Солюс Барко Рудаков

Гл. инж. пр. Гл. арх. пр. Ст. инж.

ЦНИИ ...ЗДАНИЙ

7578-02 38

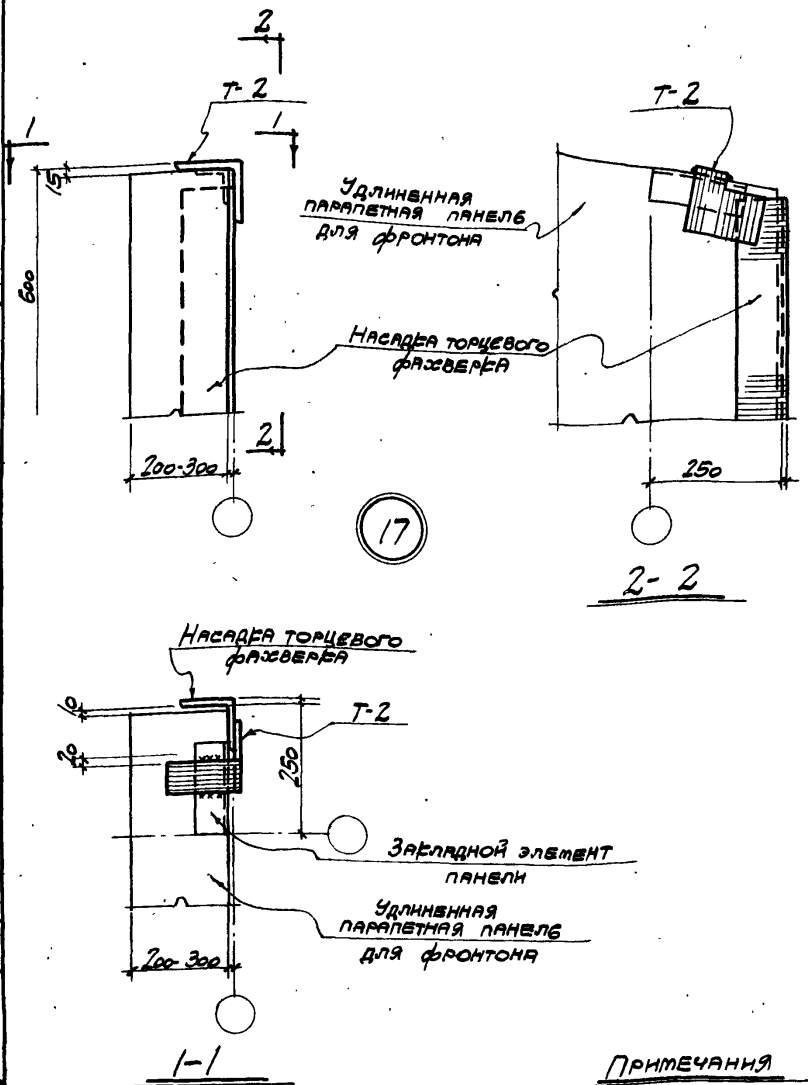

Примечания

Монтажные швы приняты $h_ш = 8$ мм

ТДМ 1964	Сопряжения стеновых панелей с конструкциями покрытия при скатной кровле	ТДМ-5-12	
	Крепление парапетной панели для фронтона к насадке торцевого фахверка в углу здания при покрытии с ж.-б. фермами. (вариант с удлиненными панелями)	Деталь	17

7578-02 3.0

Гл. инж. пр. Гл. арх. пр. Ст. инж. Шварц Бунин

Гл. инж. пр. Гл. арх. пр. Ст. инж. Барко Рудаков

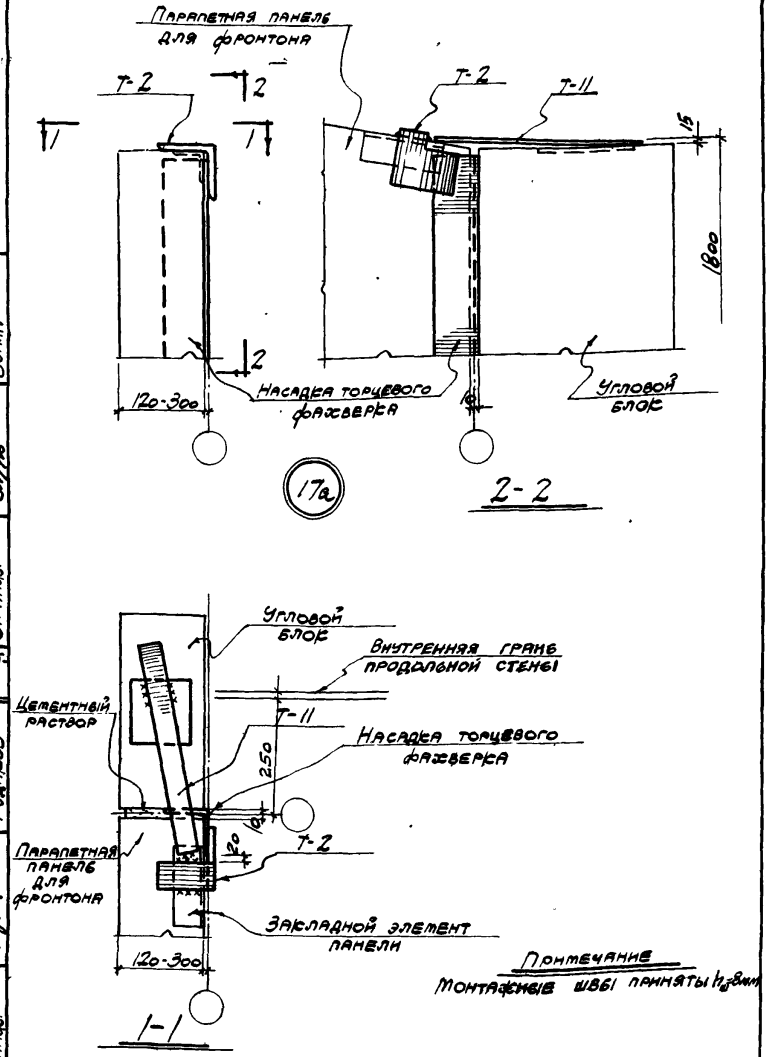

ТДМ 1964	Сопряжения стеновых панелей с конструкциями покрытия при скатной кровле	ТДМ-5-12	
	Крепление парапетной панели для фронтона к насадке торцевого фахверка в углу здания при ж-б. фермах (Вариант с угловыми блоками)	Деталь	17а

Шварц
Бунин
Ст. инж.
Т. арх. пр.
Ст. инж.
Солюс
Барко
Рудаков
Т. инж. пр.
Ст. инж.

7578-02

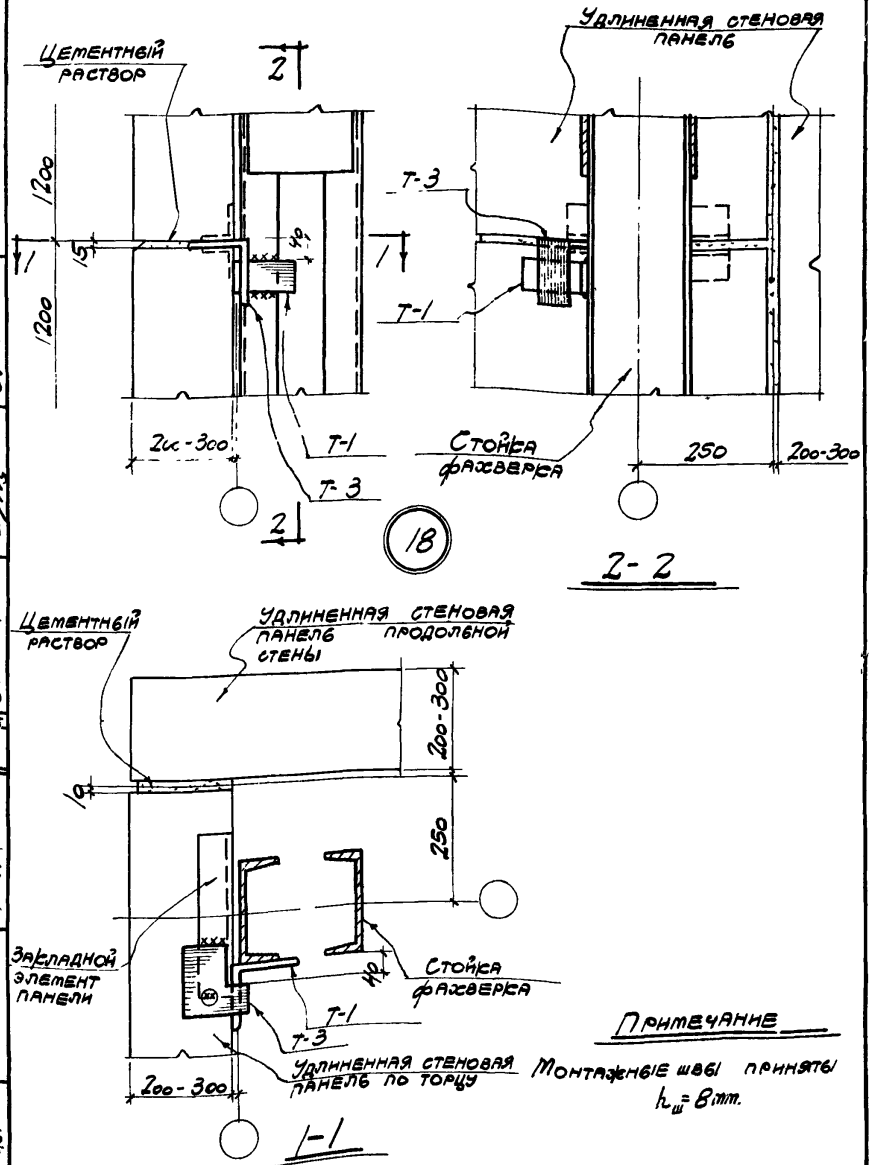

Примечание

Монтажные швы приняты $h_ш = 8$ mm.

Гл. инж. пр.	Гл. арх. пр.	Ст. инж.	Гальперин
Гл. инж. пр.	Гл. арх. пр.	Ст. инж.	Шварц
Гл. инж. пр.	Гл. арх. пр.	Ст. инж.	Бунин
Гл. инж. пр.	Гл. арх. пр.	Ст. инж.	Солюс
Гл. инж. пр.	Гл. арх. пр.	Ст. инж.	Барко
Гл. инж. пр.	Гл. арх. пр.	Ст. инж.	Рудаков
Гл. инж. пр.	Гл. арх. пр.	Ст. инж.	Бунин

ОМСТРОЙ-РОЕКТ

ТДМ 1964

Сопряжения стеновых панелей с конструкциями покрытия при скатной кровле

Крепление стеновых панелей по торцу к стойке торцевого фахверка в углу здания при покрытии со стальными фермами пролетом 30 м с шагом 12 м (вариант с удлиненными панелями)

ТДМ-5-12

Деталь 18

7578-02

41

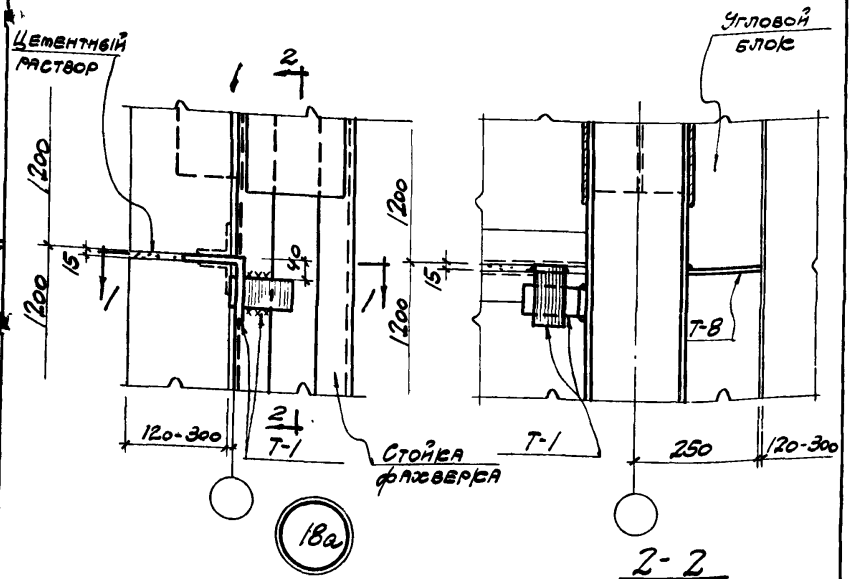

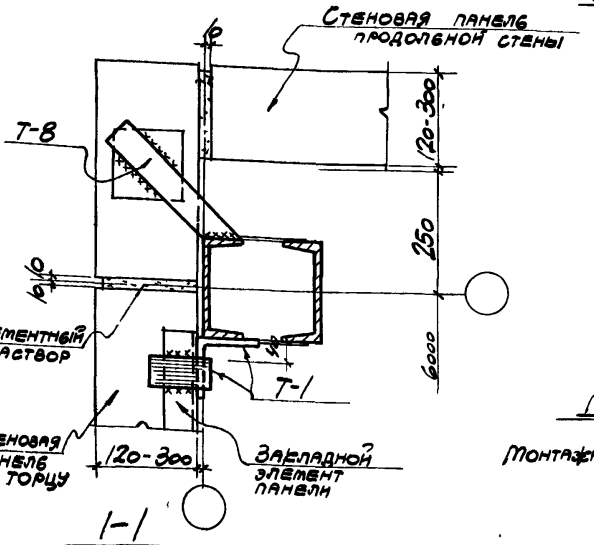

Примечание

Монтажные швы приняты $h_ш$ = 8мм

ТДМ 1064	Сопряжения стеновых панелей с конструкциями покрытия пан скатной кровли	ТДМ-5-12	
	Крепление стеновых панелей по торцу к стойке торцевого фахверка в углу здания пан покрытии со стальными фермами пролетом 30м с шагом 12м (вариант с угловыми блоками)	Деталь	18а

7578-02 4

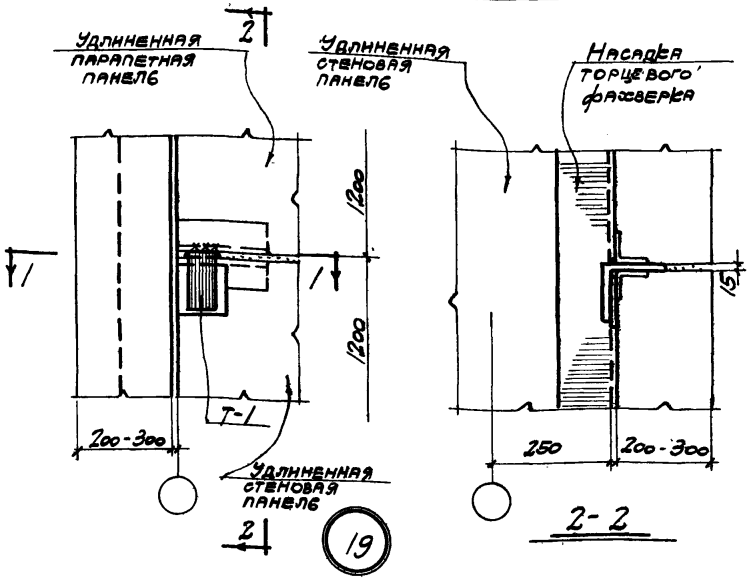

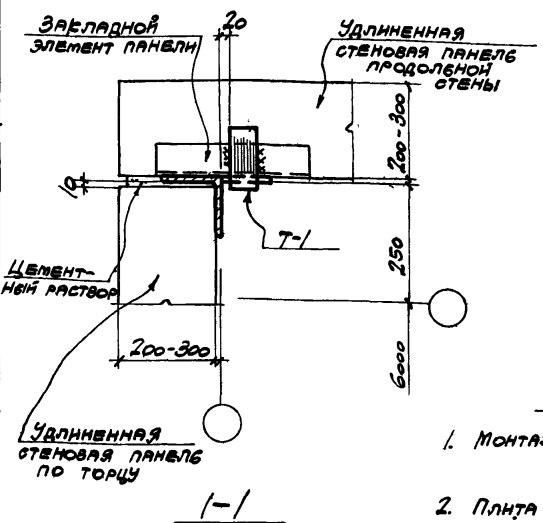

Примечания:

1. Монтажные швы приняты $h_ш = 8$ мм
2. Плита покрытия условно не показана

ТДМ 1964	Сопряжения стеновых панелей с конструкциями покрытия при скатной кровле	ТДМ-5-12	
	Крепление стеновых панелей продольной стены к насадке торцевого фахверка в углу здания при покрытии со стальными фермами пролетом 30 м с шагом 12 м. (Вариант с удлиненными панелями)	Деталь	19

Гл. инж. пр.		Гальперин	
Гл. арх. пр.		Шварц	
Ст. инж.		Бунин	
Гл. инж. пр.		Солюс	
Гл. арх. пр.		Барко	
Ст. инж.		Рудаков	

НИИ ...ооружений

7578-02 43

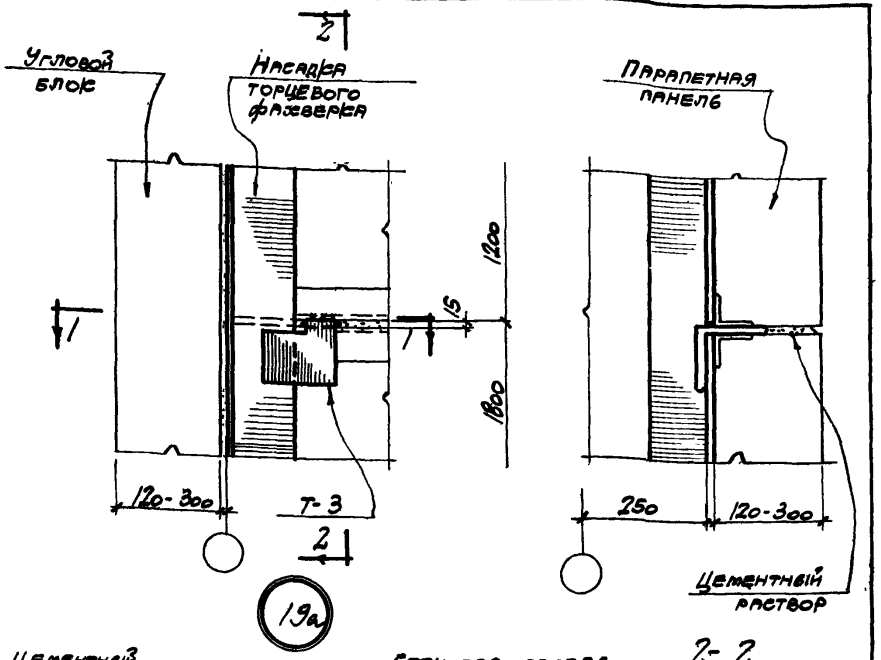

Примечания:

1. Монтажные швы приняты $h_ш = 8$мм
2. Плита покрытия условно не показана

ТДМ 1964	Сопряжения стеновых панелей с конструкциями покрытия при скатной кровле	ТДМ-5-12	
	Крепление стеновых панелей продольной стены к насадке торцевого фахверка в углу здания при покрытии со стропильными фермами пролетом 30м с шагом 12м. (вариант с угловыми блоками)	Деталь	19а

7578-02 44

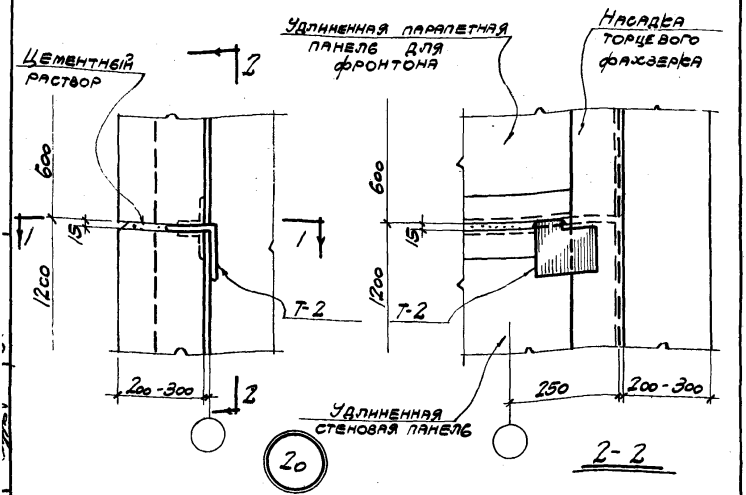

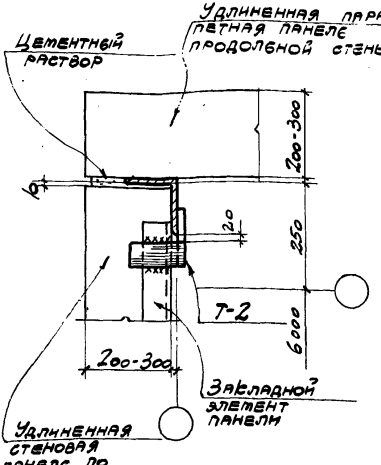

Примечание

Монтажные швы приняты $h_ш$ = 8 мм.

ТДМ 1964	Сопряжения стеновых панелей с конструкциями покрытия пан сватной кровле Крепление стеновых панелей по торцу в насадке торцевого фахверка в углу здания пан покрытии со стальными фермами пролетом 30м с шагом 12м (вариант с удлиненными панелями)	ТДМ-5-12	
		Деталь	20

7578-02

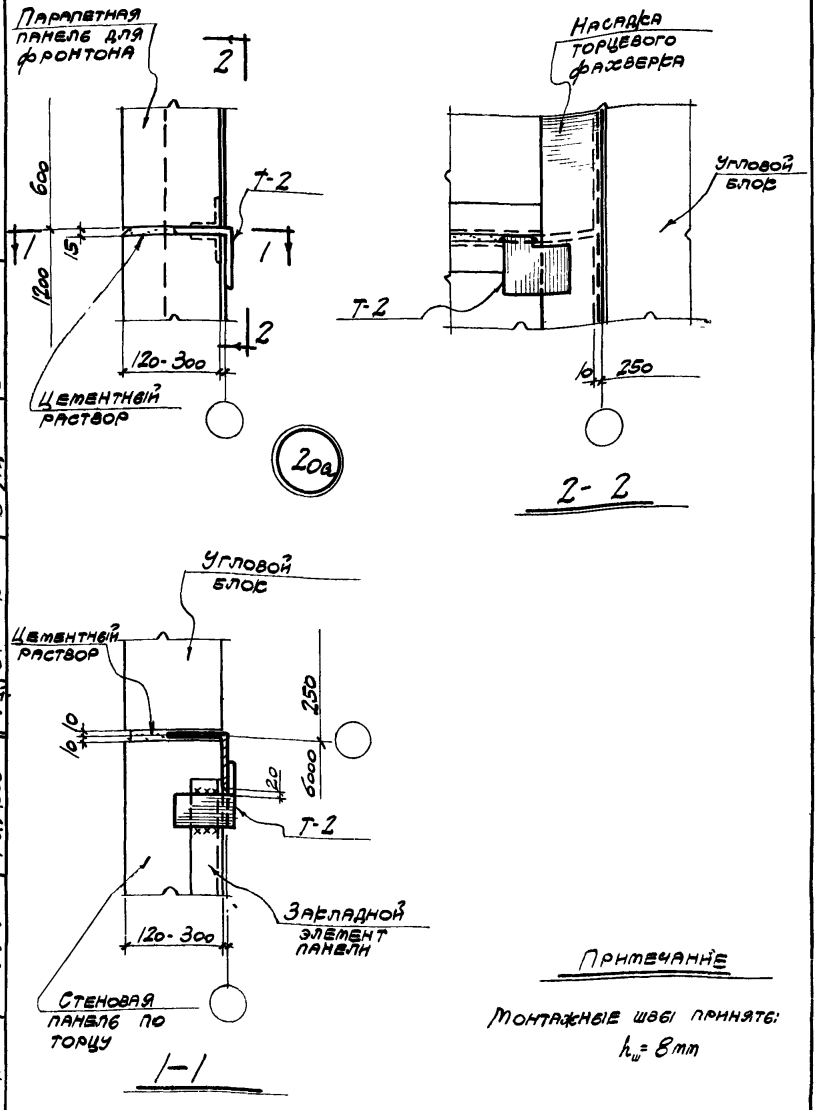

Примечание

Монтажные швы приняты:
$h_ш = 8$ мм

Гл. инж. пр.	Галеперин		
Гл. арх. пр.	Шваг		
Ст. инж.	Бунин		
Гл. инж. пр.	Солюс		
Гл. арх. пр.	Барко		
Ст. инж.	Рудаков		
Гл. инж. пр.			
Гл. арх. пр.			
Ст. инж.			

...ЦНИИ ...омзданий

ТДМ 1964

Сопряжения стеновых панелей с конструкциями покрытия при скатной кровле	ТДМ-5-12	
Крепление стеновых панелей по торцу к насадке торцевого фахверка в углу здания при покрытии со стальными фермами пролетом 30 м с шагом 12 м (вариант с угловыми блоками)	Деталь	20а

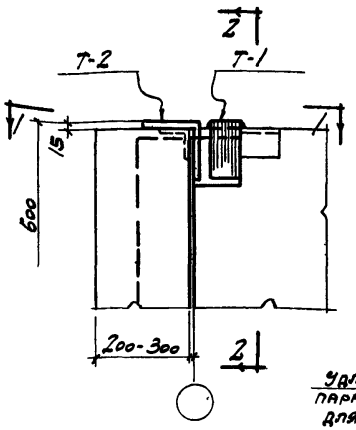

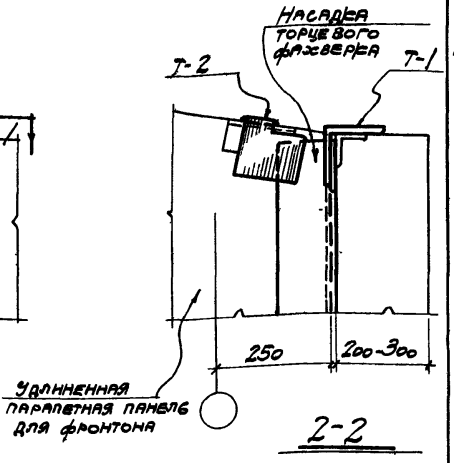

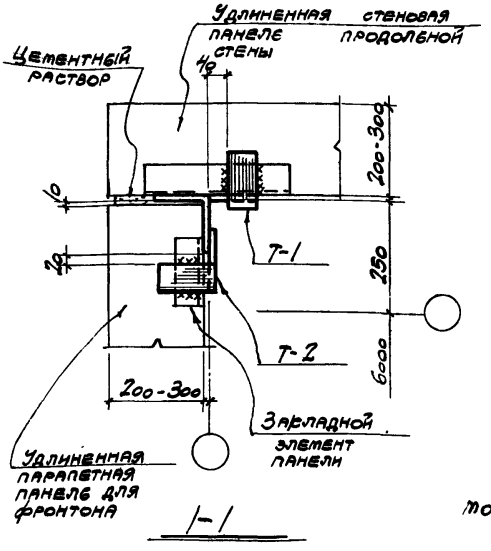

Примечание

Монтажные швы приняты $h_ш = 8$ мм

ТДМ 1964	Сопряжения стеновых панелей с конструкциями покрытия при скатной кровле	ТДМ-5-12	
	Крепление панелей парапета продольной стены и торцу к насадке торцевого фахверка в углу здания при покрытии со стальными фермами пролетом 30 м с шагом 12 м (вариант с удлиненными панелями)	Деталь	21

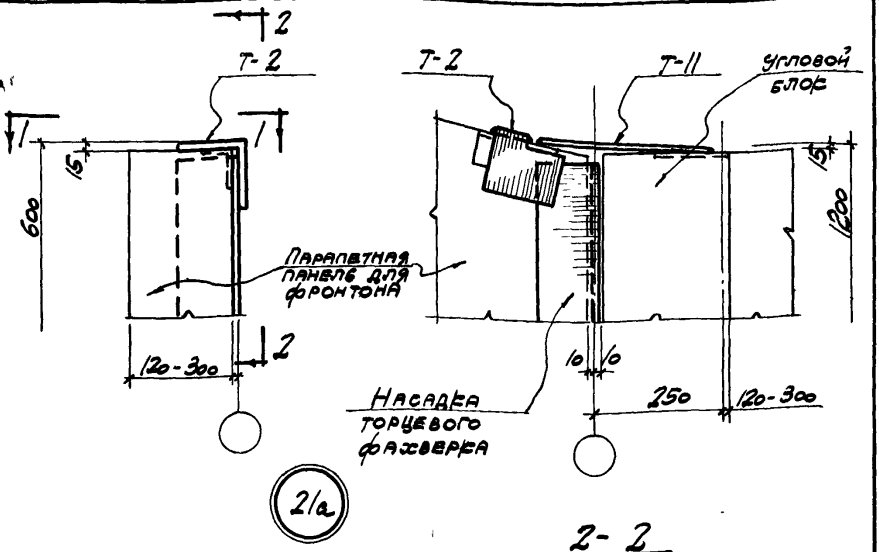

2/а

2-2

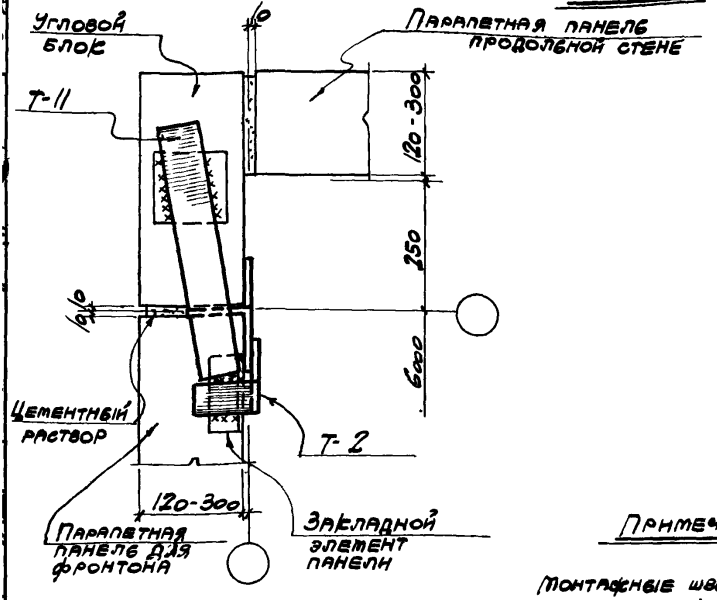

1-1

Примечание

Монтажные швы приняты $h_ш = 8$ мм

ТДМ 1964	Сопряжения стеновых панелей с конструкциями покрытия при скатной кровле	ТДМ-5-12	
	Крепление парапетной панели для фронтона к насадке торцевого фахверка в углу здания при покрытии со стальными фермами пролетом 30м с шагом 12м.	Детали	2/а

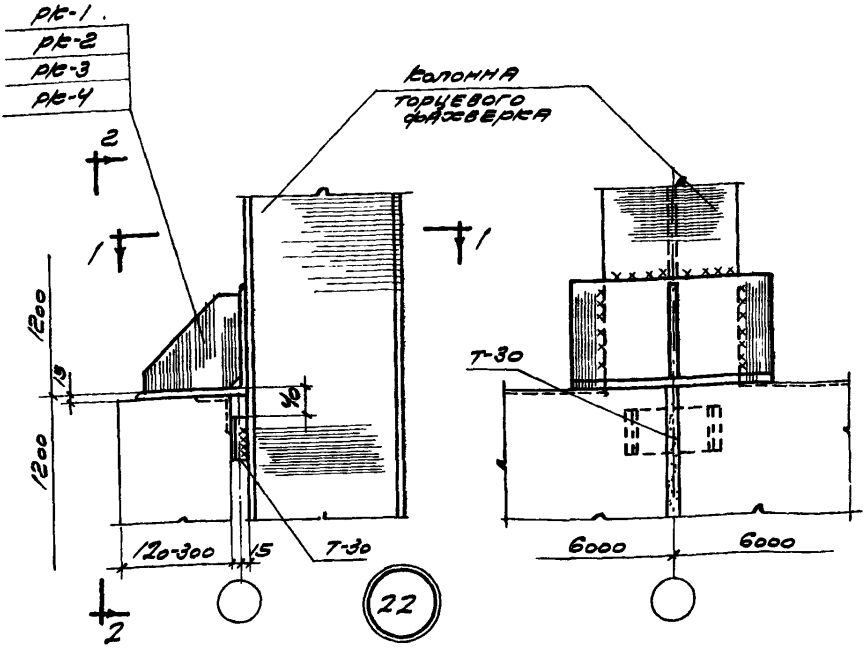

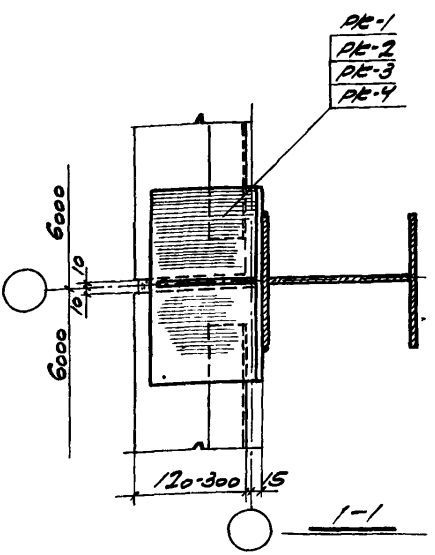

Примечание

Монтажные швы приняты $h_ш$ = 8 мм.

ТДМ 1964	Сопряжения стеновых панелей с конструкциями покрытия при скатной кровле. Крепление опорной консоли к колонне торцевого фахверка	ТДМ-5-12
		Деталь 22

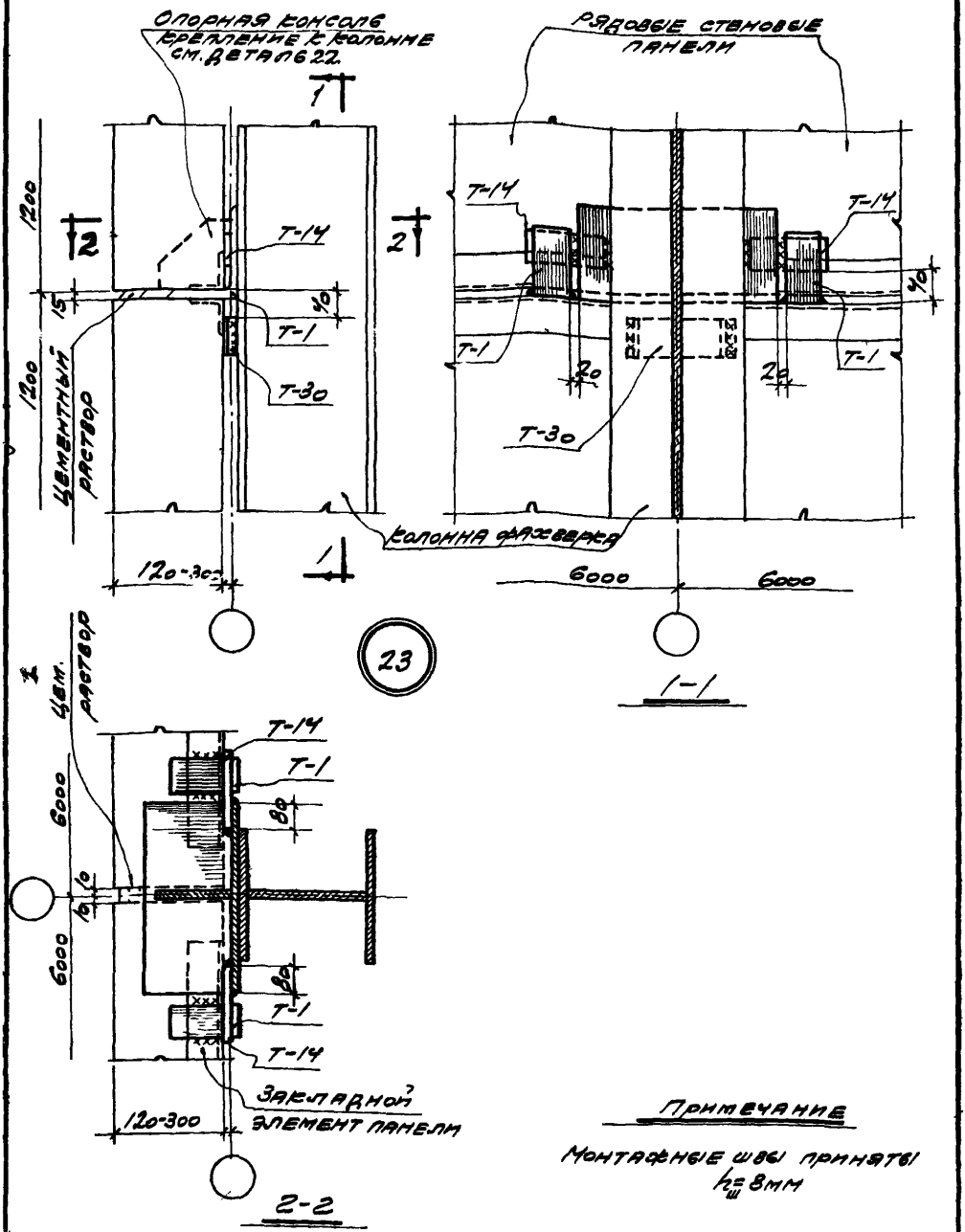

Примечание

Монтажные швы приняты $h_ш$=8мм

ТДМ 1964	Сопряжения стеновых панелей с конструкциями покрытия при скатной кровле	ТДМ-5-12	
	Крепление стеновых панелей торцом к колонне фахверка при опирании панелей на опорную консоль	Деталь	23

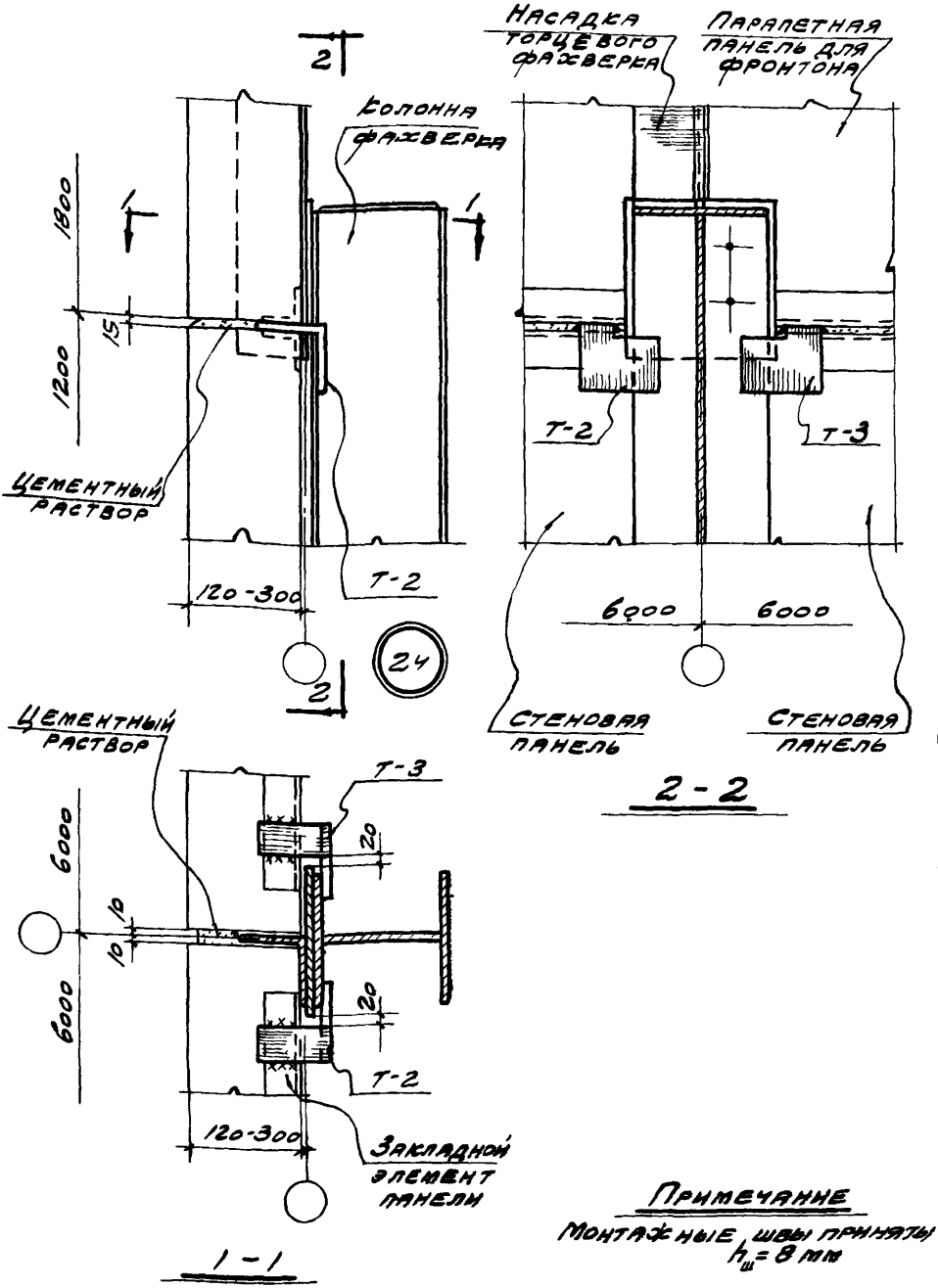

Примечание

Монтажные швы приняты $h_ш = 8$ мм

ТДМ 1964	Сопряжения стеновых панелей с конструкциями покрытия при скатной кровле	ТДМ-5-12	
	Крепление стеновых панелей по торцу к колонне фахверка	Деталь	24

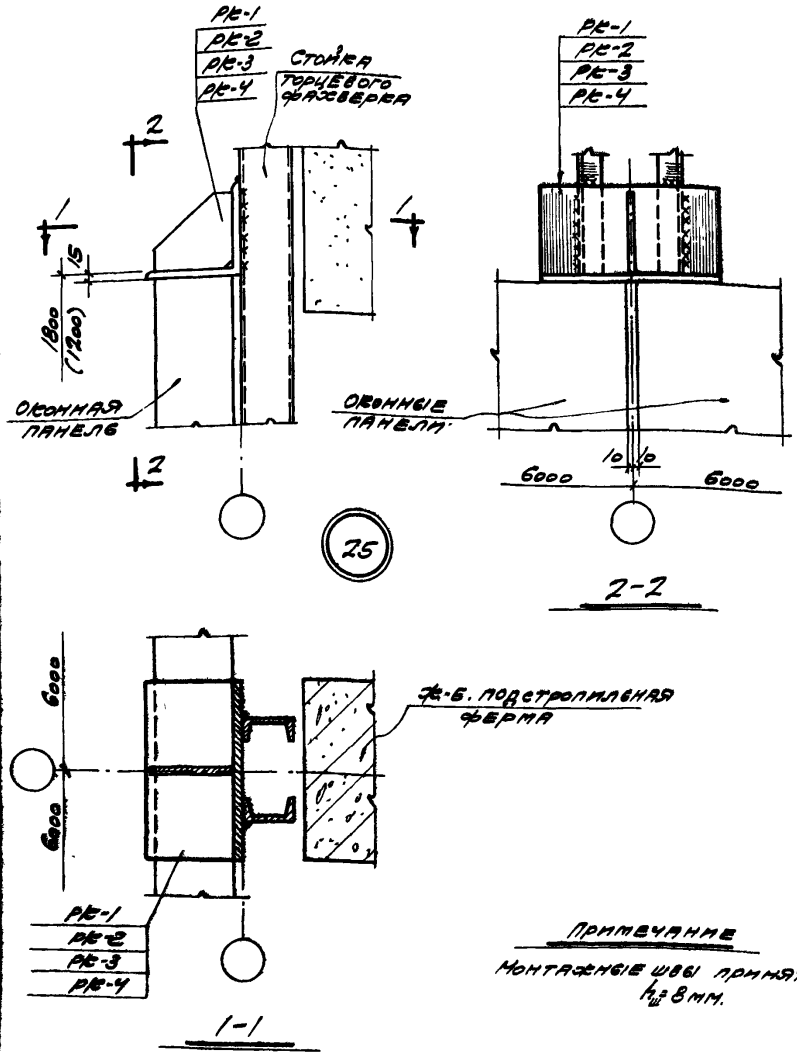

Примечание

Монтажные швы приняты $h_{ш}$ = 8 мм.

ТДМ 1964г	Сопряжения стеновых панелей с конструкциями покрытия при скатной кровле	ТДМ-5-12	
	Крепление опорной консоли к стойке торцевого фахверка у колонны среднего ряда при покрытии с подстропильными конструкциями	Деталь	25

Гл. инж. пр. Гл. арх. пр. Ст. инж. — Галеперин, Шварц, Бунин

Гл. инж. пр. Гл. арх. пр. Ст. инж. — Солюс, Барко, Рудаков

Промстрой проект

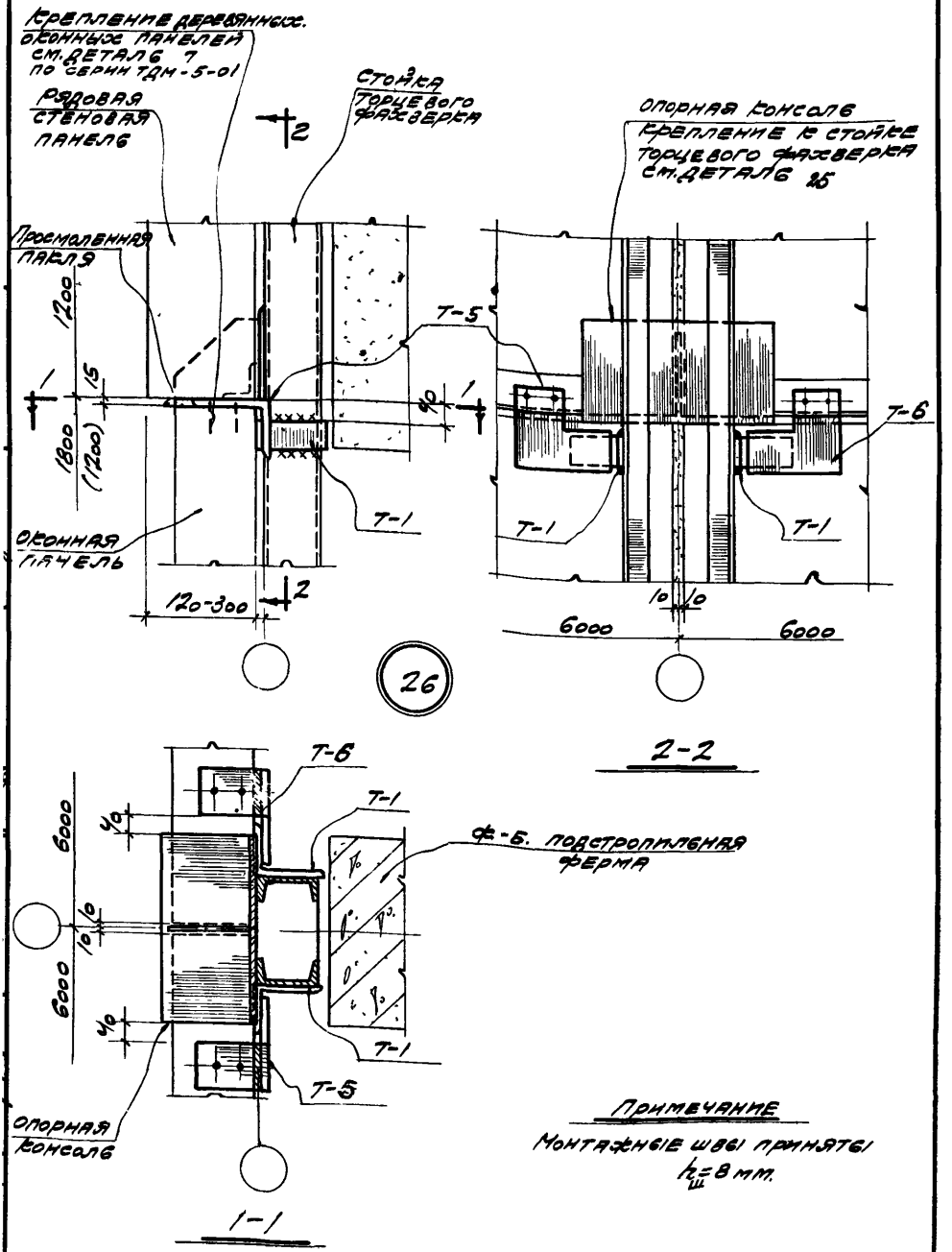

Примечание

Монтажные швы приняты $h_ш$=8 мм.

ТДМ 1964г.	Сопряжения стеновых панелей с конструкциями покрытия при скатной кровле	ТДМ-5-12	
	Крепление стеновых панелей к стойке торцевого фахверка у колонны среднего ряда в уровне верха окна при покрытии с подстропильными конструкциями	Деталь	26

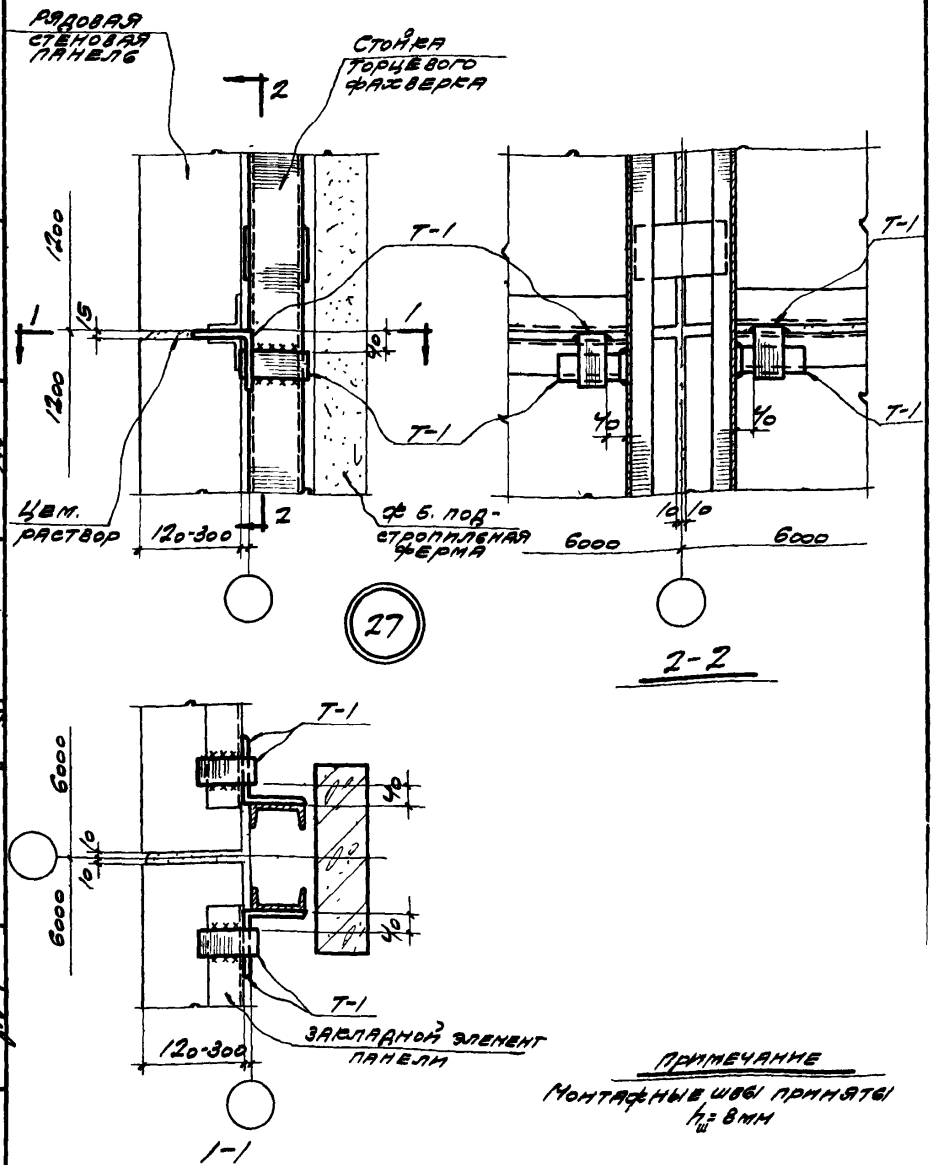

Примечание

Монтажные швы приняты $h_ш$ = 8 мм

Антипин	Галькерин	Шварц	Бунин
Нач. отдела	Гл. инж. пр.	Гл. арх. пр.	Ст. инж.
Промстрой проект			
Попов	Солюс	Барко	
Нач. отдела	Гл. инж. пр.	Гл. арх. пр.	
Цнии промзданий			

ТДМ 1964 г.	Сопряжения стеновых панелей с конструкциями покрытия при скатной кровле	ТДМ-5-12
	Крепление стеновых панелей к стойке торцевого фахверка у колонны среднего ряда при покрытии с подстропильными конструкциями	Деталь 27

7578-02

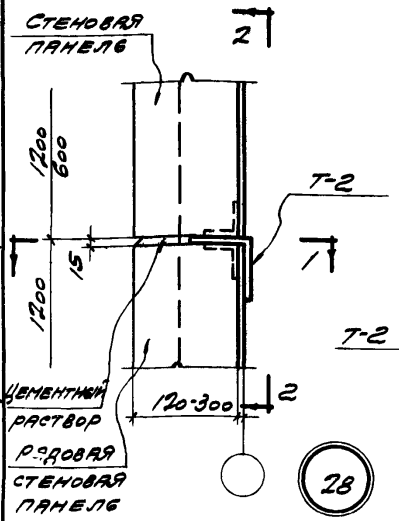

28

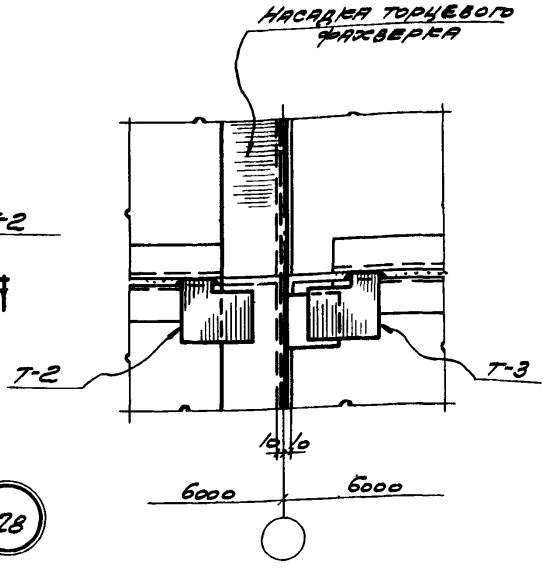

2-2

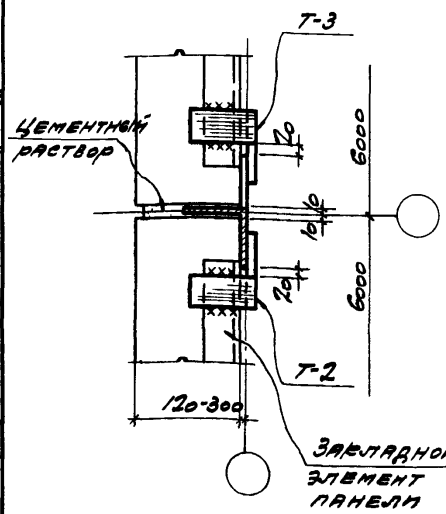

1-1

Примечание

Монтажные швы приняты $h_ш$=8мм.

ТДМ 1964	Сопряжения стеновых панелей с конструкциями покрытия при скатной кровле	ТДМ-5-12	
	Крепление стеновых панелей к насадке торцевого факсверка	Деталь	28

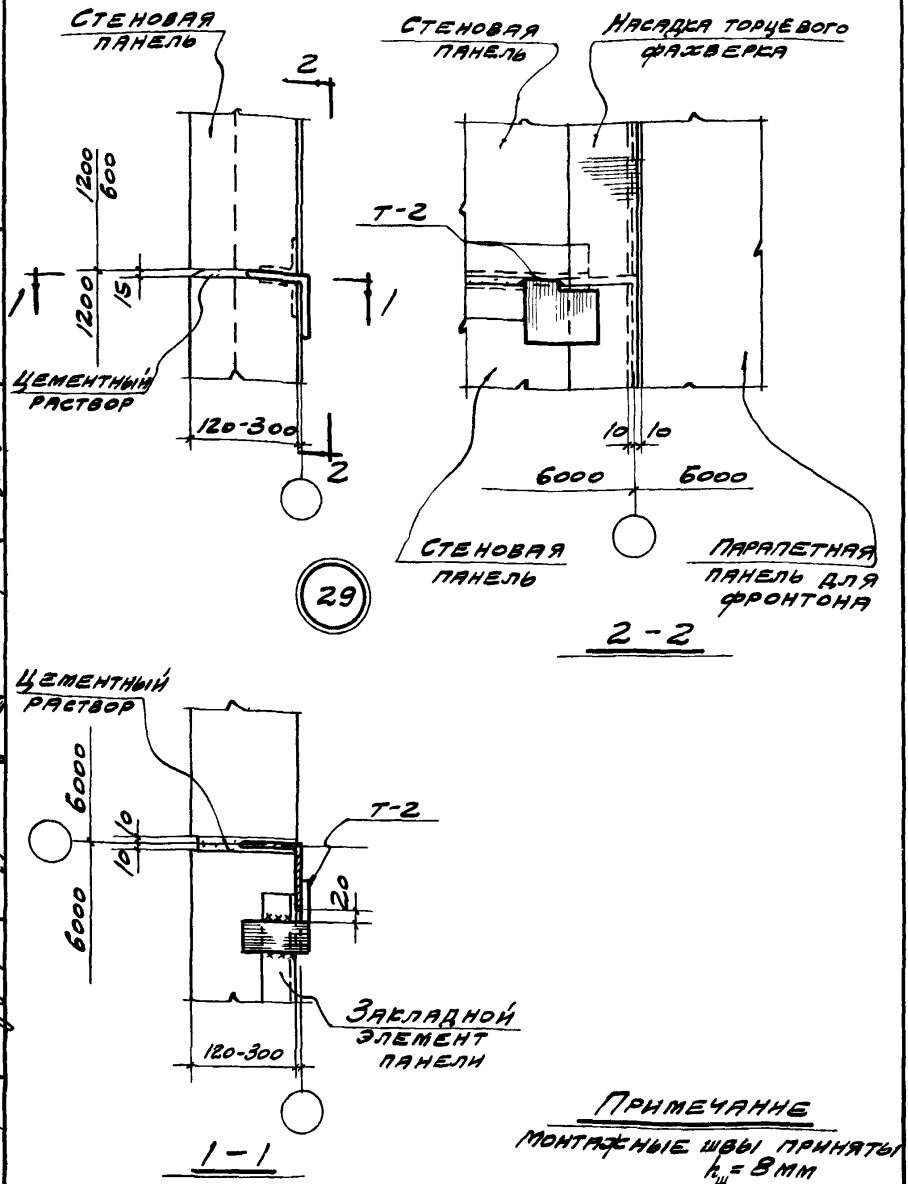

Примечание

Монтажные швы приняты $h_ш = 8$ мм

Гл. инж. пр.	Гальперин		
Гл. арх. пр.	Шварц		
Ст. инж.	Бунин		
Гл. инж. пр.	Солнс		
Гл. арх. пр.	Барко		
Ст. инж.	Рудаков		

ромстрой проект

НИИ зданий

ТДМ 1964

Сопряжения стеновых панелей с конструкциями покрытия при скатной кровле

Крепление стеновых панелей к насадке торцевого фаховерка

ТДМ-5-12

Деталь 29

7578-02 56

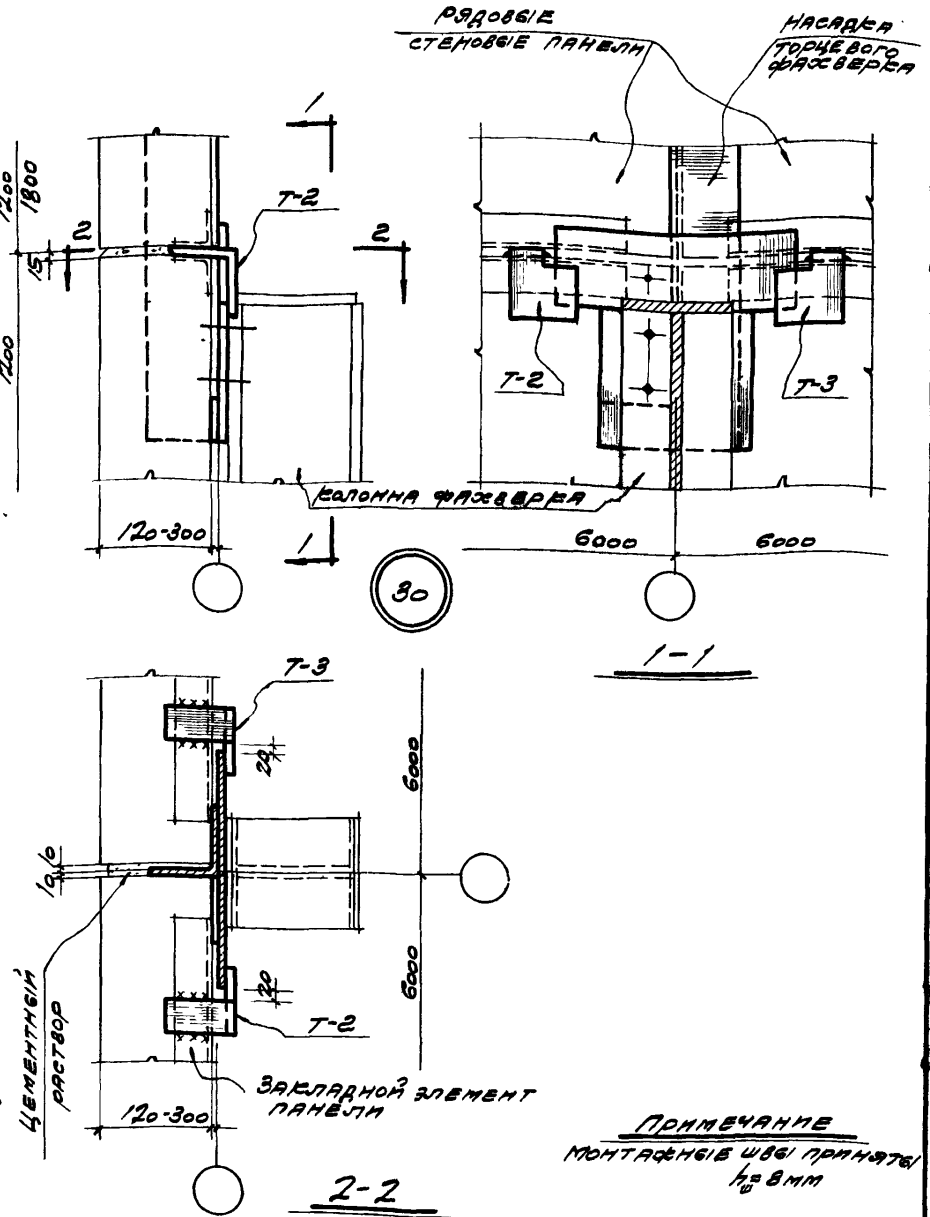

Примечание

Монтажные швы приняты $h_ш$ = 8мм

Нач. отдела	Антипин		
Гл. инж. пр.	Гальперин		
Гл. арх. пр.	Швырь		
Ст. инж.	Бунин		
Прометрпроект			
Нач. отдела	Попов		
Гл. инж. пр.	Салос		
Гл. арх. пр.	Барсо		
Ст. инж.	Рудаков		
ЦНИИ промздания	ТДМ 1964	Сопряжения стеновых панелей с конструкциями покрытия при скатной кровле. Крепление стеновых панелей к насадке торцевого фахверка.	ТДМ-5-12 Деталь 30

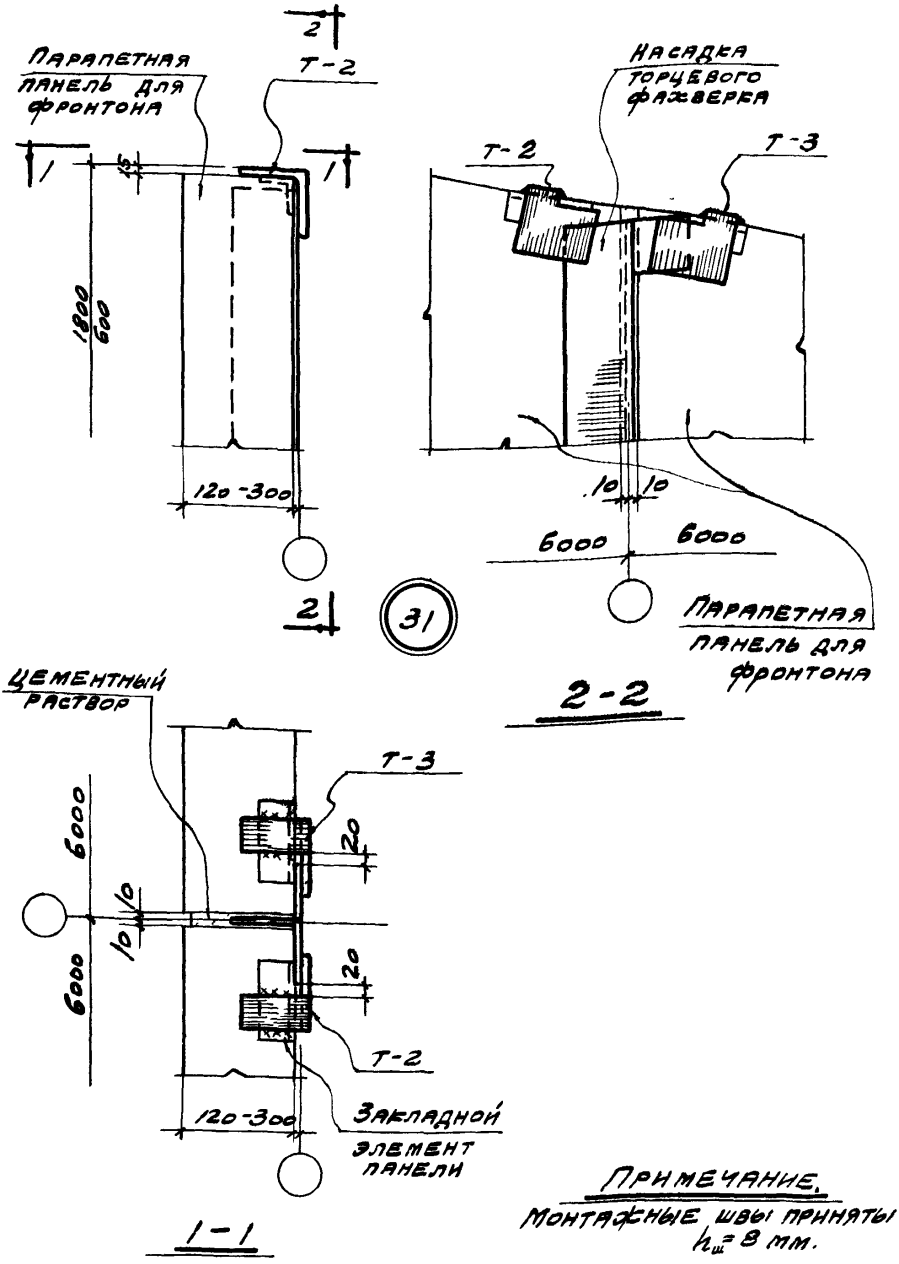

Примечание.

Монтажные швы приняты $h_ш = 8$ мм.

ТДМ 1964	Сопряжения стеновых панелей с конструкциями покрытия при скатной кровле	ТДМ-5-12	
	Крепление парапетных панелей для фронтона к насадке торцевого фахверка при покрытии с ж.-б. фермами пролетом 30 м и колонны фахверка	деталь	31

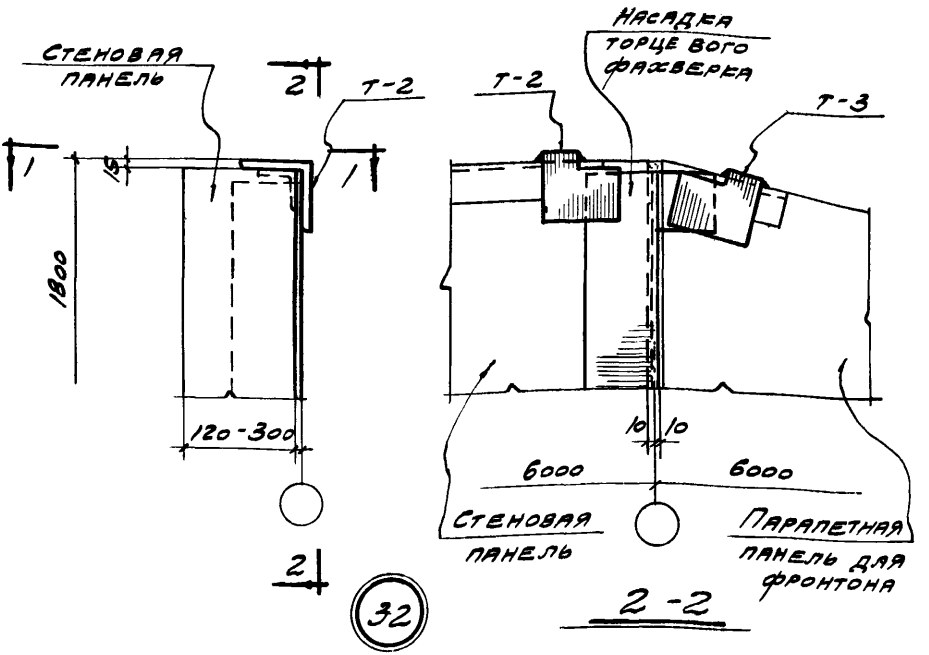

32

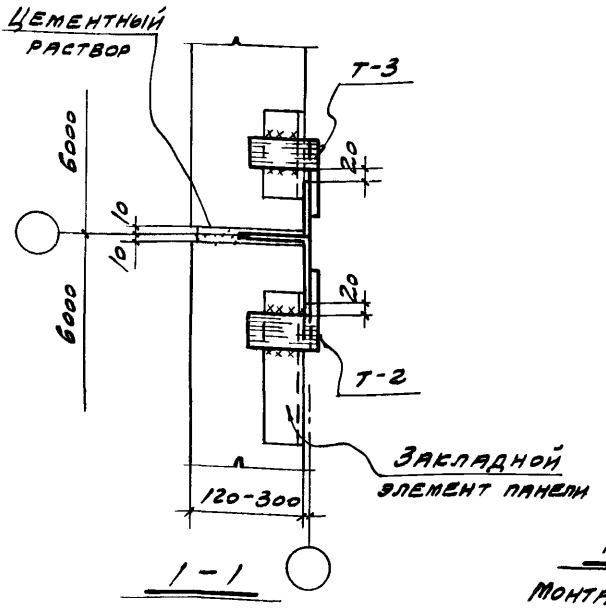

Примечание

Монтажные швы приняты $h_ш = 8$ мм

ТДМ 1964	Сопряжения стеновых панелей с конструкциями покрытия при скатной кровле	ТДМ-5-12	
	Крепление панелей парапета по торцу к насадке торцевого фахверка	Деталь	32

7578-02 59

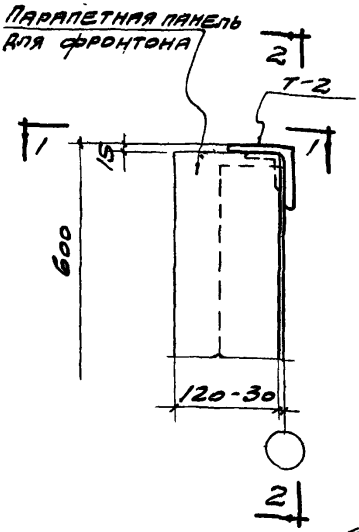

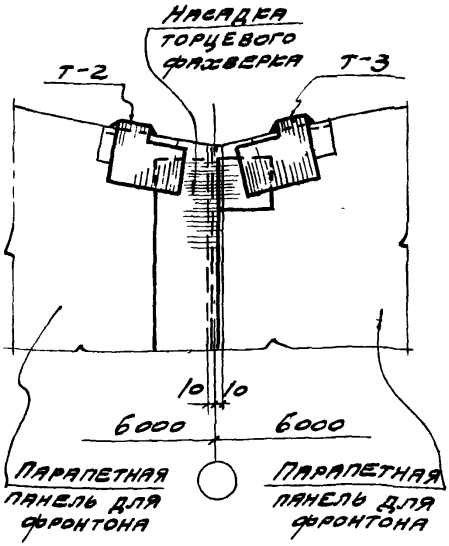

33

2-2

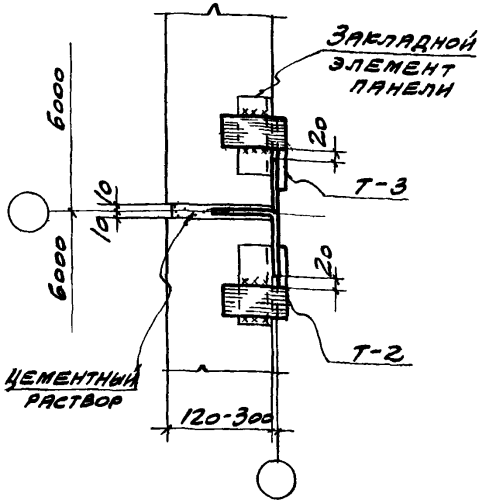

1-1

Примечание.

Монтажные швы приняты $h_ш = 8$ мм.

ТДМ 1964	Сопряжения стеновых панелей с конструкциями покрытия при скатной кровле	ТДМ-5-12	
	Крепление парапетных панелей для фронтона к насадке торцевого фахверка у колонны среднего ряда	деталь	33

7578-02 60

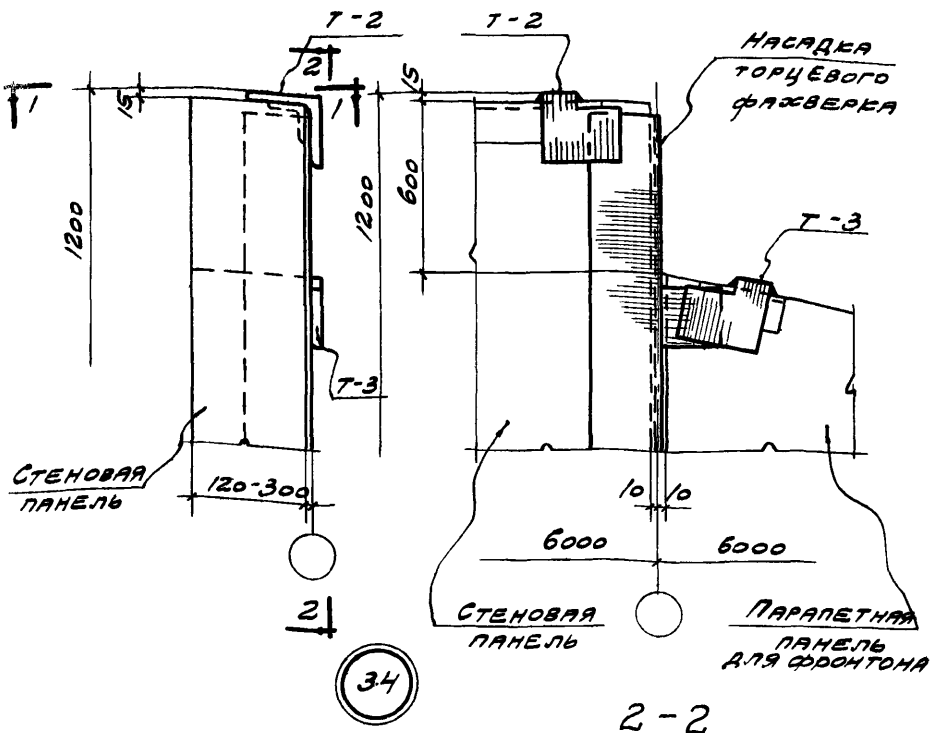

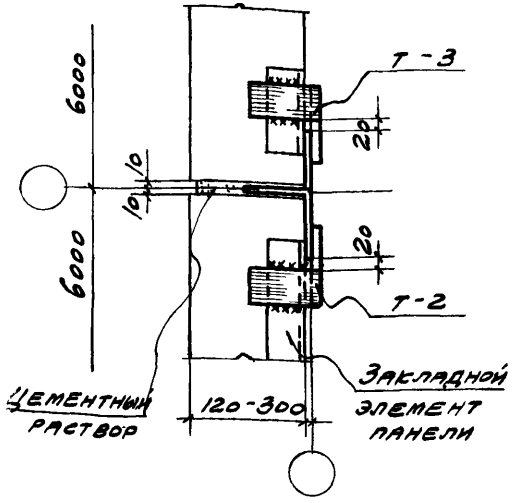

Примечание

Монтажные швы приняты $h_ш = 8$ мм

ТДМ 1964	Сопряжения стеновых панелей с конструкциями покрытия при скатной кровле	ТДМ-5-12	
	Крепление панелей парапета по торцу к насадке торцевого фахверка при покрытии с ф.-б. фермами пролетом 24м у колонны фахверка	деталь	34

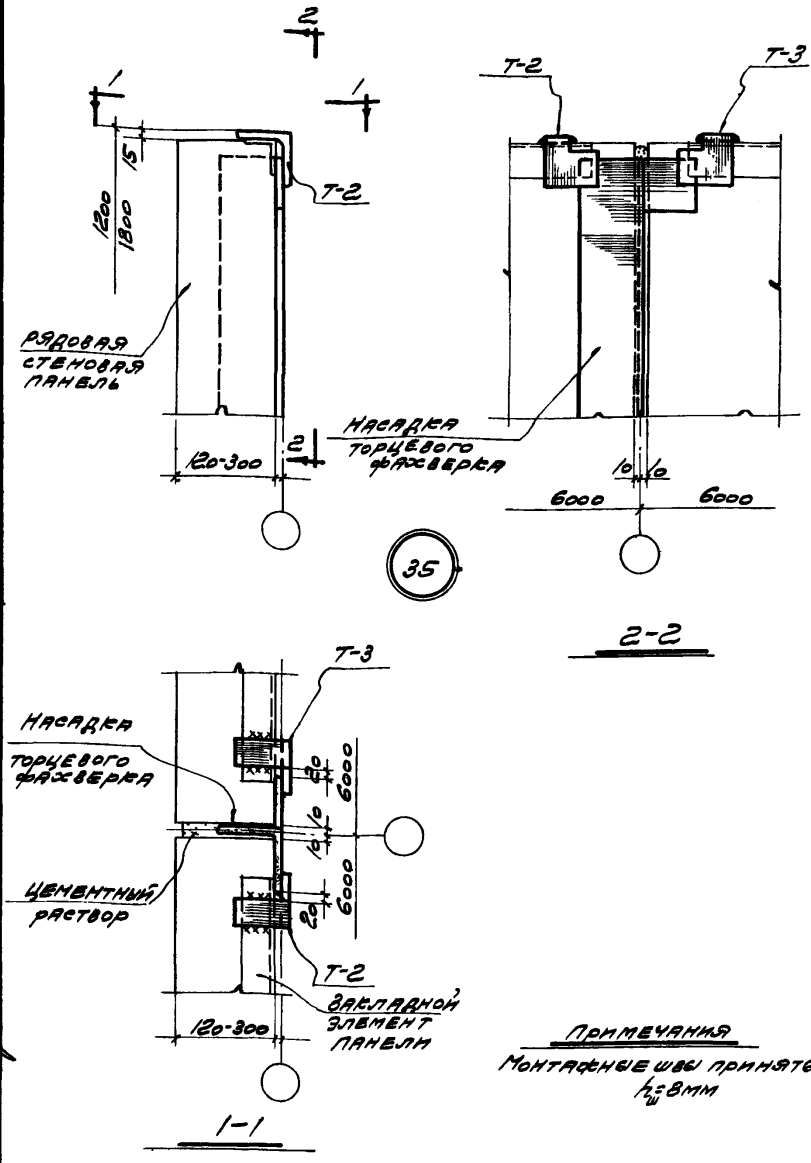

Примечания

Монтажные швы приняты $h_ш$=8мм

Нач. отдела	Гл. инж. пр.	Гл. арх. пр.	Ст. инж.
Антипин	Галдерин	Шварц	Бунин
Промстрой проект			
Попов	Солюс	Барко	Рудаков
Нач. отдела	Гл. инж. пр.	Гл. арх. пр.	Ст. инж.
Цнии промзданий			

ТДМ 1964	Сопряжения стеновых панелей с конструкциями покрытия при скатной кровле	ТДМ-5-12	
	Крепление панелей парапета по торцу к насадке торцевого фахверка	Деталь	35

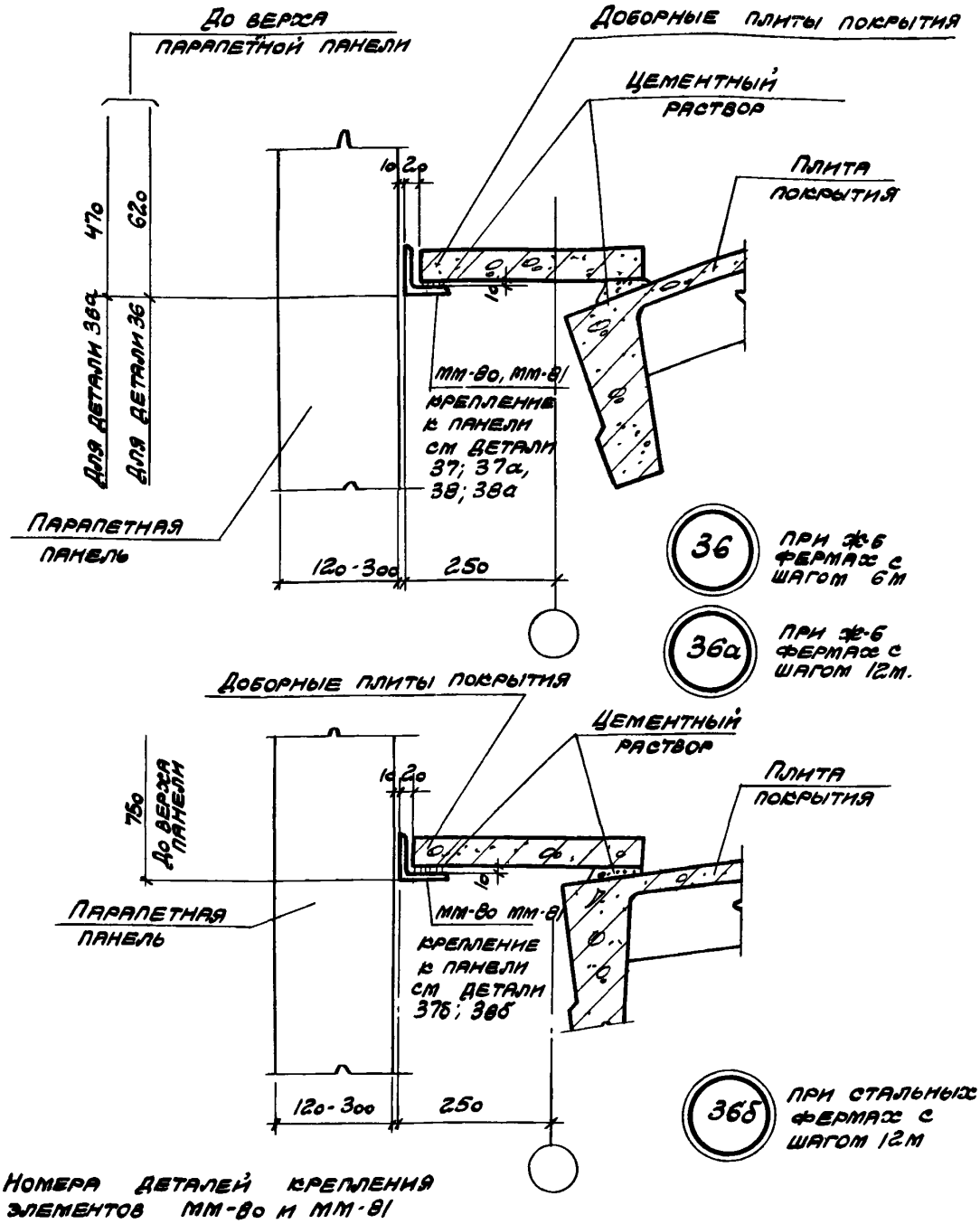

Номера деталей крепления элементов мм-80 и мм-81

Тип панели	Железобетонные фермы		Стальные фермы
	Шаг ферм		
	6	12	12
Парапетная	37	37а	37б
Парапетная удлиненная	38	38а	38б

ТДМ 1964	Сопряжения стеновых панелей с конструкциями покрытия при скатной кровле	ТДМ-5-12	
	Крепление доборных плит покрытия.	Деталь	36; 36а 36б

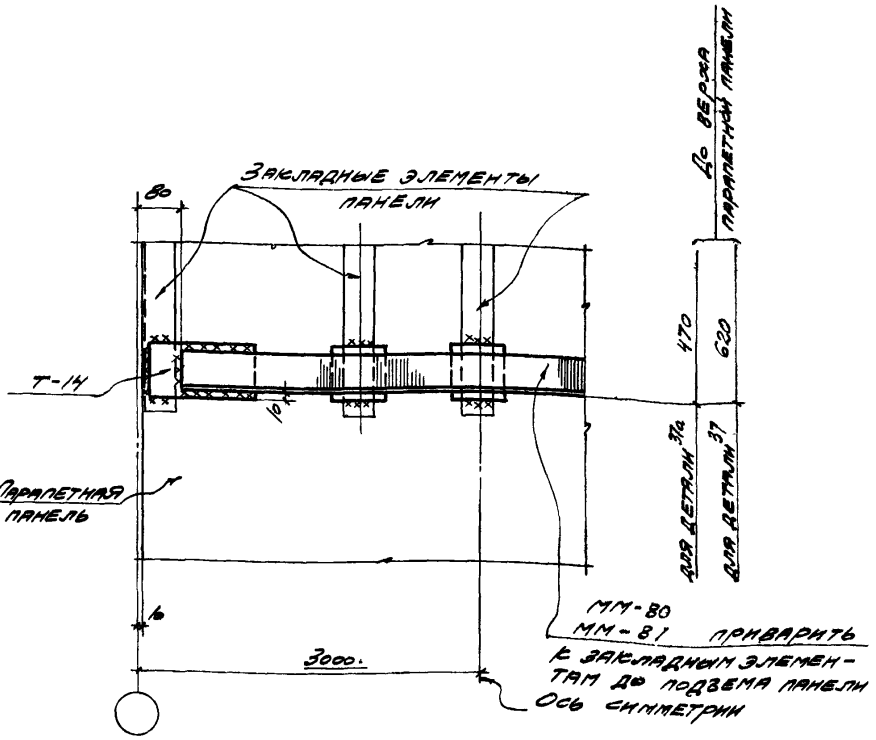

37 37а

Примечание

Монтажные швы приняты $h_ш = 8$ мм

ТДМ 1964	Сопряжения стеновых панелей с конструкциями покрытия при скатной кровле	ТДМ-5-12	
	Крепление стальных элементов для опирания доборных плит покрытия к парапетной панели при ж.-б фермах с шагом 6 и 12 м.	деталь	37,37а

Шварц Бурин

Гл. арх. пр. Ст. инж.

Строй-ект

Ш. арх. пр. Ст. инж.

Барко Рудаков

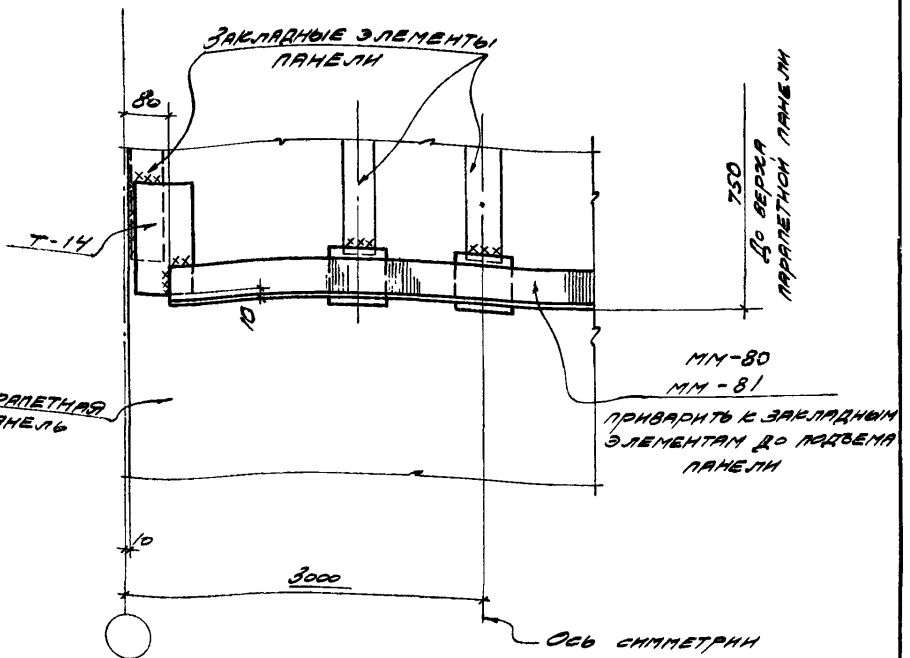

37б

Примечание

Монтажные швы приняты $h_ш = 8$ мм

ТДМ 196	Сопряжения стеновых панелей с конструкциями покрытия при скатной кровле	ТДМ-5-12	
	Крепление стальных элементов для опирания доборных плит покрытия к парапетной панели при стальных фермах пролетом 30м с шагом 12м	Деталь	37б

Гл. инж. пр.		Гальперин
Гл. арх. пр.		Шварц
Ст. инж.		Бунин
Гл. инж. пр.		Солюс
Гл. арх. пр.		Барко
Ст. инж.		Рудаков

...мстрой-
...оект

...чин
...здании

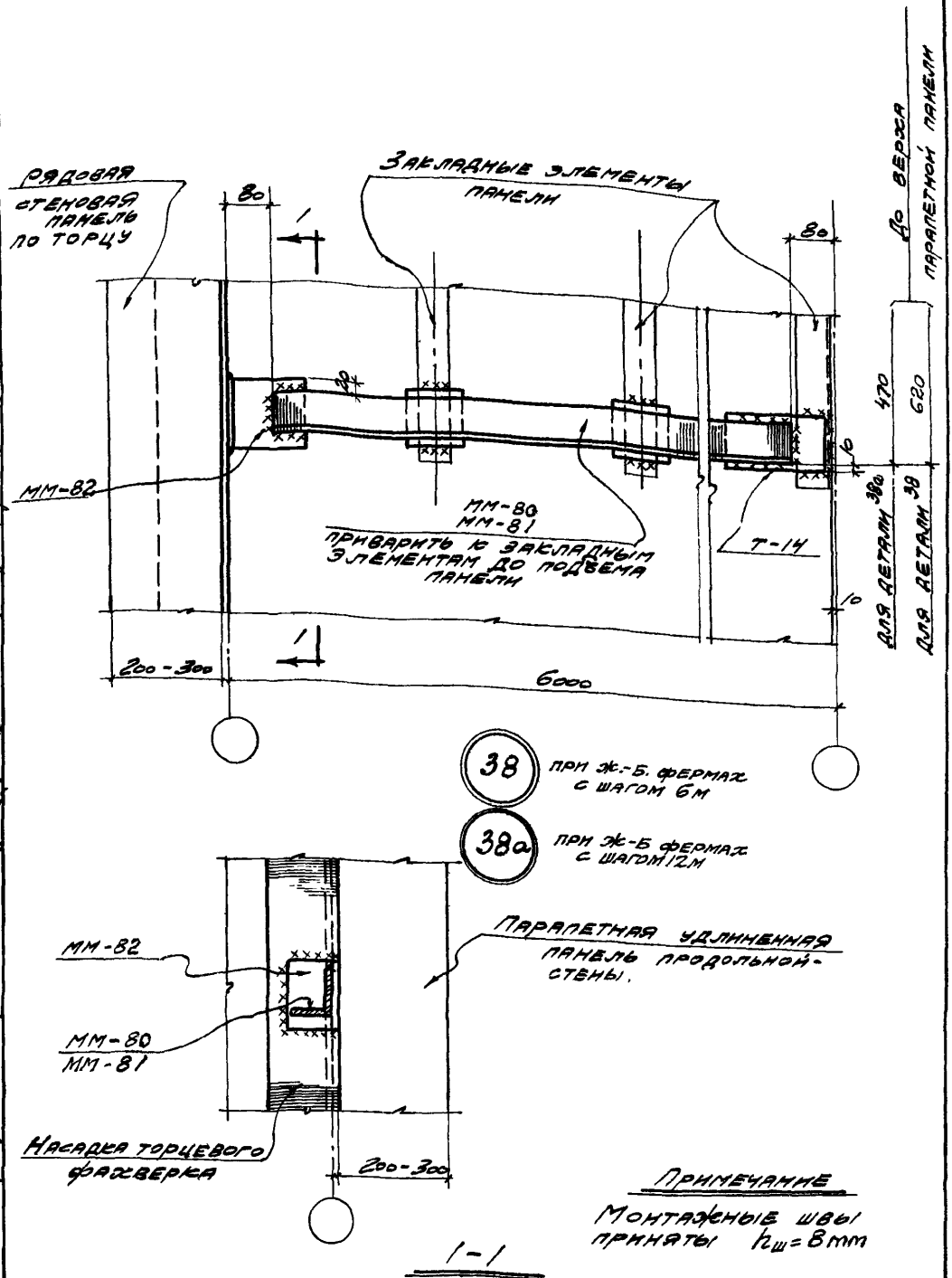

ТДМ 1964	Сопряжения стеновых панелей с конструкциями покрытия при скатной кровле	ТДМ-5-12	
	Крепление стальных элементов для опирания доборных плит покрытия к удлиненной парапетной панели в углу здания	Деталь	38;38а

Гл. инж. пр. Гл. арх. пр. Ст. инж. Шварц Буйин

Гл. инж. пр. Гл. арх. пр. Ст. инж. Барко Рудаков

7578-02 66

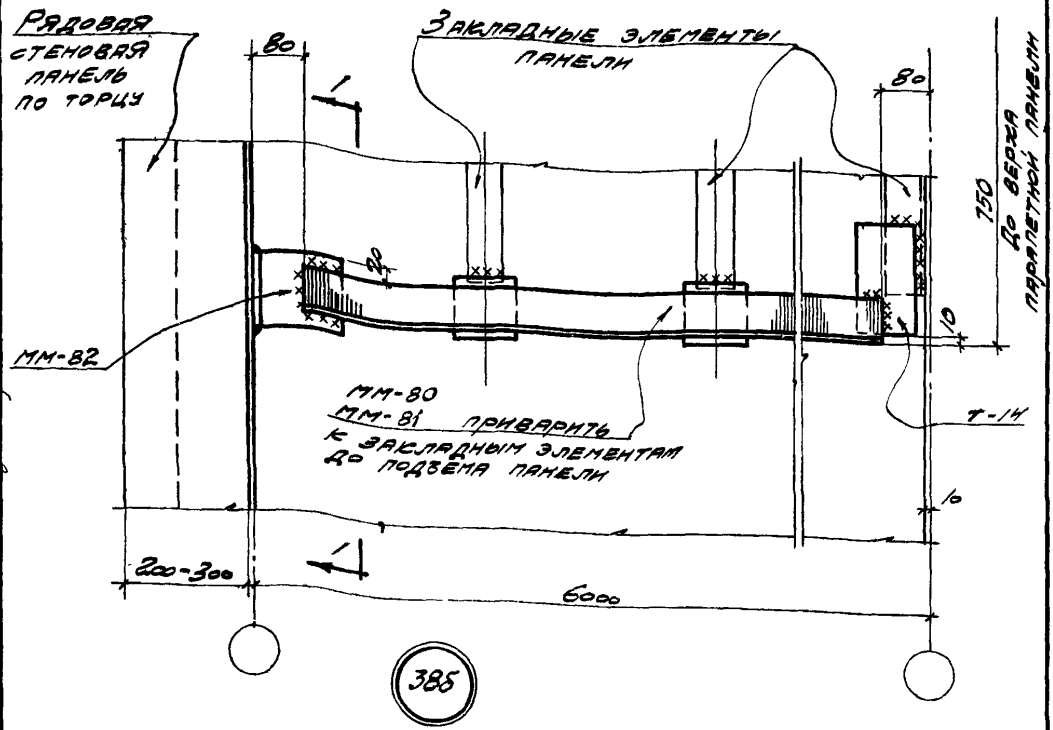

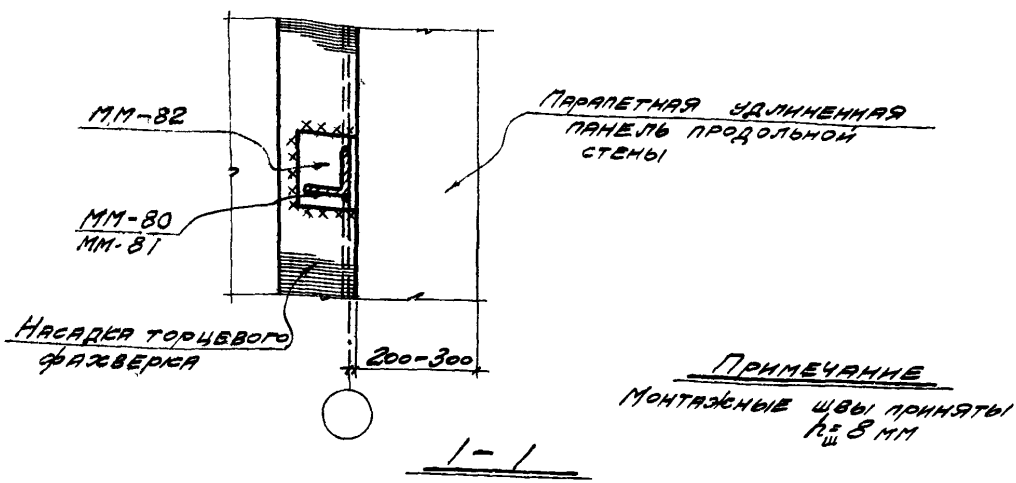

Примечание

Монтажные швы приняты $h_ш = 8$ мм

ТДМ 1964	Сопряжения стеновых панелей с конструкциями покрытия при скатной кровле	ТДМ-5-12	
	Крепление стальных элементов для опирания доборных плит покрытия к удлиненной парапетной панели в углу зданий при стальных фермах пролетом 30 м с	Деталь	38б

Гл. арх. пр. Шварц
Ст. инж. Бунин
Гл. арх. пр. Барко
Ст. инж. Рудаков

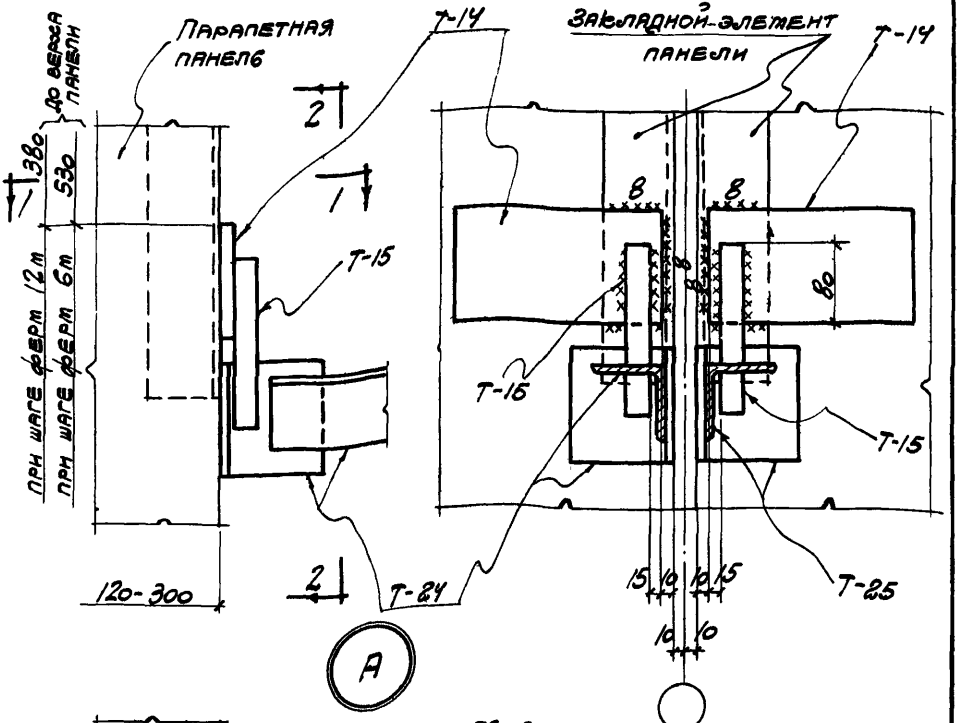

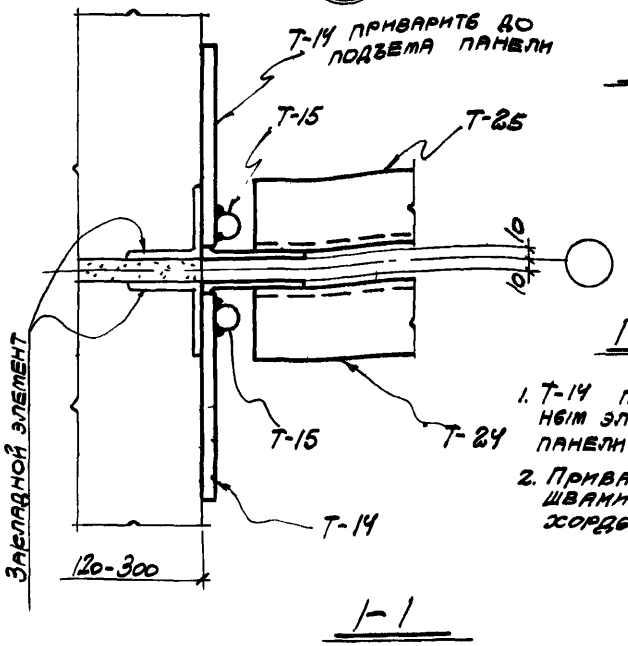

Примечания

1. Т-14 приварить к закладным элементам до подъема панели
2. Приварку Т-15 выполнять швами $h_ш = 8$ мм и шириной хорды $B = 10$ мм

ТДМ 1964	Сопряжения стеновых панелей с конструкциями покрытия при скатной кровле	ТДМ-5-12
	Приварка элементов крепления к парапетным панелям.	Деталь А

Гл. арх. пр. Ст. инж. Шварц Бунин

Гл. арх. пр. Ст. инж. Барко Рудаков

Строй-ект

7578-02 58

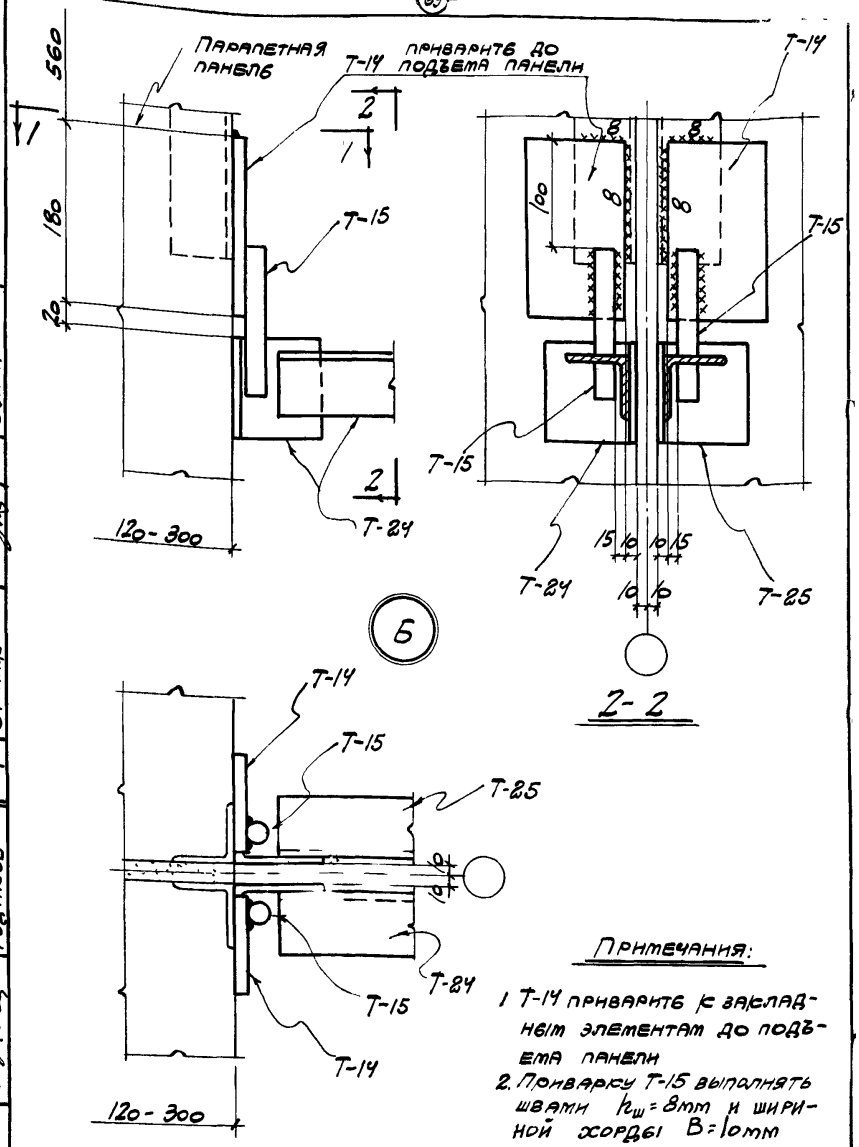

Примечания:

1. Т-14 приварить к закладным элементам до подъема панели
2. Приварку Т-15 выполнять швами $h_ш = 8$мм и шириной хорды $B = 10$мм

ТДМ 1964	Сопряжения стеновых панелей с конструкциями покрытия при скатной кровле	ТДМ-5-12	
	Приварка элементов крепления к парапетным панелям	Деталь	Б

Шварц
Бунин
Гл. арх. пр.
Ст. инж.
Строй-ект
Барко
Рудаков
Гл. а. пр.
Ст. инж.
ии
зданий

gost.e-ecolog.ru