ГОСУДАРСТВЕННЫЙ КОМИТЕТ ПО ДЕЛАМ СТРОИТЕЛЬСТВА СССР
(ГОССТРОЙ СССР)

ТИПОВЫЕ МОНТАЖНЫЕ ДЕТАЛИ
ОДНОЭТАЖНЫХ ПРОМЫШЛЕННЫХ ЗДАНИЙ

СОПРЯЖЕНИЯ СТЕНОВЫХ И ОКОННЫХ ПАНЕЛЕЙ С КОЛОННАМИ

ТДМ-5-01

7577

Москва-1968г

gost.e-ecolog.ru

ГОСУДАРСТВЕННЫЙ КОМИТЕТ ПО ДЕЛАМ СТРОИТЕЛЬСТВА СССР
(ГОССТРОЙ СССР)

ТИПОВЫЕ МОНТАЖНЫЕ ДЕТАЛИ
ОДНОЭТАЖНЫХ ПРОМЫШЛЕННЫХ ЗДАНИЙ

СОПРЯЖЕНИЯ СТЕНОВЫХ И ОКОННЫХ ПАНЕЛЕЙ С КОЛОННАМИ

ТДМ-5-01

РАЗРАБОТАНЫ
Центральным научно-исследовательским и проектно-экспериментальным институтом промышленных зданий и сооружений (Цниипромзданий)
Государственным ордена Трудового Красного Знамени проектным институтом Промстройпроект

УТВЕРЖДЕНЫ
и введены в действие с 1 января 1965г
Государственным Комитетом по делам строительства СССР
Приказ №194 от 5 ноября 1964г.

ЦЕНТРАЛЬНЫЙ ИНСТИТУТ ТИПОВЫХ ПРОЕКТОВ
Москва-1964г.

ЦЕНТРАЛЬНЫЙ ИНСТИТУТ ТИПОВЫХ ПРОЕКТОВ
УПРАВЛЕНИЯ ТИПОВОГО ПРОЕКТИРОВАНИЯ
ГОССТРОЯ СССР

Москва, Б-66, Спартаковская ул., корпус В д 2а
Сдано в печать 27 VII 1966 года
Заказ № 1924 Тираж 300 экз.
Цена Ор 71к

СОДЕРЖАНИЕ

Деталь		Стр.
I 2	Заполнение швов между стеновыми панелями	6
3	Крепление опорной консоли к колонне крайнего ряда или к фахверковой колонне .	7
3а	Крепление опорной консоли к верхней части колонны продольного фахверка при H=I4,4; I6,2 и I8,0 м	8
4	Крепление опорной консоли к колонне крайнего ряда у поперечного т.н. или у торца здания	9
5	Крепление опорной консоли к стойке торцевого фахверка по оси колонн среднего ряда или в углу здания при привязке "250" с угловыми блоками	I0
6	Крепление опорной консоли к стойке торцевого фахверка в углу здания при привязке "0" с угловыми блоками или при привязке "0" и "250" с удлиненными панелями	II
7	Крепление деревянных оконных панелей к колонне	I2
8	Опирание стеновой панели на фундаментную балку	I3
9	Крепление стеновых панелей к колонне крайнего ряда или к фахверковой колонне	I4
I0	Крепление оконных панелей (деревянных) к колонне крайнего ряда или к фахверковой колонне	I5
II	Крепление стеновых и оконных (деревянных) панелей к колонне крайнего ряда или к фахверковой колонне в уровне верха окна	I6

Деталь		Стр.
I2	Крепление стеновых панелей к колонне крайнего ряда или к фахверковой колонне в уровне опорной консоли на участке глухой стены	I7
I3	Крепление стеновых панелей к колонне крайнего ряда у поперечного т.м.	I8
I4	Крепление оконных (деревянных) панелей к колонне крайнего ряда у поперечного т.м.	I9
I5	Крепление стеновых и оконных (деревянных) панелей к колонне крайнего ряда у поперечного т.м. в уровне верха окна . . .	20
I6	Крепление стеновых панелей к колонне крайнего ряда у поперечного т.м. в уровне опорной консоли на участке глухой стены	2I
I7	Крепление стеновых панелей к стойке торцевого фахверка по оси колонн среднего ряда	22
I8	Крепление оконных (деревянных) панелей к стойке торцевого фахверка по оси колонн среднего ряда	23
I9	Крепление стеновых и оконных (деревянных) панелей к стойке торцевого фахверка по оси колонн среднего ряда в уровне верха окна	24
20	Крепление стеновых панелей к стойке торцевого фахверка по оси колонн среднего ряда в уровне опорной консоли на участке глухой стены	25
2I	Крепление оконных (деревянных) панелей к стойке торцевого фахверка в углу здания при привязке "0" (вариант с угловыми блоками)	26
22	Крепление стеновых и оконных (деревянных) панелей к стойке торцевого фахверка в углу здания в уровне верха окна при привязке "0" (вариант с угловыми блоками)	27

Деталь		Стр.
23	Крепление стеновых панелей к стойке торцевого фахверка в углу здания при привязке "0" (вариант с угловыми блоками)	28
24	Крепление стеновых панелей к стойке торцевого фахверка в углу здания в уровне опорных консолей на участке глухой стены при привязке "0" (вариант с угловыми блоками)	29
25	Крепление оконных (деревянных) панелей к стойке торцевого фахверка в углу здания при привязке "250" (вариант с угловыми блоками)	30
26	Крепление стеновых и оконных (деревянных) панелей к стойке торцевого фахверка в углу здания в уровне верха окна при привязке "250" (вариант с угловыми блоками)	31
27	Крепление стеновых панелей к стойке торцевого фахверка в углу здания при привязке "250" (вариант с угловыми блоками)	32
28	Крепление стеновых панелей к стойке торцевого фахверка в углу здания в уровне опорных консолей на участке глухой стены при привязке "250" (вариант с угловыми блоками)	33
29	Крепление стеновых панелей к стойке торцевого фахверка в углу здания при привязке "0" (вариант с удлиненными панелями)	34
30	Крепление стеновых панелей к стойке торцевого фахверка в углу здания в уровне опорных консолей на участке глухой стены при привязке "0" (вариант с удлиненными панелями)	35
31	Крепление стеновых панелей к стойке торцевого фахверка в углу здания при привязке "250" (вариант с удлиненными панелями)	36

Деталь		Стр.
32	Крепление стеновых панелей к стойке торцевого фахверка в углу здания в уровне опорных консолей на участке глухой стены при привязке "250" (вариант с удлиненными панелями)	37
33	Крепление стеновых панелей к верхней части колонны продольного фахверка в уровне опорной консоли на участке глухой стены при Н=14,4; 16,2 и 18,0м . .	38
34	Крепление стойки торцевого фахверка к фундаменту колонны крайнего ряда	39
35	Крепление стойки торцевого фахверка к фундаменту колонны среднего ряда	40
36	Крепление стойки торцевого фахверка к колонне крайнего ряда	41
37	Крепление стойки торцевого фахверка к колонне среднего ряда	42
38	Стык стоек торцевого фахверка	43
39	Крепление верхней стойки торцевого фахверка к нижней по среднему ряду колонн при скатной кровле	44
40	Крепление верхней стойки торцевого фахверка к подстропильной ферме при скатной кровле	45

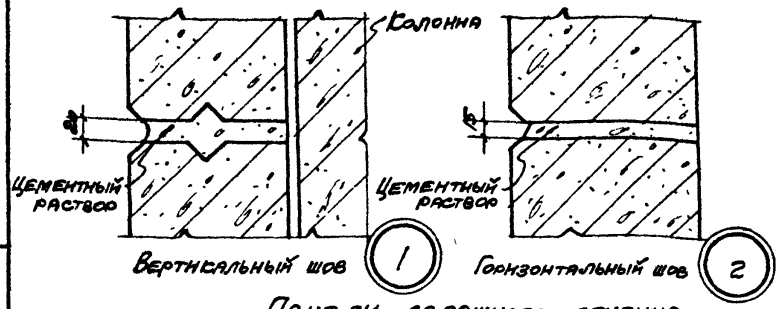

Панели сплошного сечения

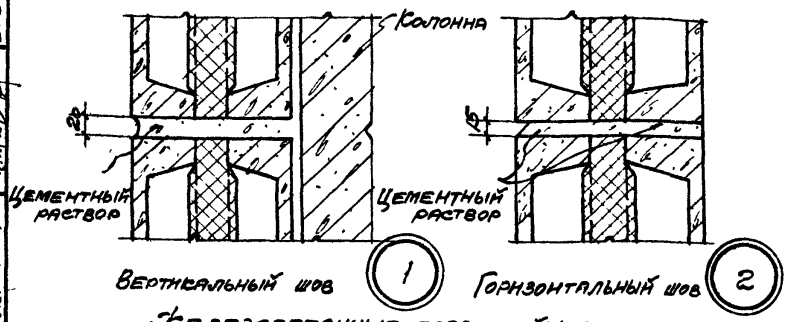

Железобетонные трехслойные панели

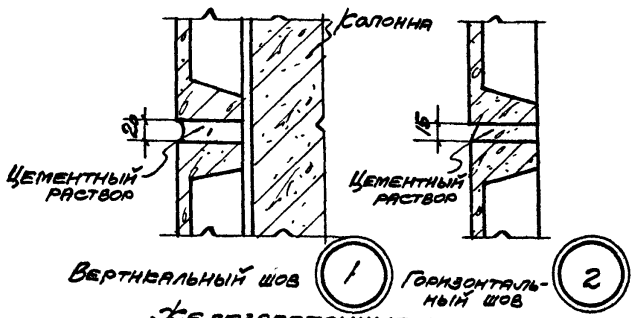

Железобетонные панели

Примечание

Швы между панелями заполняются цементным раствором марки 50 с последующим нанесением герметизирующей мастики „УМС-50"

ТДМ 1964	Сопряжения стеновых и оконных панелей с колоннами	ТДМ-5-01	
	Заполнение швов между стеновыми панелями	Деталь	1;2

Нач. отдела	Гл. инж. пр.	Гл. арх. пр.	Рук. гр. инж.
Дрыгин	Марер	Шварц	Штейнер
Проектстрой проект			
Попов	Солюс	Барко	Рудаков
Нач. отдела	Гл. инж. пр.	Гл. арх. пр.	Рук. гр. инж.
Цнии промзданий			

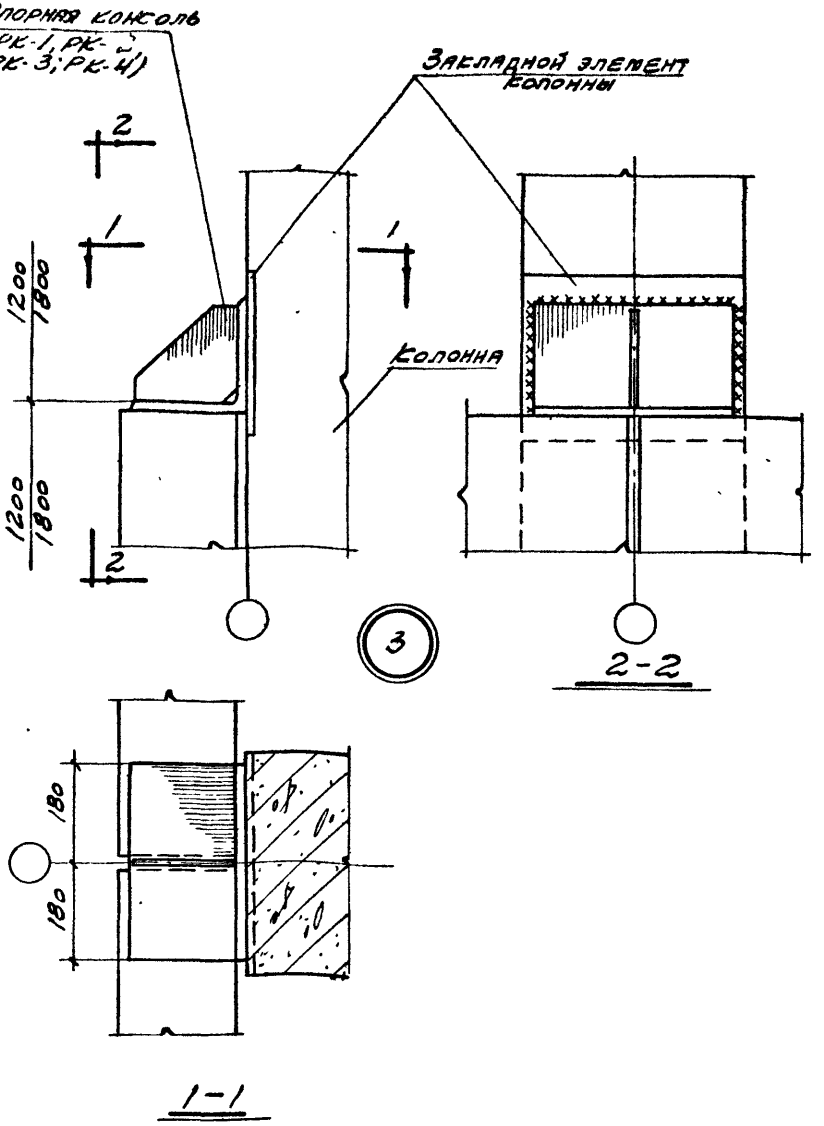

Примечания:

1. Монтажные швы приняты $h_{ш}$ = 8 мм.
2. Данную деталь см. совместно с деталями 11 и 12

ТДМ 1964	Сопряжения стеновых и оконных панелей с колоннами	ТДМ-5-01	
	Крепление опорной консоли к колонне крайнего ряда или к фахверковой колонне	Деталь	3

Нач. отдела	Гл. инж. пр	Дрыгин
	Гл. арх. пр	Мирер
	Рук. гр инж	Шварц
		Штейнер
Промстрой проект		
Попов	Солюс	
	Барко	
	Рудаков	
Нач. отдела	Гл. инж. пр	
	Гл. арх. пр	
	Рук. гр инж	
Цнии промзданий		

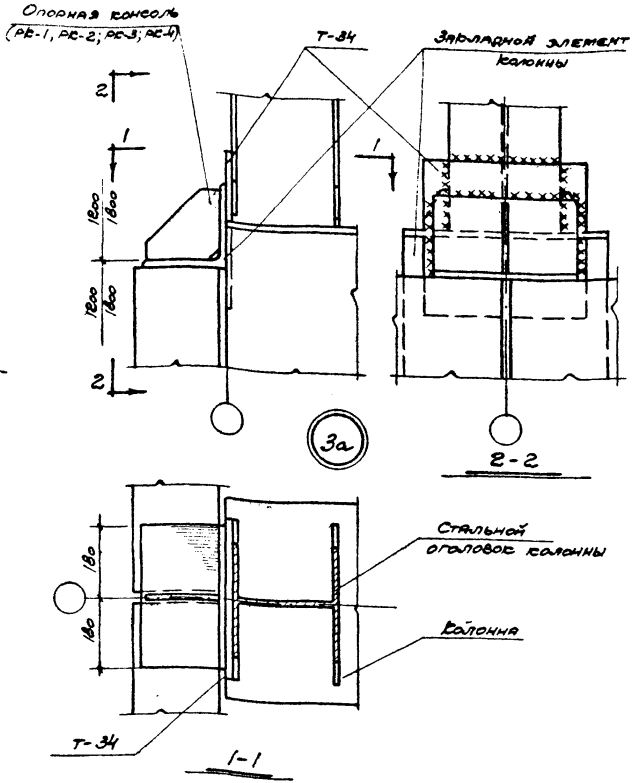

Примечания:

1. Монтажные швы приняты $h_ш$ = 8мм.
2. Данную деталь см совместно с деталью 33.

ТДМ 1964	Сопряжения стеновых и оконных панелей с колоннами	ТДМ-5-01	
	Крепление опорной консоли к верхней части колонны продольного фахверка при H_2=14,4; 16,2 и 18,0 м	Деталь	3а

7577 -8

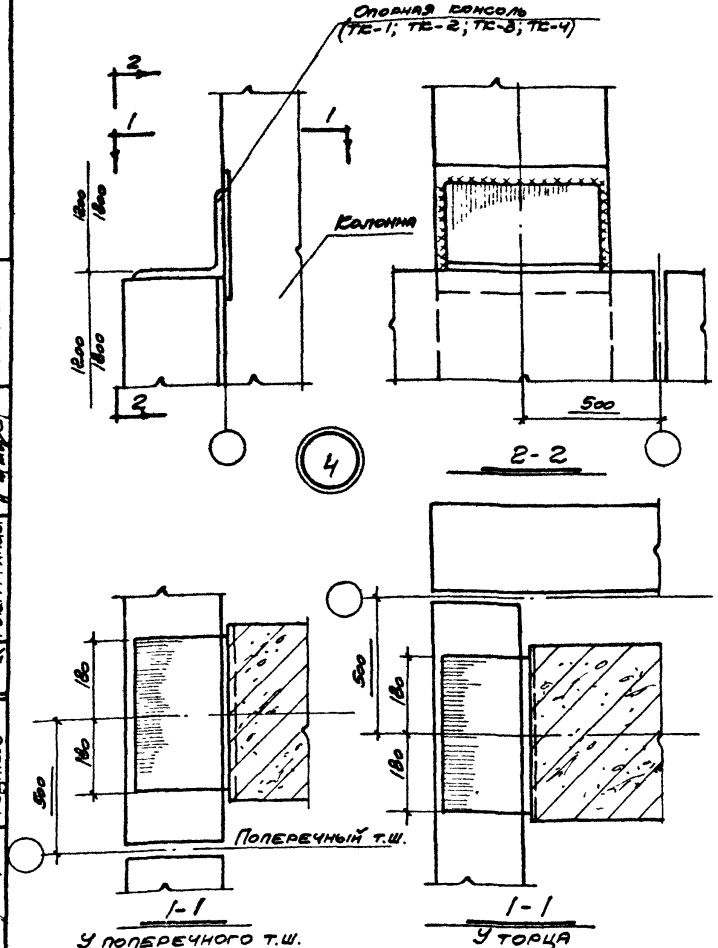

Примечания:

1 Монтажные швы приняты $h_ш = 8$ мм.

2 Данную деталь см. совместно с деталями 15; 16; 22; 24; 26; 28; 30, 32.

ТДМ 1964	Сопряжения стеновых и оконных панелей с колоннами	ТДМ-5-01	
	Крепление опорной консоли к колонне крайнего ряда у поперечного т.ш. или у торца здания	Деталь	4

Дрыгин, Мирер, Шварц, Штейнер

Гл. инж. пр., Гл. арх. пр., Рук. гр. инж.

Спецстрой проект

Солюс, Барко, Рудаков

Нач. с. дела, Гл. инж. пр., Гл. арх. пр., Рук. гр. инж.

Цнии промзданий

7577 9

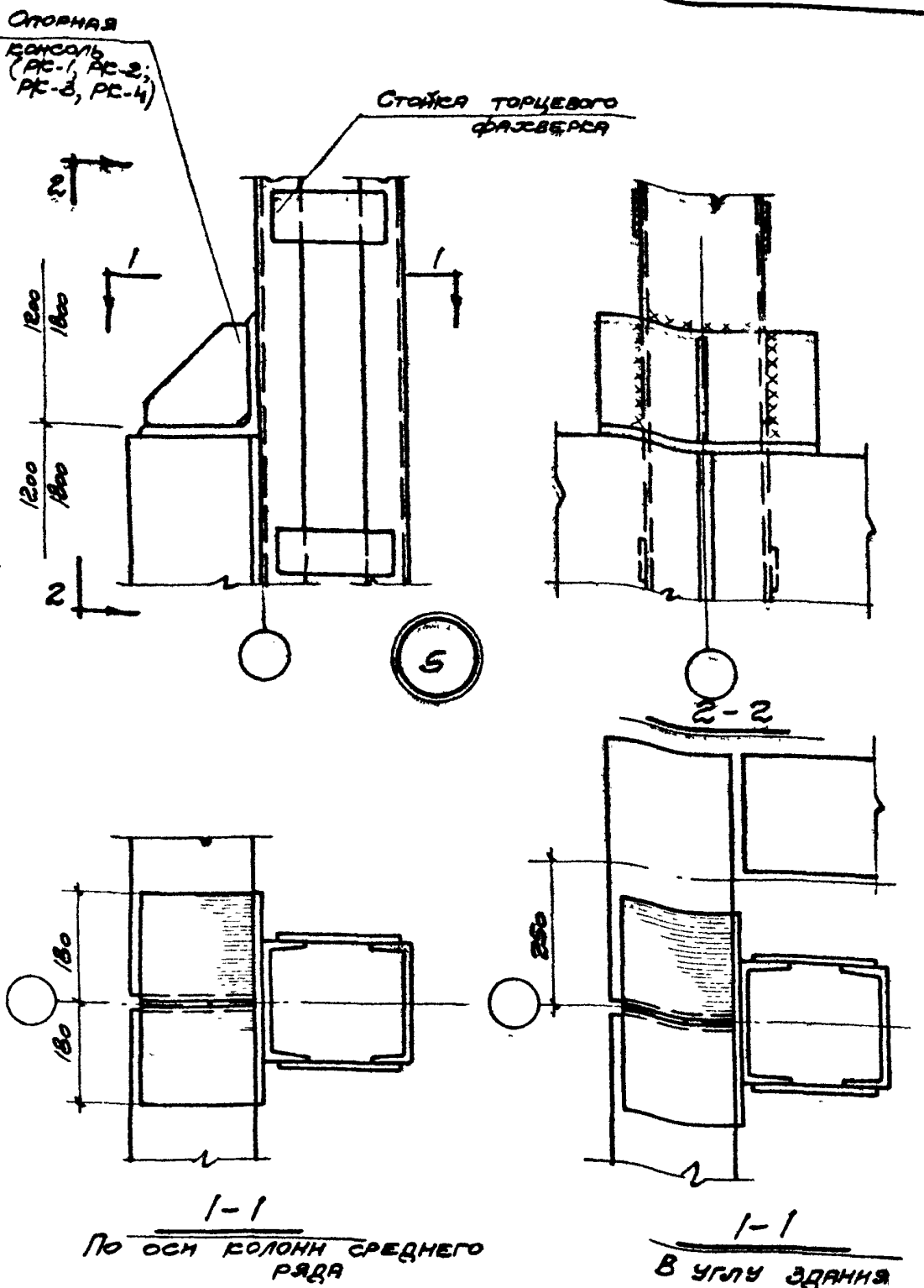

Примечания:

1 Монтажные швы приняты $h_ш = 8$ мм.
2. Данную деталь см. совместно с деталями 19; 20; 26 и 28.

ТДМ 1964	Сопряжения стеновых и оконных панелей с колоннами	ТДМ-5-01	
	Крепление опорной консоли к стойке торцевого фахверка по оси колонн среднего ряда или в углу здания при привязке „250" с угловыми блоками	Деталь	5

Нач. отдела: Гл. инж. пр. — Гл. арх. пр. — Рук. гр. инж. — Попов — Солюс — Баркс — Рудаков

Гл. инж. пр. — Гл. арх. пр. — Рук. гр. инж. — Мирер — Шварц — Штейнер

Коомстрой проект

Цнии промзданий

7577 10

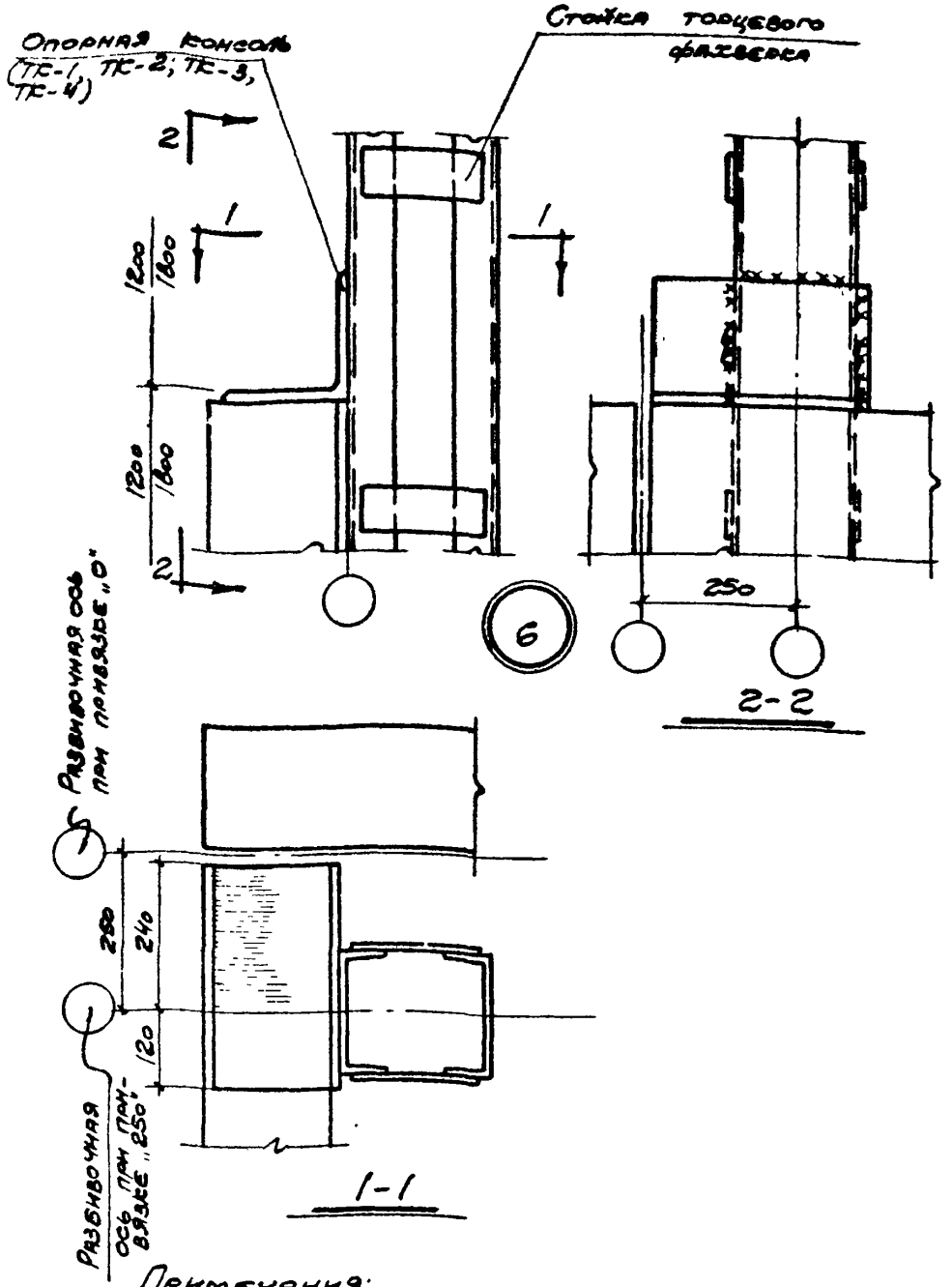

Примечания:

1. Монтажные швы приняты $h_ш = 8$ мм.
2. Данную деталь см совместно с деталями 22; 24; 30; 32

ТДМ 1964	Сопряжения стеновых и оконных панелей к колоннами	ТДМ-5-01	
	Крепление опорной консоли к стойке торцевого фахверка в углу здания при привязке „0" с угловыми блоками или при привязке „0" и „250" с удлиненными панелями	Деталь	6

Нач. отдела: Гл. инж. пр., Гл. арх. пр., Рук. гр. инж.
Дрыгин, Мирер, Шварц, Штейнер
Гл. инж. пр., Гл. арх. пр., Рук. гр. инж.
Гл. инж. пр., Гл. арх. пр., Рук. гр. инж.
Полоз, Солюс, Барко, Рудаков
Гл. инж. пр., Гл. арх. пр., Рук. гр. инж.
Гл. инж. пр., Гл. арх. пр., Рук. гр. инж.

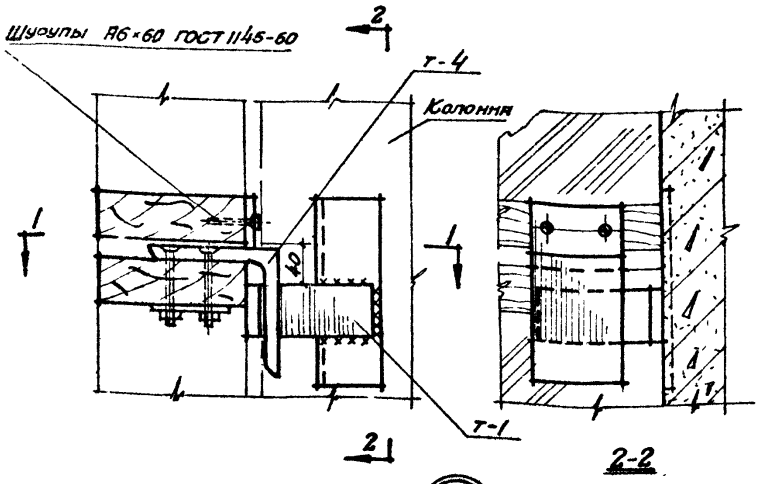

7

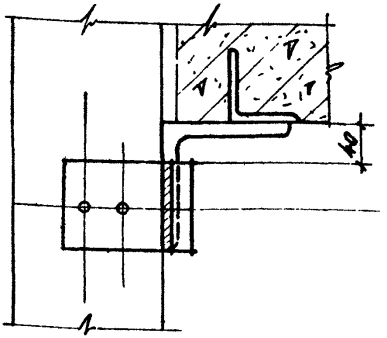

1-1

Примечание

Данную деталь см. совместно с деталями 10; 11; 14; 15; 18; 19; 21; 22; 25; 26.

Нач отдела	Гл инж пр	Гл арх пр	Рук гр инж
Дрыгин	Мирер	Шварц	Штейнер
Промстройпроект			
Полив	Солюс	Барко	Рудаков
Нач отдела	Гл инж пр	Гл арх пр	Рук гр инж
Ленин	Промэдиний		

ТДМ 1964	Сопряжения стеновых и оконных панелей с колоннами.	ТДМ-5-01	
	Крепление деревянных оконных панелей к колонне.	Деталь	7

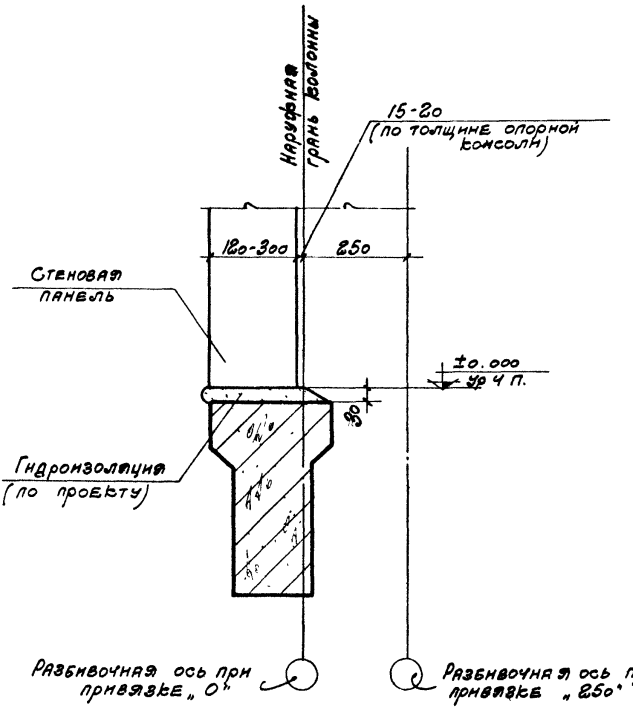

8

Нач. отдела	Гл. инж. пр.	Гл. арх. пр.	Рук. гр. инж.
Дрыгин	Мирер	Шварц	Штеннер
Промстрой проект			
Нач. отдела	Гл. инж. пр.	Гл. арх. пр.	Рук. гр. инж.
Попов	Солтос	Барбо	Рудяков
ЦНИИ промзданий			

ТДМ 1964	Сопряжения стеновых и оконных панелей с колоннами	ТДМ-5-01	
	Опирание стеновой панели на фундаментную балку.	Деталь	8

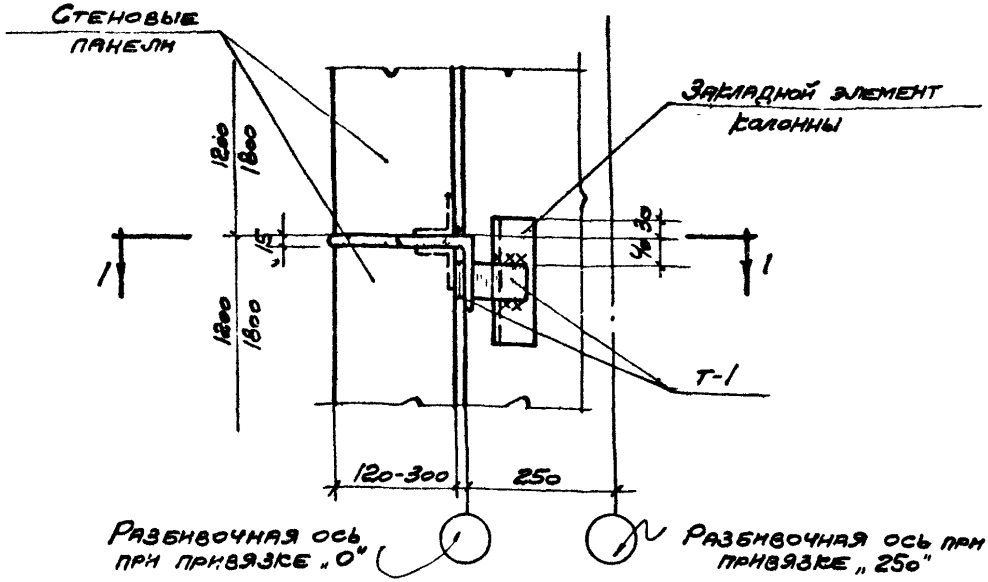

9

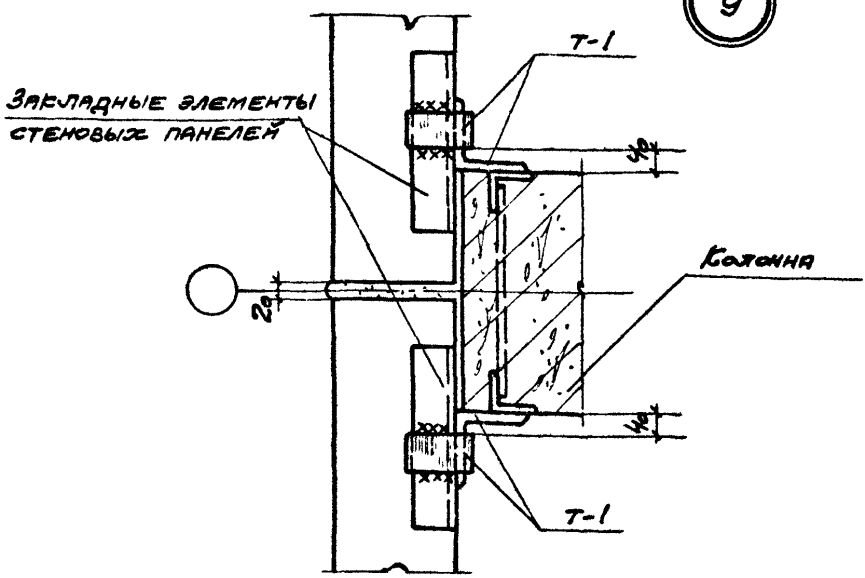

1-1

Примечание

Монтажные швы приняты $h_ш = 8$ мм.

Нач. отдела	Гл. инж. пр.	Гл. арх. пр.	Рук. гр. инж.
Дрыгин	Мирер	Шварц	Штейнер
Промстрой проект			
Попов	Солюс	Барко	Рудаков
Нач. отдела	Гл. инж. пр.	Гл. арх. пр.	Рук. гр. инж.
Дрыгин	Промзданий		

ТДМ 1964	Сопряжения стеновых и оконных панелей с колоннами	ТДМ-5-01	
	Крепление стеновых панелей к колонне крайнего ряда или к фахверковой колонне	Деталь	9

7577

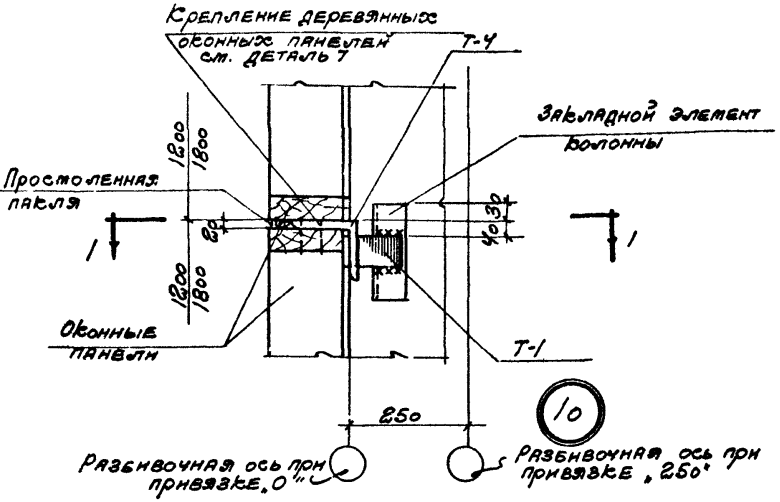

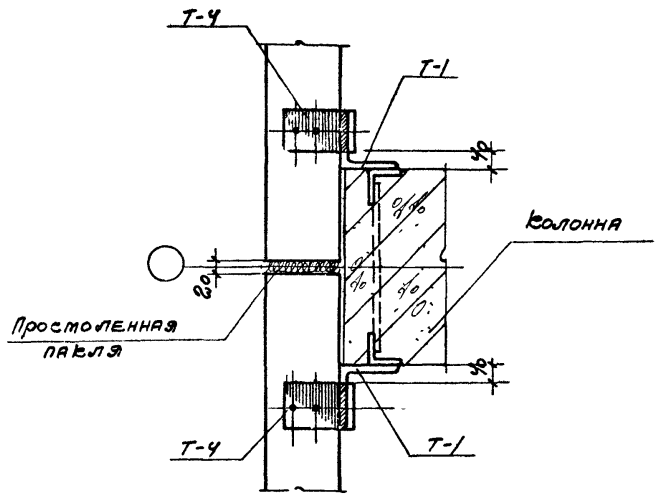

1-1

Примечание

Монтажные швы приняты $h_ш = 8$ мм.

Арч. отдела	Гл. инж. пр.	Гл. арх. пр.	Рук. гр. инж.
Попов	Солюс	Барко	Рудяков
Арч. отдела	Гл. инж. пр.	Гл. арх. пр.	Рук. гр. инж.
Крыгин	Мирер	Шварц	Штеннер

Цинк произдания

ТДМ 1964	Сопряжения стеновых и оконных панелей с колоннами	ТДМ-5-01	
	Крепление оконных (деревянных) панелей к колонне крайнего ряда или к фахверковой колонне	Деталь	10

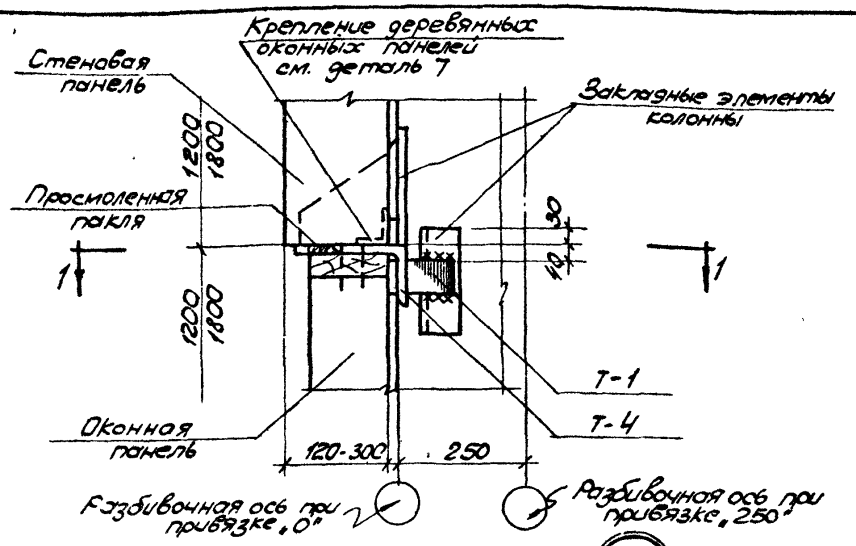

11

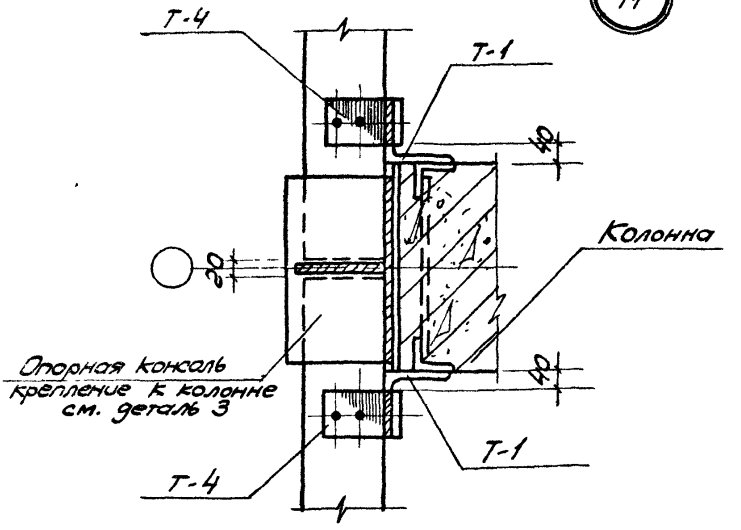

1-1

Примечание

Монтажные швы приняты $h_ш = 8$ мм.

ТДМ 1964	Сопряжения стеновых и оконных панелей с колоннами	ТДМ-5-01	
	Крепление стеновых и оконных (деревянных) панелей к колонне крайнего ряда или к фахверковой колонне в уровне верха окна	Деталь	11

7577 16

пров [illegible] 22 IV 66г

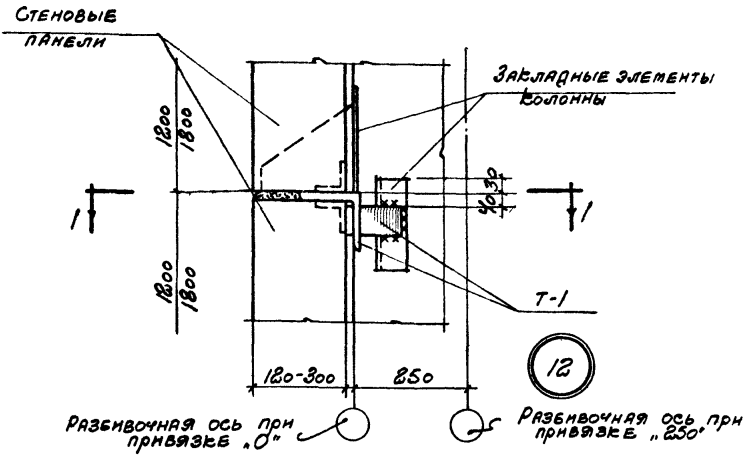

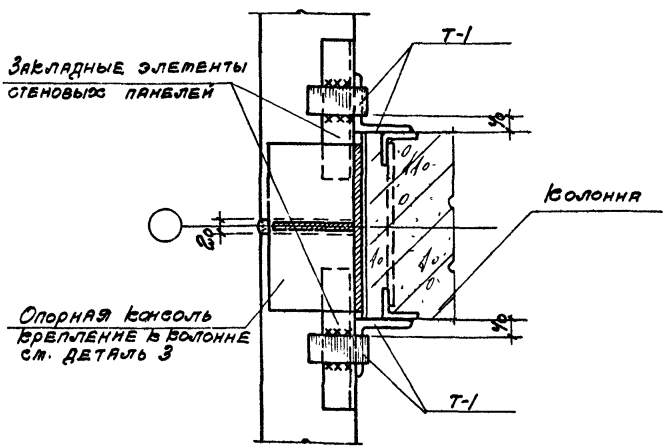

1-1

Примечание

Монтажные швы приняты $h_ш = 8$ мм.

Нач. отдела	Гл. инж. пр.	Гл. арх. пр.	Рук. гр. инж.
Дрыгин	Мирер	Шварц	Штеннер
Нач. отдела	Гл. инж. пр.	Гл. арх. пр.	Рук. гр. инж.
Попов	Солюс	Барко	Рудяков
Нач. отдела	Гл. инж. пр.	Гл. арх. пр.	Рук. гр. инж.
Цинк	Промзданий		

ТДМ 1964	Сопряжения стеновых и оконных панелей с колоннами	ТДМ-5-01	
	Крепление стеновых панелей к колонне крайнего ряда или к фахверковой колонне в уровне опорной консоли на участке глухой стены	Деталь	12

7577 17

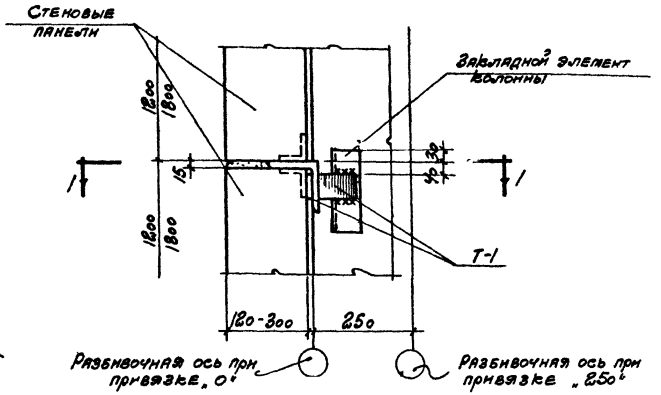

13

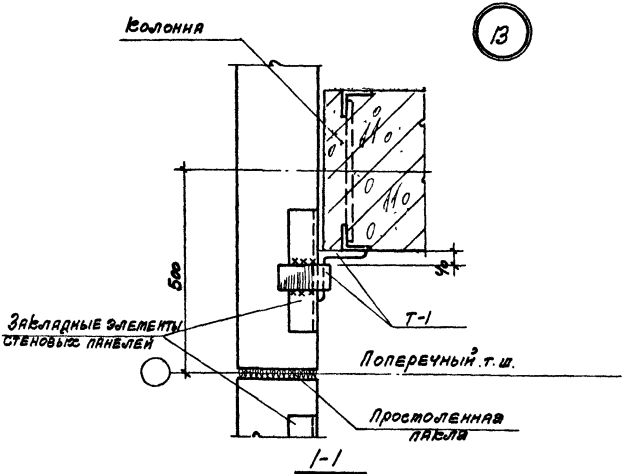

1-1

Примечание

Монтажные швы приняты $h_ш = 8$ мм.

Нач. отдела	Гл. инж. пр.	Гл. арх. пр.	Рук. гр. инж.
Дрыгин	Мирер	Шварц	Штейнер
Промстрой проект			
Попов	Солюс	Барко	Рудяков
Нач. отдела	Гл. инж. пр.	Гл. арх. пр.	Рук. гр. инж.
ЦНИИ промзданий			

ТДМ 1964	Сопряжения стеновых и оконных панелей с колоннами.	ТДМ-5-01	
	Крепление стеновых панелей к колонне крайнего ряда у поперечного т.ш.	Деталь	13

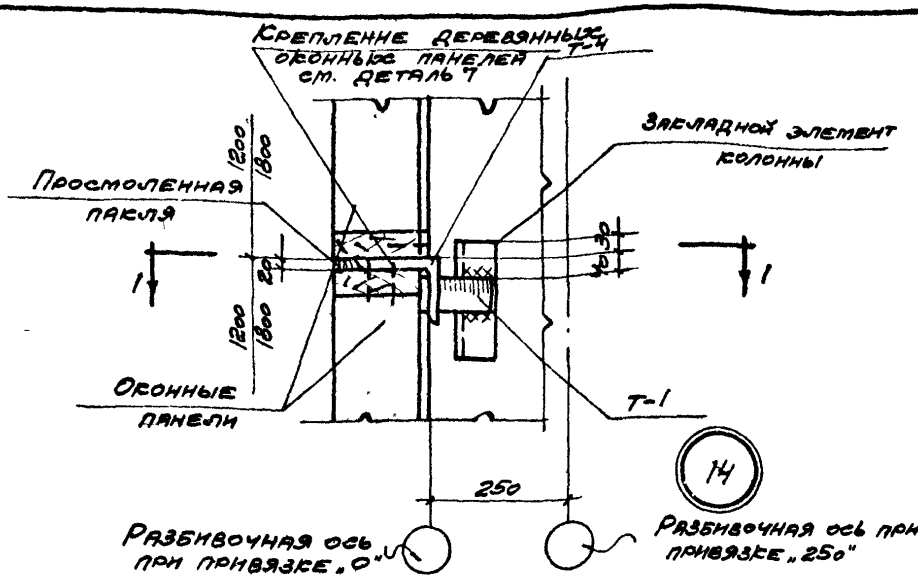

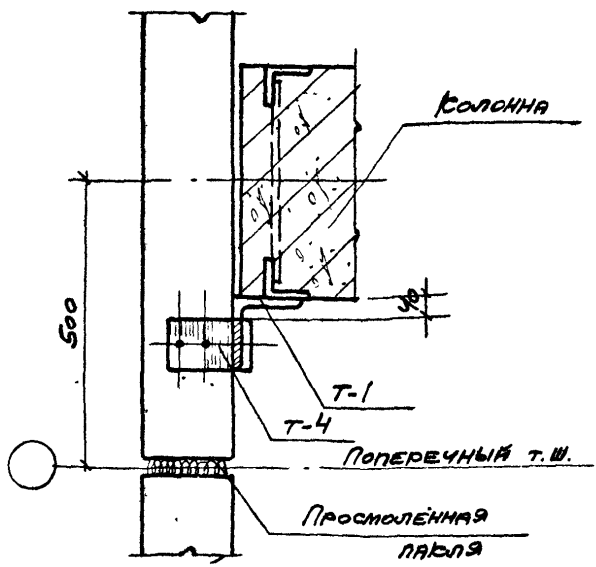

1-1

Примечание

Монтажные швы приняты $h_ш = 8$ мм.

ТДМ 1964	Сопряжения стеновых и оконных панелей с колоннами	ТДМ-5-01	
	Крепление оконных (деревянных) панелей к колонне крайнего ряда у поперечного т.ш	Деталь	14

Нач отдела: Гл инж пр, Гл арх пр, Рук гр инж — Дрыгин, Мирер, Шварц, Штейнер

Проектный проект

Нач отдела: Гл инж пр, Гл арх пр, Рук гр инж — Попов, Солюс, Барко, Рудаков

Инж обследований

7577

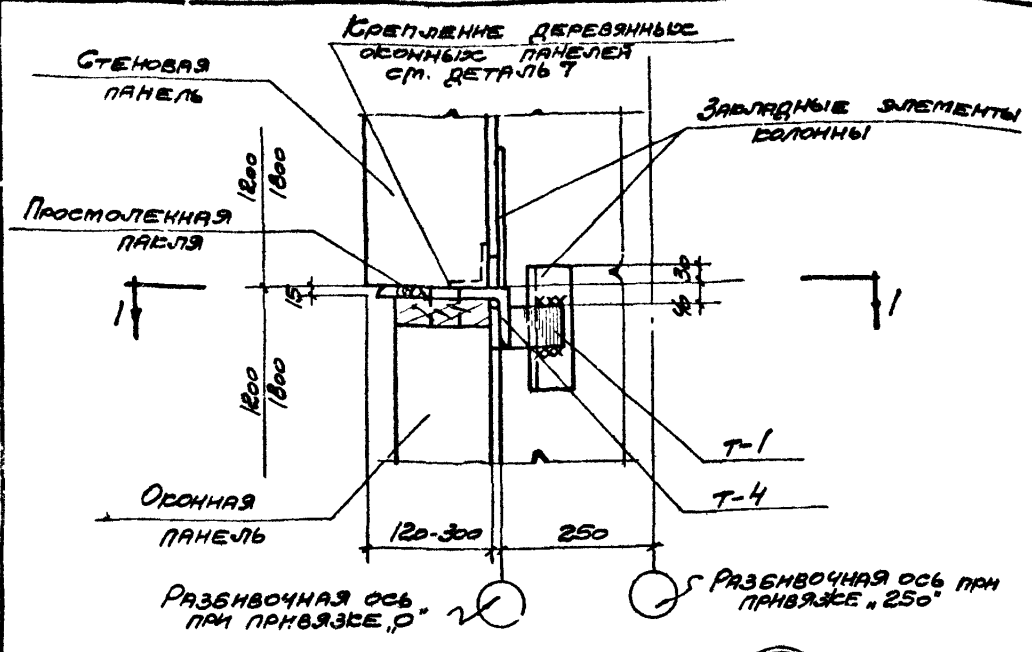

15

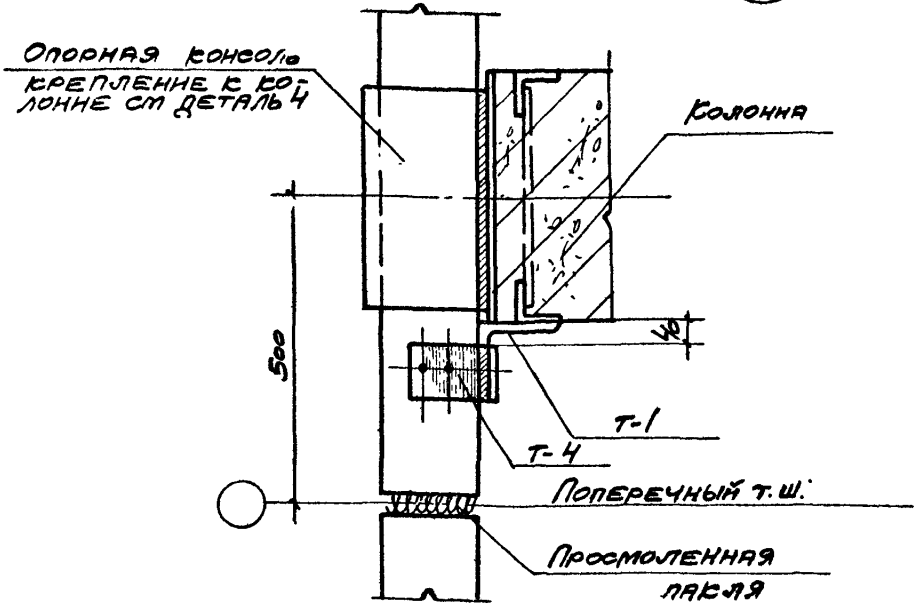

1-1

Примечание

Монтажные швы приняты $h_ш = 8$ мм.

Нач отдела	Гл инж пр.	Гл арх пр	Рук гр инж
Дрыгин	Мирер	Шварц	Штейнер
Промстрой проект			
Полюс	Солюс	Барко	Рудаков
Нач отдела	Гл инж пр.	Гл арх пр	Рук гр инж.
Унин			
Промзданий			

ТДМ 1964	Сопряжения стеновых и оконных панелей с колоннами	ТДМ-5-01	
	Крепление стеновых и оконных (деревянных) панелей к колонне крайнего ряда у поперечного т.ш. в уровне верха окна.	Деталь	15

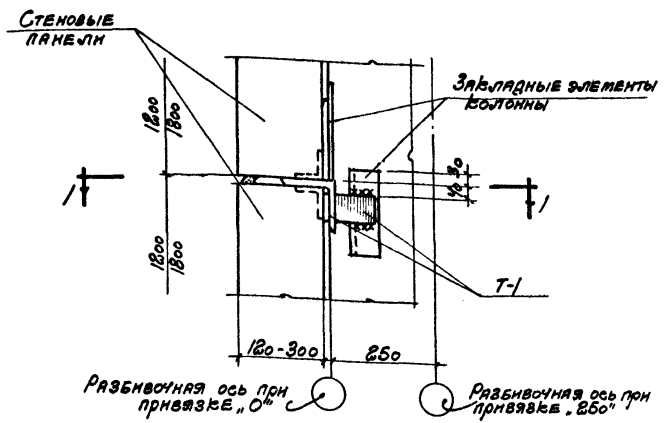

16

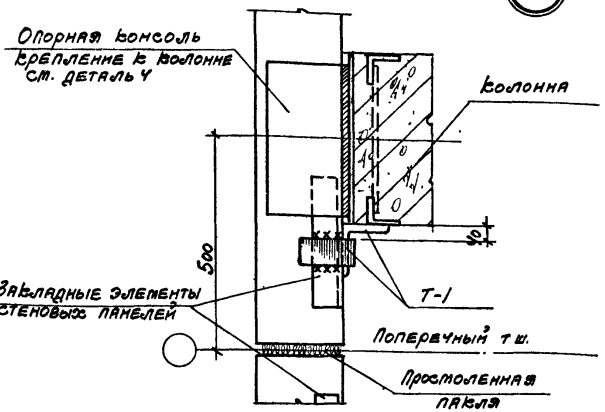

1-1

Примечание

Монтажные швы приняты $h_ш = 8$ мм.

ТДМ 1964	Сопряжения стеновых и оконных панелей с колоннами	ТДМ-5-01	
	Крепление стеновых панелей к колонне крайнего ряда у поперечного т.ш. в уровне опорной консоли на участке глухой стены	Деталь	16

7377 21

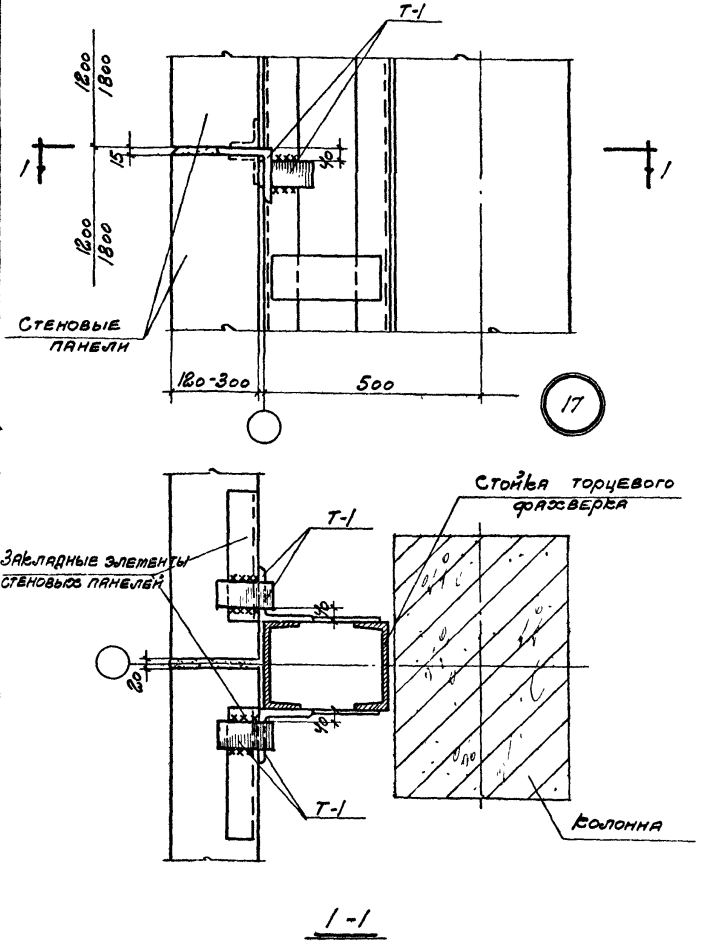

Примечание

Монтажные швы приняты $h_ш = 8$ мм.

Нач. отдела	Попов	Нач. отдела	Дрыгин
Гл. инж. пр.	Солюс	Гл. инж. пр.	Мирер
Гл. арх. пр.	Барко	Гл. арх. пр.	Шварц
Рук. гр. инж.	Рудяков	Рук. гр. инж.	Штейнер

Промстрой проект

ЦНИИ промзданий

ТДМ 1964	Сопряжения стеновых и оконных панелей с колоннами	ТДМ-5-01	
	Крепление стеновых панелей к стойке торцевого фахверка по оси колонн среднего ряда	Деталь	17

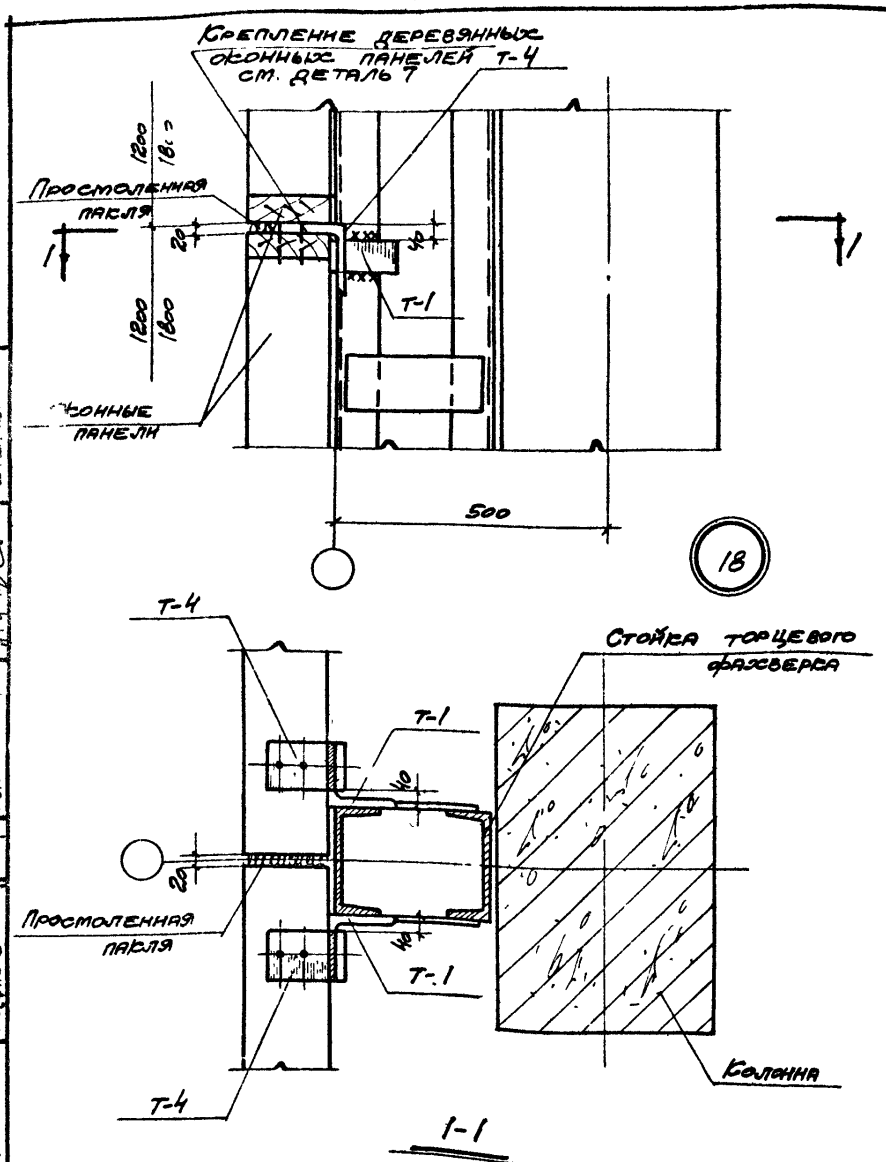

Примечание

Монтажные швы приняты $h_ш = 8$ мм.

ТДМ 1964	Сопряжения стеновых и оконных панелей с колоннами	ТДМ-5-01	
	Крепление оконных (деревянных) панелей к стойке торцевого фахверка по оси колонн среднего ряда.	Деталь	18

Дрыгин, Мирер, Шварц, Штейнер

Гл. инж. пр. Гл. арх. пр. Рук. гр. инж.

Промстройпроект

Солюс, Барко, Рудаков

Гл. инж. пр. Гл. арх. пр. Рук. гр. инж.

Цинин, Ромзданий

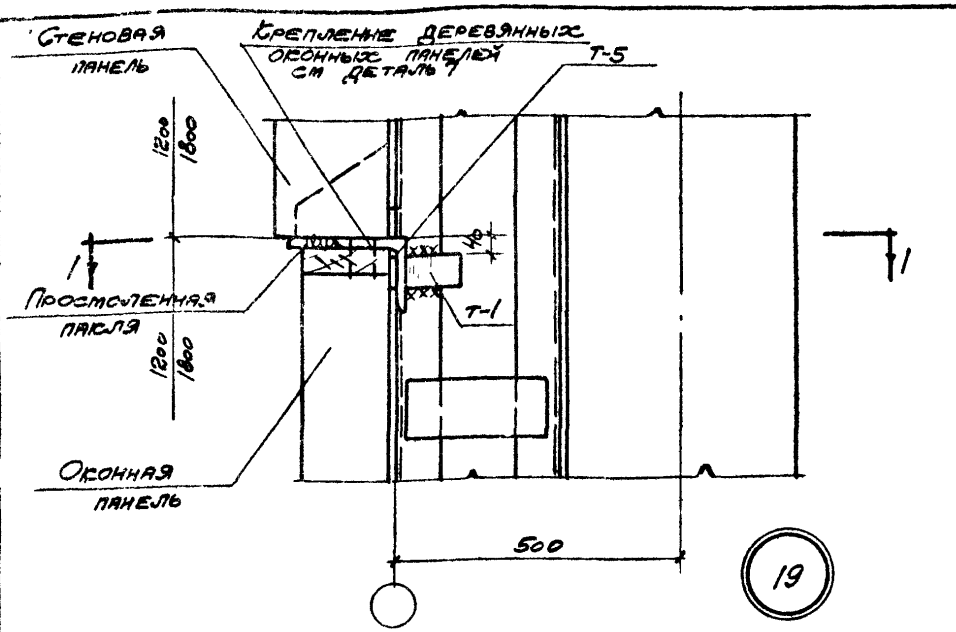

19

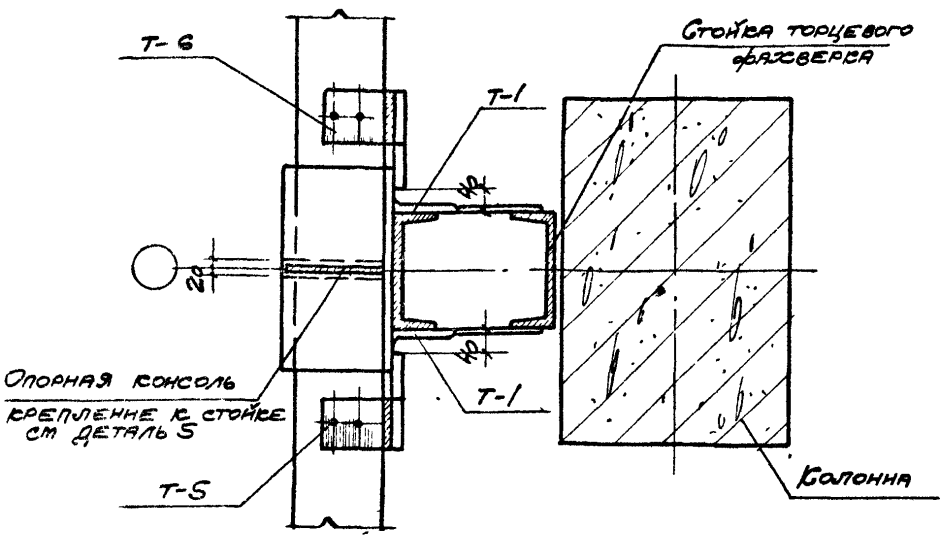

1-1

Примечание

Монтажные швы приняты $h_ш = 8$мм.

ТДМ 1964г	Сопряжения стеновых и оконных панелей с колоннами	ТДМ-5-01	
	Крепление стеновых и оконных (деревянных) панелей к стойке торцевого фахверка по оси колонн среднего ряда на уровне верха окна.	Деталь	19

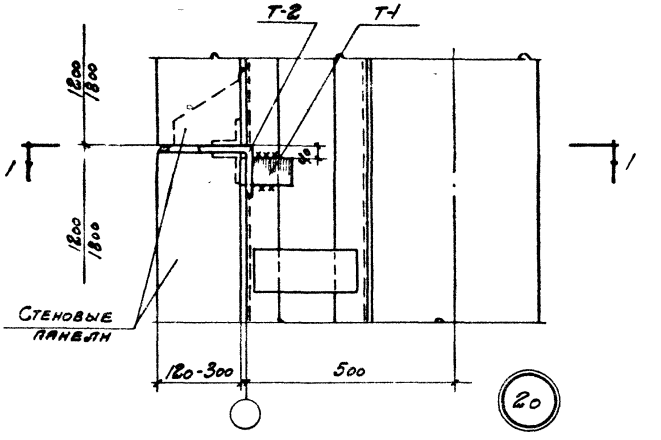

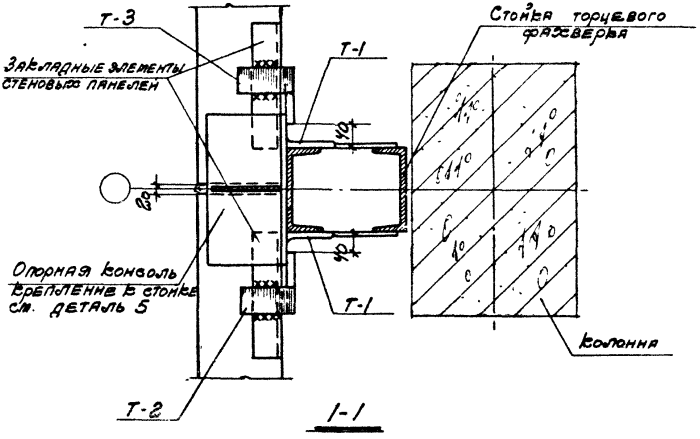

Примечание

Монтажные швы приняты $h_ш$=8 мм.

ТДМ 1964	Сопряжения стеновых и связевых панелей с колоннами	ТДМ-5-01	
	Крепление стеновых панелей к стойке торцевого фахверка по оси колонн среднего ряда в уровне опорной консоли на участке глухой стены	Деталь	20

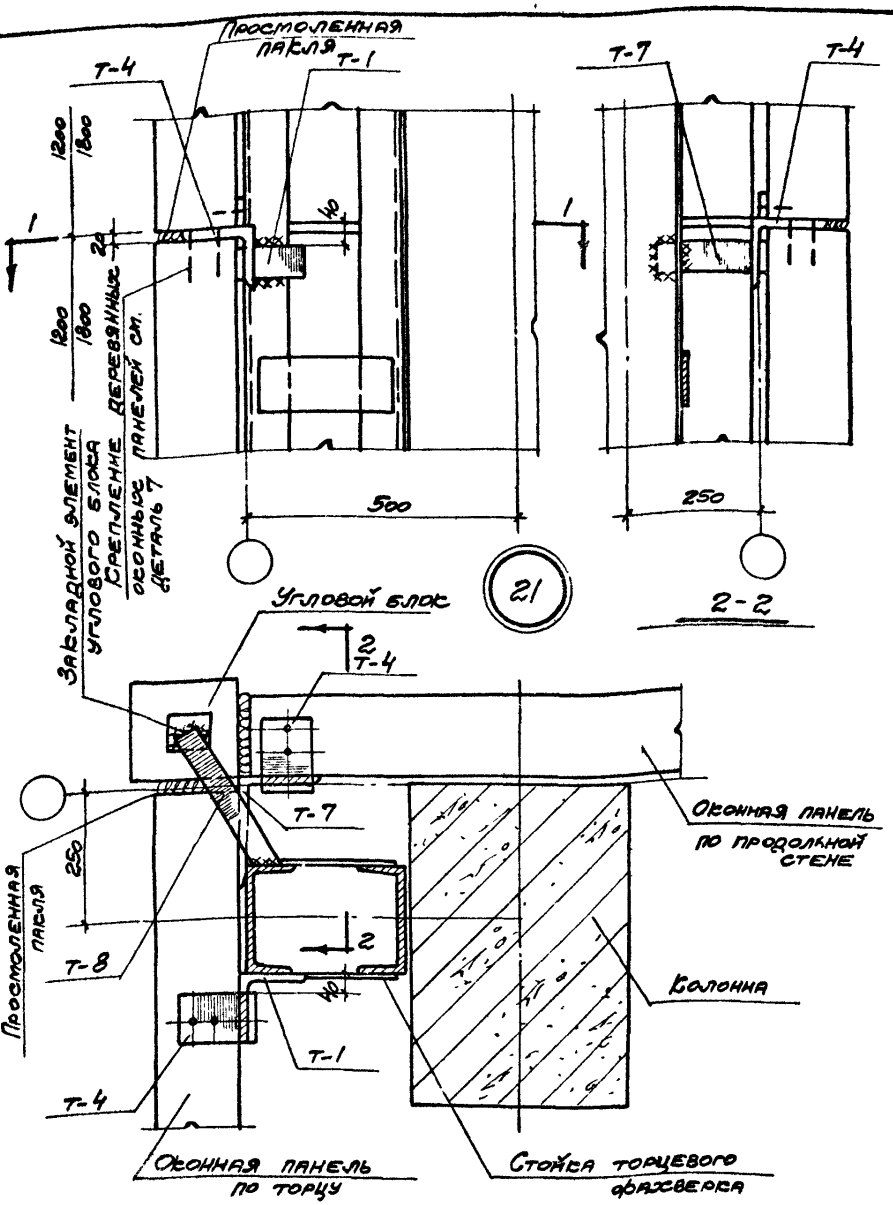

Примечание

Монтажные швы приняты $h_ш = 8$ мм.

Нач. отдела	Гл. инж. пр	Гл. арх. пр	Рук. гр. инж.
Дрыгин	Мирер	Шварц	Штейнер
Промстрой проект			
Попов	Солюс	Барко	Рудаков
Нач. отдела	Гл. инж. пр	Гл. арх. пр	Рук. гр. инж.
Дни промзданий			

ТДМ 1964	Сопряжения стеновых и оконных панелей с колоннами	ТДМ-5-01	
	Крепление оконных (деревянных) панелей к стойке торцевого фахверка в углу здания при привязке „0". (Вариант с угловыми блоками).	Деталь	21

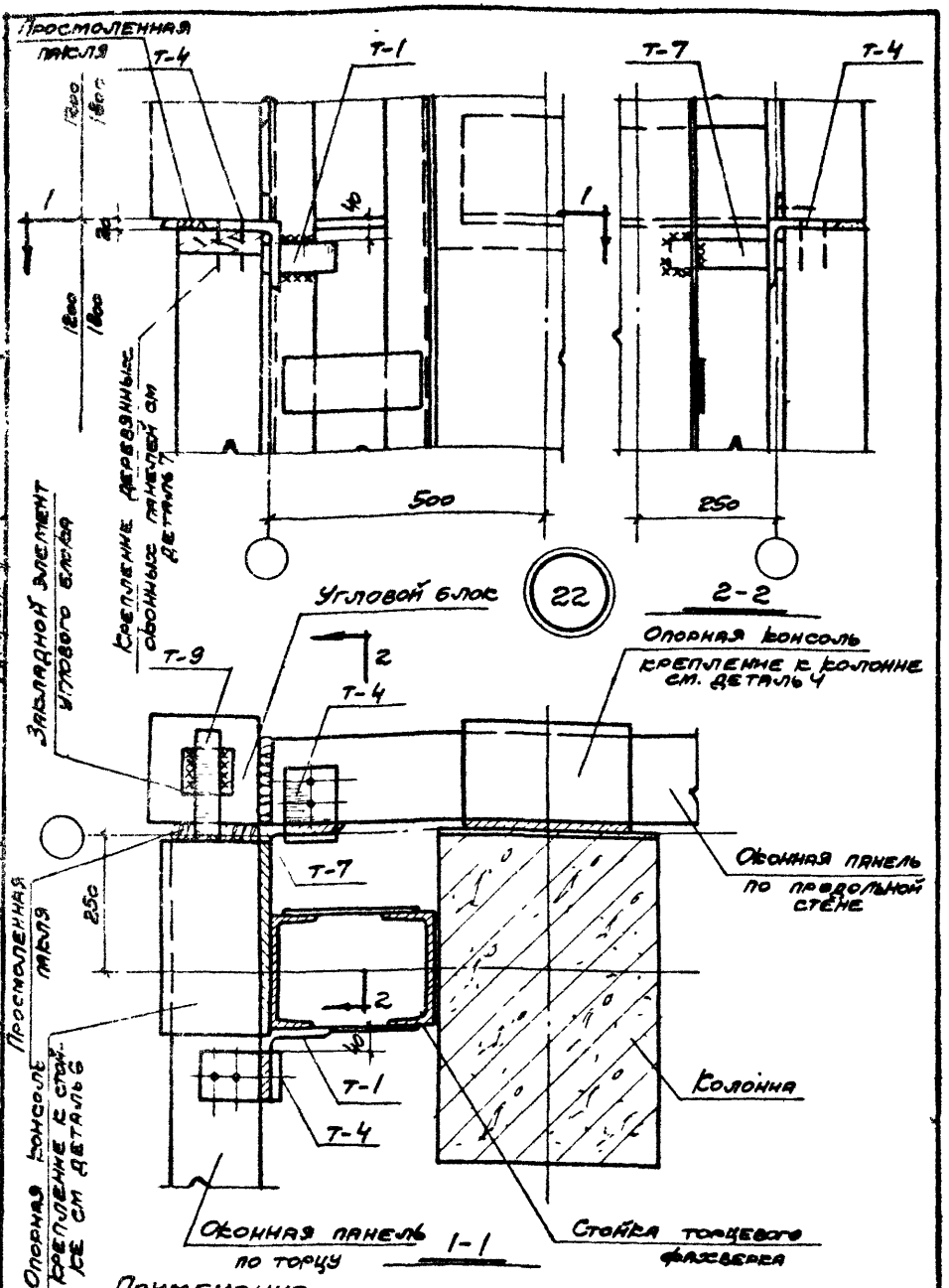

Примечание

Монтажные швы приняты $h_ш = 8$ мм.

ТДМ 1964	Сопряжения стеновых и оконных панелей с колоннами	ТДМ-5-01	
	Крепление стеновых и оконных (деревянных) панелей к стойке торцевого фахверка в углу здания в уровне верха окна при привязке „0" (Вариант с угловыми блоками)	Деталь	22

Нач. отдела: Гл. инж. пр., Гл. арх. пр., Рук. гр. инж.

Нач. отдела: Гл. инж. пр., Гл. арх. пр., Рук. гр. инж.

Промстройпроект

Полов, Солюс, Барко, Рудаков

Крыгин, Мирер, Шварц, Штейнер

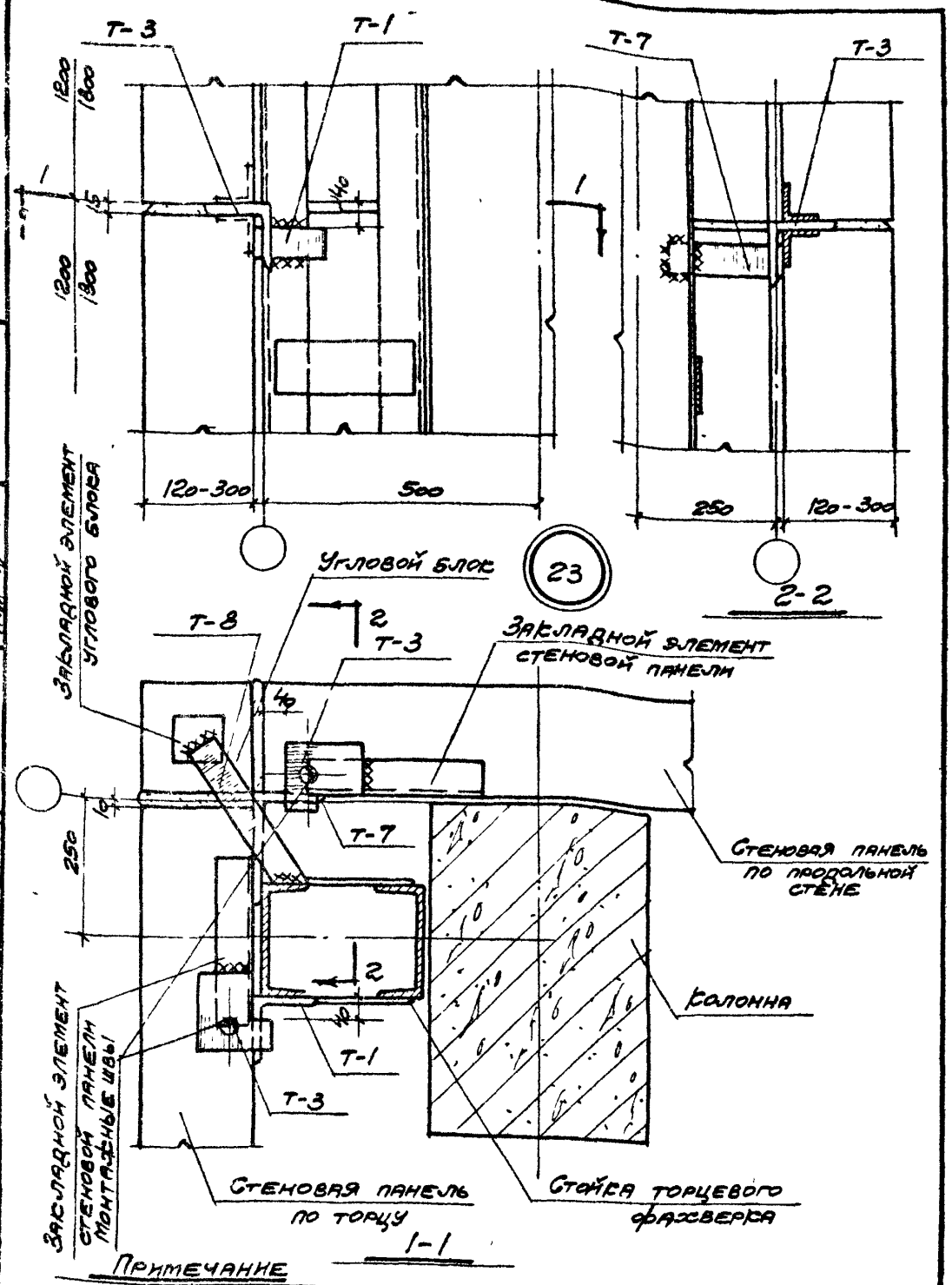

Примечание

Монтажные швы приняты $h_ш = 8$ мм.

ГДМ 1964	Сопряжения стеновых и оконных панелей с колоннами	ТДМ-5-01	
	Крепление стеновых панелей к стойке торцевого фахверка в углу здания при привязке 0 (Вариант с угловыми блоками).	Деталь	23

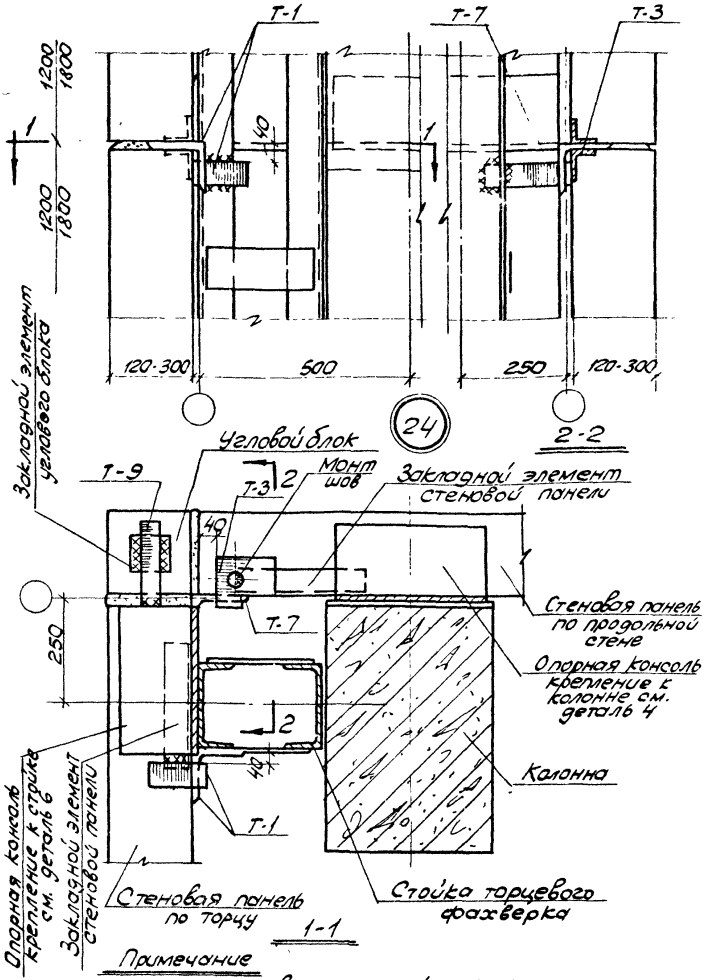

Примечание

Монтажные швы приняты $h_ш = 8$ мм.

ТДМ 1964	Сопряжения стеновых и оконных панелей с колоннами	ТДМ-5-01	
	Крепление стеновых панелей к стойке торцевого фахверка в углу здания в уровне опорных консолей на участке глухой стены при привязке 0 (вариант с угловым блоком)	Деталь	24

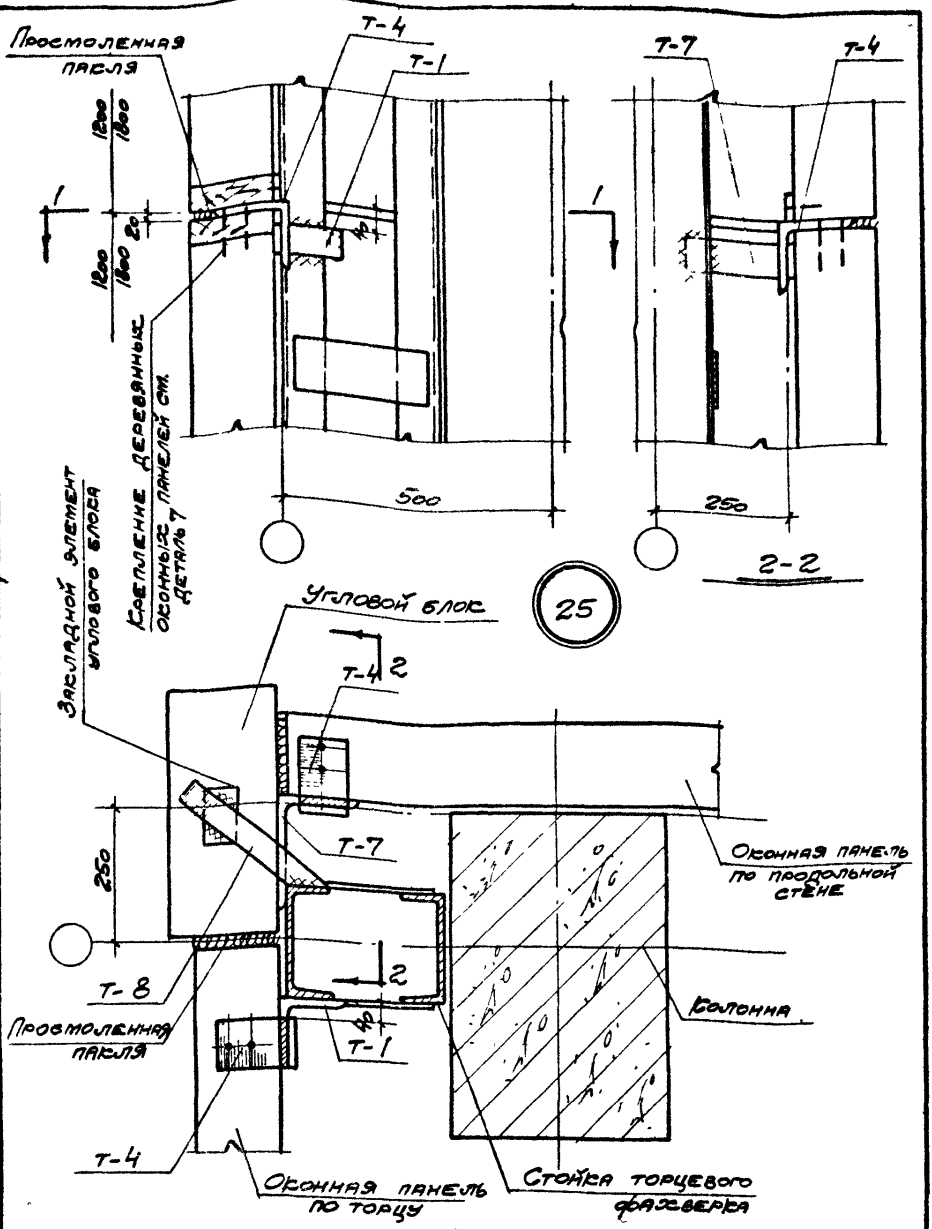

Примечание

Монтажные швы приняты $h_ш = 8$мм.

Нач. отдела	Гл. инж. пр.	Гл. арх. пр.	Рук. гр. инж.
Дрыгин	Мирер	Шварц	Штейнер
Промстрой проект			
Попов	Солюс	Барко	Рудаков
Нач. отдела	Гл. инж. пр.	Гл. арх. пр.	Рук. гр. инж.
Цнии промзданий			

ТДМ 1964	Сопряжения стеновых и оконных панелей с колоннами	ТДМ-5-01	
	Крепление оконных (деревянных) панелей к стойке торцевого фахверка в углу здания при привязке „250" (вариант с угловыми блоками)	Деталь	25

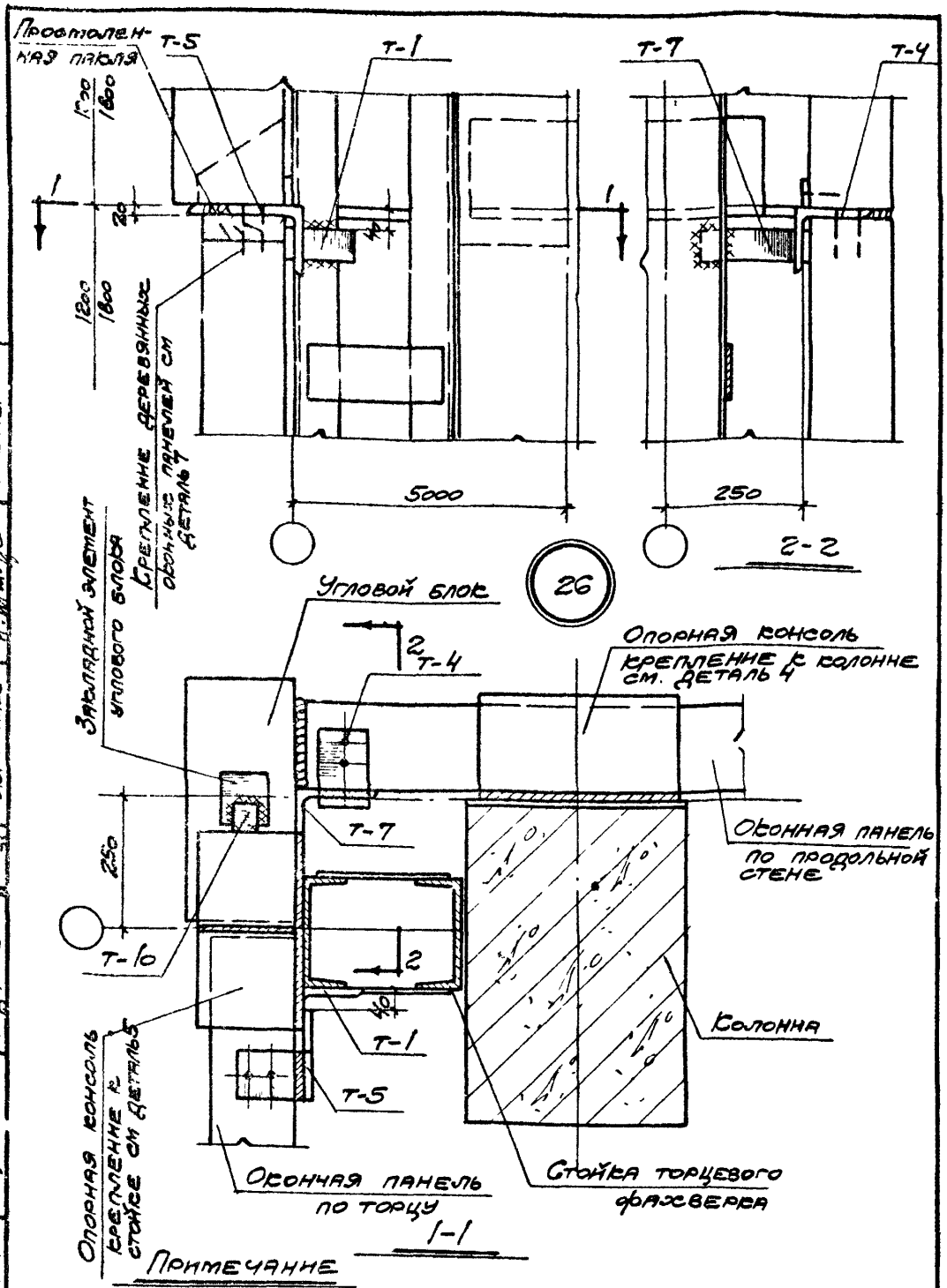

Примечание

Монтажные швы приняты $h_ш = 8$мм.

ТДМ 1964	Сопряжения стеновых и оконных панелей с колоннами	ТДМ-6-01	
	Крепление стеновых и оконных (деревянных) панелей с стойке торцевого фахверка в углу здания в уровне верха окна при привязке 250 (вариант с угловыми блоками)	Деталь	26

7577 31

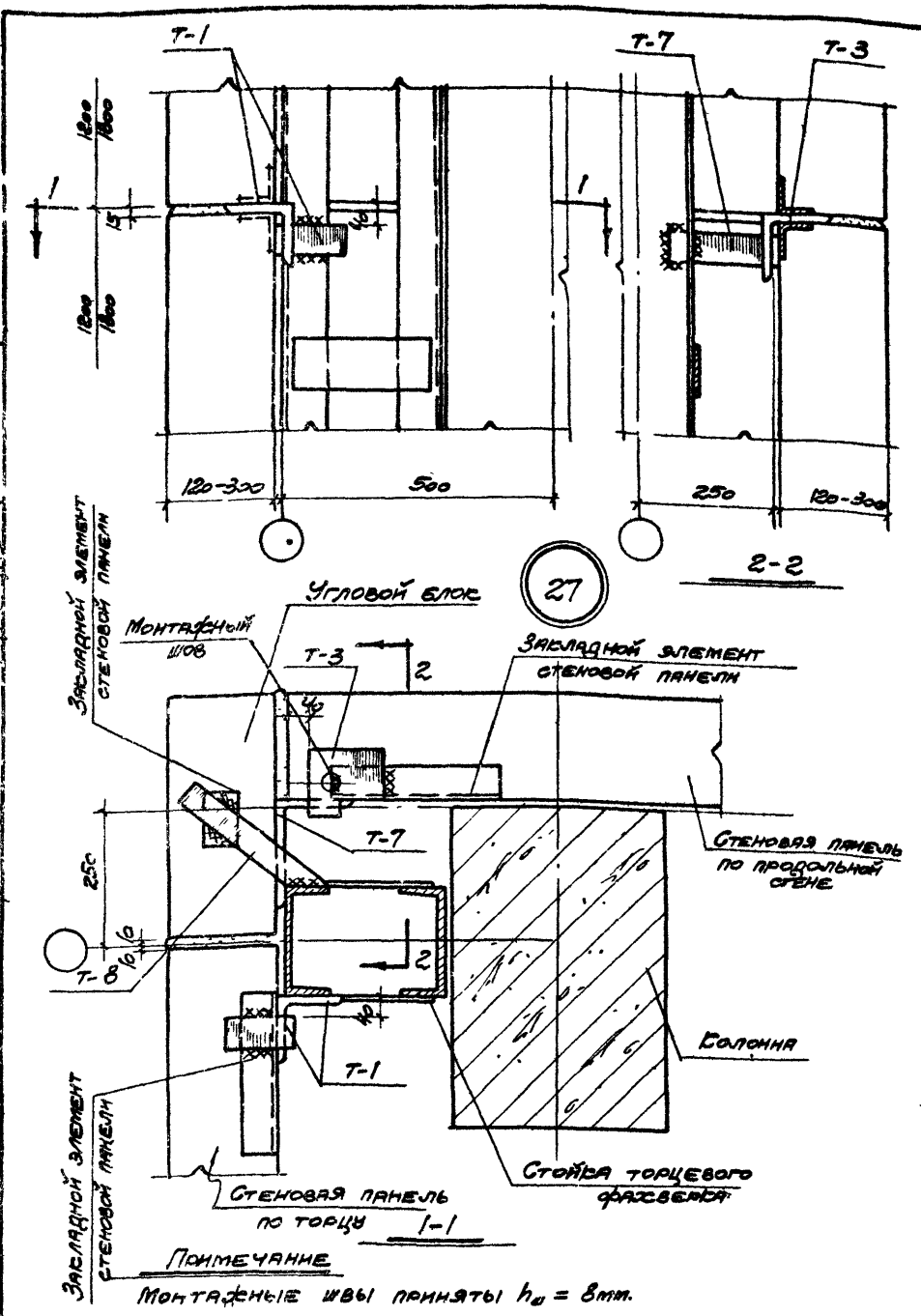

ТДМ 1964	Сопряжения стеновых и оконных панелей с колоннами		ТДМ-5-01
	Крепление стеновых панелей к стойке торцевого фахверка в углу здания при привязке „250" (вариант с угловыми блоками).	Деталь	27

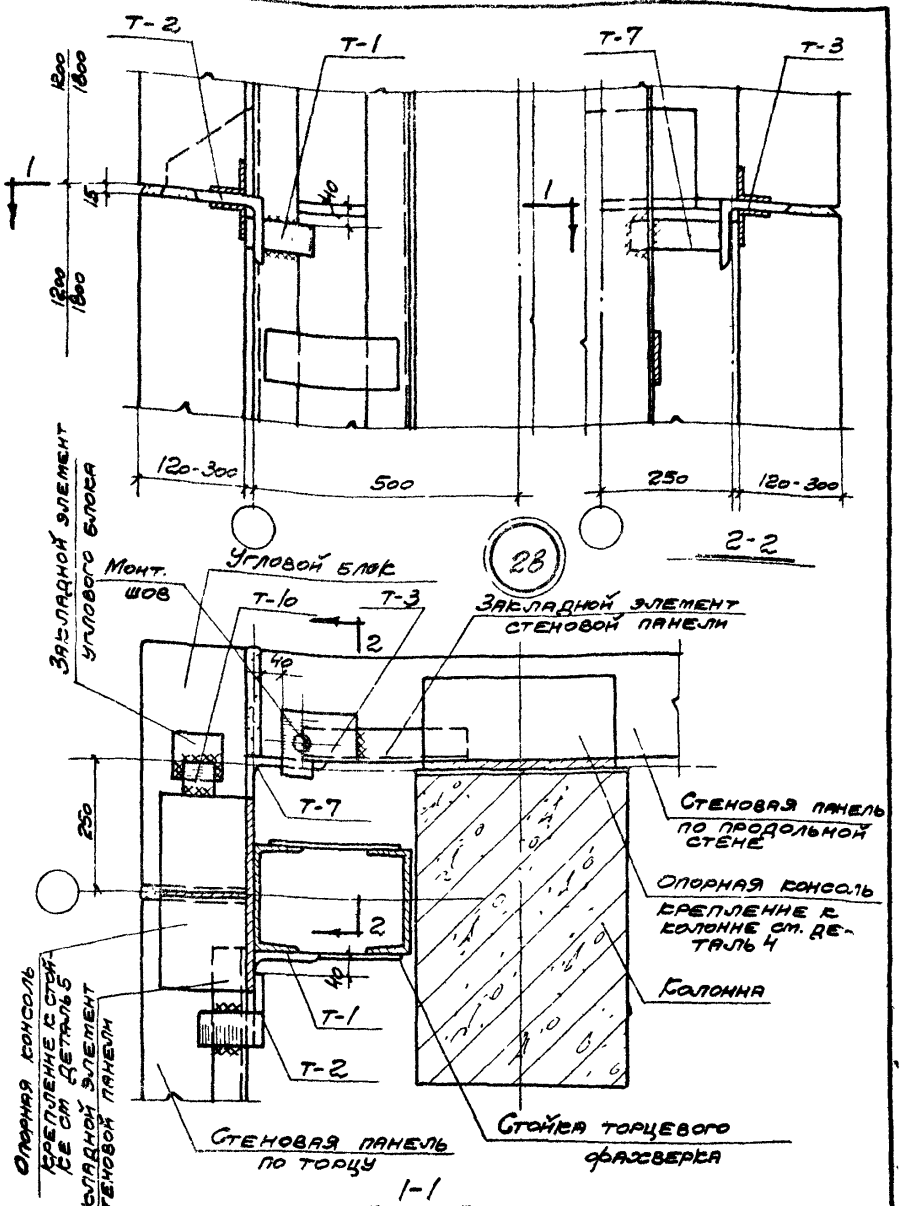

Примечание

Монтажные швы приняты $h_ш = 8$ мм

ТДМ 1964	Сопряжения стеновых и оконных панелей с колоннами	ТДМ-5-01	
	Крепление стеновых панелей к стойке торцевого фахверка в углу здания в уровне опорных консолей на участке глухой стены при привязке „250" (вариант с угловыми блоками)	Деталь	28

Гл. инж. пр. | Гл. арх. пр. | Рук. гр. инж. | Шварц | Штейнер | Гл. арх. пр | Рук. гр. инж. | Сопрос | Барко | Рудаков | Гл. инж. пр. | Гл. арх. пр. | Рук. гр. инж.

7577 33

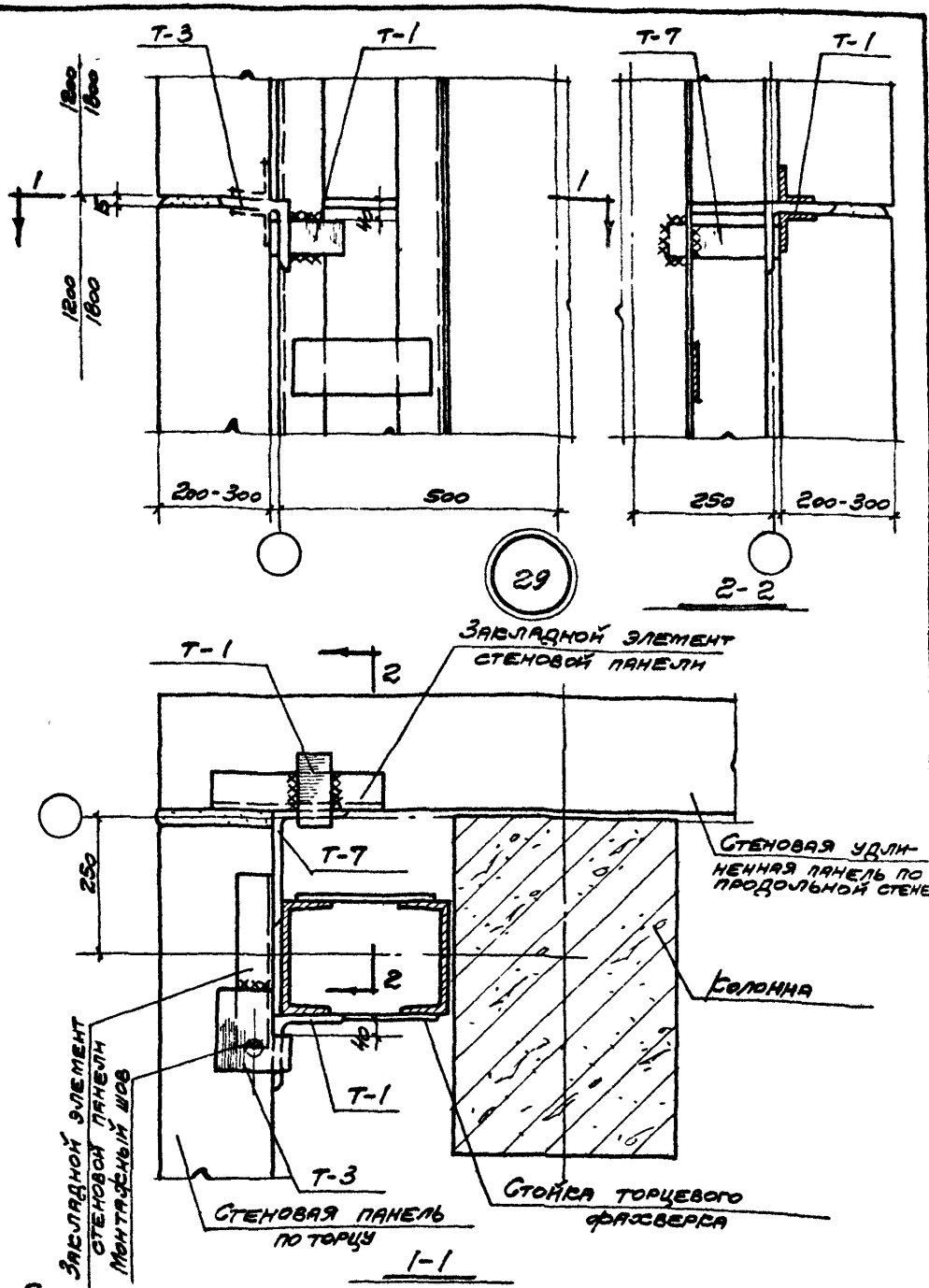

Примечание

Монтажные швы приняты $h_{ш} = 8$ мм.

Нач. отдела	Гл. инж. пр.	Гл. арх. пр.	Рук. гр. инж.
Дрыгин	Мирер	Шварц	Штейнер
Промстрой проект			
Попов	Солюс	Барко	Рудаков
Нач. отдела	Гл. инж. пр.	Гл. арх. пр.	Рук. гр. инж.
Цинн	Промзданий		

ТДМ 1964	Сопряжения стеновых и оконных панелей с колоннами	ТДМ-5-01	
	Крепление стеновых панелей к стойке торцевого фахверка в углу здания при привязке „0" (вариант с удлиненными панелями).	Деталь	29

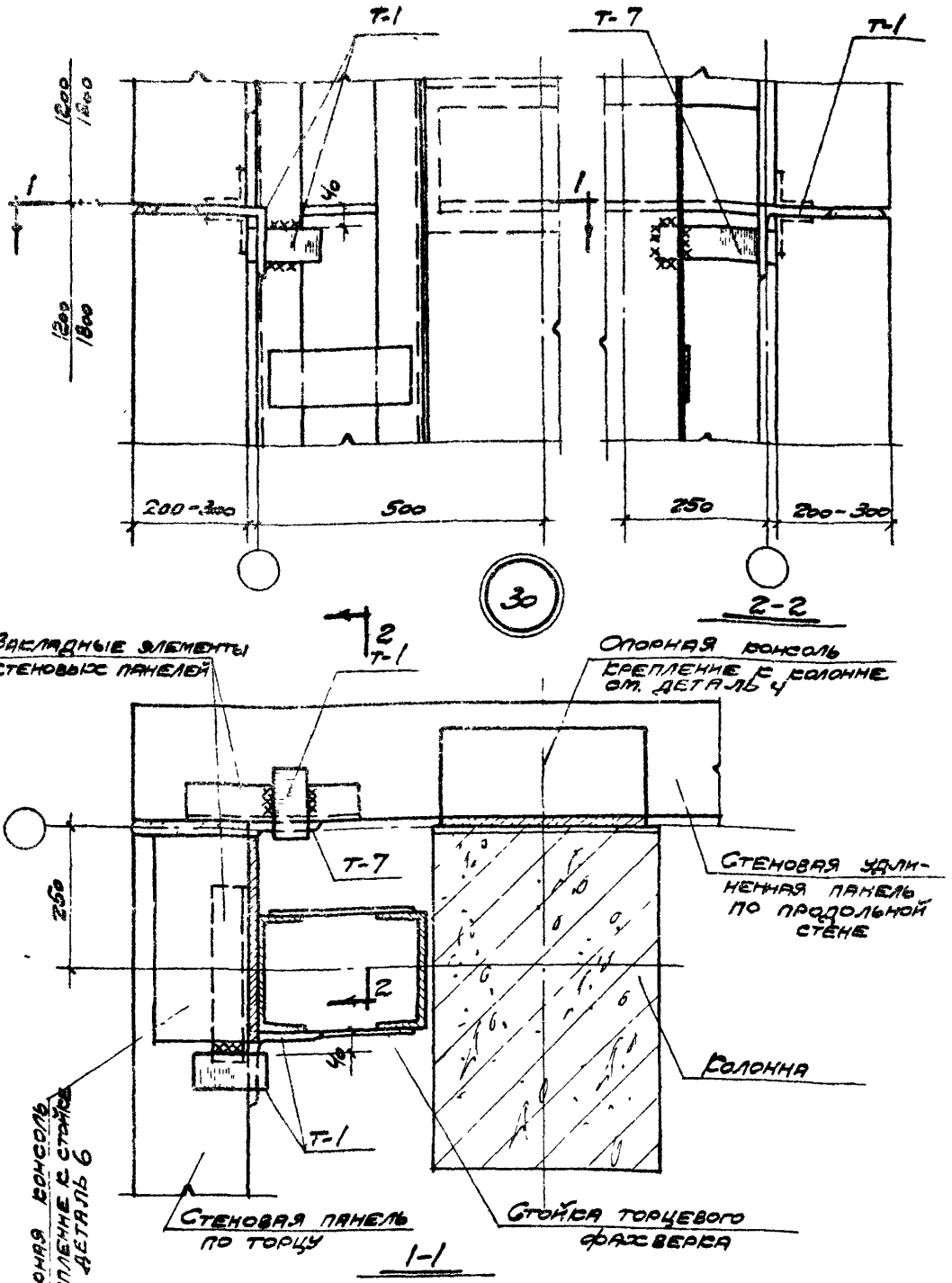

Примечание

Монтажные швы приняты $h_ш = 8$ мм.

ТДМ 1964	Сопряжения стеновых и оконных панелей с колоннами.	ТДМ-5-01
	Крепление стеновых панелей к стойке торцевого фахверка в углу здания в уровне опорных консолей на участке глухой стены при привязке „0" (вариант с удлиненными панелями)	Деталь 30

Гл. инж. пр. Гл. арх. пр. Рук. гр. инж. Мирер Шварц Штейнер

Гл. инж. пр. Гл. арх. пр. Рук. гр. инж. Солюс Барко Рудаков

Гл. инж. пр. Гл. арх. пр. Рук. гр. инж.

7577 3.5

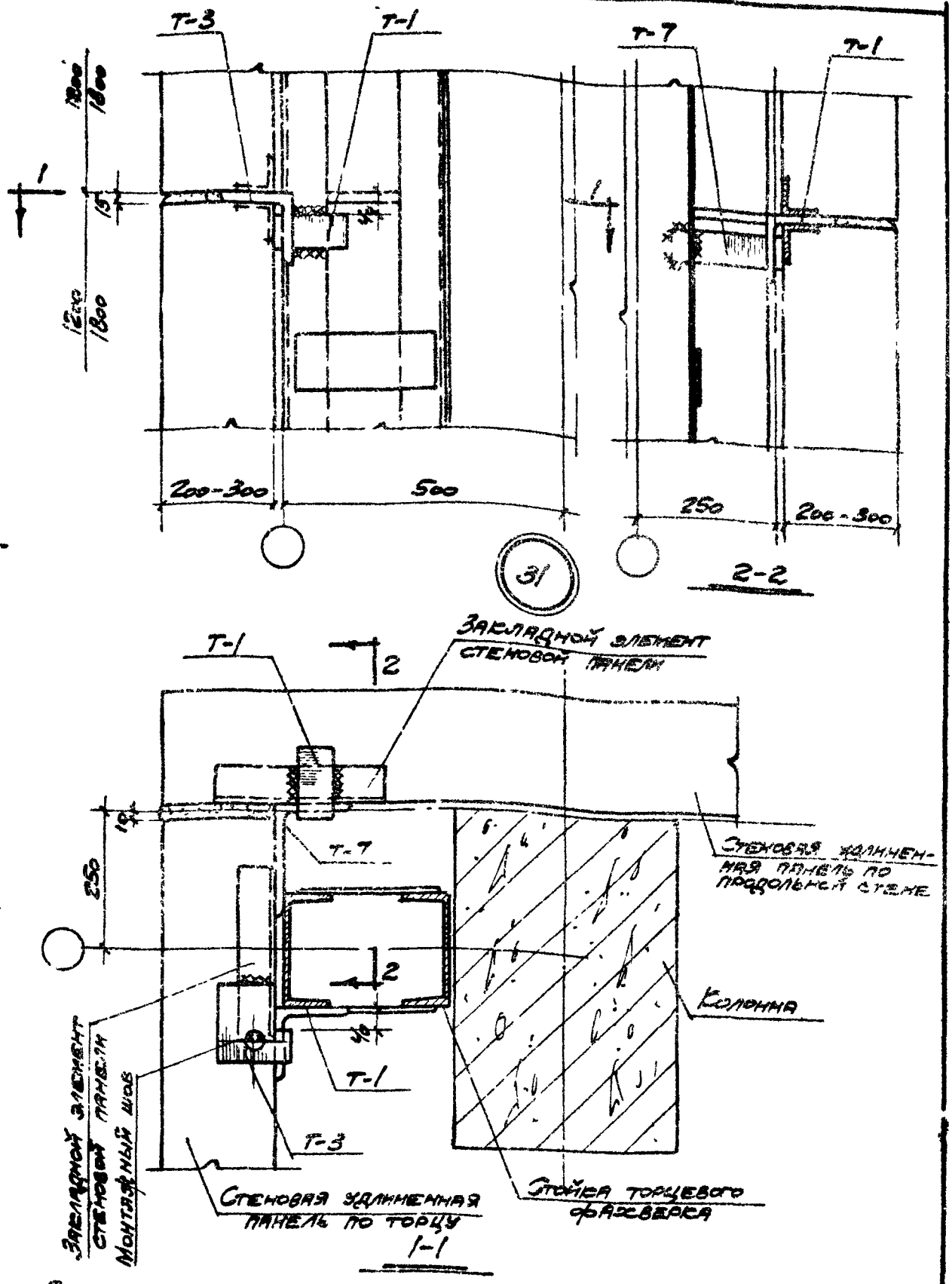

Примечание

Монтажные швы приняты $h_ш = 8$ мм.

ТДМ 1964	Сопряжения стеновых и оконных панелей с колоннами	ТДМ-5-01	
	Крепление стеновых панелей к стойке торцевого фахверка в углу здания при привязке „250" (вариант с удлиненными панелями).	Деталь	31

Нач. отдела: Гл. инж. пр. / Гл. арх. пр. / Рук. гр. инж. — Дрыгин, Мирер, Шварц, Штейнер

Нач. отдела: Гл. инж. пр. / Гл. арх. пр. / Рук. гр. инж. — Попов, Солюс, Барко, Рудаков

Прометрой проект

Инв. № подлинника

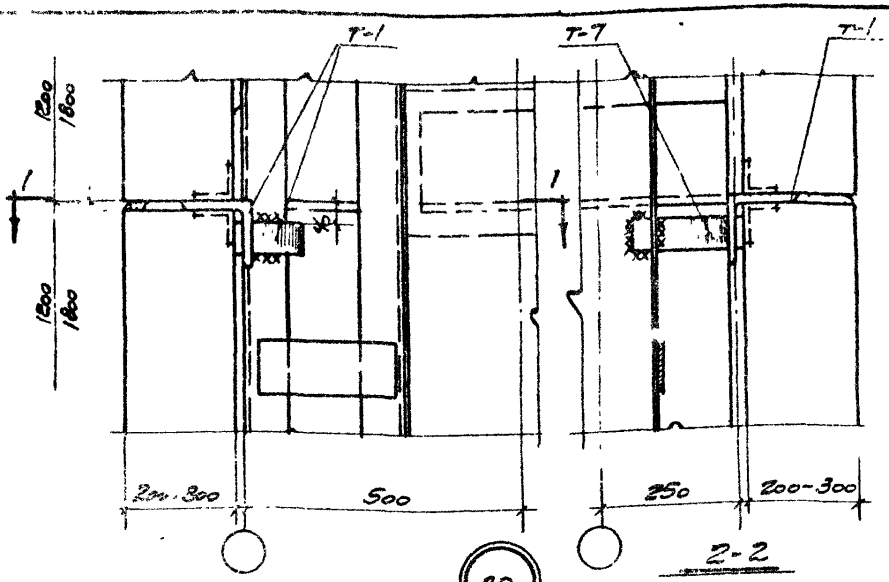

32

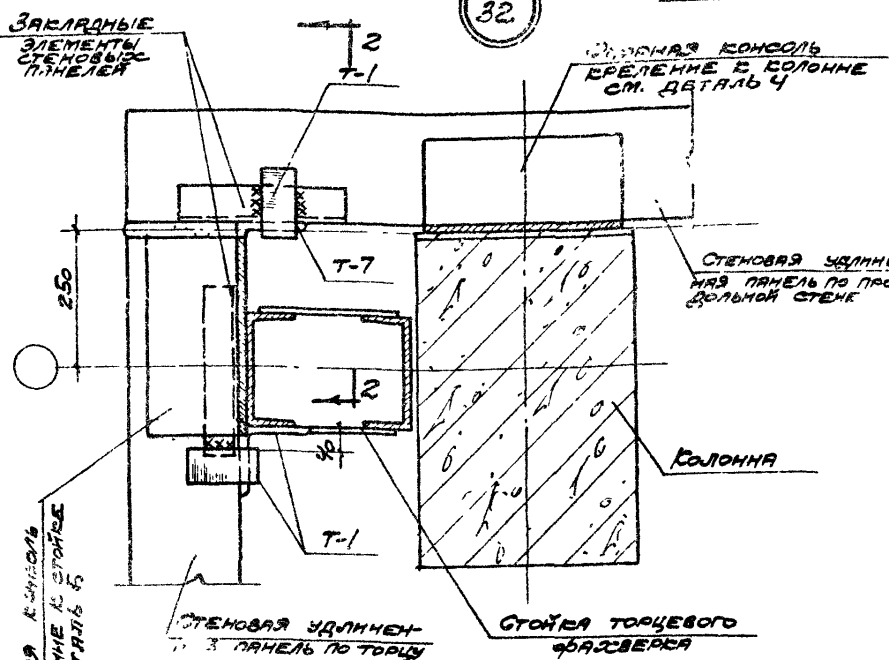

1-1

Примечание

Монтажные швы приняты $h_ш = 8$ мм

Гл. инж. пр.	Солюс	Гл. инж. пр	Мирер
Гл. арх. пр.	Барко	Гл. арх. пр	Шварц
Рук. гр. инж.	Рудаков	Рук. гр. инж.	Штейнер

...нии ...зданий

ТДМ 1964

Сопряжения стеновых и оконных панелей с колоннами

ТДМ-5-01

Крепление стеновых панелей к стойке торцевого фахверка в углу здания в уровне опорных консолей на участке глухой стены при привязке „250" (вариант с удлиненными панелями)

Деталь 32

7577 37

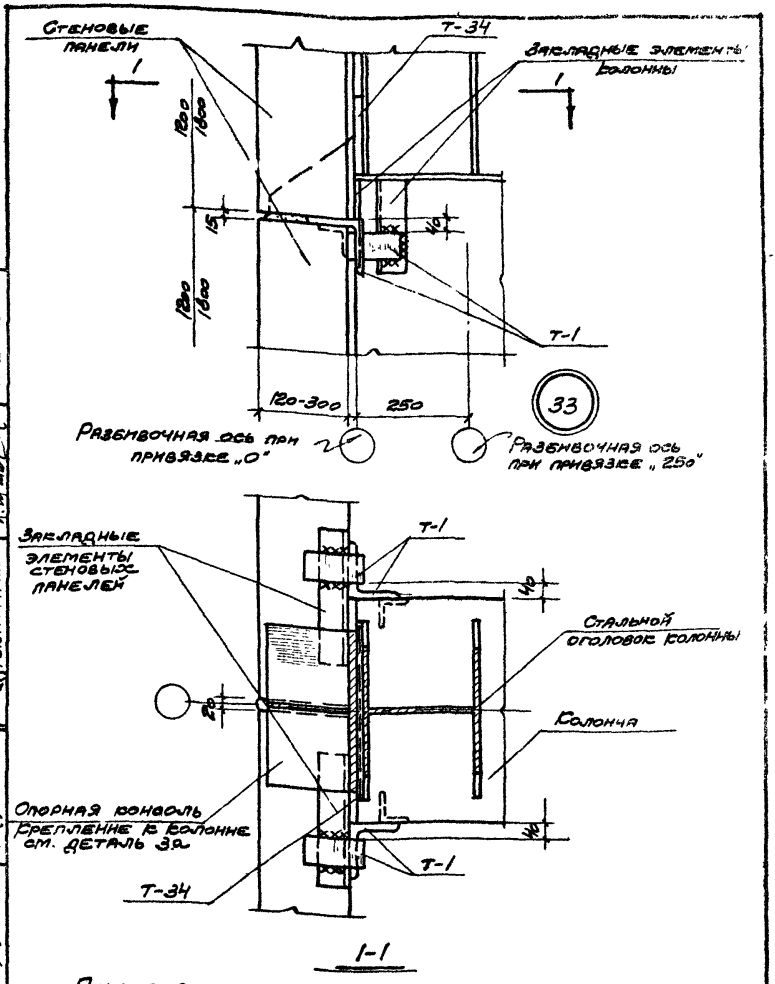

Примечания:

1. Н-высота до низа стропильных конструкций.
2. Монтажные швы приняты $h_ш = 8$мм.

Нач. отдела	Гл. инж. пр.	Гл. арх. пр.	Рук. гр. инж.
Дрыгин	Мирер	Шварц	Штейнер
Промстрой проект			
Попов	Солюс	Барко	Рудаков
Нач. отдела	Гл. инж. пр.	Гл. арх. пр.	Рук. гр. инж.
Дчин промзданий			

ТДМ 1964	Сопряжения стеновых и оконных панелей с колоннами	ТДМ-5-01	
	Крепление стеновых панелей к колонне продольного фахверка в уровне опорной консоли на участке глухой стены при Н = 14,4; 16,2; и 18,0 м	Деталь	33

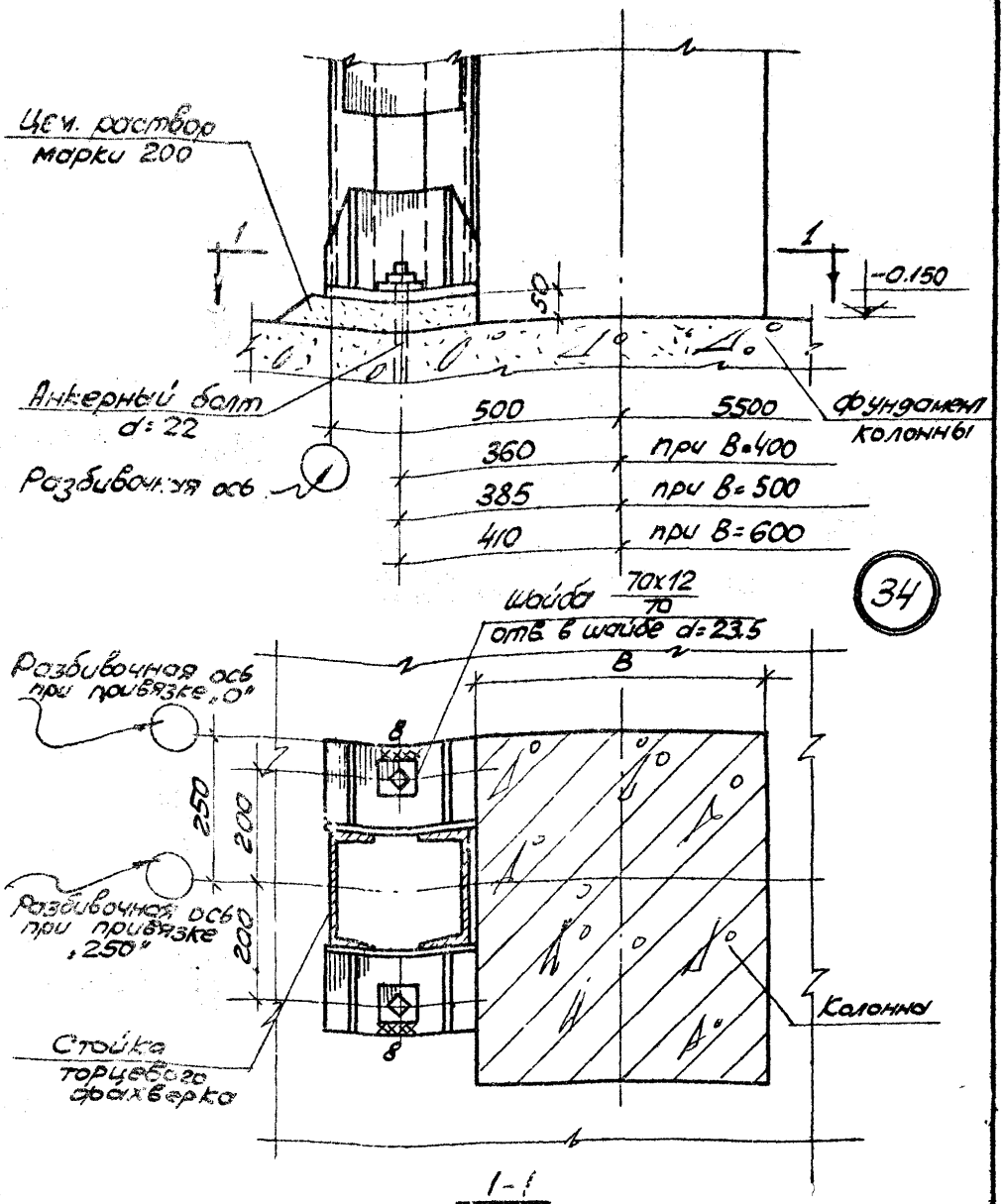

ТДМ 1964	Сопряжения стеновых и оконных панелей с колоннами	ТДМ-5-01	
	Крепление стойки торцевого фахверка к фундаменту колонны крайнего ряда.	Деталь	34

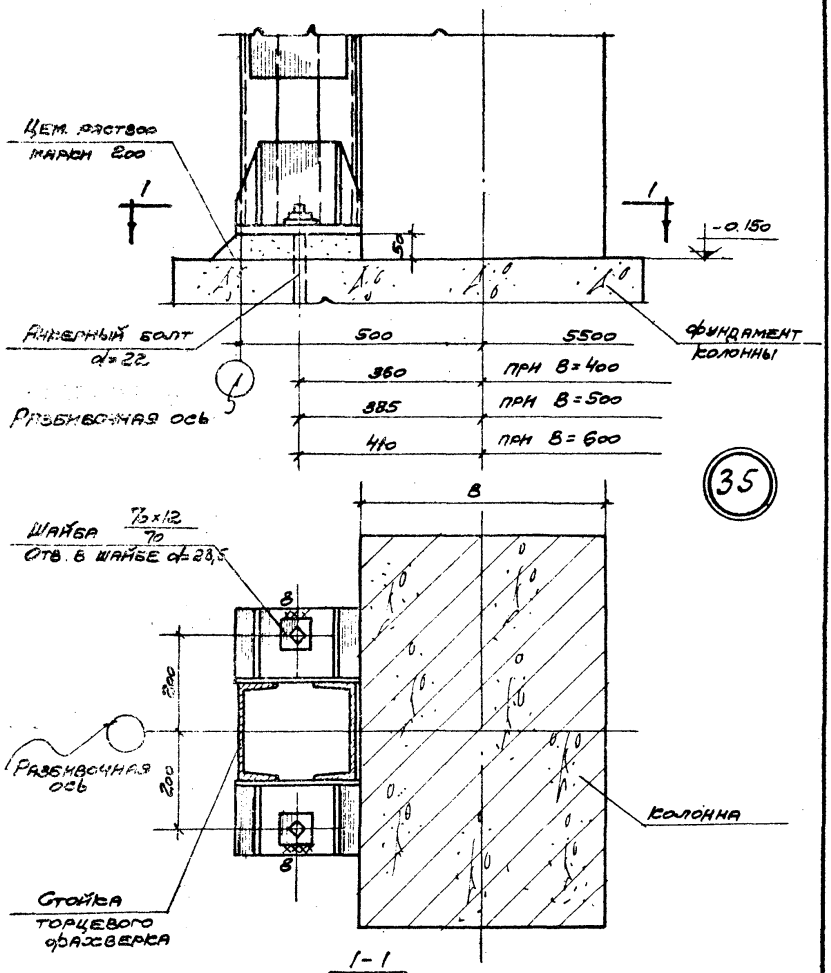

ТДМ 1964	Сопряжения стеновых и оконных панелей с колоннами	ТДМ-5-01	
	Крепление стойки торцевого фахверка к фундаменту колонны среднего ряда	Деталь	35

Дрыгин, Мирер, Шварц, Штейнер

Нач. отдела, Гл. инж. пр., Гл. арх. пр., Рук. гр. инж.

Промстрой проект

Нач. отдела, Гл. инж. пр., Гл. арх. пр., Рук. гр. инж.

Попов, Солюс, Блюко, Рудаков

Дни промзданий

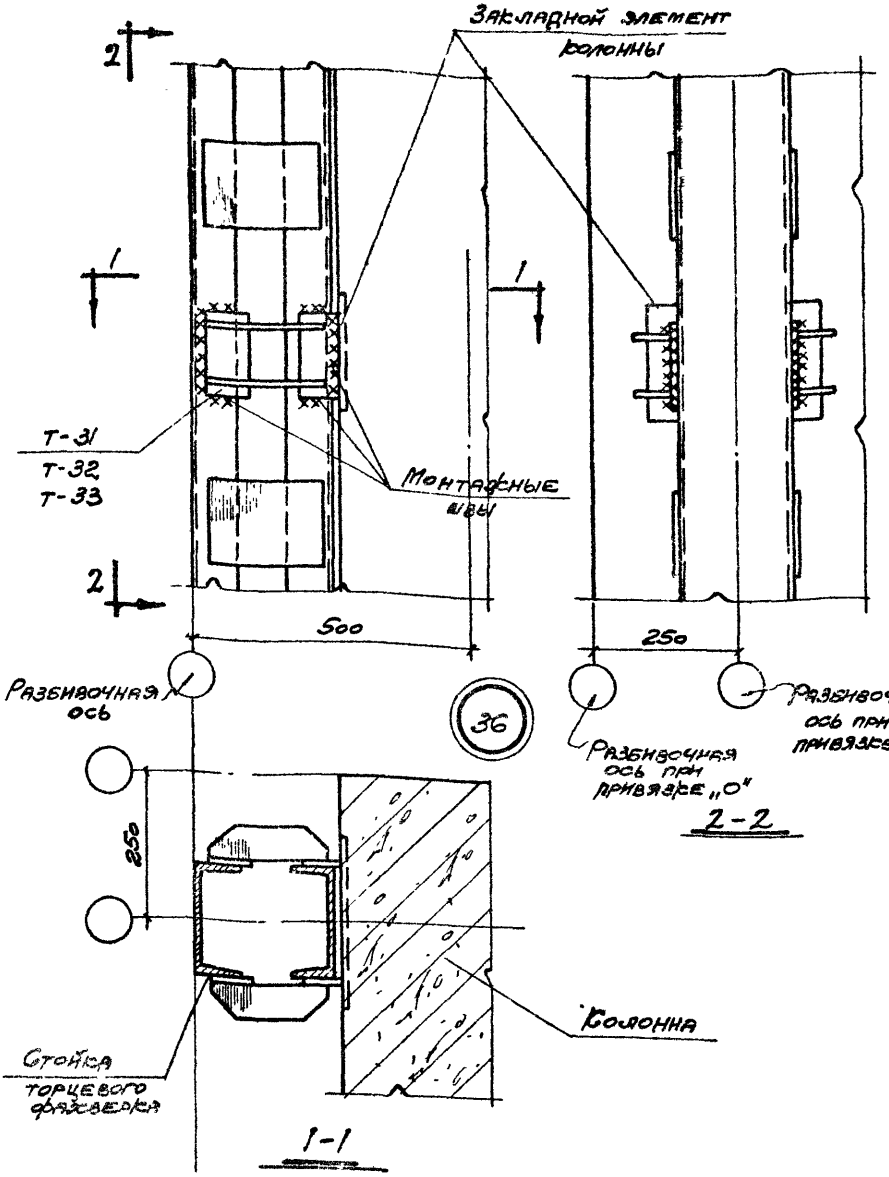

Примечание:

Монтажные швы приняты $h_ш = 8$мм.

ТДМ 1964	Сопряжения стеновых и оконных панелей с колоннами		ТДМ-5-01	
	Крепление стойки торцевого фахверка к колонне крайнего ряда		Деталь	36

7577 41

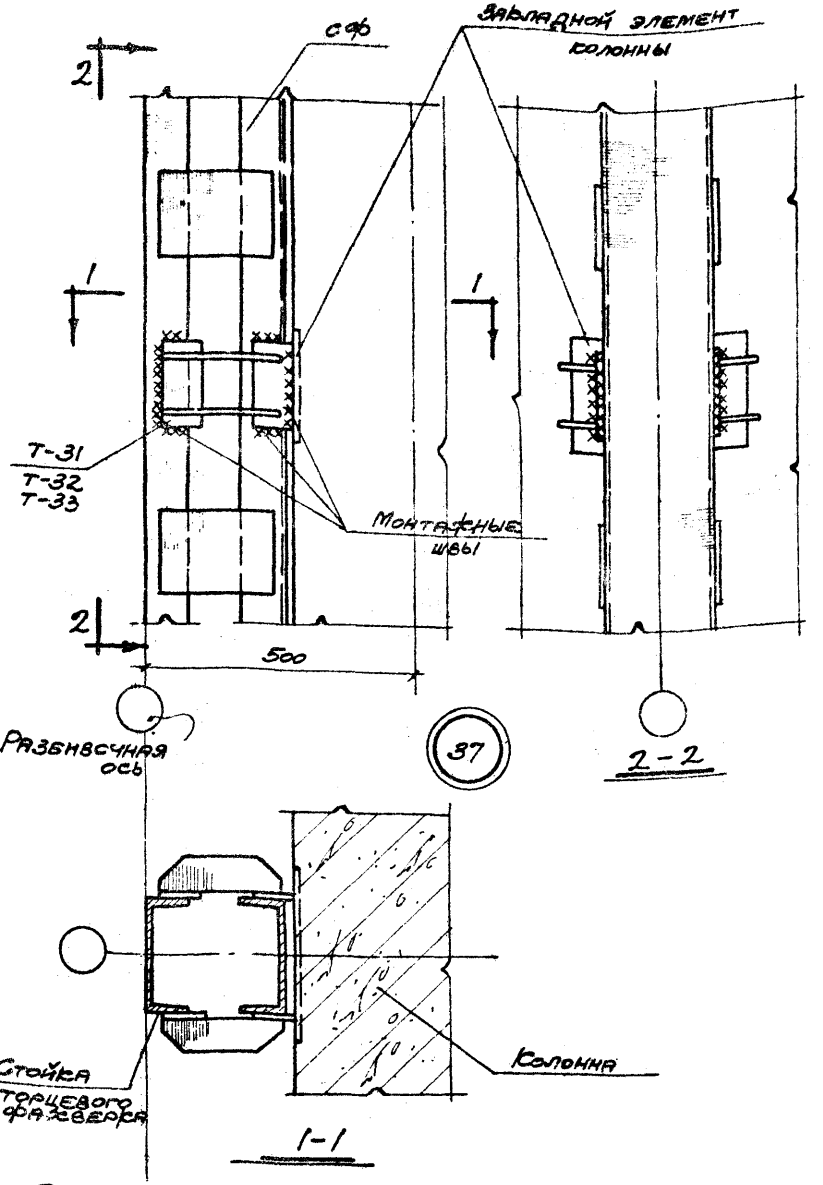

Примечание

Монтажные швы приняты $h_ш = 8$ мм.

Дрыгин	Мирер	Шварц	Штейнер
Нач. отдела	Гл. инж. пр.	Гл. арх. пр.	Рук. гр. инж.
Промстрой проект			
Попов	Салюс	Барко	Рудаков
Нач. отдела	Гл. инж. пр.	Гл. арх. пр.	Рук. гр. инж.
Цнии промзданий			

ТДМ 1964	Сопряжения стеновых и оконных панелей с колоннами	ТДМ-5-01	
	Крепление стойки торцевого фахверка к колонне среднего ряда.	Деталь	37

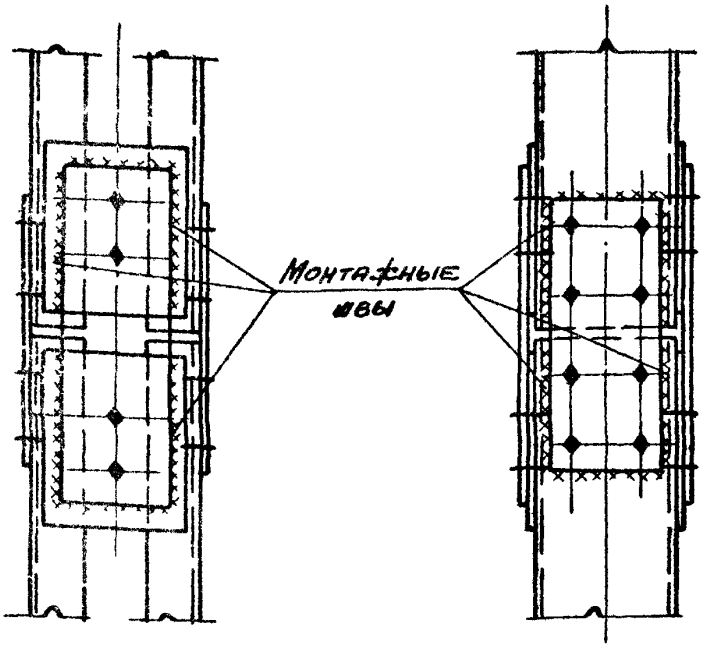

38

Примечание

Монтажные швы приняты $h_ш = 10$ мм.

ГДМ 1964	Сопряжения стеновых и оконных панелей с колоннами	ТДМ-5-01	
	Стык стоек торцевого фахверка	Деталь	38

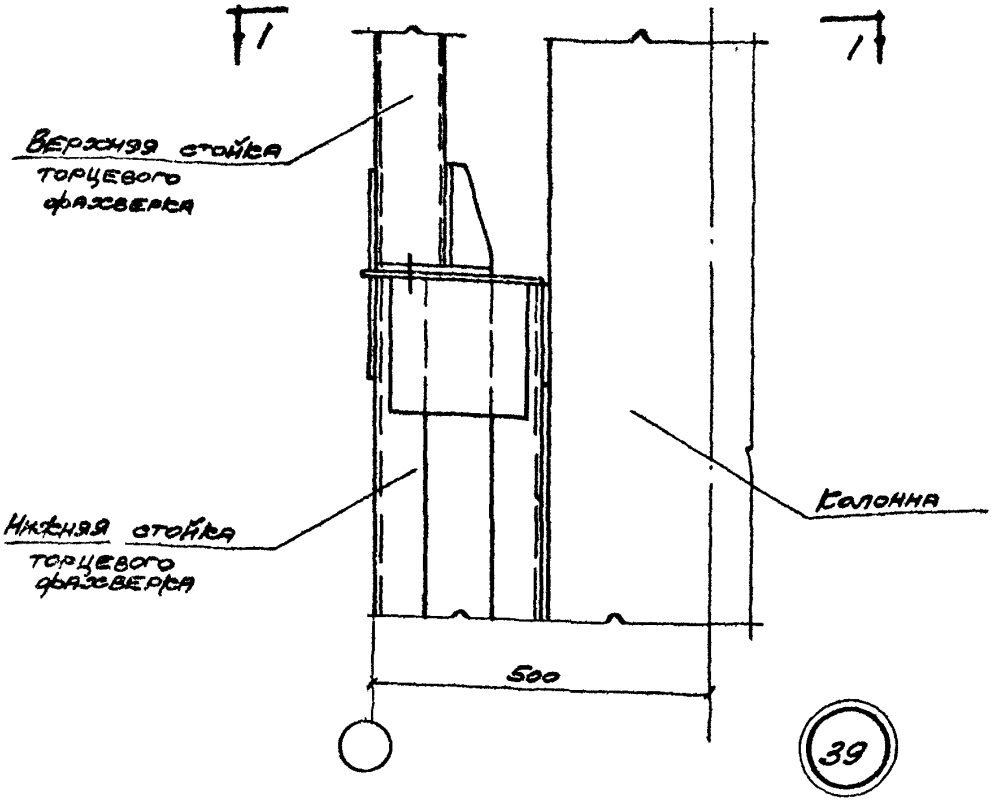

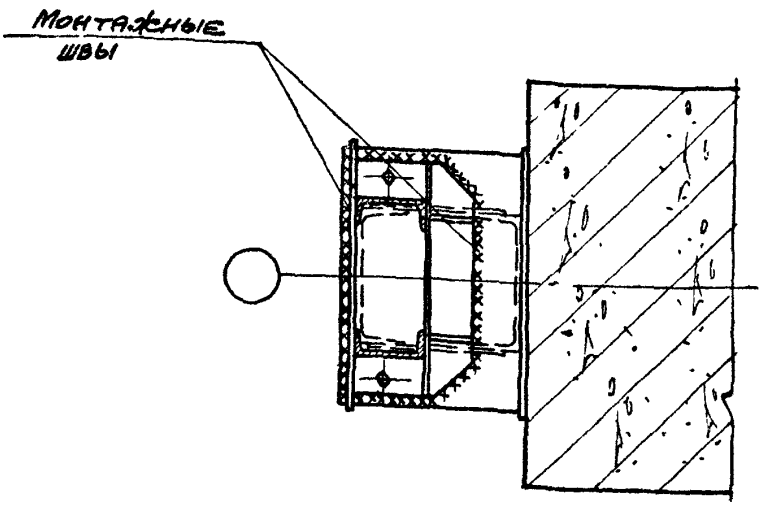

1-1

Примечание

Монтажные швы приняты $h_w = 10$ мм.

ТДМ 1964	Сопряжения стеновых и оконных панелей с колоннами	ТДМ-5-01	
	Крепление верхней стойки торцевого фахверка к нижней по среднему ряду колонн, при скатной кровле	Деталь	39

Дрыгин, Мирер, Шварц, Штейнер

Нач. отдела: Гл. инж. пр., Гл. арх. пр., Рук. гр. инж.

Промстрой проект

Попов, Солюс, Барко, Рудаков

Нач. отдела: Гл. инж. пр., Гл. арх. пр., Рук. гр. инж.

Дни промзданий

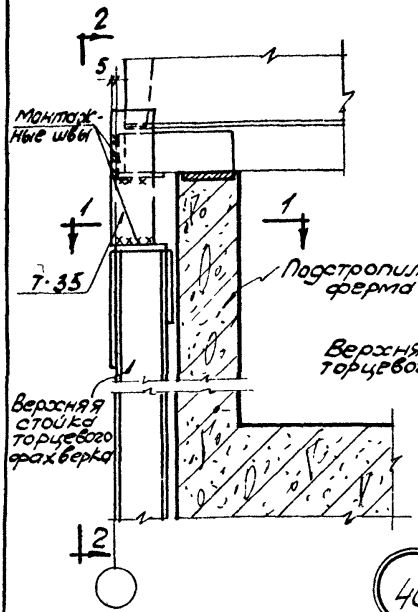

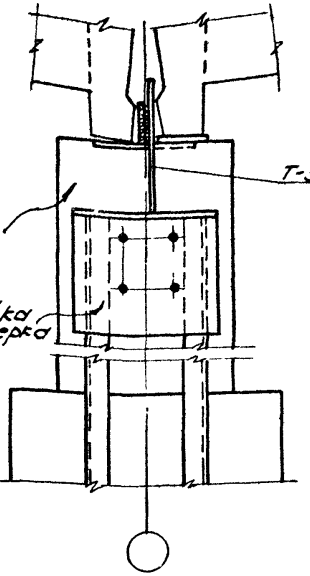

40

2-2

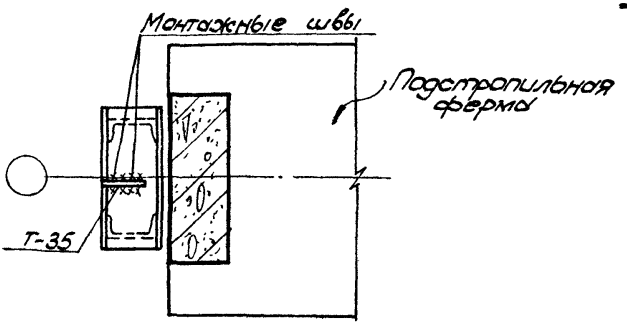

1-1

Примечание

Монтажные швы приняты $h_w = 10$ мм.

gost.e-ecolog.ru

ТДМ 1964	Сопряжения стеновых и оконных панелей с колоннами	ТДМ-5-01	
	Крепление верхней стойки торцевого фахверка к подстропильной ферме при скатной кровле	Деталь	40