ГОСУДАРСТВЕННЫЙ КОМИТЕТ СОВЕТА МИНИСТРОВ СССР
ПО ДЕЛАМ СТРОИТЕЛЬСТВА
/ГОССТРОЙ СССР/

ТИПОВЫЕ МОНТАЖНЫЕ ДЕТАЛИ ОДНОЭТАЖНЫХ ПРОМЫШЛЕННЫХ ЗДАНИЙ

СОПРЯЖЕНИЯ ПЛИТ ПОКРЫТИЯ С НЕСУЩИМИ КОНСТРУКЦИЯМИ ПРИ СКАТНОЙ КРОВЛЕ

ТДМ-4-12/2

ДЕТАЛИ ПРИ ШАГЕ СТРОПИЛЬНЫХ КОНСТРУКЦИЙ 6 М,
И ШАГЕ КОЛОНН СРЕДНЕГО РЯДА 12 М

9932-02

ЦЕНТРАЛЬНЫЙ ИНСТИТУТ ТИПОВЫХ ПРОЕКТОВ
МОСКВА

gost.e-ecolog.ru

ГОСУДАРСТВЕННЫЙ КОМИТЕТ СОВЕТА МИНИСТРОВ СССР
ПО ДЕЛАМ СТРОИТЕЛЬСТВА
/ГОССТРОЙ СССР/

ТИПОВЫЕ МОНТАЖНЫЕ ДЕТАЛИ ОДНОЭТАЖНЫХ ПРОМЫШЛЕННЫХ ЗДАНИЙ

СОПРЯЖЕНИЯ ПЛИТ ПОКРЫТИЯ С НЕСУЩИМИ КОНСТРУКЦИЯМИ ПРИ СКАТНОЙ КРОВЛЕ

ТДМ-4-12/2

ДЕТАЛИ ПРИ ШАГЕ СТРОПИЛЬНЫХ КОНСТРУКЦИЙ 6 м,
И ШАГЕ КОЛОНН СРЕДНЕГО РЯДА 12 м

РАЗРАБОТАНЫ:
ЦНИИПРОМЗДАНИЙ
И ПРОМСТРОЙПРОЕКТОМ

УТВЕРЖДЕНЫ
И ВВЕДЕНЫ В ДЕЙСТВИЕ С 1.X-68г.
Госстроем СССР
Постановление №73 от 13.VIII-68г.

ЦЕНТРАЛЬНЫЙ ИНСТИТУТ ТИПОВЫХ ПРОЕКТОВ
МОСКВА

1968 Сопряжения плит покрытия с несущими конструкциями при скатной кровле ТДМ-4-12/2

Содержание Стр.

	Пояснительная записка	3 и
Деталь 1	Крепление плиты покрытия к ферме по крайнему ряду колонн у торца	4
Деталь 2 Деталь 2а	Крепление плит покрытия к ферме по крайнему ряду колонн	5
Деталь 3	Крепление плит покрытия к фермам по крайнему ряду колонн у поперечного т.ш.	6
Деталь 7	Крепление плит покрытия к ферме у торца	7
Деталь 8 Деталь 8а	Крепление плит покрытия к ферме	8
Деталь 9	Крепление плит покрытия к фермам у поперечного т.ш.	9
Деталь 10а Деталь 10б	Заполнение швов между плитами	10
Деталь 10в Деталь 10г	Заполнение швов между плитами	11
Деталь 11	Крепление плит покрытия к подстропильной ферме у торца	12
Деталь 12 Деталь 12а	Крепление плит покрытия к подстропильной ферме в середине ее пролета	13
Деталь 13	Крепление плит покрытия к подстропильным фермам	14
Деталь 14	Крепление плит покрытия к подстропильным фермам у поперечного т.ш.	15

Исправленному верить 10/IV-69 г.
Бутр / Бутрину

ПОЯСНИТЕЛЬНАЯ ЗАПИСКА

I. В состав серий ТДМ входят рабочие чертежи типовых монтажных деталей промышленных зданий предприятий различных отраслей промышленности и складов различного назначения.

2. В настоящем альбоме ТДМ-4-I2/2 помещены типовые детали сопряжения плит покрытия с фермами по серии ПК-0I-I29/68.

3. Чертежи типовых деталей предназначены для непосредственного использования на строительстве и включаются в состав проектной документации в полном их объеме или в виде отдельных листов, примененных в данном проекте.

4. Область применения типовых монтажных деталей соответствует "Указаниям по применению рабочих чертежей типовых монтажных деталей" (серия ТДМ-0, дополнение к выпуску I), являющимся подсобным материалом при разработке проектов зданий. В соответствии с "Указаниями" производится также и маркировка монтажных деталей в проекте. "Указания" (серия ТДМ-0, дополнение к выпуску I) распространяются институтом Промстройпроект.

5. Стальные элементы для сопряжения сборных конструкций каркаса /марки с буквами МК/ приведены в сериях ПК-0I-I28 и ПК-0I-I28 дополнение I.

Исправленному верить 10/IV-69 г.

Бутт /Бутрина/.

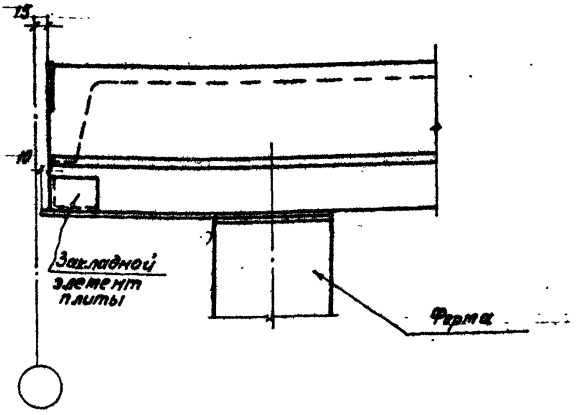

1-1

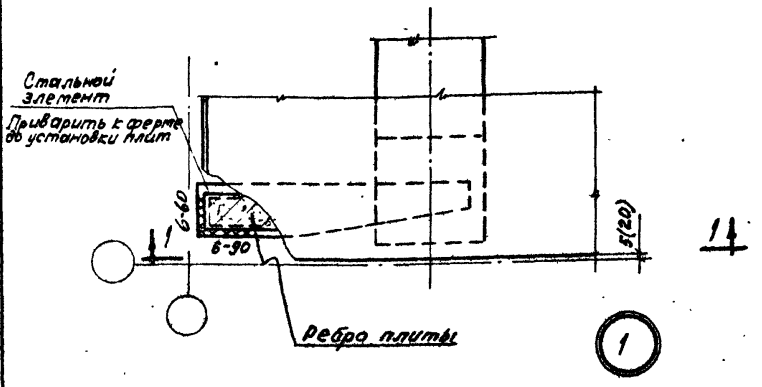

Примечание.

Размеры в скобках относятся к плите с наклонными ребрами.

Нач. отдела		ТДМ	Крепление плиты покрытия к ферме по крайнему ряду колонн у торца	ТДМ-4-12/2
Гл. инж. пр.				Деталь 1
Рук. группы				
ЦНИИ промзданий	1968			

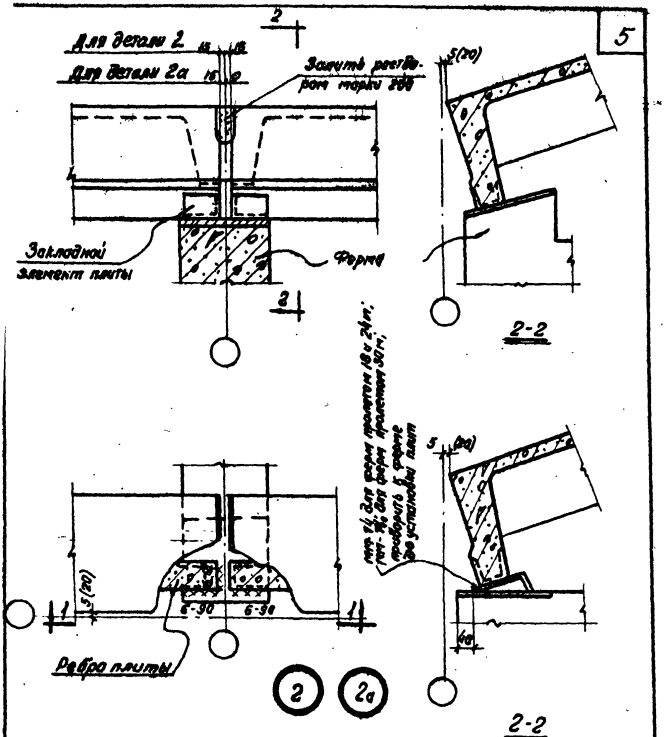

Примечание
1. Размеры в скобках относятся к плитам с наклонными ребрами.

ТДМ 1969	Крепление плит покрытия к ферме по крайнему ряду колонн	ТДМ-4-12/2
		Детали 2; 2а

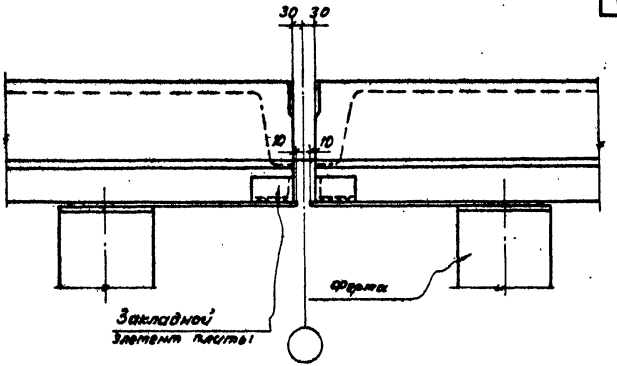

1-1

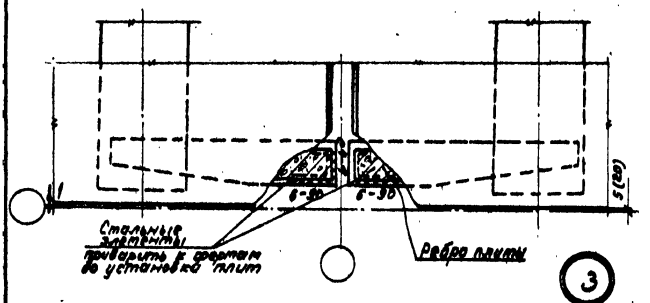

3

Примечание.

Размеры в скобках относятся к плитам с наклонными ребрами.

ТДМ 1968	Крепление плит покрытия к фермам по крайнему ряду колонн у поперечного т.ш.	ТДМ-У-12/12 Деталь 3

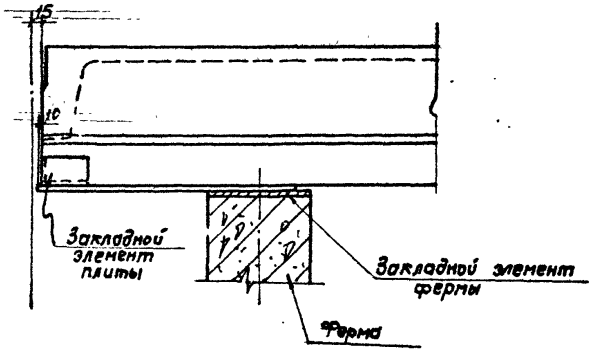

1-1

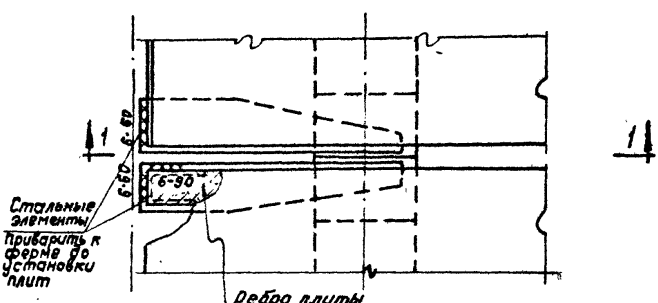

7

Нач. отдела	Гл. инж. пр.	Рук. гр. инж.	Выжигин
Нач. отдела	Гл. инж. пр.	Рук. гр. инж.	Петров
Нач. отдела	Гл. инж. пр.	Рук. гр. инж.	Пурре
Нач. отдела	Гл. инж. пр.	Рук. гр. инж.	Мирер
Нач. отдела	Гл. инж. пр.	Рук. гр. инж.	Штейнер

ЦНИИ промзданий

ТДМ 1968

Крепление плит покрытия к ферме у торца

ТДМ-4-12/2

Деталь 7

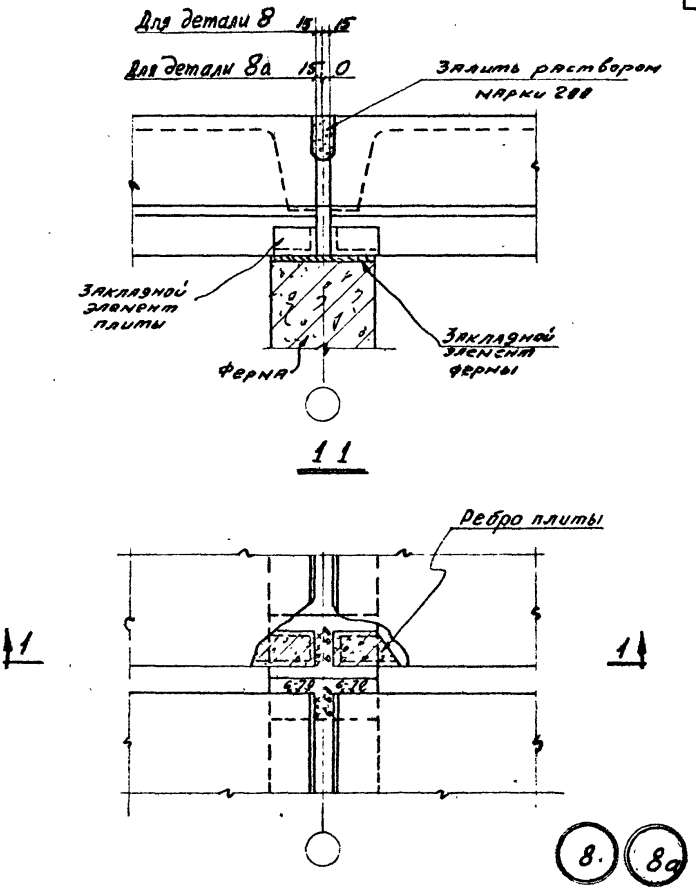

Нач. отдела	Гл. инж. пр.	Рук. гр. инж.	Дрыгин
			Мирер
			Штейнер
Промстройпроект			
Выжигин	Петров	Пурре	
Нач. отдела	Гл. инж. пр.	Рук. группы	
ЦНИИ промзданий			

ТДМ	Крепление плит покрытия к ферме	ТДМ-4-12/2	
1968		Детали	8;8а

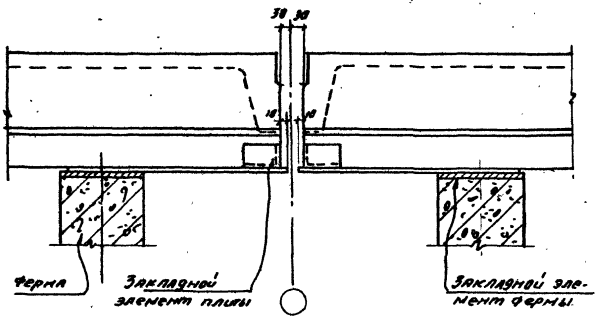

1-1

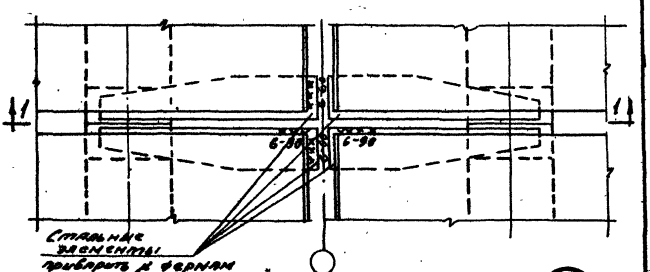

9

ТДМ 1988	Крепление плит покрытия к фермам у поперечного т.ш.	ТДМ-4-12/2
		Деталь 9

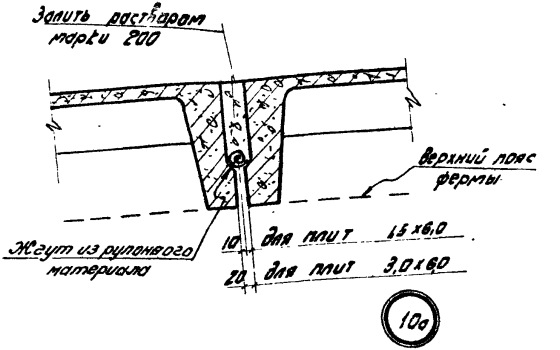
Залить раствором
марки 200
Верхний пояс
фермы
Жгут из рулонного
материала
10 для плит 1,5х6,0
20 для плит 3,0х6,0

10а

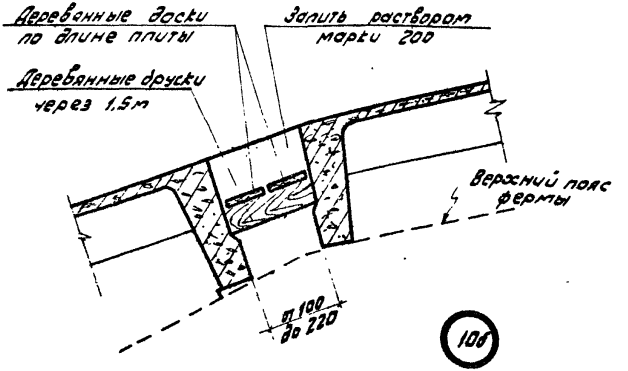
Деревянные доски
по длине плиты
Залить раствором
марки 200
Деревянные дощки
через 1,5м
Верхний пояс
фермы
от 100
до 220

10б

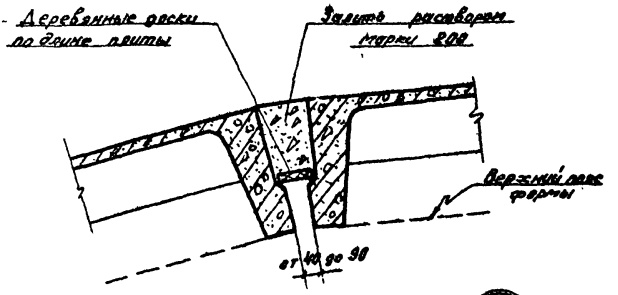

10в

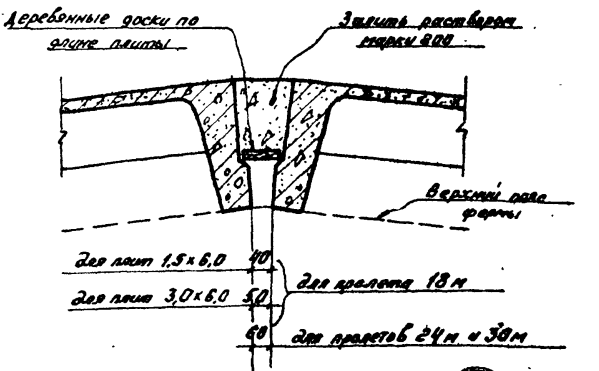

10г

Гл. инж. пр.	Рук. гр. инж.	Выжигин	Петров
Мирер	Штейнер	Кривицкая	

Проектпромстройпроект

Нач отдела | Гл. инж. пр. | Рук. гр. инж.

ЦНИИ промзданий

ТДМ	Заполнение швов между плитами	ТДМ-4-12/2	
1968		Детали	10д, 10г

9932-02 12

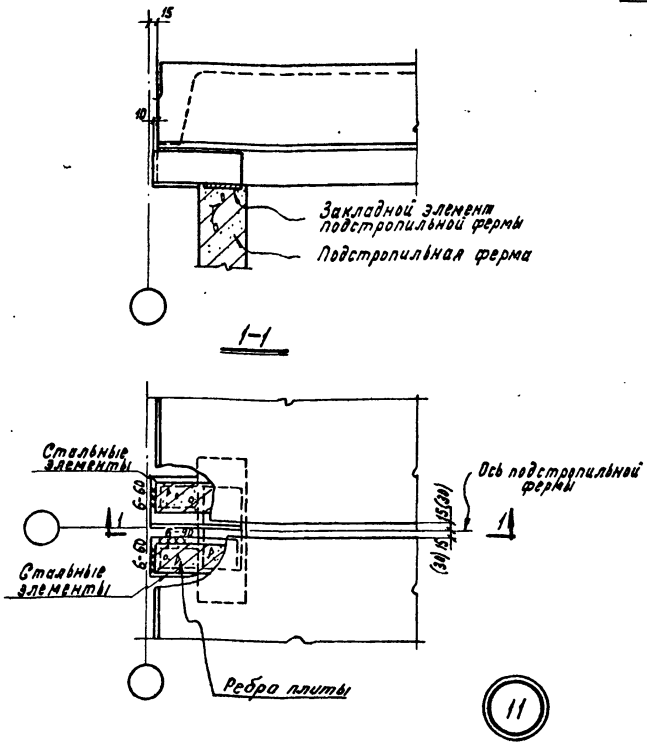

Примечания:

1. Стальные элементы приварить к подстропильной ферме до установки плит
2. Размеры в скобках относятся к плитам с наклонными ребрами

Нач. отдела	Выжигин	Нач. отдела	Дрыгин
Гл. инж. пр-та	Петров	Гл. инж. пр	Мирер
Рук. группы	Пурре	Рук. гр. инж.	Штейнер
Проектпроект			

ЦНИИ промзданий	ТДМ 1968	Крепление плит покрытия к подстропильной ферме у торца	ТДМ-4-12/2
			Деталь 11

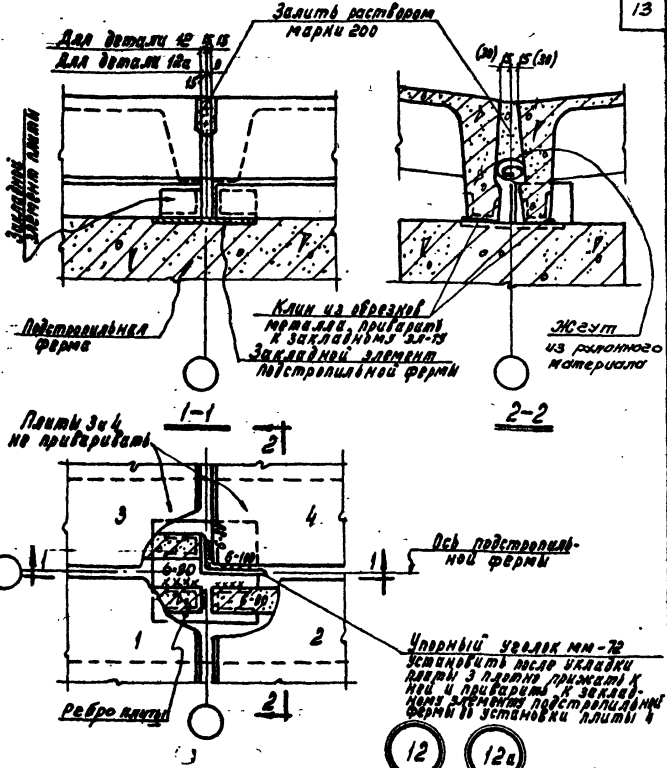

Примечания:

1. Зазоры между уголком и плитами тщательно зачеканить раствором 200, в при монтаже в зимнее время заложить стеклянными прокладками.
2. Размеры в скобках относятся к плитам с наклонными ребрами

ТДМ 1968	Крепление плит покрытия к подстропильной ферме в середине ее пролета	ТДМ-4-12/2 Детали 12; 12а

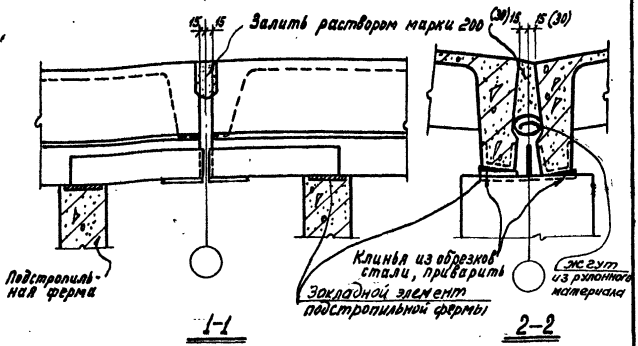

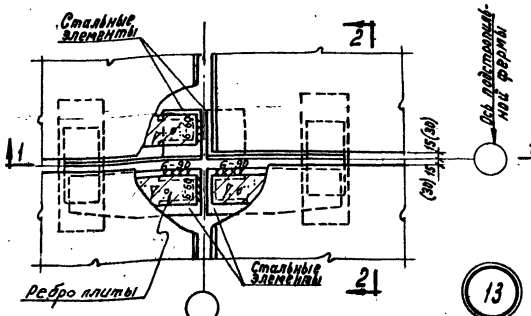

13

Примечания:

1. Стальные элементы приварить к подстропильным фермам до установки плит.
2. Размеры в скобках относятся к плитам с наклонными ребрами.

ТДМ 1968	Крепление плит покрытия к подстропильным фермам	ТДМ-4-12/г	
		Деталь	13

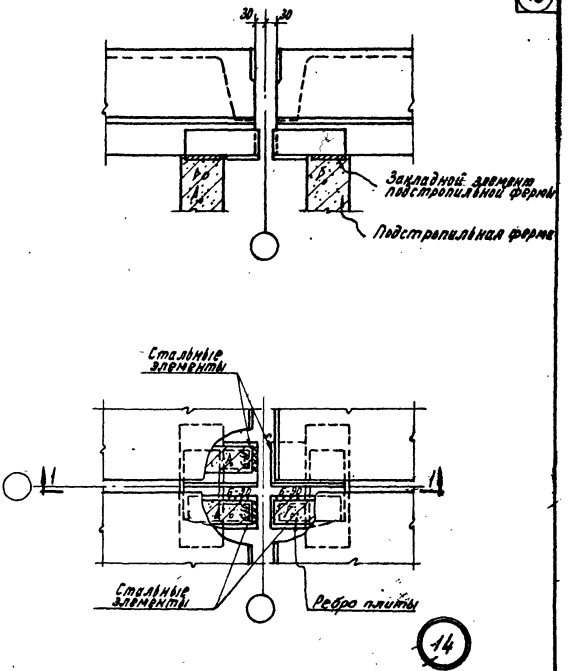

Примечание

Стальные элементы приварить к подстропильным фермам до установки плит.

Нач. отдела	Выжигин	Нач. отдела	Дрыгин
Гл. инж. пр.	Петров	Гл. инж. пр.	Мирер
Рук. группы	Пурре	Рук. группы	Штейнер
Ц.Н.И.И. промзданий		Промстройпроект	

ТДМ	Крепление плит покрытия к подстропильным фермам у поперечного т.ш.	ТДМ-4-12/2	
1968		Деталь	14

9932-02 (16)

Центральный институт типовых проектов просит дать Ваши замечания и предложения по улучшению качества направляемого Вам проекта

ТИПОВОЙ ПРОЕКТ . . . (номер проекта) . . .

Наименование проекта . . . . . .

. . . . . .

. . . . . .

Проектная организация–автор проекта . . . . . .

Замечания о недостатках в проекте (нерациональные объемно–планировочные и конструктивные решения, ошибки, опечатки, полиграфические дефекты и т.д.) и предложения по их устранению . . . . . .

. . . . . .

Подпись должностного лица наименование организации и ее адрес

. . . . . .

. . . . . .

ЦЕНТРАЛЬНЫЙ ИНСТИТУТ ТИПОВЫХ ПРОЕКТОВ ГОССТРОЯ СССР

Москва, Б–66, Спартаковская ул., 2а, корпус В

Сдано в печать 25 VI 1971 года

Заказ № 2380 Тираж 600 экз.

gost.e-ecolog.ru