ГОСУДАРСТВЕННЫЙ КОМИТЕТ ПО ДЕЛАМ СТРОИТЕЛЬСТВА СССР
(ГОССТРОЙ СССР)

ТИПОВЫЕ МОНТАЖНЫЕ ДЕТАЛИ
ОДНОЭТАЖНЫХ ПРОМЫШЛЕННЫХ ЗДАНИЙ

СОПРЯЖЕНИЯ ПЛИТ ПОКРЫТИЯ С НЕСУЩИМИ КОНСТРУКЦИЯМИ ПРИ СКАТНОЙ КРОВЛЕ

ТДМ-4-11

Детали при шаге стропильных конструкций 6м

7575—01

Москва-1964г

gost.e-ecolog.ru

ГОСУДАРСТВЕННЫЙ КОМИТЕТ ПО ДЕЛАМ СТРОИТЕЛЬСТВА СССР
(ГОССТРОЙ СССР)

ТИПОВЫЕ МОНТАЖНЫЕ ДЕТАЛИ
ОДНОЭТАЖНЫХ ПРОМЫШЛЕННЫХ ЗДАНИЙ

СОПРЯЖЕНИЯ ПЛИТ ПОКРЫТИЯ С НЕСУЩИМИ КОНСТРУКЦИЯМИ ПРИ СКАТНОЙ КРОВЛЕ

ТДМ-4-11

Детали при шаге стропильных конструкций 6м

РАЗРАБОТАНЫ
Центральным научно-исследовательским и проектно-экспериментальным институтом промышленных зданий и сооружений
(Цниипромзданий)
Государственным ордена Трудового Красного Знамени проектным институтом Промстройпроект

УТВЕРЖДЕНЫ
и введены в действие с 1 января 1965г.
Государственным Комитетом по делам строительства СССР
Приказ №194 от 5 ноября 1964г.

ЦЕНТРАЛЬНЫЙ ИНСТИТУТ ТИПОВЫХ ПРОЕКТОВ

Москва-1964г

Центральный институт типовых проектов
Управления подведомственными организациями
Госстроя СССР

Москва, Б-66, Спартаковская ул. 2а, корпус В
Сдано в печать 15 III 1965 года
Заказ № 739 Тираж 2000 экз.
Цена 0р23к

СОДЕРЖАНИЕ

Деталь		Стр.
I	Крепление плиты покрытия к ферме по крайнему ряду колонн у торца	3
2;2а	Крепление плит покрытия к ферме по крайнему ряду колонн	4
3	Крепление плит покрытия к фермам по крайнему ряду колонн у поперечного т.ш. . . .	5
4	Крепление плит покрытия к фермам по среднему ряду колонн у торца	6
5;5а	Крепление плит покрытия к фермам по среднему ряду колонн	7
6	Крепление плит покрытия к фермам по среднему ряду колонн у поперечного т.ш. . . .	8
7	Крепление плит покрытия к ферме у торца . . .	9
8;8а	Крепление плит покрытия к ферме	I0
9	Крепление плит покрытия к фермам у поперечного т.ш.	II
I0а;I0б	Заполнение швов между плитами	I2
I0в;I0г	Заполнение швов между плитами	I3

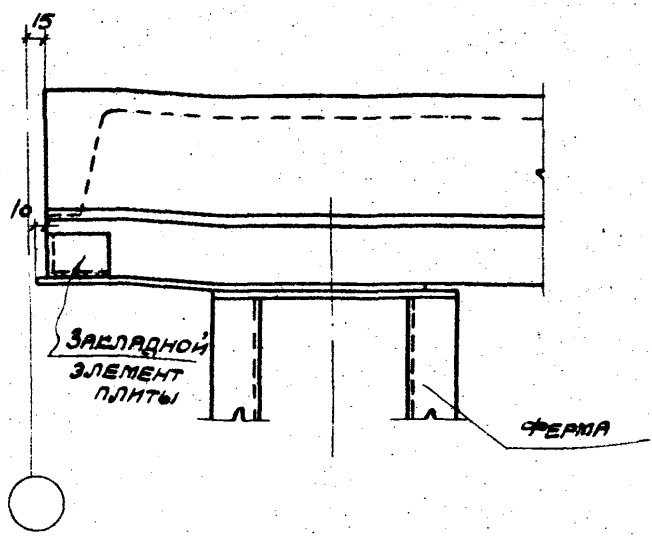

1-1

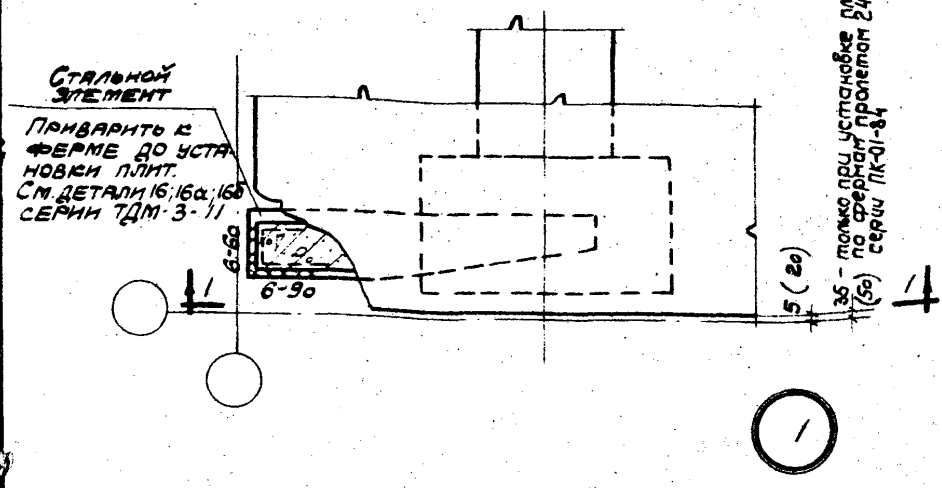

1

Примечания:

1. На детали условно показан опорный узел фермы по серии ПК-01-76.
2. Размеры в скобках относятся к плите с наклонными ребрами.

ТДМ 1964	Сопряжения плит покрытия с несущими конструкциями при скатной кровле.	ТДМ-4-11	
	Крепление плиты покрытия к ферме по крайнему ряду колонн у торца	Деталь	1

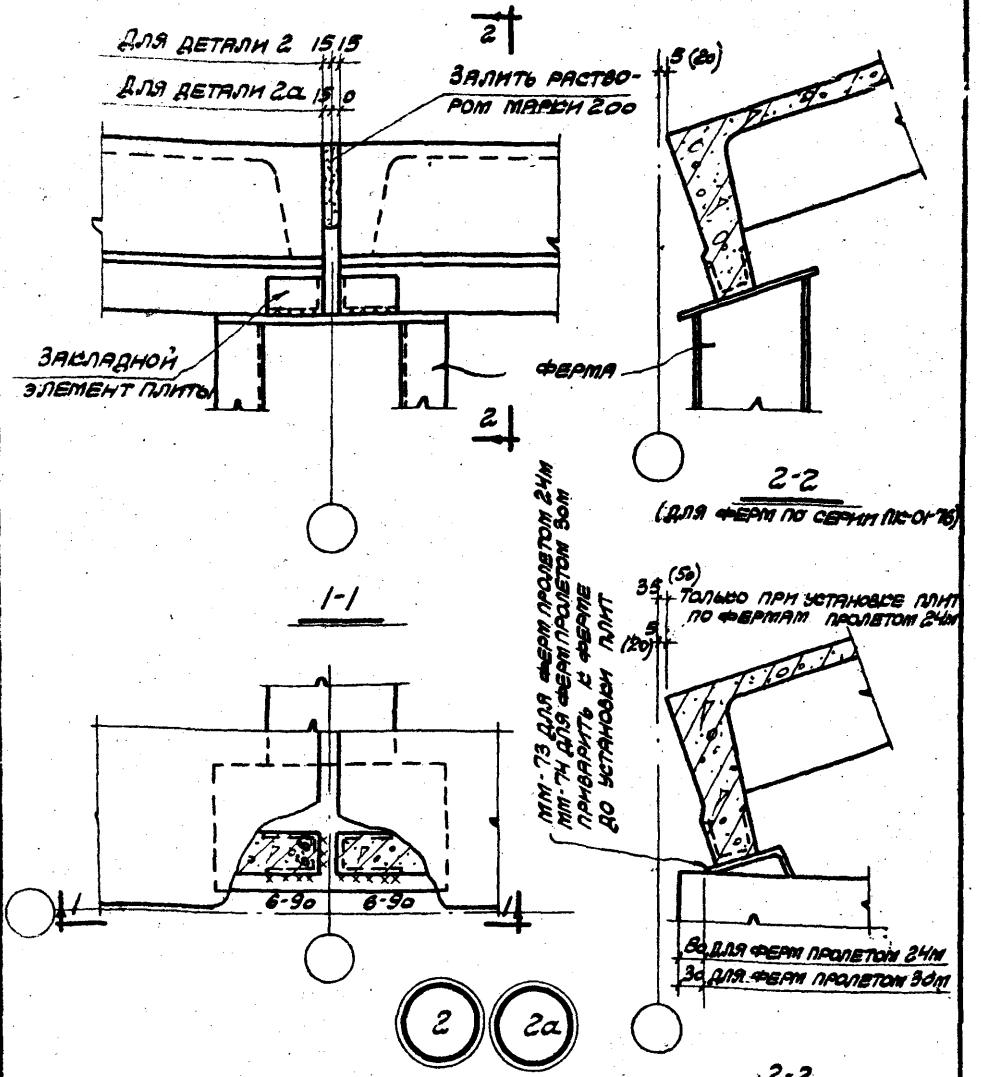

Примечания:

1. На разрезе 1-1 условно показан опорный узел фермы по серии ПК-01-76.
2. При фермах пролетом 18м. по серии ПК-01-84 плиты опираются на опорные столбики без подкладки из уголка.
3. Размеры в скобках относятся к плитам с наклонными ребрами.

ТДМ 1964	Сопряжения плит покрытия с несущими конструкциями при скатной кровле.	ТДМ-4-11
	Крепление плит покрытия к ферме по крайнему ряду колонн.	Деталь 2;2а

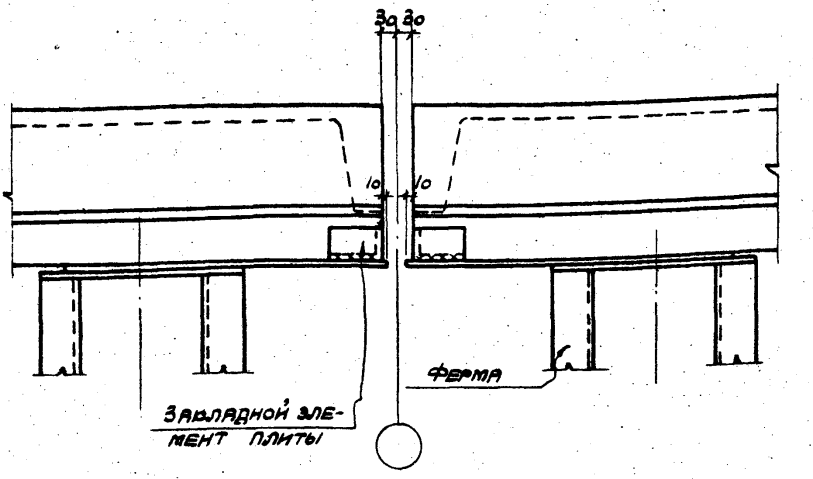

1-1

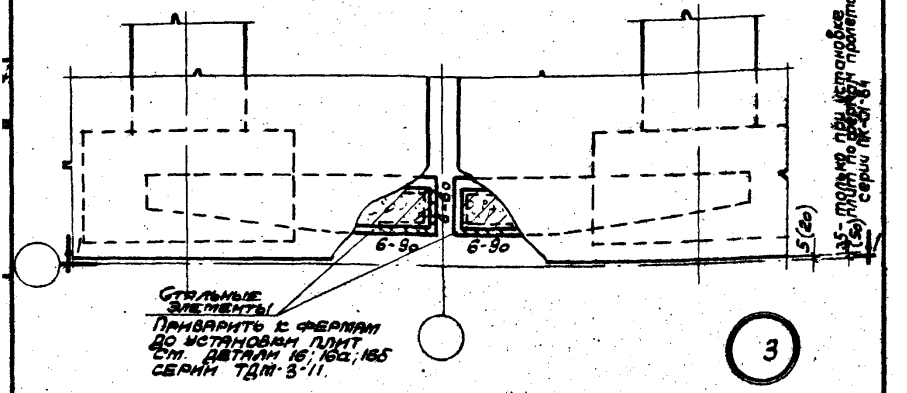

3

Примечания:

1. На детали условно показан опорный узел фермы по серии ПК-01-76.
2. Размеры в скобках относятся к плитам с наклонными ребрами

ТДМ 1964	Сопряжения плит покрытия с несущими конструкциями при скатной кровле.	ТДМ-4-11	
	Крепление плит покрытия к фермам по крайнему ряду колонн у поперечного т.ш.	Деталь	3

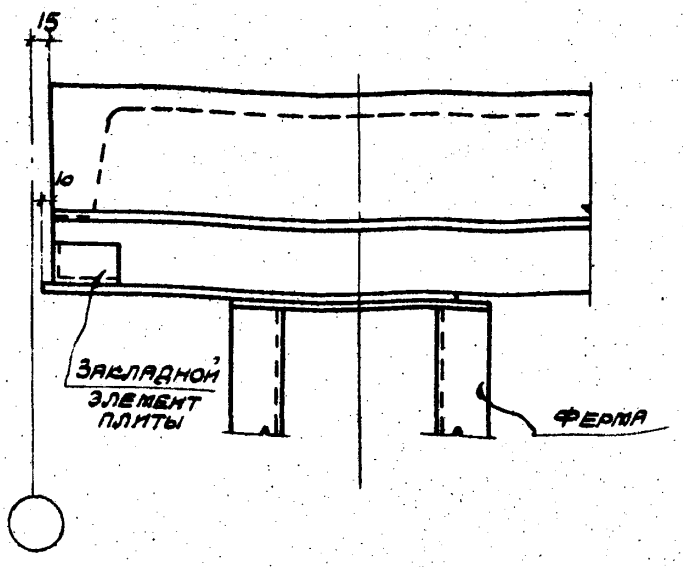

1-1

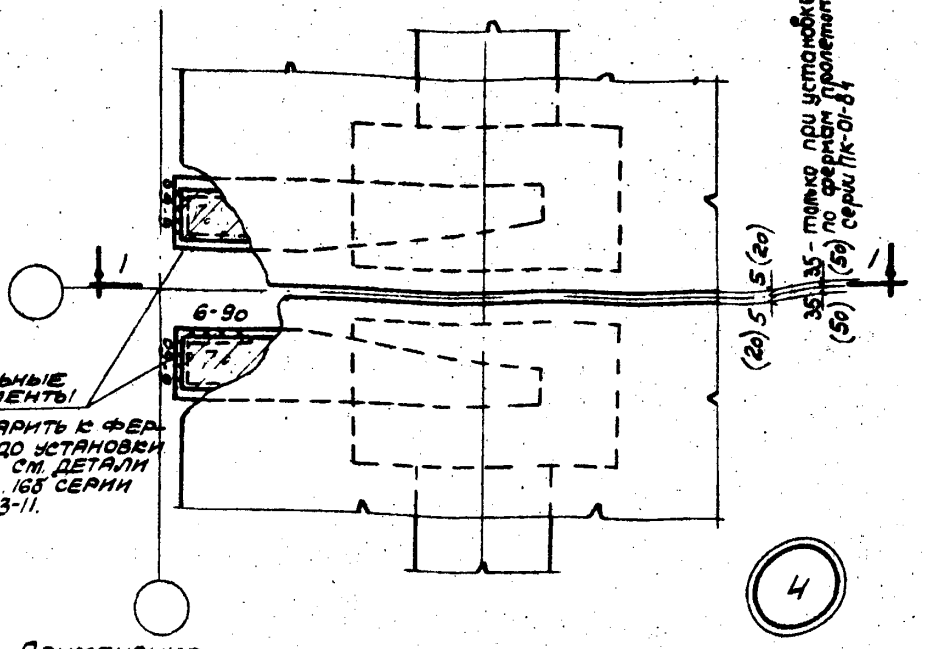

4

Примечания:

1. На детали условно показан опорный узел фермы по серии ПК-01-76.
2. Размеры в скобках относятся к плитам с наклонными ребрами.

ТДМ 1964	Сопряжения плит покрытия с несущими конструкциями при скатной кровле	ТДМ-4-11	
	Крепление плит покрытия к фермам по среднему ряду колонн у торца	Деталь	4

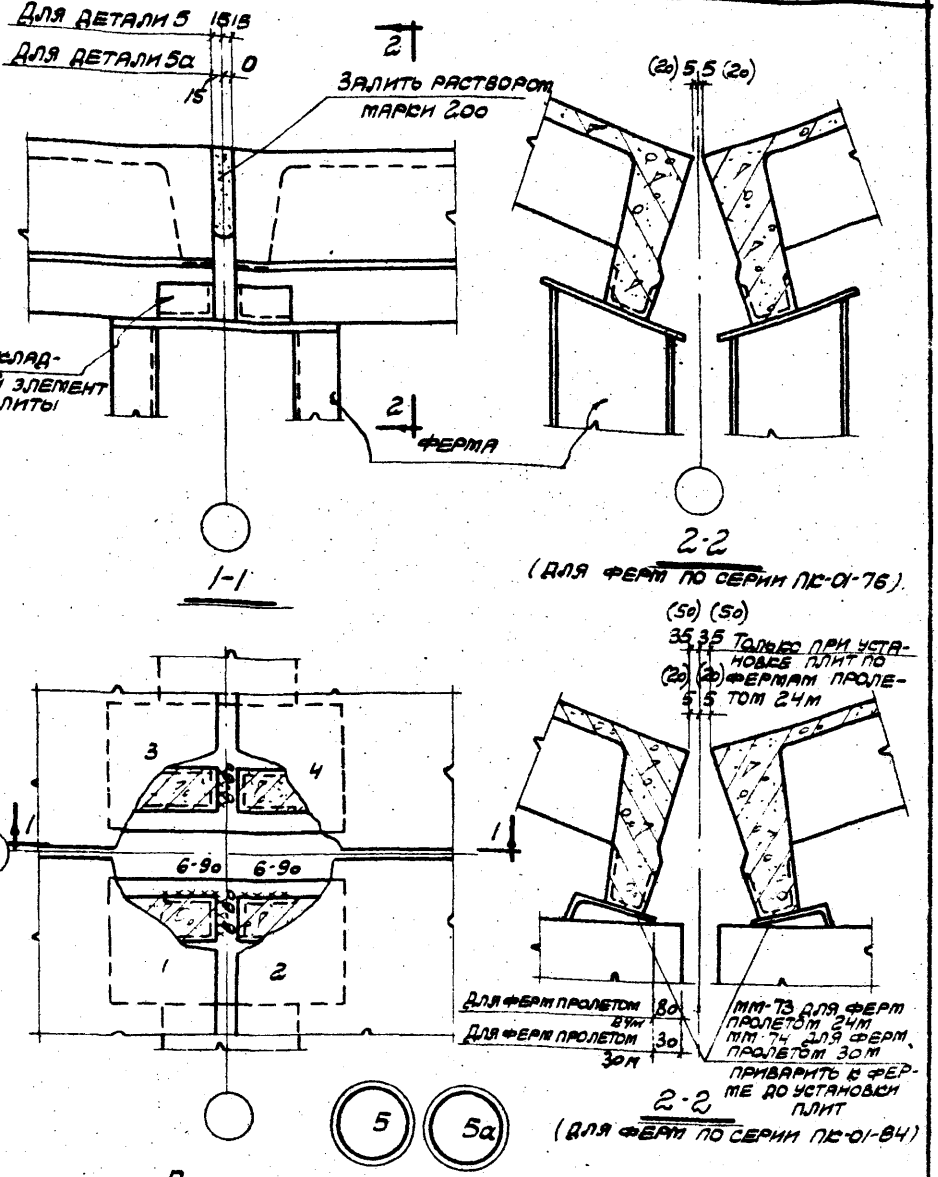

Примечания:

1. На разрезе 1-1 условно показан опорный узел фермы по серии ПК-01-76.
2. При фермах пролетом 18м по серии ПК-01-84 плиты опираются на опорные столбики без подкладки из уголка.
3. Размеры в скобках относятся к плитам с наклонными ребрами.

ТДМ 1964	Сопряжения плит покрытия с несущими конструкциями при скатной кровле.	ТДМ-4-11	
	Крепление плит покрытия к фермам по среднему ряду колонн.	Деталь	5; 5а

Штатное
Инв. № подл.
Подп. и дата
Взам. инв. №
Строительство
Инв. № подл.
Подп. и дата
Взам. инв. №

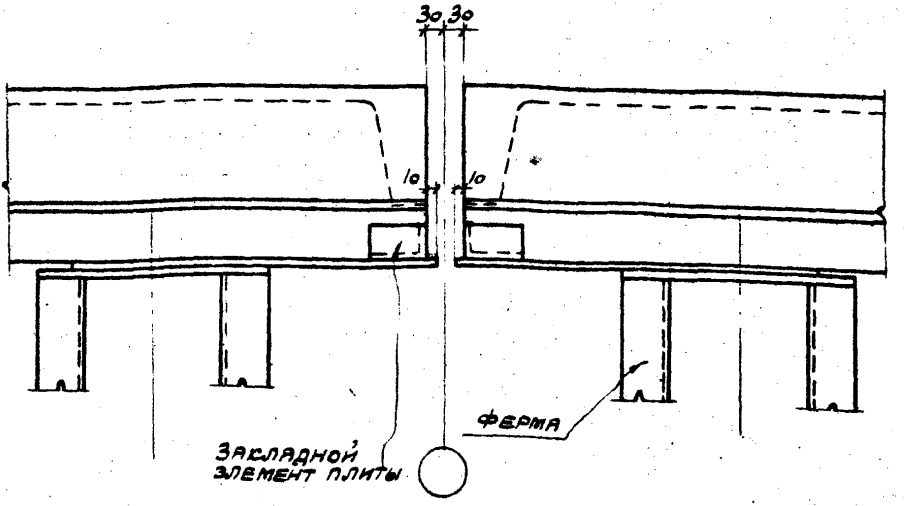

1-1

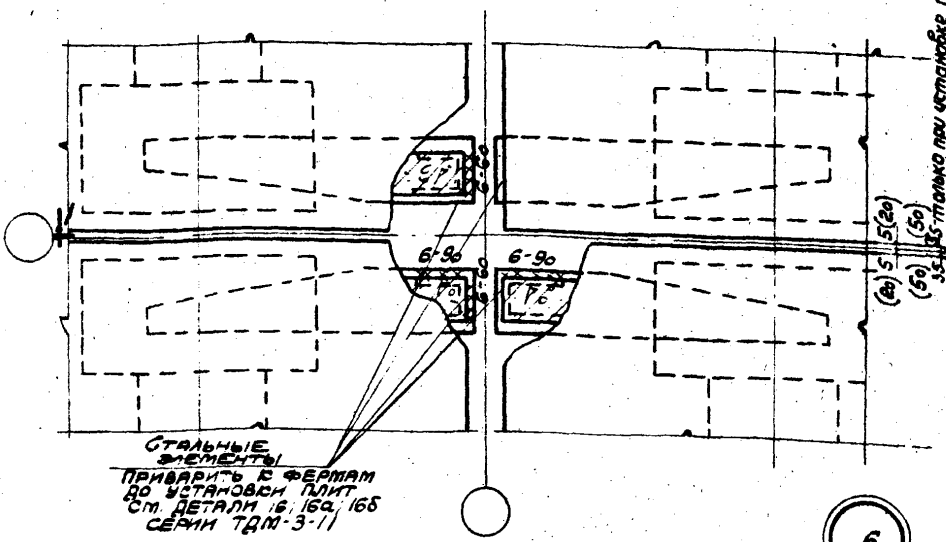

6

Примечания:

1. На детали условно показан опорный узел фермы по серии ПК-01-76.
2. Размеры в скобках относятся к плитам с наклонными ребрами

ТДМ 1964	Сопряжения плит покрытия с несущими конструкциями при скатной кровле	ТДМ-4-11
	Крепление плит покрытия к фермам по среднему ряду колонн у поперечного т.ш.	Деталь 6

7525

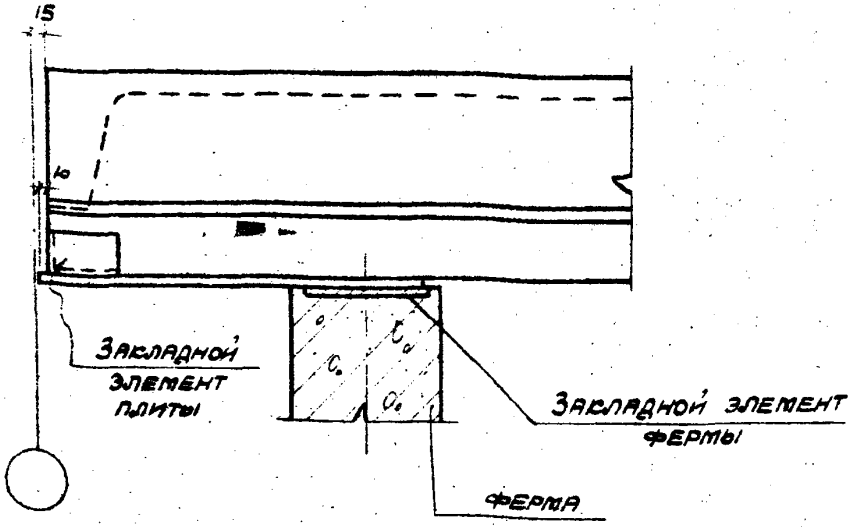

1-1

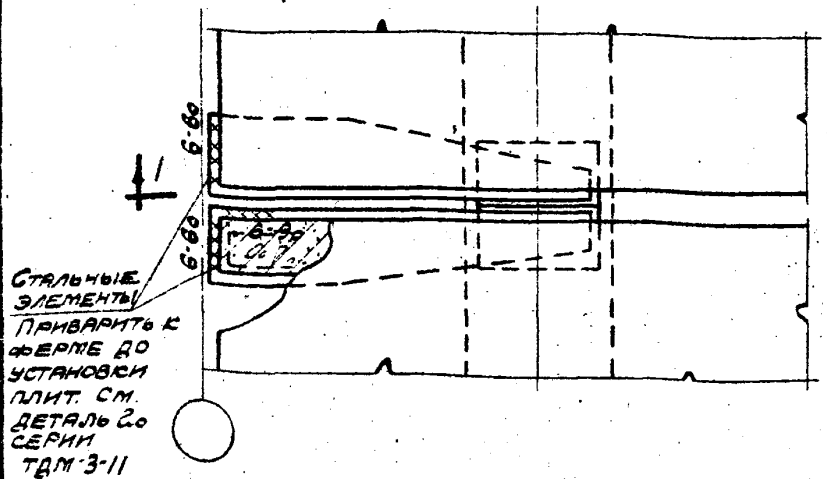

7

ТДМ 1964	Сопряжения плит покрытия с несущими конструкциями при скатной кровле	ТДМ·4-11	
	Крепление плит покрытия к ферме у торца	Деталь	7

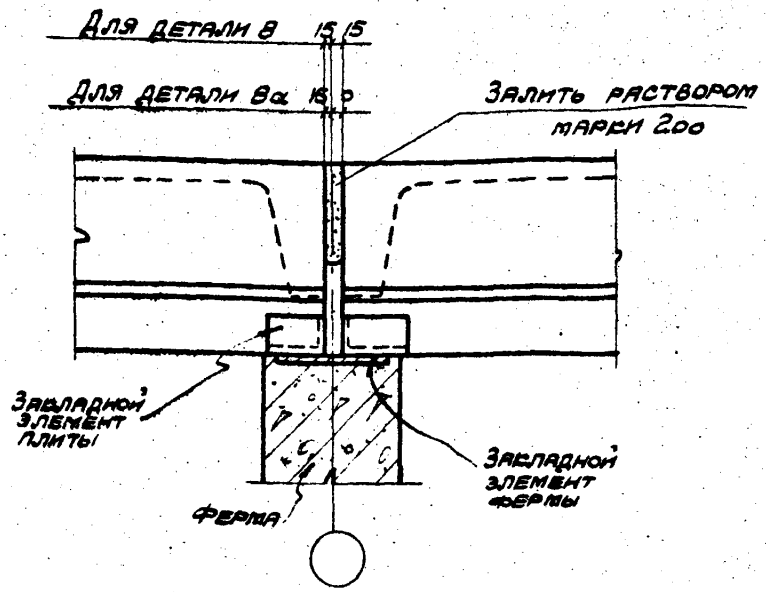

1-1

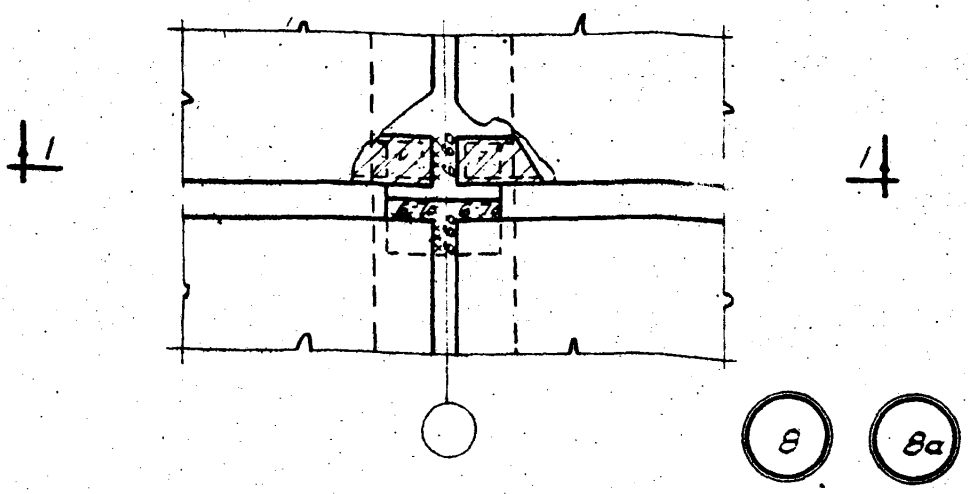

ТДМ 1964	Сопряжения плит покрытия с несущими конструкциями при скатной кровле	ТДМ-4-11	
	Крепление плит покрытия к ферме	Деталь	8; 8а
		7575-01	10

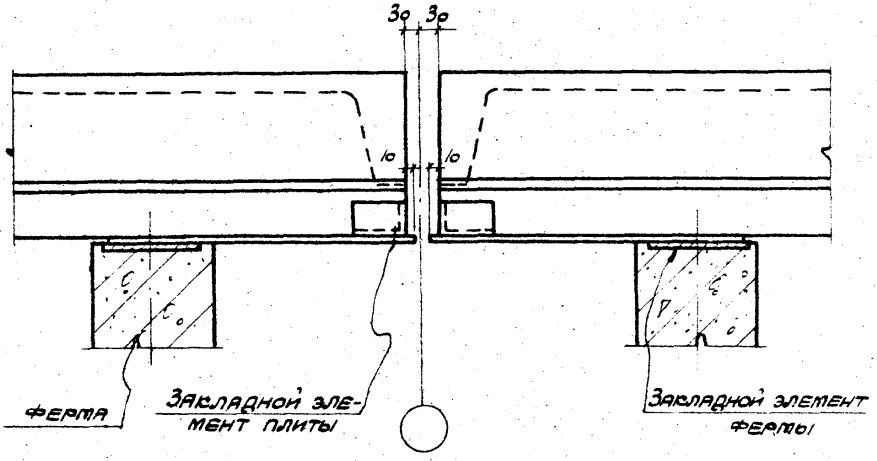

1-1

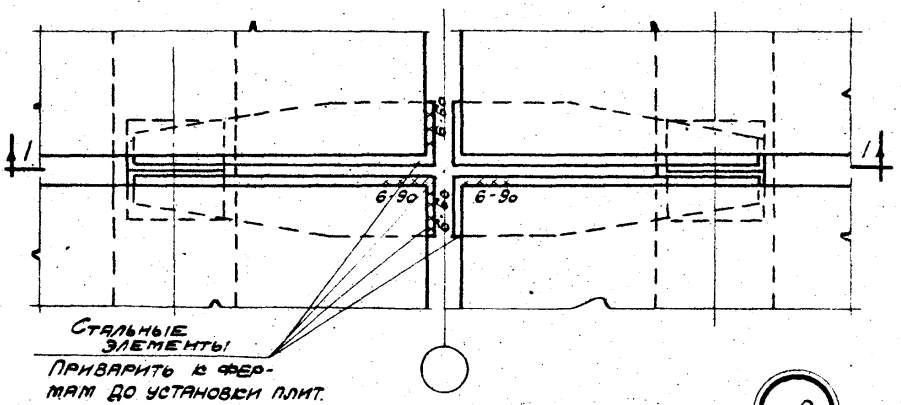

ТДМ 1964	СОПРЯЖЕНИЯ ПЛИТ ПОКРЫТИЯ С НЕСУЩИМИ КОНСТРУКЦИЯМИ ПРИ СКАТНОЙ КРОВЛЕ.	ТДМ-4-11	
	КРЕПЛЕНИЕ ПЛИТ ПОКРЫТИЯ К ФЕРМАМ У ПОПЕРЕЧНОГО Т.Ш.	ДЕТАЛЬ	9

МИРЕР ШТЕЙНЕР
Гл. инж. пр. Рук. гр. инж.
ОМСТРОЙ ПРОЕКТ
ПЕТРОВ КРИВИЦКАЯ
Гл. инж. пр. Рук. гр. инж.
ЦНИИ ЭПИН

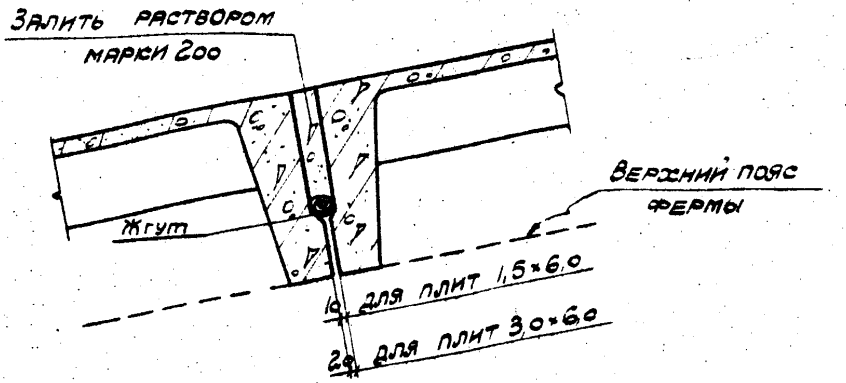

10а

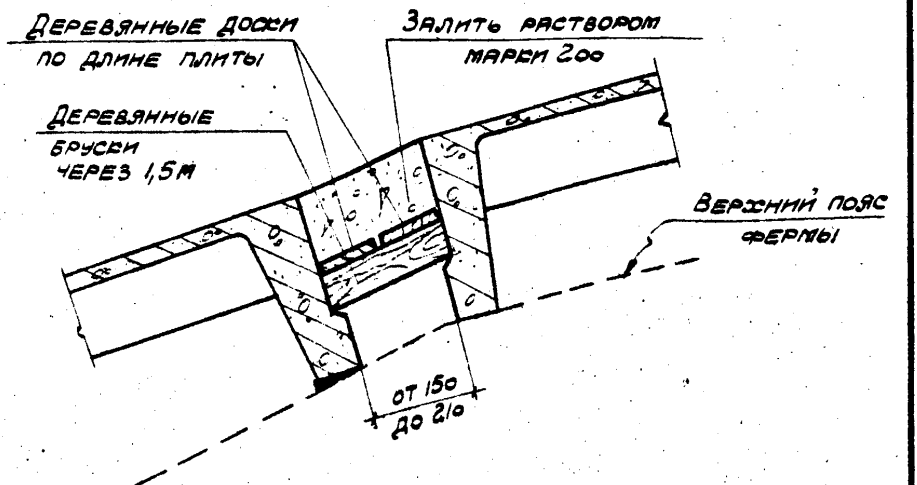

6б

ТДМ	Сопряжения плит покрытия с несущими конструкциями при скатной кровле	ТДМ-4-11	
1984	Заполнение швов между плитами	деталь	10а; 10б

7575-01 12

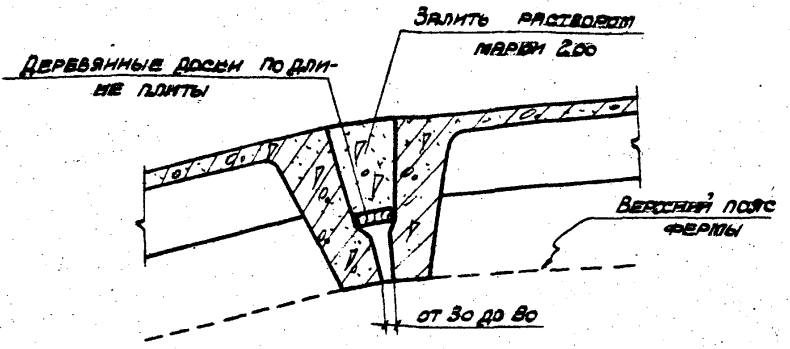

10в

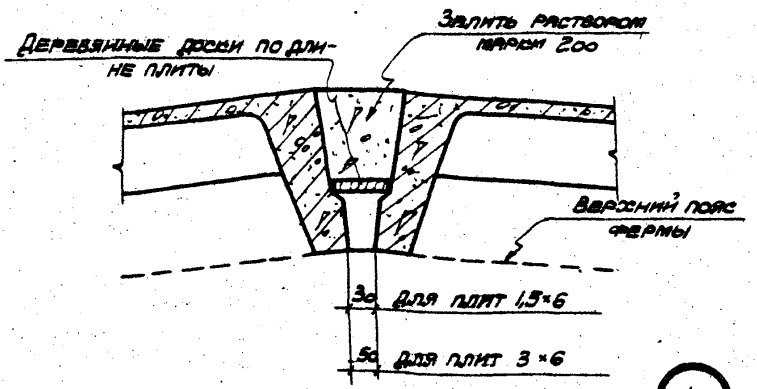

10г

ТДМ 1964	Сопряжения плит покрытия с несущими конструкциями при скатной кровле.	ТДМ-4-11	
	Заполнение швов между плитами.	Деталь	10в; 10г.

7575-01

gost.e-ecolog.ru