ГОСУДАРСТВЕННЫЙ КОМИТЕТ ПО ДЕЛАМ СТРОИТЕЛЬСТВА СССР
(ГОССТРОЙ СССР)

ТИПОВЫЕ МОНТАЖНЫЕ ДЕТАЛИ
ОДНОЭТАЖНЫХ ПРОМЫШЛЕННЫХ ЗДАНИЙ

СОПРЯЖЕНИЯ НЕСУЩИХ КОНСТРУКЦИЙ ПОКРЫТИЯ С КОЛОННАМИ И СВЯЗЯМИ ПО ПОКРЫТИЮ ПРИ ПЛОСКОЙ КРОВЛЕ

ТДМ-3-23

Детали при шаге стропильных конструкций 12м

7574-03

Москва-1965г.

gost.e-ecolog.ru

ЦЕНТРАЛЬНЫЙ ИНСТИТУТ ТИПОВЫХ ПРОЕКТОВ
УПРАВЛЕНИЯ ПОДВЕДОМСТВЕННЫМИ ОРГАНИЗАЦИЯМИ
ГОССТРОЯ СССР

Москва, Б-66, Спартаковская ул, 2а, корпус В
Сдано в печать 5.IV 1965 года
Заказ № 826 Тираж 2000 экз.
Цена 5 к

ГОСУДАРСТВЕННЫЙ КОМИТЕТ ПО ДЕЛАМ СТРОИТЕЛЬСТВА СССР
(ГОССТРОЙ СССР)

ТИПОВЫЕ МОНТАЖНЫЕ ДЕТАЛИ
ОДНОЭТАЖНЫХ ПРОМЫШЛЕННЫХ ЗДАНИЙ

СОПРЯЖЕНИЯ НЕСУЩИХ КОНСТРУКЦИЙ ПОКРЫТИЯ С КОЛОННАМИ И СВЯЗЯМИ ПО ПОКРЫТИЮ ПРИ ПЛОСКОЙ КРОВЛЕ

ТДМ-3-23

Детали при шаге стропильных конструкций 12м

РАЗРАБОТАНЫ
Центральным научно-исследовательским и проектно-экспериментальным институтом промышленных зданий и сооружений (Цниипромзданий)
Государственным ордена Трудового Красного Знамени проектным институтом Промстройпроект

УТВЕРЖДЕНЫ
и введены в действие с 1 января 1965г.
Государственным Комитетом по делам строительства СССР
Приказ №194 от 5 ноября 1964г.

ЦЕНТРАЛЬНЫЙ ИНСТИТУТ ТИПОВЫХ ПРОЕКТОВ
Москва-1964г.

СОДЕРЖАНИЕ

Деталь		Стр.
I	Крепление стропильной фермы к колонне крайнего ряда при привязке "0"	5
2	Крепление стропильной фермы к колонне крайнего ряда при привязке "250"	6
3	Крепление стропильных ферм к колонне среднего ряда	7
I3	Крепление вертикальной связи к ферме по крайнему ряду колонн у торца или у поперечного т.ш.	8
I4	Крепление вертикальной связи к колонне крайнего ряда у торца или у поперечного т.ш.	9
I5	Крепление вертикальной связи к ферме по крайнему ряду колонн	I0
I6	Крепление вертикальной связи к колонне крайнего ряда	II
I7	Крепление распорки к колонне крайнего ряда	II
I8	Крепление вертикальной связи к фермам по среднему ряду колонн у торца или у поперечного т.ш.	I2
I9	Крепление вертикальной связи к колонне среднего ряда в торце или у поперечного т.ш.	I3
20	Крепление вертикальной связи к фермам по среднему ряду колонн	I4
2I	Крепление вертикальной связи к колонне среднего ряда	I5
22	Крепление распорки к колонне среднего ряда	I5

Деталь		Стр.
23	Крепление вертикальной связи к ферме по крайнему ряду колонн у торца или у поперечного т.ш. при наличии колонн продольного фахверка	I6
24	Крепление вертикальной связи к колонне крайнего ряда у торца или у поперечного т.ш. при наличии колонн продольного фахверка	I7
25	Крепление вертикальной связи к ферме по крайнему ряду колонн при наличии колонн продольного фахверка	I8
26	Крепление вертикальной связи к основной колонне крайнего ряда при наличии колонн продольного фахверка	I9
27	Крепление распорки к основной колонне крайнего ряда при наличии колонн продольного фахверка	I9
28	Крепление вертикальных связей к колоннам продольного фахверка при Н=4,8; 6,0; I0,8; I2,6 м.	20
29	Крепление распорок к колоннам продольного фахверка при Н= 4,8; 6,0; I0,8; I2,6 м. .	2I
30	Крепление вертикальных связей к колоннам продольного фахверка при Н= 7,2; 8,4; 9,6 м.	22
3I	Крепление распорок к колонне продольного фахверка при Н=7,2; 8,4; 9,6 м.	23
32	Крепление вертикальных связей к колоннам продольного фахверка при Н= I4,4; I6,2; I8,0 м.	24
33	Крепление распорок к колоннам продольного фахверка при Н=I4,4; I6,2; I8,0 м. . . .	25
34 34а	Крепление стального элемента к ферме у торца или у поперечного т.ш.	26
35	Крепление стального элемента к ферме у торца или у поперечного т.ш.	26

Деталь		Стр.
36	Крепление стальных элементов к ферме у торца	27
37	Крепление колонн торцевого фахверка к стропильной ферме при H ≤ I0,8м.	28
37а	То же при H = I2,6м.	28
37б	То же при H ≥ I4,4м.	28
39	Крепление колонн продольного фахверка к плите покрытия при привязке "0" и H= 4,8м	29
39а	Крепление колонн продольного фахверка к плите покрытия при привязке "0" и H= 6,0м.	29
39б	То же и H = I0,8 м	29
39в	То же и H = I2,6 м	29
40	То же и H = 7,2; 8,4 и 9,6 м.	30
40а	То же и H =I4,4; I6,2 и I8,0 м. . . .	30
4I	Крепление колонн продольного фахверка к плите покрытия при привязке "250" и H = 7,2; 8,4 и 9,6 м.	3I
4Iа	То же и H = I4,4; I6,2 и I8,0 м	3I
42	То же и H = I0,8 м	32
42а	То же и H = I2,6 м.	32

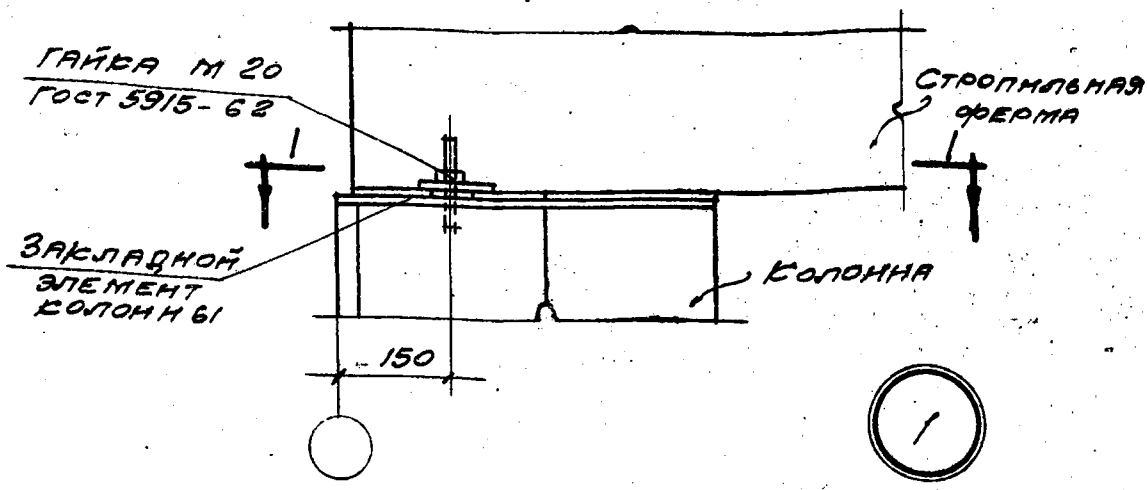

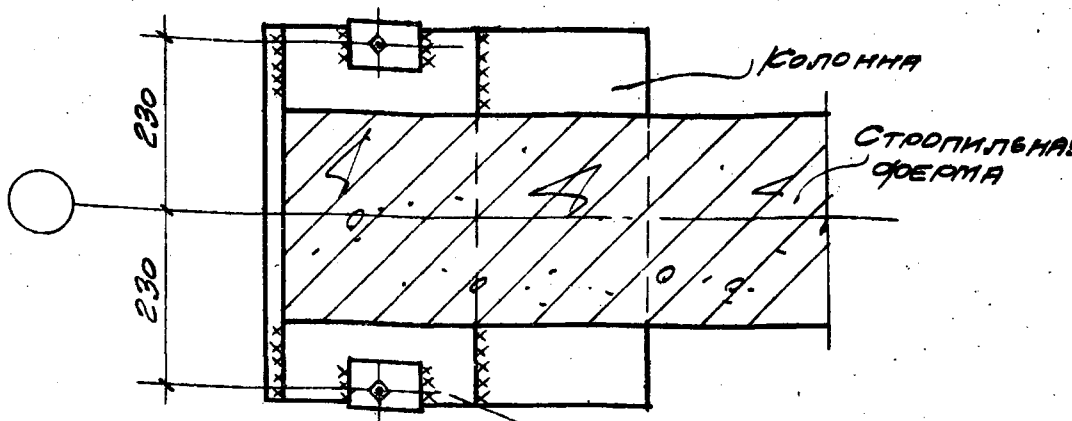

1-1

По основной оси

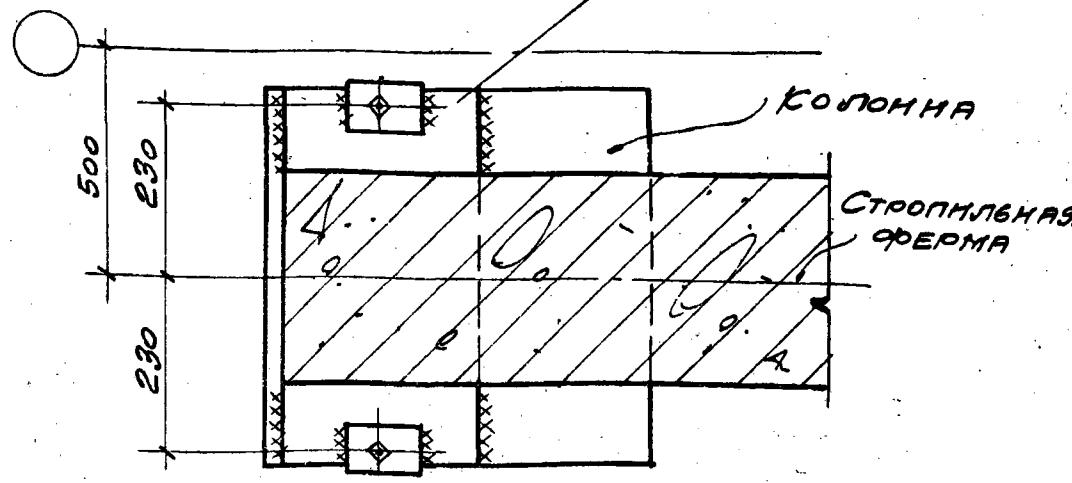

1-1

У торца или у поперечного т.ш.

Примечание

Монтажные швы приняты $h_ш$ = 6 мм

ТДМ 1964	Сопряжения несущих конструкций покрытия с колоннами и связями по покрытию при плоской кровле	ТДМ-3-23	
	Крепление стропильной фермы к колонне крайнего ряда при привязке "0"	Деталь	1

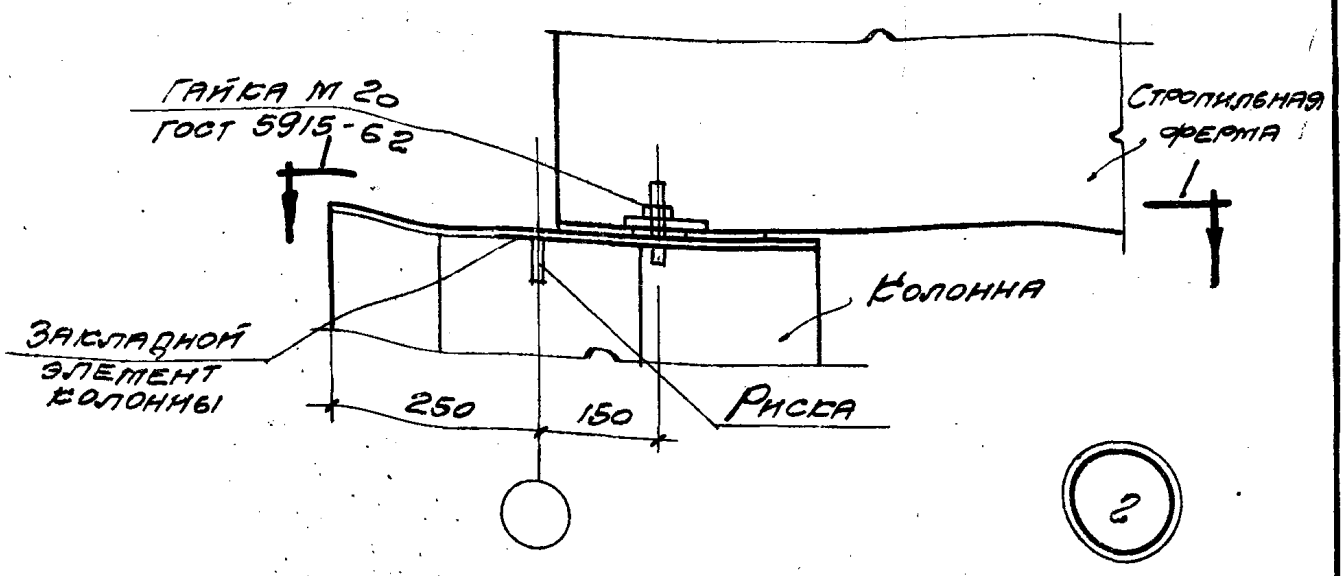

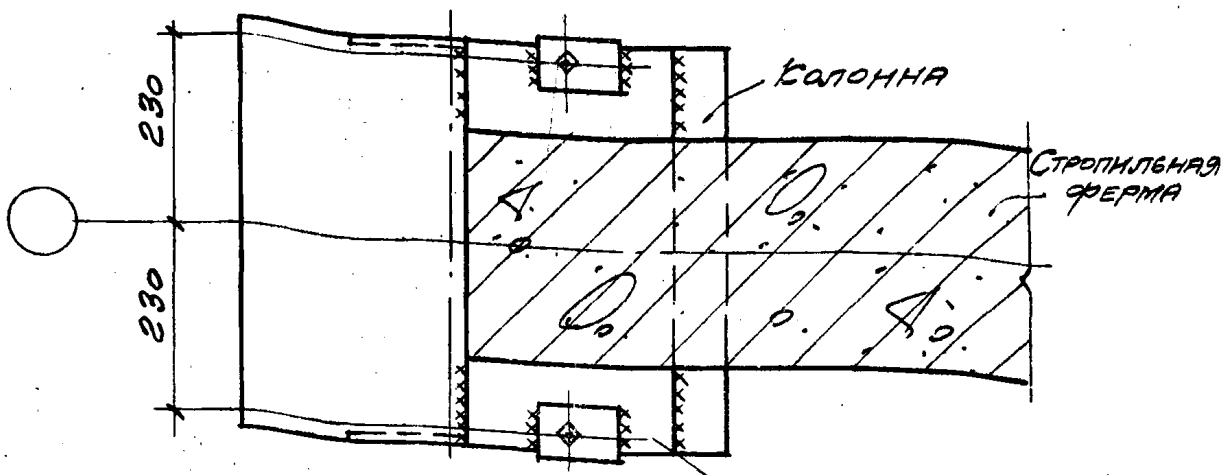

1-1
По основной оси

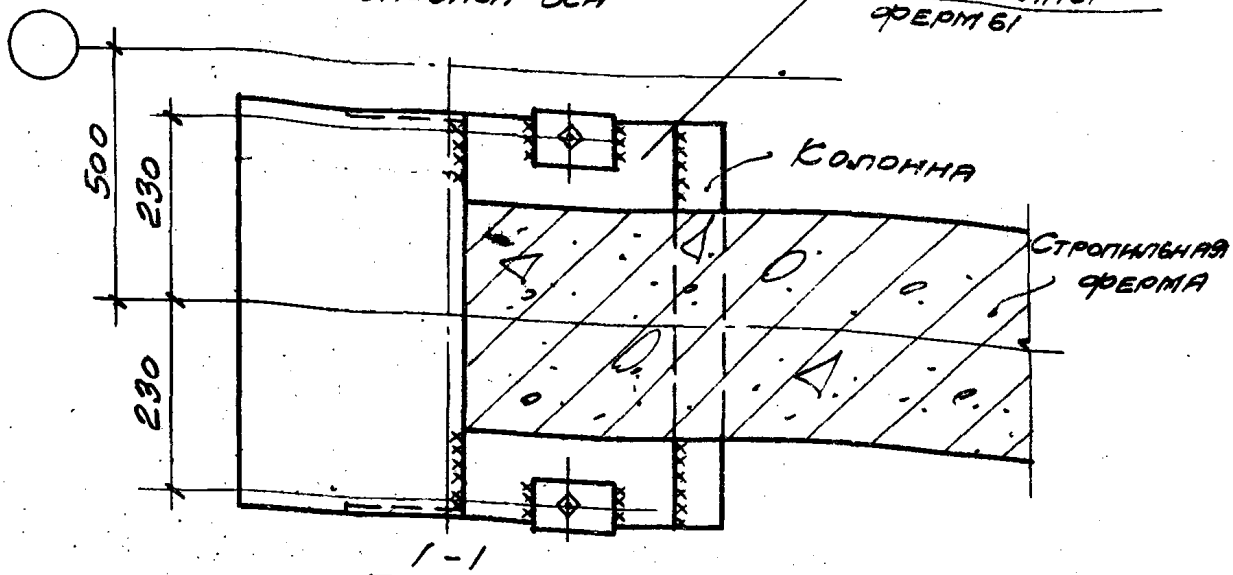

1-1
У торца или у поперечного т.ш.

Примечание
Монтажные швы приняты $h_ш = 6$ мм

ТДМ 1964	Сопряжения несущих конструкций покрытия с колоннами и связями по покрытию при плоской кровле	ТДМ-3-23
	Крепление стропильной фермы к колонне крайнего ряда при привязке „250"	Деталь 2

Гл. инж. пр. Рук. гр. инж. Мирер Штейнер
Гл. инж. пр. Рук. гр. инж. Петров Пурре
Гл. инж. пр. Рук. гр. инж.
...ЦНИИ ...мзданий

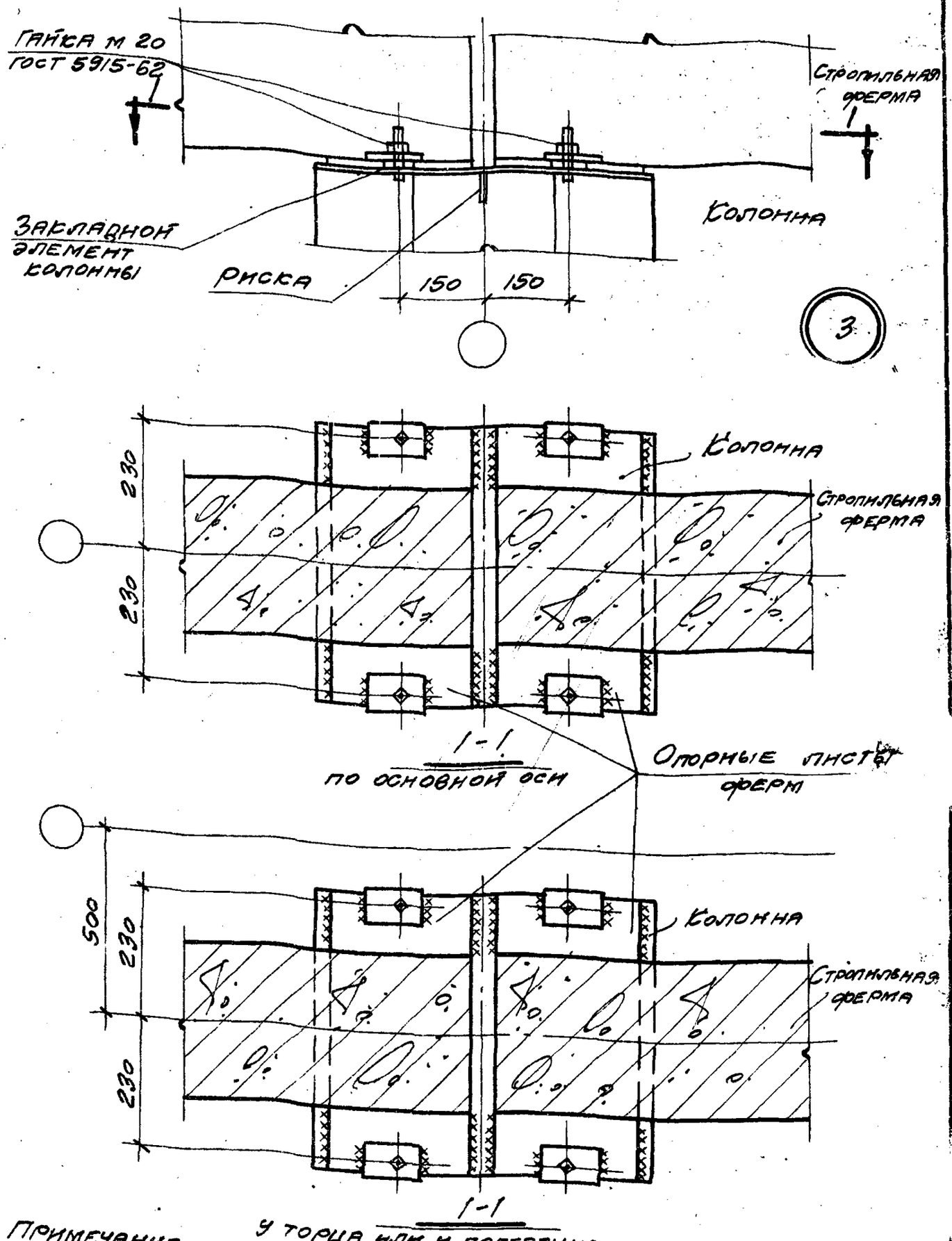

Примечание

Монтажные швы приняты $h_ш = 6$ мм

ТДМ 1964	Сопряжения несущих конструкций покрытия с колоннами и связями по покрытию при плоской кровле	ТДМ-3-23
	Крепление стропильных ферм к колонне среднего ряда	Деталь 3

Гл. инж. пр. | Рук. гр. инж. | Мирер | Штейнер

Гл. инж. пр. | Рук. гр. инж. | Петров | Пурре

Гл. инж. пр. | Рук. гр. инж.

Стромстрой-проект

ЦНИИ ...

7574-03 7

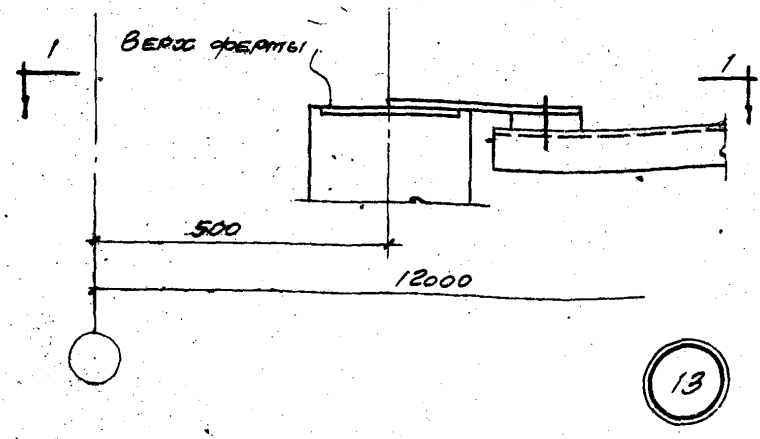

13

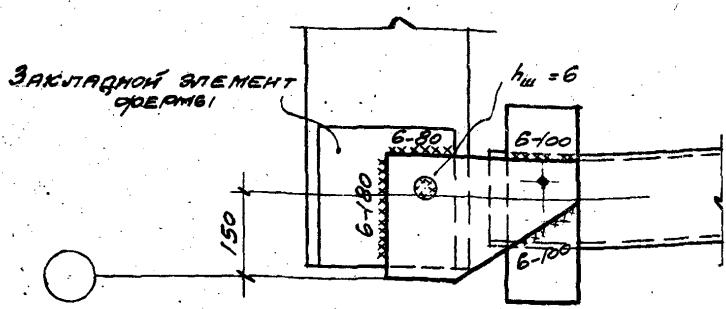

1-1

при привязке „0"

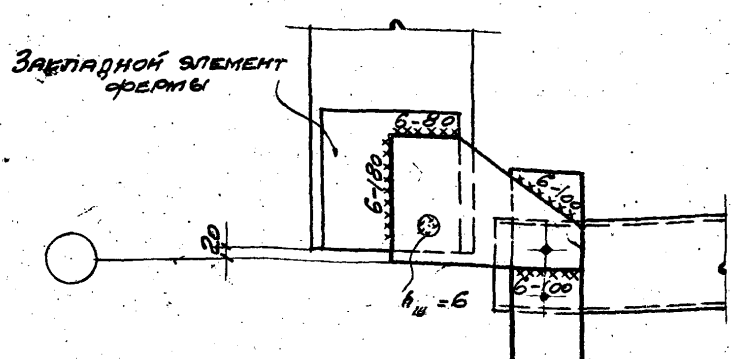

1-1

при привязке „250"

ТДМ 1964	Сопряжения несущих конструкций покрытия с колоннами и связями по покрытию при плоской кровле	ТДМ-3-23	
	Крепление вертикальной связи к ферме по крайнему ряду колонн у торца или у поперечного т.ш.	Деталь	13

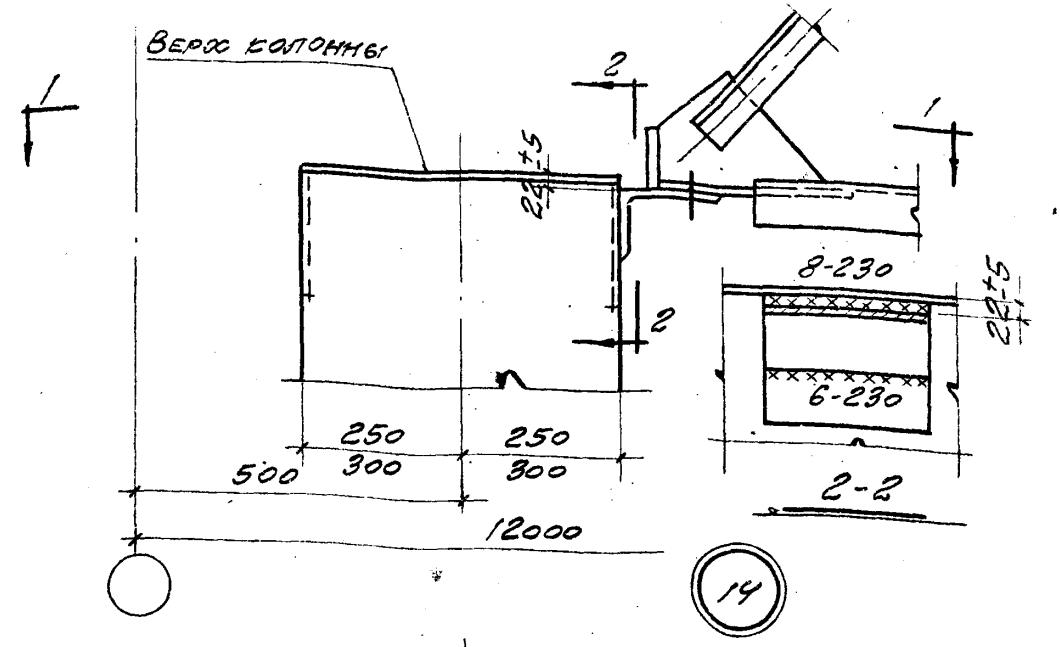

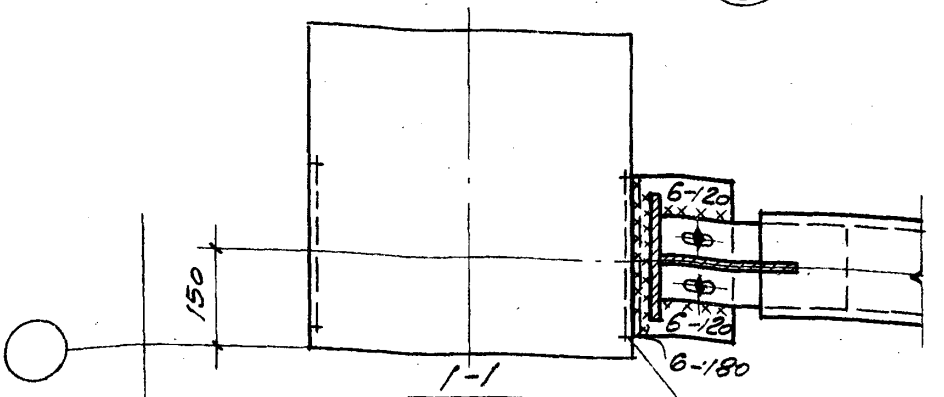

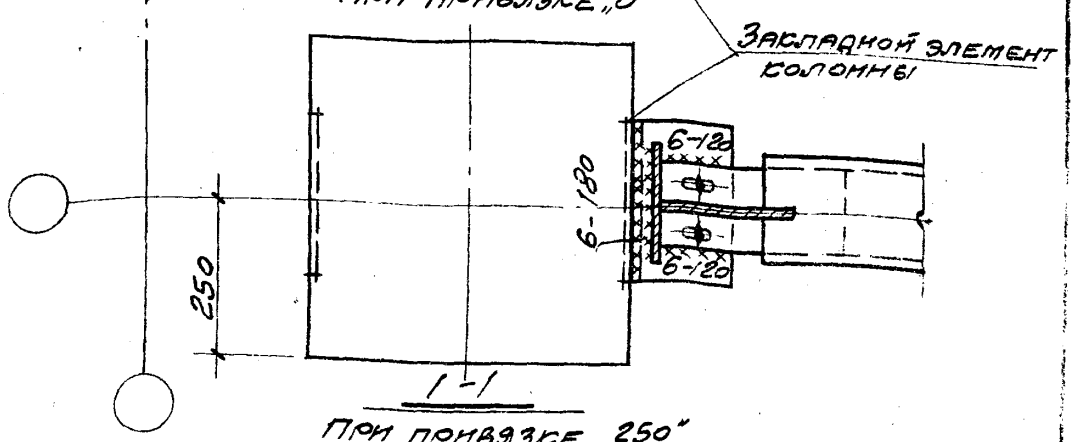

ТДМ 1964	Сопряжения несущих конструкций покрытия с колоннами и связями по покрытию при плоской кровле	ТДМ-3-23
	Крепление вертикальной связи к колонне крайнего ряда у торца или у поперечного т. ш.	Деталь 14

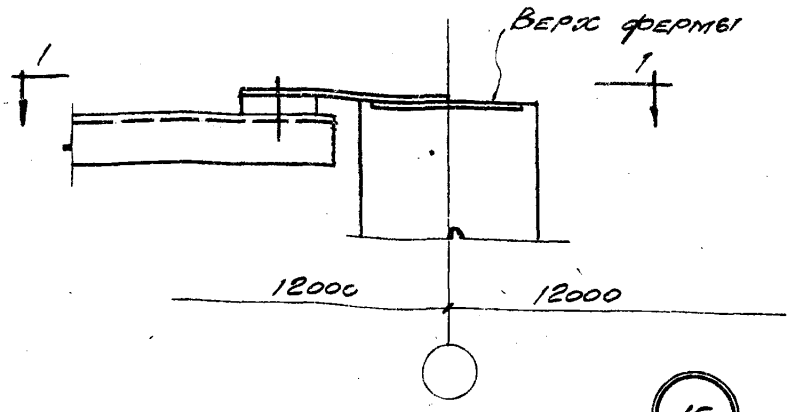

15

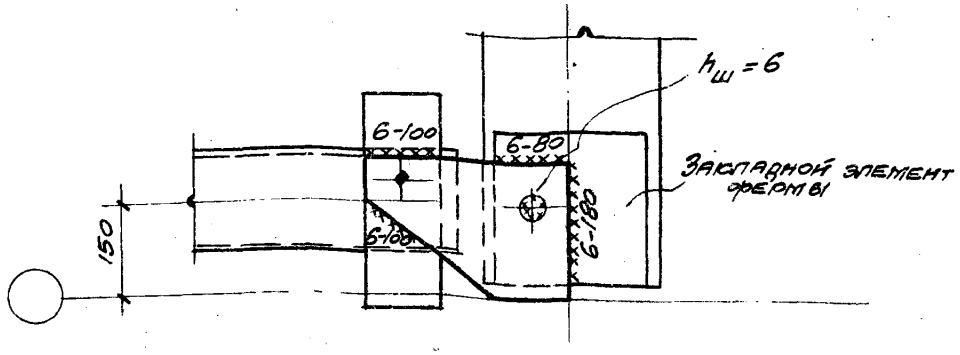

1-1
при привязке „0"

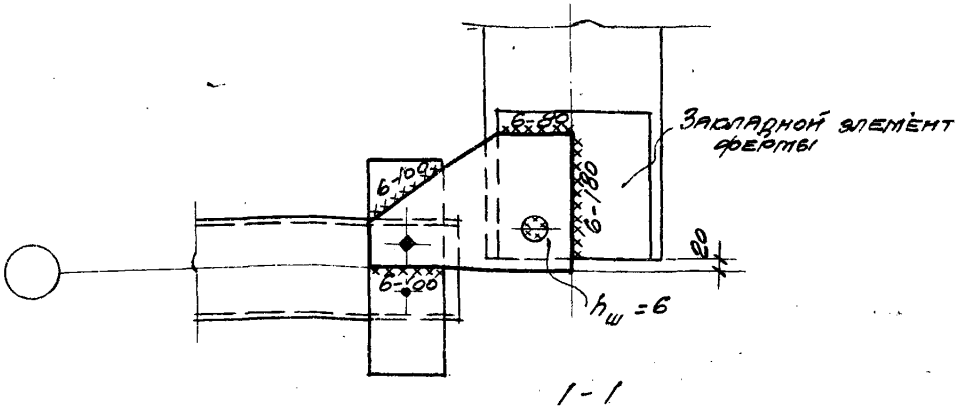

1-1
при привязке „250"

Гл. инж. пр.	Мирер		
Рук. гр. инж.	Штейнер		
Промстройпроект			
Гл. инж. пр.	Петров		
Рук. гр. инж.	Лысова		
ЦНИИ промзданий			

ТДМ 1964	Сопряжения несущих конструкций покрытия с колоннами и связями по покрытию при плоской кровле	ТДМ-3-2	
	Крепление вертикальной связи к ферме по крайнему ряду колонн	Деталь	15

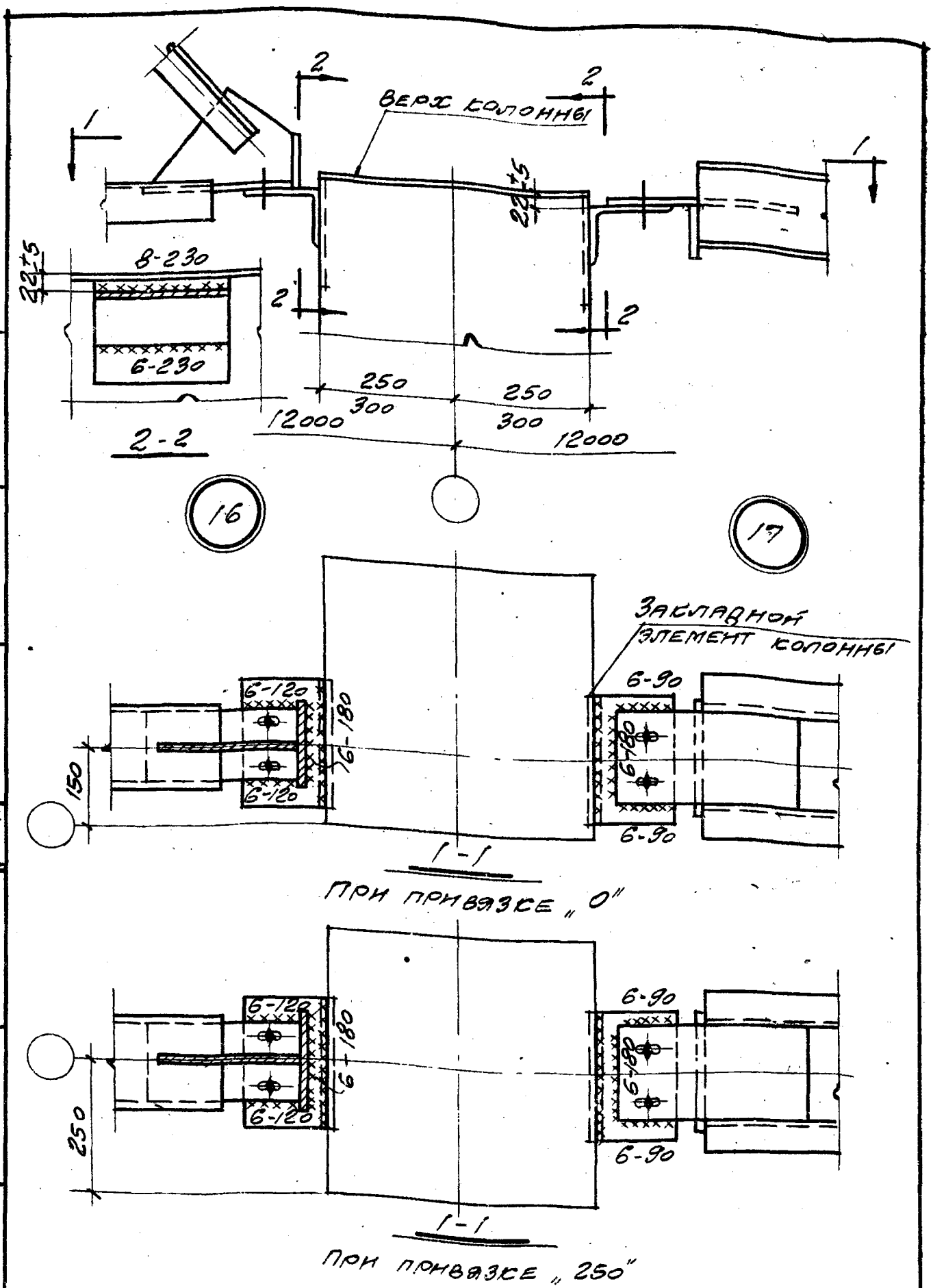

ТДМ 1964	Сопряжения несущих конструкций покрытия с колоннами и связями по покрытию при плоской кровле	ТДМ-3-23	
	Крепление вертикальной связи и распорки к колонне крайнего ряда	Деталь	16;17

Рук. гр. инж. Шпейнер

Рук. гр. инж. Лысова

7574-03 11

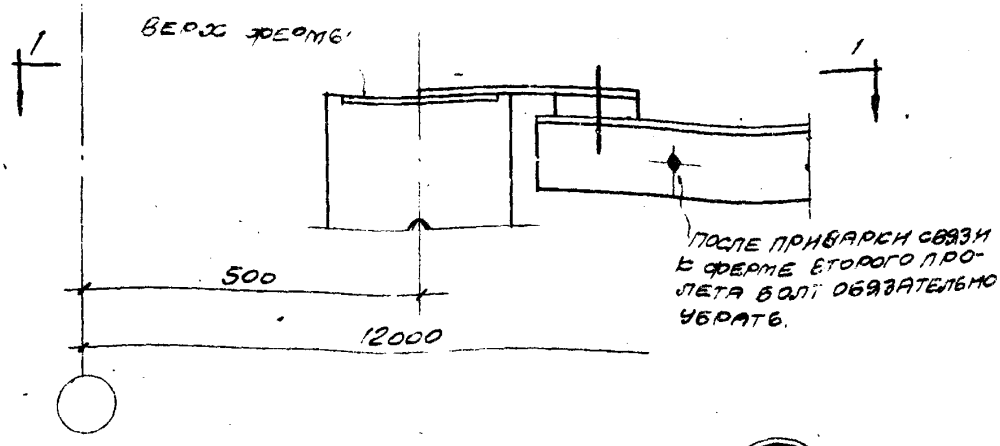

18

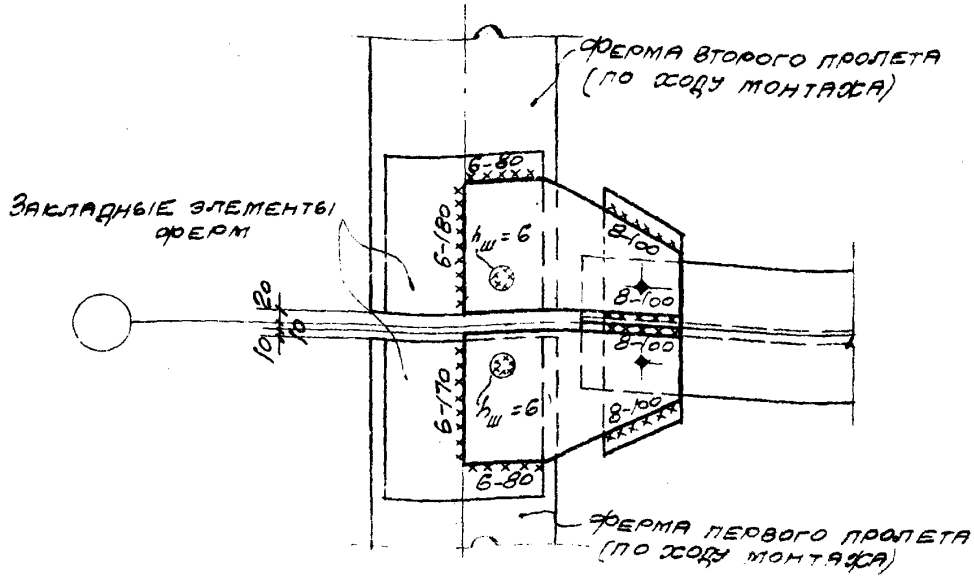

1-1

ДМ 964	Сопряжения несущих конструкций покрытия с колоннами и связями по покрытию при плоской кровле	ТДМ-3-23
	Крепление вертикальной связи к фермам по средней ряду колонн у торца или у поперечного т.ш.	Деталь 18

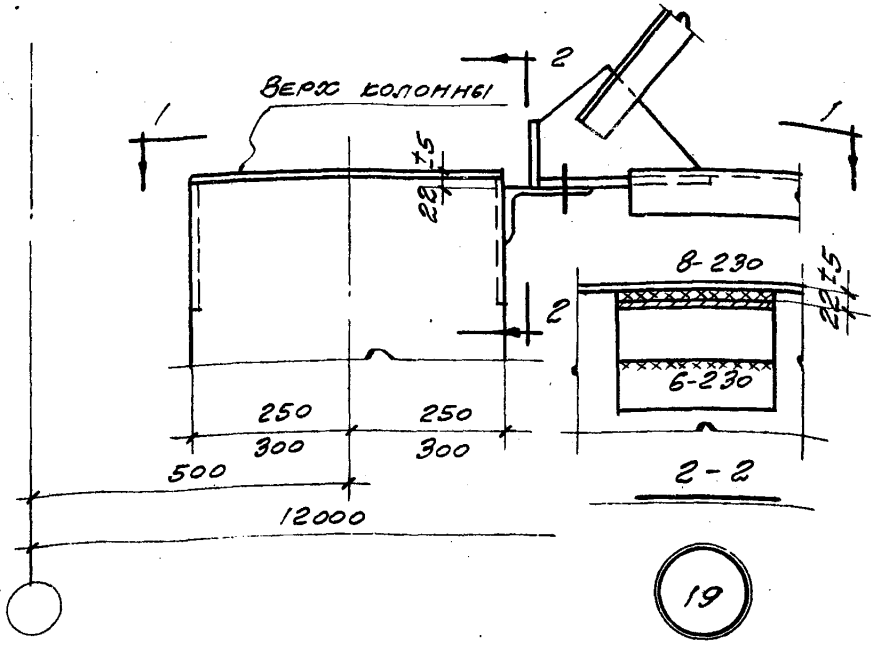

19

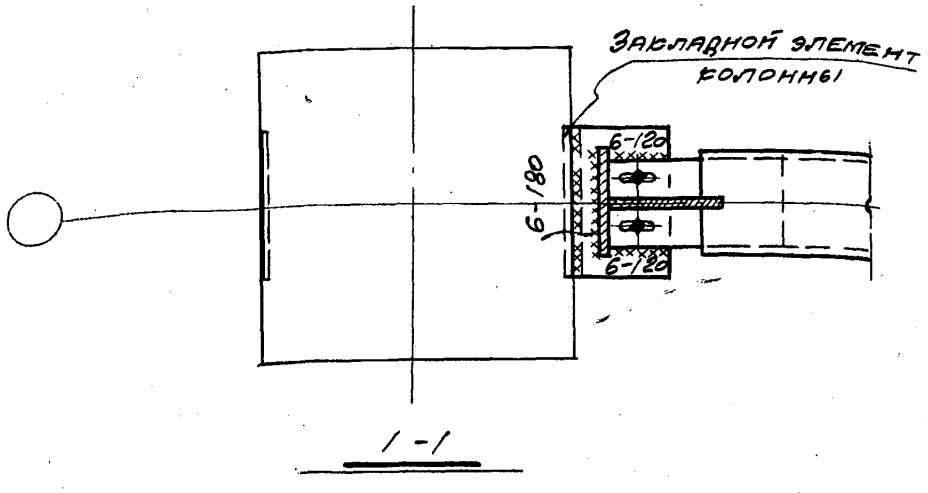

ТДМ 1964	Сопряжения несущих конструкций покрытия с колоннами и связями по покрытию при плоской кровле	ТДМ-3-23
	Крепление вертикальной связи к колонне среднего ряда в торце или у поперечного т.ш.	Деталь 19

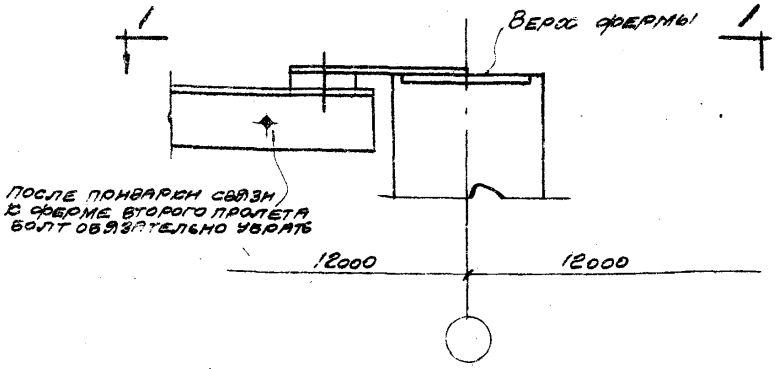

20

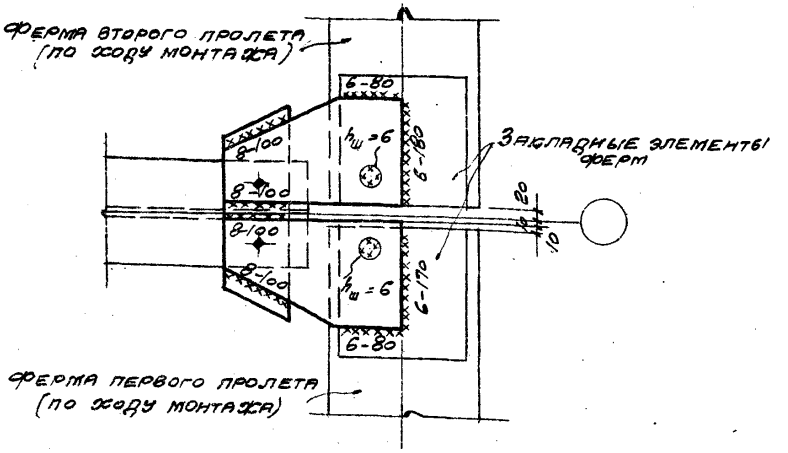

1-1

Гл. инж. пр.	Рук. гр. инж.	Петров	Лысова
Гл. инж. пр.	Рук. гр. инж.	Мирер	Штейнер

ЦНИИ
промзданий

ТДМ 1964

Сопряжения несущих конструкций покрытия с колоннами и связями по покрытию при плоской кровле

Крепление вертикальной связи к фермам по среднему ряду колонн

ТДМ-3-23

Деталь 20

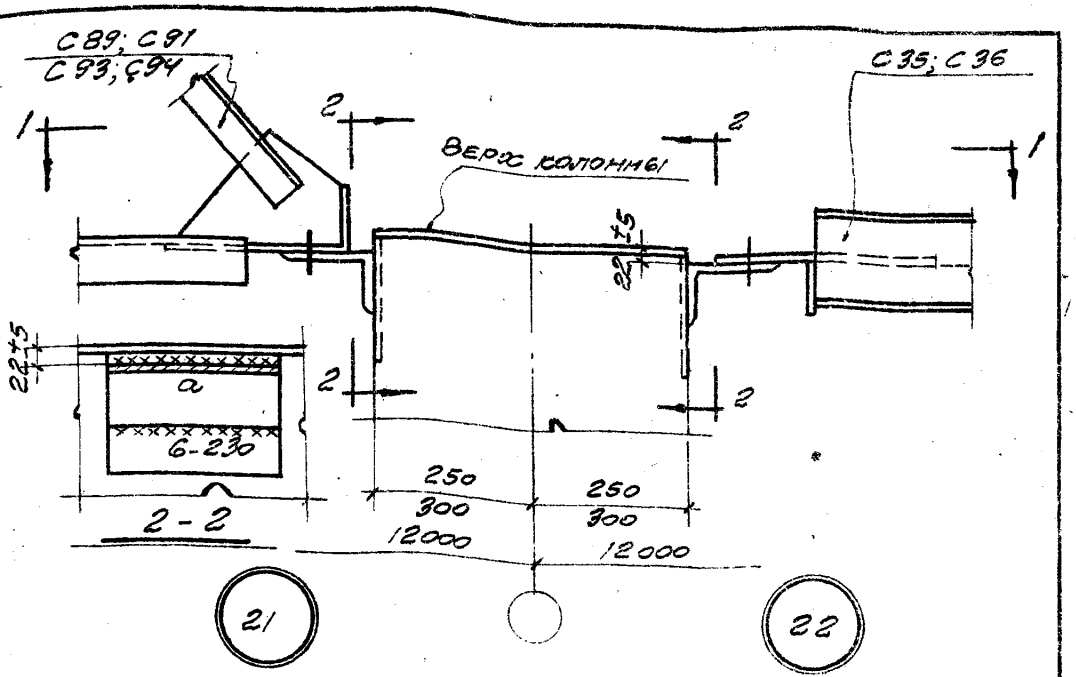

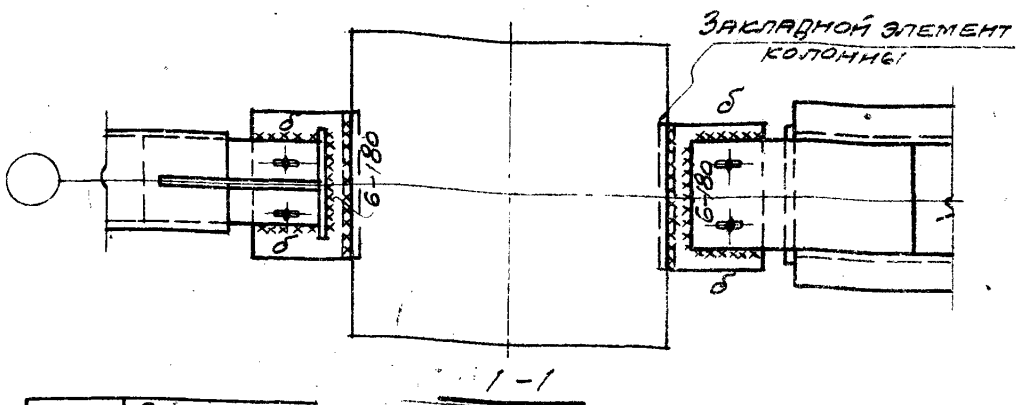

Марка связи	Величины монтажных швов	
	а	б
С89	8-230	6-120
С91	8-230	6-120
С93	10-230	8-120
С94	10-230	8-120
С35	8-230	6-90
С36	8-230	6-90

ТДМ 1964	Сопряжения несущих конструкций покрытия с колоннами и связями по покрытию при плоской кровле	ТДМ-3-23
	Крепление вертикальной связи и распорки к колонне среднего ряда.	Деталь 21;22

Рук. гр. инж. Штейнер

Рук. гр. инж. Лысова

7574-03 15

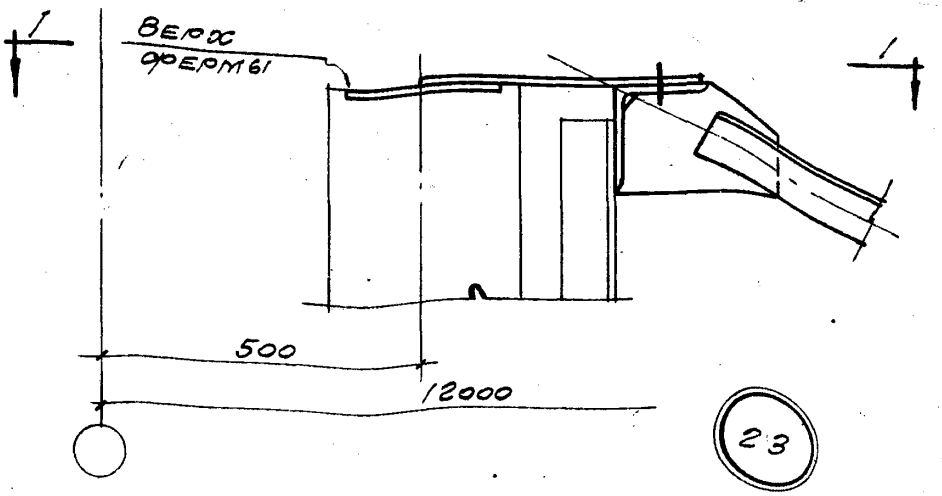

23

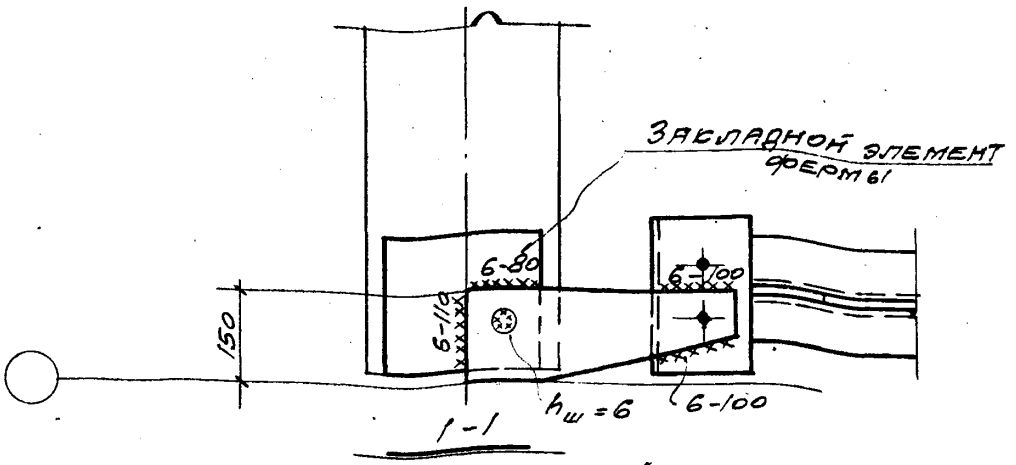

1 - 1

При привязке „0"

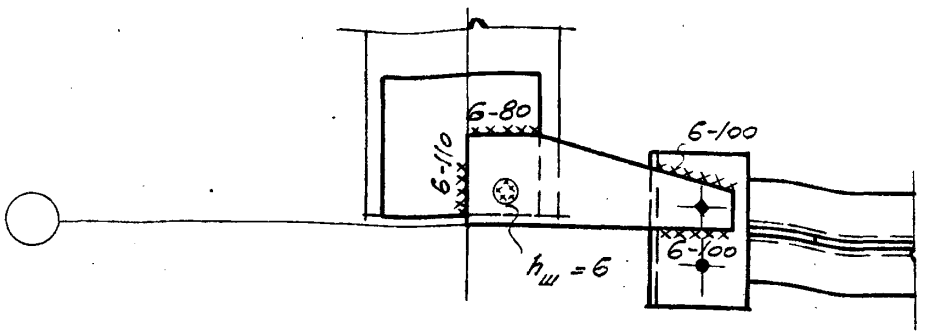

1 - 1

При привязке „250"

ГП. ИНЖ. ПР.	РУК. ГР. ИНЖ.		ШТЕЙНЕР
ГИП			
ГИП			
ГИП		

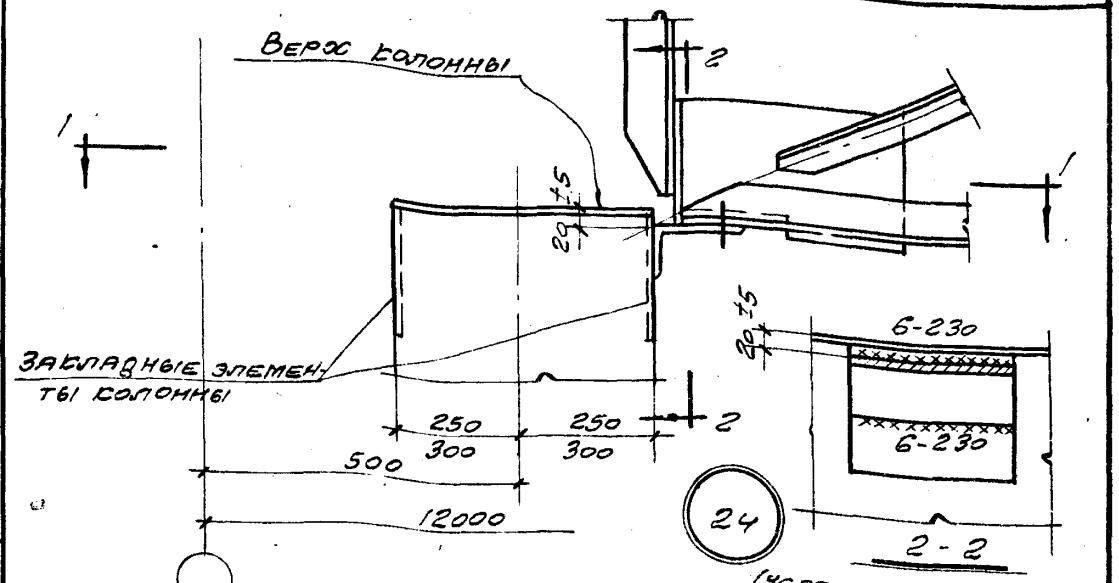

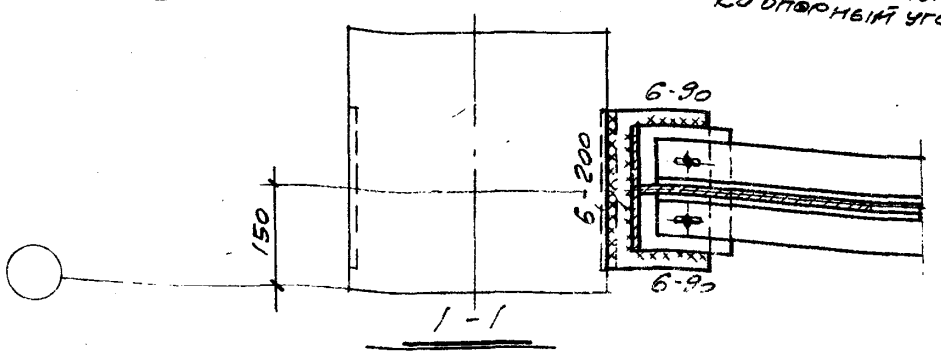

При привязке „0"

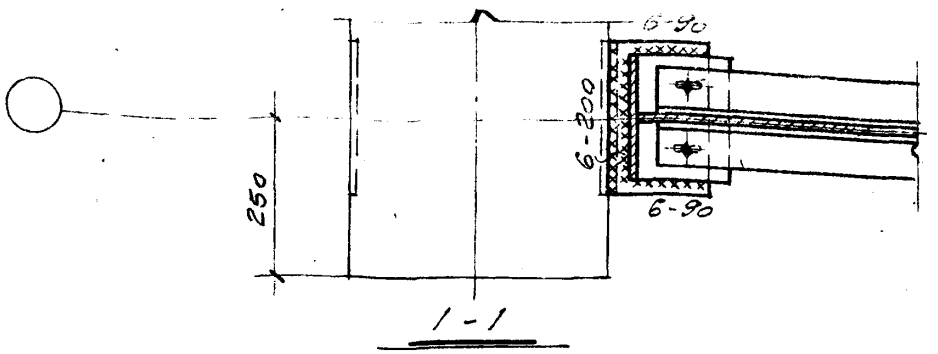

При привязке „250"

ТДМ 1964	Сопряжения несущих конструкций покрытия с колоннами и связями по покрытию при плоской кровле	ТДМ-3-23	
	Крепление вертикальной связи к колонне крайнего ряда у торца или у поперечного т.ш. при наличии колонн продольного фахверка.	Деталь	24

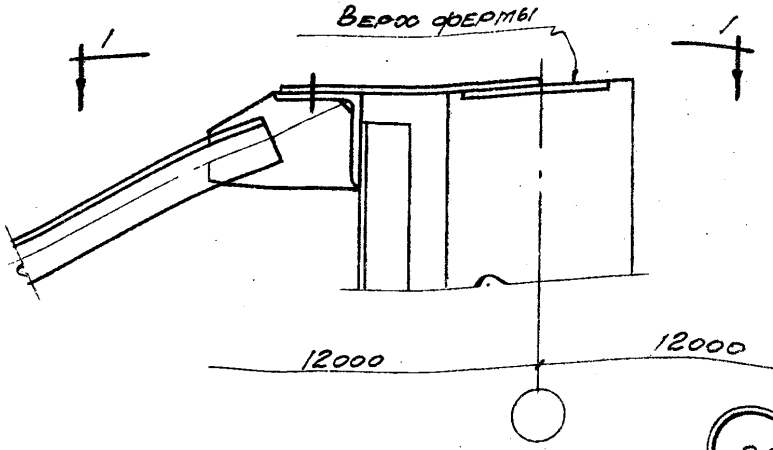

25

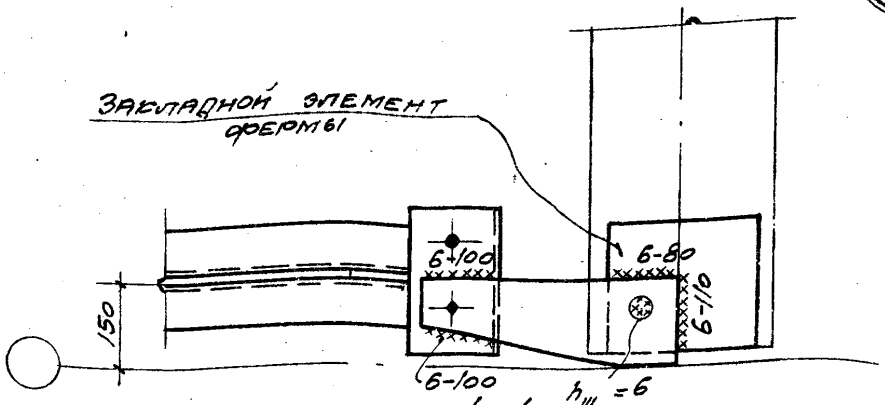

1 - 1

При привязке „0"

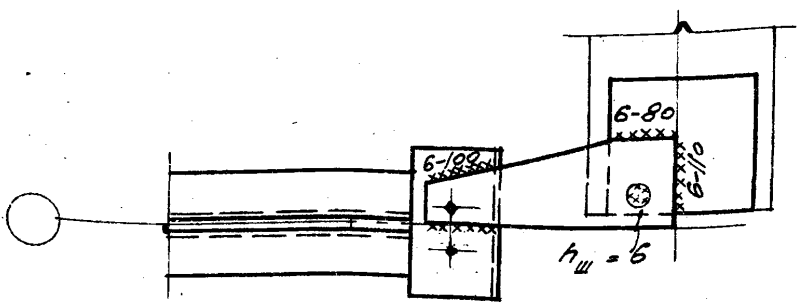

1 - 1

При привязке „250"

ТДМ 1964	Сопряжения несущих конструкций покрытия с колоннами и связями по покрытию при плоской кровле	ТДМ-3-23	
	Крепление вертикальной связи к ферме по крайнему ряду колонн при наличии колонн продольного фахверка	Деталь	25

Гл. инж. пр.	Рук. гр. инж.	Петров	Лыкова
Гл. инж. пр.	Рук. гр. инж.	Мирер	Штейнер

Коомстройпроект

Гл. инж. пр. Рук. гр. инж.

Цнии оомздания

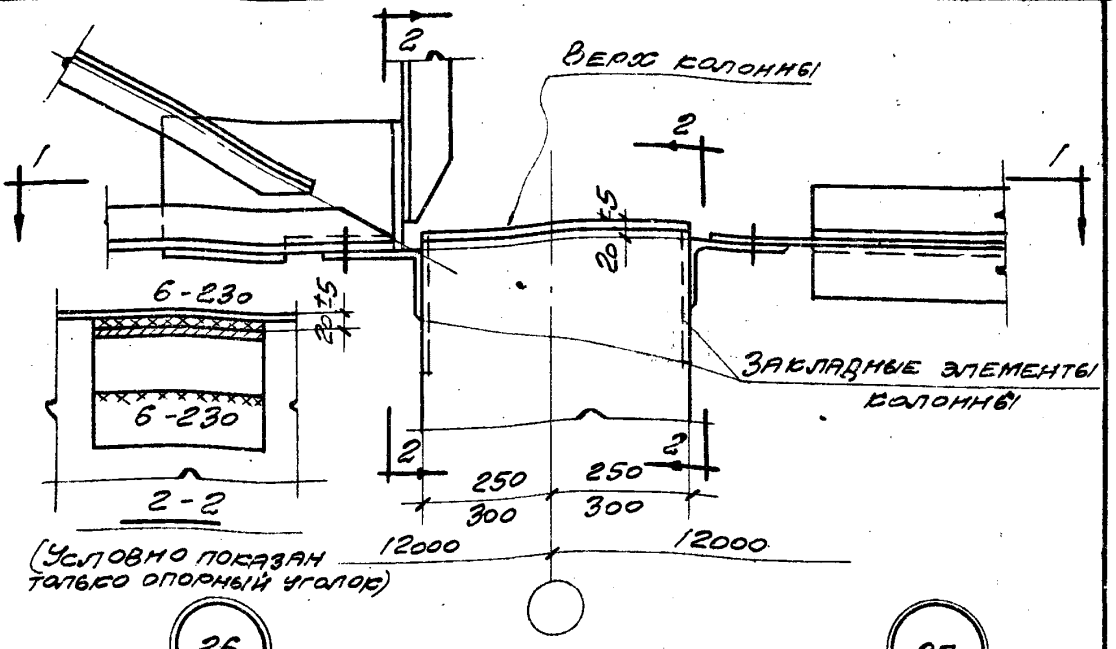

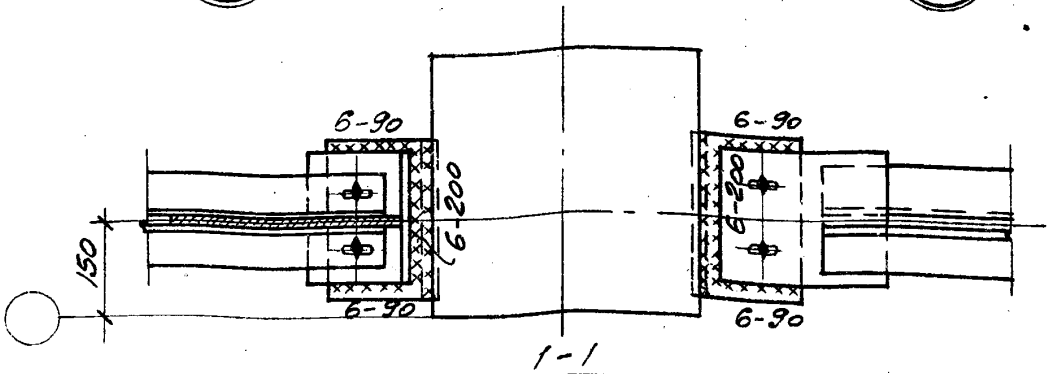

1-1

При привязке „0"

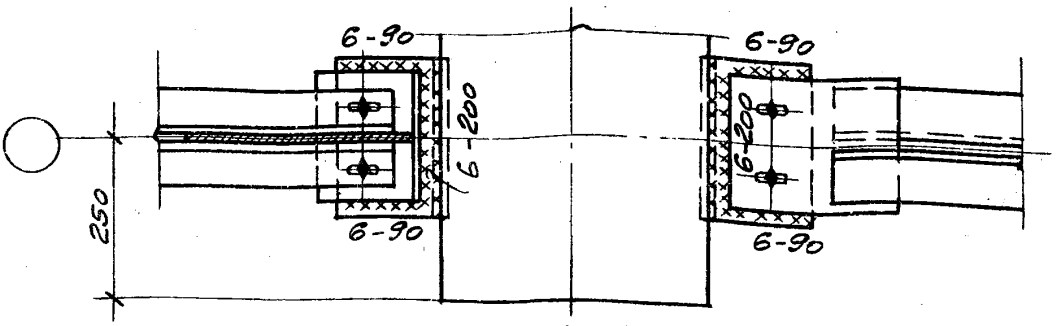

1-1

При привязке „250"

ТДМ 1964	Сопряжения несущих конструкций покрытия с колоннами и связями по покрытию при плоской кровле	ТДМ-3-23
	Крепление вертикальной связи и р... к основной колонне крайнего ря... колонн продольного фахверк...	Деталь 26, 27

Штейнер
Рук. гр. инж.
Строй ...ект
Лысова
Рук. гр. инж.

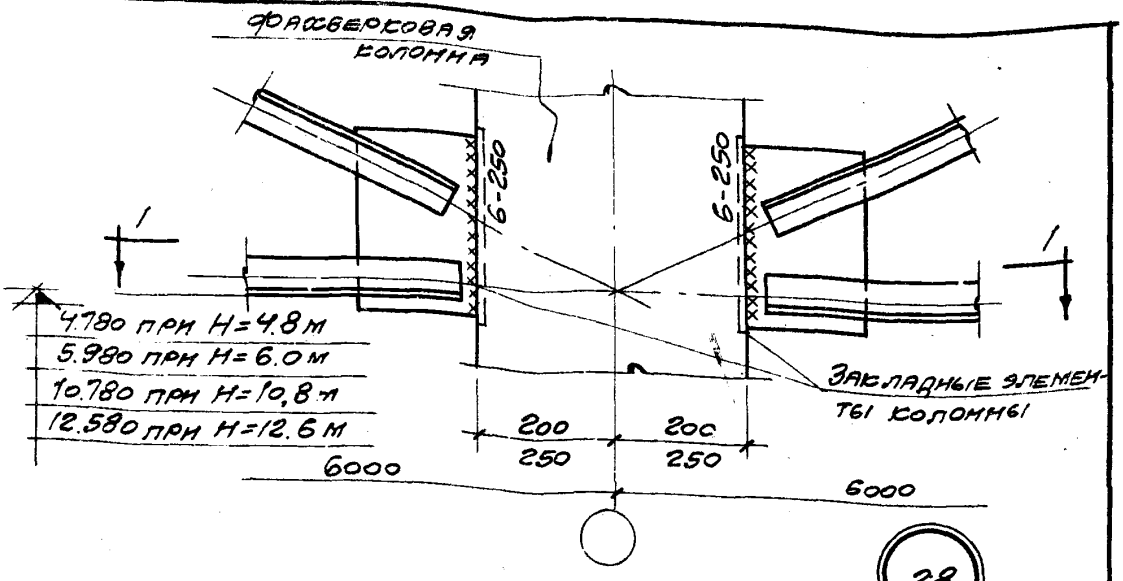

28

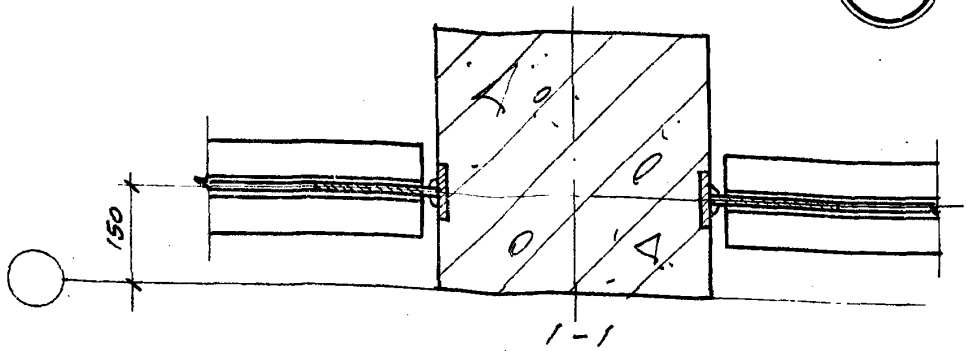

1-1

При привязке „0"

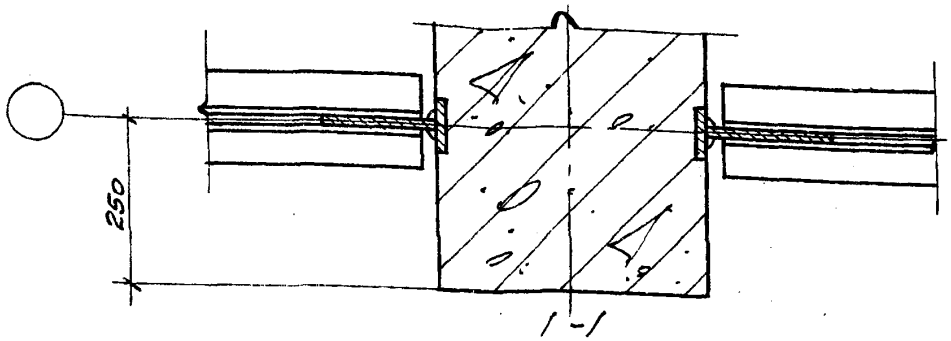

1-1

При привязке „250"

Примечания:

1. H - высота до низа стропильных конструкций
2. Отметка связи на монтаже допускает точность ±5мм

ТДМ 1964	Сопряжения несущих конструкций покрытия с колоннами и связями по покрытию при плоской кровле	ТДМ-3-23
	Крепление вертикальных связей к колоннам продольного фахверка при H=4,8; 6,0; 10,8; 12,6 м	Деталь 28

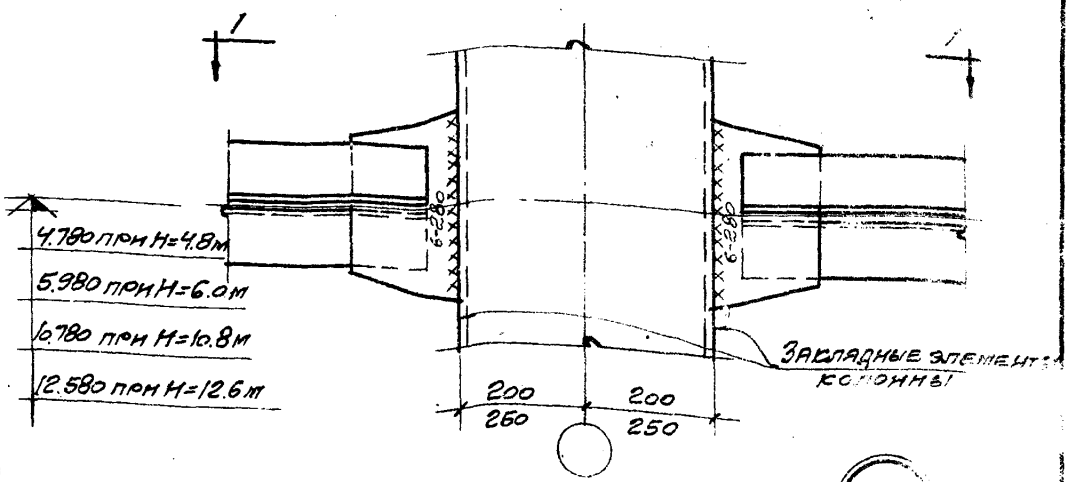

29

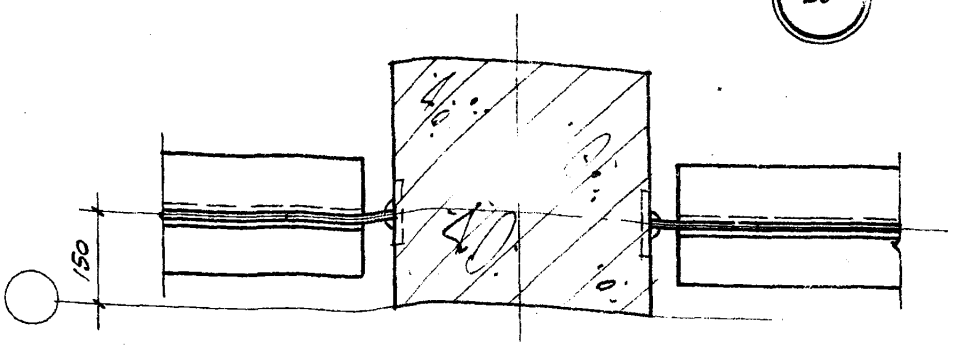

1 - 1

При привязке „0"

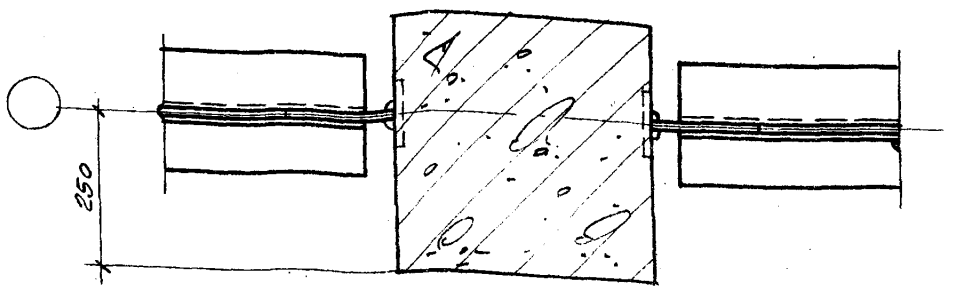

1 - 1

При привязке „250"

Примечания:

1. H - высота до низа стропильных конструкций
2. Отметка связей на монтаже допускает точность ± 5мм

ТДМ 1964	Сопряжения несущих конструкций покрытия с колоннами и связями по покрытию при плоской кровле	ТДМ-3-23	
	Крепление распорок к колоннам продольного фахверка при H=4,8; 6,0; 10,8; 12,6 м	Деталь	29

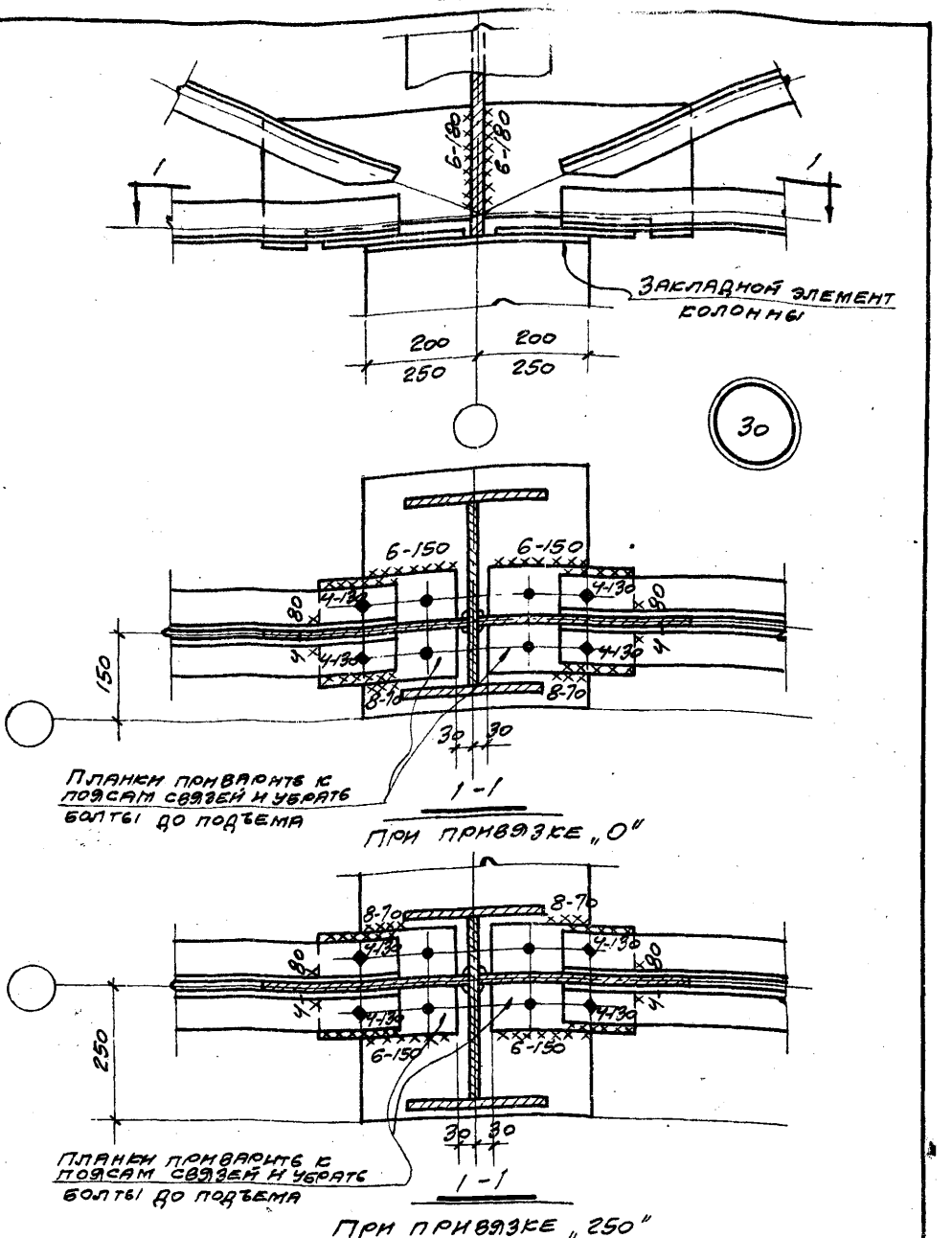

ТДМ 1964	Сопряжения несущих конструкций покрытия с колоннами и связями по покрытию при плоской кровле	ТДМ-3-23	
	Крепление вертикальных связей к колоннам продольного фахверка при H=7,2; 8,4; 9,6 м	Деталь	30

Гл. инж. пр. Рук. гр. инж. Мирер Штейнер

Гл. инж. пр. Рук. гр. инж. Петров Лысова

Гл. инж. пр. Рук. гр. инж.

Промстрой проект

НИИ Промзданий

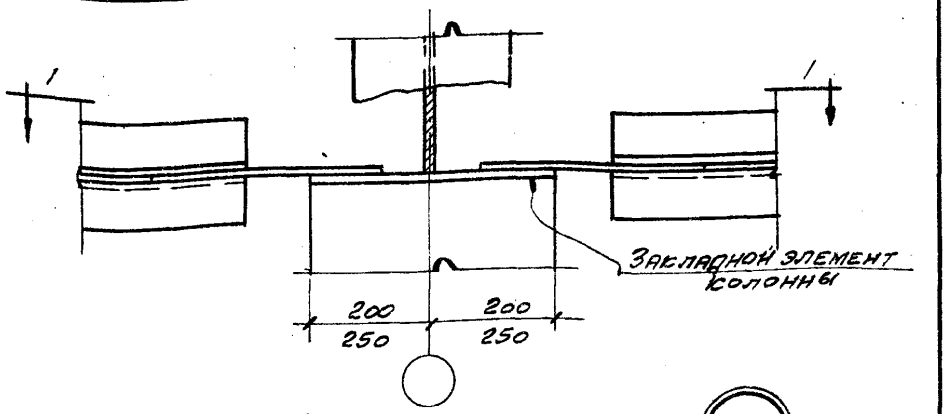

31

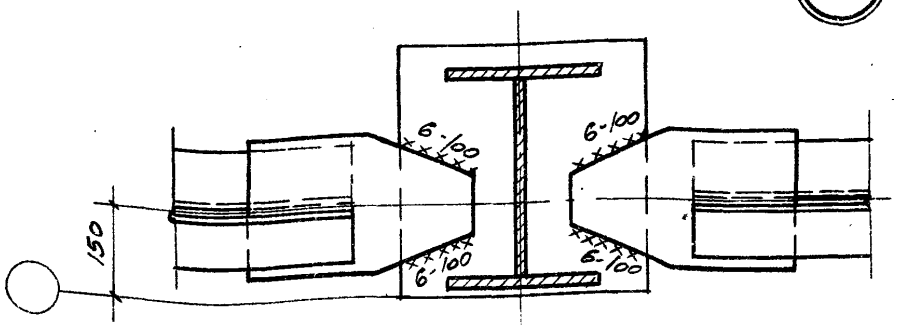

1-1

При привязке „0"

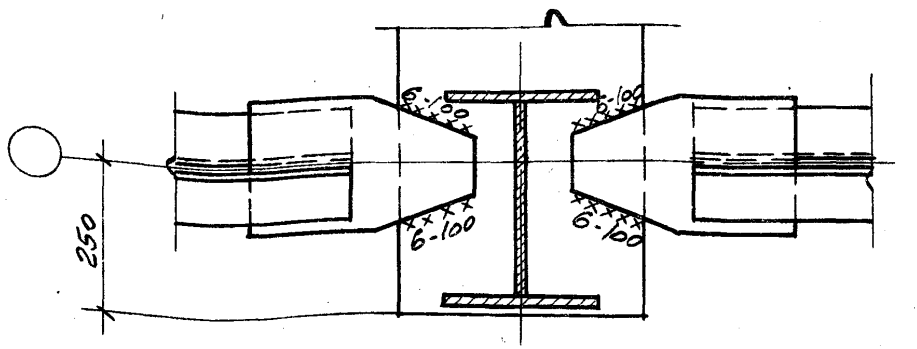

1-1

При привязке „250"

ТДМ 1964	Сопряжения несущих конструкций покрытия с колоннами и связями по покрытию при плоской кровле	ТДМ-3-23	
	Крепление распорок к колонне продольного фахверка при H=7,2; 8,4; 9,6 м	Деталь	31

Рук. гр. инж. Штеннер

Рук. гр. инж. Лысова

Рук. гр. инж.

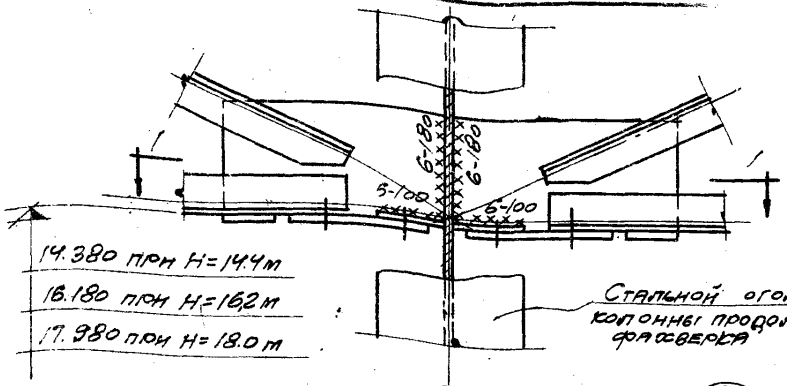

14.380 при H=14.4 м

16.180 при H=16.2 м

17.980 при H=18.0 м

Стальной оголовок колонны продольного фахверка

32

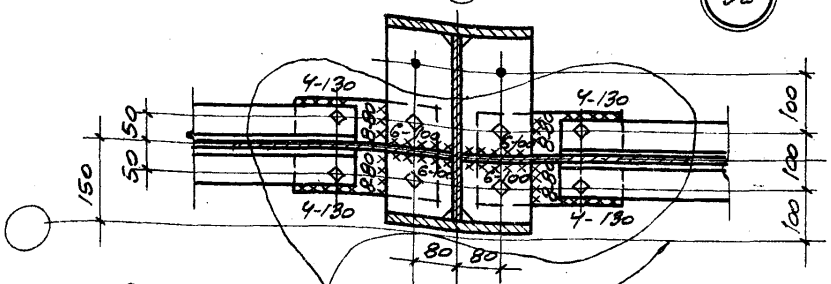

Болты постоянные d=16-20 мм

1-1

При привязке „0"

Наружная грань железобетонной колонны

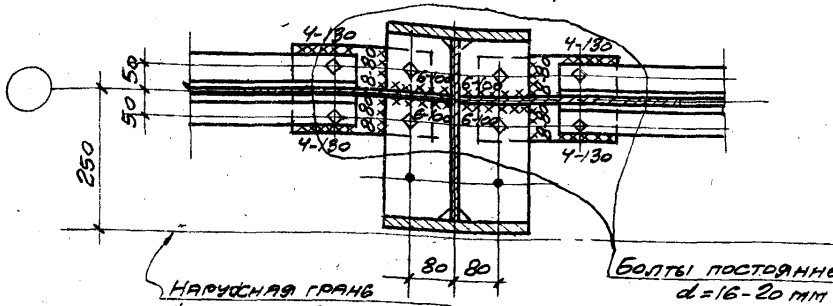

Наружная грань железобетонной колонны

Болты постоянные d=16-20 мм

1-1

При привязке „250"

Примечание

H - высота до низа стропильных конструкций

ГИП Минеев			
Рук. гр. Минеев			
ГИП Минеев			
Рук. гр. Минеев			
Гл. инж. пр.	Штейнер		
Гл. инж. по	Минеев

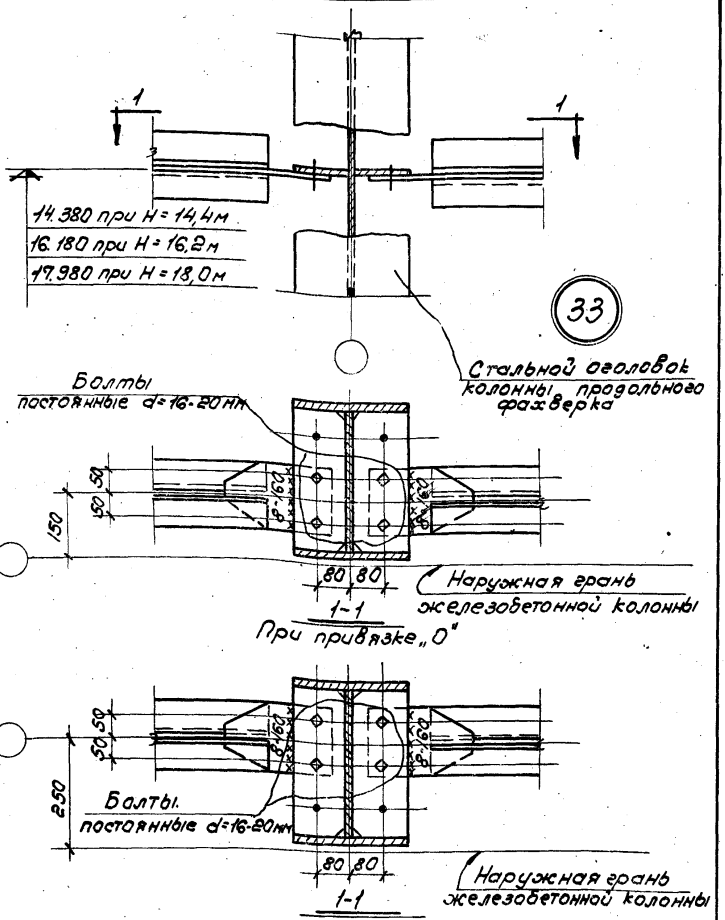

Примечание:

Н- высота до низа стропильных конструкций.

ТДМ 1964г	Сопряжения несущих конструкций покрытия с колоннами и связями по покрытию при плоской кровле	ТДМ-3-23	
	Крепление распорок к колоннам продольного фахверка при Н = 14,4; 16,2; 18,0м	Деталь	33

Инв. №

7574-03 25

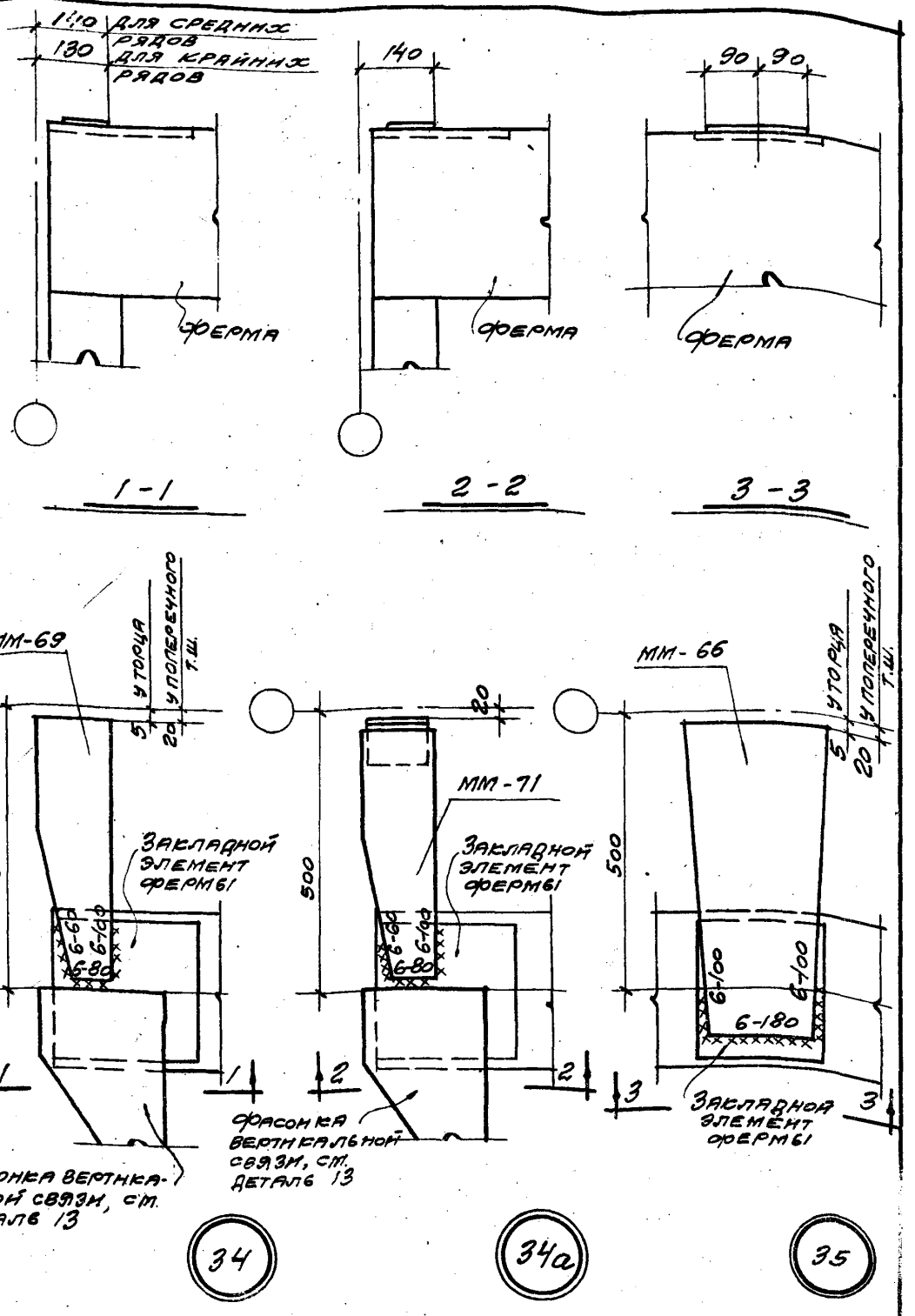

Нач. отдела	Гл. инж. пр.	Рук. гр. инж.	Дрыгин
Мирер	Штейнер		
Промстрой проект			
Выжигин	Петров	Кривицкая	
Нач. отдела	Гл. инж. пр.	Рук. гр. инж.	
Цнин промзданий			

ТДМ 1964	Сопряжения несущих конструкций покрытия с колоннами и связями по покрытию при плоской кровле	ТДМ-3-23
	Крепление стального элемента к ферме у торца или у поперечного т.ш.	Деталь 34; 34а; 35

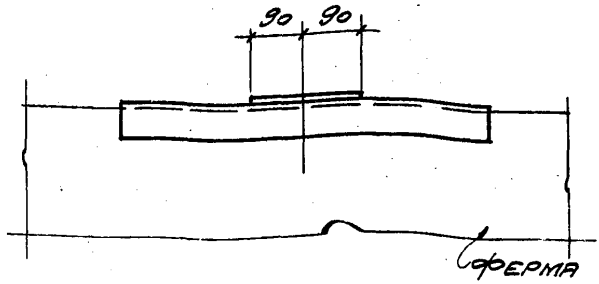

1-1

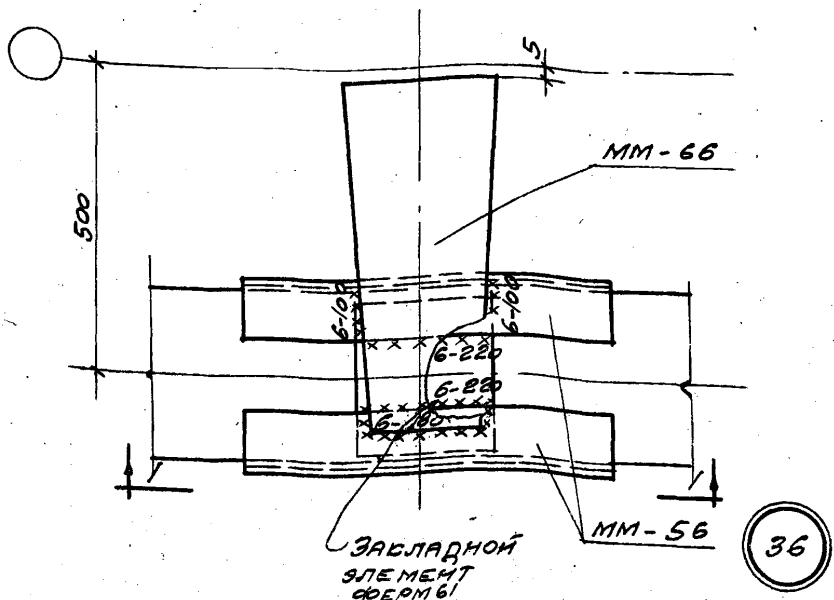

36

ТДМ 1964	Сопряжения несущих конструкций покрытия с колоннами и связями по покрытию при плоской кровле	ТДМ-3-23	
	Крепление стального элемента к ферме у торца	Деталь	36

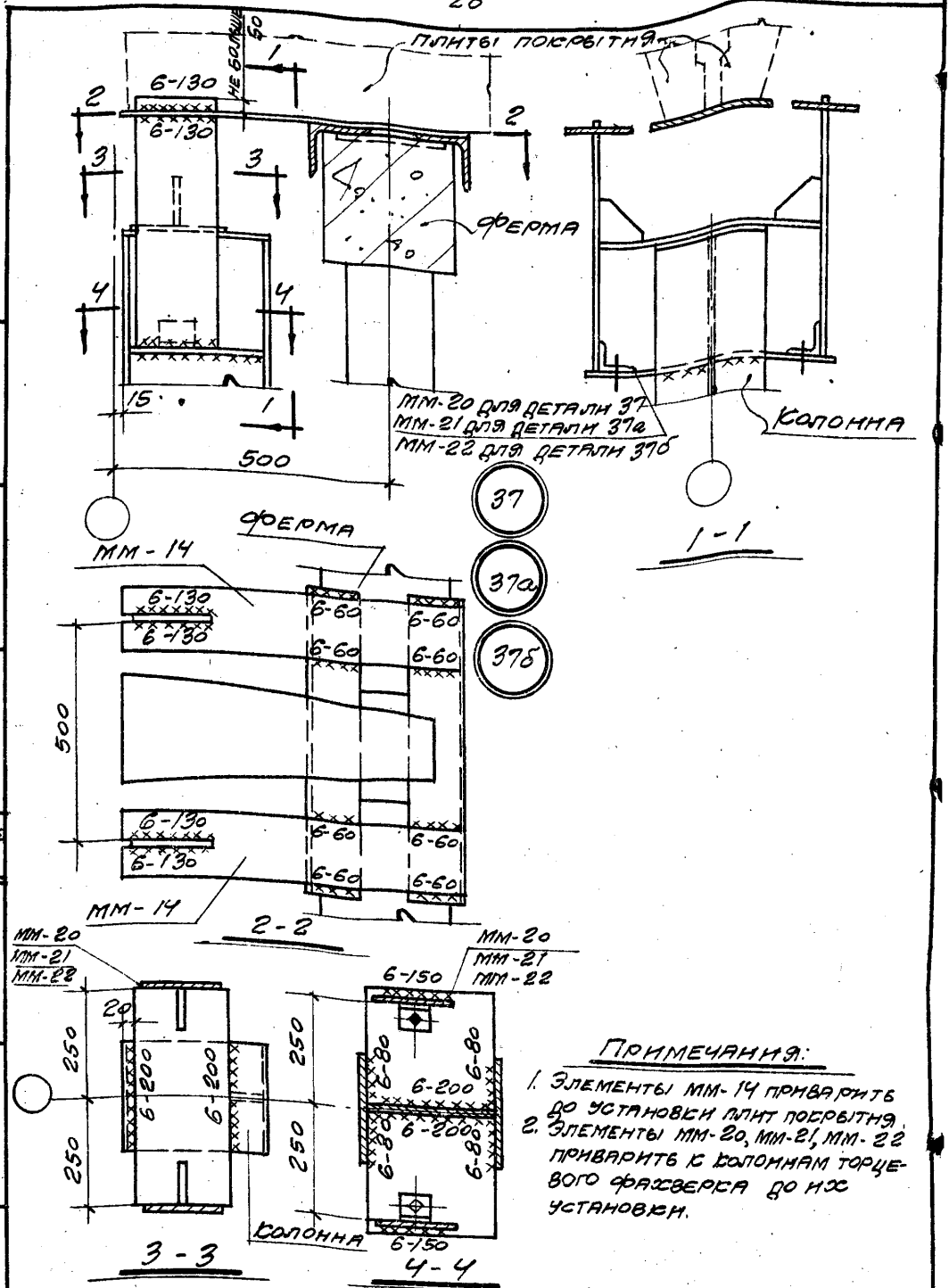

ПРИМЕЧАНИЯ:

1. Элементы ММ-14 приварить до установки плит покрытия.
2. Элементы ММ-20, ММ-21, ММ-22 приварить к колоннам торцевого фахверка до их установки.

ДРЫГИН	МИРЕР	ШТЕЙНЕР	
НАЧ. ОТДЕЛА	ГЛ. ИНЖ. ПР.	РУК. ГР. ИНЖ.	ПРОМСТРОЙПРОЕКТ
ВЫЖИГИН	ПЕТРОВ	ПУРРЕ	
НАЧ. ОТДЕЛА	ГЛ. ИНЖ. ПР.	РУК. ГР. ИНЖ.	ЦНИИ ПРОМЗДАНИЙ

ТДМ 1964	Сопряжения несущих конструкций покрытия с колоннами и связями по покрытию при плоской кровле	ТДМ-3-23	
	Крепление колонны торцевого фахверка к стропильной ферме	Деталь	37; 37а 37б

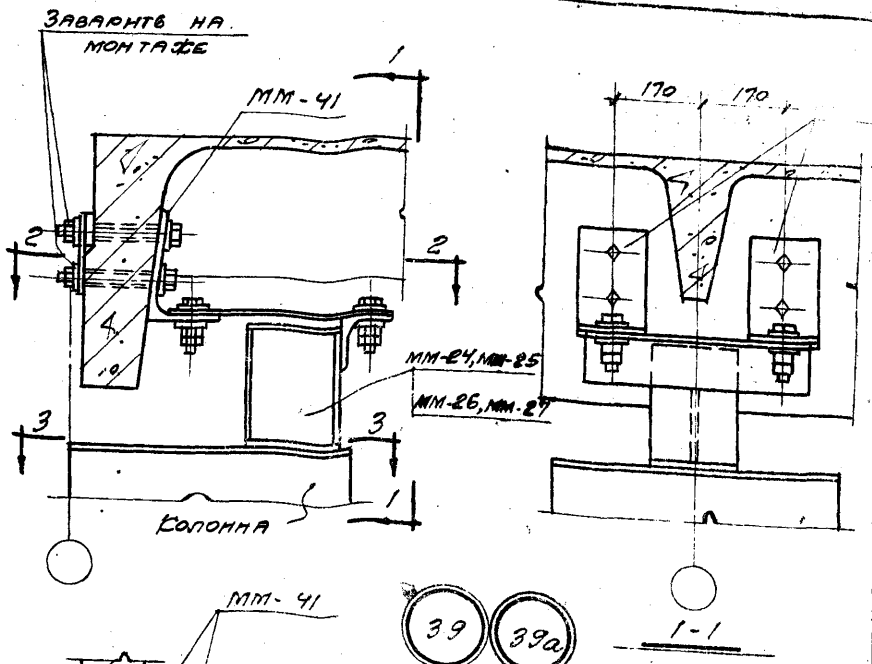

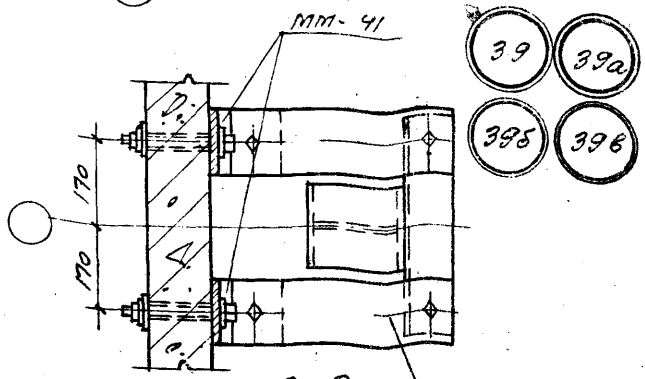

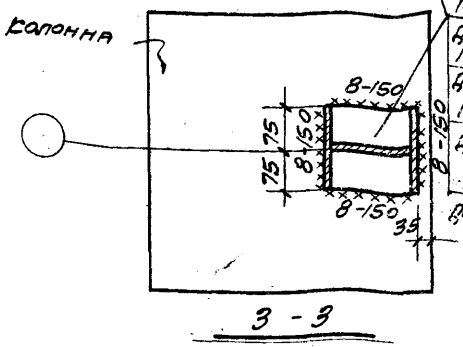

Примечания:

1. Н - высота до низа строительных конструкций.
2. Элемент ММ-41 крепить к плите покрытия до ее установки.
3. Элементы ММ-24, ММ-25, ММ-26, ММ-27 приварить к колонне продольного фахверка до ее установки.

ТДМ 1964	Сопряжения несущих конструкций покрытия с колоннами и связями по покрытию при плоской кровле. Крепление колонн продольного фахверка к плите покрытия при привязке „0" и Н=4,8; 6,0; 10,8 и 12,6 м.	ТДМ-В-23
		Детали 39; 39а; 39б; 39в

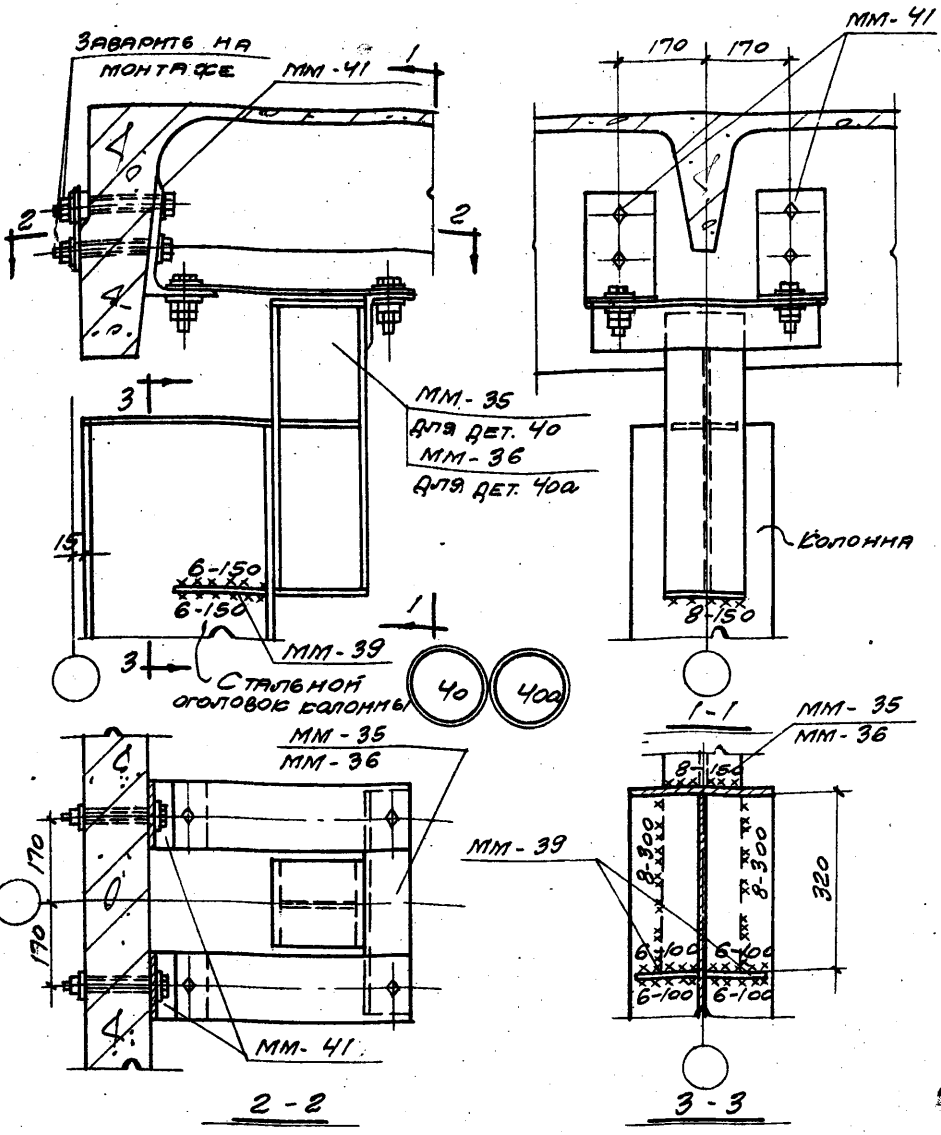

Примечания:

1. Н-высота до низа стропильных конструкций.
2. Элемент ММ-41 крепить к плите покрытия до ее установки.
3. Элементы ММ-35; ММ-36; ММ-39 приварить к колонне продольного фахверка до ее установки.

Дрыгин	Мирер	Штейнер	
Нач. отдела	Гл. инж. пр.	Рук. гр. инж.	Промстрой проект
Выжигин	Петров	Пурре	
Нач. отдела	Гл. инж. пр.	Рук. гр. инж.	ЦНИИ промзданий

ТДМ 1964	Сопряжения несущих конструкций покрытия с колоннами и связями по покрытию при плоской кровле	ТДМ-3-23	
	Крепление колонн продольного фахверка к плите покрытия при привязке „0" и Н=7,2; 8,4; 9,6; 14,4; 16,2 и 18,0 м	Деталь	40; 40а

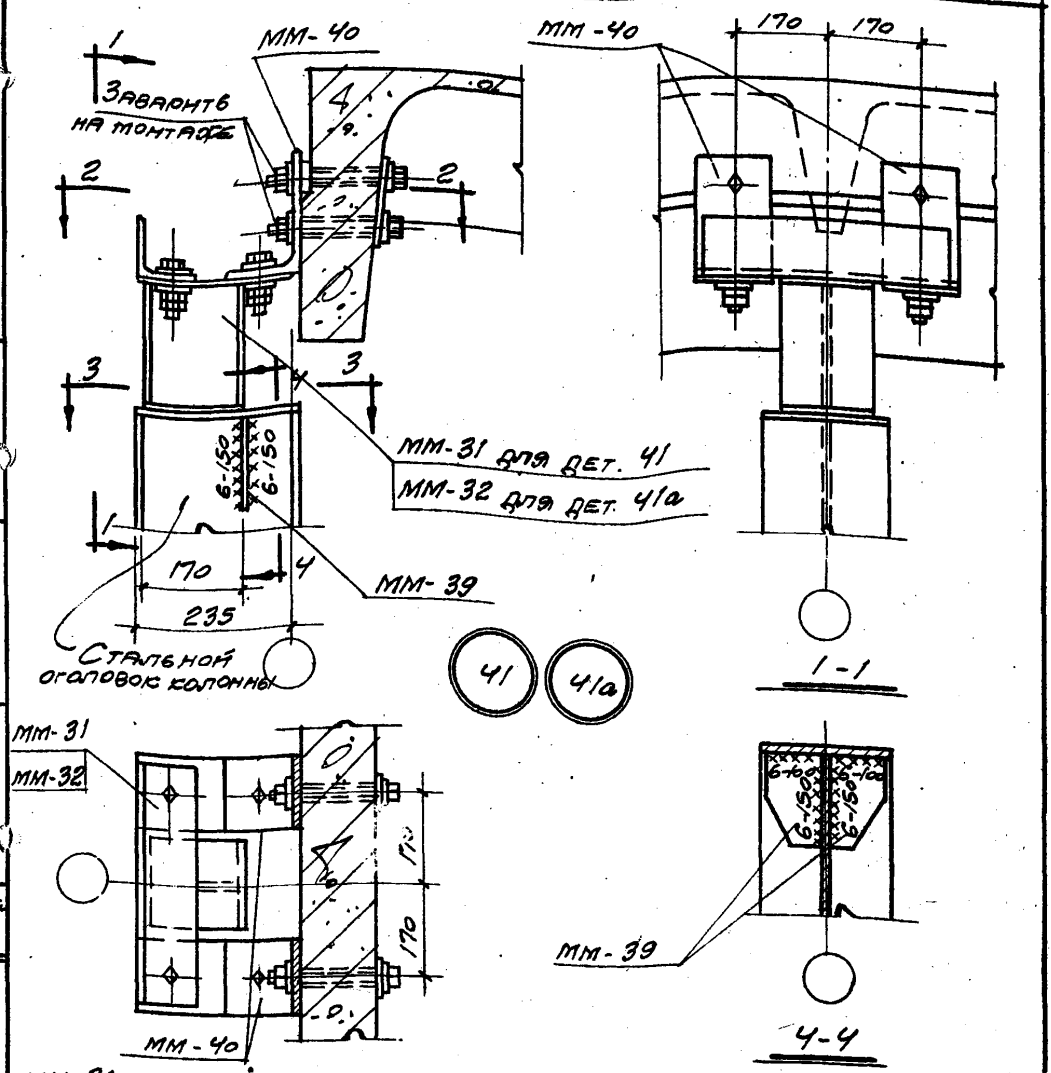

Примечания:

1. Н - высота до низа стропильных конструкций.
2. Элемент ММ-40 крепить к плите покрытия до ее установки.
3. Элементы ММ-31, ММ-32, ММ-39 приварить к колонне продольного фахверка до ее установки.

ТДМ 1964	Сопряжения несущих конструкций покрытия с колоннами и связями по покрытию при плоской кровле	ТДМ-3-23	
	Крепление колонны продольного фахверка к плите покрытия при привязке 250 мм и Н=7,2; 8,4; 9,6; 14,4; 16,2 и 18,0 м	Детали	41, 41а

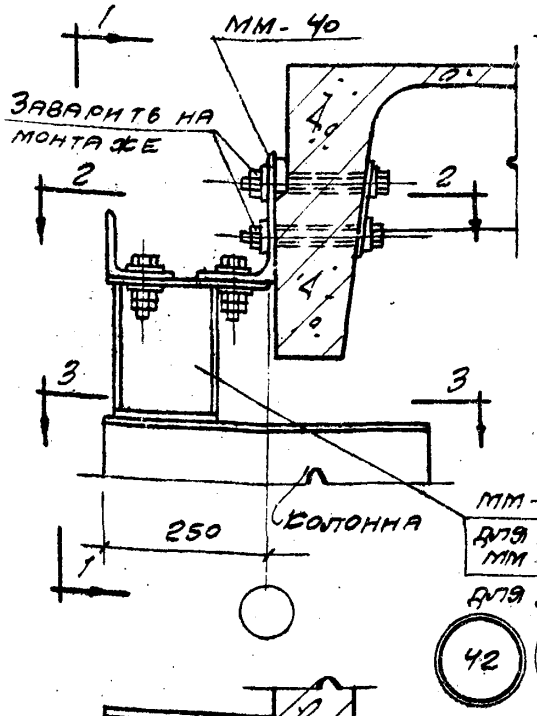

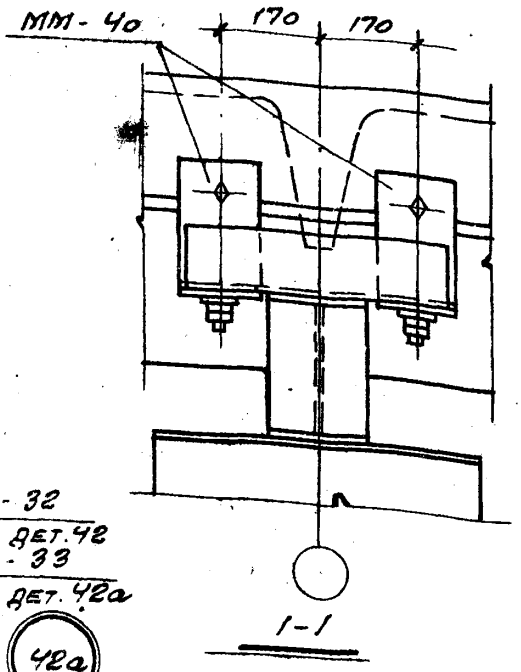

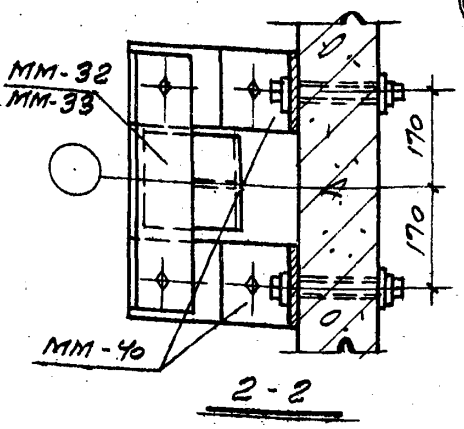

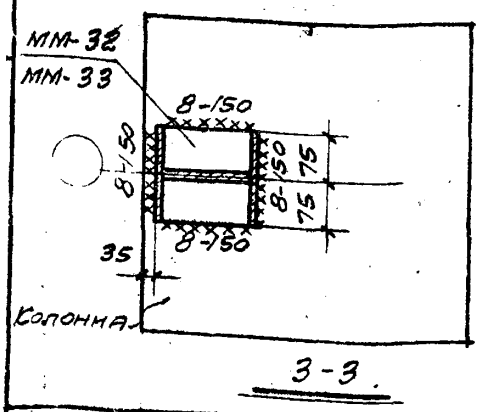

Примечания:

1. Н-высота до низа стропильных конструкций.
2. Элемент ММ-40 крепить к плите покрытия до ее установки.
3. Элементы ММ-32, ММ-33 приварить к колонне продольного фахверка до ее установки.

1.964	Сопряжения несущих конструкций покрытия с колоннами и связями по покрытию при плоской кровле	ТДМ-3-23	
	Крепление колонн продольного фахверка к плите покрытия при привязке „250" и Н=10,8 и 12,6м	Деталь	42 42а

gost.e-ecolog.ru