ГОСУДАРСТВЕННЫЙ КОМИТЕТ ПО ДЕЛАМ СТРОИТЕЛЬСТВА СССР
(ГОССТРОЙ СССР)

ТИПОВЫЕ МОНТАЖНЫЕ ДЕТАЛИ
ОДНОЭТАЖНЫХ ПРОМЫШЛЕННЫХ ЗДАНИЙ

СОПРЯЖЕНИЯ НЕСУЩИХ КОНСТРУКЦИЙ ПОКРЫТИЯ С КОЛОННАМИ И СВЯЗЯМИ ПО ПОКРЫТИЮ ПРИ ПЛОСКОЙ КРОВЛЕ

ТДМ-3-21

Детали при шаге стропильных конструкций, крайних и средних колонн 6м

7574-01

Москва-1965г

gost.e-ecolog.ru

ГОСУДАРСТВЕННЫЙ КОМИТЕТ ПО ДЕЛАМ СТРОИТЕЛЬСТВА СССР
(ГОССТРОЙ СССР)

ТИПОВЫЕ МОНТАЖНЫЕ ДЕТАЛИ
ОДНОЭТАЖНЫХ ПРОМЫШЛЕННЫХ ЗДАНИЙ

СОПРЯЖЕНИЯ НЕСУЩИХ КОНСТРУКЦИЙ ПОКРЫТИЯ С КОЛОННАМИ И СВЯЗЯМИ ПО ПОКРЫТИЮ ПРИ ПЛОСКОЙ КРОВЛЕ

ТДМ-3-21

Детали при шаге стропильных конструкций, крайних и средних колонн 6м

РАЗРАБОТАНЫ
Центральным научно-исследовательским и проектно-экспериментальным институтом промышленных зданий и сооружений
(Цниипромзданий)
Государственным ордена Трудового Красного Знамени проектным институтом Промстройпроект

УТВЕРЖДЕНЫ
и введены в действие с 1 января 1965г.
Государственным Комитетом по делам строительства СССР
Приказ №194 от 5 ноября 1964г.

ЦЕНТРАЛЬНЫЙ ИНСТИТУТ ТИПОВЫХ ПРОЕКТОВ
Москва-1964г.

ЦЕНТРАЛЬНЫЙ ИНСТИТУТ ТИПОВЫХ ПРОЕКТОВ
УПРАВЛЕНИЯ ПОДВЕДОМСТВЕННЫМИ ОРГАНИЗАЦИЯМИ
ГОССТРОЯ СССР

Москва, Б-66, Спартаковская ул. 2а, корпус В
Сдано в печать 14 VII 1964 года
Заказ № 677 Тираж 2000 экз.
Цена - 32 коп.

СОДЕРЖАНИЕ

Деталь		Стр.
I	Крепление стропильной фермы к колонне крайнего ряда при привязке "0"	4
3	Крепление стропильных ферм к колонне среднего ряда	5
II	Крепление стропильной балки к колонне крайнего ряда при привязке "0"	6
I2	Крепление стропильных балок к колонне среднего ряда	7
I3	Крепление вертикальной связи к ферме /балке/ по крайнему ряду колонн у торца или у поперечного т.ш.	8
I4	Крепление вертикальной связи к колонне крайнего ряда у торца или у поперечного т.ш.	9
I5	Крепление вертикальной связи к ферме /балке/ по крайнему ряду колонн	I0
I6	Крепление вертикальной связи к колонне крайнего ряда	II
I7	Крепление распорки к колонне крайнего ряда	II
I8	Крепление вертикальной связи к ферме по среднему ряду колонн у торца или у поперечного т.ш.	I2
I9	Крепление вертикальной связи к колонне среднего ряда у торца или у поперечного т.ш.	I3
20	Крепление вертикальной связи к ферме по среднему ряду колонн	I4
2I	Крепление вертикальной связи к колонне среднего ряда	I5
22	Крепление распорки к колонне среднего ряда	I5
34;34а	Крепление стального элемента к ферме у торца или у поперечного т.ш.	I6
35	Крепление стального элемента к ферме у торца или у поперечного т.ш.	I6

Деталь		Стр.
36	Крепление стального элемента к ферме у торца	I7
37	Крепление колонны торцевого фахверка к стропильной ферме	I8
38	Крепление колонн торцевого фахверка к стропильной балке	I9

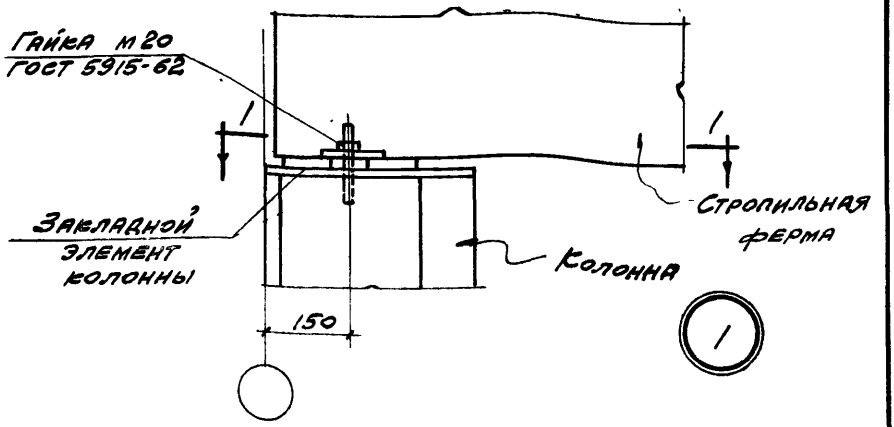

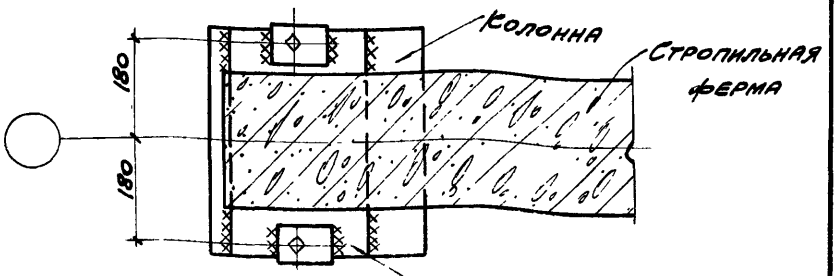

1-1

по основной оси

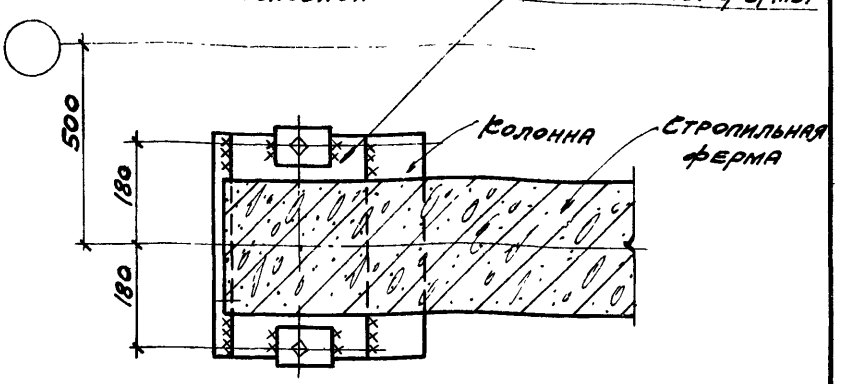

1-1

у торца или у поперечного т. ш.

Примечание

Монтажные швы приняты $h_ш = 6$ мм

ТДМ 1964	Сопряжения несущих конструкций покрытия с колоннами и связями по покрытию при плоской кровле	ТДМ-3-21	
	Крепление стропильной фермы к колонне крайнего ряда при привязке „0"	Деталь	1

Гл. инж. пр. Рук. гр. инж. Мирер Штейнер

Гл. инж. пр. Рук. гр. инж. Петров Пурре

Гл. инж. пр. Рук. гр. инж.

Цнии

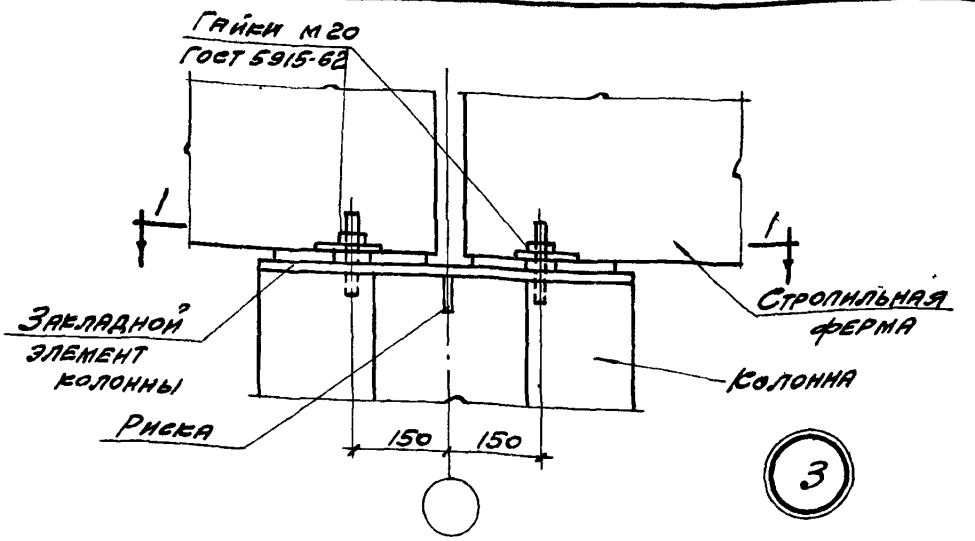

3

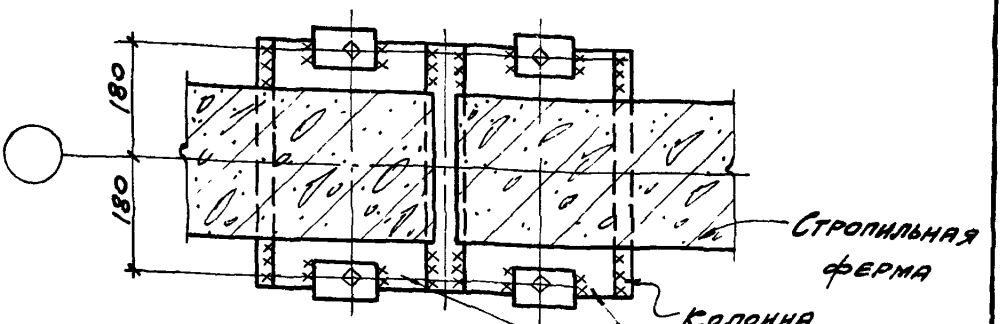

1-1

По основной оси

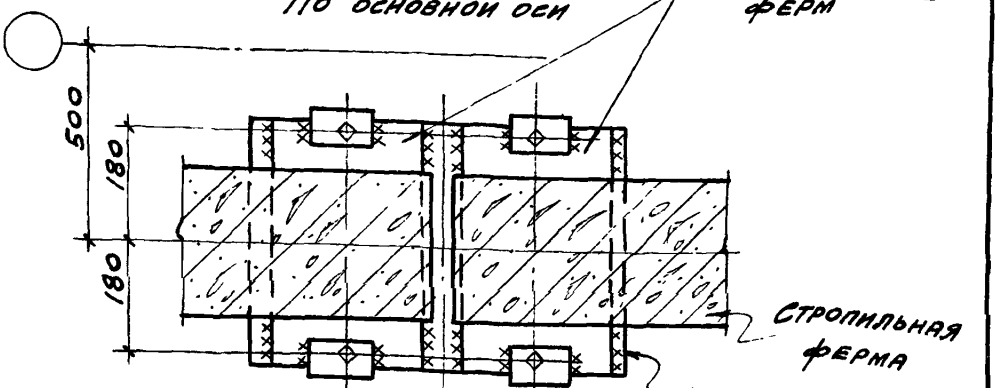

1-1

У торца или у поперечного т. ш.

Примечание

Монтажные швы приняты $h_ш = 6$ мм

ТДМ 1964	Сопряжения несущих конструкций покрытия с колоннами и связями по покрытию при плоской кровле	ТДМ-3-21	
	Крепление стропильных ферм к колонне среднего ряда	Деталь	3

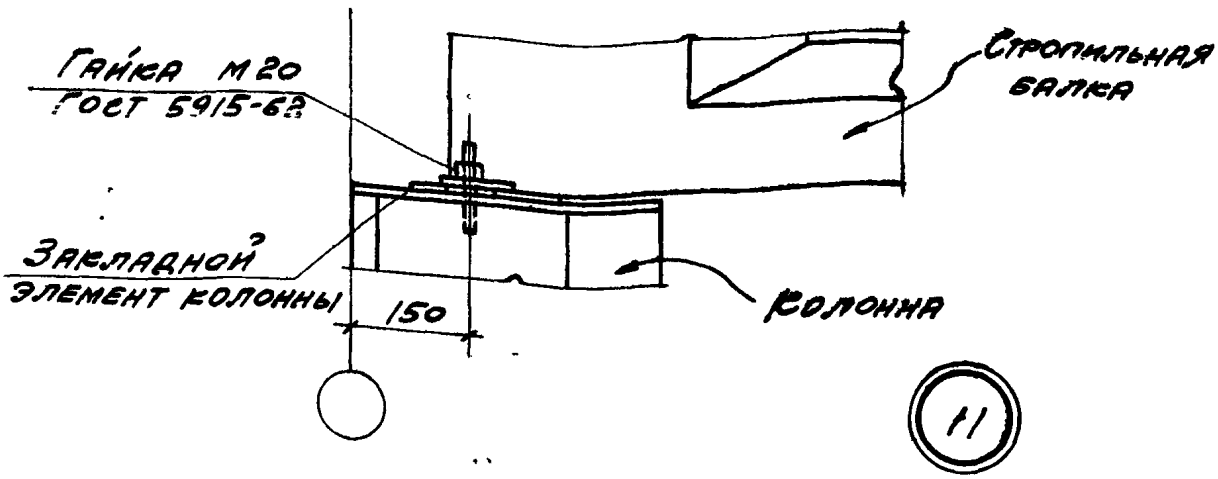

11

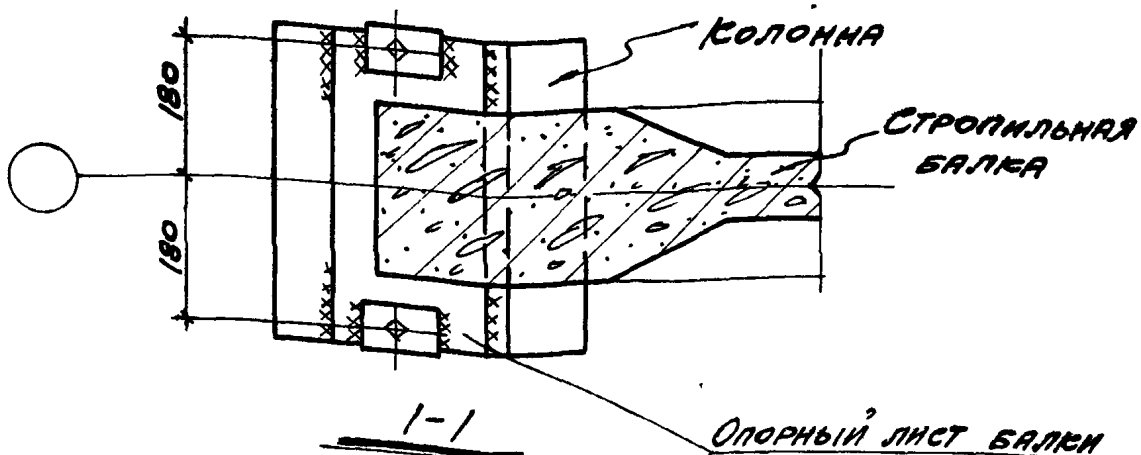

I-I
по основной оси

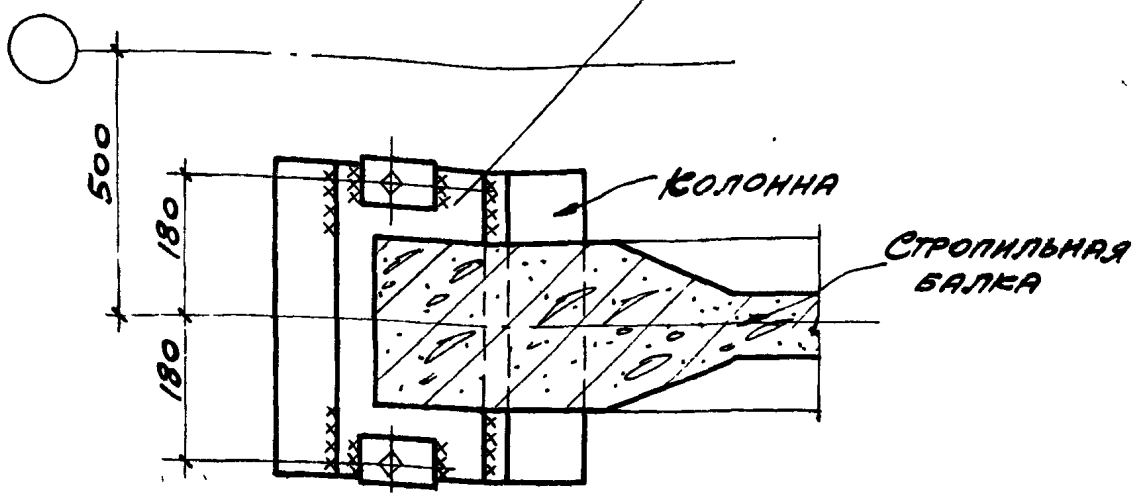

I-I
у торца или у поперечного т. ш.

Примечание

Монтажные швы приняты $h_ш = 6$ мм

ТДМ 1964	Сопряжения несущих конструкций покрытия с колоннами и связями по покрытию при плоской кровле	ТДМ-3-21
	Крепление стропильной балки к колонне крайнего ряда при пролете	Деталь 11

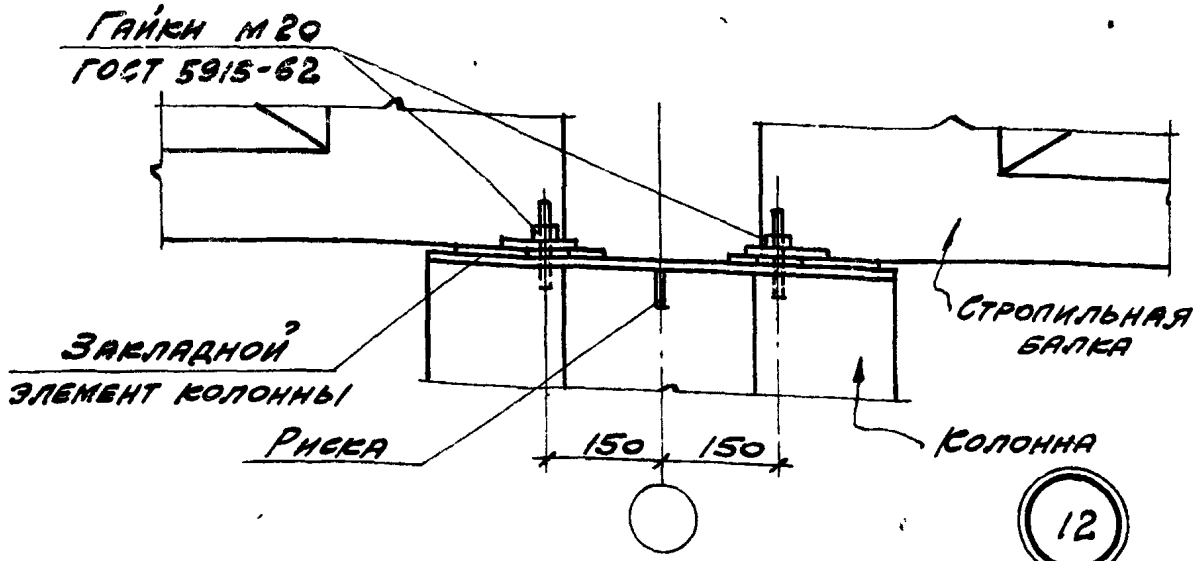

12

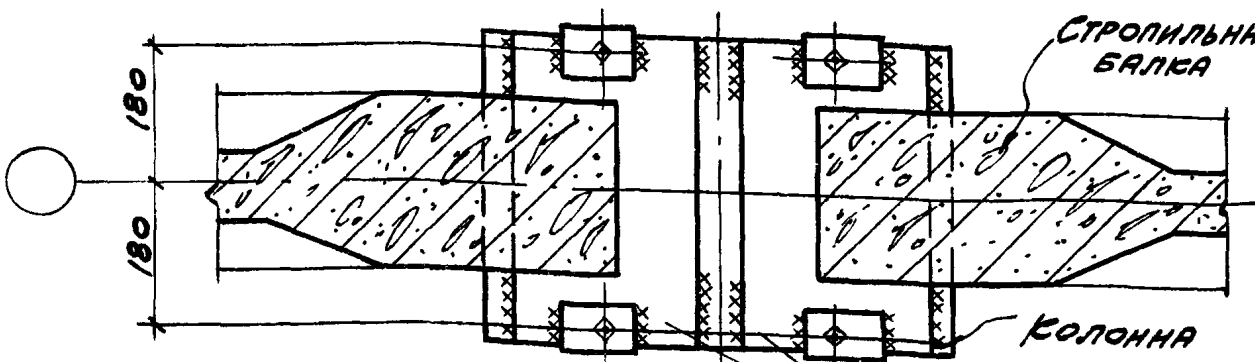

1-1
по основной оси

Опорные листы
балок

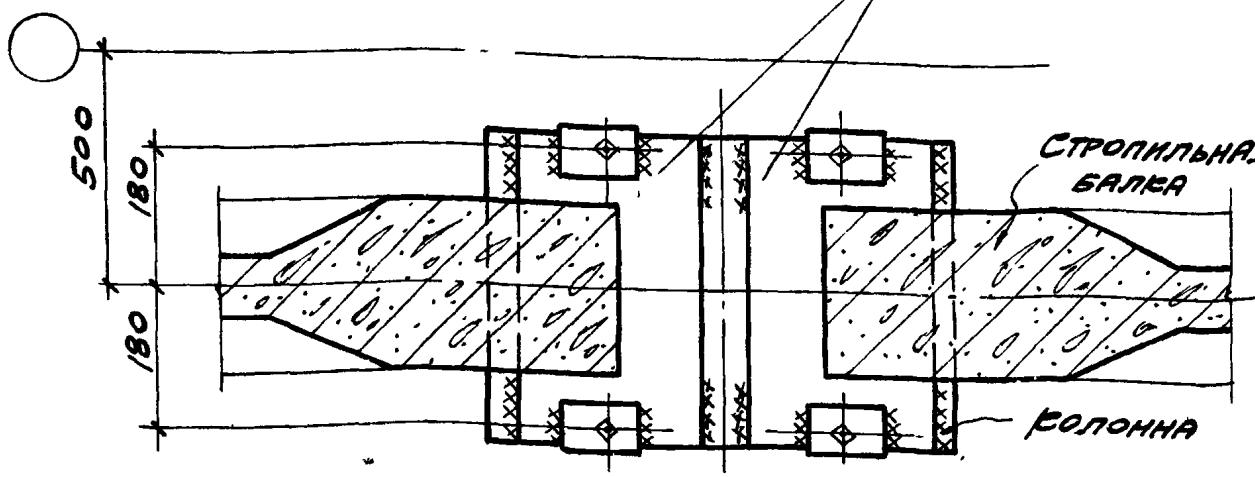

1-1
у торца или у поперечного т.ш.

Примечание

Монтажные швы приняты $h_w = 6$ мм

ТДМ 1964	Сопряжения несущих конструкций покрытия с колоннами и связями по покрытию при плоской кровле	ТДМ-3-21	
	Крепление стропильных балок к колонне среднего ряда	Деталь	12

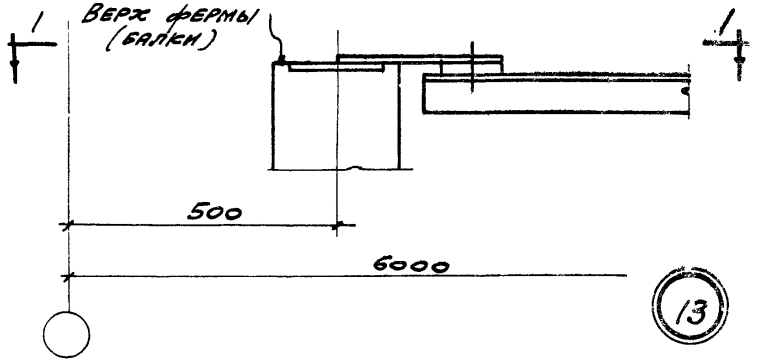

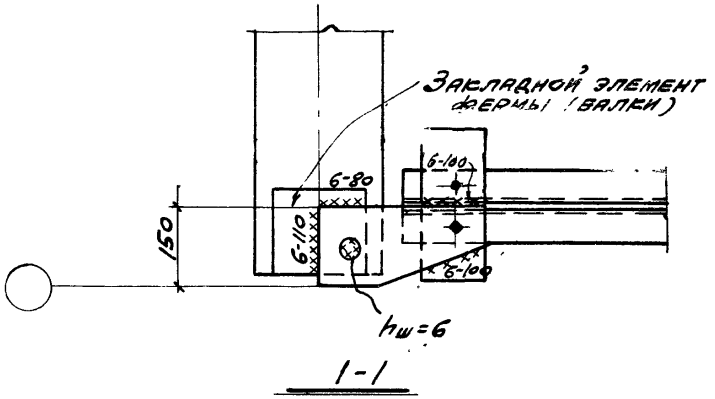

ТДМ 1964	Сопряжения несущих конструкций покрытия с колоннами и связями по покрытию при плоской кровле	ТДМ-3-21	
	Крепление вертикальной связи к ферме (балке) по крайнему ряду колонн у торца или у поперечного т. ш.	Деталь	13

Гл. инж. пр. Рук. гр. инж. Мирер Штейнер

Гл. инж. пр. Рук. инж. Мирер Штейнер

Гл. инж. пр. Рук. гр. инж. Петров Лыкова

Гл. инж. пр. Рук. гр. инж.

Цкуи Промзданий

Промстрой-проект

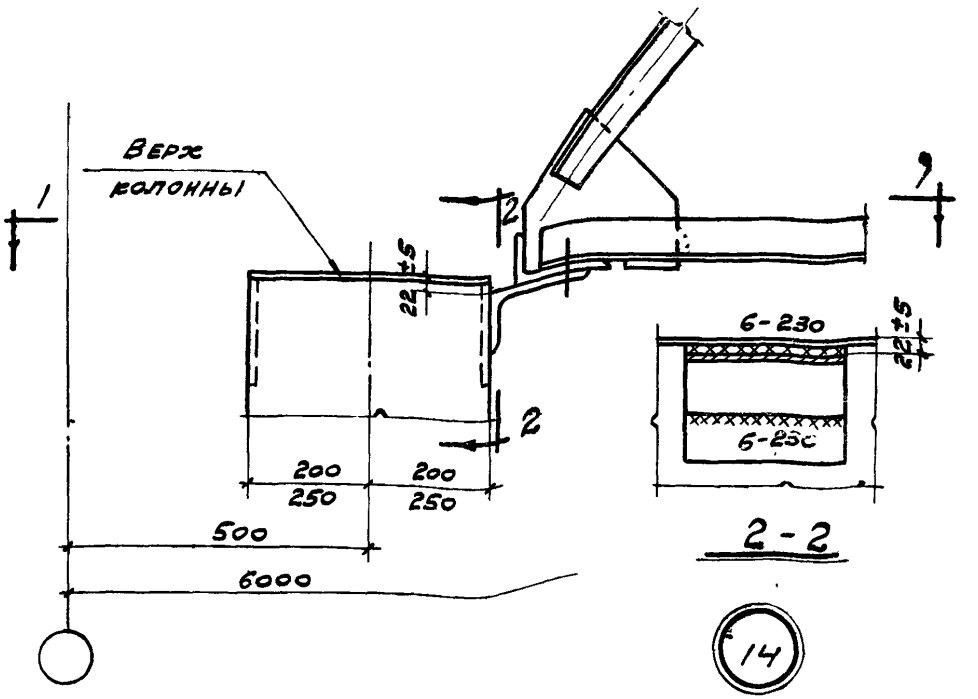

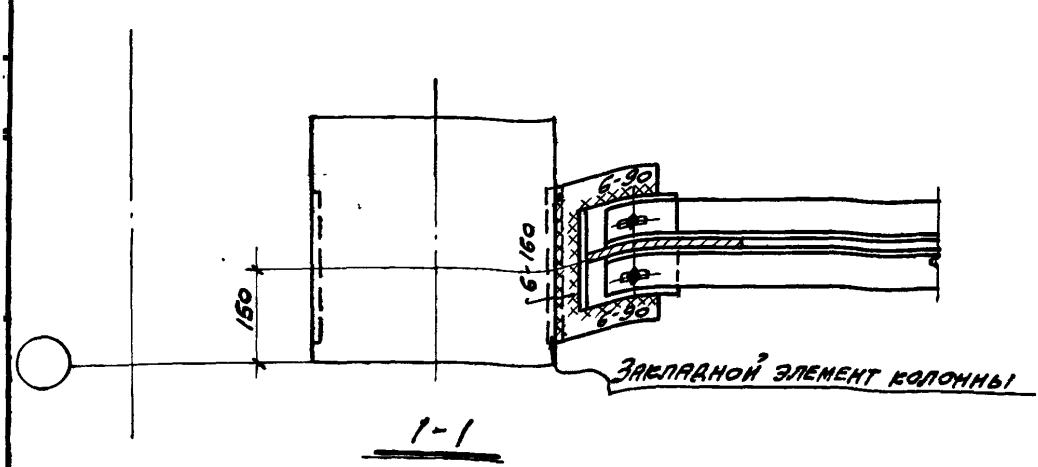

ТДМ 1964	Сопряжения несущих конструкций покрытия с колоннами и связями по покрытию при плоской кровле	ТДМ-3-21	
	Крепление вертикальной связи к колонне крайнего ряда у торца или у поперечного т. ш.	Деталь	14

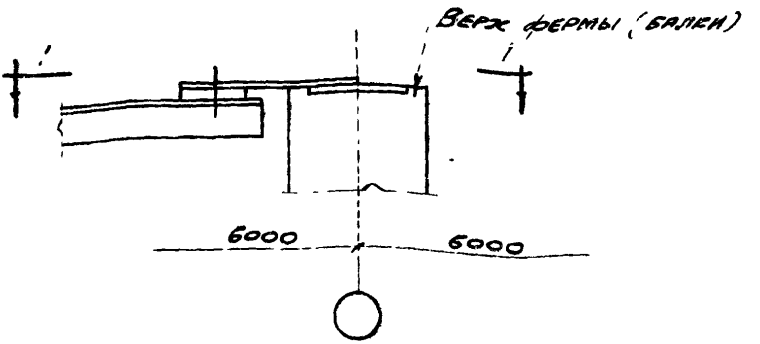

15

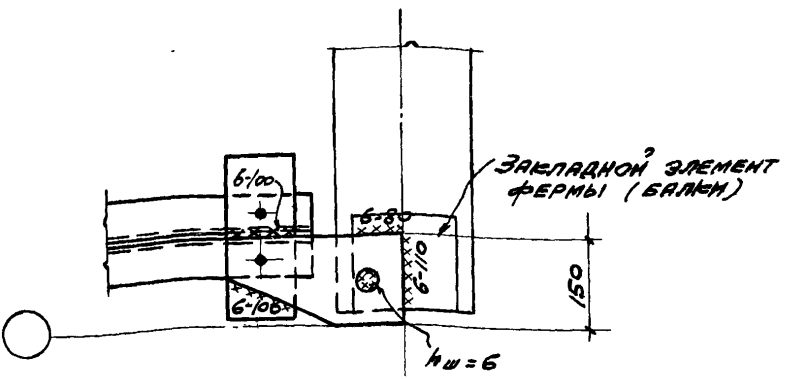

1-1

ТДМ 1964	Сопряжения несущих конструкций покрытия с колоннами и связями по покрытию при плоской кровле	ТДМ-3-21	
	Крепление вертикальной связи к ферме (балке) по крайнему ряду колонн	Деталь	15

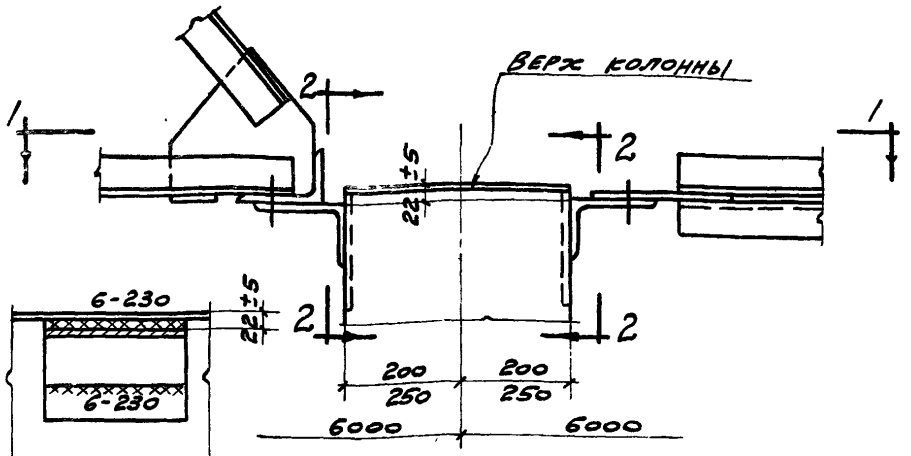

2-2

16

17

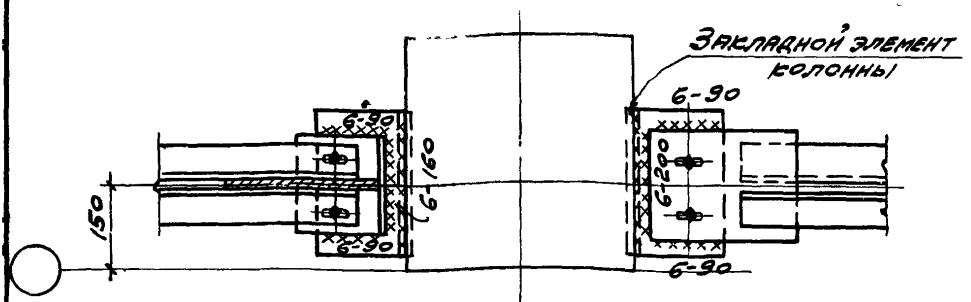

1-1

ТДМ 1964	Сопряжения несущих конструкций покрытия с колоннами и связями по покрытию при плоской кровле	ТДМ-3-21	
	Крепление вертикальной связи и распорки к колонне крайнего ряда	Деталь	16; 17

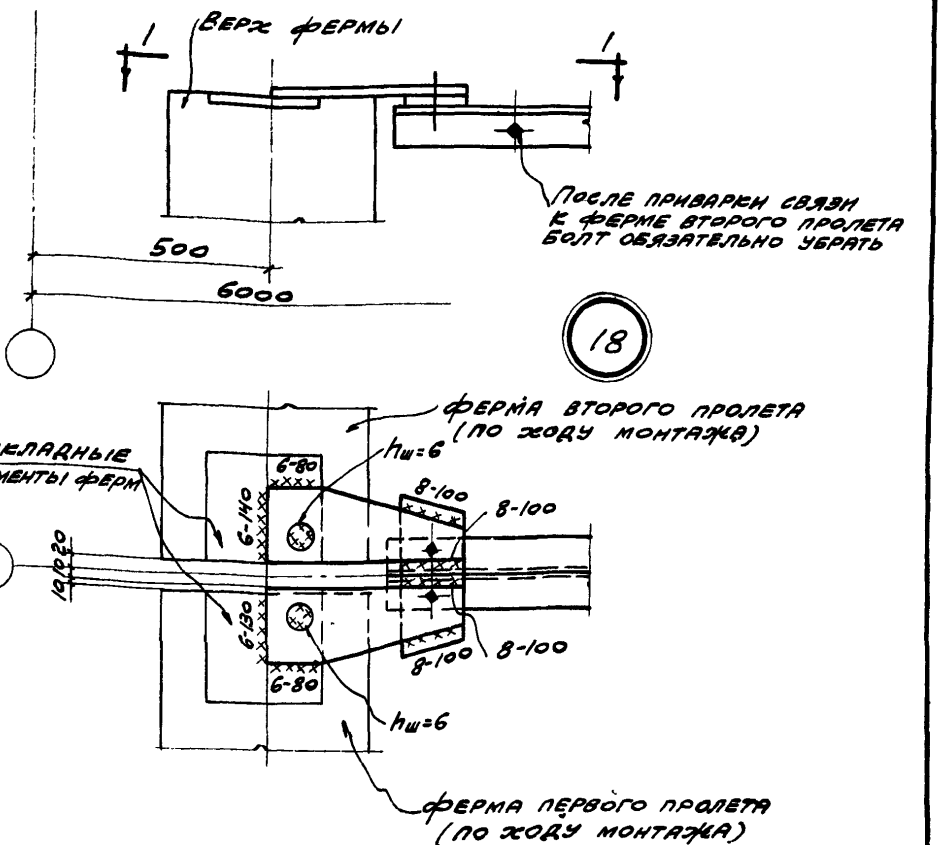

1-1

ТДМ 1964	Сопряжения несущих конструкций покрытия с колоннами и связями по покрытию при плоской кровле	ТДМ-3-21	
	Крепление вертикальной связи к ферме по среднему ряду колонн у торца или у поперечного т.ш.	Деталь	18

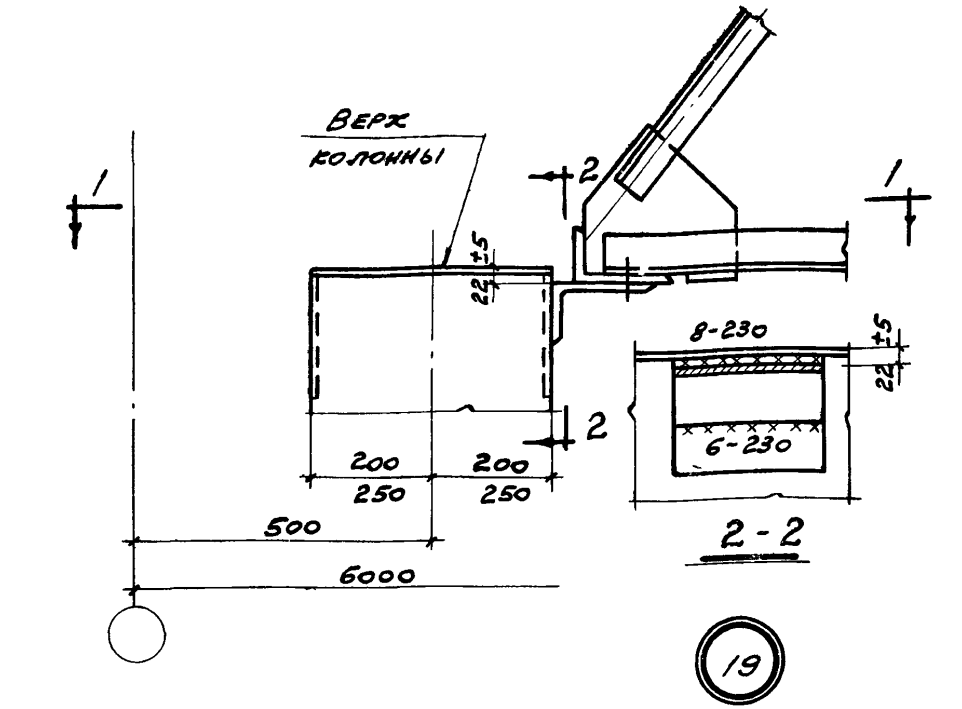

2-2

19

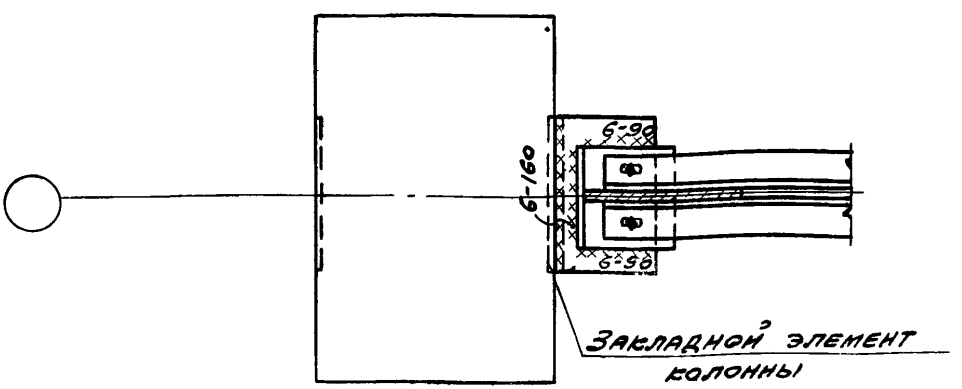

1-1

ТДМ 1964	Сопряжения несущих конструкций покрытия с колоннами и связями по покрытию при плоской кровле	ТДМ-3-21	
	Крепление вертикальной связи к колонне среднего ряда у торца или у поперечного т. ш.	Деталь	19

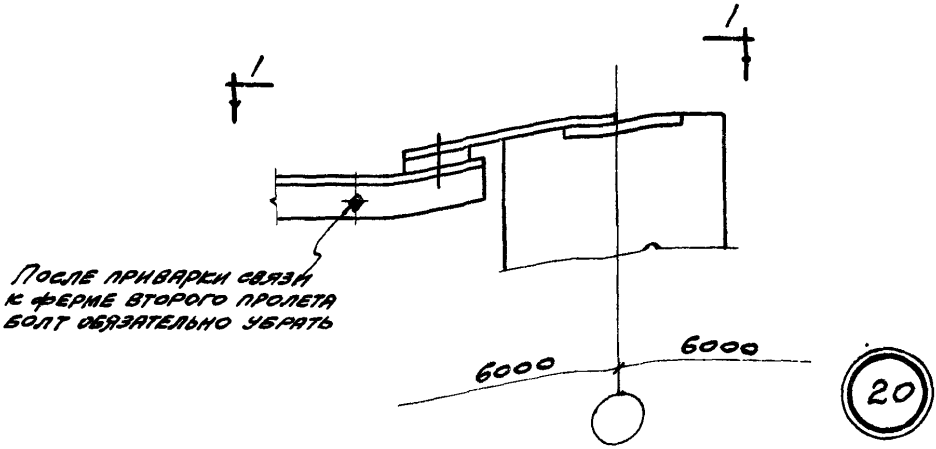

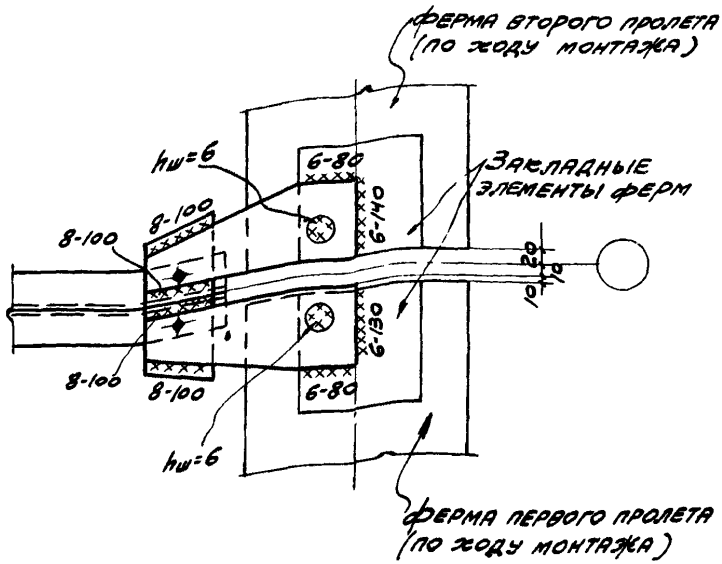

1-1

ТДМ 1964	Сопряжения несущих конструкций покрытия с колоннами и связями по покрытию при плоской кровле	ТДМ-3-21	
	Крепление вертикальной связи к ферме по среднему ряду колонн	Деталь	20

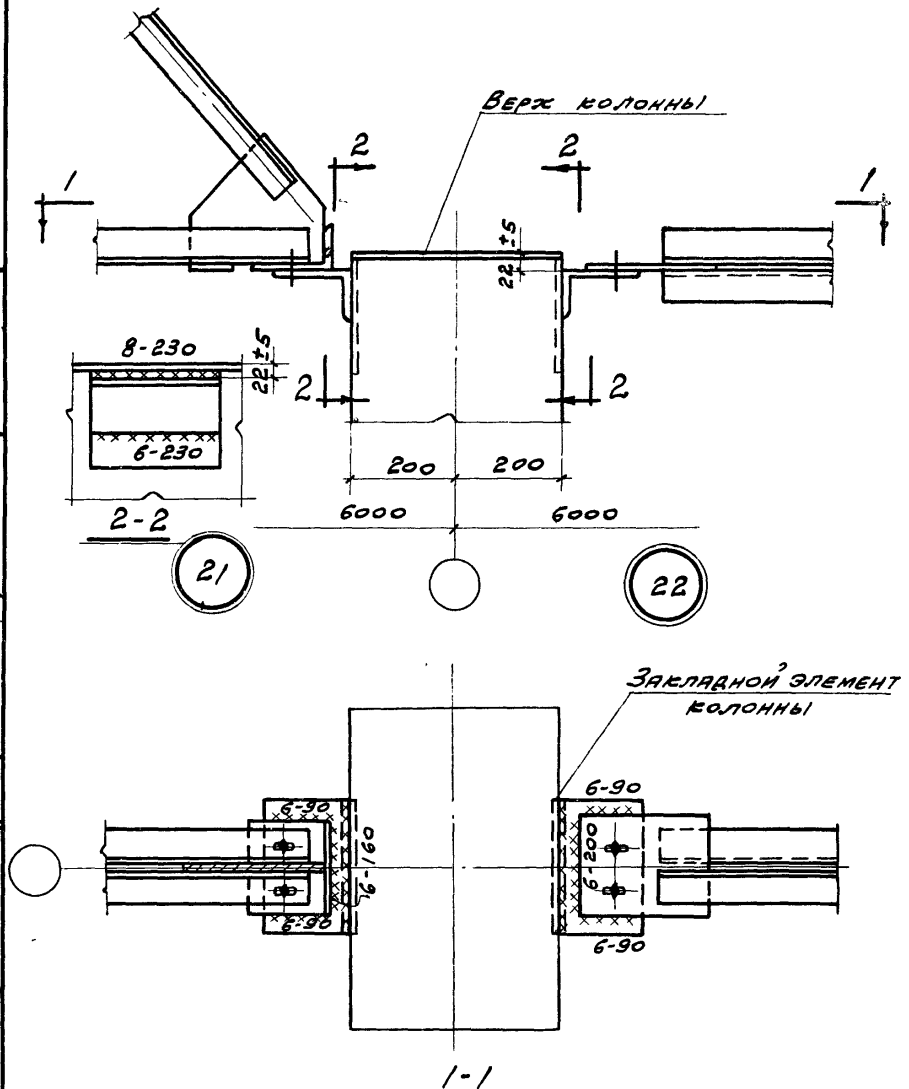

Нач. отдела	Гл. инж. пр.	Рук. гр. инж.
Выжигин	Петров	Лысова
Нач. отдела	Гл. инж. пр.	Рук. гр. инж.
Дрыгин	Мирер	Штейнер

Промстройпроект

ТДМ 1964	Сопряжения несущих конструкций покрытия с колоннами и связями по покрытию при плоской кровле	ТДМ-3-21	
	Крепление вертикальной связи и распорки к колонне среднего ряда	Деталь	21; 22

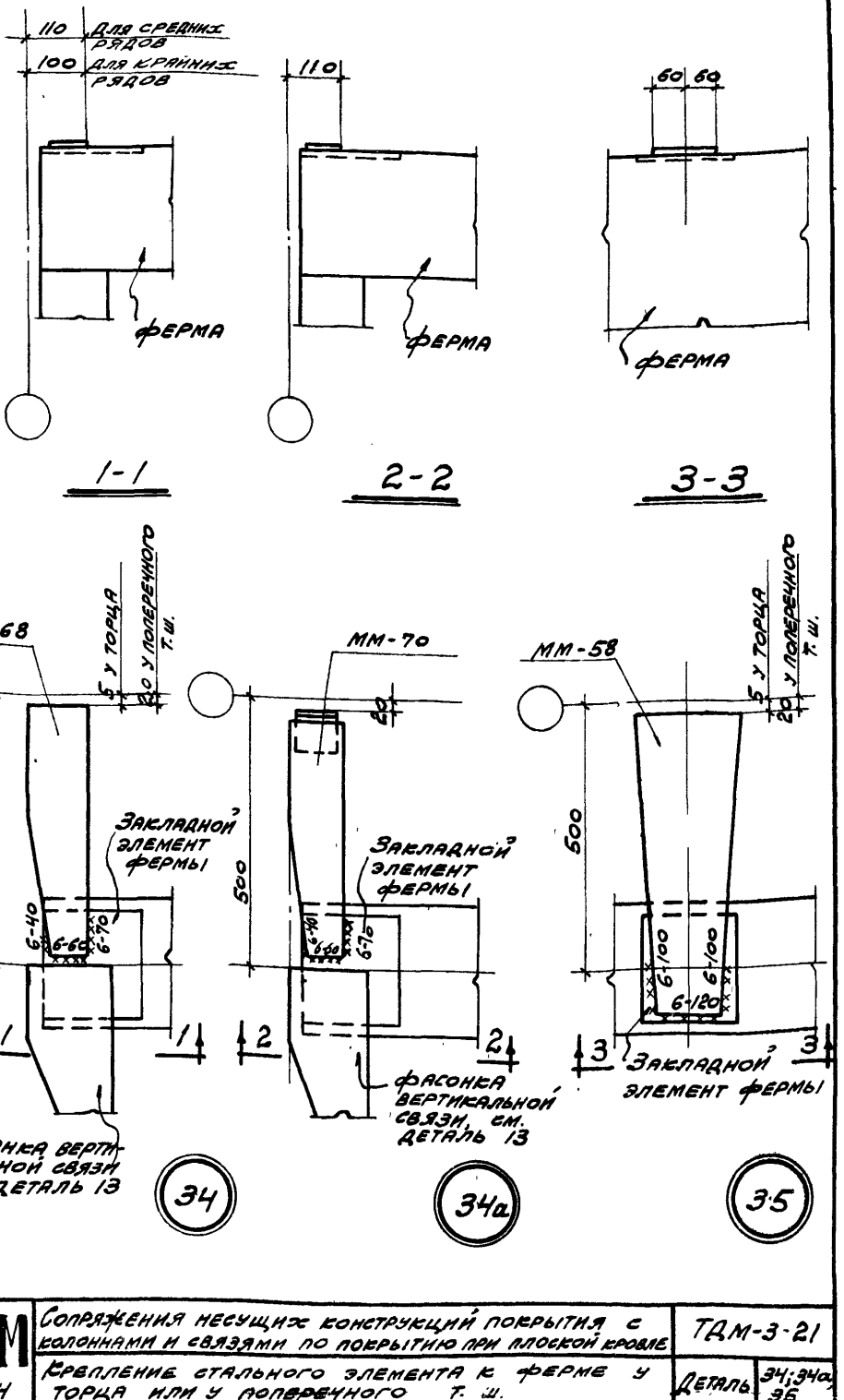

ТДМ 1964	Сопряжения несущих конструкций покрытия с колоннами и связями по покрытию при плоской кровле	ТДМ-3-21	
	Крепление стального элемента к ферме у торца или у поперечного Т. Ш.	Деталь	34; 34а, 35

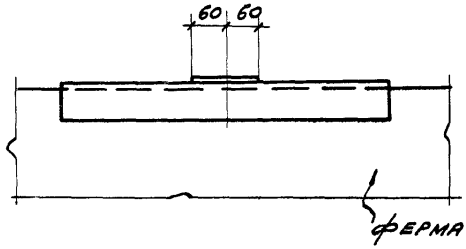

1-1

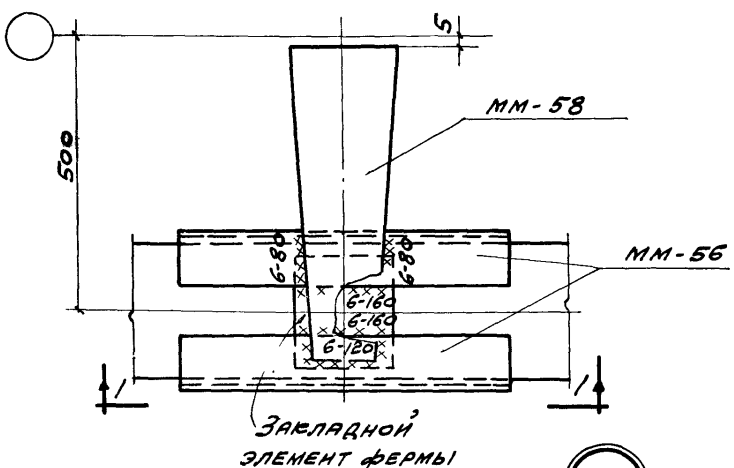

36

Нач. отдела	Гл. инж. пр.	Рук гр. инж.	Мирер
Промстройпроект			Штейнер
Выжигин	Петров	Кривицкая	
Нач. отдела	Гл. инж. пр.	Рук гр. инж.	
ЦНИИ промзданий			

ТДМ 1964	Сопряжения несущих конструкций покрытия с колоннами и связями по покрытию при плоской кровле	ТДМ-3-21	
	Крепление стального элемента к ферме у торца	Деталь	36

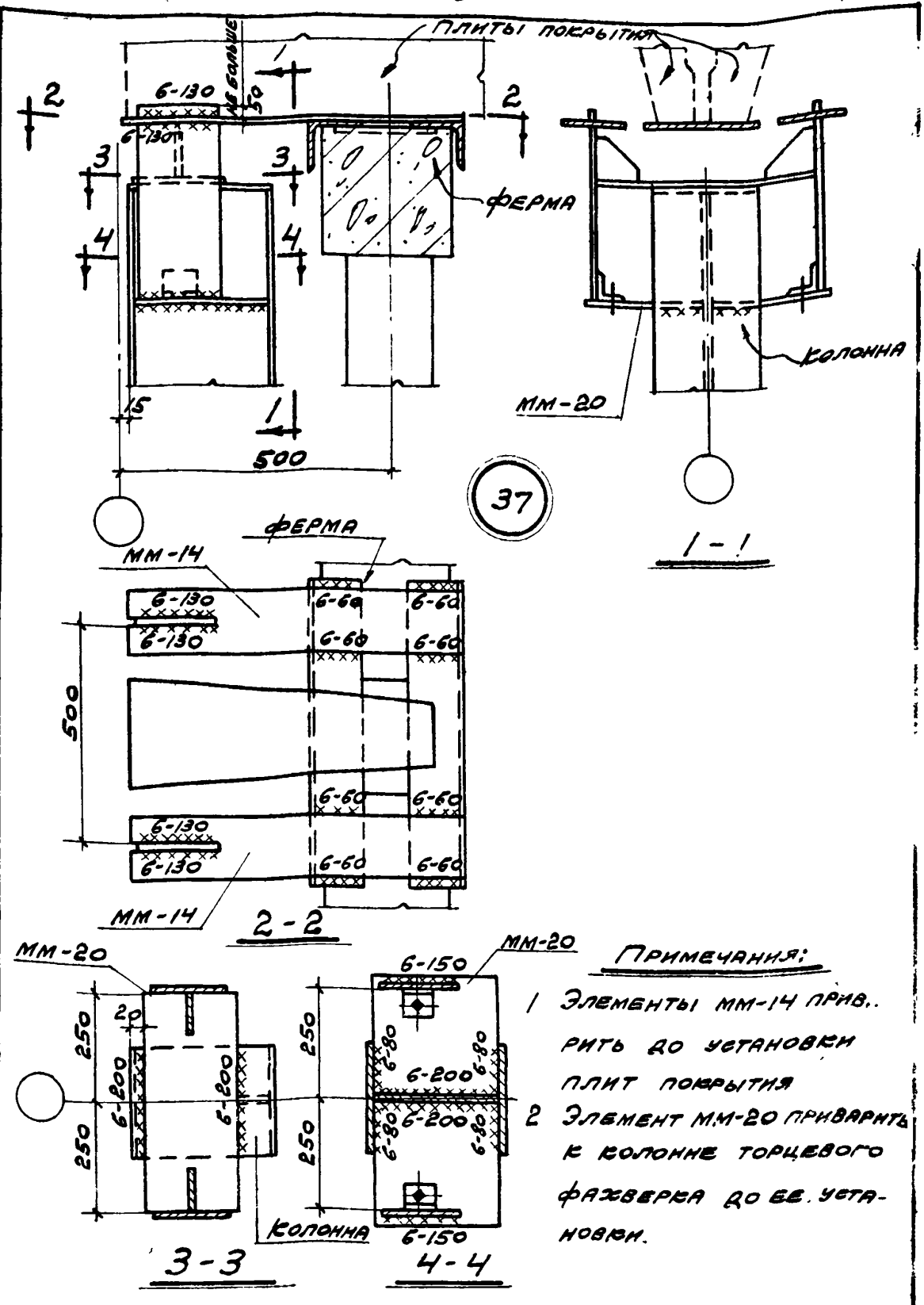

37

Примечания:

1 Элементы мм-14 приварить до установки плит покрытия

2 Элемент мм-20 приварить к колонне торцевого фахверка до ее установки.

ТДМ 1964	Сопряжения несущих конструкций покрытия с колоннами и связями по покрытию при плоской кровле	ТДМ-3-21	
	Крепление колонны торцевого фахверка к стропильной ферме	Деталь	37

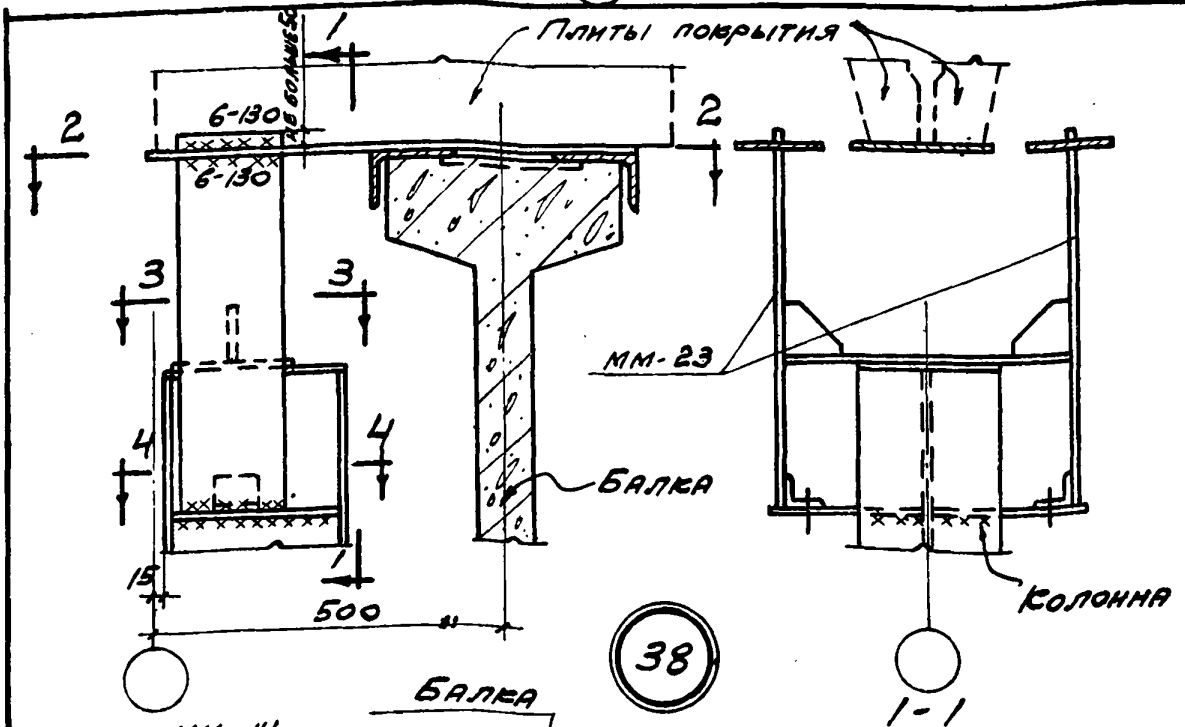

38

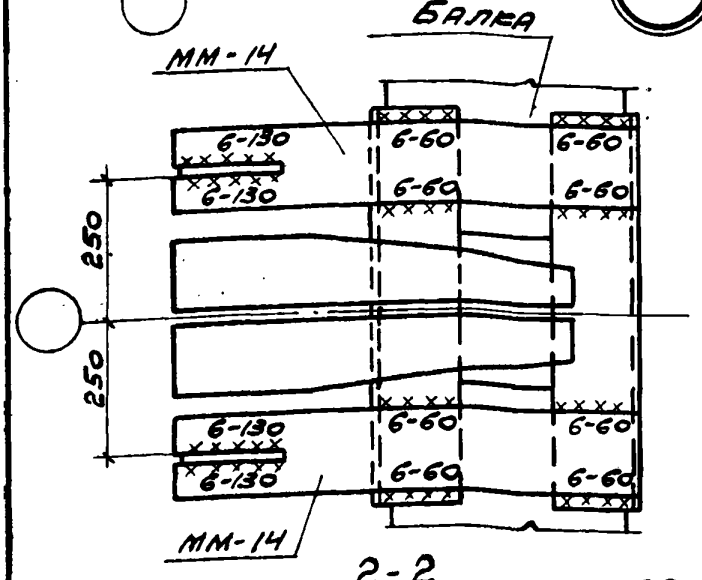

2-2

Мм-14 = 2
Мм-23 = 1

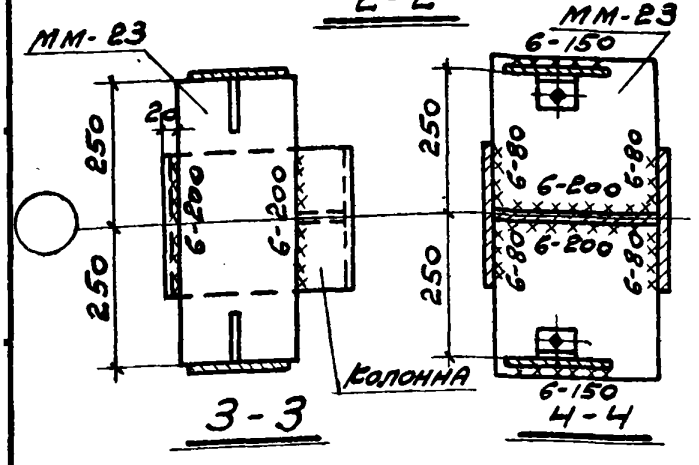

3-3 4-4

Примечания:

1. Элементы ММ-14 приварить до установки плит покрытия.
2. Элемент ММ-23 приварить к колонне торцевого фахверка до ее установки.

gost.e-ecolog.ru

ЦИТП 1964	Сопряжения несущих конструкций покрытия с колоннами и связями по покрытию при плоской кровле	ТДМ-3-21
	Крепление колонны торцевого фахверка к стропильной балке	Деталь 38