ГОСУДАРСТВЕННЫЙ КОМИТЕТ ПО ДЕЛАМ СТРОИТЕЛЬСТВА СССР
(ГОССТРОЙ СССР)

ТИПОВЫЕ МОНТАЖНЫЕ ДЕТАЛИ
ОДНОЭТАЖНЫХ ПРОМЫШЛЕННЫХ ЗДАНИЙ

СОПРЯЖЕНИЯ НЕСУЩИХ КОНСТРУКЦИЙ ПОКРЫТИЯ С КОЛОННАМИ И СВЯЗЯМИ ПО ПОКРЫТИЮ ПРИ СКАТНОЙ КРОВЛЕ

ТДМ-3-13

Детали при шаге стропильных конструкций 12м

7573-03

Москва-1965г

gost.e-ecolog.ru

ГОСУДАРСТВЕННЫЙ КОМИТЕТ ПО ДЕЛАМ СТРОИТЕЛЬСТВА СССР
(ГОССТРОЙ СССР)

ТИПОВЫЕ МОНТАЖНЫЕ ДЕТАЛИ
ОДНОЭТАЖНЫХ ПРОМЫШЛЕННЫХ ЗДАНИЙ

СОПРЯЖЕНИЯ НЕСУЩИХ КОНСТРУКЦИЙ ПОКРЫТИЯ С КОЛОННАМИ И СВЯЗЯМИ ПО ПОКРЫТИЮ ПРИ СКАТНОЙ КРОВЛЕ

ТДМ-3-13

Детали при шаге стропильных конструкций 12м

РАЗРАБОТАНЫ
Центральным научно-исследовательским и проектно-экспериментальным институтом промышленных зданий и сооружений (Цниипромзданий)
Государственным ордена Трудового Красного Знамени проектным институтом Промстройпроект

УТВЕРЖДЕНЫ
и введены в действие с 1 января 1965г
Государственным Комитетом по делам строительства СССР
Приказ №194 от 5 ноября 1964г.

ЦЕНТРАЛЬНЫЙ ИНСТИТУТ ТИПОВЫХ ПРОЕКТОВ
Москва-1964г.

С О Д Е Р Ж А Н И Е

Деталь		Стр.
I	Крепление стропильной фермы к колонне крайнего ряда при привязке "0"	4
2	Крепление стропильной фермы к колонне крайнего ряда при привязке "250"	5
3	Крепление стропильной фермы к колонне среднего ряда	6
I2	Крепление стальной распорки крестовой связи к ферме в пределах фонаря	7
I3	Крепление стальной распорки к ферме. в пределах фонаря	7
I4;I4a	Крепление крестовой связи к ферме в пределах фонаря	8
I5	Крепление крестовых связей к стальной распорке в пределах фонаря	9
I6;I6a	Крепление стального элемента к ферме по серии ПК-0I-84 у торца или у поперечного т.ш.	I0
I7	Крепление стальных элементов к ферме по серии ПК-0I-84 у торца или у поперечного т.ш.	II
I8	Крепление стальных элементов к ферме по серии ПК-0I-84 у торца	I2
I9	Крепление стальных элементов к ферме по серии ПК-0I-84 у торца или у поперечного т.ш.	I3
20;2I	Крепление стальных элементов к ферме по серии ПК-0I-84 у торца или у поперечного т.ш.	I4
22	Крепление стальных элементов к ферме по серии ПК-0I-84 у торца	I5
23	Крепление стальных элементов к ферме по серии ПК-0I-84 у торца	I6
30;30a	Крепление стального элемента к стальной ферме у торца или у поперечного т.ш.	I7
3I;3Ia-32	Крепление стальных элементов к стальной ферме у торца или у поперечного т.ш.	I8

Деталь		Стр.
33	Крепление стальных элементов к стальной ферме у торца или у поперечного т.ш.	I9
34	Крепление колонн торцевого фахверка к стропильной ферме	20
35а;35б	То же	2I
36;36б	То же	22
37;37а	То же	23
39	Крепление колонн продольного фахверка к плите покрытия при привязке "0" и Н=4,8м	24
39а	То же и Н=6,0м	24
40	То же и Н=7,2; 8,4 и 9,6м	25
40а	То же и Н=I4,4; I6,2 и I8,0м	25
4I	То же и Н=I0,8 и I2,6м	26
42	Крепление колонн продольного фахверка к плите покрытия при привязке "250" и Н=8,4; 9,6; I4,4 ; I6,2 и I8,0м	27
43	То же и Н=I0,8 и I2,6м	28

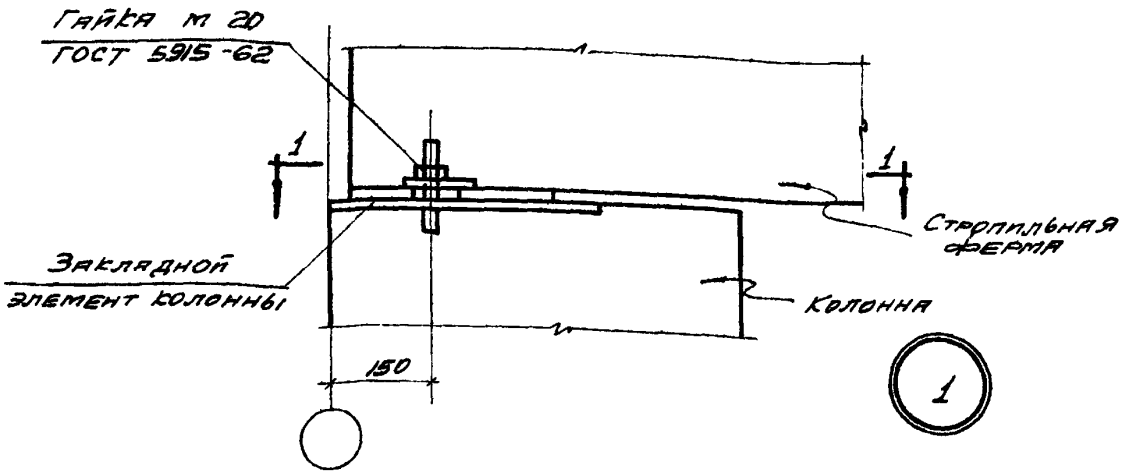

1

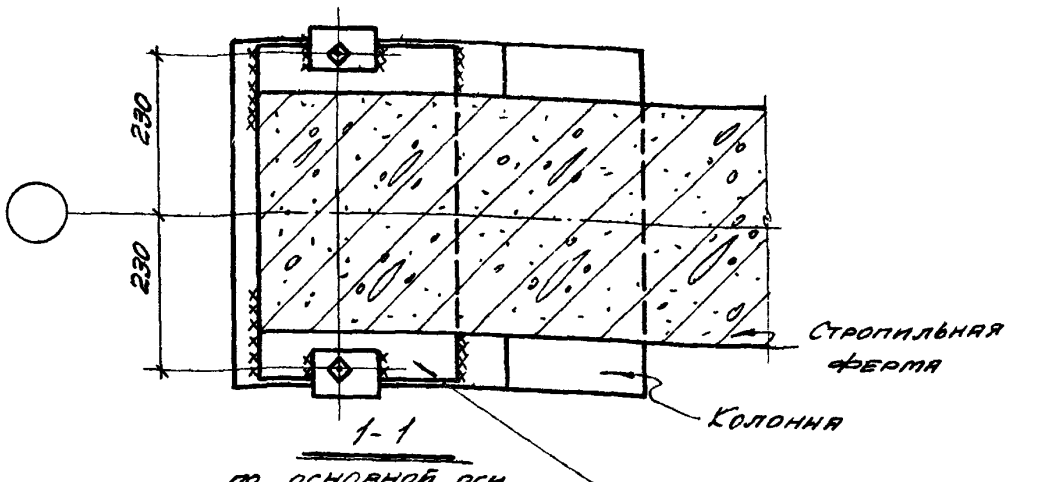

1-1

по основной оси

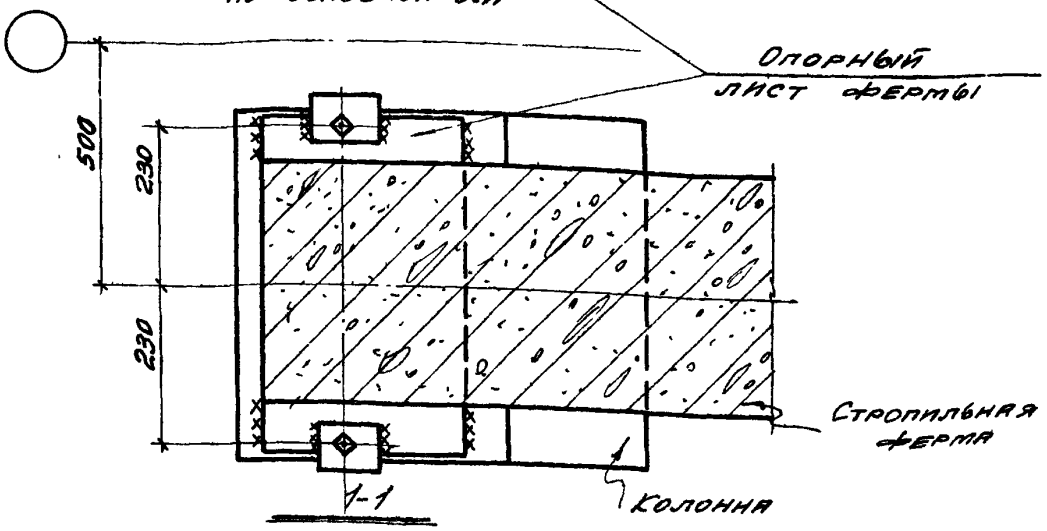

1-1

у торца или у поперечного т.ш.

Примечание

Монтажные швы приняты $h_ш$ = 6мм

ТДМ 1964	Сопряжения несущих конструкций покрытия с колоннами и связями по покрытию при сегментной кровле	ТДМ-3-13	
	Крепление стропильной фермы к колонне крайнего ряда при привязке „0"	Деталь	1

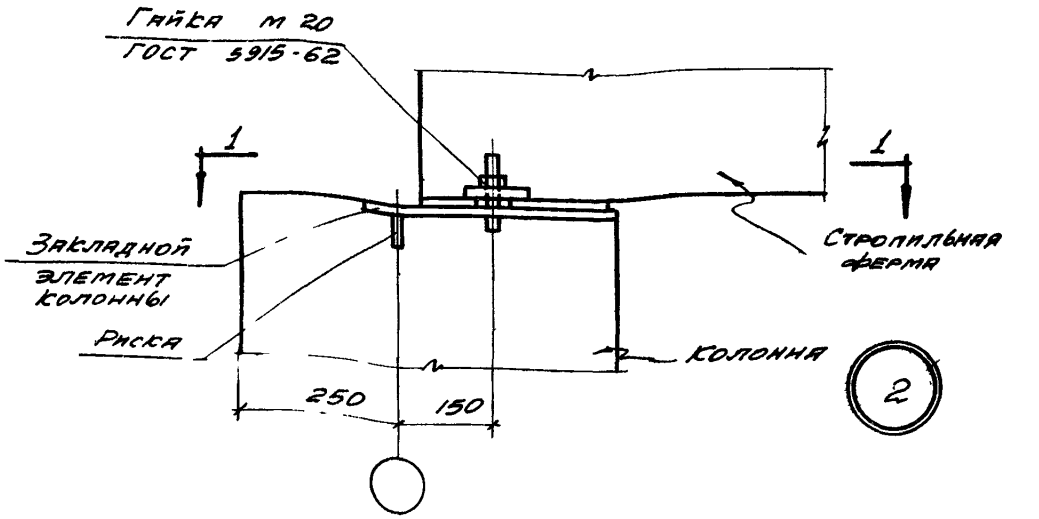

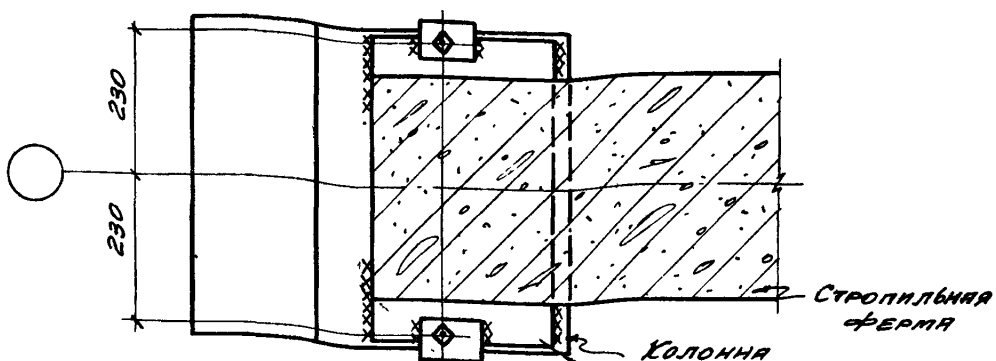

1-1
по основной оси

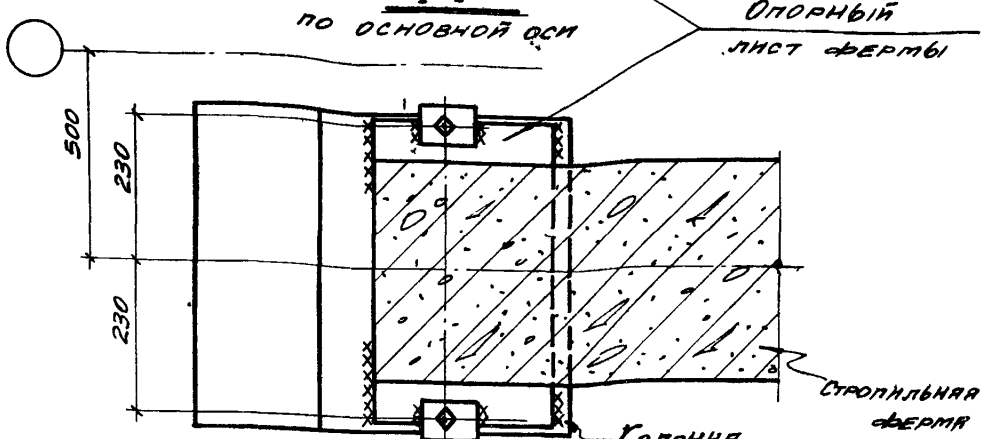

1-1

Примечание. У торца или у поперечного т.ш.
Монтажные швы приняты $h_ш$ = 6мм

Нач. отдела	Довгин			
Гл. инж. пр.	Мирер			
Рук. гр. инж.	Штейнер			
Промстройпроект				
Нач. отдела	Вяжгин			
Гл. инж. пр.	Петров			
Рук. гр. инж.	Гурре			
ЦНИИпромзданий		ТДМ 1964	Сопряжения несущих конструкций покрытия с колоннами и связями по покрытию при скатной кровле. Крепление стропильной фермы к колонне крайнего ряда при привязке 250	ТДМ-3-13 Деталь 2

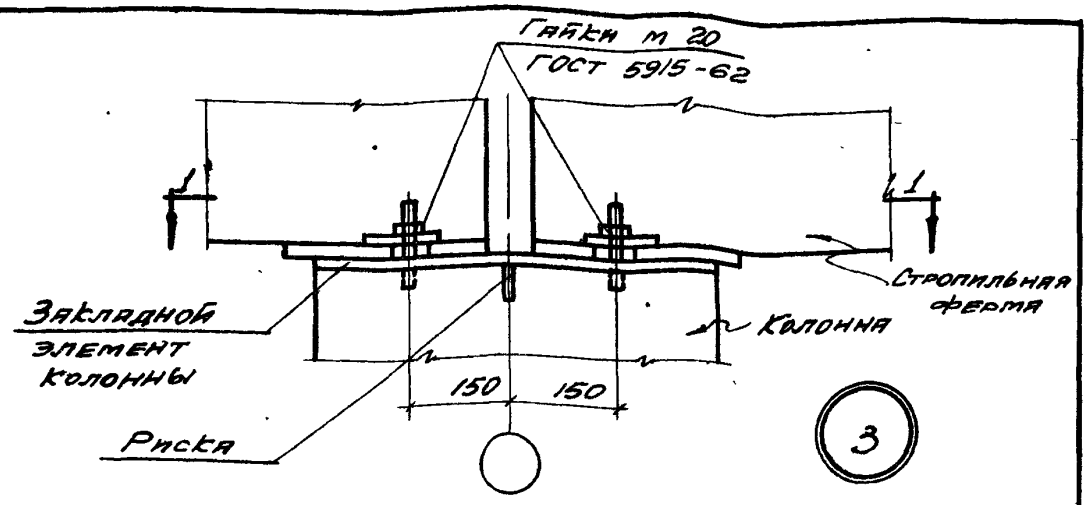

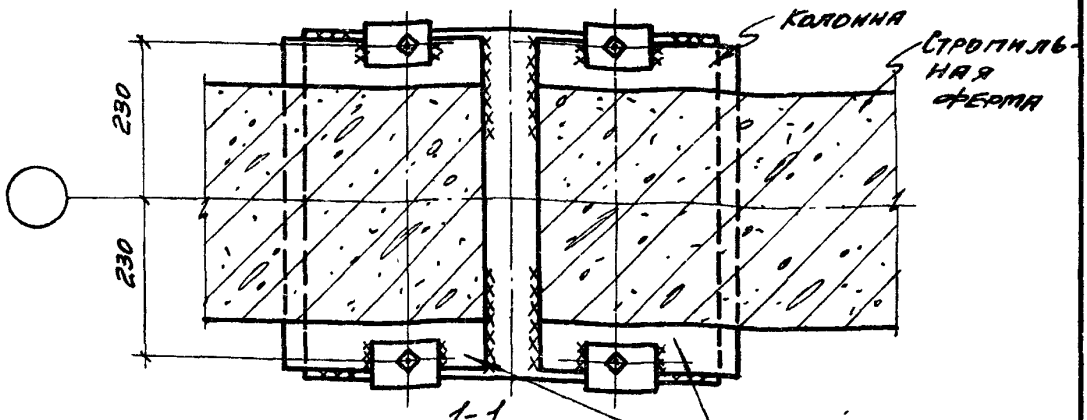

1-1

по основной оси

Опорные листы ферм

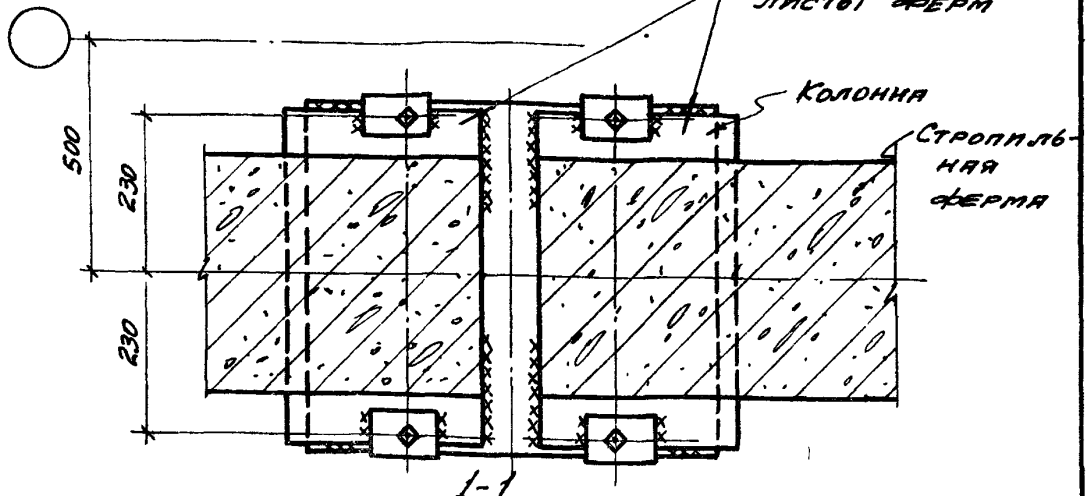

1-1

Примечание

У торца или у поперечного т.ш.

Монтажные швы приняты $h_ш = 6$мм

ТДМ 1964	Сопряжения несущих конструкций покрытия с колоннами и связями по покрытию при скатной кровле	ТДМ-3-13	
	Крепление стропильной фермы к колонне среднего ряда	Деталь	3

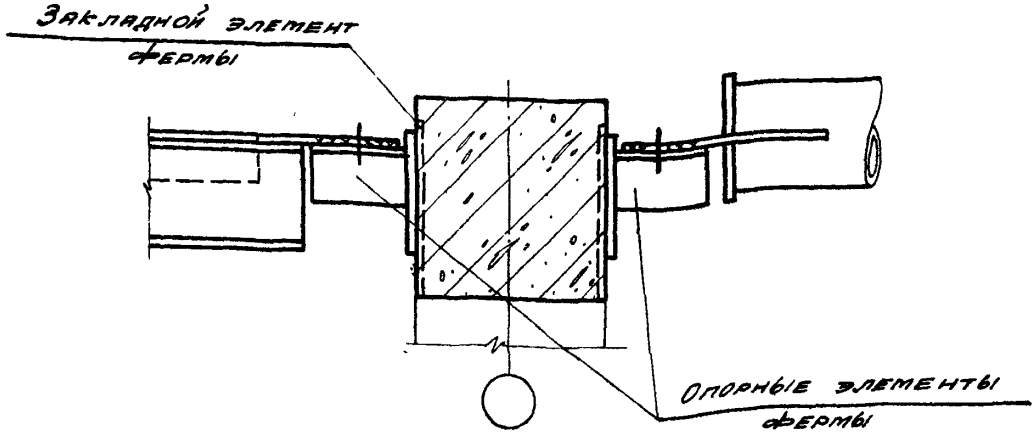

1-1

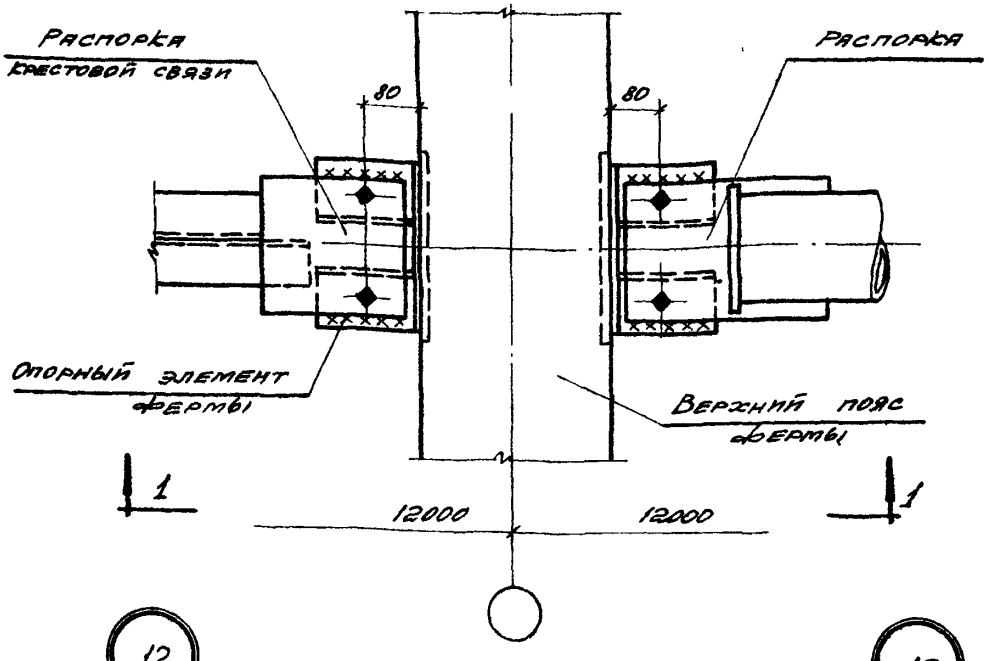

12

13

Примечание

Монтажные швы приняты $h_ш = 6$ мм

Нач. отдела	Гл. инж. пр.	Рук. гр. инж.	Промстройпроект
Выжигин	Петров	Лысова	
Нач. отдела	Гл. инж. пр.	Рук. гр. инж.	ЦНИИ промзданий
Дрыгин	Мирер	Штейнер	

ТДМ 1964	Сопряжения несущих конструкций покрытия с колоннами и связями по покрытию при скатной кровле	ТДМ-3-13	
	Крепление стальных распорок к ферме в пределах фонаря.	Лист	12;13

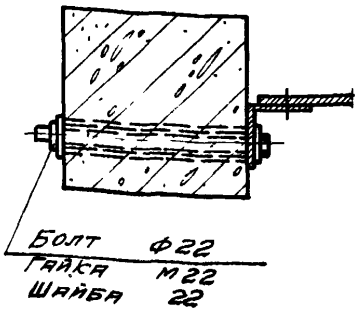

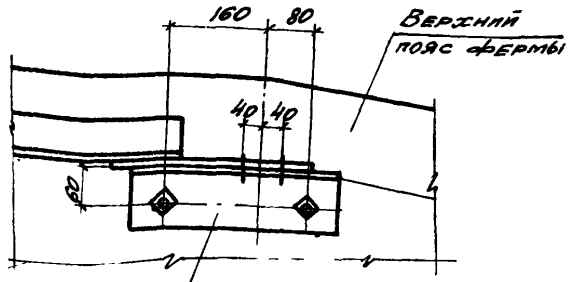

2-2

1-1

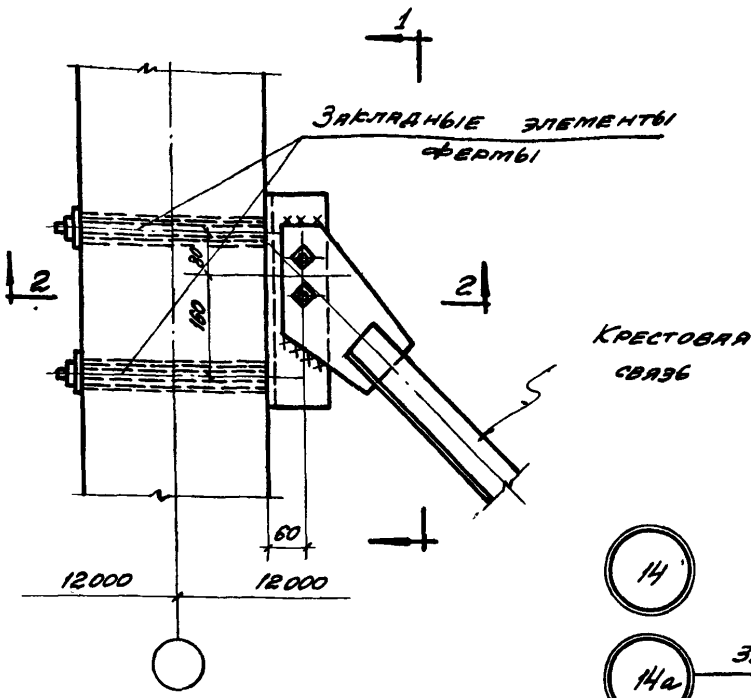

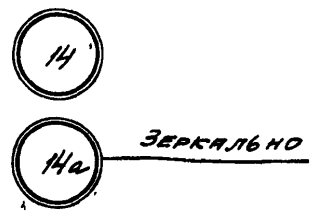

Примечание

Монтажные швы приняты $h_ш = 6$ мм

ТДМ 1964	Сопряжения несущих конструкций покрытия с колоннами и связями по покрытию при скатной кровле	ТДМ-3-13	
	Крепление крестовой связи к ферме в пределах фонаря	Деталь	14; 14а

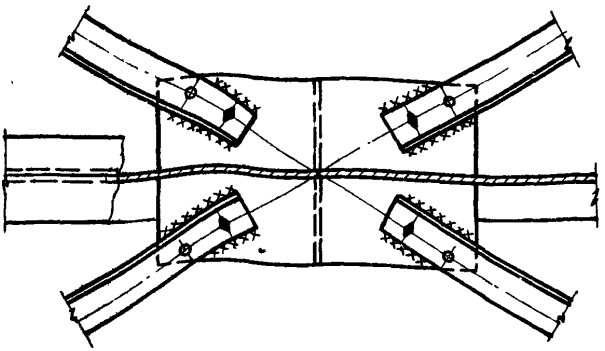

При ширине фонаря 6м

15

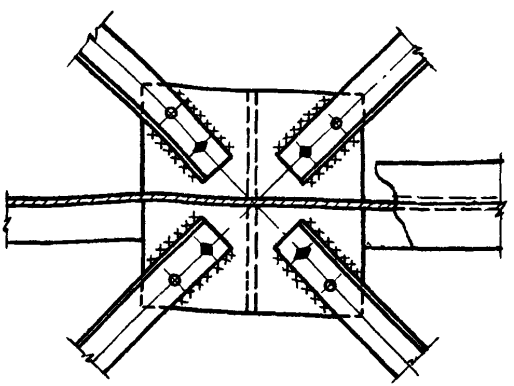

При ширине фонаря 12м

Примечание

Монтажные швы приняты $h_ш$ = 6 мм

Нач. отдела ЦНИИпромзданий	Гл. инж. пр.	Рук. гр. инж.	Выжигин	Петров	Лысова
Промстройпроект	Гл. инж. пр.	Рук. гр. инж.	Дробгин	Мирер	Штейнер

ТДМ 1964

Сопряжения несущих конструкций покрытия с колоннами и связями по покрытию при скатной кровле

Крепление крестовых связей к стальной распорке в пределах фонаря

ТДМ-3-13

Деталь 15

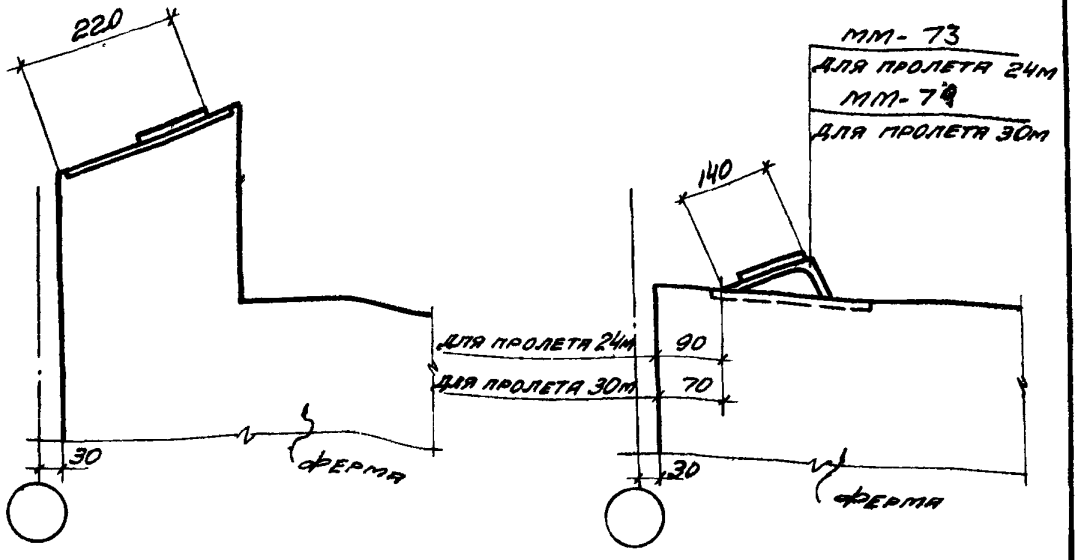

1-1

2-2

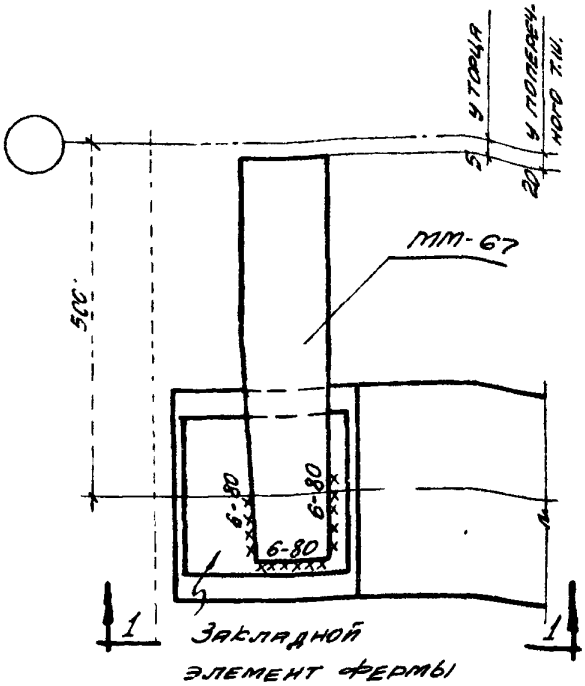

16

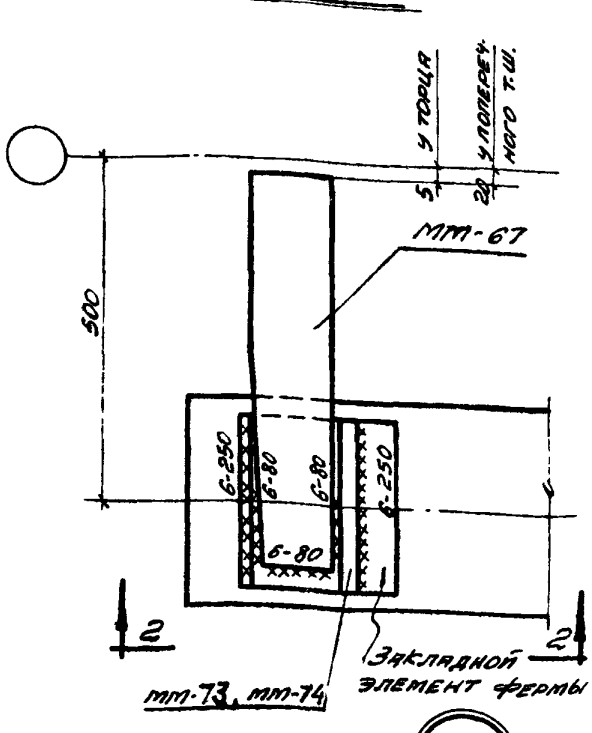

16а

ТДМ 1964	Сопряжения несущих конструкций покрытия с колоннами и связями по покрытию при скатной кровле	ТДМ-3-13	
	Крепление стального элемента к ферме по серии ПК-01-84 у торца или у поперечного т.ш.	Деталь	16; 16а

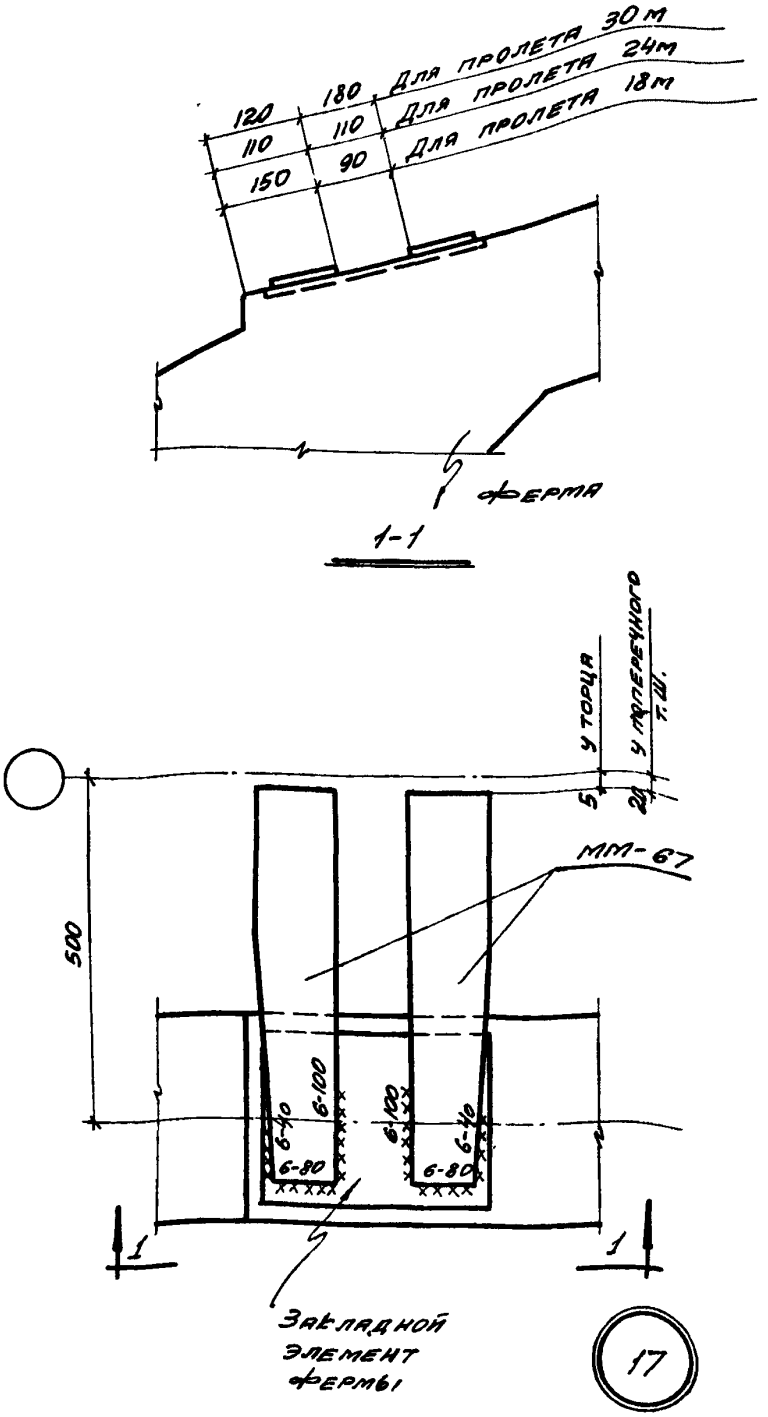

Гл. инж. пр.	Рук. гр. инж.	Гл. инж. пр.	Рук. гр. инж.
Мирер	Штейнер	Петров	Кривицкая

...мстрой-
...роект

...ии
...зданий

ТДМ 1964	Сопряжения несущих конструкций покрытия с колоннами и связями по покрытию при скатной кровле	ТДМ-3-13	
	Крепление стальных элементов к ферме по серии ПК-01-84 у торца или у поперечного т.ш.	Деталь	17

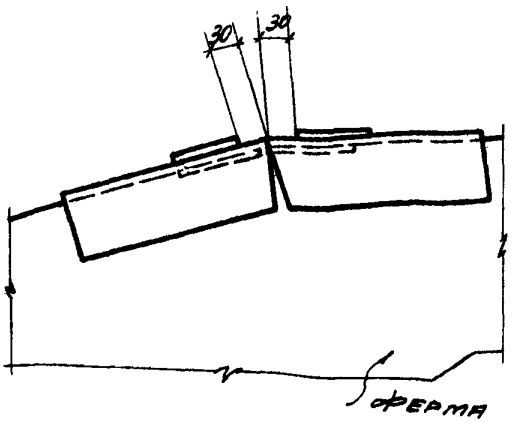

1-1

Для пролета 24м

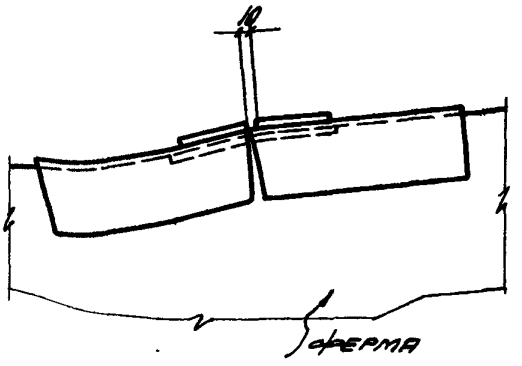

1-1

Для пролета 18м

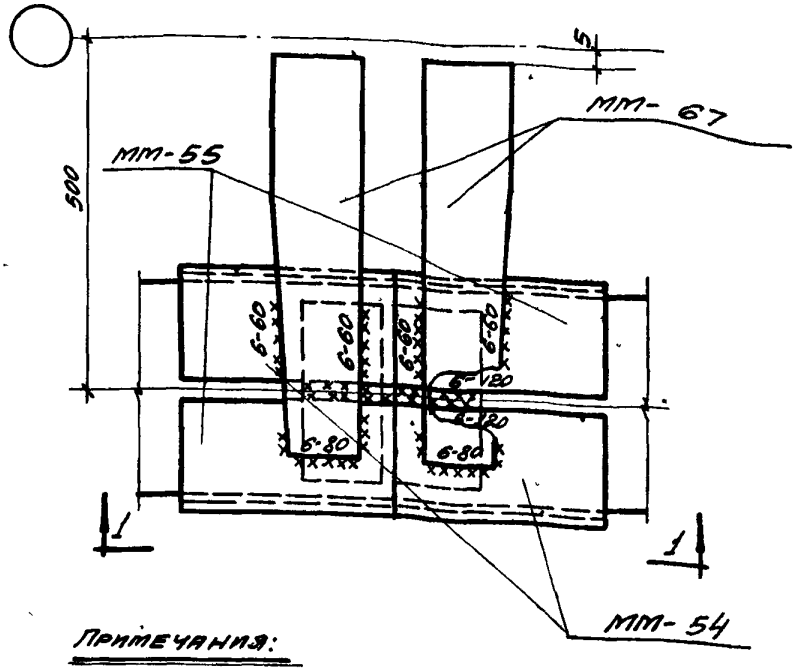

18

Примечания:

1. На плане условно показана ферма пролетом 24м
2. Элементы ММ-54 и ММ-55 сваяны между собой.

ТДМ 1964	Сопряжения несущих конструкций покрытия с колоннами и связями по покрытию при скатной кровле	ТДМ-3-13	
	Крепление стальных элементов к ферме по серии ПК-01-84 у торца	Деталь	18

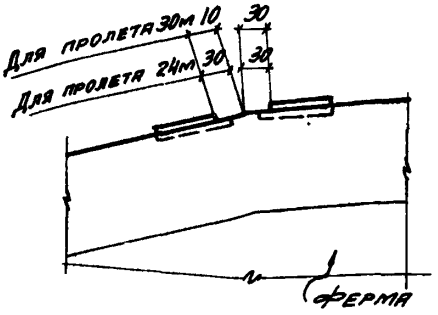

1-1
Для пролетов 24 и 30м

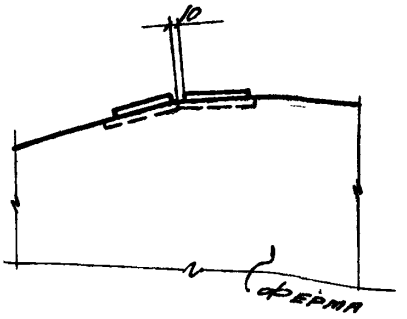

1-1
Для пролета 18м

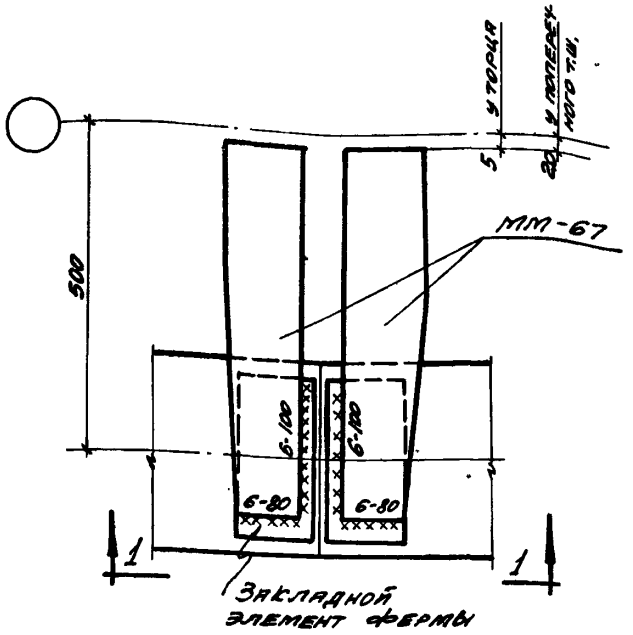

19

Примечание

На плане и разрезе 1-1 для пролетов 24 и 30м условно показана ферма пролетом 24м.

ТДМ 1964	Сопряжения несущих конструкций покрытия с колоннами и связями по покрытию при скатной кровле	ТДМ-3-13	
	Крепление стальных элементов к ферме по серии ПК-01-84 у торца или у поперечного т.ш.	Деталь	19

Мирер
Штейнер
Гл. инж. пр.
Рук. гр. инж.
Омстрой-проект
Петров
Кривицкая
Гл. инж. пр.
Рук. гр. инж.
ний
изданий

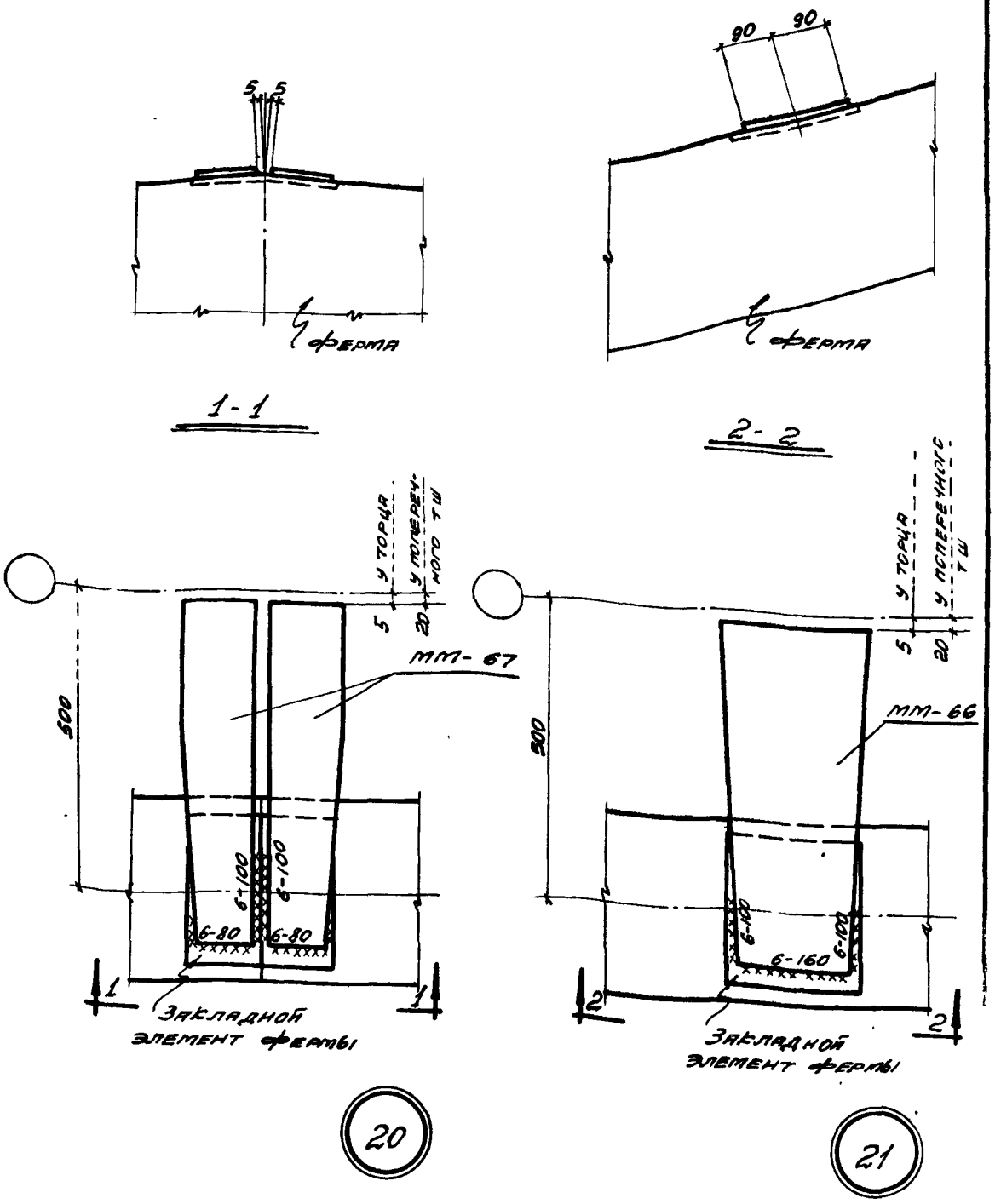

ТДМ 1964	Сопряжения несущих конструкций покрытия с колоннами и связями по покрытию при скатной кровле	ТДМ-3-13	
	Крепление стальных элементов к ферме по серии ПК-01-84 у торца или у поперечного т.ш.	Деталь	20;21

Гл. инж. пр. Рук. гр. инж. Петров Кривицкая

Гл. инж. пр. Рук. гр. инж. Мирер Штейнер

7573-03 .14

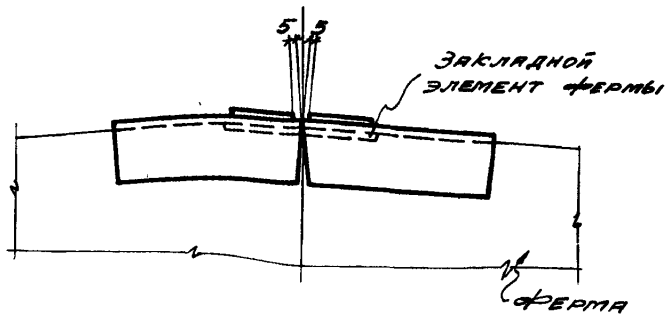

1-1

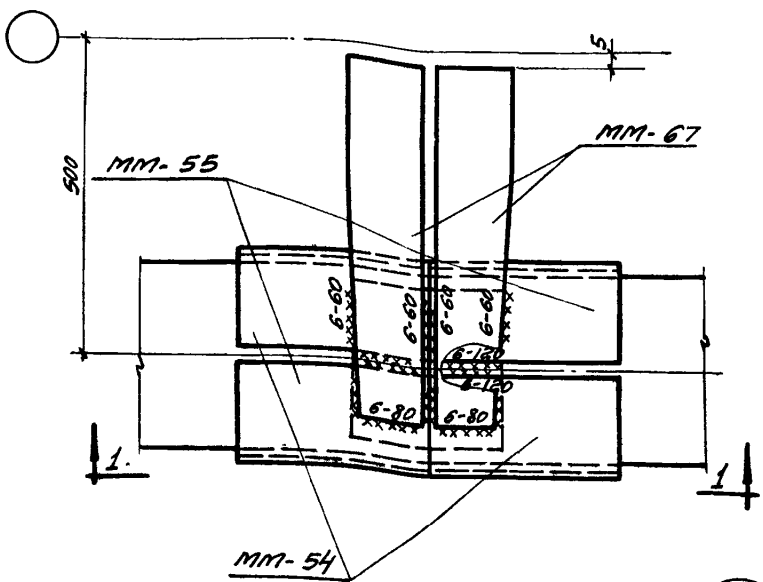

22

Примечание

Элементы ММ-54 и ММ-55 сварить между собой.

ТДМ 1964	Сопряжения несущих конструкций покрытия с колоннами и связями по покрытию при скатной кровле	ТДМ-3-13	
	Крепление стальных элементов к ферме по серии ПК-01-84 у торца.	Деталь	22

Гл. инж. пр. Мирер
Рук. гр. инж. Штейнер
Гл. инж. пр. Петров
Рук. гр. инж. Кривицкая

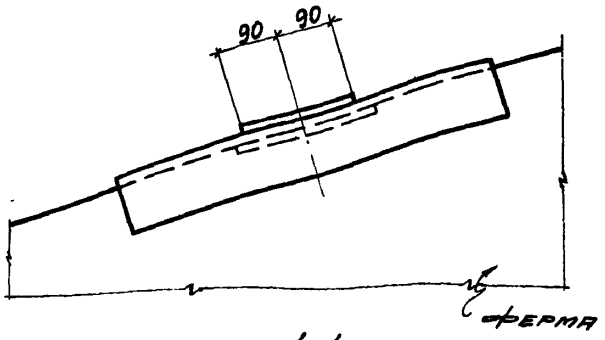

1-1

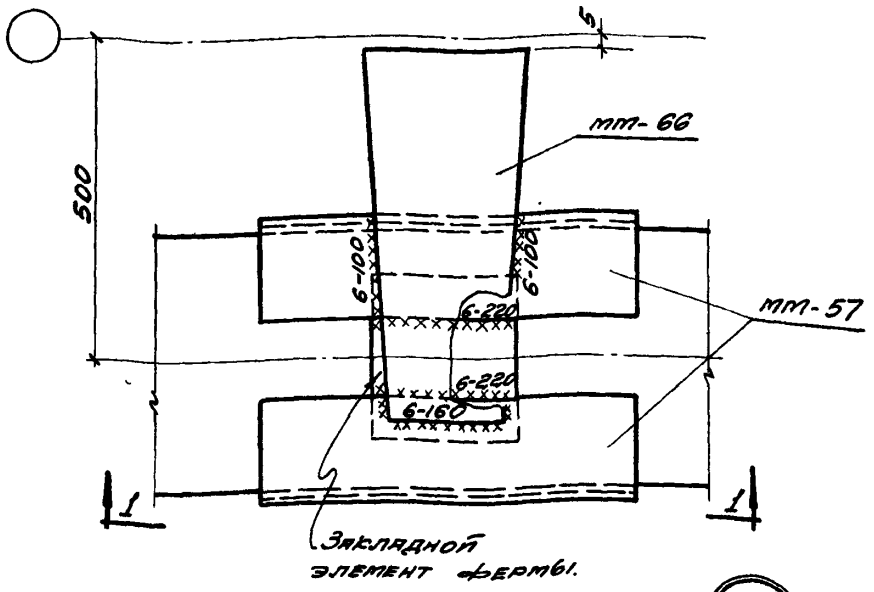

23

ТДМ 1964	Сопряжения несущих конструкций покрытия с колоннами и связями по покрытию при скатной кровле	ТДМ-3-13
	Крепление стальных элементов к ферме по серии ПК-01-84 у торца	Деталь 23

Рук. гр. инж. Штейнер

Рук. гр. инж. Кривицкая

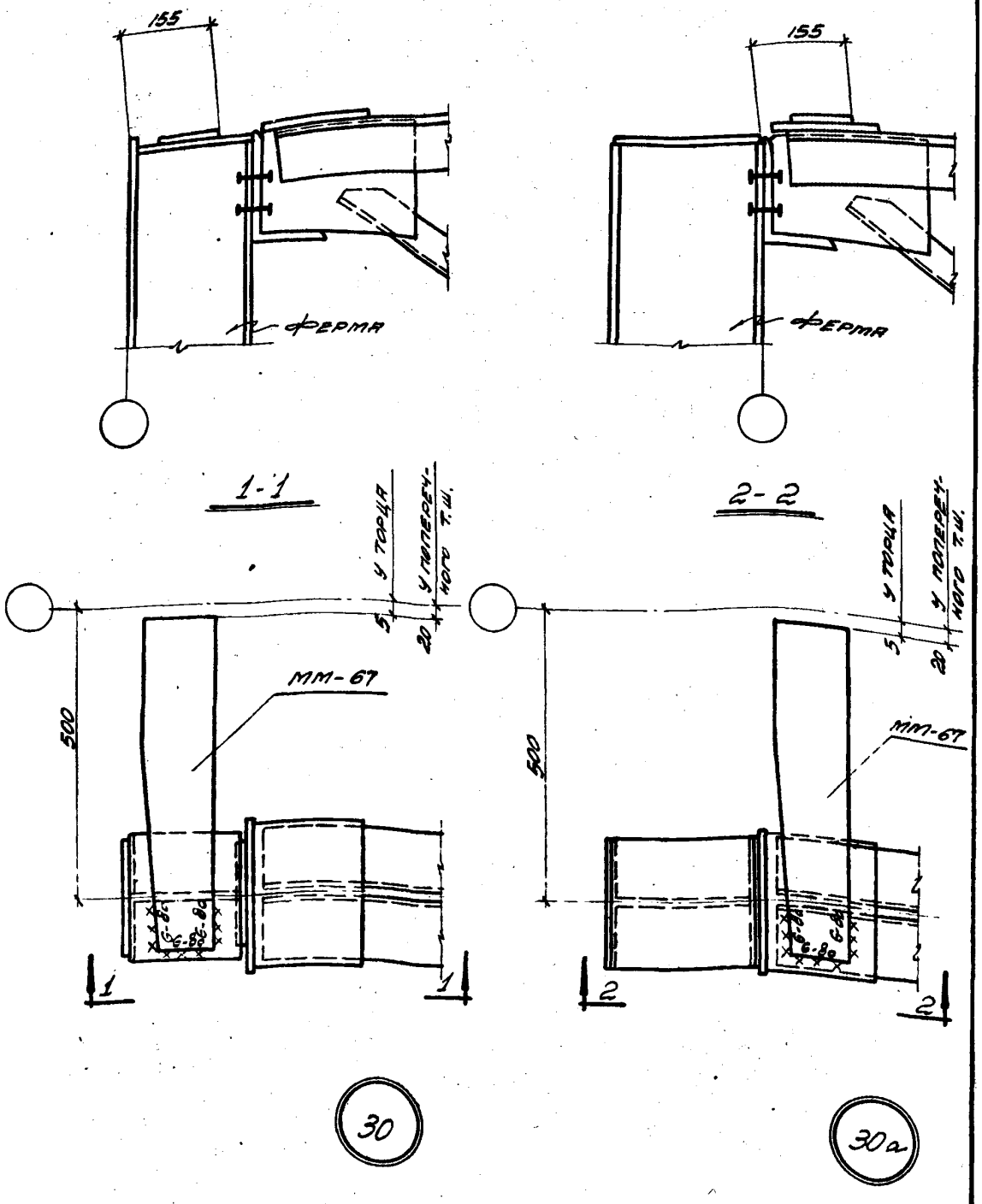

Нач. отдела	Гл. инж. пр.	Рук. гр. инж.	Промстройпроект
Выжигин	Петров	Кривицкая	
Нач. отдела	Гл. инж. пр.	Рук. гр. инж.	ЦНИИ промзданий
Дрыгин	Мирер	Штейнер	

ТДМ 1964	Сопряжения несущих конструкций покрытия с колоннами и связями по покрытию при скатной кровле	ТДМ-3-13	
	Крепление стального элемента к стальной ферме у торца или у поперечного т.ш.	Деталь	30; 30а

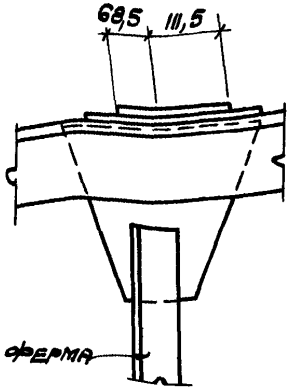

1-1

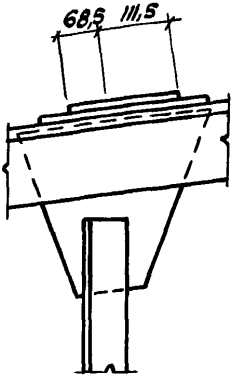

2-2

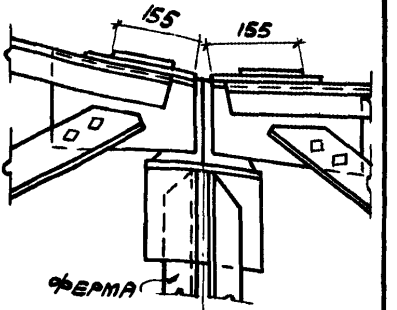

3-3

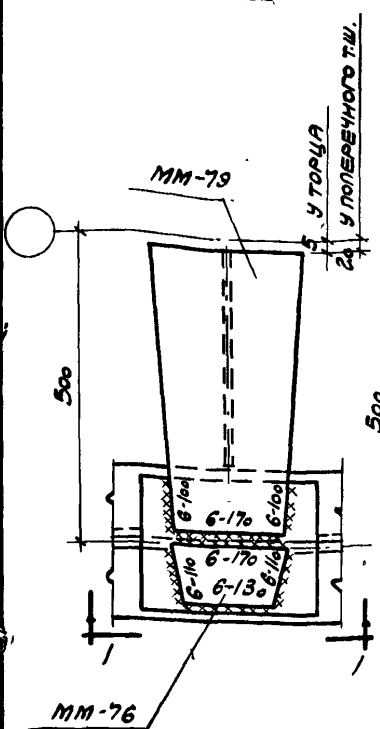

31

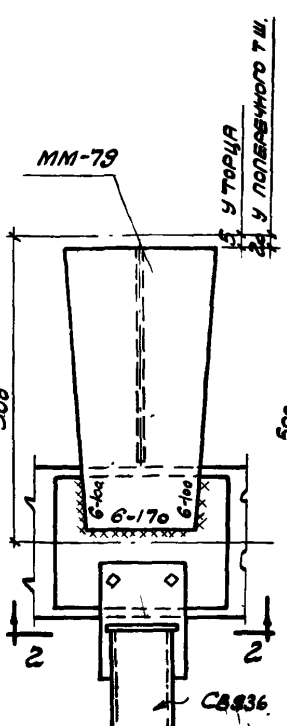

31а

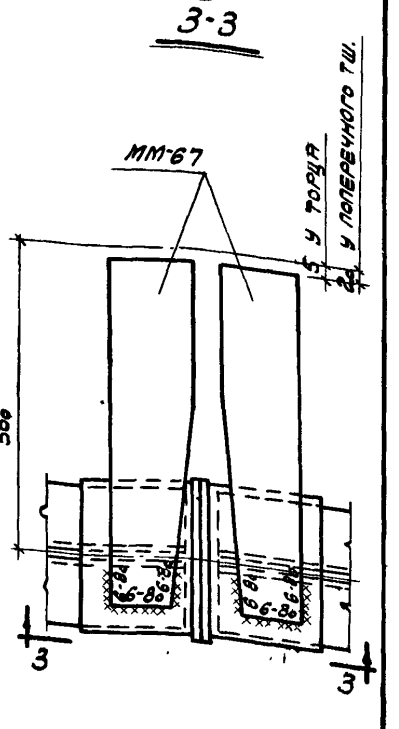

32

ТДМ 1964	Сопряжения несущих конструкций покрытия с колоннами и связями по покрытию при скатной кровле.	ТДМ-3-13
	Крепление стальных элементов к стальной ферме у торца или у поперечного Т.Ш.	Деталь 31; 31а; 32

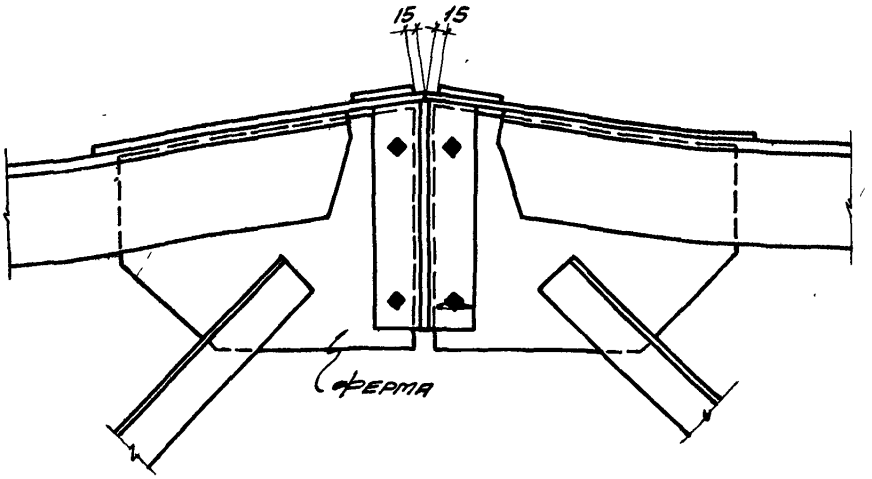

1-1

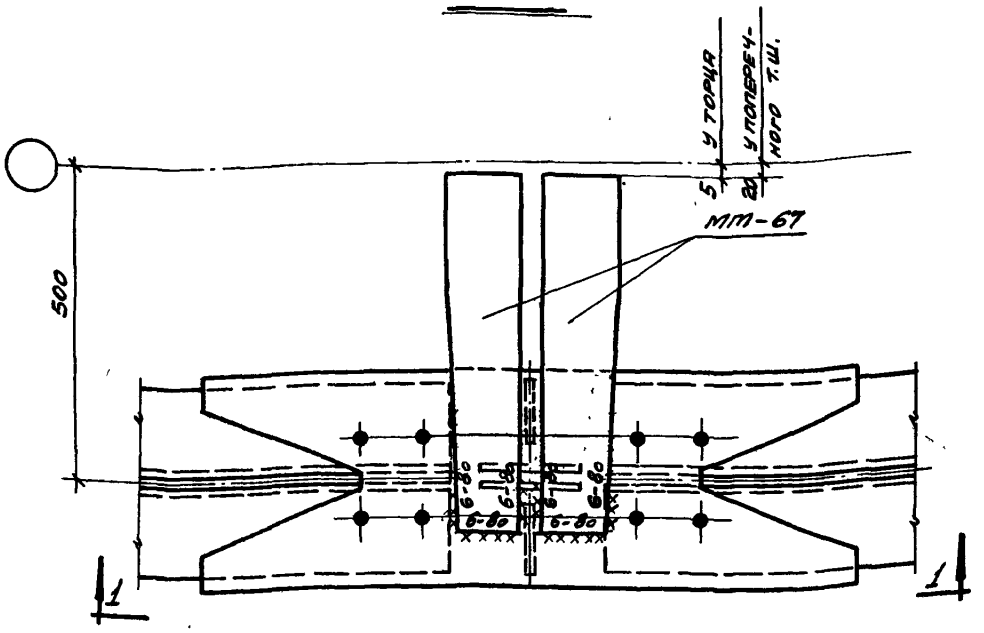

33

ЦНИИ промзданий	Гл. инж. пр.	Рук. гр. инж.	
Нач. отдела	Гл. инж. пр.	Рук. гр. инж.	
Выжигин	Петров	Кривицкая	
Нач. отдела	Гл. инж. пр.	Рук. гр. инж.	
Промстройпроект			
Дрогин	Мирер	Штейнер	

ТДМ 1964	Сопряжения несущих конструкций покрытия с колоннами и связями по покрытию при скатной кровле	ТДМ-3-13	
	Крепление стальных элементов к стальной ферме у торца или у поперечного т.ш.	Деталь	33

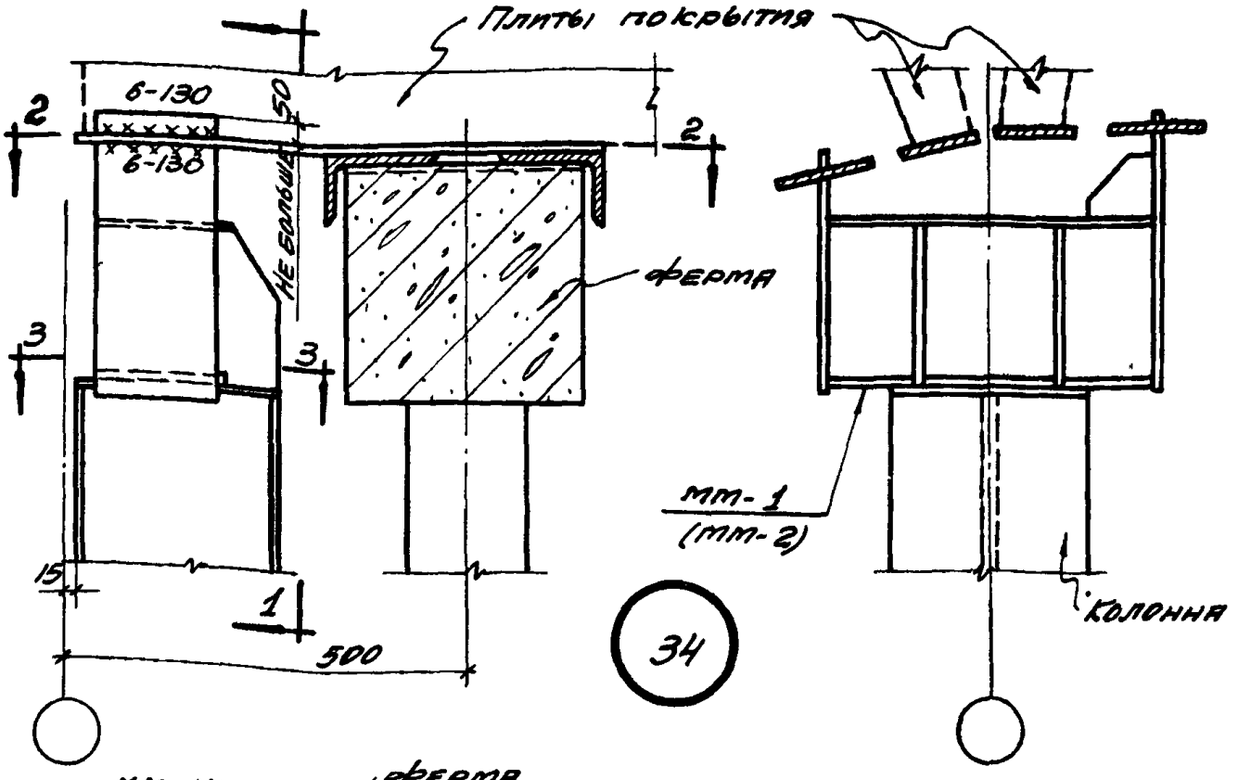

1-1

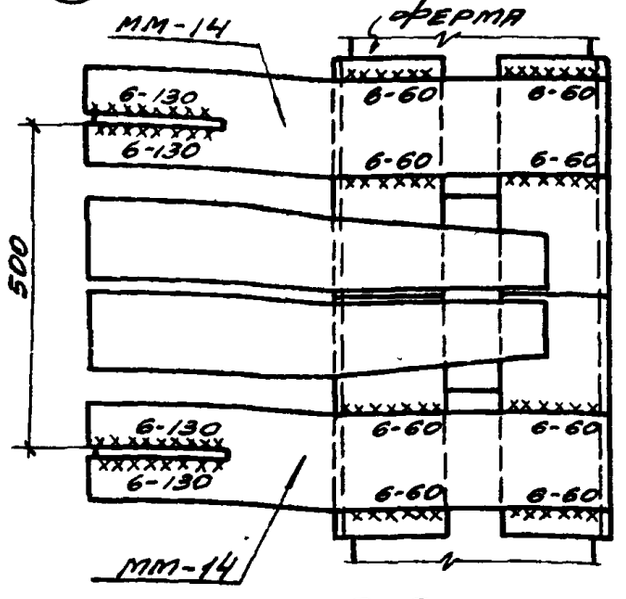

2-2

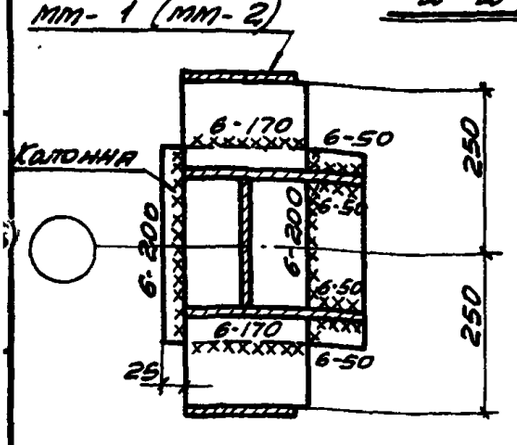

3-3

Примечания:

1. Элементы мм-14 приварить до установки плит покрытия.
2. Элемент мм-1 (мм-2) приварить к колонне торцевого фахверка до ее установки.
3. Элемент мм-2, указанный в скобках, относится к колонне устанавливаемой по другую сторону ската кровли.

ТДМ 1964	Сопряжения несущих конструкций покрытия с колоннами и связями по покрытию при скатной кровле	ТДМ-3-13	
	Крепление колонны торцевого фахверка к стропильной ферме	Деталь	34

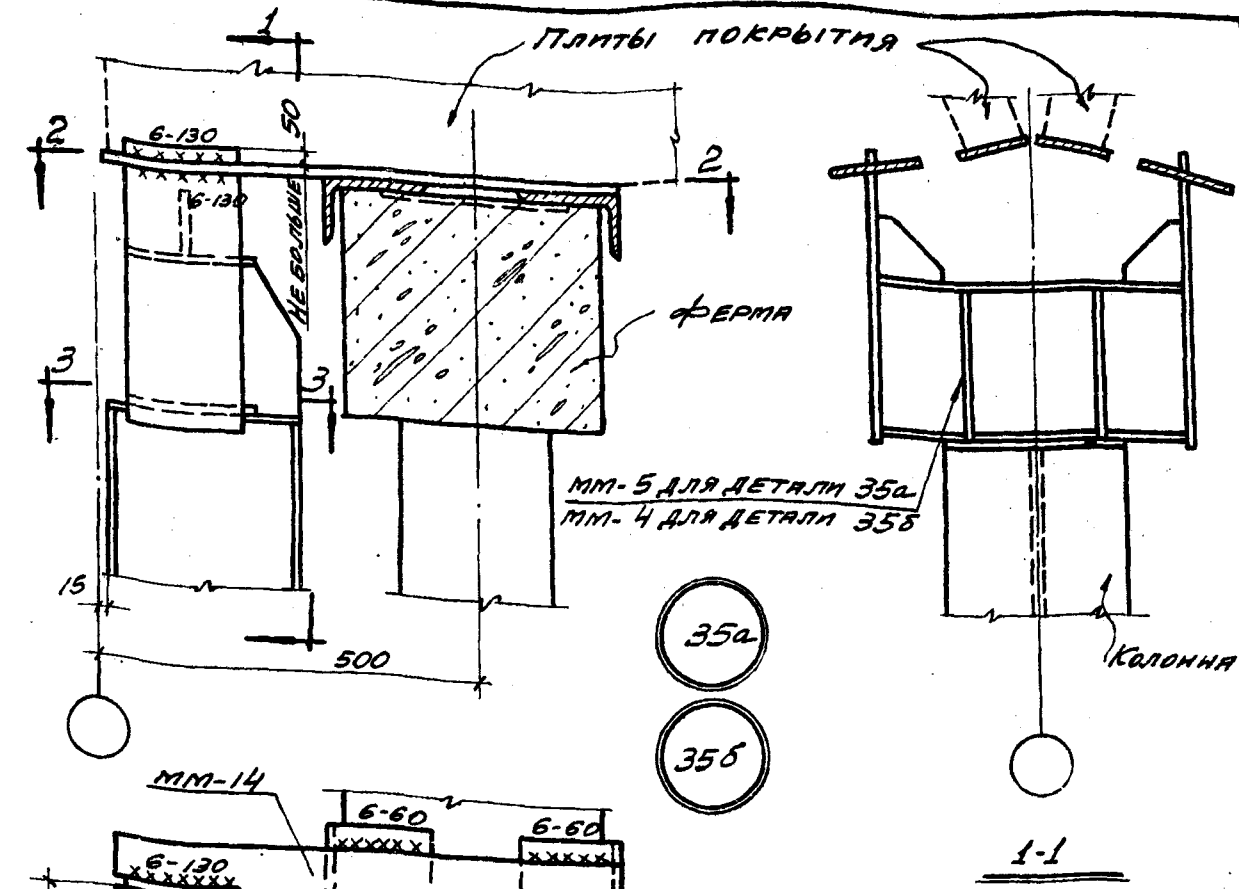

1-1

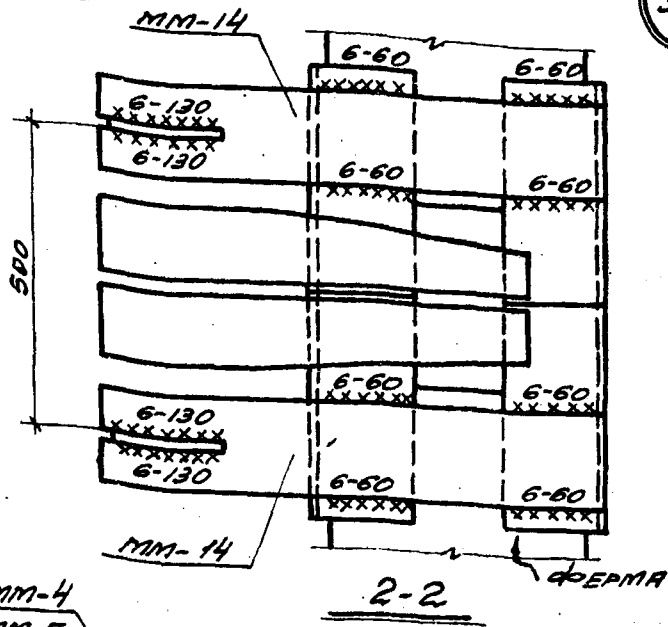

2-2

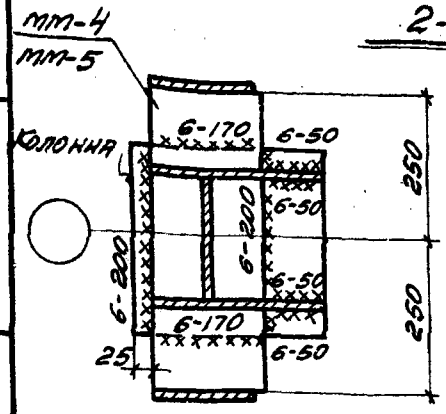

3-3

Примечания:

1. Элементы мм-14 приварить до установки плит покрытия.
2. Элементы мм-4, мм-5 приварить к колоннам торцевого фахверка до их установки.

Нач. отдела	Гл. инж. пр.	Рук. гр. инж.	Дрыгин
			Мирер
			Штейнер
Промстройпроект			
Выжигин	Петров	Пурре	
Нач. отдела	Гл. инж. пр.	Рук. гр. инж.	
ЦНИИ промзданий			

ТДМ 1964	Сопряжения несущих конструкций покрытия с колоннами и связями по покрытию при скатной кровле	ТДМ-3-13	
	Крепление колонны торцевого фахверка к стропильной ферме	Деталь	35а 35б

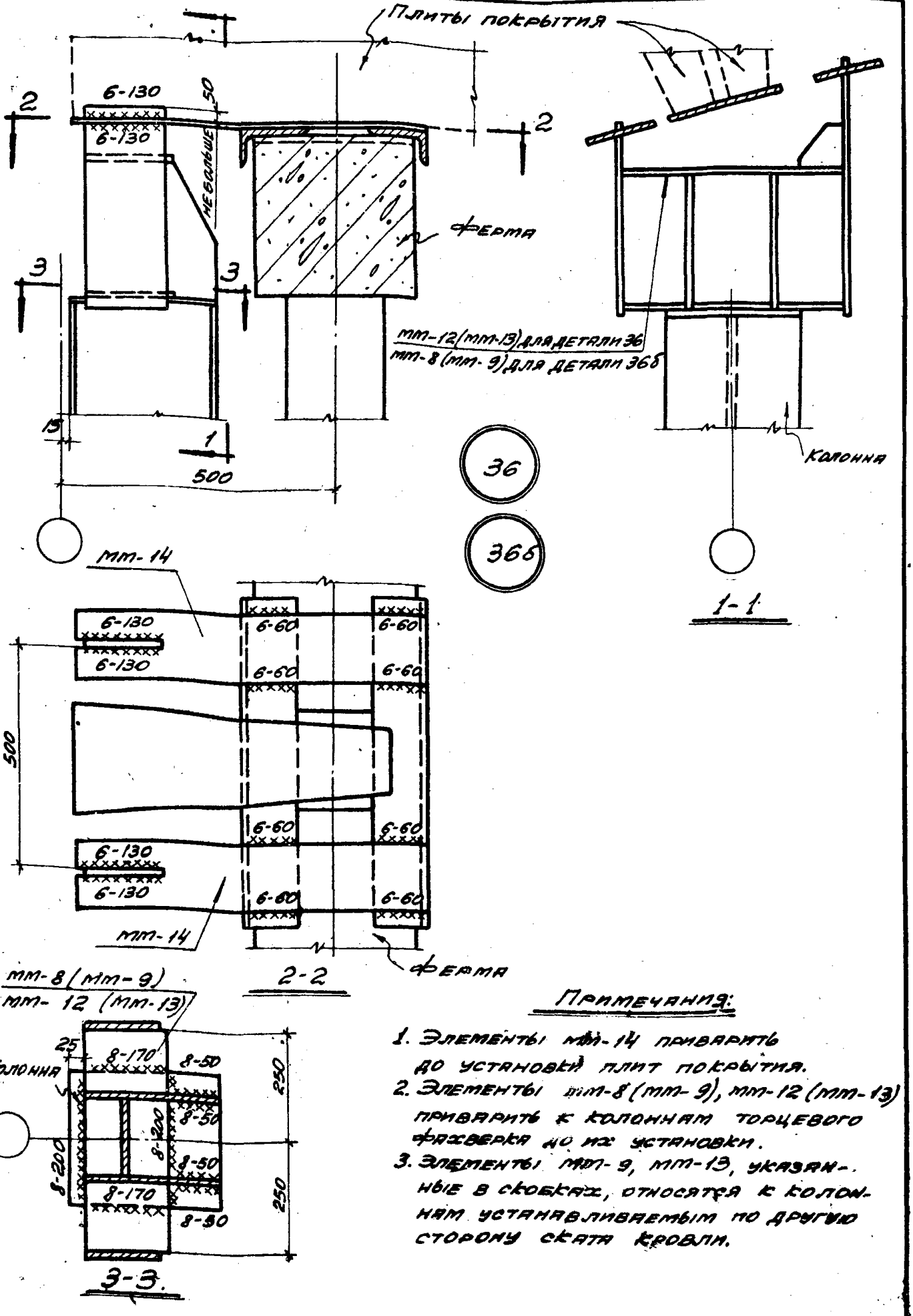

Примечания:

1. Элементы мм-14 приварить до установки плит покрытия.
2. Элементы мм-8 (мм-9), мм-12 (мм-13) приварить к колоннам торцевого фахверка до их установки.
3. Элементы мм-9, мм-13, указанные в скобках, относятся к колоннам устанавливаемым по другую сторону ската кровли.

ТДМ 1964	Сопряжения несущих конструкций покрытия с колоннами и связями по покрытию при скатной кровле	ТДМ-3-13	
	Крепление колонны торцевого фахверка к стропильной ферме	Деталь	36; 36б

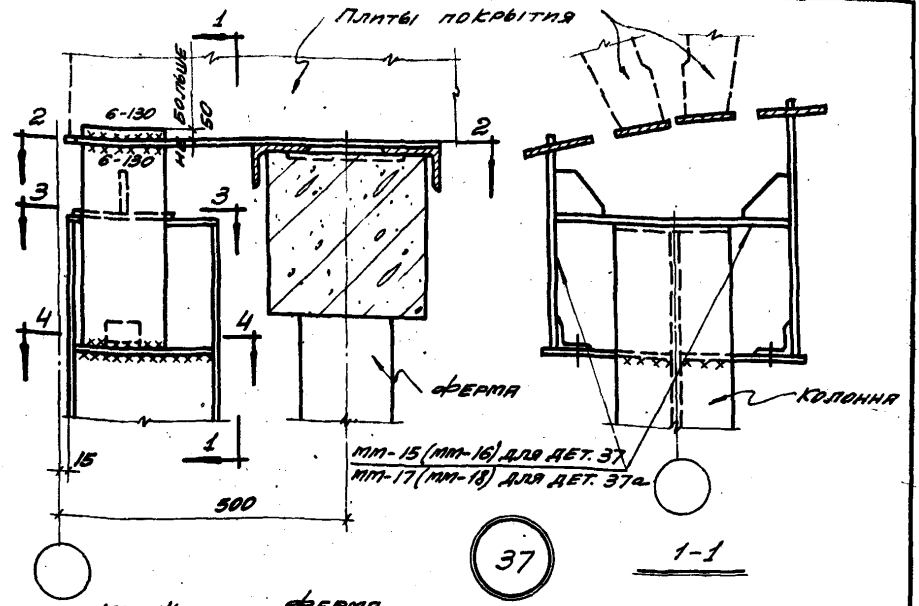

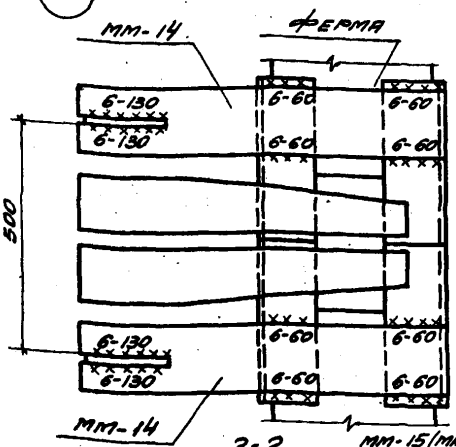

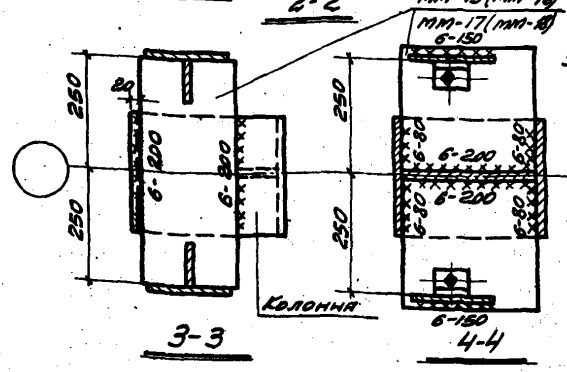

Примечания:

1. Элементы мм-14 приварить до установки плит покрытия.
2. Элементы мм-15 (мм-16), мм-17 (мм-18) приварить к колоннам торцевого фахверка до их установки.
3. Элементы мм-16 и мм-18, указанные в скобках, относятся к колоннам устанавливаемым по другую сторону ската кровли.

Дрыгин	Мирер	Штейнер	
Нач. отдела	Гл. инж. пр.	Рук. гр. инж.	
Промстройпроект			
Рыжигин	Петров	Пурре	
Нач. отдела	Гл. инж. пр.	Рук. гр. инж.	
ЦНИИ			
ромзданий			

ТДМ 1964	Сопряжения несущих конструкций покрытия с колоннами и связями по покрытию при скатной кровле	ТДМ-3-13	
	Крепление колонны торцевого фахверка к стропильной ферме	Деталь	37;37а

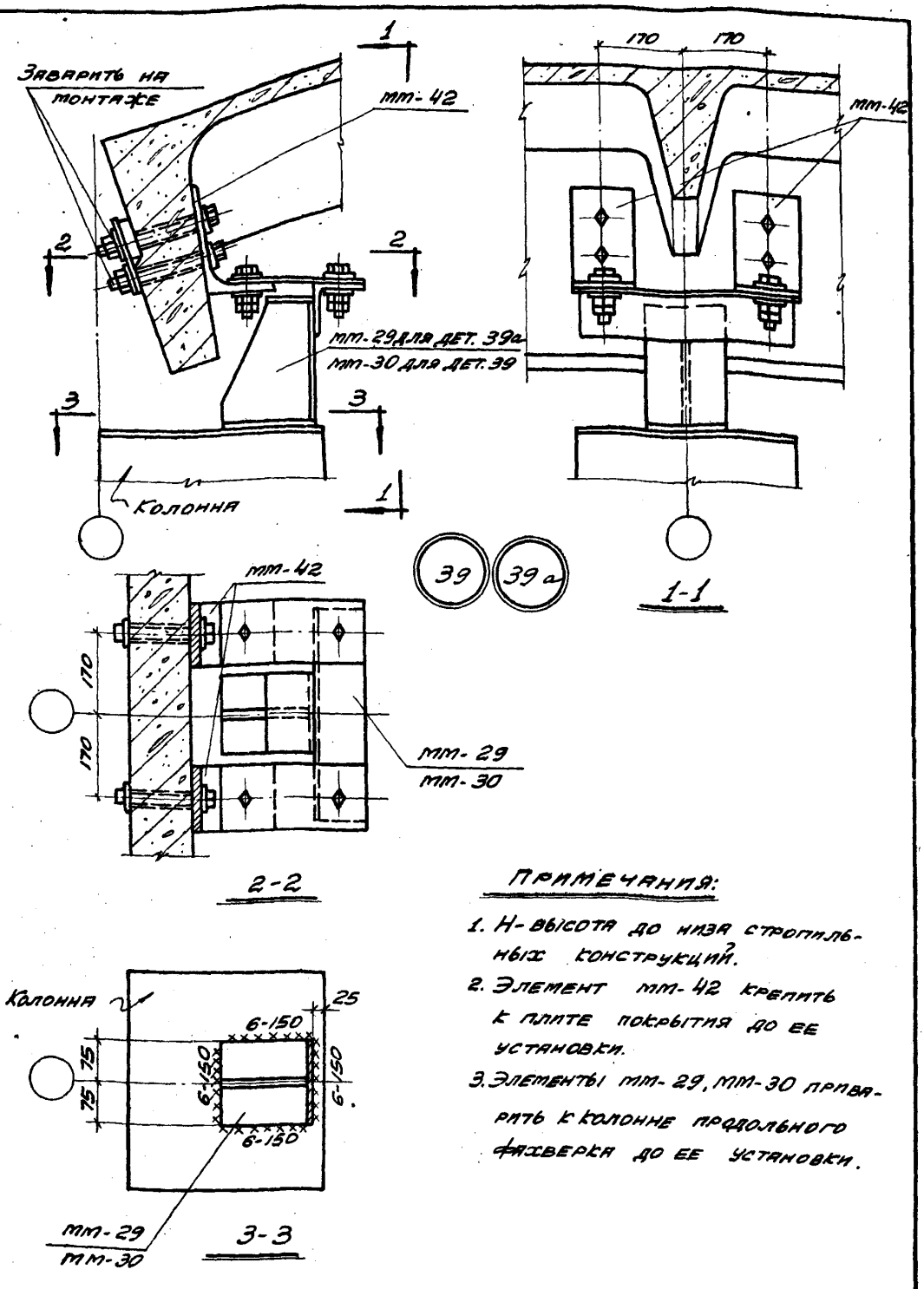

Примечания:

1. Н-высота до низа стропильных конструкций.
2. Элемент мм-42 крепить к плите покрытия до ее установки.
3. Элементы мм-29, мм-30 приварить к колонне продольного фахверка до ее установки.

Гл. инж. пр.	Рук. гр. инж.	Мирер	Штейнер
Гл. инж. пр.	Рук. гр. инж.	Петров	Пурре

ТДМ 1964	Сопряжения несущих конструкций покрытия с колоннами и связями по покрытию при скатной кровле	ТДМ-3-13.	
	Крепление колонны продольного фахверка к плите покрытия при привязке „0" и Н= 4,8 и 6,0м	Деталь	3

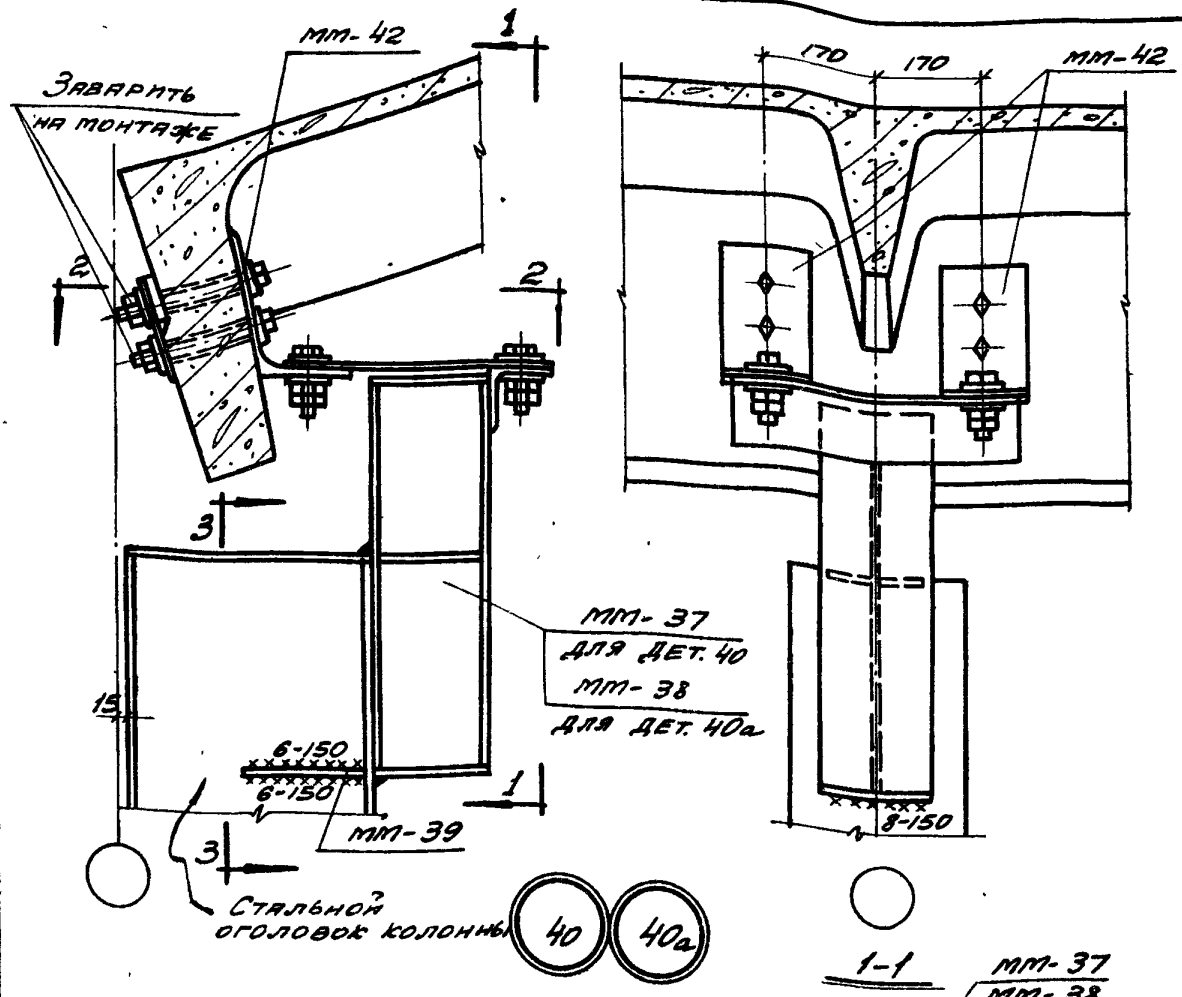

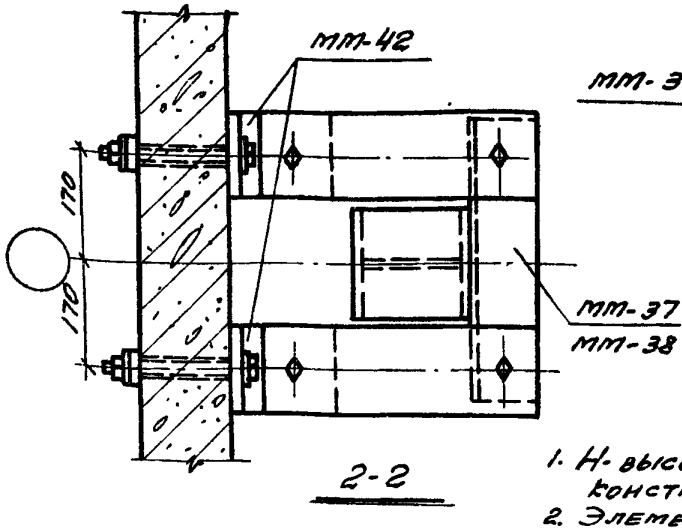

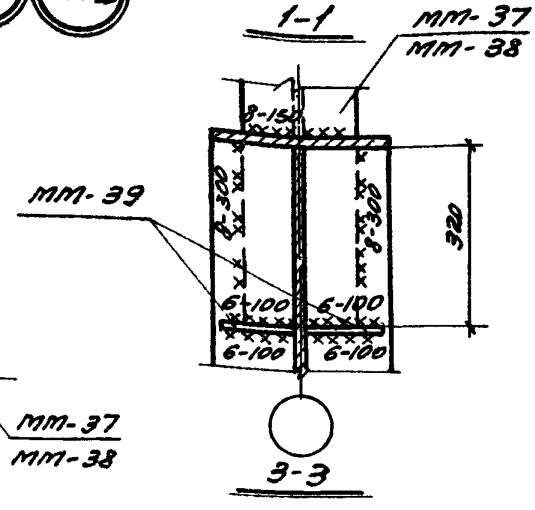

Примечания:

1. Н- высота до низа стропильных конструкций.
2. Элемент мм-42 крепить к плите покрытия до ее установки.
3. Элементы мм-37, мм-38 приварить к колонне продольного фахверка до ее установки.

ТДМ 1964	Сопряжения несущих конструкций покрытия с колоннами и связями по покрытию при скатной кровле	ТДМ-3-13	
	Крепление колонны продольного фахверка к плите покрытия при привязке „0" и Н=7,2; 8,4; 9,6; 14,4; 16,2 и 18,0м	Деталь	40; 40а

Рук. гр. инж.

Рук. гр. инж.

Штейнер

Пурре

7573-03 25

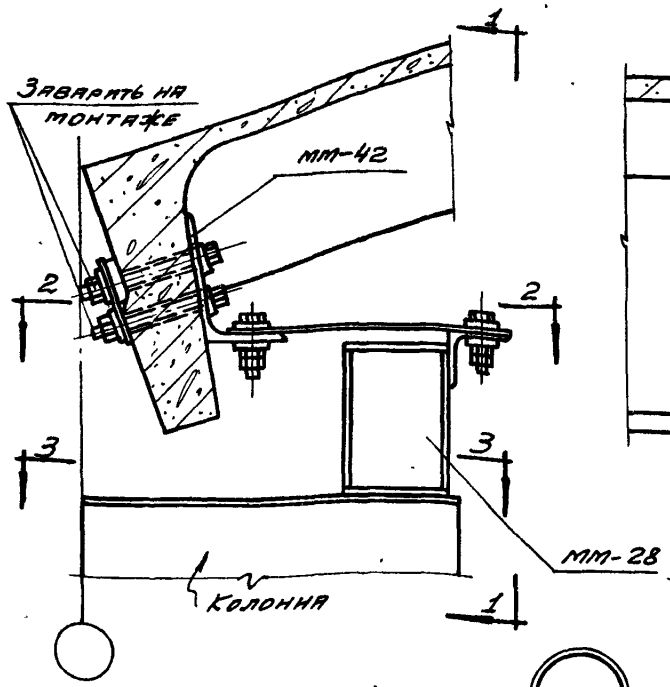

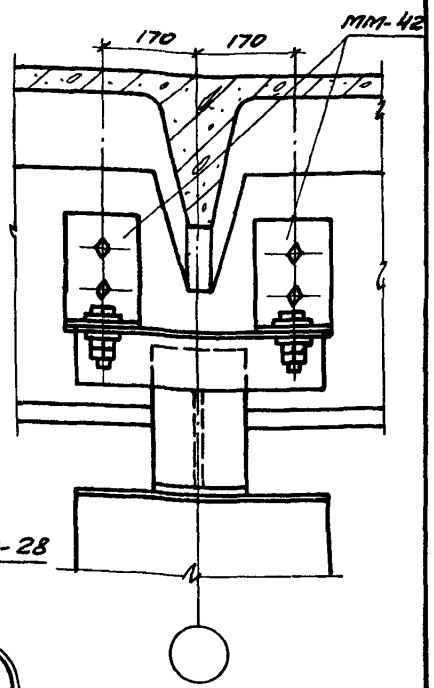

41

1-1

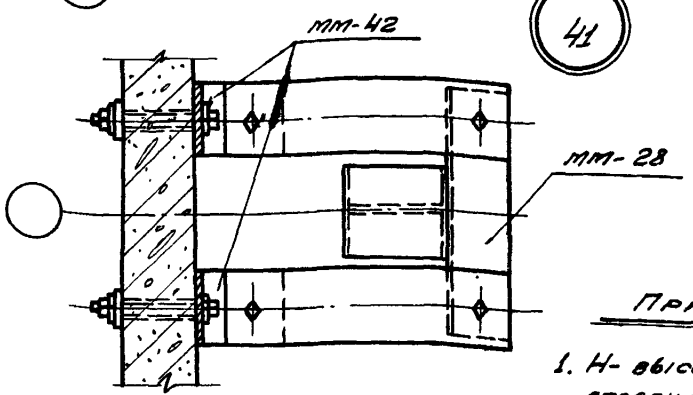

2-2

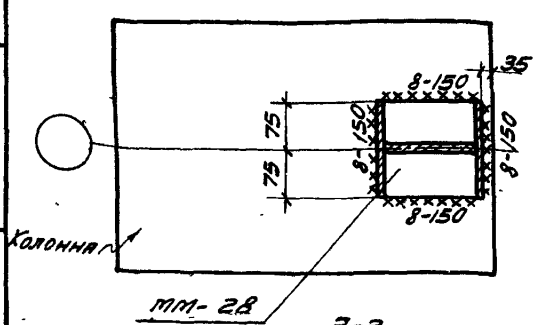

3-3

Примечания:

1. Н- высота до низа стропильных конструкций.
2. Элемент мм-42 крепить к плите покрытия до ее установки.
3. Элемент мм-28 приварить к колонне продольного фахверка до ее установки.

Гл. инж. пр.	Мирер		
Рук. гр. инж.	Штейнер		
Гл. инж. пр.	Петров		
Рук. гр. инж.	Пурре		
ТДМ 1964	Сопряжения несущих конструкций покрытия с колоннами и связями по покрытию при скатной кровле	ТДМ-3-13	
	Крепление колонны продольного фахверка к плите покрытия при привязке „0" и Н=10,8 и 12,6 м	Деталь	41

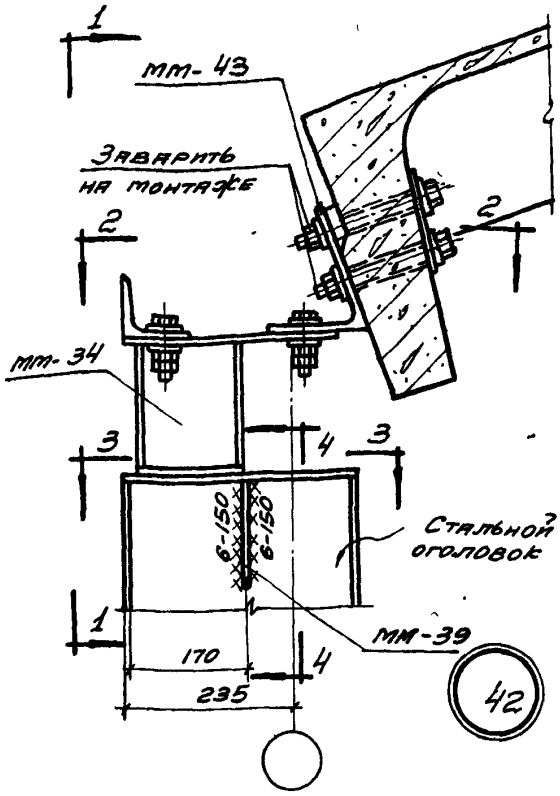

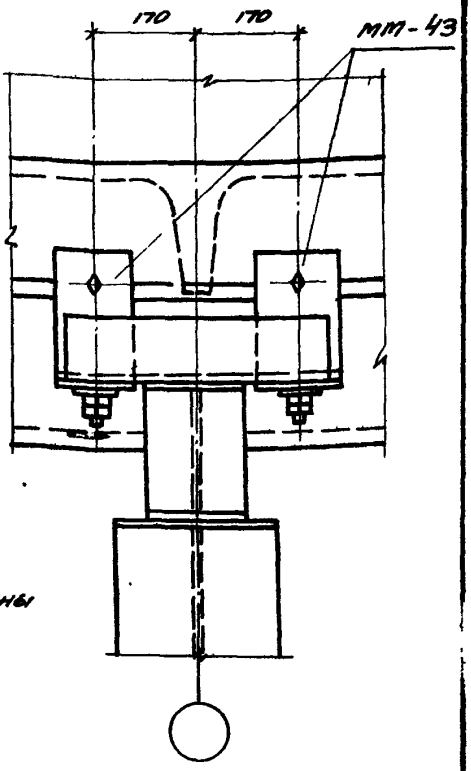

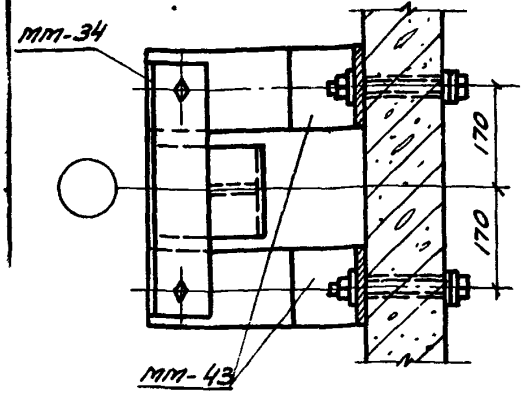

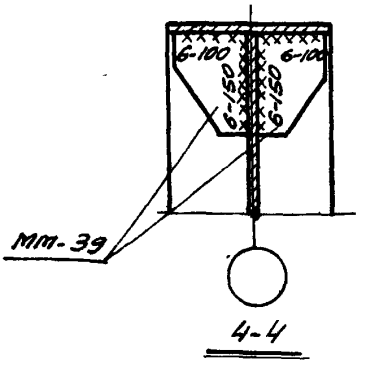

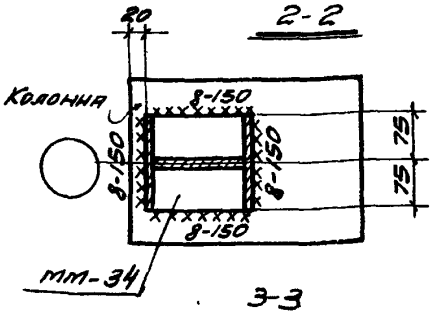

Примечания:

1. Н- высота до низа стропильных конструкций.
2. Элемент ММ-43 крепить к плите покрытия до ее установки.
3. Элементы ММ-34, ММ-39 приварить к колонне продольного фахверка до ее установки.

ТДМ 1964	Сопряжения несущих конструкций покрытия с колоннами и связями по покрытию при скатной кровле	ТДМ-3-13	
	Крепление колонны продольного фахверка к плите покрытия при привязке „250" и Н=8,4; 9,6; 14,4; 16,2 и 18,0м	Деталь	42

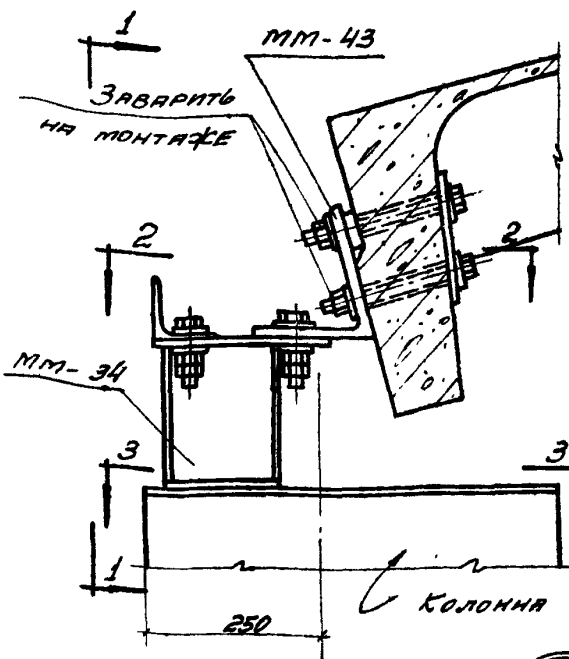

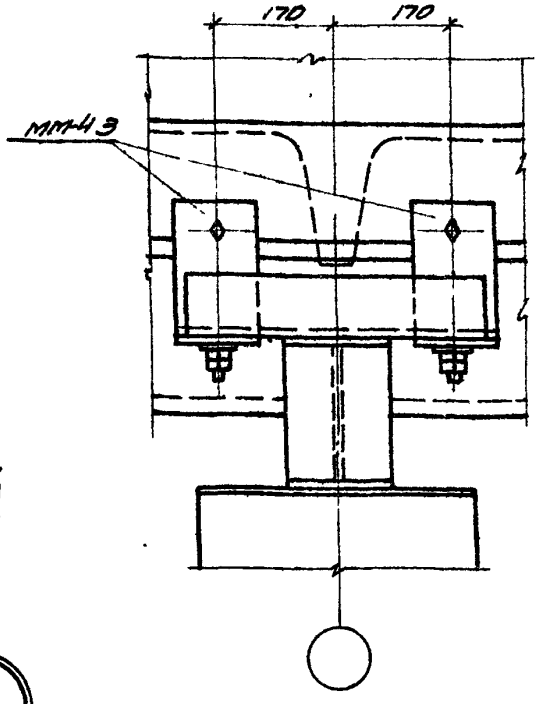

1-1

43

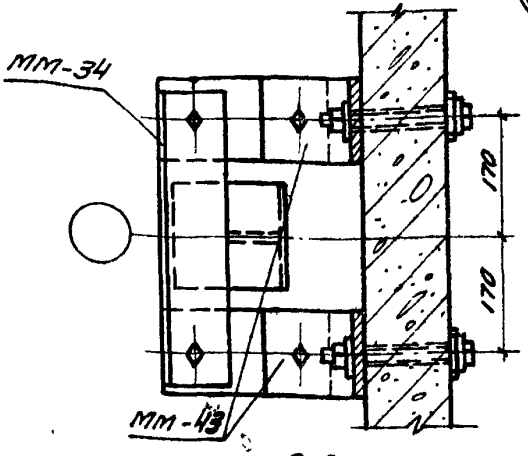

2-2

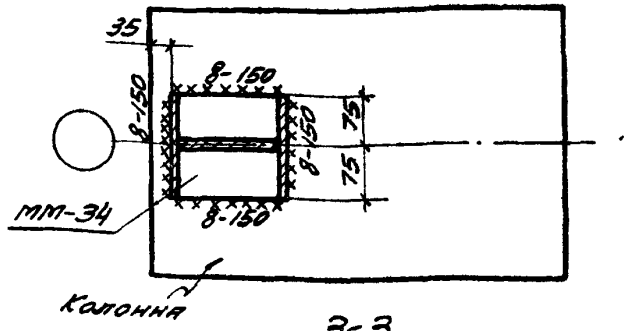

3-3

Примечания:

1. Н-высота до низа стропильных конструкций.
2. Элемент ММ-43 крепить к плите покрытия до ее установки.
3. Элемент ММ-34 приварить к колонне продольного фахверка до ее установки.

ТДМ	Сопряжения несущих конструкций покрытия с колоннами и связями по покрытию при скатной кровле	ТДМ-3-13	
	Крепление колонны продольного фахверка к плите покрытия при привязке „250 и Н= 10,8 и 12,6м	Деталь	43

gost.e-ecolog.ru