ГОСУДАРСТВЕННЫЙ КОМИТЕТ СОВЕТА МИНИСТРОВ СССР
ПО ДЕЛАМ СТРОИТЕЛЬСТВА
/ГОССТРОЙ СССР/

ТИПОВЫЕ МОНТАЖНЫЕ ДЕТАЛИ
ОДНОЭТАЖНЫХ ПРОМЫШЛЕННЫХ ЗДАНИЙ

СОПРЯЖЕНИЯ НЕСУЩИХ КОНСТРУКЦИЙ ПОКРЫТИЯ С КОЛОННАМИ И СВЯЗЯМИ ПО ПОКРЫТИЮ ПРИ СКАТНОЙ КРОВЛЕ

ТДМ-3-12/2

ДЕТАЛИ ПРИ ШАГЕ СТРОПИЛЬНЫХ КОНСТРУКЦИЙ 6 М,
ШАГЕ КРАЙНИХ КОЛОНН 6 М, СРЕДНИХ 12 М

9931-02

ЦЕНТРАЛЬНЫЙ ИНСТИТУТ ТИПОВЫХ ПРОЕКТОВ
МОСКВА

gost.e-ecolog.ru

ГОСУДАРСТВЕННЫЙ КОМИТЕТ СОВЕТА МИНИСТРОВ СССР
ПО ДЕЛАМ СТРОИТЕЛЬСТВА
/ГОССТРОЙ СССР/

ТИПОВЫЕ МОНТАЖНЫЕ ДЕТАЛИ
ОДНОЭТАЖНЫХ ПРОМЫШЛЕННЫХ ЗДАНИЙ

СОПРЯЖЕНИЯ НЕСУЩИХ КОНСТРУКЦИЙ ПОКРЫТИЯ С КОЛОННАМИ И СВЯЗЯМИ ПО ПОКРЫТИЮ ПРИ СКАТНОЙ КРОВЛЕ

ТДМ-3-12/2

ДЕТАЛИ ПРИ ШАГЕ СТРОПИЛЬНЫХ КОНСТРУКЦИЙ 6 м,
ШАГЕ КРАЙНИХ КОЛОНН 6 м, СРЕДНИХ 12 м

РАЗРАБОТАНЫ:
ЦНИИПРОМЗДАНИЙ
И ПРОМСТРОЙПРОЕКТОМ

УТВЕРЖДЕНЫ
и введены в действие с 1.X-68г.
Госстроем СССР
Постановление № 73 от 13.VIII-68г.

ЦЕНТРАЛЬНЫЙ ИНСТИТУТ ТИПОВЫХ ПРОЕКТОВ
МОСКВА

1968 Сопряжения несущих конструкций покрытия с колоннами и связями по покрытию при скатной кровле ТДМ-3-I2/2

Содержание Стр.

	Пояснительная записка	5и
Деталь I	Крепление стропильной фермы к колонне крайнего ряда при привязке "0"	6
Деталь 2	Крепление стропильной фермы к колонне крайнего ряда при привязке "250"	7
Деталь 3	Крепление стропильных ферм на опорах подстропильных по оси колонн среднего ряда	8
Деталь 3а	Крепление стропильных ферм на опорах подстропильных по оси колонн среднего ряда	9
Деталь 4	Крепление стропильных ферм в середине пролета подстропильной по оси колонн среднего ряда	I0
Деталь 4а	Крепление стропильных ферм в середине пролета подстропильной по оси колонн среднего ряда	II
Деталь 5	Крепление стропильной фермы на опорах подстропильных по оси колонн у продольного т.ш.	I2
Деталь 5а	Крепление стропильной фермы на опорах подстропильных по оси колонн у продольного т.ш.	I3
Деталь 6	Крепление стропильной фермы в середине пролета подстропильной у продольного т.ш.	I4
Деталь 6а	Крепление стропильной фермы в середине пролета подстропильной у продольного т.ш.	I5
Деталь 7	Крепление подстропильной фермы к колонне среднего ряда у торца или у поперечного т.ш.	I6

Исправленному верить 10/IV-69 г.
Бутт /Бутрина/.

		Стр.
Деталь 8	Крепление подстропильных ферм к колонне среднего ряда	I7
Деталь 9	Крепление подстропильной фермы к колонне у продольного т.ш. у торца или у поперечного т.ш.	I8
Деталь I0	Крепление подстропильных ферм к колонне у продольного т.ш.	I9
Деталь I2 Деталь I3	Крепление распорки и крестовой связи к ферме в пределах фонаря	20
Деталь I4	Крепление крестовой связи к ферме в пределах фонаря	2I
Деталь I4а	Крепление крестовой связи к ферме в пределах фонаря	22
Деталь I5	Крепление крестовой связи в пределах фонаря	23
Деталь I6а	Крепление стального элемента к ферме у торца или у поперечного т.ш.	24
Деталь I6б	Крепление стального элемента к ферме у торца или у поперечного т.ш.	25
Деталь I7 Деталь I7б	Крепление стальных элементов к ферме у торца или у поперечного т.ш.	26
Деталь I8 Деталь I8р	Крепление стальных элементов к ферме у торца	27
Деталь I9а	Крепление стальных элементов к ферме у торца или у поперечного т.ш.	28
Деталь 20	Крепление стальных элементов к ферме у торца или у поперечного т.ш.	29
Деталь 2I Деталь 2Iа	Крепление стальных элементов к ферме у торца или у поперечного т.ш.	30
Деталь 22 Деталь 22р	Крепление стальных элементов к ферме у торца	3I

		Стр.
Деталь 23а	Крепление стальных элементов к ферме у торца	32
Деталь 24	Крепление стальных элементов к подстропильной ферме у торца	33
Деталь 25	Крепление стальных элементов к подстропильным фермам по основной оси	34
Деталь 26	Крепление стальных элементов к подстропильным фермам у попе - речного т.ш.	35
Деталь 27	Крепление стального элемента к подстропильной ферме у продольного т.ш. у торца	36
Деталь 28	Крепление стальных элементов к подстропильным фермам у про - дольного т.ш. по основной оси	37
Деталь 29	Крепление стальных элементов к подстропильным фермам у про - дольного т.ш. в поперечном т.ш.	38
Деталь 34 Деталь 34а	Крепление колонны торцевого фахверка к стропильной ферме	39
Деталь 35а Деталь 35б Деталь 35в Деталь 35г	Крепление колонны торцевого фахверка к стропильной ферме	40
Деталь 36в Деталь 36г Деталь 36д Деталь 36е Деталь 36ж Деталь 36и	Крепление колонны торцевого фахверка к стропильной ферме	41
Деталь 37 Деталь 37а Деталь 37б Деталь 37в	Крепление колонны торцевого фахверка к стропильной ферме	42
Деталь 37г Деталь 37д	Крепление колонны торцевого фахверка к стропильной ферме	43
Деталь 37е Деталь 37ж	Крепление колонны торцевого фахверка к стропильной ферме	44
Деталь 38а	Крепление колонны торцевого фахверка к стропильной ферме	45

ПОЯСНИТЕЛЬНАЯ ЗАПИСКА

I. В состав серий ТДМ входят рабочие чертежи типовых монтажных деталей промышленных зданий предприятий различных отраслей промышленности и складов различного назначения.

2. В настоящем альбоме ТДМ-3-I2/2 помещены типовые детали сопряжений несущих конструкций покрытия с колоннами и связями по покрытию при фермах и связях по серии ПК-0I-I29/68.

3. Чертежи типовых деталей предназначены для непосредственного использования на строительстве и включаются в состав проектной документации в полном их объеме или в виде отдельных листов, примененных в данном проекте.

4. Область применения типовых монтажных деталей соответствует "Указаниям по применению рабочих чертежей типовых монтажных деталей" (серия ТДМ-0, дополнение к выпуску I), являющимся подсобным материалом при разработке проектов зданий. В соответствии с "Указаниями" производится также и маркировка монтажных деталей в проекте. "Указания" (серия ТДМ-0, дополнение к выпуску I) распространяются институтом Промстройпроект.

5. Стальные элементы для сопряжения сборных конструкций каркаса (марки с буквами КМ) приведены в сериях ПК-0I-I28 и ПК-0I-I28 дополнение I.

Исправленному верить 10/IV-69 г.
Бутр /Бутрина/

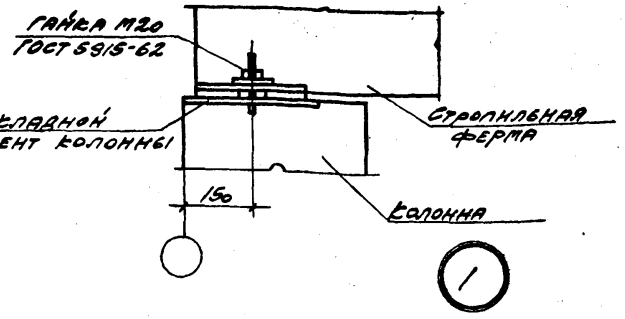

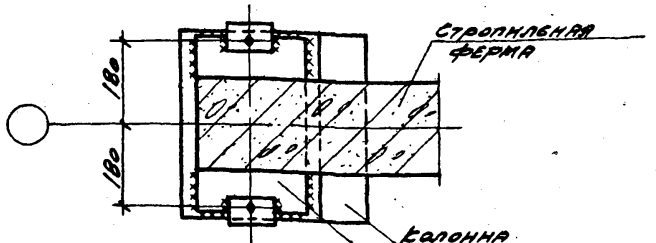

1-1
ПО ОСНОВНОЙ ОСИ

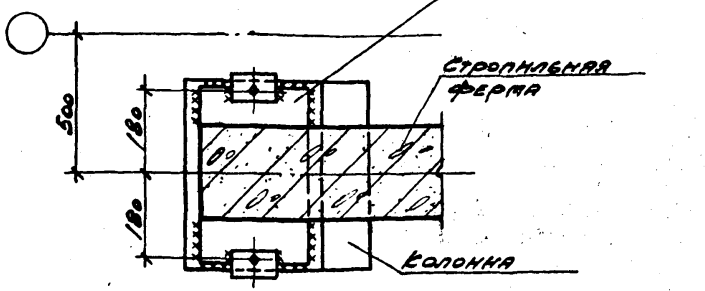

1-1
У ТОРЦА КЛИН У ПОПЕРЕЧНОГО Т.Ш.

Примечание

Монтажные швы приняты $h_ш$ = 6 мм

ТДМ	Крепление стропильной фермы к колонне крайнего ряда при привязке „0"	ТДМ-3-12/2	
1968		Деталь	1

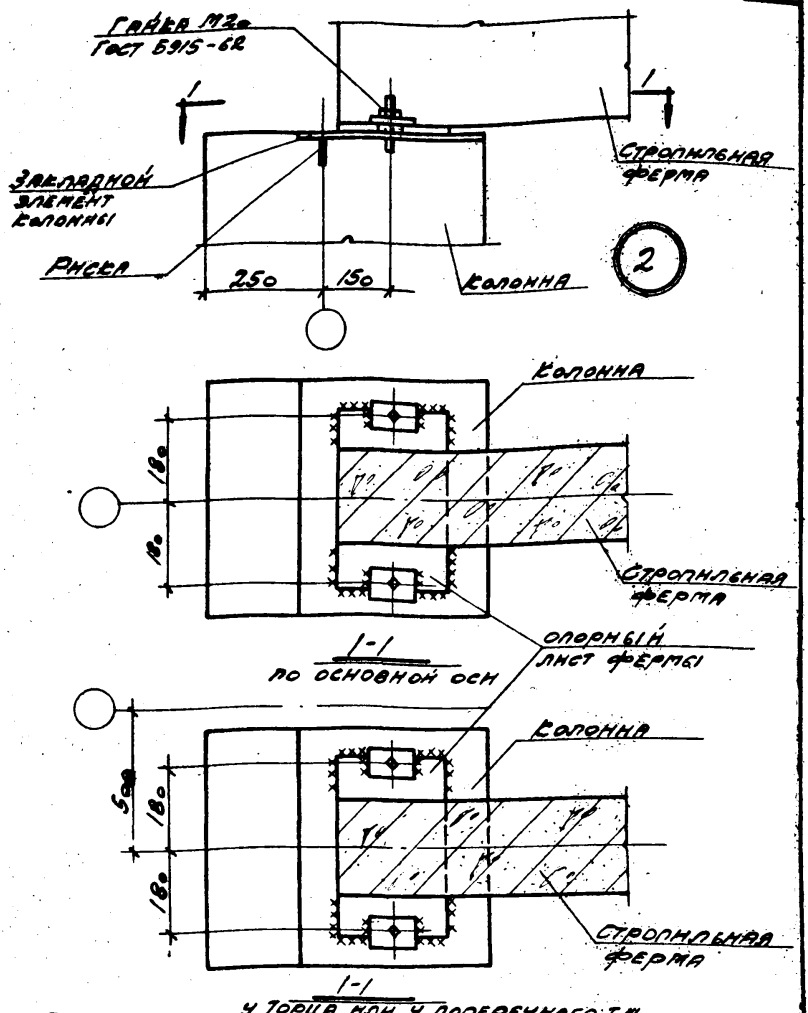

Примечание: у торца или у поперечного т.ш.

Монтажные швы приняты $h_ш = 6$ мм

ТДМ	Крепление стропильной фермы к колонне крайнего ряда при привязке „250"	ТДМ-3-12/2	
1968		Деталь	2

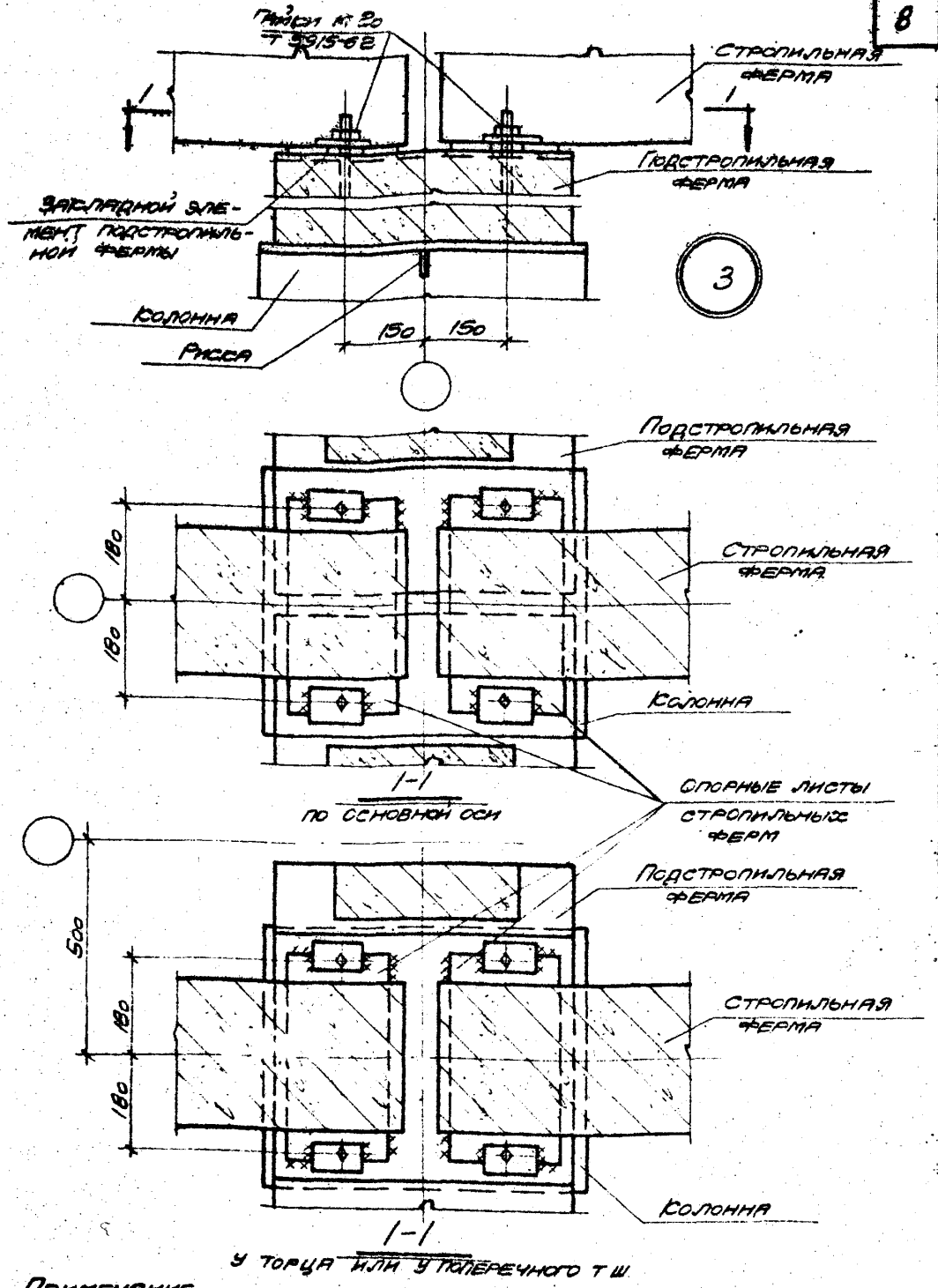

Примечание

Монтажные швы приняты $h_ш = 6$ мм.

ТДМ	Крепление стропильных ферм на опорах подстропильных по оси колонн среднего ряда	ТДМ-3-12/2	
1958		Деталь	3

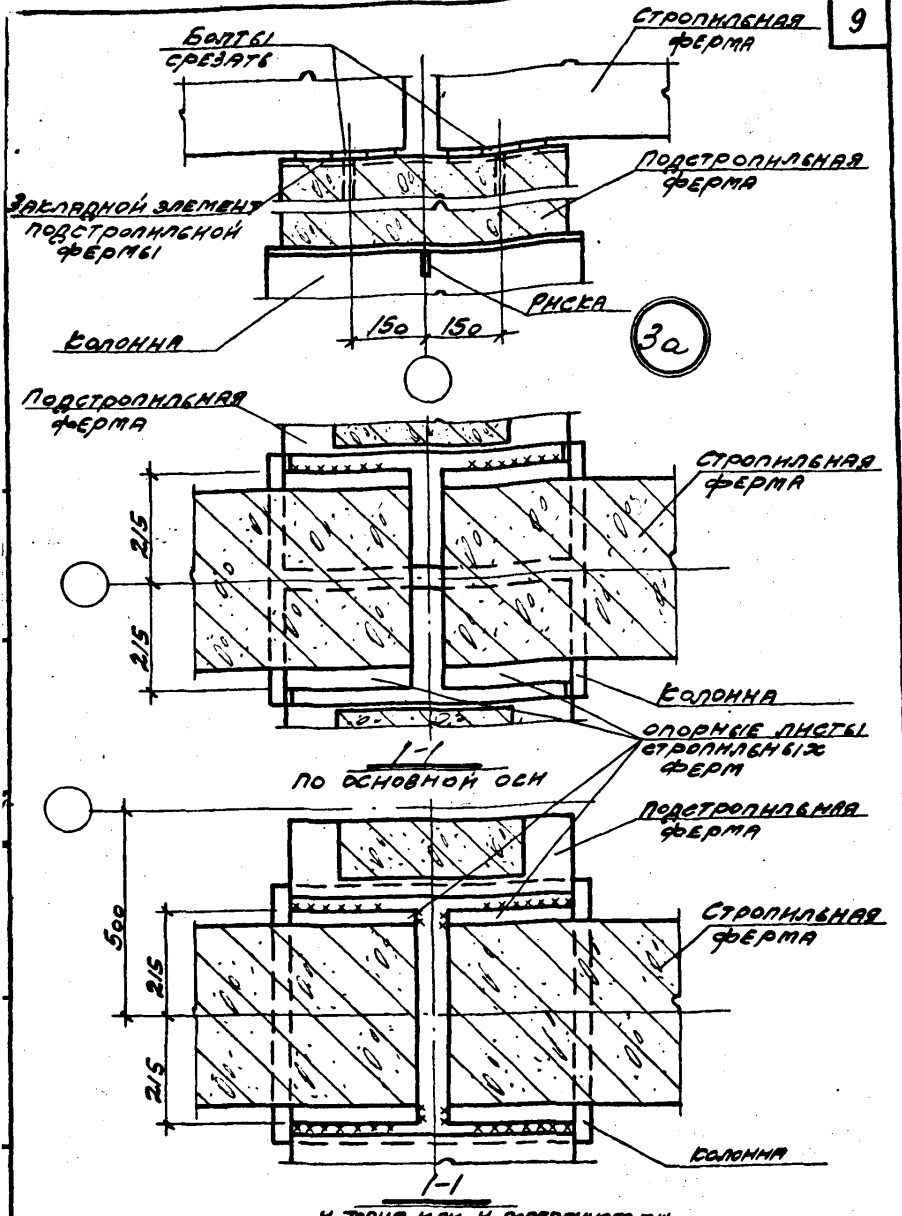

Примечание.
Монтажные швы приняты $h_ш = 6$ мм.

ТДМ 1968	Крепление стропильных ферм на опорах подстропильных по оси колонн среднего ряда.	ТДМ-3-12/2	
		Деталь	3а

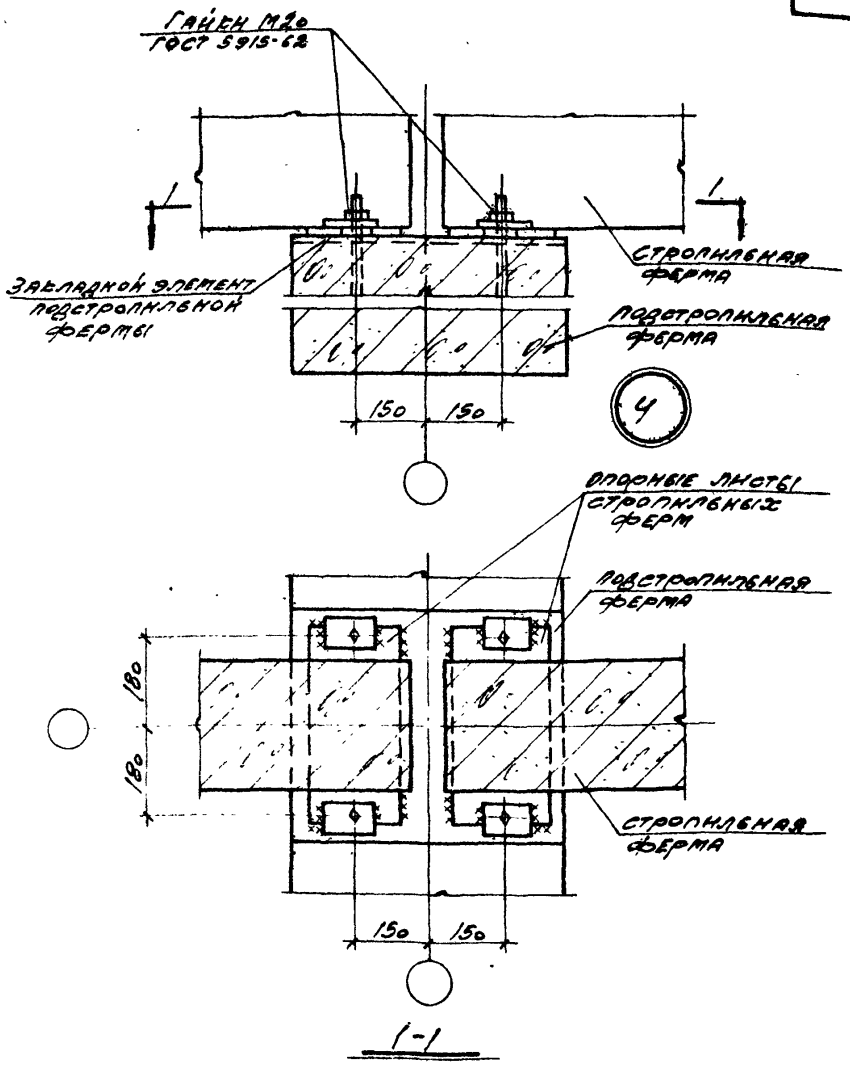

Примечание

Монтажные швы приняты $h_ш = 6$ мм

ТДМ 1968	Крепление стропильных ферм в середине пролета подстропильной по оси колонн среднего ряда	ТДМ-3-12/2	
		Деталь	4

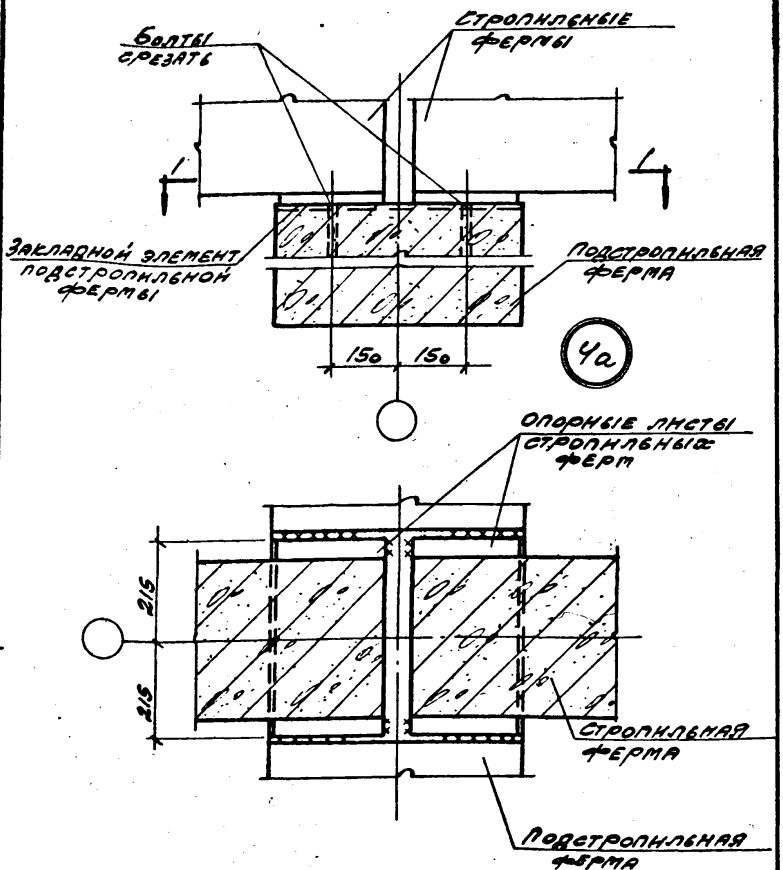

1-1

Примечание

Монтажные швы приняты $h_ш = 6$ мм

ТДМ	Крепление стропильных ферм в середине пролета	ТДМ-3-12/2	
1968	подстропильной по оси колонн среднего ряда	Деталь	Ч а

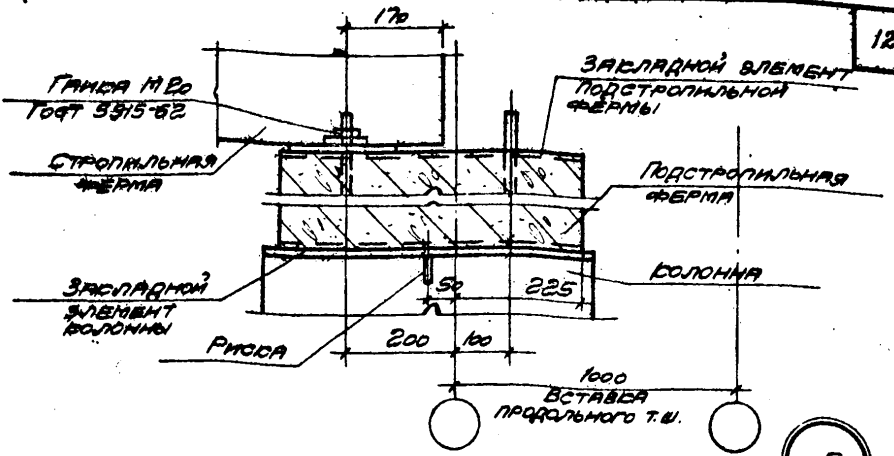

5

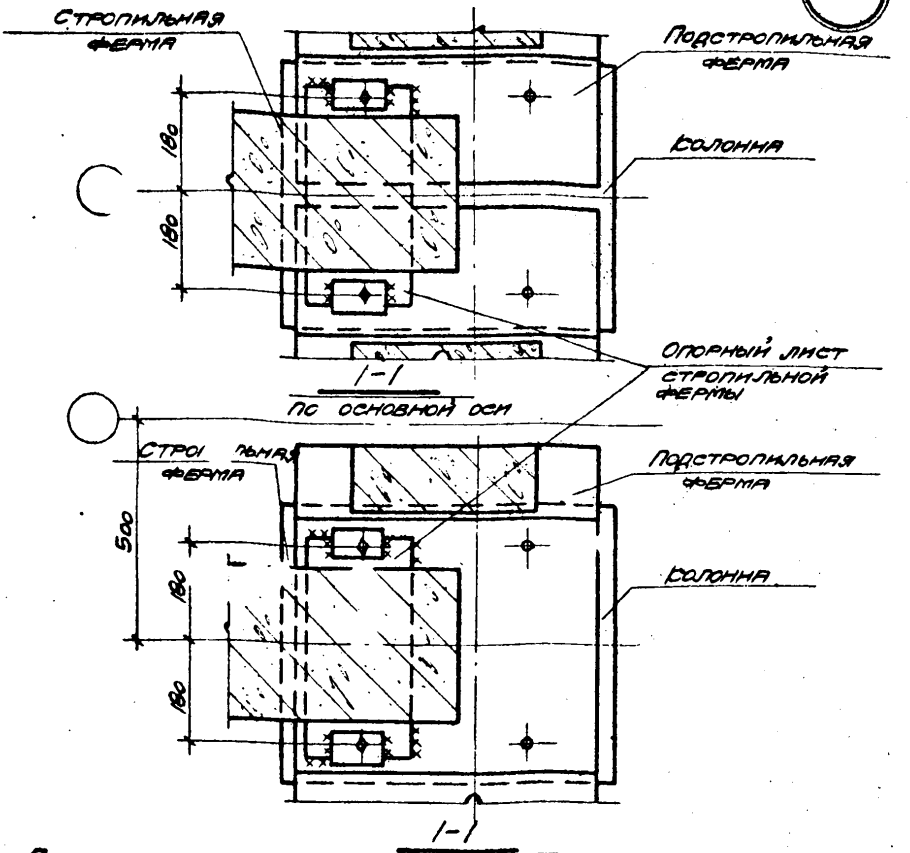

Примечание. У торца или у поперечного т.ш.

Монтажные швы приняты $h_ш = 6$ мм.

ТДМ

1968

Крепление стропильной фермы на опорах подстропильных по оси колонн у продольного т.ш.

ТДМ-3-12/2

Деталь 5

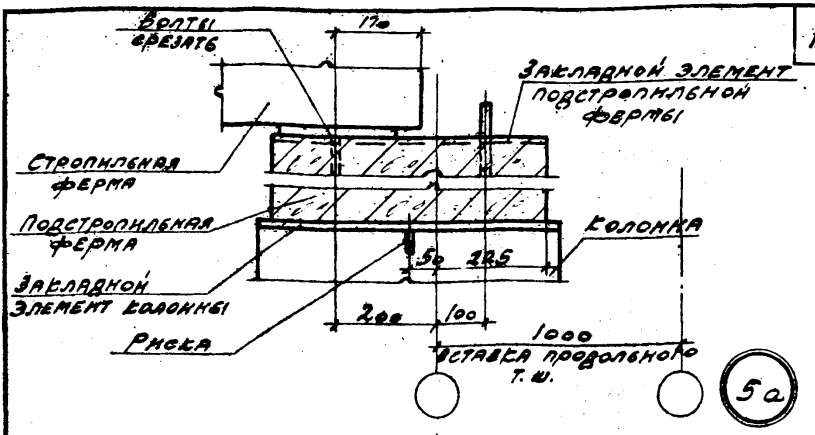

5а

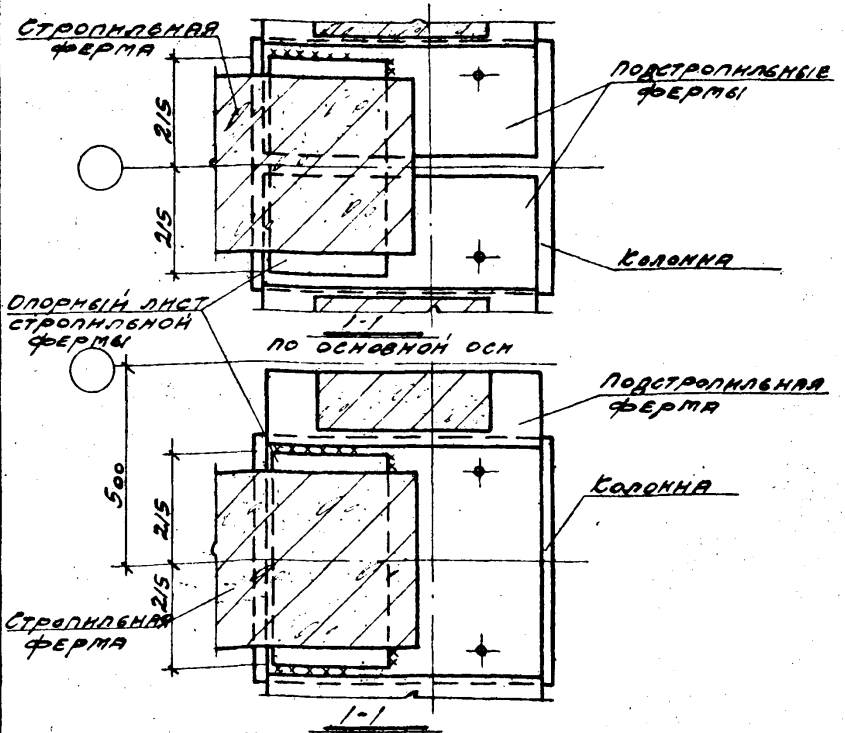

Примечание. У торца млн у поперечного т. ш. монтажные швы приняты $h_ш$ = 6 мм

ТДМ	Крепление стропильной фермы на опоре подстропильных по оси колонн у продольного т. ш.	ТДМ-3-12/2	
1968		Деталь	5а

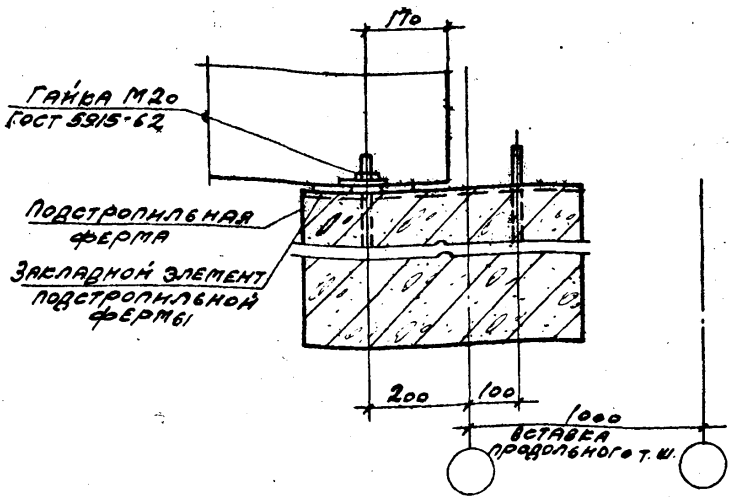

6

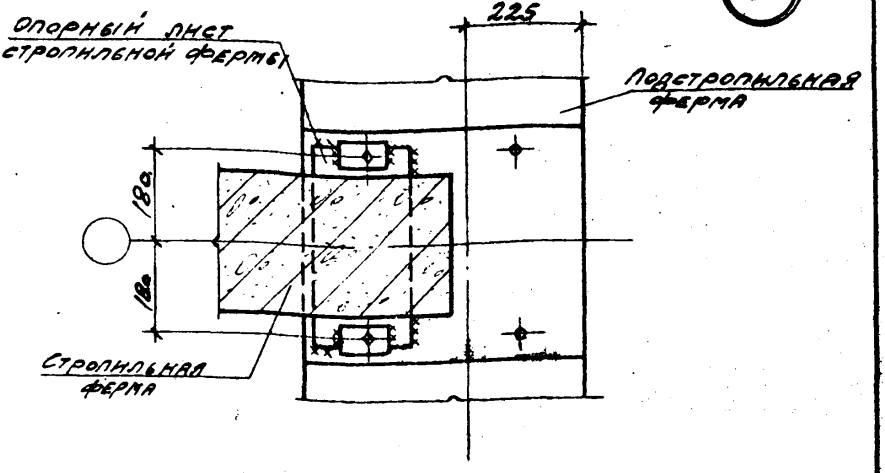

Примечание

Монтажные швы приняты $h_ш$ = 6 мм

ТДМ	Крепление стропильной фермы в середине пролета подстропильной у продольного т. ш.	ТДМ-3-12/2	
1968		Деталь	6

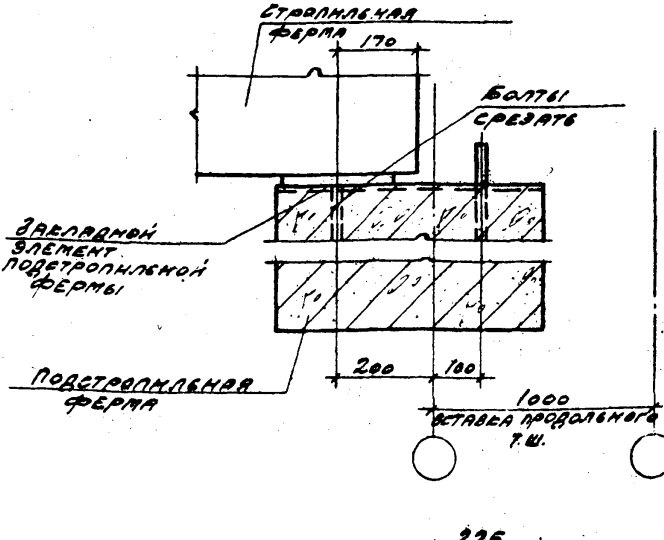

6а

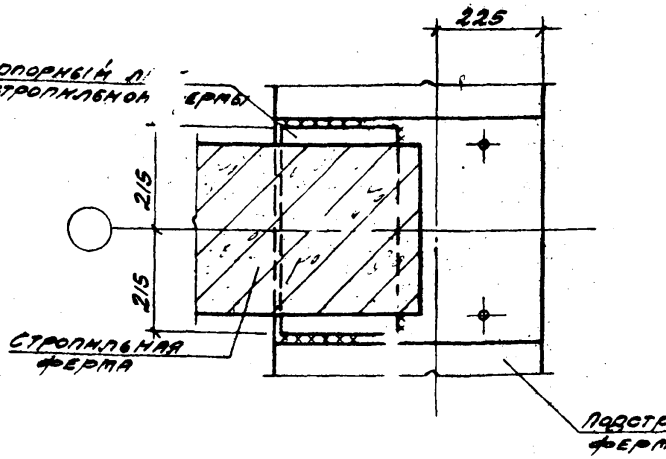

Примечание

Монтажные швы приняты $h_ш = 6$ мм

ТДМ	Крепление стропильной фермы в середине пролета подстропильной у продольного т. ш.	ТДМ-3-12/2	
		Деталь	6а

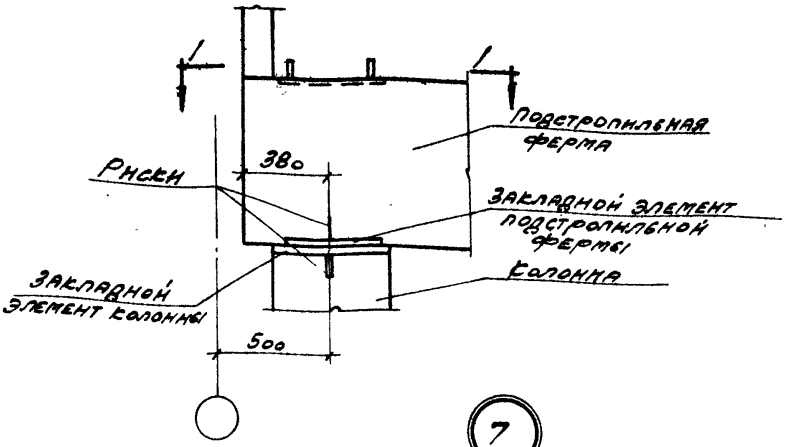

7

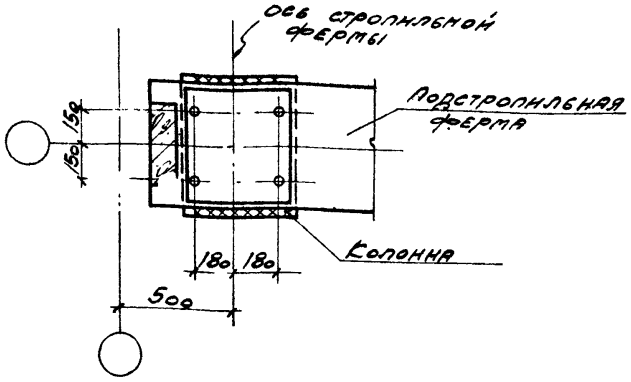

1-1

Примечание

Монтажные швы приняты $h_ш = 6$ мм

ТДМ	Крепление подстропильной фермы к колонне среднего ряда у торца или у поперечного т. ш.	ТДМ-3-12/2	
		Деталь	7

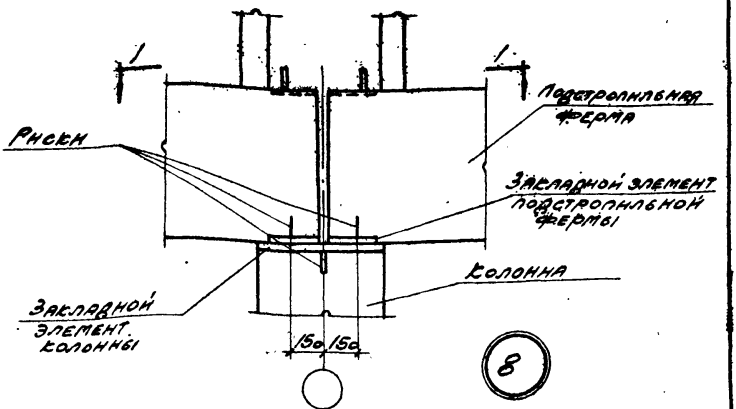

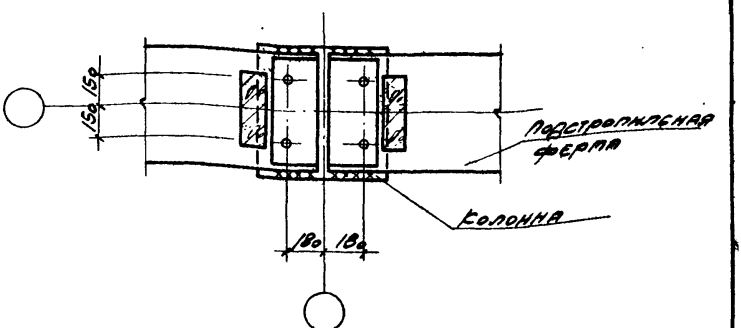

1-1

Примечание

Монтажные швы приняты $h_ш = 6$ мм

ТДМ 1968	Крепление подстропильных ферм к колонне среднего ряда	ТДМ-3-12/2 Деталь 8

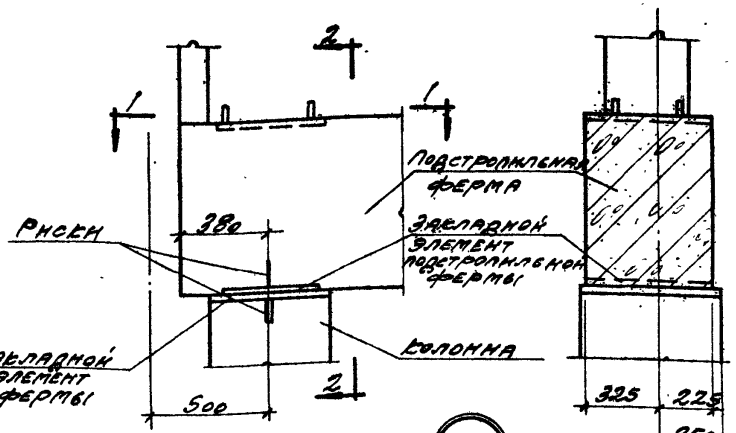

9

2-2

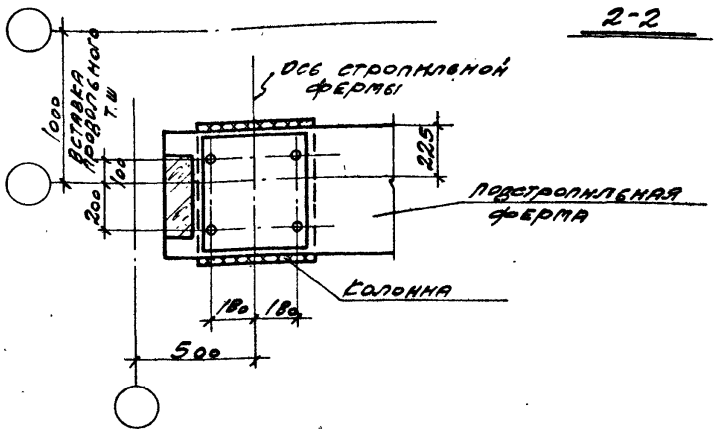

1-1

Примечание

Монтажные швы приняты $h_ш = 6$ мм

ТДМ	Крепление подстропильной фермы к колонне	ТДМ-3-12/2	
1968	у продольного т. ш. у торца или у поперечного т. ш.	Деталь	9

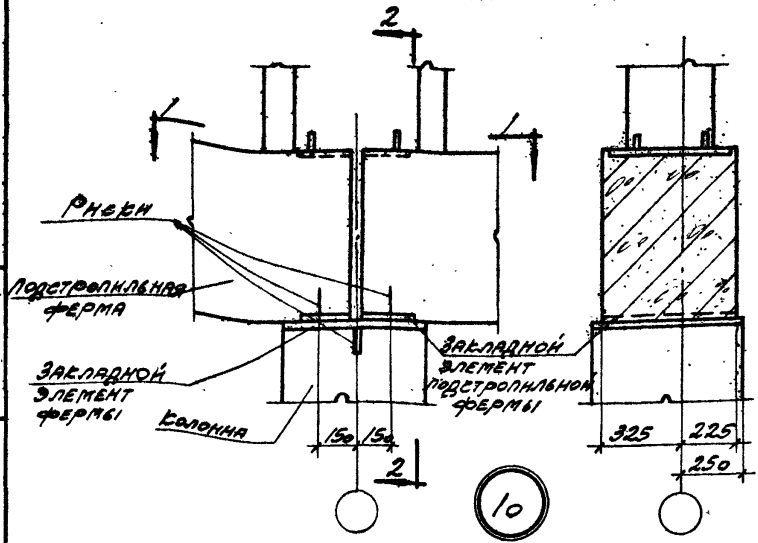

2-2

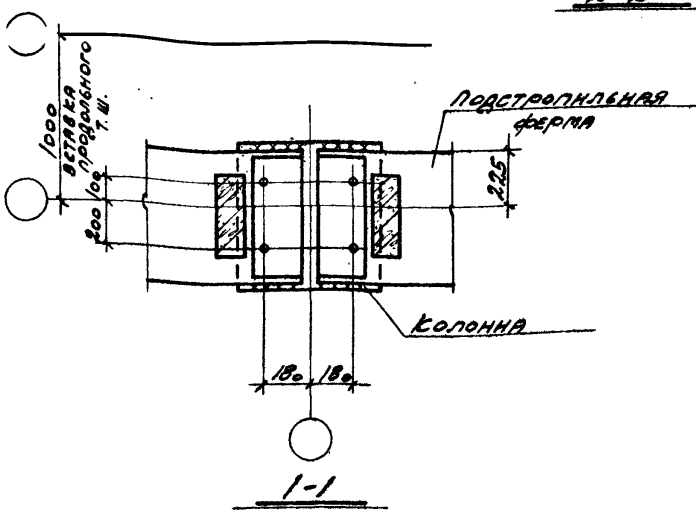

1-1

Примечание

Монтажные швы приняты $h_ш = 6$ мм

ТДМ	Крепление подстропильных ферм к колонне у продольного т. ш.	ТДМ 3-12/2	
1968		Деталь	10

9931-02 20

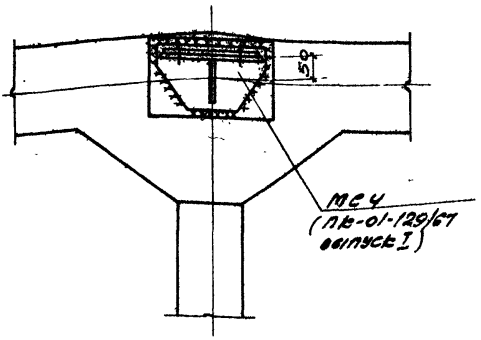

1-1

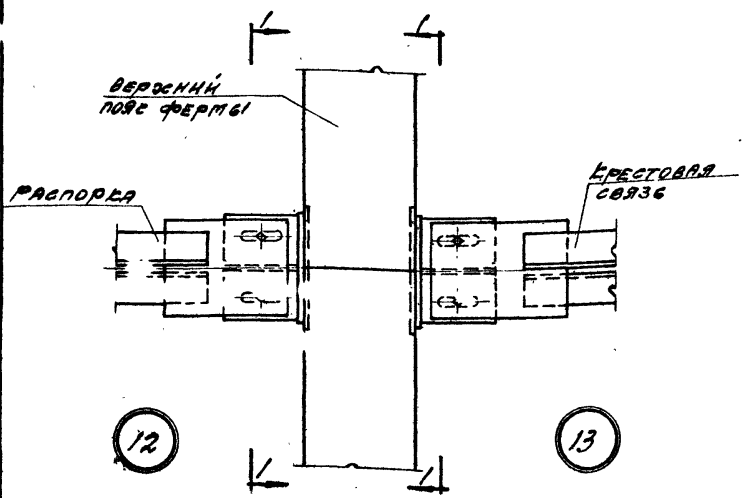

Примечание

Монтажные швы приняты $h_ш = 6$ мм

ЦНИИпромзданий	ТДМ	Крепление распорки и крестовой связи к ферме в пределах фонаря	ТДМ-3-12/2
	1968		Детали 12; 13

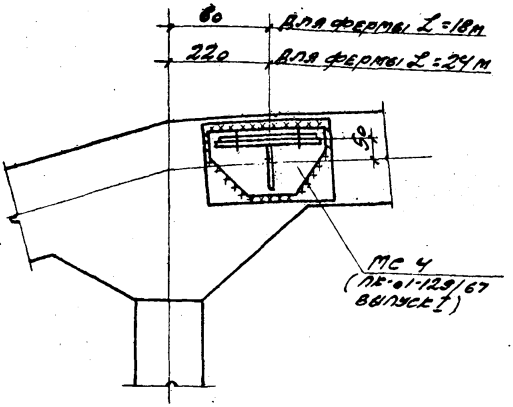

1-1

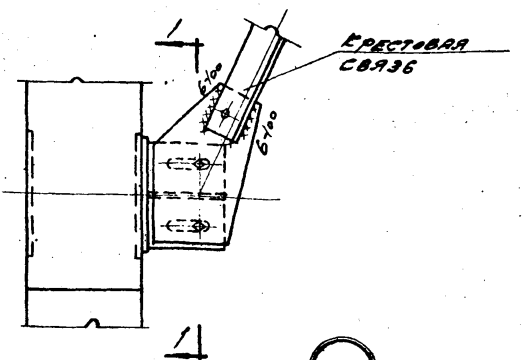

1

14

Примечание

Неоговоренные монтажные швы приняты $h_ш$=6 мм

ТДМ	Крепление крестовой связи к ферме в пределах фонаря.	ТДМ-3-12/2	
1968		Деталь	14

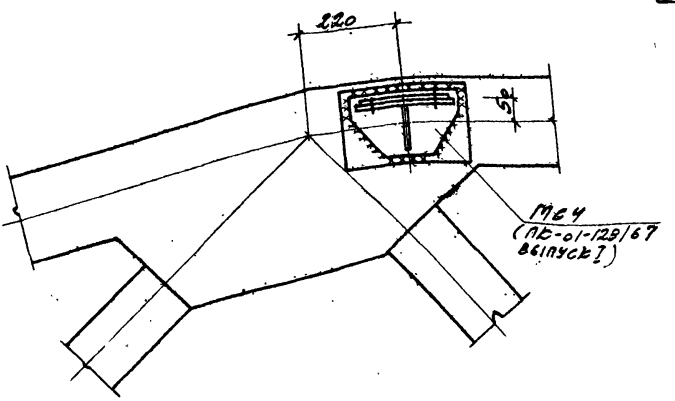

1-1

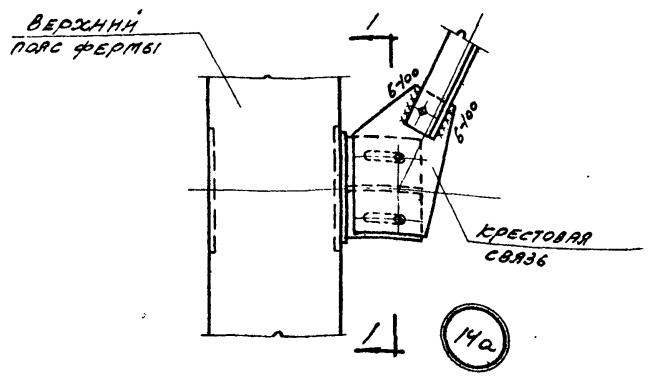

Примечание

Неоговоренные монтажные швы приняты $h_ш = 6$ мм

ТДМ	Крепление крестовой связи к ферме в пределах фонаря	ТДМ-3-12/2
1968		Деталь 14а

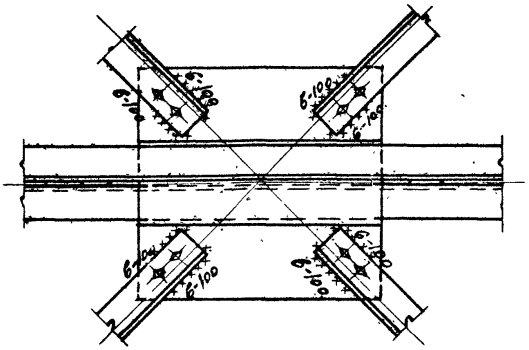

При ширине фонаря 6 м

15

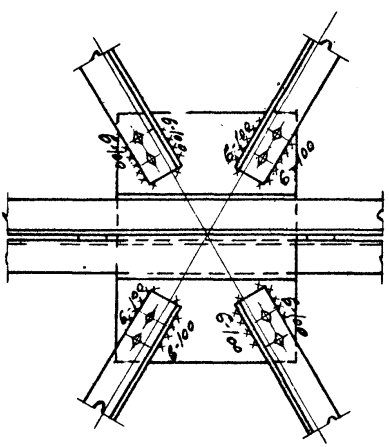

При ширине фонаря 12 м

Нач. отдела	Гл. инж. пр.	Рук. гр. инж.	Дрегин
			Тирер
			Штейнер
Промстройпроект			
Вед. инж.	Петров	Пурре	
Нач. отдела	Гл. инж. пр.	Рук. гр. инж.	
ЦНИИ промзданий 1968	ТДМ	Крепление крестовой связи в пределах фонаря	ТДМ-3-12/2
			Деталь 15

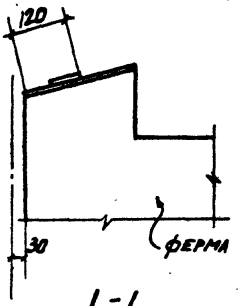

1 - 1

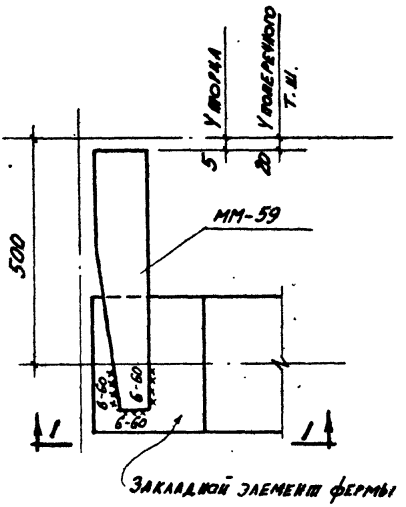

16а

ТДМ 1968	Крепление стального элемента к ферме у торца или у поперечного т. ш.	ТДМ-3-12/2 Деталь 16а

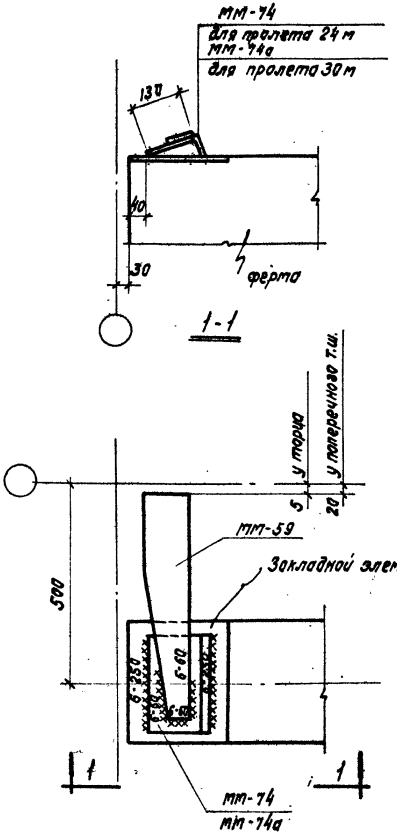

16б

ТДМ 1988	Крепление стального элемента к ферме у торца или у поперечного т.ш.	ТДМ-3-12/2 Деталь №6

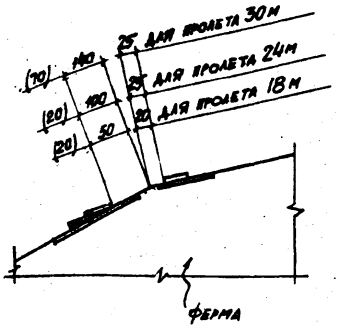

1-1

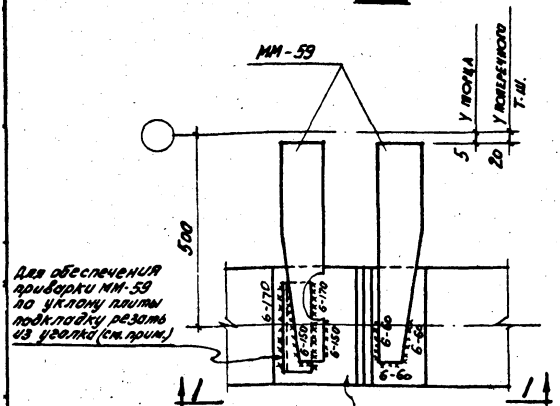

Для обеспечения приварки ММ-59 по уклону плиты подкладку резать из уголка (см. прим.)

1 1

1 1

Закладной элемент фермы

Примечания:

1. Подкладка для детали 17:
   из ∟ 70×50×8 - для пролетов 18 и 24м;
   из ∟ 90×56×8 - для пролета 30м
   Подкладка для детали 17б:
   из ∟ 90×56×8 - для пролетов 18 и 24м;
   из ∟ 110×70×8 - для пролета 30м
2. Размеры в скобках даны для детали 17б.

17

17б

ТДМ 1968	Крепление стальных элементов к ферме у торца или у поперечного т.ш.	ТДМ-3-12/2 Деталь 17;17б

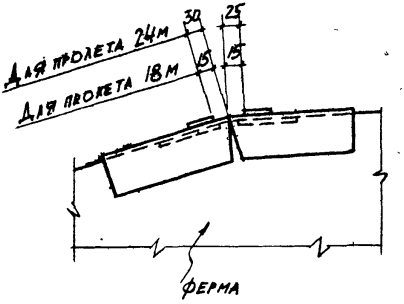

1-1

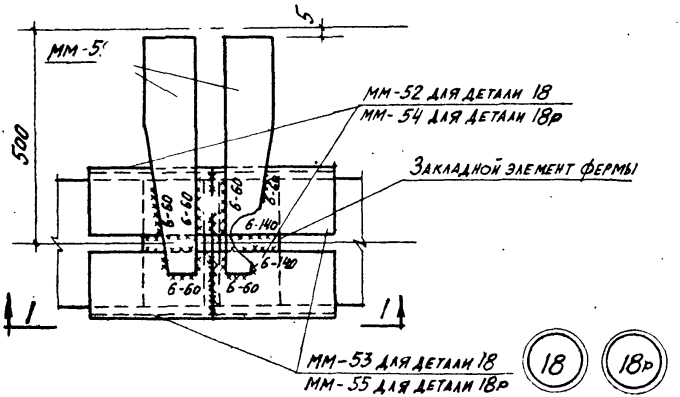

Примечание.
Элементы ММ-52 и ММ-53 или ММ-54 и ММ-55 сварить между собой.

Нач. отдела	Гл. инж. пр.	Рук. группы	
Выжигин	Петров	Пурре	
Нач. отдела	Гл. инж. пр.	Рук. гр. инж.	
Дрыгин	Мирер	Штейнер	
Цнии-промзданий			

ТДМ	Крепление стальных элементов к ферме у торца	ТДМ-3-12/2	
1968		Детали	18; 18р

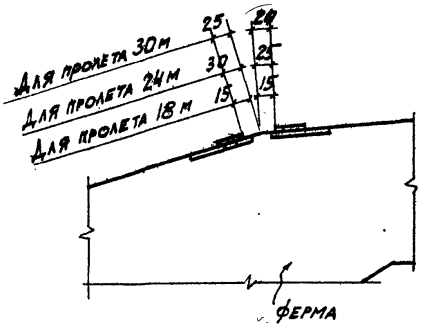

1 - 1

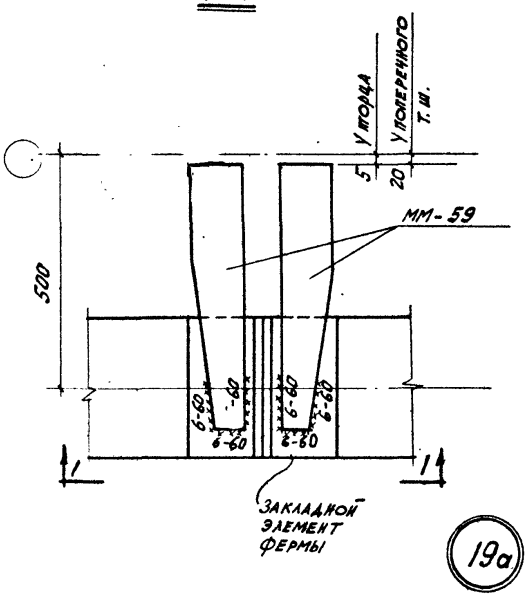

19а

Нач. отд. а	Гл. инж. пр.	Рук. гр. инж.	Дрыгин
Проистрой проект			Мирер
			Штейнер
Выжигин	Петров	Пурре	
Нач. отдела	Гл. инж. пр.	Рук. группы	
ЦНИИ-проведений			

ТДМ	Крепление стальных элементов к ферме у торца или у поперечного т. ш.	ТДМ-3-12/2	
1968		Деталь	19а

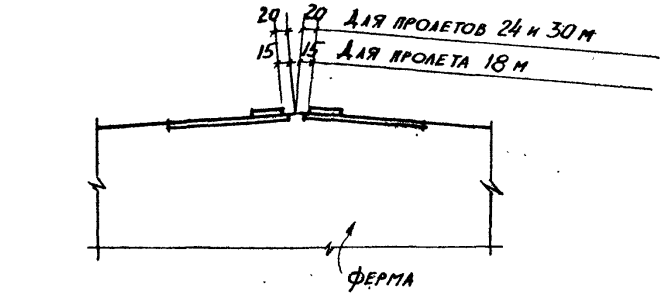

1-1

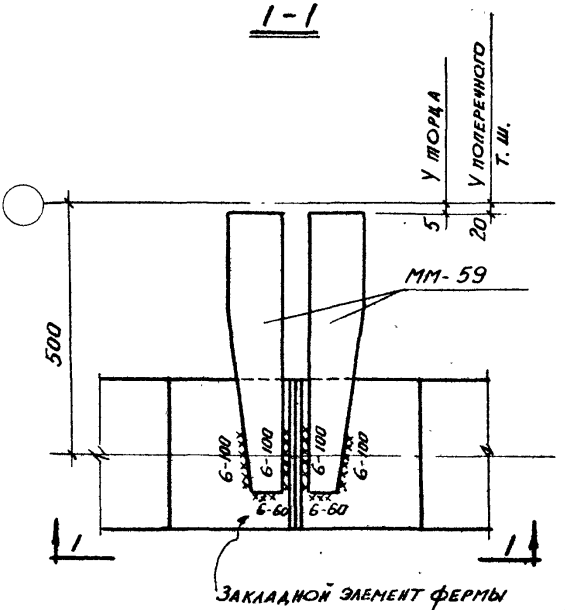

20

ТДМ 1968	Крепление стальных элементов к ферме у торца или у поперечного Т.Ш.	ТДМ-3-12/2 Деталь 20

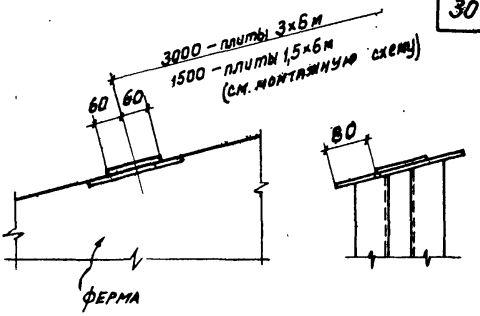

1 – 1
для детали 21

1 – 1
для детали 21а

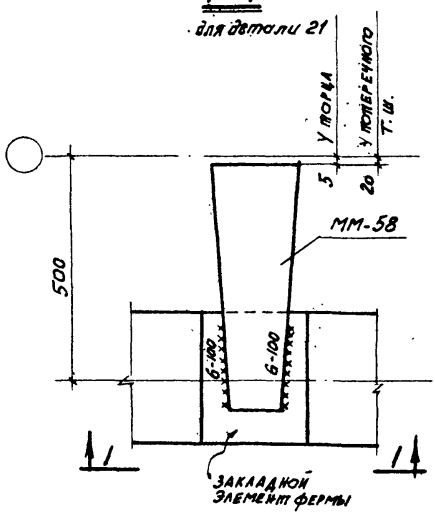

21 21а

ТДМ 1968	Крепление стальных элементов к ферме у торца или у поперечного т. ш.	ТДМ-3-12/2 Деталь 21; 21а

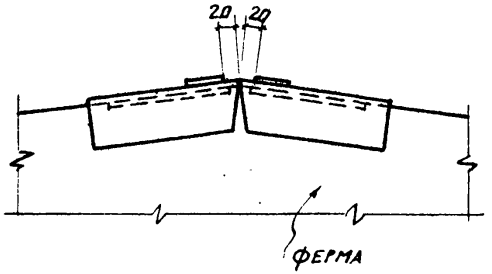

1 - 1

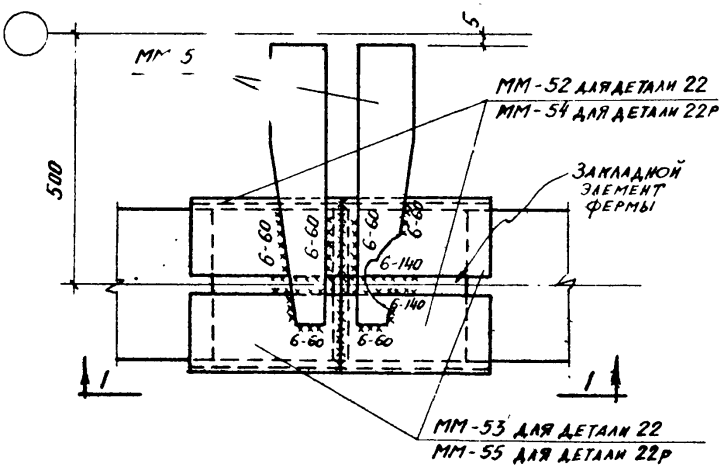

22 22р

Примечание

Элементы ММ-52 и ММ-53 или ММ-54 и ММ-55 сварить между собой.

ТДМ	Крепление стальных элементов к ферме у торца	ТДМ-3-12/2	
1968		Деталм	22;22р

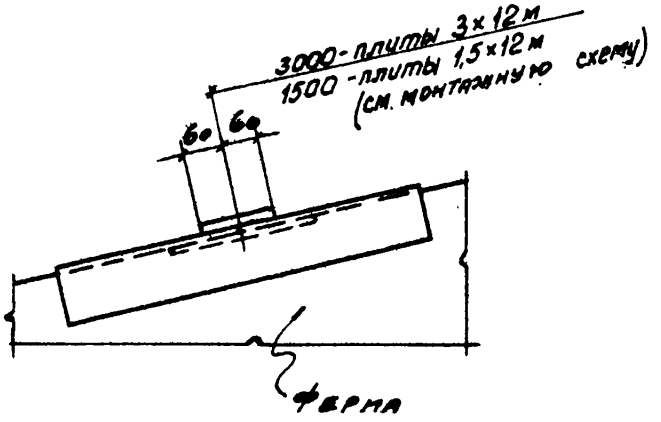

1 - 1

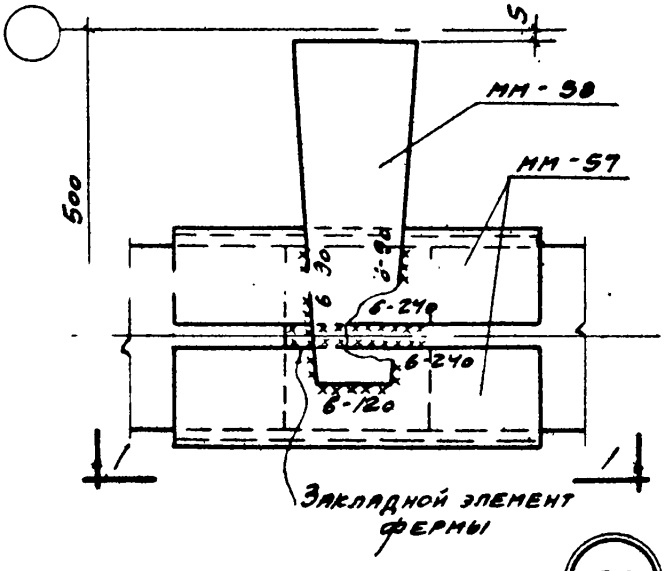

23а

Нач. отдела	Гл. инж. пр.	Рук. гр. инж.	Дригин
			Мирер
			Штейнер

Промстрой проект

Нач. отдела	Гл. инж. пр.	Рук. группы	Выфигин
			Петров
			Пурре

ЦНИИ промзданий	ТДМ	Крепление стальных элементов к ферме у торца	ТДМ-3-12/2
	1968		Деталь 23а

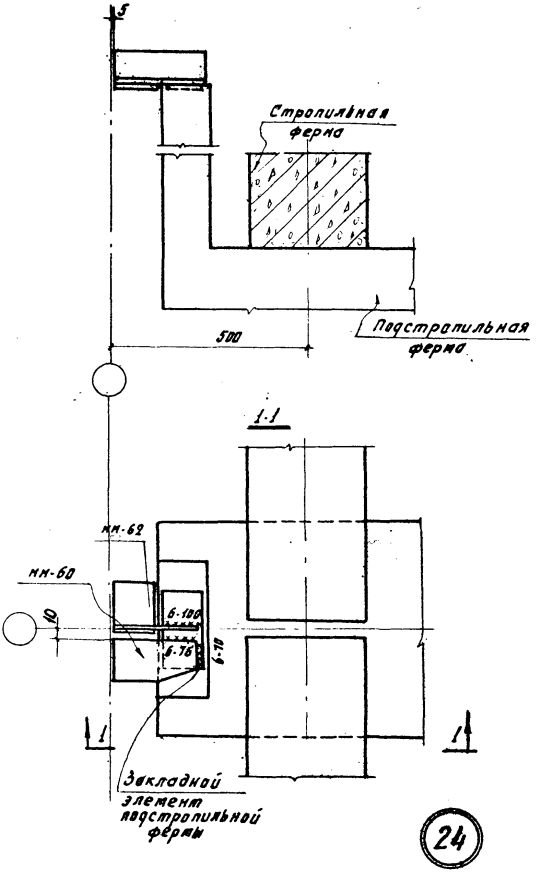

ТДМ 1968	Крепление стальных элементов к подстропильной ферме у торца	ТДМ-3-12/2 Деталь 24

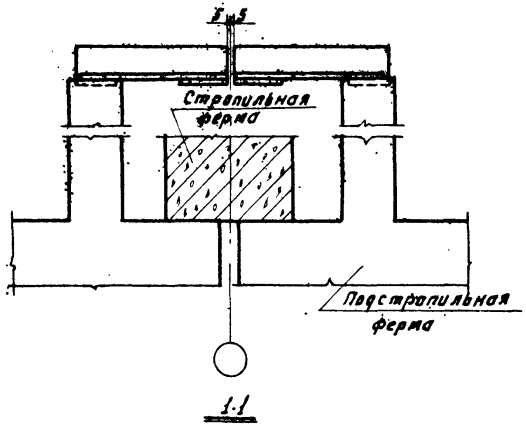

1-1

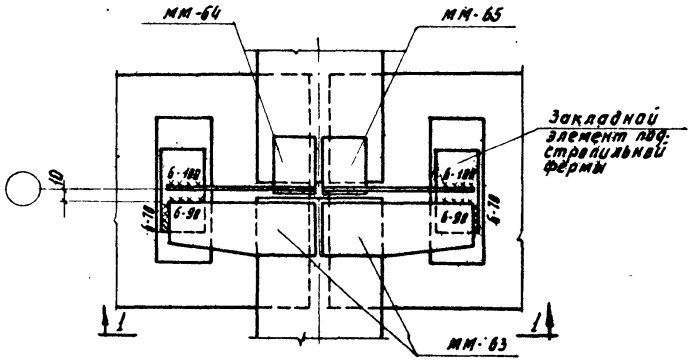

25

ТДМ 1968	Крепление стальных элементов к подстропильным фермам по основной оси.	ТДМ-3-12/2	Деталь 25

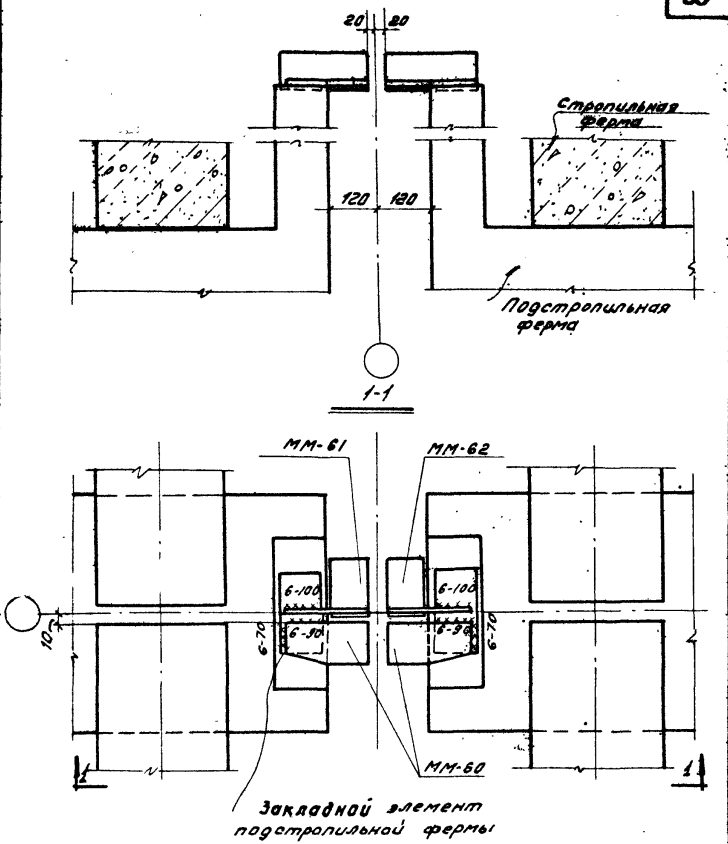

26

Нач. отдела	Выжигин	Нач. отдела	Дрыгин
Гл. инж. пр.	Петров	Гл. инж. пр.	Мирер
Рук. гр. инж.	Кривицкая	Рук. гр. инж.	Штейнер
Промстрой проект			

ЦНИИ промзданий	ТДМ 1968	Крепление стальных элементов к подстропильным фермам у поперечного т.ш.	ТДМ-3-12/2
			Деталь 26

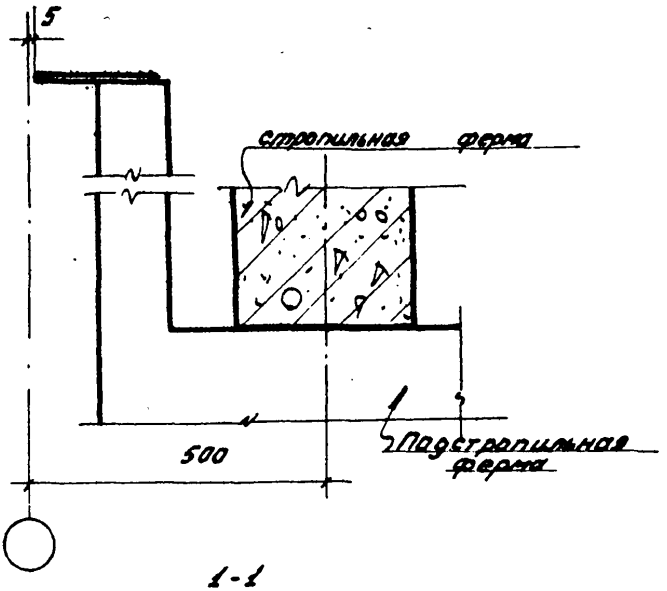

1-1

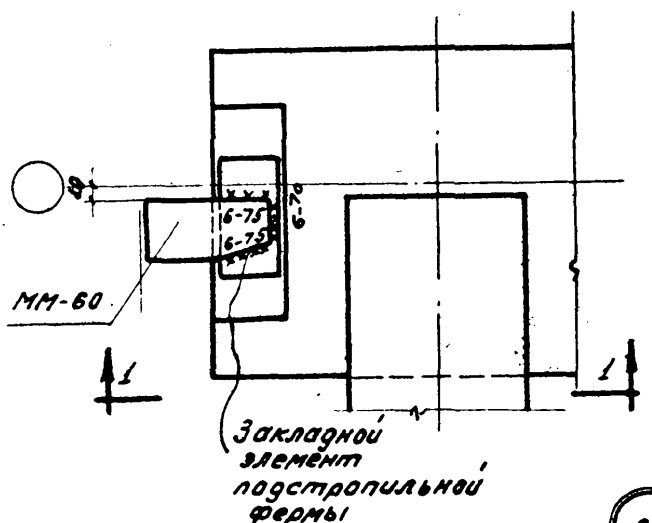

27

Нач. отдела	Выжигин	Дрыгин	
Гл. инж. пр.	Петрог	Мирер	
Рук. гр. инж.	Кривицкая	Штейнер	
ЦНИИ Промзданий			

ТДМ 1968	Крепление стального элемента к подстропильной ферме и продольного т.ш. у торца	ТДМ-3-12/2	
		Деталь	27

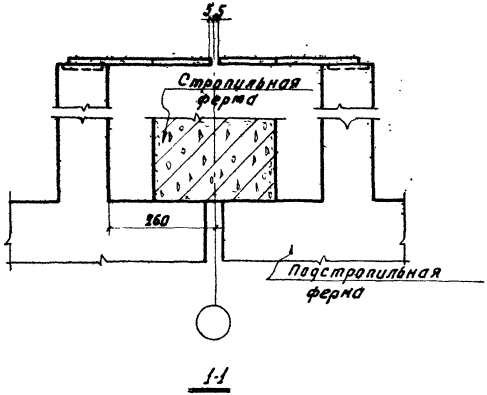

1-1

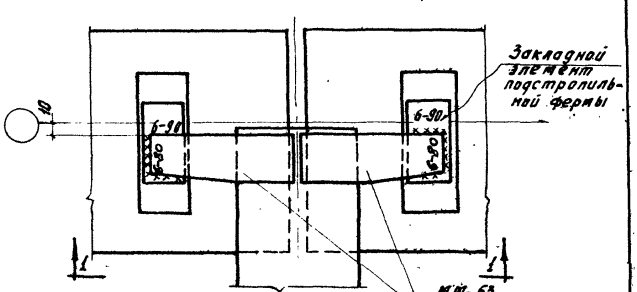

28

ТДМ	Крепление стальных элементов к подстропильным фермам у продольного т.ш. по основной оси	ТДМ-3-12/2	
1968		Деталь	28

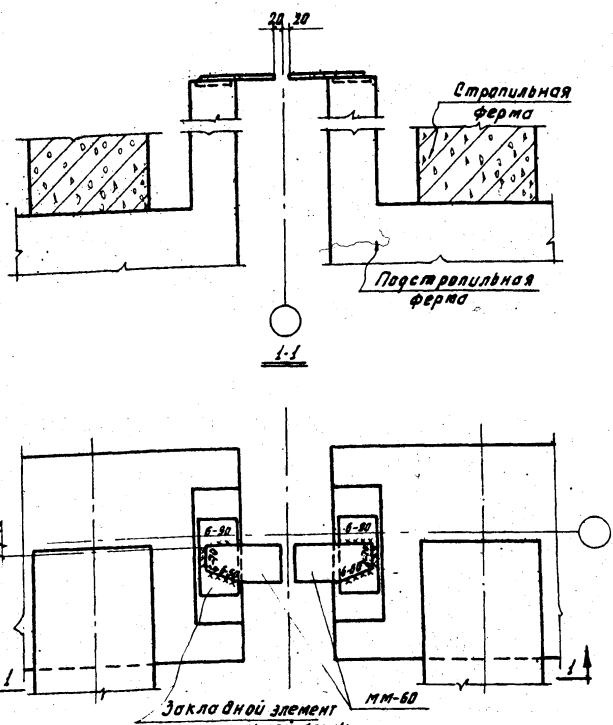

29

ТДМ 1968	Крепление стальных элементов к подстропильным фермам у продольного т.ш в поперечном т.ш.	ТДМ-3-12/2	
		Деталь	29

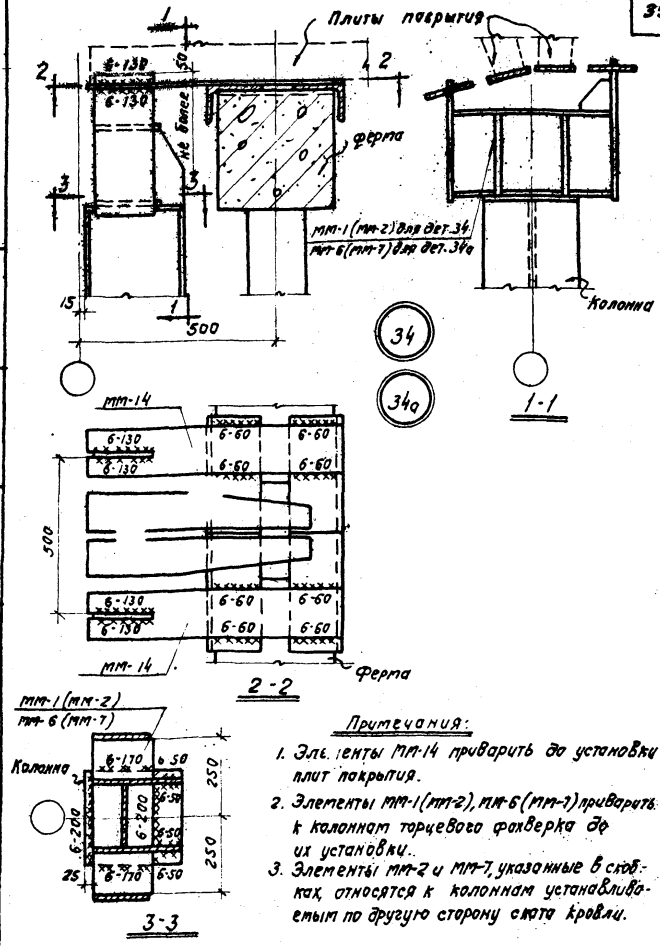

Примечания:

1. Элементы мм-14 приварить до установки плит покрытия.
2. Элементы мм-1 (мм-2), мм-6 (мм-7) приварить к колоннам торцевого фахверка до их установки.
3. Элементы мм-2 и мм-7, указанные в скобках, относятся к колоннам устанавливаемым по другую сторону ската кровли.

Нач. отдела	Выжигин	Нач. ...	Дрыгин
Гл. инж. пр.	Петров	Гл. инж. пр.	Мирер
Ст. инж.	Пурре	Рук. гр. инж.	Штейнер

Проектпроект

ЦНИИ промзданий	ТДМ 1968	Крепление колонны торцевого фахверка к стропильной ферме	ТДМ-3-12/2 Детали 34; 34а

9931-02 40

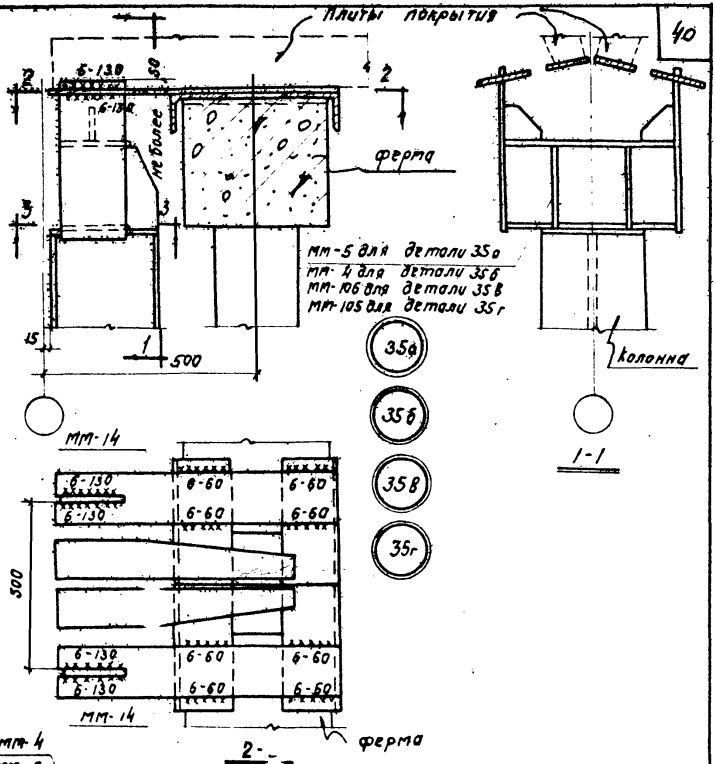

ЦНИИ промзданий	ТДМ 1968	Крепление колонны торцевого фахверка к стропильной форме	ТДМ-3-12/2 Детали 35а; 35б; 35в; 35г

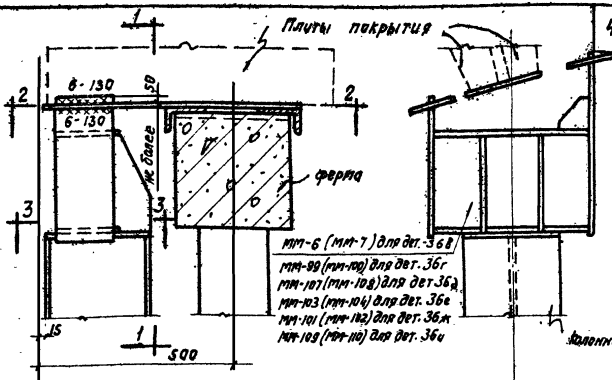

МП-6 (МП-7) для дет. 36в
МП-99 (МП-100) для дет. 36г
МП-107 (МП-108) для дет. 36д
МП-103 (МП-104) для дет. 36е
МП-101 (МП-102) для дет. 36ж
МП-109 (МП-110) для дет. 36и

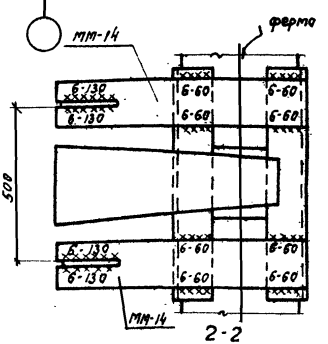

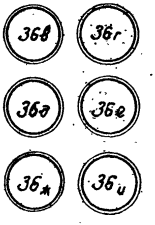

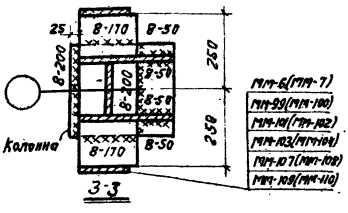

МП-6(МП-7)
МП-99(МП-100)
МП-101(МП-102)
МП-103(МП-104)
МП-107(МП-108)
МП-109(МП-110)

Примечания:

1. Элементы МП-14 приварить до установки плит покрытия.
2. Элементы МП-6 (МП-7), МП-99(МП-100), МП-101 (МП-102), МП-103 (МП-104), МП-107 (МП-108), МП-109 (МП-110) приварить к колоннам торцевого фахверка до их установки.
3. Элементы МП-7, МП-100, МП-102, МП-104, МП-108 и МП-110, указанные в скобках, относятся к колоннам устанавливаемым по другую сторону ската кровли.

ТДМ 1968	Крепление колонны торцевого фахверка к стропильной ферме	ТДМ-3-12/2	Детали 36в; 36г; 36д; 36е; 36ж; 36и

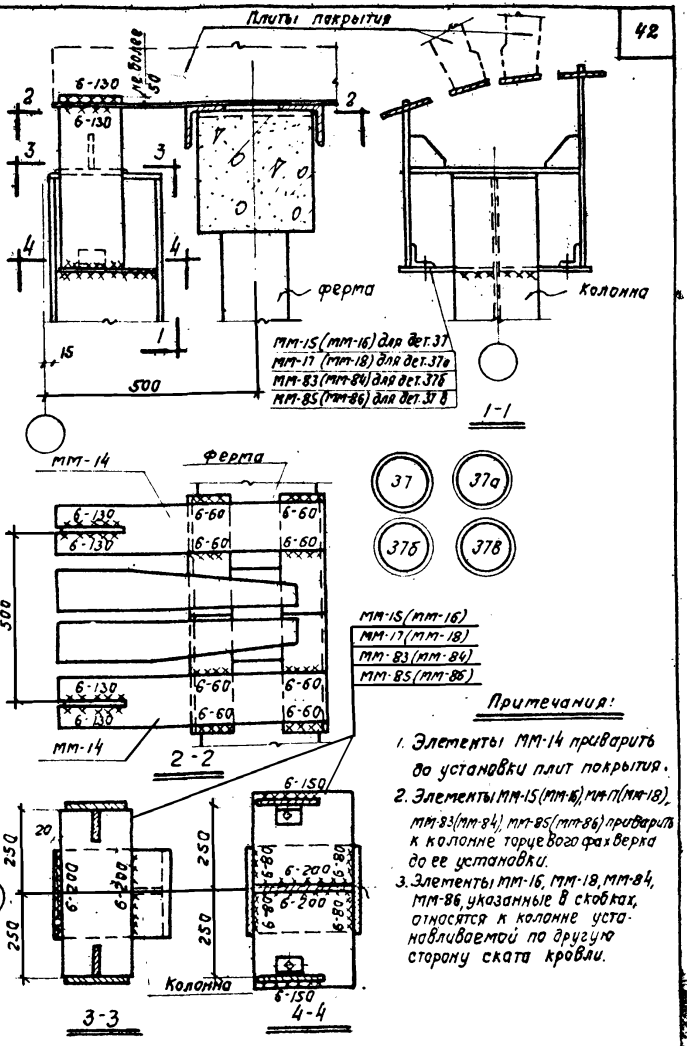

Примечания:

1. Элементы ММ-14 приварить до установки плит покрытия.
2. Элементы ММ-15 (ММ-16), ММ-17 (ММ-18), ММ-83 (ММ-84), ММ-85 (ММ-86) приварить к колонне торцевого фахверка до ее установки.
3. Элементы ММ-16, ММ-18, ММ-84, ММ-86, указанные в скобках, относятся к колонне устанавливаемой по другую сторону ската кровли.

ТДМ 1968	Крепление колонны торцевого фахверка к стропильной ферме	ТДМ [illegible]	Деталь	37; 37а; 37б; 37в

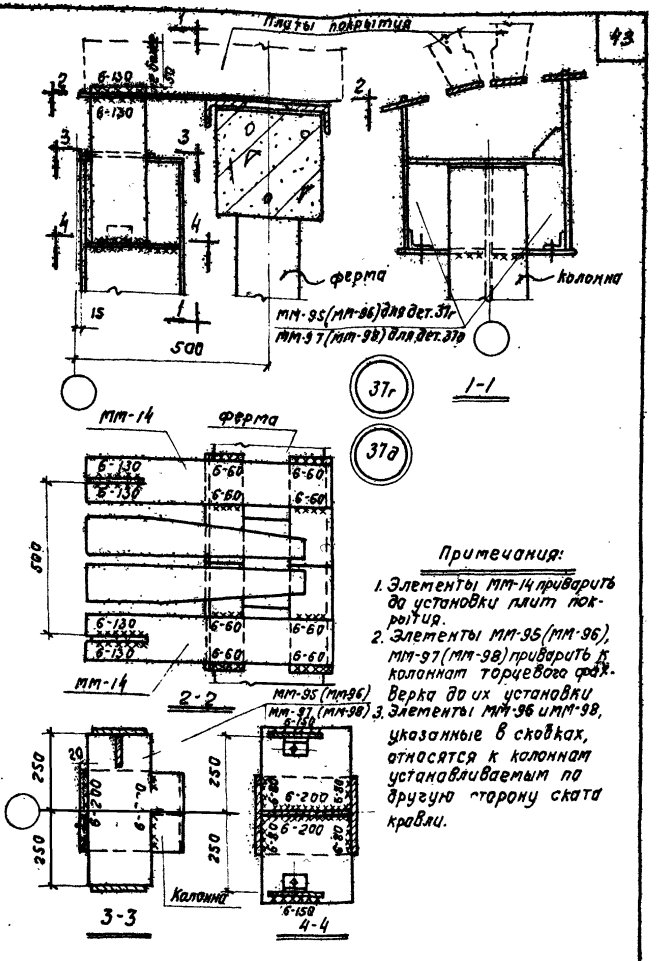

Примечания:

1. Элементы мм-14 приварить до установки плит покрытия.
2. Элементы мм-95(мм-96), мм-97(мм-98) приварить к колоннам торцевого фахверка до их установки
3. Элементы мм-96 и мм-98, указанные в скобках, относятся к колоннам устанавливаемым по другую сторону ската кровли.

Гл. инж. пр.	Петров	Пурро	
Гл. инж. пр.	Рыжигин		
Нач. отдела	Гл. инж. пр.	Рум. гр. инж.	
Нач. отдела	Дрыгин	Мирер	Штейнер
Ленинградский промзданий			

ТДМ	Крепление колонн торцевого фахверка к стропильной ферме	ТДМ-3-12/2	
1968		Деталь	37г; 37д

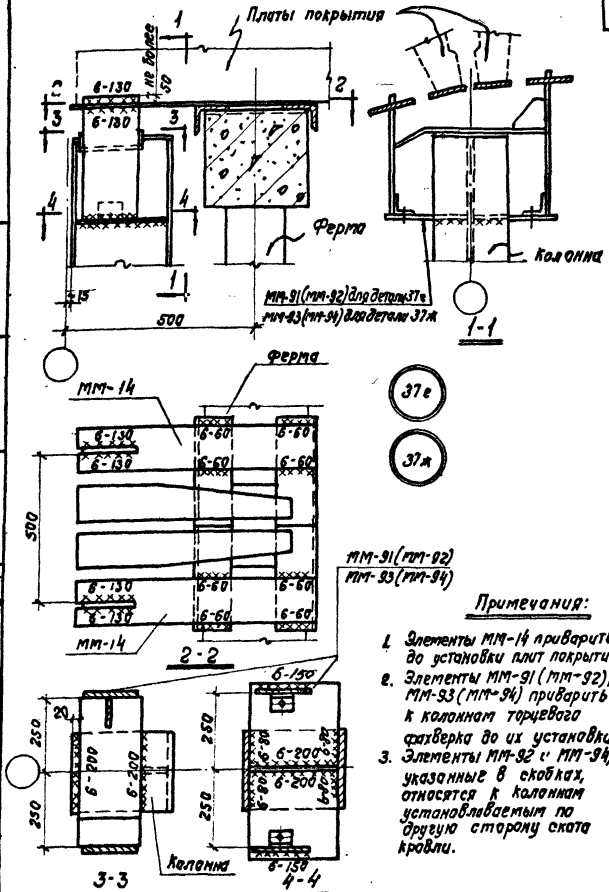

Примечания:

1. Элементы ММ-14 приварить до установки плит покрытия.
2. Элементы ММ-91 (ММ-92), ММ-93 (ММ-94) приварить к колоннам торцевого фахверка до их установки.
3. Элементы ММ-92 и ММ-94, указанные в скобках, относятся к колоннам устанавливаемым по другую сторону ската кровли.

Нач. отдела	Выжигин	Дрыгин	
Гл. инж. пр.	Петров	Мирер	
Рук. гр. инж.	Пурре	Штейнер	
Нач. отдела			
Гл. инж. пр.			
Ст. инж.			
Цнии промзданий			

ТДМ	Крепление колонны торцевого фахверка к стропильной ферме	ТДМ-3-12/2	
1968		Деталь	37е; 37ж

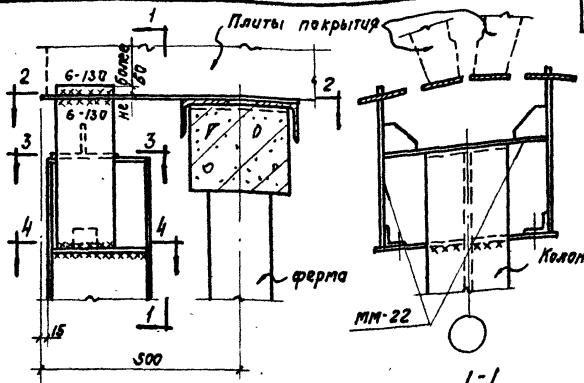

38а

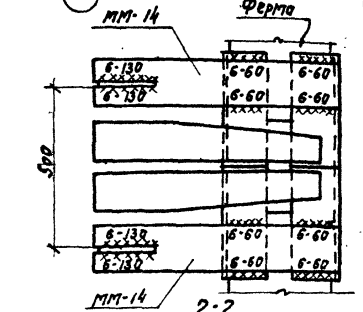

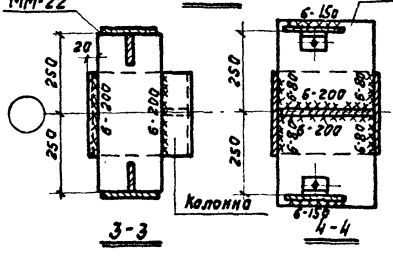

Примечания:

1. Элементы мм-14 приварить до установки плит покрытия.
2. Элемент мм-22 приварить к колонне торцевого фахверка до её установки.

ТДМ	Крепление колонны торцевого фахверка к стропильной ферме	ТДМ-3-12/2	
1968		Деталь	38а

Центральный институт типовых проектов просит дать Ваши замечания и предложения по улучшению качества направляемого Вам проекта

ТИПОВОЙ ПРОЕКТ . . . (номер проекта) . . . .

Наименование проекта . . . . . .

. . . . . .

. . . . . .

Проектная организация–автор проекта . . . . . .

Замечания о недостатках в проекте (нерациональные объемно–планировочные и конструктивные решения, ошибки, опечатки, полиграфические дефекты и т.д.) и предложения по их устранению . . . . . .

. . . . . .

Подпись должностного лица наименование организации и ее адрес

. . . . . .

. . . . . .

ЦЕНТРАЛЬНЫЙ ИНСТИТУТ ТИПОВЫХ ПРОЕКТОВ ГОССТРОЯ СССР

Москва, Б–66, Спартаковская ул., 2а, корпус В

Сдано в печать 25VI 1971 года

Заказ № 2379 Тираж 600 экз.

gost.e-ecolog.ru