ГОСУДАРСТВЕННЫЙ КОМИТЕТ ПО ДЕЛАМ СТРОИТЕЛЬСТВА СССР
(ГОССТРОЙ СССР)

ТИПОВЫЕ МОНТАЖНЫЕ ДЕТАЛИ
ОДНОЭТАЖНЫХ ПРОМЫШЛЕННЫХ ЗДАНИЙ

СОПРЯЖЕНИЯ НЕСУЩИХ КОНСТРУКЦИЙ ПОКРЫТИЯ С КОЛОННАМИ И СВЯЗЯМИ ПО ПОКРЫТИЮ ПРИ СКАТНОЙ КРОВЛЕ

ТДМ-3-12

Детали при шаге стропильных конструкций 6м,
шаге крайних колонн 6м, средних 12м

7573-02

Москва-1965г.

gost.e-ecolog.ru

ЦЕНТРАЛЬНЫЙ ИНСТИТУТ ТИПОВЫХ ПРОЕКТОВ
УПРАВЛЕНИЯ ПОДВЕДОМСТВЕННЫМИ ОРГАНИЗАЦИЯМИ
ГОССТРОЯ СССР

Москва, Б-66, Спартаковская ул. 2а, корпус В
Сдано в печать 25 II 1965 года
Заказ № 672 Тираж 2000 экз.
Цена - 52 коп.

ГОСУДАРСТВЕННЫЙ КОМИТЕТ ПО ДЕЛАМ СТРОИТЕЛЬСТВА СССР
(ГОССТРОЙ СССР)

ТИПОВЫЕ МОНТАЖНЫЕ ДЕТАЛИ
ОДНОЭТАЖНЫХ ПРОМЫШЛЕННЫХ ЗДАНИЙ

СОПРЯЖЕНИЯ НЕСУЩИХ КОНСТРУКЦИЙ ПОКРЫТИЯ С КОЛОННАМИ И СВЯЗЯМИ ПО ПОКРЫТИЮ ПРИ СКАТНОЙ КРОВЛЕ

ТДМ-3-12

Детали при шаге стропильных конструкций 6м, шаге крайних колонн 6м, средних 12м

РАЗРАБОТАНЫ
Центральным научно-исследовательским и проектно-экспериментальным институтом промышленных зданий и сооружений (Цниипромзданий)
Государственным ордена Трудового Красного Знамени проектным институтом Промстройпроект

УТВЕРЖДЕНЫ
и введены в действие с 1 января 1965г.
Государственным Комитетом по делам строительства СССР
Приказ №194 от 5 ноября 1964г

ЦЕНТРАЛЬНЫЙ ИНСТИТУТ ТИПОВЫХ ПРОЕКТОВ
Москва-1964г.

СОДЕРЖАНИЕ

Деталь		Стр.
I	Крепление стропильной фермы к колонне крайнего ряда при привязке "0"	5
2	Крепление стропильной фермы к колонне крайнего ряда при привязке "250"	6
8	Крепление стропильных ферм на опорах подстропильных по оси колонн среднего ряда	7
4	Крепление стропильных ферм в середине пролета подстропильной по оси колонн среднего ряда	8
5	Крепление стропильной фермы на опорах подстропильных по оси колонн у продольного т.ш.	9
6	Крепление стропильной фермы в середине пролета подстропильной у продольного т.ш.	I0
7	Крепление подстропильной фермы к колонне среднего ряда у торца или у поперечного т.ш.	II
8	Крепление подстропильных ферм к колонне среднего ряда	I2
9	Крепление подстропильной фермы к колонне у продольного т.ш. у торца или у поперечного т.ш.	I3
I0	Крепление подстропильных ферм к колонне у продольного т.ш.	I4
II	Усиление опорного узла фермы, изготавливаемой по серии ПК-0I-76	I5
I2	Крепление связей к ферме в пределах фонаря по серии ПК-0I-76	I6
I3	Крепление связей к ферме в пределах фонаря по серии ПК-0I-76	I6
I4	Крепление связи к ферме в пределах фонаря по серии ПК-0I-76	I7

Деталь		Стр.
I6	Крепление стального элемента к ферме по серии ПК-0I-76 у торца или у поперечного т.ш.	I8
I6а I6б	Крепление стального элемента к ферме по серии ПК-0I-84 у торца или у поперечного т.ш.	I9
I7	Крепление стальных элементов к ферме по серии ПК-0I-76 у торца или у поперечного т.ш.	20
I7а	Крепление стальных элементов к ферме по серии ПК-0I-84 у торца или у поперечного т.ш.	20
I7б	Крепление стальных элементов к ферме по серии ПК-0I-76 у торца или у поперечного т.ш.	2I
I7в	Крепление стальных элементов к ферме по серии ПК-0I-84 у торца или у поперечного т.ш.	2I
I8	Крепление стальных элементов к ферме по серии ПК-0I-76 у торца	22
I8а	Крепление стальных элементов к ферме по серии ПК-0I-84 у торца	23
I9	Крепление стальных элементов к ферме по серии ПК-0I-76 у торца или у поперечного т.ш.	24
I9а	Крепление стальных элементов к ферме по серии ПК-0I-84 у торца или у поперечного т.ш.	25
20 2I	Крепление стальных элементов к фермам по сериям ПК-0I-76 и ПК-0I-84 у торца или у поперечного т.ш.	26
22	Крепление стальных элементов к ферме по серии ПК-0I-76 у торца	27
22а	Крепление стальных элементов к ферме по серии ПК-0I-84 у торца	27
23	Крепление стальных элементов к ферме по серии ПК-0I-76 у торца	28
23а	Крепление стальных элементов к ферме по серии ПК-0I-84 у торца	28

Деталь		Стр.
24	Крепление стальных элементов к подстропильной ферме у торца	29
25	Крепление стальных элементов к подстропильным фермам по основной оси	30
26	Крепление стальных элементов к подстропильным фермам у поперечного т.п.	3I
27	Крепление стального элемента к подстропильной ферме у продольного т.п. у торца	32
28	Крепление стальных элементов к подстропильным фермам у продольного т.п. по основной оси	33
29	Крепление стальных элементов к подстропильным фермам у продольного т.п. в поперечном т.п.	34
34 34а	Крепление колонны торцевого фахверка к стропильной ферме	35
35 35а 35б	То же	36
36 36а 36б	То же	37
37 37а	То же	38
38	То же	39

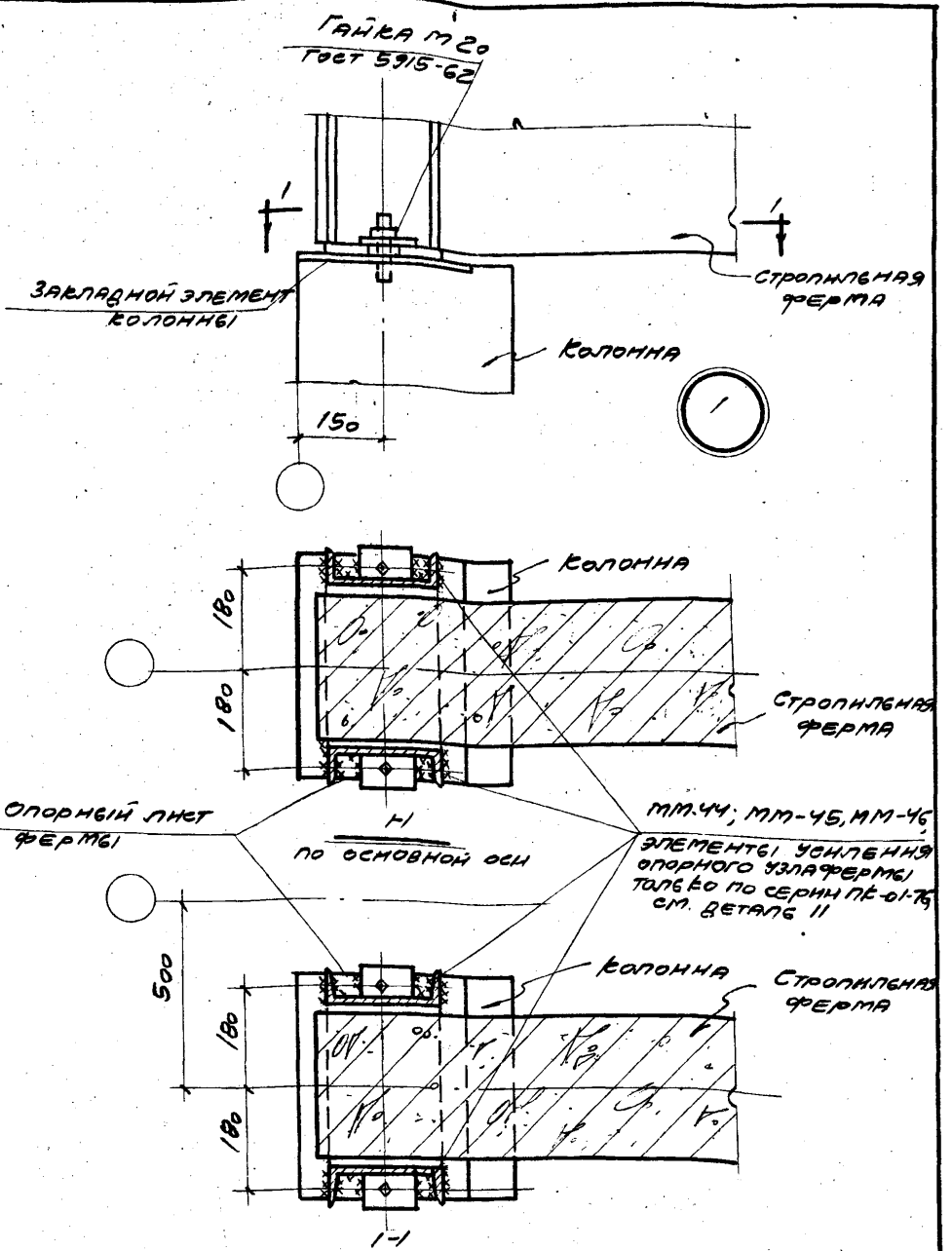

Примечание

Монтажные швы приняты $h_ш = 6$мм

ТДМ 1964	Сопряжения несущих конструкций покрытия с колоннами и связями по покрытию при скатной кровле	ТДМ-3-12	
	Крепление стропильной фермы к колонне крайнего ряда при привязке „0"	Деталь	1

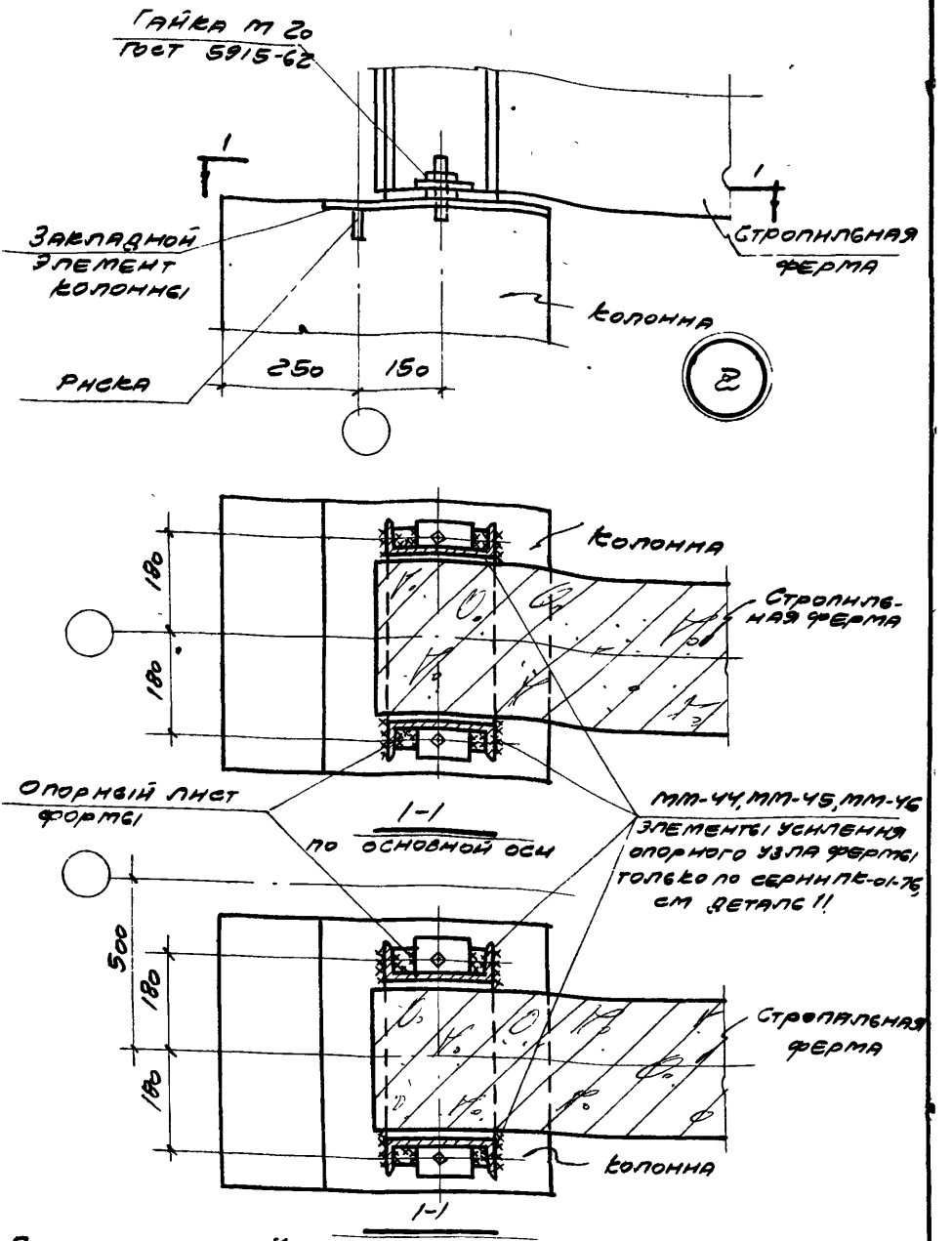

Примечание

Монтажные швы приняты $h_ш = 6$ мм

ТДМ 1964	Сопряжения несущих конструкций покрытия с колоннами и связями по покрытию при скатной кровле	ТДМ-3-12	
	Крепление стропильной фермы к колонне крайнего ряда при привязке „250"	Деталь	2

Гл. инж. пр.	Рук. гр. инж.	Мирер
		Штейнер
Гл. инж. пр.	Рук. гр. инж.	Петров
		Пурре
Гл. инж. пр.	Рук. гр. инж.	
ЦНИИ	Издание	

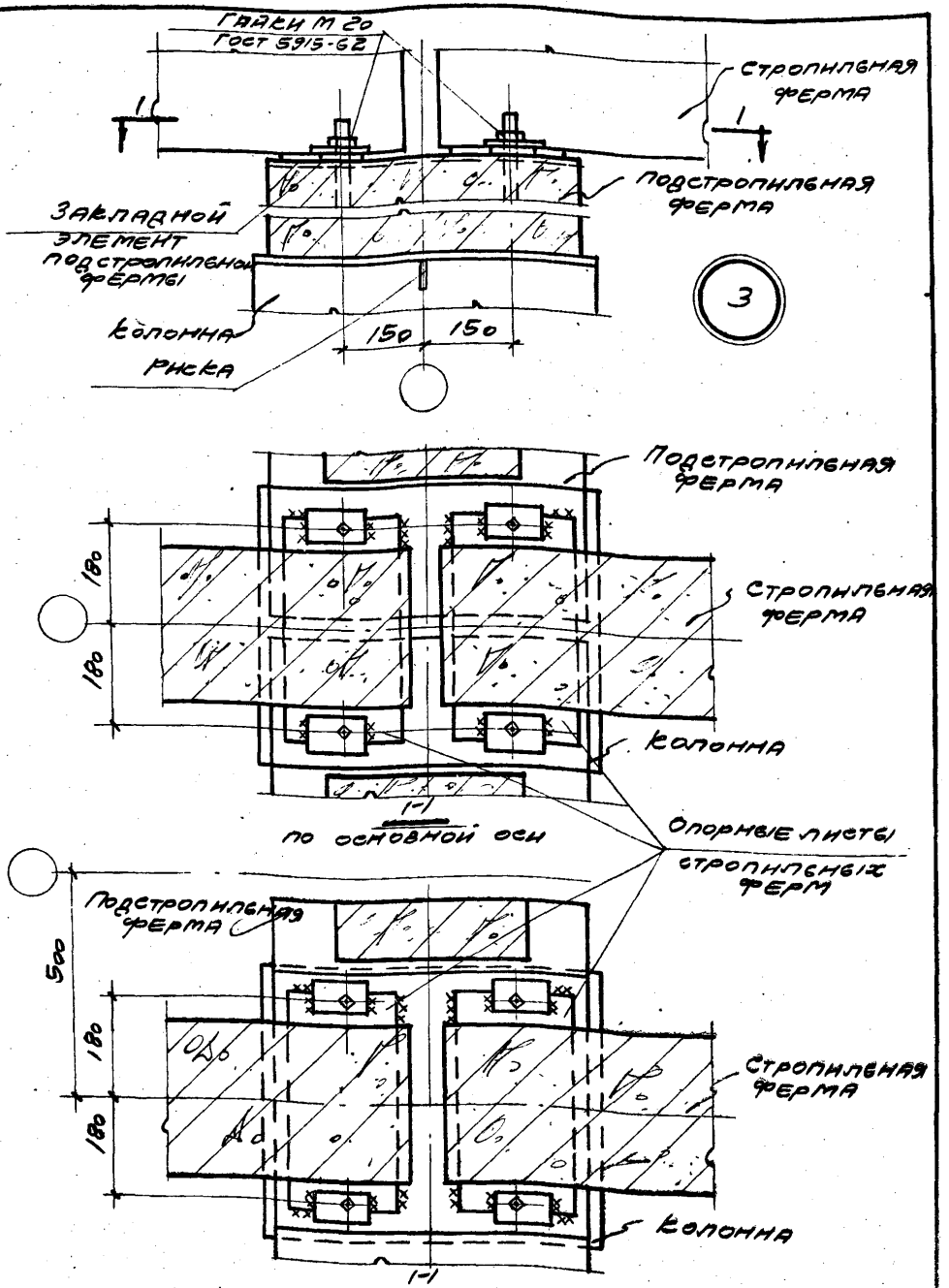

Примечание

Монтажные швы приняты $h_ш = 6$ мм

ТДМ 1964	Сопряжения несущих конструкций покрытия с колоннами и связями по покрытию при скатной кровле	ТДМ-3-12
	Крепление стропильных ферм на опорах подстропильных по оси колонн среднего ряда	Деталь 3

1573-02

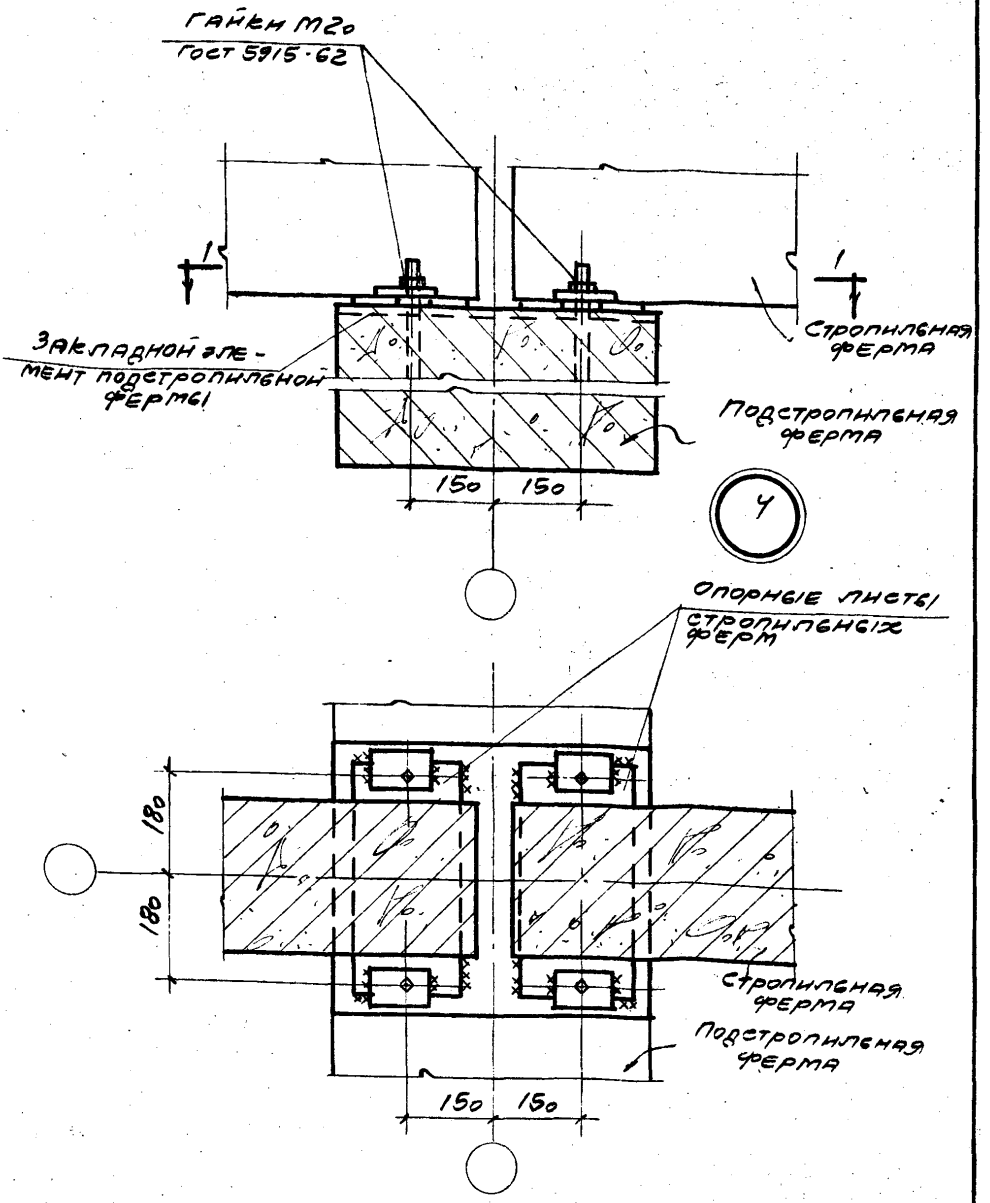

1-1

Примечание

Монтажные швы приняты $h_ш = 6$мм

ТДМ 1964	Сопряжения несущих конструкций покрытия с колоннами и связями по покрытию при скатной кровле	ТДМ-3-12	
	Крепление стропильных ферм в середине пролета под стропильной по оси колонн среднего ряда	Деталь	Ч

1573-1

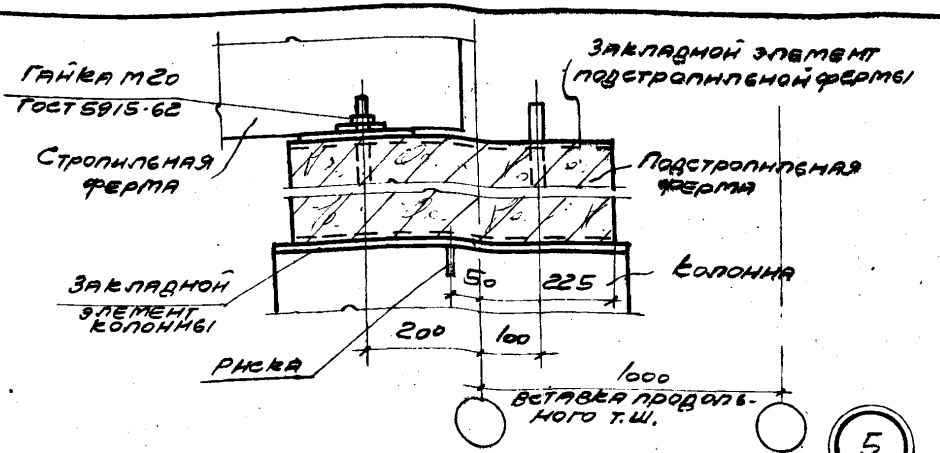

5

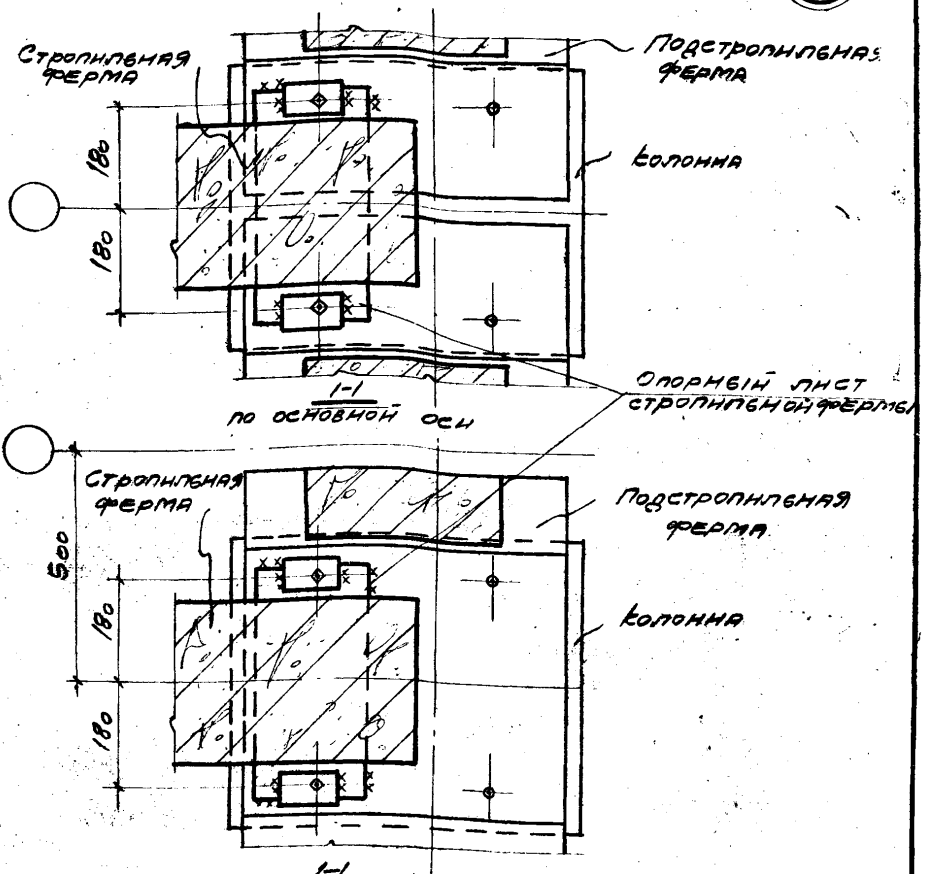

Примечание
Монтажные швы приняты $k_ш = 6$мм

ТДМ 1964	Сопряжения несущих конструкции покрытия с колоннами и связями по покрытию при скатной кровле	ТДМ-3-12	
	Крепление стропильной фермы на опорах подстропильных по оси колонн у продольного т.ш.	Деталь	5

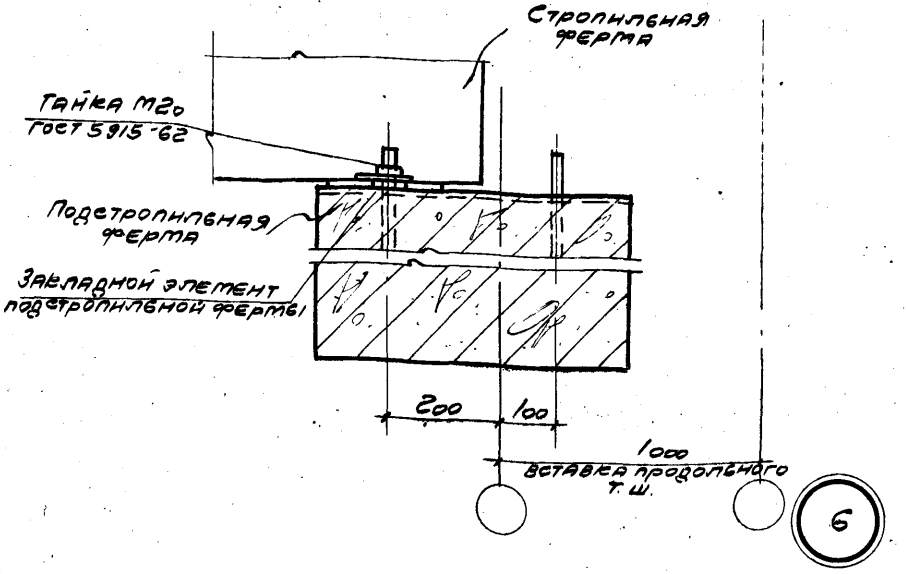

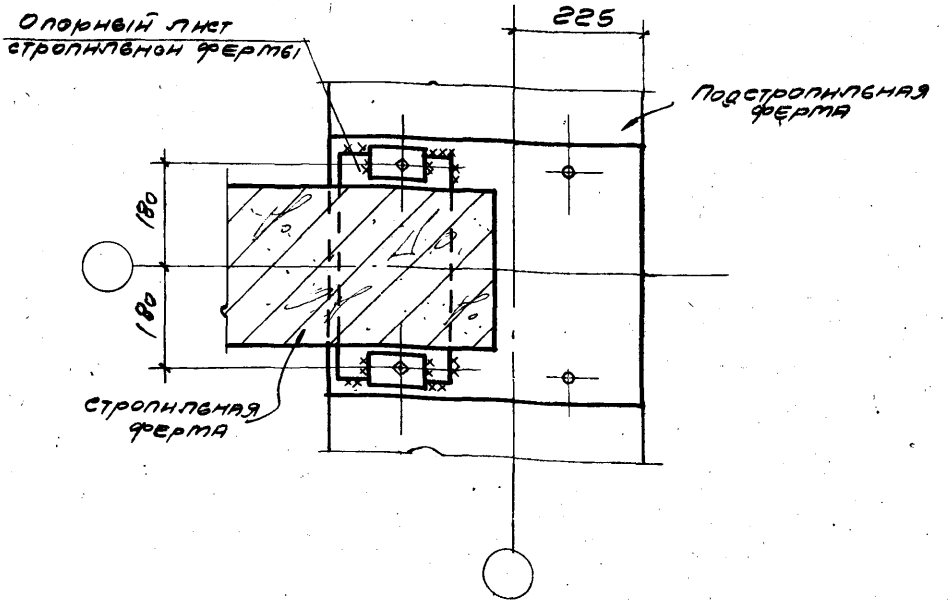

Примечание

Монтажные швы приняты $h_ш = 6$ мм

ТДМ 1964	Сопряжения несущих конструкций покрытия с колоннами и связями по покрытию при скатной кровле	ТДМ-3-12	
	Крепление стропильной фермы в середине пролета подстропильной у продольного т.ш.	Деталь	6

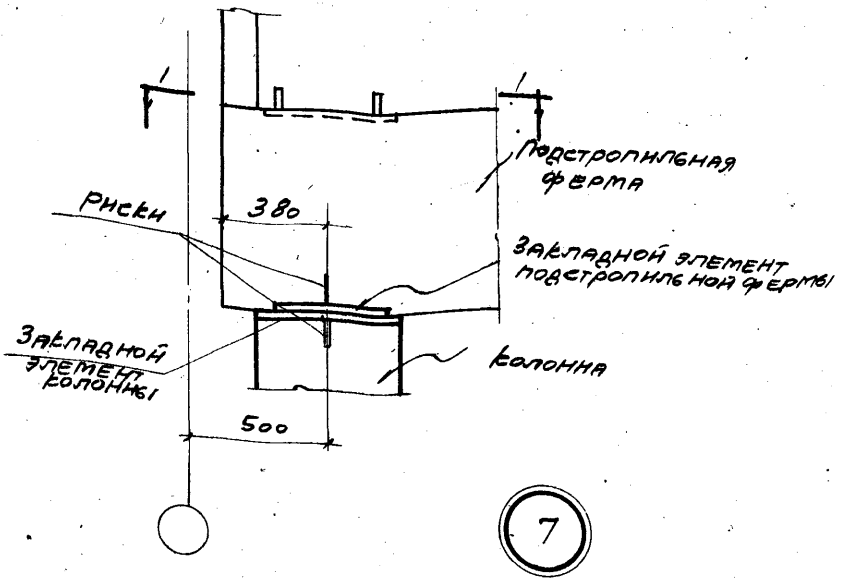

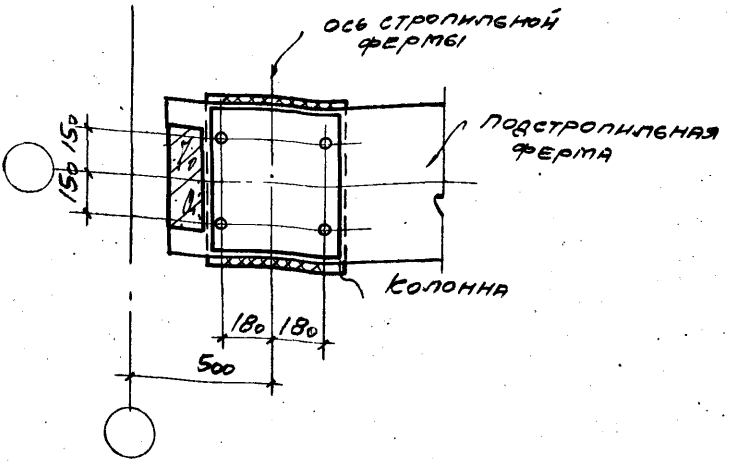

1-1

Примечание

Монтажные швы приняты $h_ш = 6мм$

ТДМ 1964	Сопряжения несущих конструкций покрытия с колоннами и связями по покрытию при скатной кровле	ТДМ-3-12	
	Крепление подстропильной фермы к колонне среднего ряда у торца или у поперечного т.ш.	Деталь	7

Гл. инж. пр. Мирер
Рук. гр. инж. Штейнер
Госстрой проект
Гл. инж. пр. Петров
Рук. гр. инж. Пурре

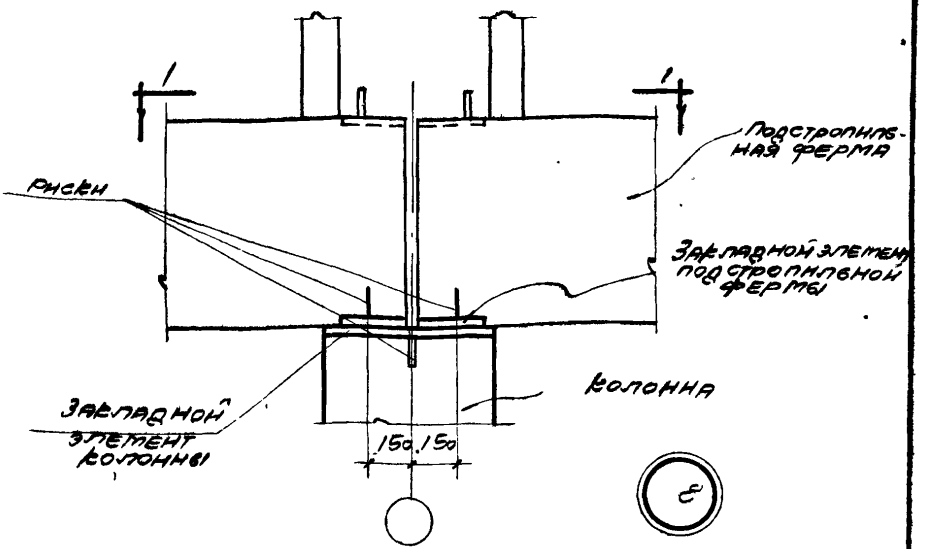

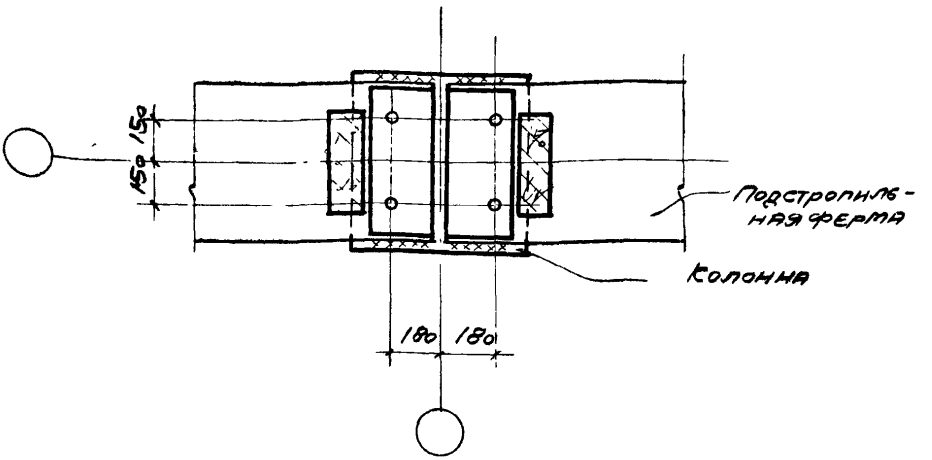

1-1

Примечание

Монтажные швы приняты $h_ш$ = 6мм

ТДМ 1964	Сопряжения несущих конструкций покрытия с колоннами и связями по покрытию при скатной кровле	ТДМ-3-12	
	Крепление подстропильных ферм к колонне среднего ряда	Деталь	8

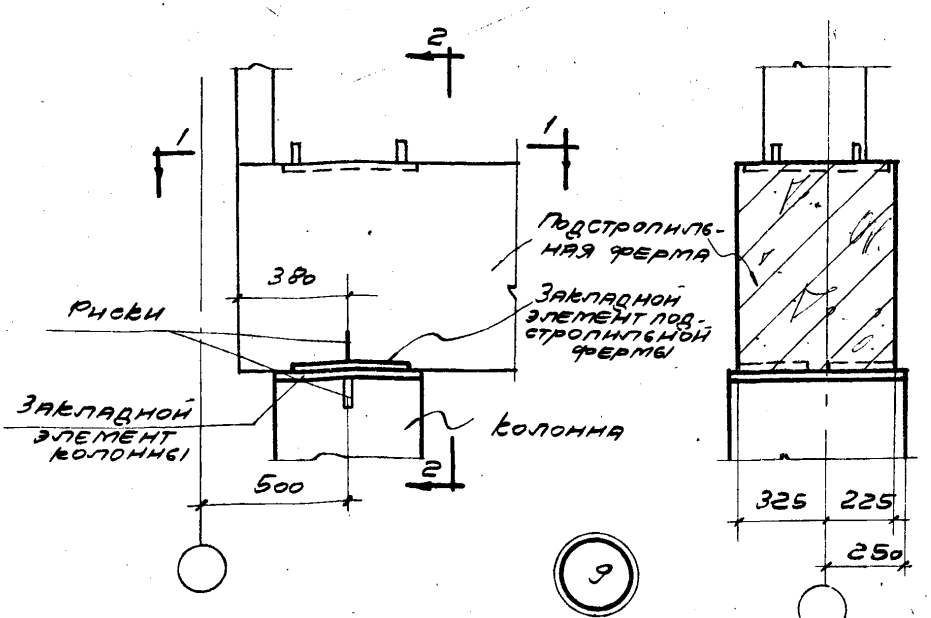

9

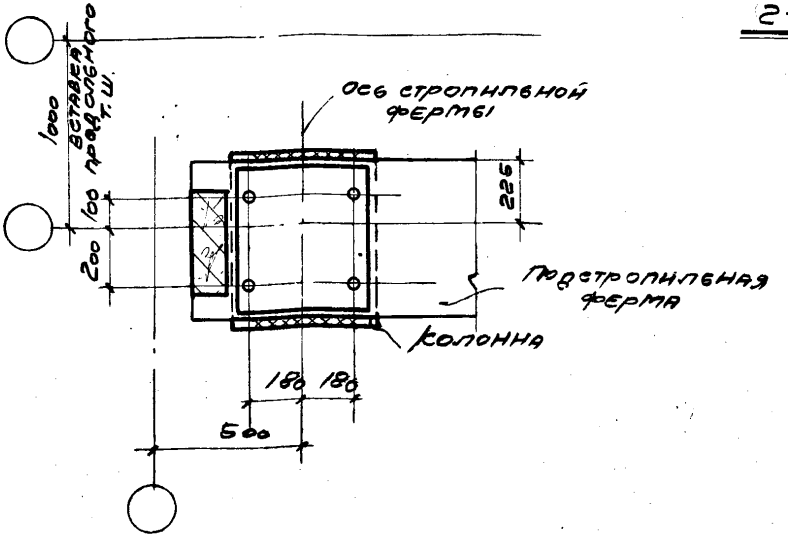

1-1

Примечание

Монтажные швы приняты $h_ш = 6$мм

ТДМ	Сопряжения несущих конструкции покрытия с колоннами и связями по покрытию при скатной кровле	ТДМ-3-12	
1964	Крепление подстропильной фермы к колонне у продольного т.ш у торца или у поперечного т.ш.	Деталь	9

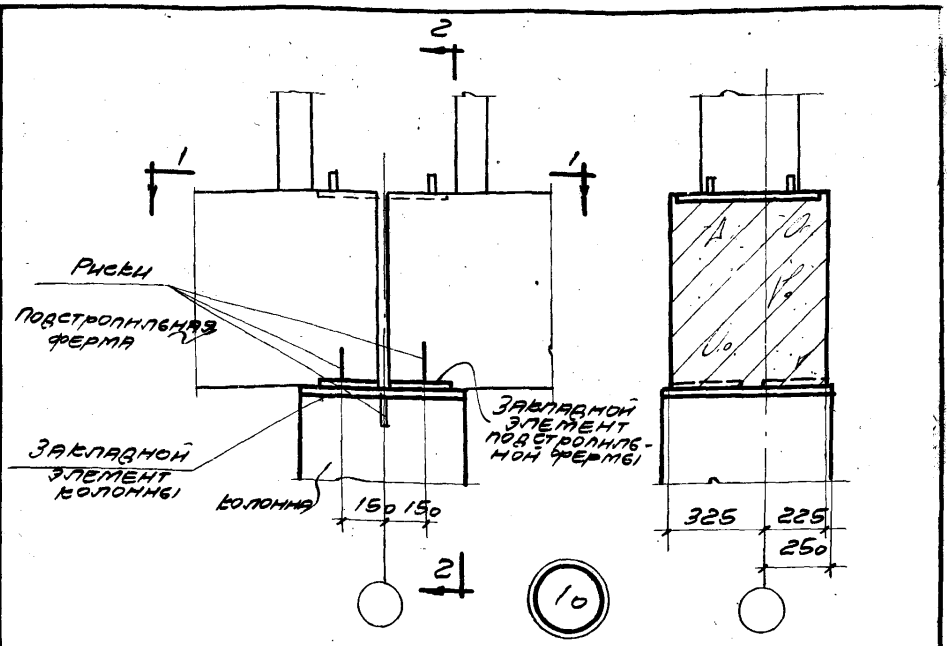

2-2

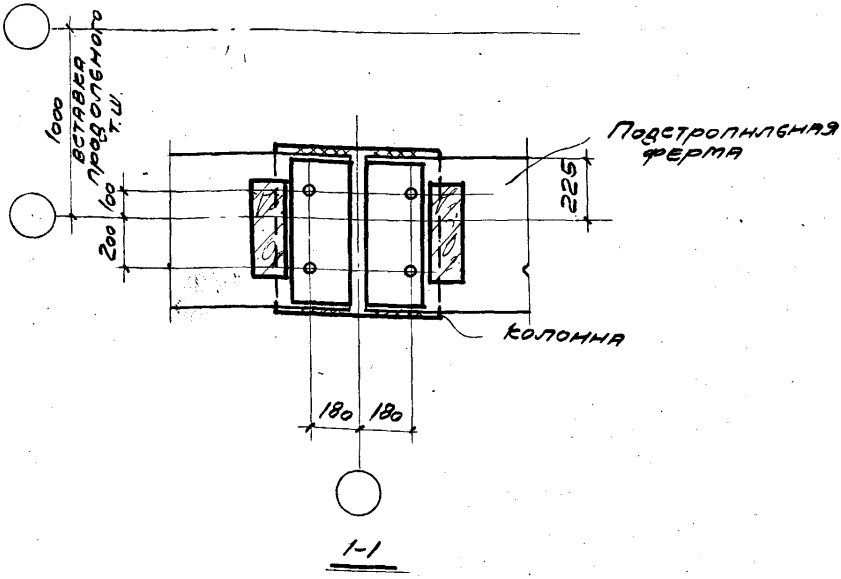

1-1

Примечание

Монтажные швы приняты $h_ш = 6$ мм

Дрыгин	Мирер	Штейнер	
Нач. отдела	Гл. инж. пр.	Рук. гр. инж.	Промстрой проект
Выжигин	Петров	Пурре	
Нач. отдела	Гл. инж. пр.	Рук. гр. инж.	Цинии промзданий

ТДМ 1964	Сопряжения несущих конструкций покрытия с колоннами и связями по покрытию при скатной кровле	ТДМ-3-12
	Крепление подстропильных ферм к колонне у продольного т.ш.	Деталь 10

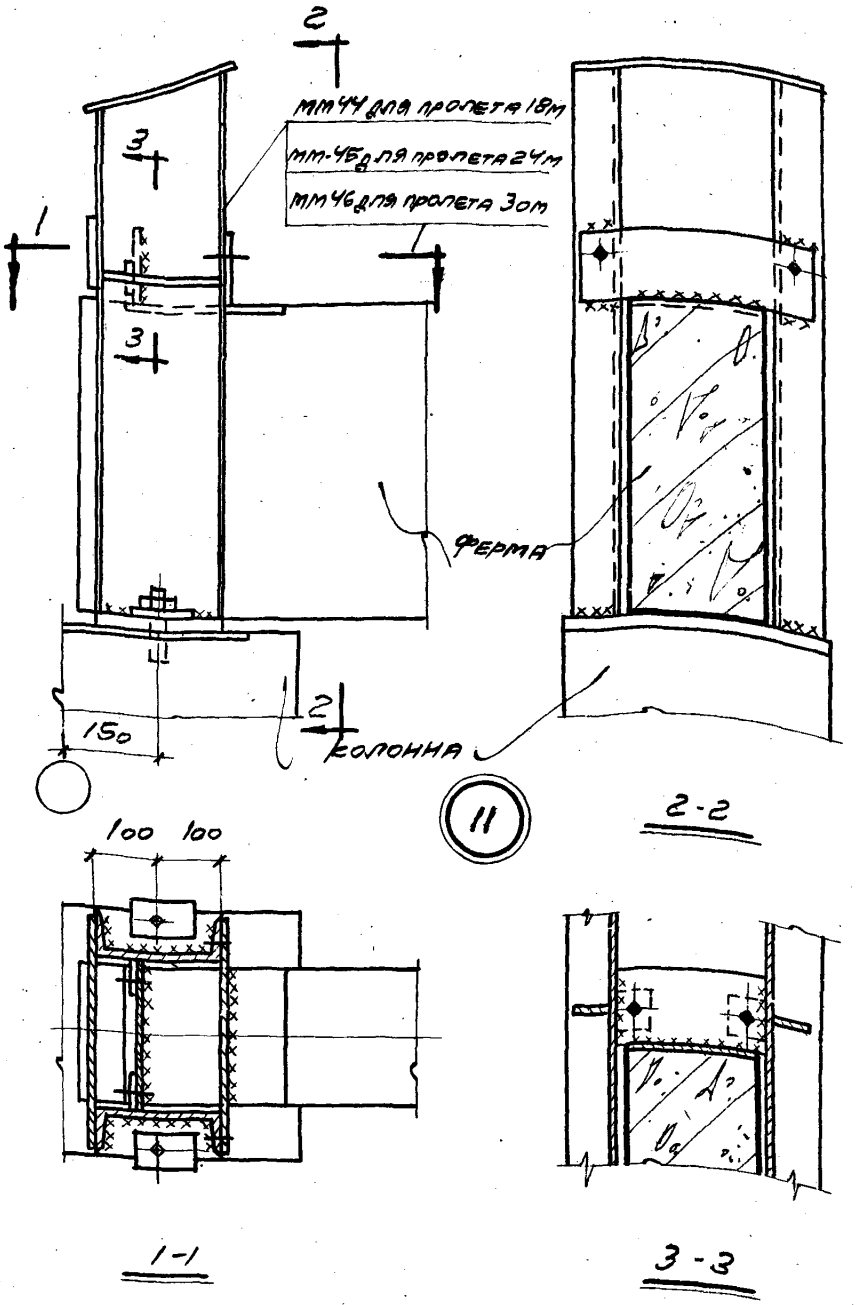

ПРИМЕЧАНИЕ

ДАННУЮ ДЕТАЛЬ СМ. СОВМЕСТНО С ДЕТАЛЯМИ 1 и 2.

ТДМ 1964	Сопряжения несущих конструкций покрытия с колоннами и связями по покрытию при скатной кровле	ТДМ-3-12
	Усиление опорного узла фермы, изготавливаемой по серии ПК-01-76	Деталь 11

Штеннер

Рук. гр. инж.

Строй

Пурре

Рук. гр. инж.

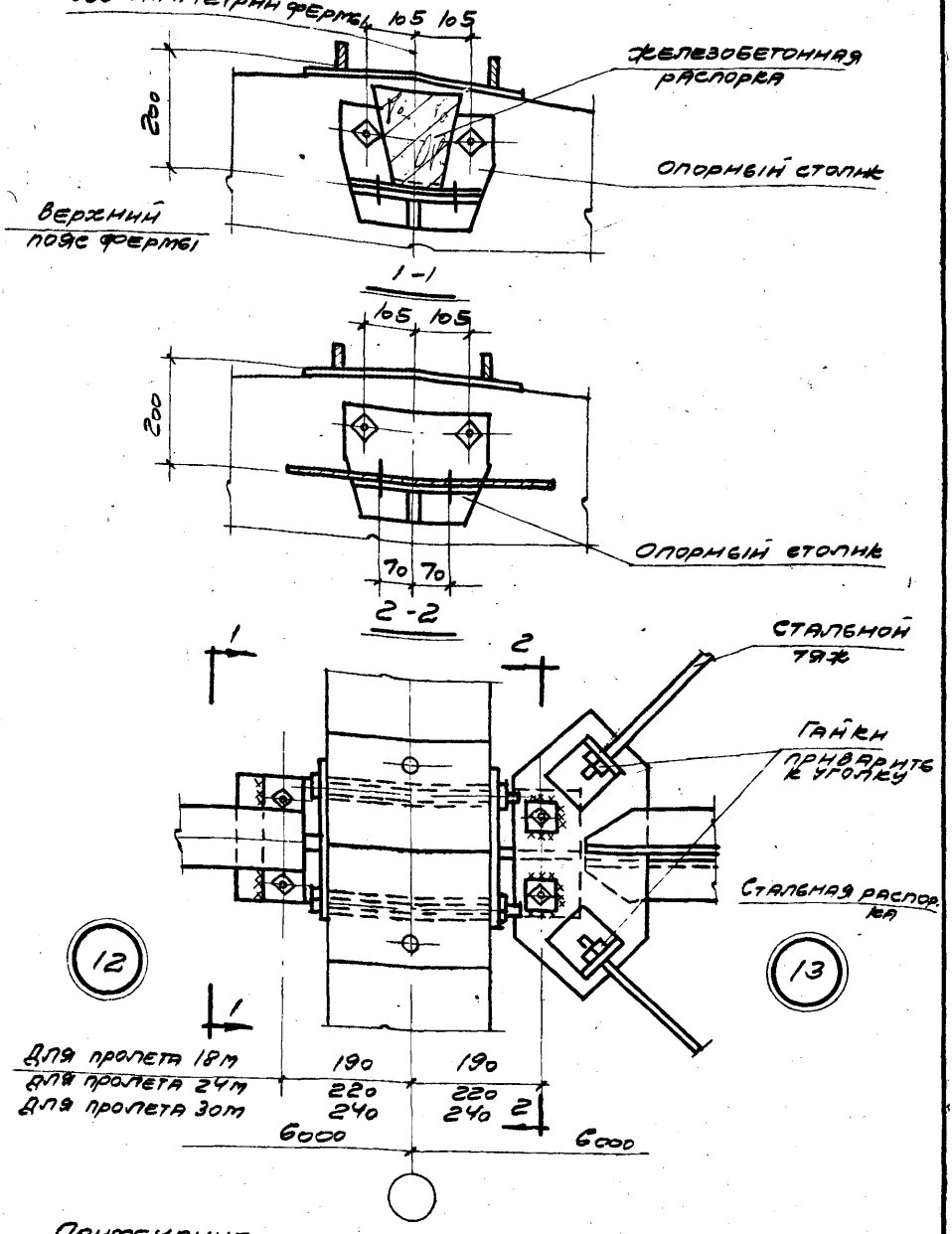

Примечание

Монтажные швы приняты $h_w = 6$мм

ТДМ 1964	Сопряжения несущих конструкций покрытия с колоннами и связями по покрытию при скатной кровле	ТДМ-3-12	
	Крепление связей к ферме в пределах фонаря по серии ПК-01-76	Деталь	12; 13

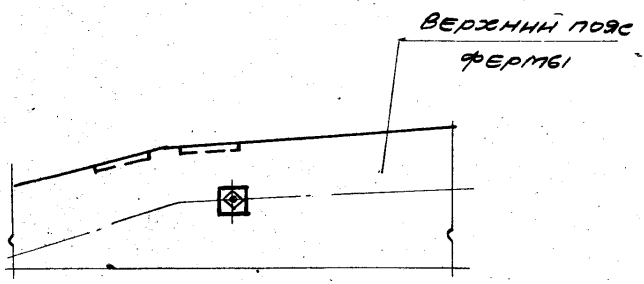

1-1

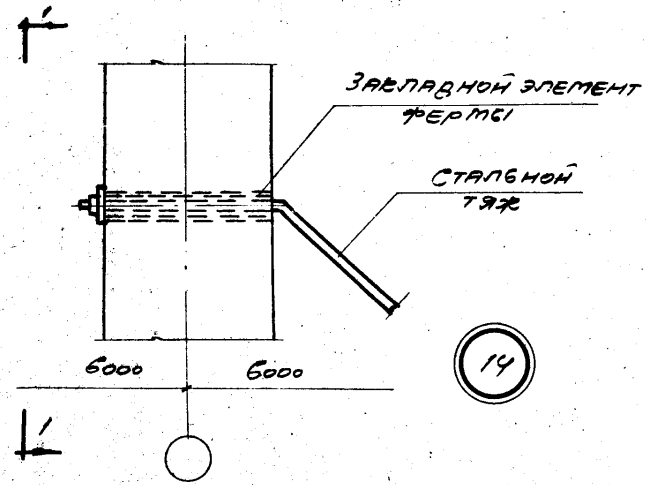

ТДМ 1964	Сопряжения несущих конструкций покрытия с колоннами и связями по покрытию при скатной кровле	ТДМ-3-12	
	Крепление связи к ферме в пределах фонаря по серии ПК-01-76	Деталь 14	

Мирер
Штейнер
Гл. инж. пр.
Рук. гр. инж.
Метров
Лысова
Гл. инж. пр.
Рук. гр. инж.

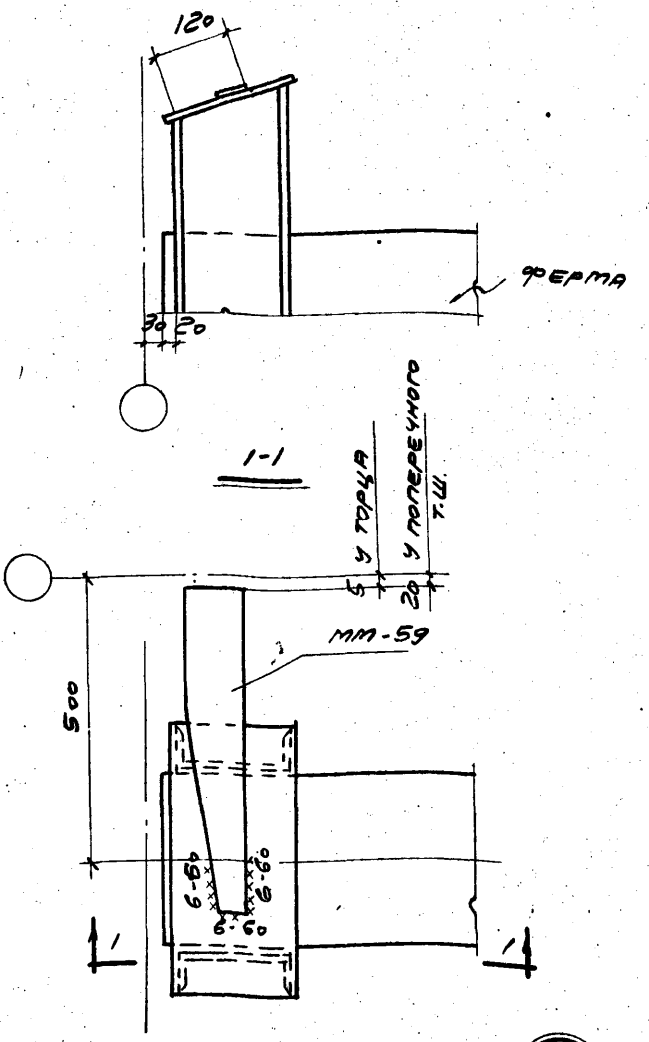

16

Гл. инж. пр.	Рук. гр. инж.	Петров	Кривицкая
Гл. инж. пр.	Рук. гр. инж.	Мирер	Штейнер
...ИИИ			
...здания			

ТДМ 1964

Сопряжения несущих конструкций покрытия с колоннами и связями по покрытию при скатной кровле

Крепление стального элемента к ферме по серии ПК-01-76 у торца или у поперечного т.ш.

ТДМ-3-12

Деталь 16

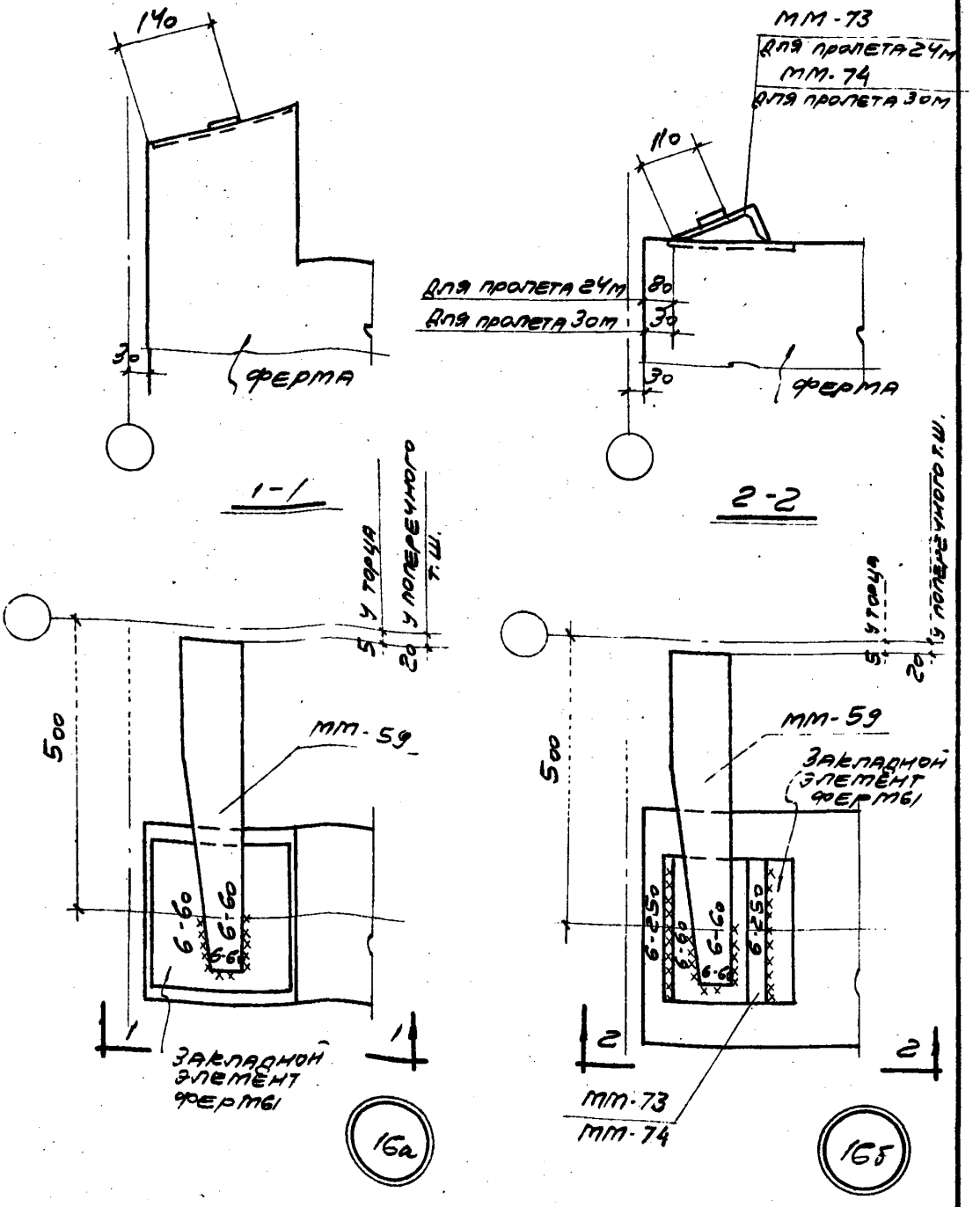

ТДМ 1964	Сопряжения несущих конструкций покрытия с колоннами и связями по покрытию при скатной кровле	ТДМ-3-12	
	Крепление стального элемента к ферме по серии ПК-01-84 у торца или у поперечного т.ш.	Деталь	16а; 16б

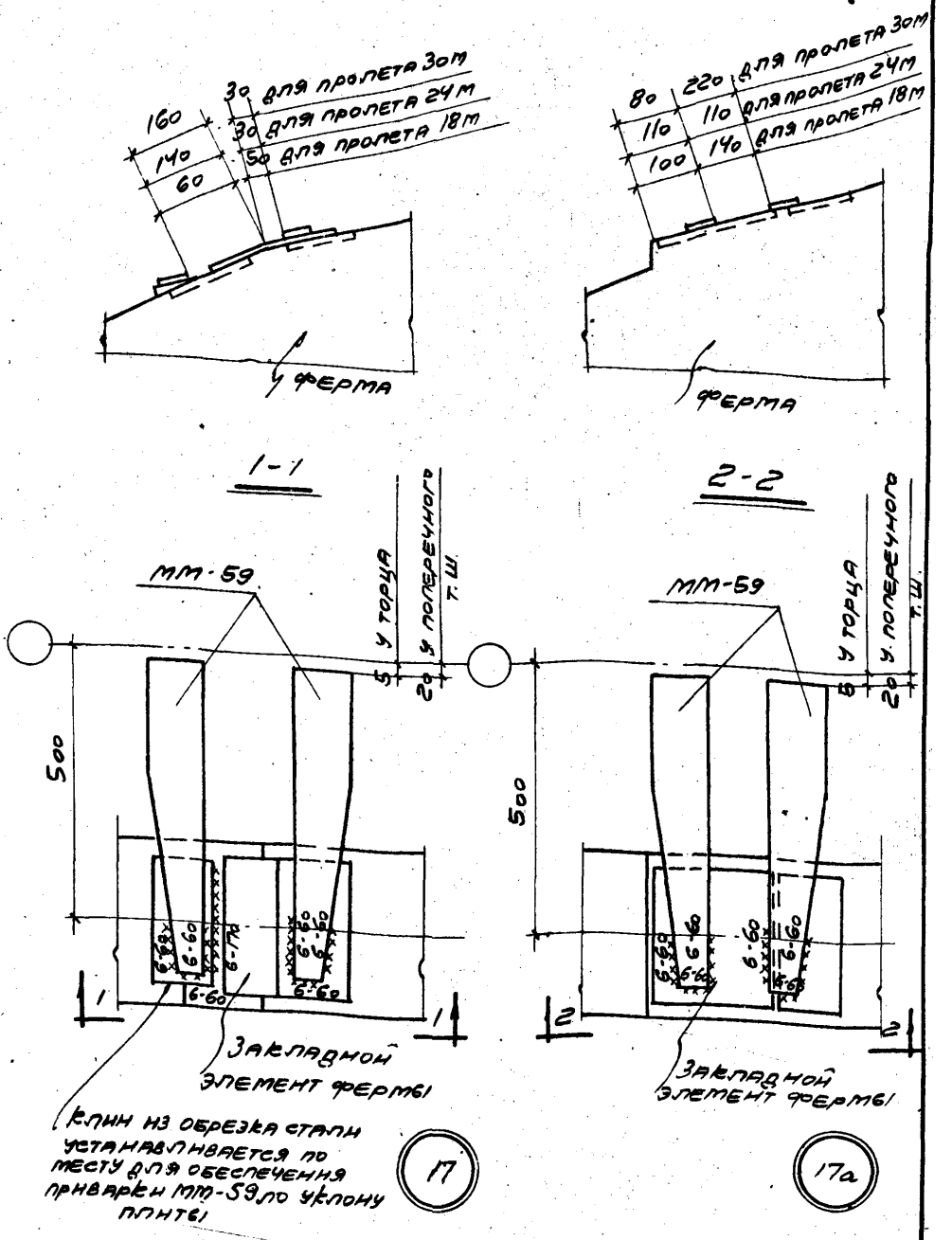

ТДМ 1964	Сопряжения несущих конструкций покрытия с колоннами и связями по покрытию при скатной кровле	ТДМ-3-12	
	Крепление стальных элементов к фермам по сериям ПК-01-76 (дет. 17) и ПК-01-84 (дет. 17а) у торца или у поперечного т.ш	Детали	17;17а

Штейнер | Рук. гр. инж. | Строй-ект | Кривицкая | Рук. гр. инж. | ...ий ...данин

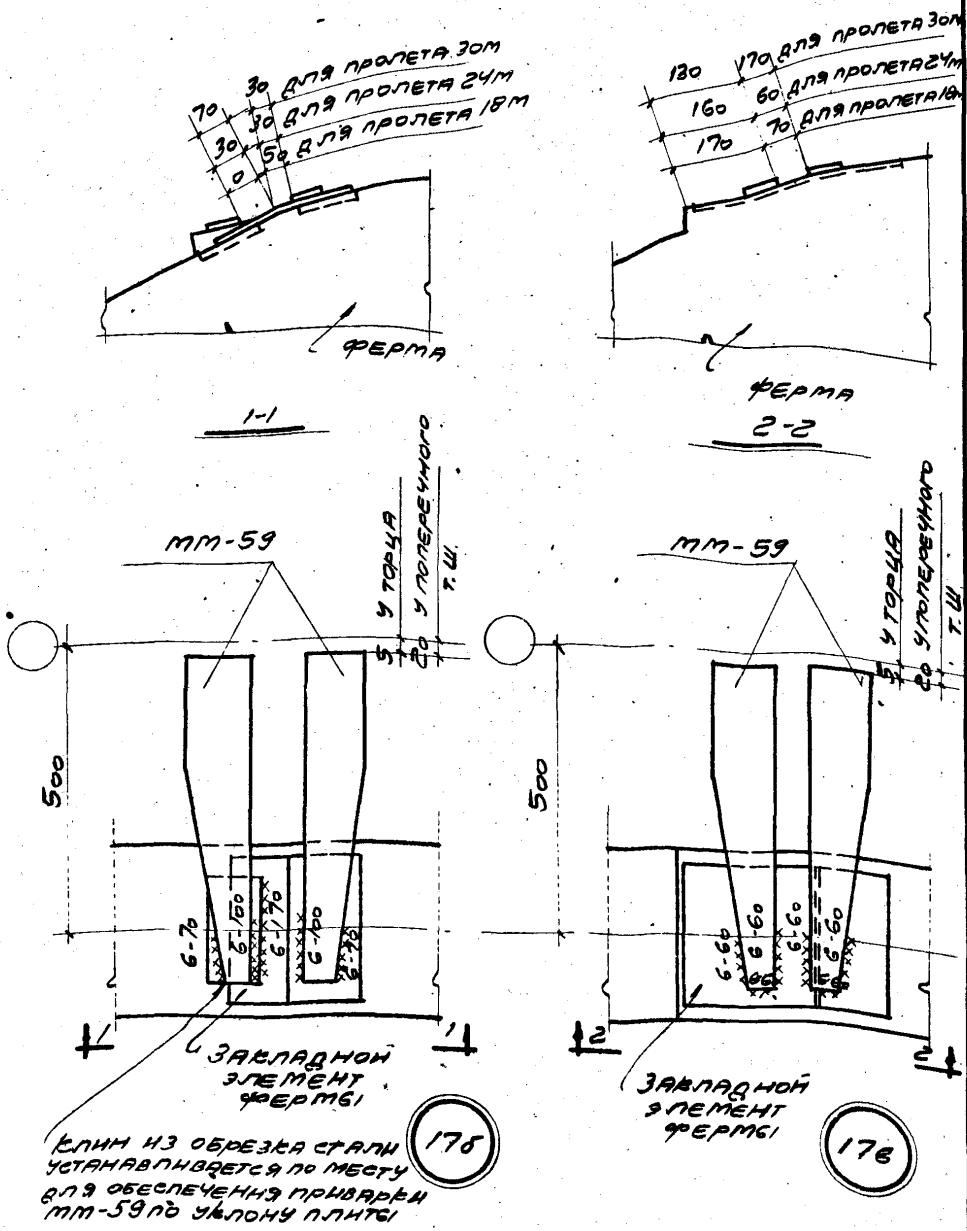

Клин из обрезка стали устанавливается по месту для обеспечения приварки мм-59 по уклону плиты

Гл. инж. пр.	Рук. гр. инж.	Петров	Кривицкая
Гл. инж. пр.	Рук. гр. инж.	Мирер	Штейнер
Гл. инж. пр.	Рук. гр. инж.		
Мэдиний			

ТДМ 1964	Сопряжения несущих конструкций покрытия с колоннами и связями по покрытию при скатной кровле	ТДМ-3-12	
	Крепление стальных элементов к фермам по сериям ПК-01-76 (дет. 17б) и ПК-01-84 (дет. 17в) у торца или у поперечного т.ш.	Деталь	17б; 17в

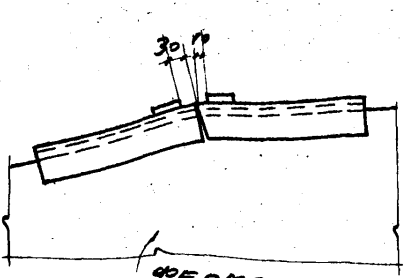

1-1

Для пролета 24м

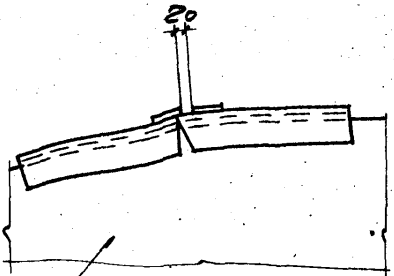

1-1

Для пролета 18м

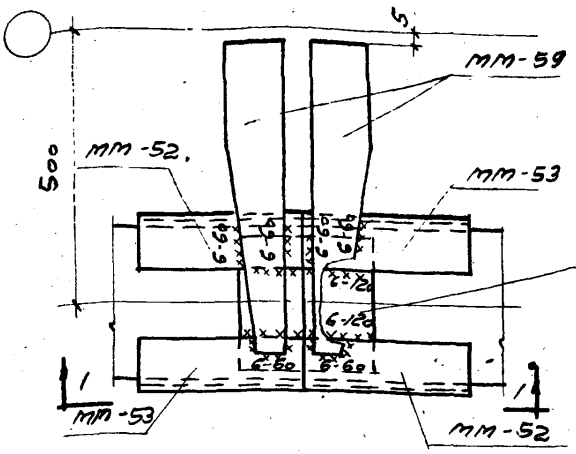
5
500
мм-59
мм-52.
мм-53
Закладной элемент фермы
6-5.5
6-12
6-12
6-12

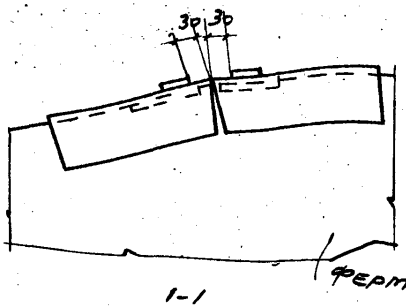

1-1

для пролета 24м

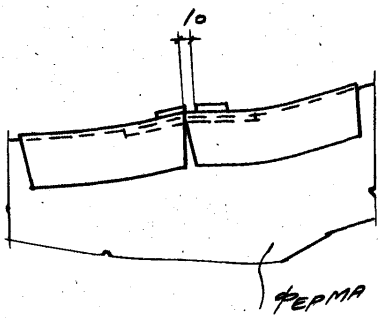

1-1

для пролета 18м

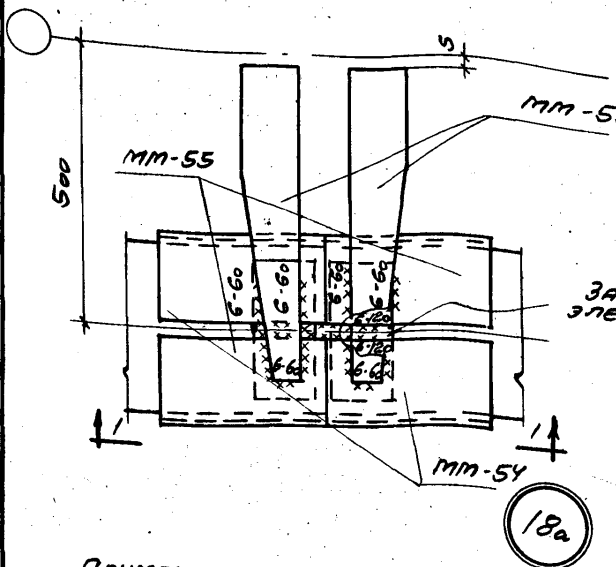

18а

Примечания:

1. На плане
2. Условно показана ферма пролетом 24м
3. Элементы мм-54 и мм-55 сварить между собой.

ТДМ 1964	Сопряжения несущих конструкций покрытия с колоннами и связями по покрытию при скат. кровле	ТДМ-3-12	
	Крепление стальных элементов к ферме по серии ПК-01-84 у торца	Деталь	18а

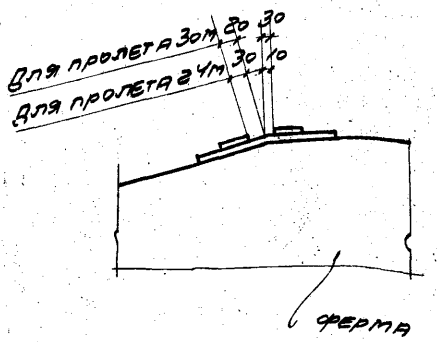

1-1

для пролетов 24 и 30м

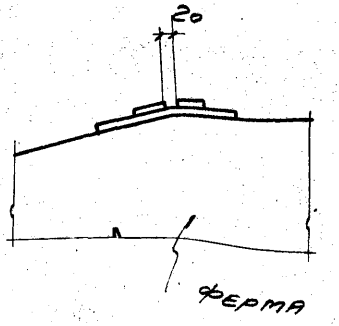

1-1

для пролета 18м

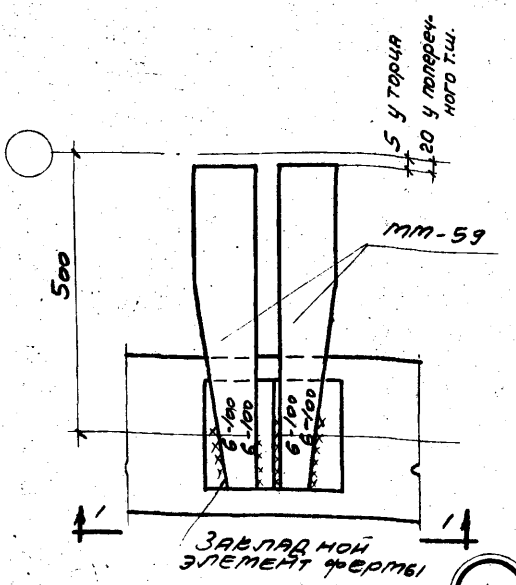

19

Примечание

На плане и разрезе 1-1 для пролетов 24 и 30м условно показана ферма пролетом 24м

ТДМ 1964	Сопряжения несущих конструкций покрытия с колоннами и связями по покрытию при скатной кровле	ТДМ-3-12	
	Крепление стальных элементов к ферме по серии ПК-01-76 у торца или у поперечного т.ш.	Деталь	19

Штейнер

Рук. гр. инж.

Кривицкая

Рук. гр. инж.

7573-02 24

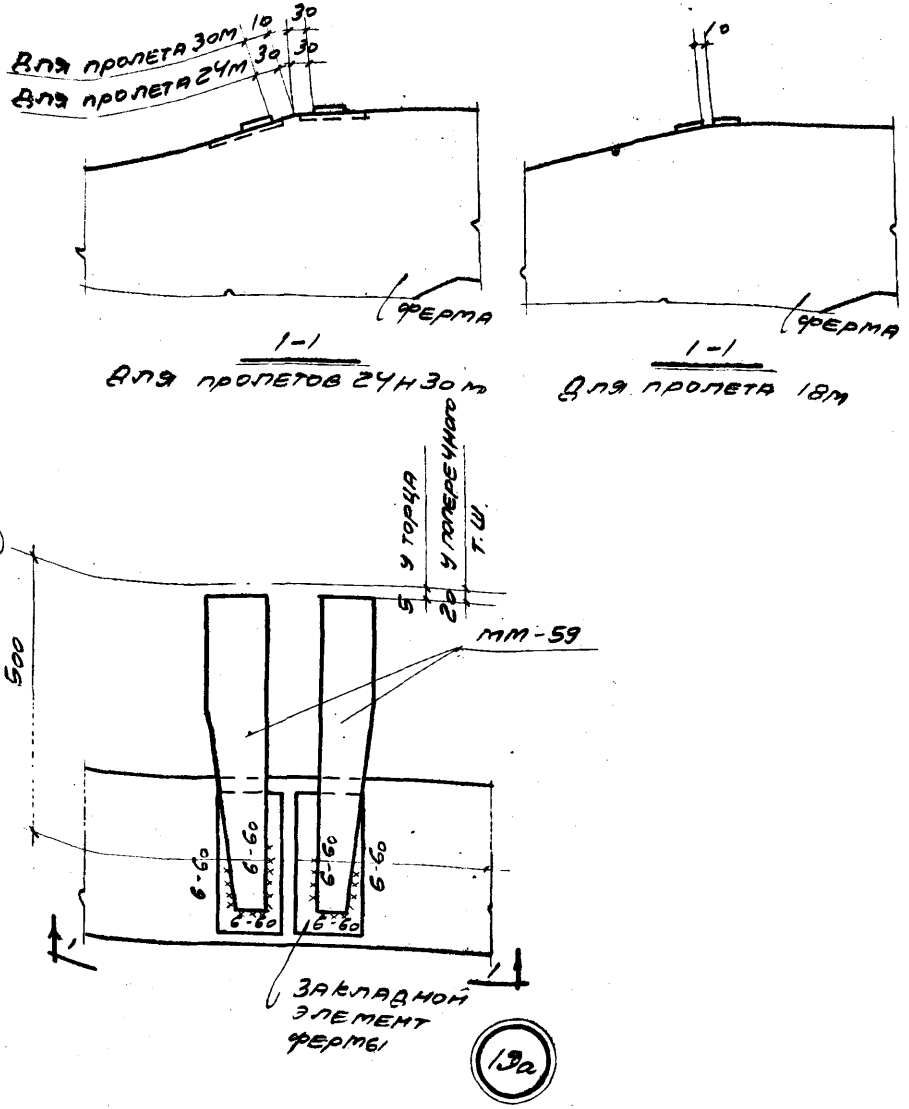

ТДМ 1964	Сопряжения несущих конструкций покрытия с колоннами и связями по покрытию при кратном кровле	ТДМ-3-12	
	Крепление стальных элементов к ферме по серии ПК-01-84 у торца шин у поперечного Т.Ш.	Деталь	19а

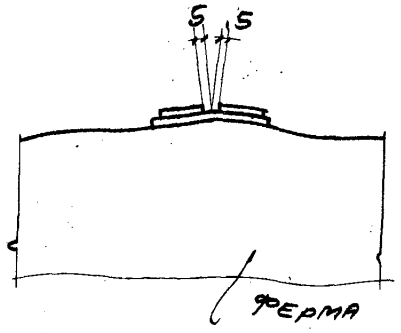

1-1

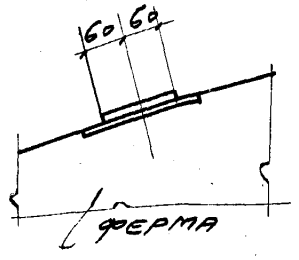

2-2

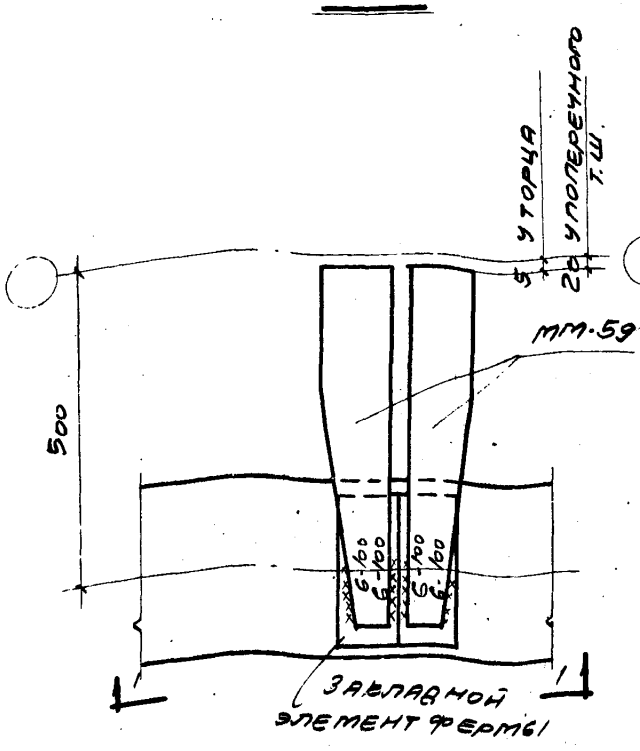

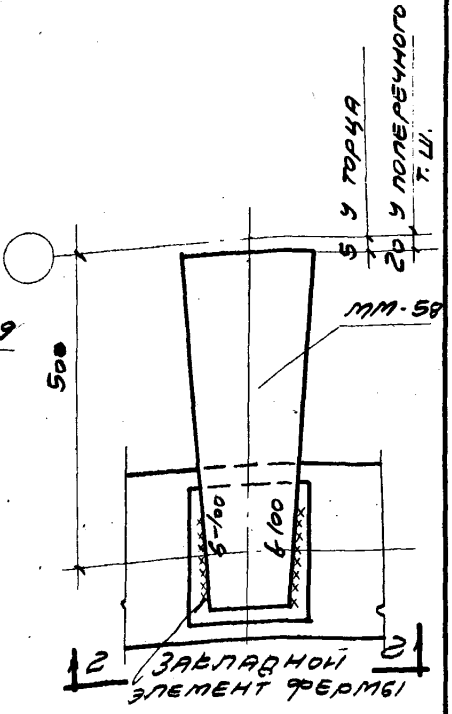

20

21

ТДМ 1964	Сопряжения несущих конструкций покрытия с колоннами и связями по покрытию при скатной кровле	ТДМ-3-12	
	Крепление стальных элементов к фермам по сериям ПК-01-76 и ПК-01-84 у торца или у поперечного т.ш.	Деталь	20; 21

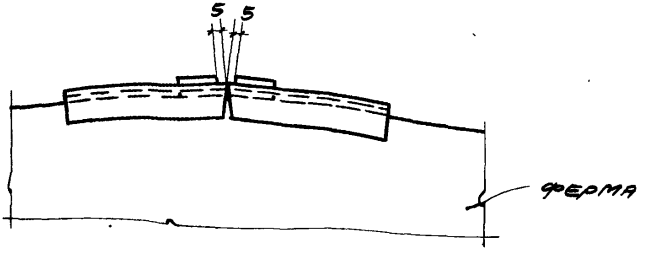

1-1

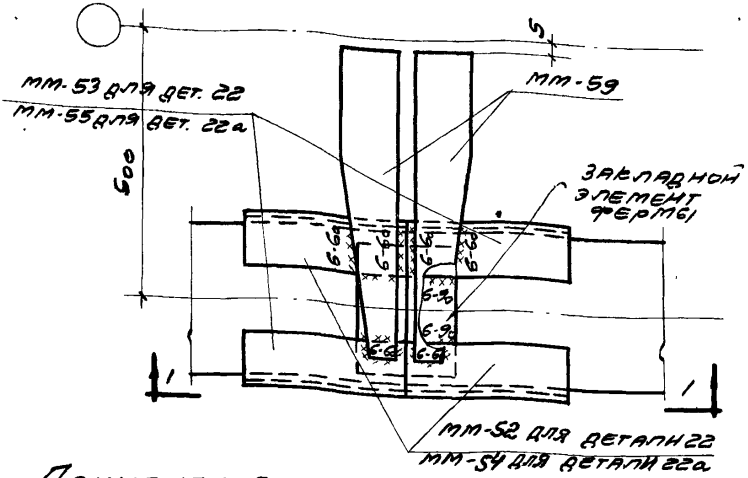

Примечание

Элементы ММ-52 и ММ-53 или ММ-54 и ММ-55 сварить между собой.

22 22а

ТДМ 1964	Сопряжения несущих конструкций покрытия с колоннами и связями по покрытию при скатной кровле	ТДМ-3-12	
	Крепление стальных элементов к фермам по серии ПК-01-76 (дет. 22) и ПК-01-84 (дет. 22а) у торца	Деталь	22; 22а

Нач. отдела	Гл. инж. пр.	Рук. гр. инж.	Дрыгин
			Мирер
			Штейнер
Промстрой проект			
Выжигин	Петров	Кривицкая	
Нач. отдела	Гл. инж. пр.	Рук. гр. инж.	
Цинин	Промзданий		

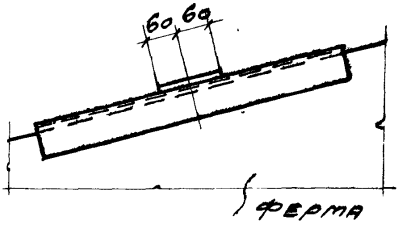

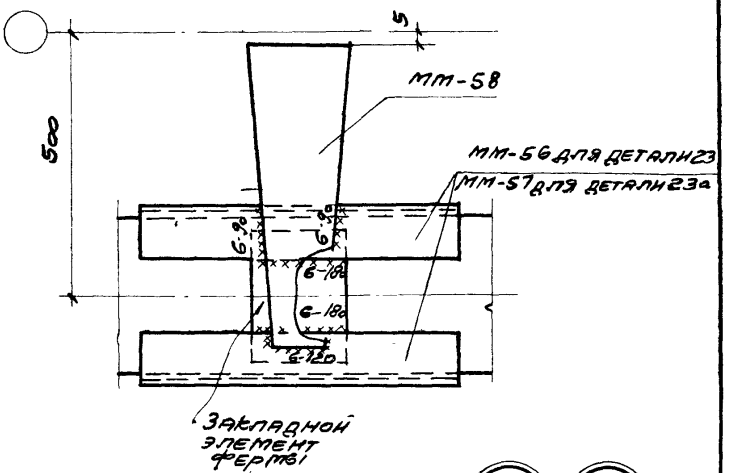

23 23а

ТДМ 1964	Сопряжения несущих конструкций покрытия с колоннами и связями по покрытию при скатной кровле	ТДМ-3-12	
	Крепление стальных элементов к фермам по сериям ПК-01-76 (дет 23) и ПК-01-84 (дет 23а) у торца	Детали	23; 23а

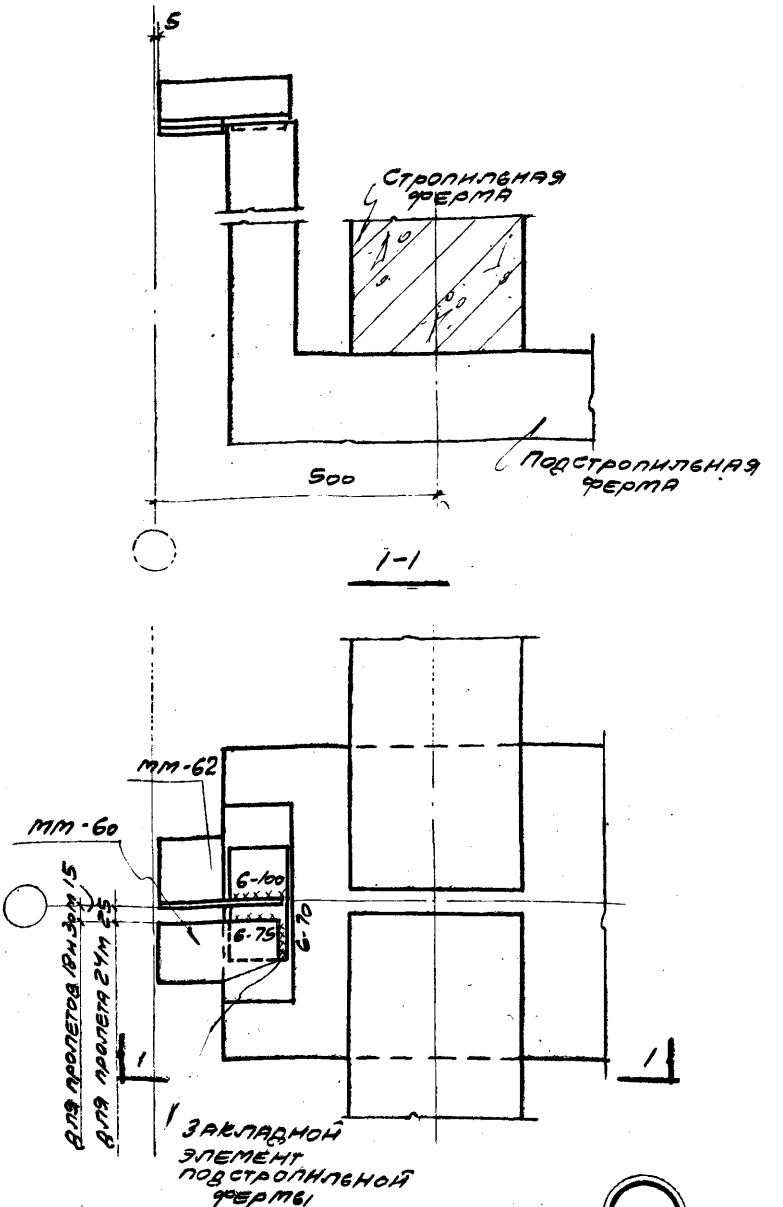

24

ТДМ 1964	Сопряжения несущих конструкций покрытия с колоннами и связями по покрытию при скатной кровле	ТД М-3-12	
	Крепление стальных элементов к подстропильной ферме у торца	Деталь	24

Штейнер
Рук. гр. инж.
Строй ект
Кривицкая
Рук. гр. инж.

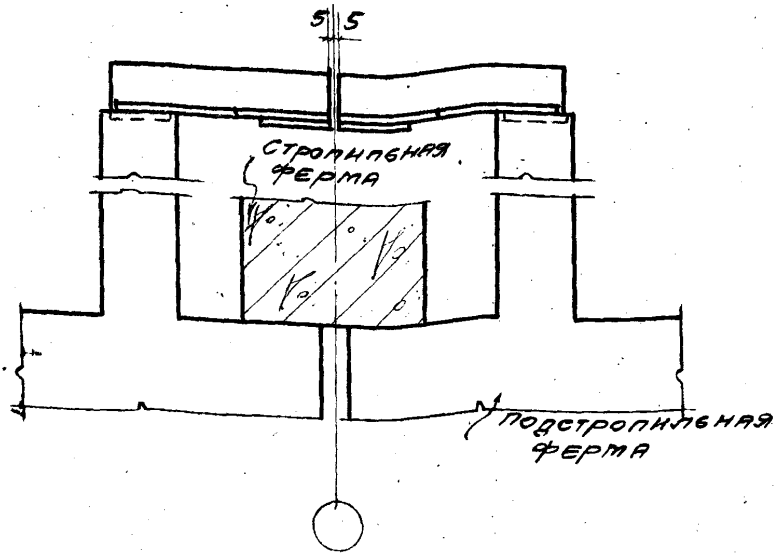

1-1

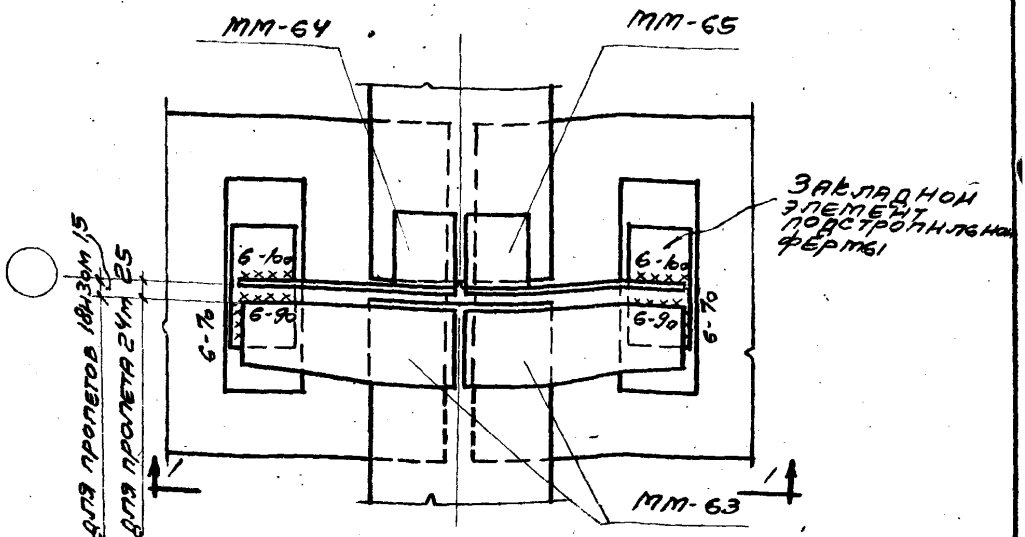

25

ТДМ 1964	Сопряжения несущих конструкций покрытия с колоннами и связями по покрытию при clатной кровле	ТДМ-3-12	
	Крепление стальных элементов к подстропильным фермам по основной оси	Деталь	25

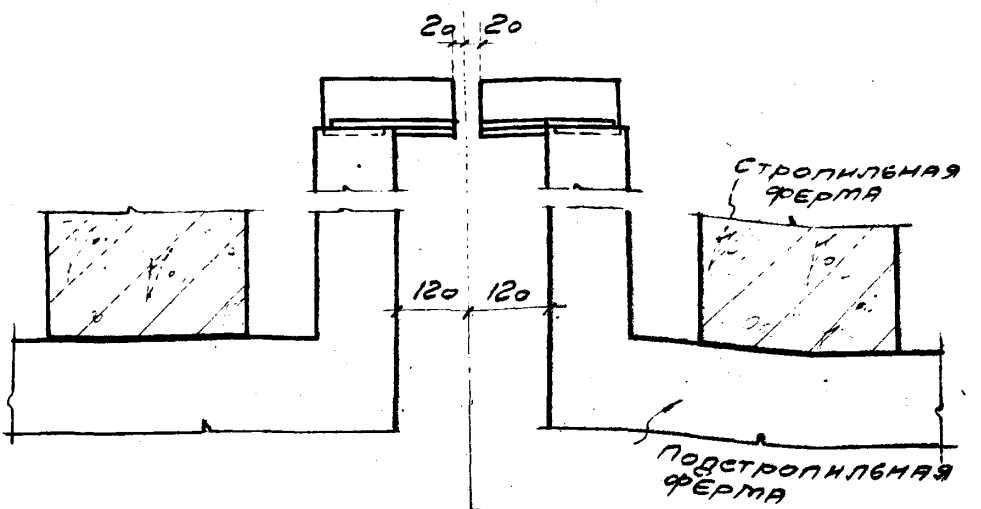

1-1

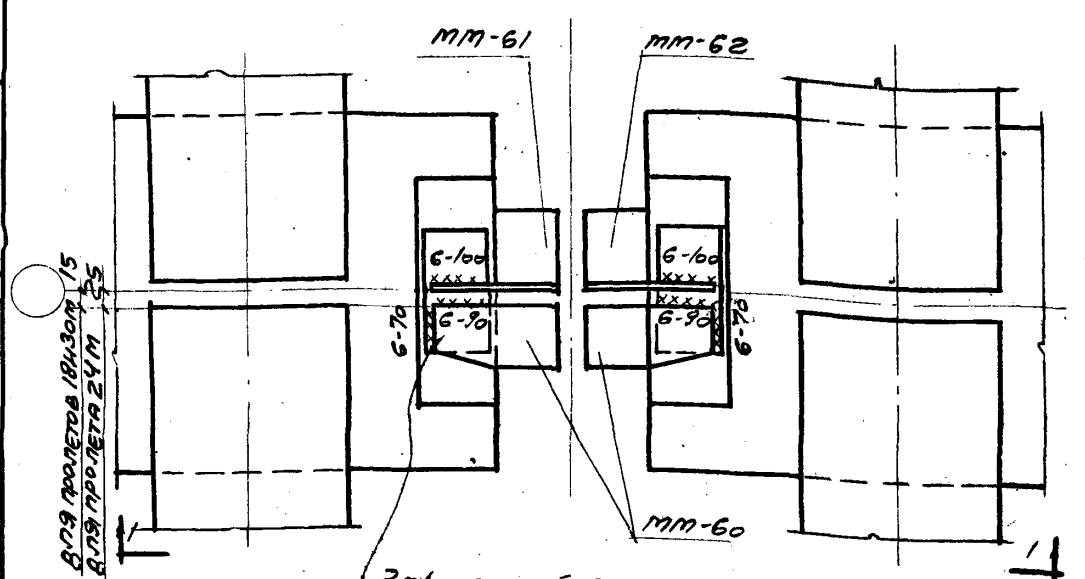

Закладной элемент подстропильной фермы

26

ТДМ 1964	Сопряжения несущих конструкций покрытия с колоннами и связями по покрытию при скатной кровле	ТДМ-3-12	
	Крепление стальных элементов к подстропильным фермам у поперечного т. ш.	Деталь	26

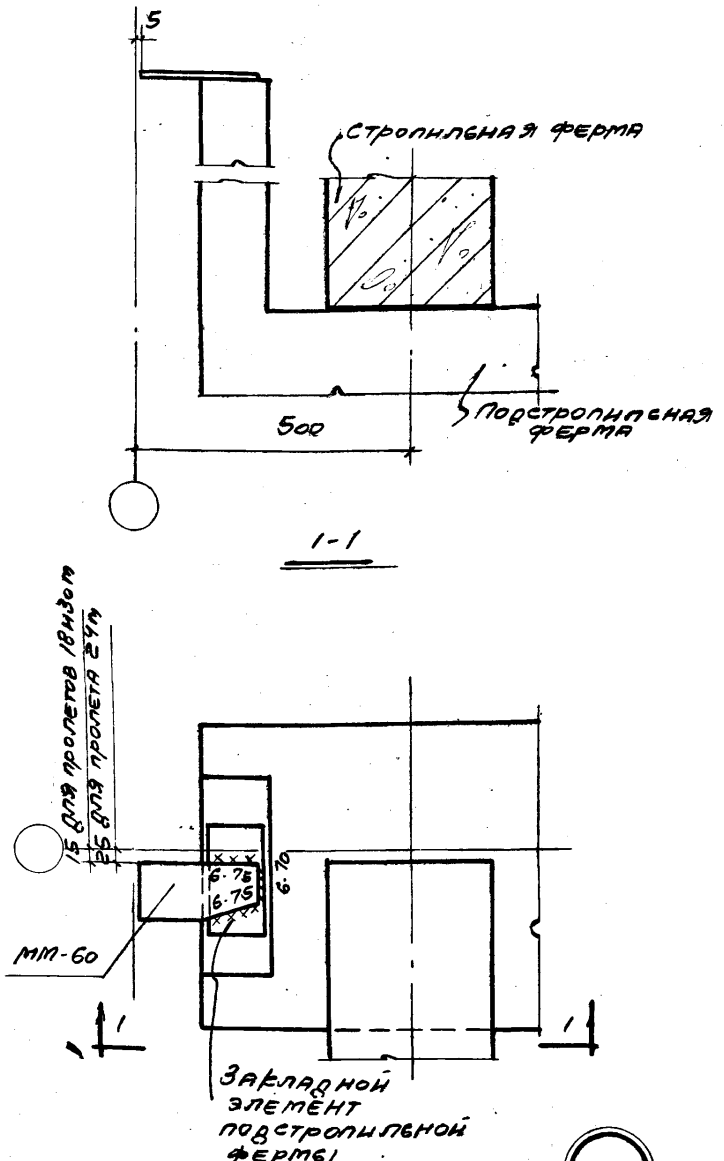

Гл. инж. пр.	Рук. гр. инж.	Петров	Кривицкая
Гл. инж. пр.	Рук. гр. инж.	Мирер	Штейнер
Гл. инж. пр.	Рук. гр. инж.		

ТДМ 1964	Сопряжения несущих конструкций покрытия с колоннами и связями по покрытию при скатной кровле	ТДМ-3-12	
	Крепление стального элемента к подстропильной ферме у продольного т. ш. у торца	Деталь	27

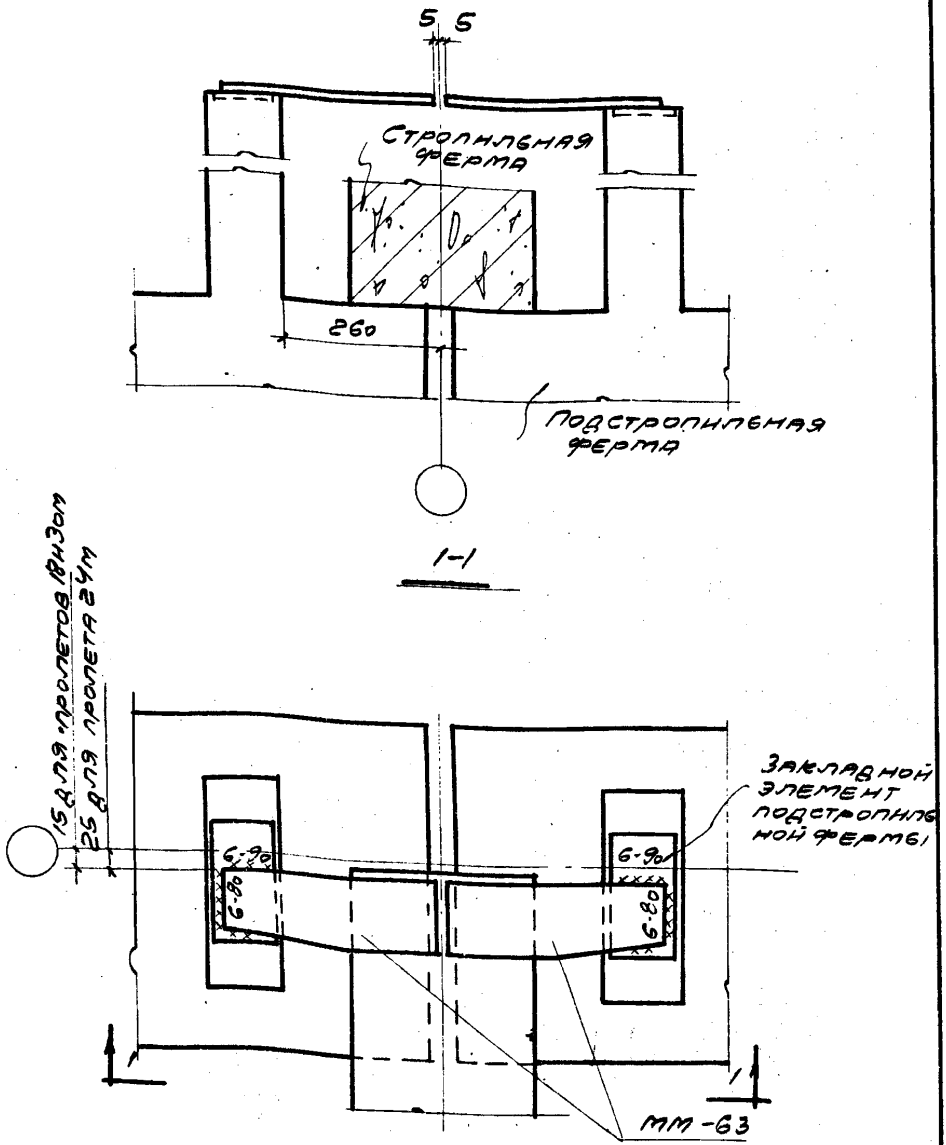

ТДМ 1964	Сопряжения несущих конструкций покрытия с колоннами и связями по покрытию при скатной кровле	ТДМ-3-12	
	Крепление стальных элементов к подстропильным фермам у продольного т.ш. по основной оси	Деталь	28

Рук. гр. инж. | Кривицкая | Рук. гр. инж. | Штейнер

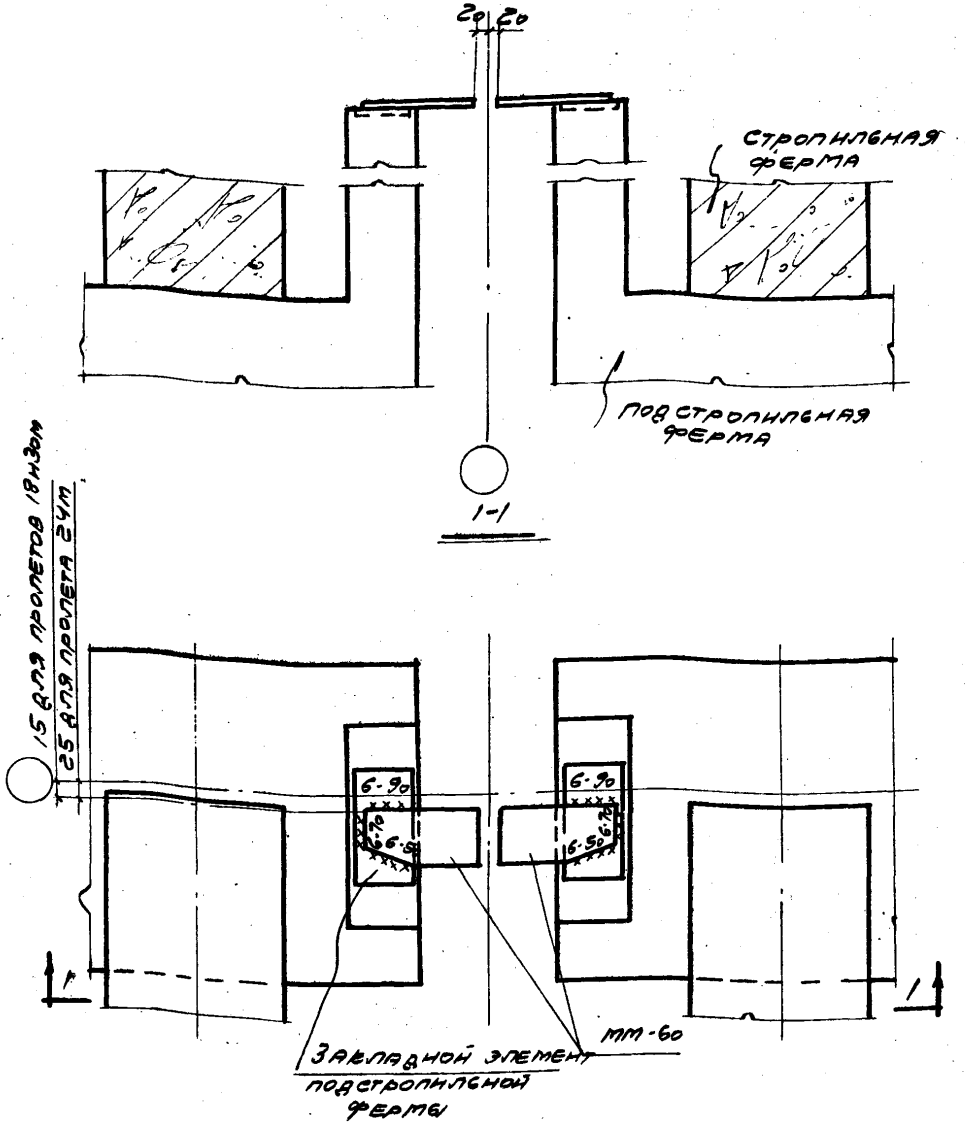

29

ТДМ 1964	Сопряжения несущих конструкций покрытия с колоннами и связями по покрытию при скатной кровле	ТДМ-3-12	
	Крепление стальных элементов к подстропильным фермам у продольного т.ш. в поперечн...	Деталь	29

Штейнер
Рук. гр. инж.
Кривицкая
Рук. гр. инж.

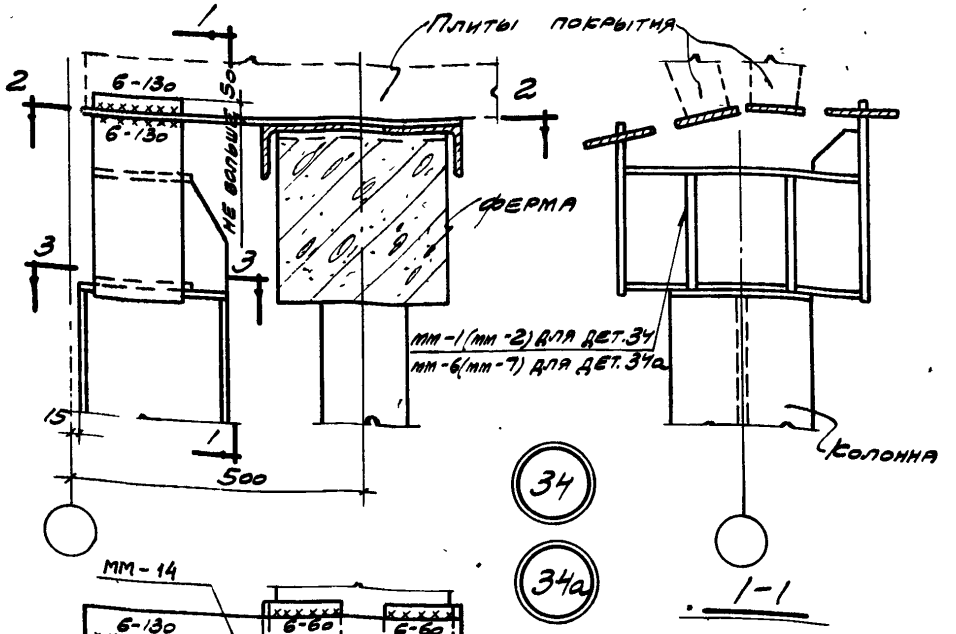

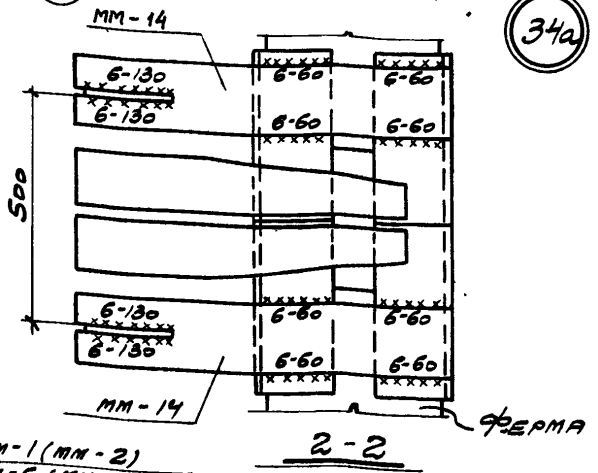

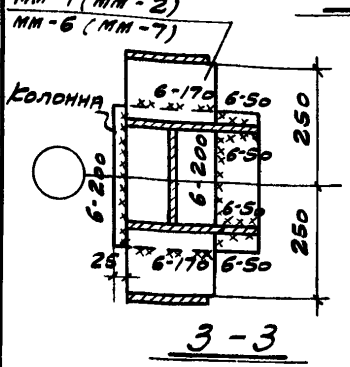

Примечания:

1. Элементы мм-14 приварить до установки плит покрытия..
2. Элементы мм-1(мм-2), мм-6(мм-7) приварить к колоннам торцевого фахверка до их установки.
3. Элементы мм-2 и мм-7, указанные в скобках, относятся к колоннам устанавливаемым по другую сторону ската кровли

ТДМ 1964	Сопряжения несущих конструкций покрытия с колоннами и связями по покрытию при скатной кровле	ТДМ-3-12	
	Крепление колонны торцевого фахверка к стропильной ферме	детали	34; 34а

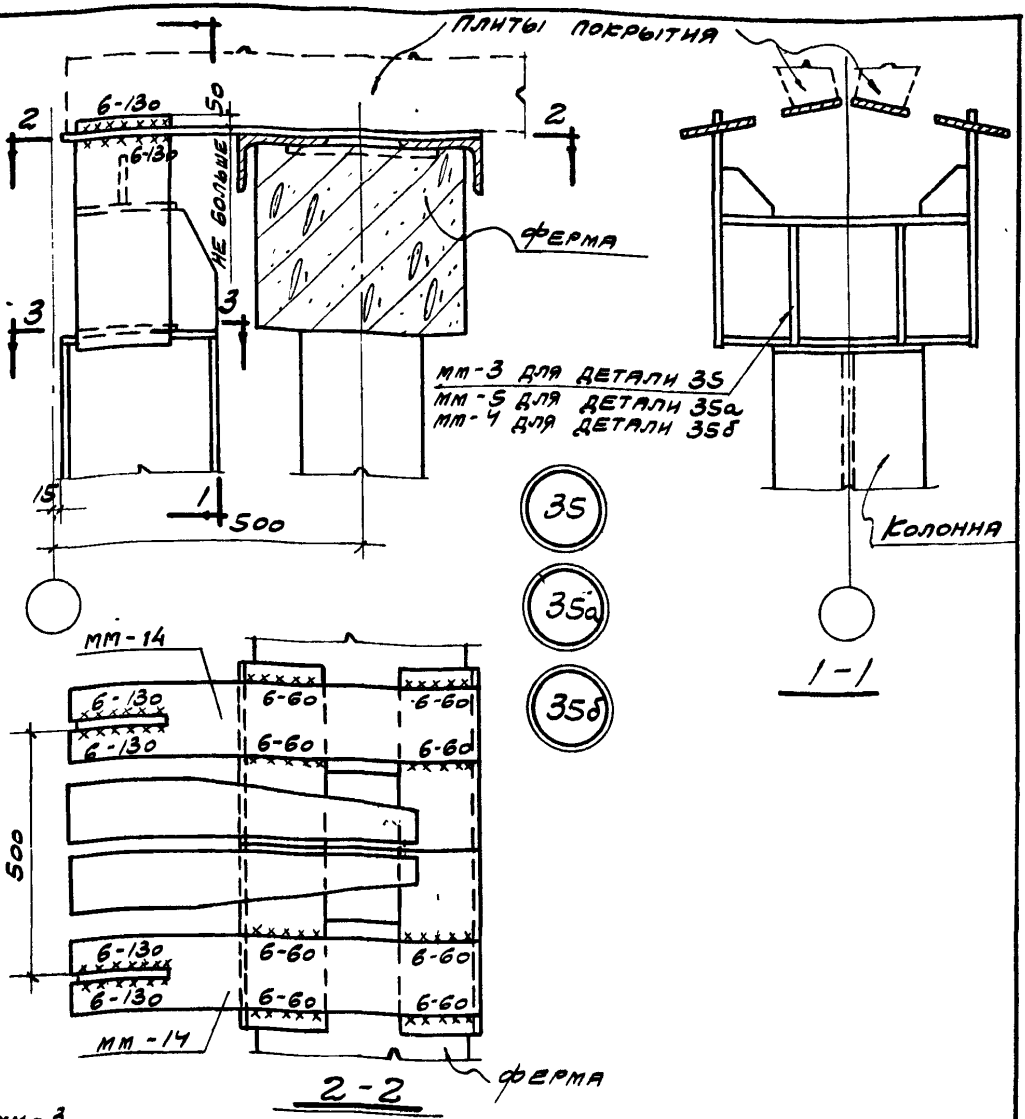

Примечания:

1. Элементы мм-14 приварить до установки плит покрытия.
2. Элементы мм-3, мм-4, мм-5 приварить к колоннам торцевого фахверка до их установки.

ГИП	Мирер		
Гл. инж. пр.	Штейнер		
Рук. гр. инж.			
Омстрой			
Проект			
Гл. инж. пр.	Петров		
Рук. гр. инж.	Пурре		
НИИ			
Издание			

ТДМ 1964

Сопряжения несущих конструкций покрытия с колоннами и связями по покрытию при скатной кровле

Крепление колонны торцевого фахверка к стропильной ферме

ТДМ-3-12

Детали 35; 35а; 35б

7573-02 3

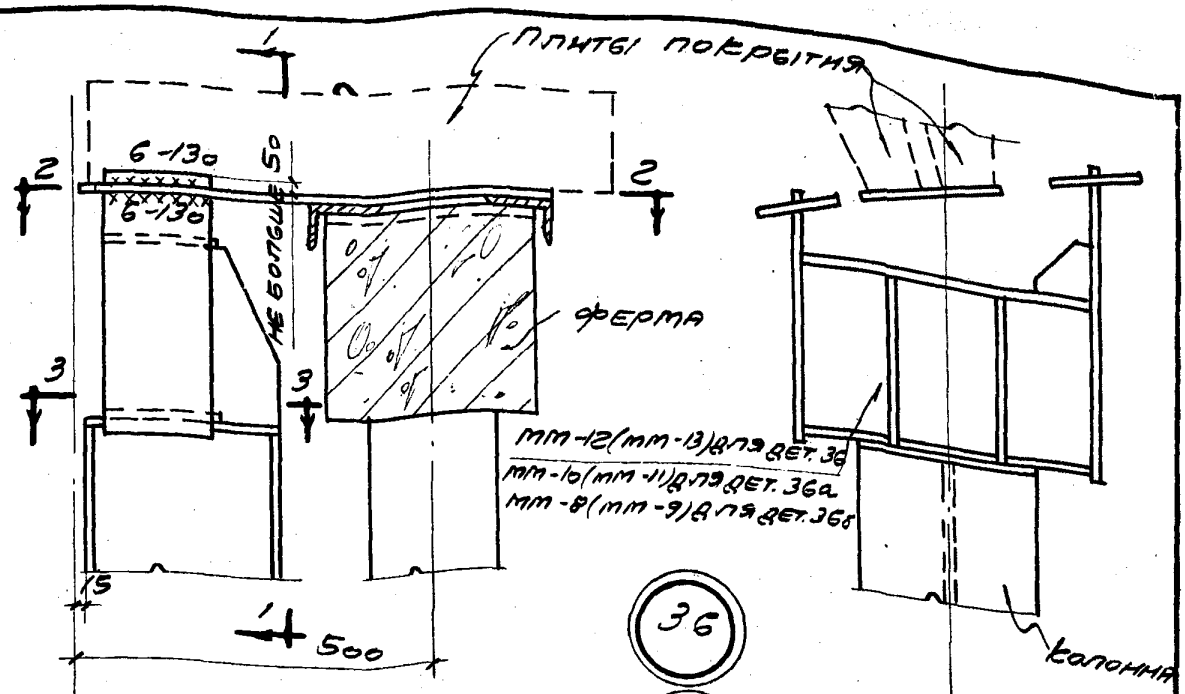



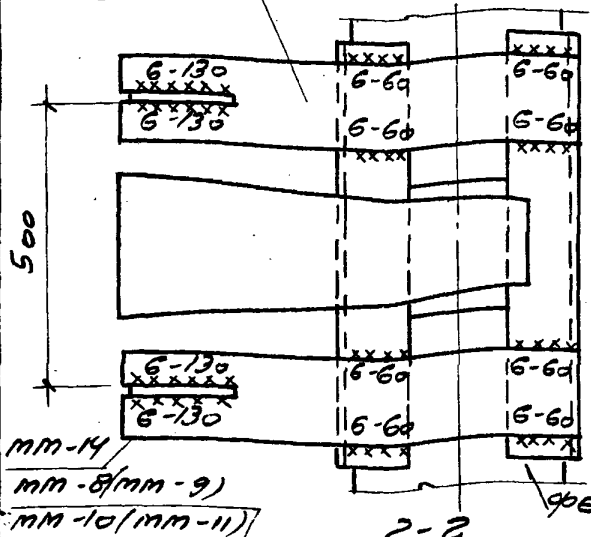

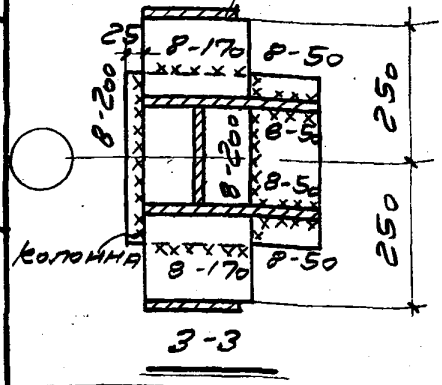

Примечания:

1. Элементы мп-14 приварнтбдо установки плит покрытия.
2. Элементы мп-8(мп-9), мп-10(мп-11), мп-12(мп-13) приварите к колоннам торцевого фахверка до их установки.
3. Элементы мп-9, мп-11, мп-13, указанные в скобках, относятся к колоннам устанавливаемым по другую сторону ската кровли

ТДМ 1964	Сопряжения несущих конструкций покрытия с колоннами и связями по покрытию при скатной кровле	ТДМ-3-12	
	Крепление колонны торцевого фахверка к стропильной ферме	Деталь	36; 36а 36б

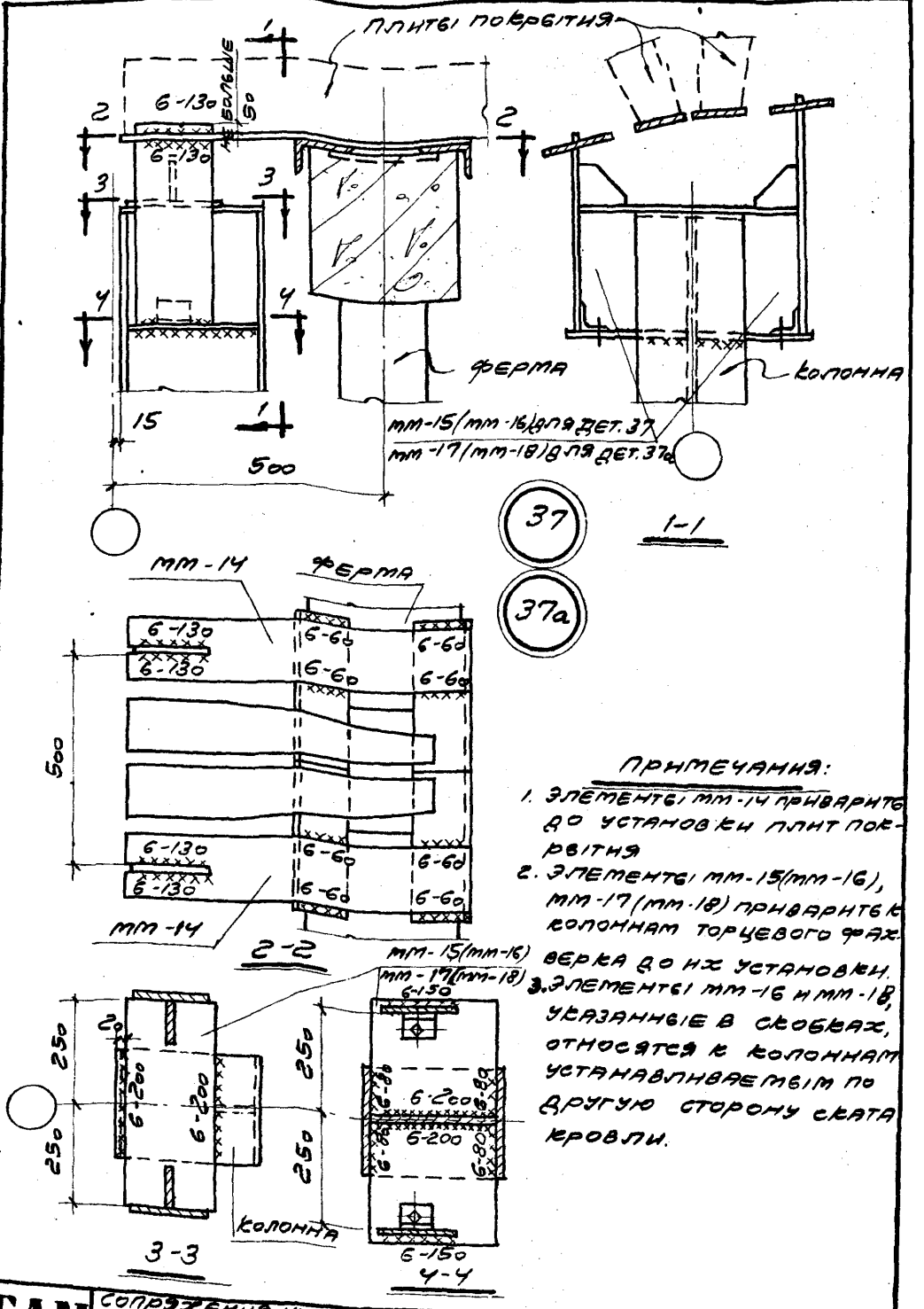

Примечания:

1. Элементы мм-14 приварите до установки плит покрытия
2. Элементы мм-15(мм-16), мм-17(мм-18) приварите к колоннам торцевого фахверка до их установки.
3. Элементы мм-16 и мм-18, указанные в скобках, относятся к колоннам устанавливаемым по другую сторону ската кровли.

ТДМ 1964	Сопряжения несущих конструкций покрытия с колоннами и связями по покрытию при скатной кровле	ТДМ-3-12
	Крепление колонны торцевого фахверка к стропильной ферме	Деталь 37, 37а

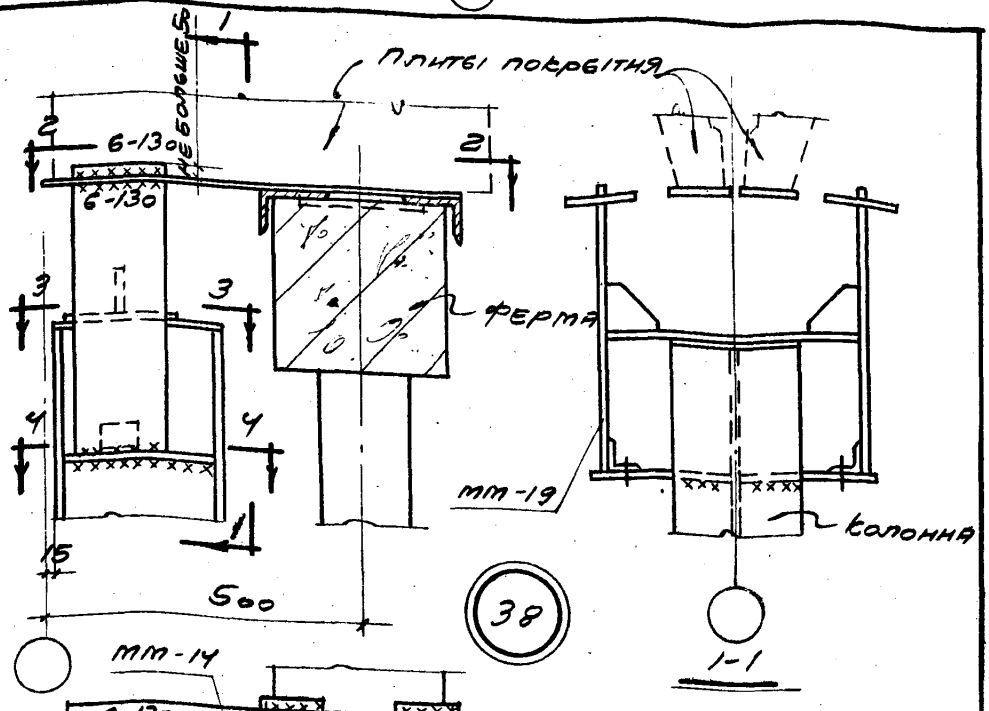

38

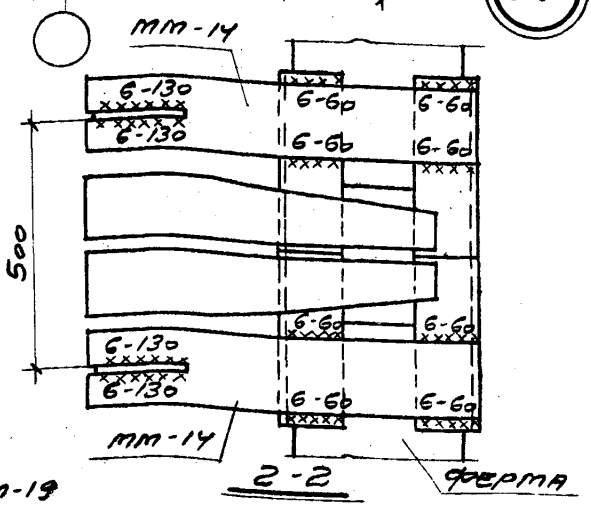

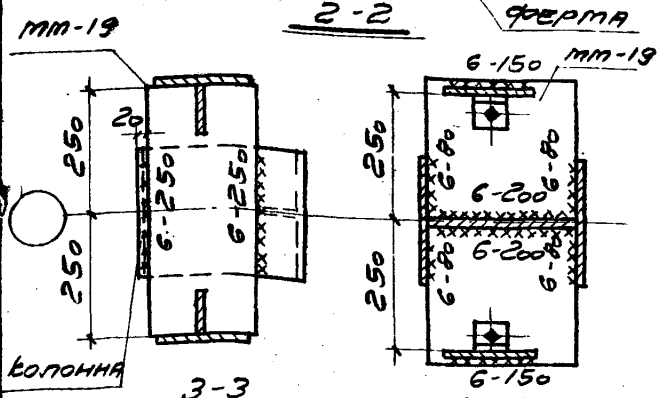

Примечания:

1. Элементы мт-14 приварить до установки плит покрытия.
2. Элемент мт-19 приварить к колонне торцевого фахверка до ее установки

1964	Сопряжения несущих конструкций покрытия с колоннами и связями по покрытию при скатной кровле. Крепление колонны торцевого фахверка к стропильной ферме	ТДМ-3-12	
		Деталь	38

gost.e-ecolog.ru