ГОСУДАРСТВЕННЫЙ КОМИТЕТ ПО ДЕЛАМ СТРОИТЕЛЬСТВА СССР
(ГОССТРОЙ СССР)

ТИПОВЫЕ МОНТАЖНЫЕ ДЕТАЛИ
ОДНОЭТАЖНЫХ ПРОМЫШЛЕННЫХ ЗДАНИЙ

СОПРЯЖЕНИЯ НЕСУЩИХ КОНСТРУКЦИЙ ПОКРЫТИЯ С КОЛОННАМИ И СВЯЗЯМИ ПО ПОКРЫТИЮ ПРИ СКАТНОЙ КРОВЛЕ

ТДМ-3-11

Детали при шаге стропильных конструкций, крайних и средних колонн 6м

7573-01

Москва-1965г

gost.e-ecolog.ru

ГОСУДАРСТВЕННЫЙ КОМИТЕТ ПО ДЕЛАМ СТРОИТЕЛЬСТВА СССР
(ГОССТРОЙ СССР)

ТИПОВЫЕ МОНТАЖНЫЕ ДЕТАЛИ
ОДНОЭТАЖНЫХ ПРОМЫШЛЕННЫХ ЗДАНИЙ

СОПРЯЖЕНИЯ НЕСУЩИХ КОНСТРУКЦИЙ ПОКРЫТИЯ С КОЛОННАМИ И СВЯЗЯМИ ПО ПОКРЫТИЮ ПРИ СКАТНОЙ КРОВЛЕ

ТДМ-3-11

Детали при шаге стропильных конструкций, крайних и средних колонн 6м

РАЗРАБОТАНЫ
Центральным научно-исследовательским и проектно-экспериментальным институтом промышленных зданий и сооружений (Цниипромзданий)
Государственным ордена Трудового Красного Знамени проектным институтом Промстройпроект

УТВЕРЖДЕНЫ
и введены в действие с 1 января 1965г.
Государственным Комитетом по делам строительства СССР
Приказ №194 от 5 ноября 1964г

ЦЕНТРАЛЬНЫЙ ИНСТИТУТ ТИПОВЫХ ПРОЕКТОВ
Москва-1964г.

ЦЕНТРАЛЬНЫЙ ИНСТИТУТ ТИПОВЫХ ПРОЕКТОВ
УПРАВЛЕНИЯ ПОДВЕДОМСТВЕННЫМИ ОРГАНИЗАЦИЯМИ
ГОССТРОЯ СССР

Москва, Б-66, Спартаковская ул. 2а, корпус В

Сдано в печать 14. VII 1984 года
Заказ № 676 Тираж 200 экз.
Цена 35 коп.

С О Д Е Р Ж А Н И Е

Деталь		Стр.
I	Крепление стропильной фермы к колонне крайнего ряда при привязке "0"	4
3	Крепление стропильных ферм к колонне среднего ряда	5
II	Усиление опорного узла фермы, изготавливаемой по серии ПК-0I-76	6
I2	Крепление связей к ферме в пределах фонаря по серии ПК-0I-76	7
I3	Крепление связей к ферме в пределах фонаря по серии ПК-0I-76	7
I4	Крепление связи к ферме в пределах фонаря по серии ПК-0I-76	8
I6	Крепление стального элемента к ферме по серии ПК-0I-76 у торца или у поперечного т.ш.	9
I6а;I6б	Крепление стального элемента к ферме по серии ПК-0I-84 у торца или у поперечного т.ш.	I0
I7	Крепление стальных элементов к ферме по серии ПК-0I-76 у торца или у поперечного т.ш.	II
I7а	Крепление стальных элементов к ферме по серии ПК-0I-84 у торца или у поперечного т.ш.	II
I8	Крепление стальных элементов к ферме по серии ПК-0I-76 у торца	I2
I8а	Крепление стальных элементов к ферме по серии ПК-0I-84 у торца	I3
I9	Крепление стальных элементов к ферме по серии ПК-0I-76 у торца или у поперечного т.ш.	I4
I9а	Крепление стальных элементов к ферме по серии ПК-0I-84 у торца или у поперечного т.ш.	I5
20;2I	Крепление стальных элементов к фермам по серии ПК-0I-76 и ПК-0I-84 у торца или у поперечного т.ш.	I6

Деталь		Стр.
22	Крепление стальных элементов к ферме по серии ПК-01-76 у торца	17
22а	Крепление стальных элементов к ферме по серии ПК-01-84 у торца	17
23	Крепление стальных элементов к ферме по серии ПК-01-76 у торца	18
23а	Крепление стальных элементов к ферме по серии ПК-01-84 у торца	18
34	Крепление колонн торцевого фахверка к стропильной ферме	19
35;35а	То же	20
37	То же	21

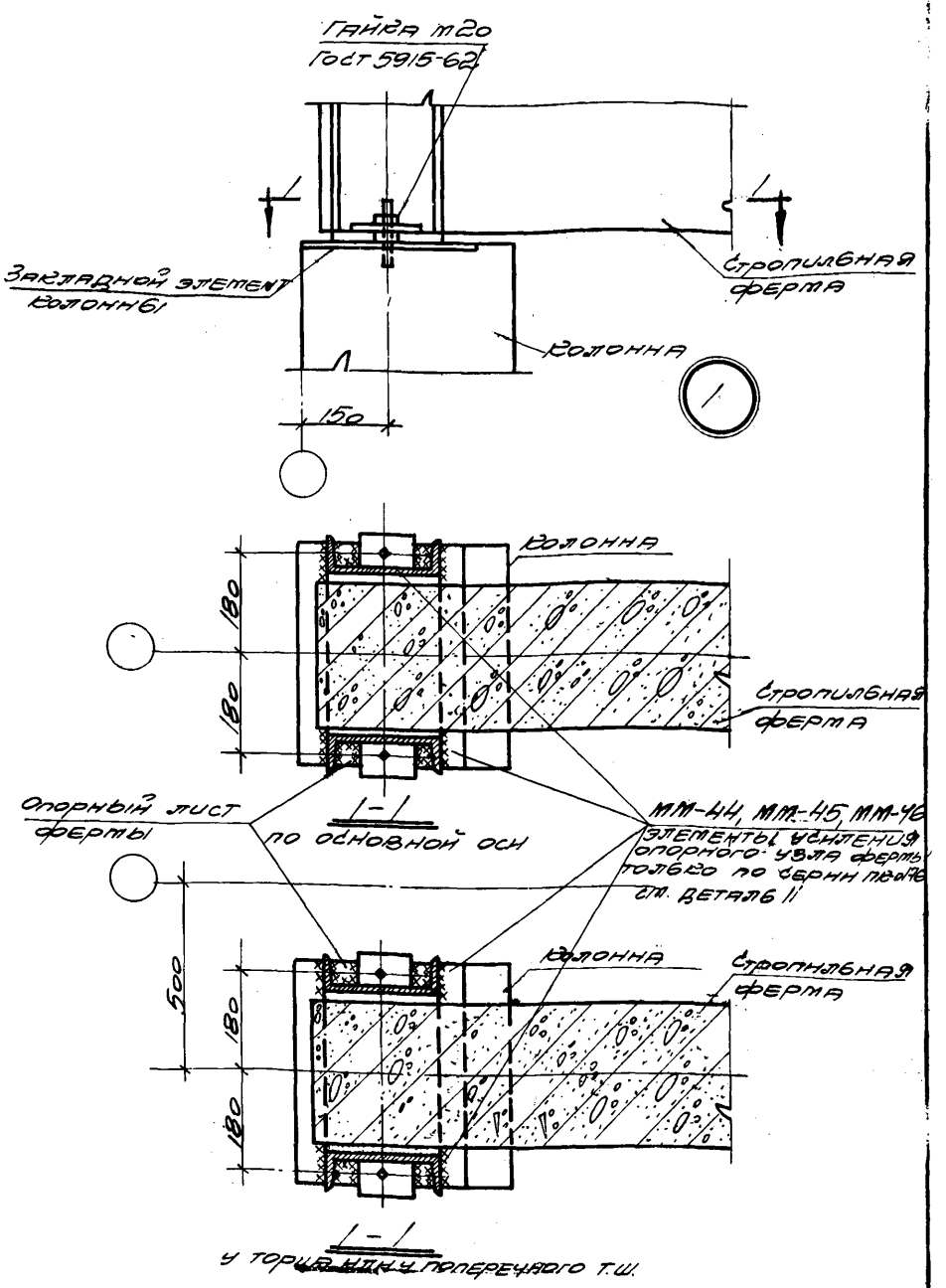

Примечание

Монтажные швы приняты – $h_ш$ = 6мм

ТДМ 1964	Сопряжения несущих конструкций покрытия с колоннами и связями по покрытию при скатной кровле	ТДМ-3-11
	Крепление стропильной фермы к колонне крайнего ряда при привязке 0"	Деталь 1

Нач. отдела Гл. инж. пр. Рук. гр. инж. Дрыгин Мирер Штейнер

Нач. отдела Гл. инж. пр. Рук. гр. инж. Дрыгин Петров Пурре

Нач. отдела Гл. инж. пр. Рук. гр. инж. Цинин

Промстройпроект

7573-01 4

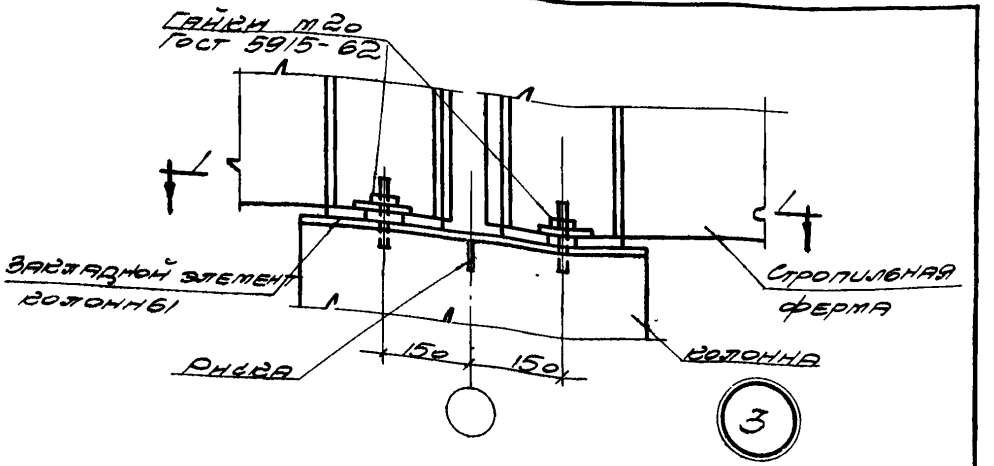

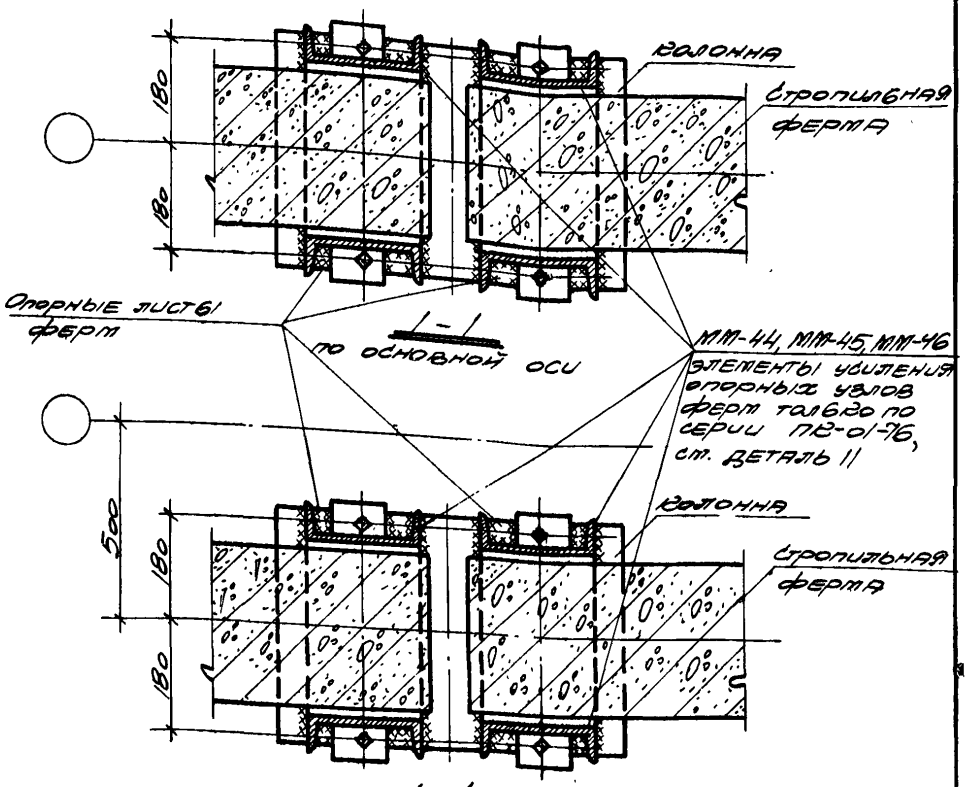

Примечание у торца или у поперечного т.ш.

Монтажные швы приняты $h_ш = 6$ мм

ТДМ 1964	Сопряжения несущих конструкций покрытия с колоннами и связями по покрытию при скатной кровле	ТДМ-3-11	
	Крепление стропильных ферм к колонне среднего ряда	Деталь	3

Гл. инж. пр. Мирер
Рук. гр. инж. Штейнер
Гл. инж. пр. Петров
Рук. гр. инж. Пирре
Гл. инж. пр.
Рук. гр. инж.

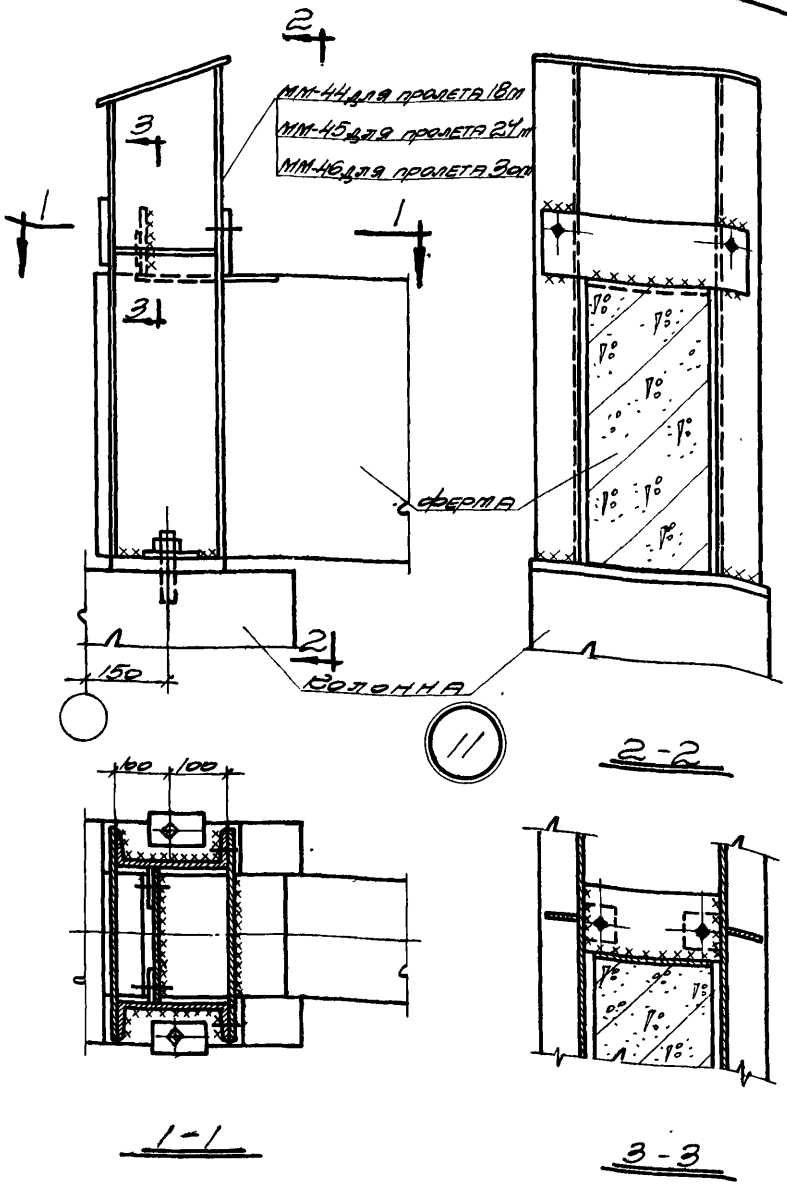

Примечание

Данную деталь см. совместно с деталями 1 и 3.

Нач. отдела	Дрыгин		
Гл. инж. пр.	Мирер		
Рук. гр. инж.	Штейнер		
Промстрой. проект			
Нач. отдела	Дюфигин		
Гл. инж. пр.	Петров		
Рук. гр. инж.	Пурре		
Цикл промзданий	ТДМ 1964	Сопряжения несущих конструкций покрытия с колоннами и связями по покрытию при скатной кровле	ТДМ-3-11
		Усиление опорного узла фермы, изготавливаемой по серии ПК-01-76	Деталь 11

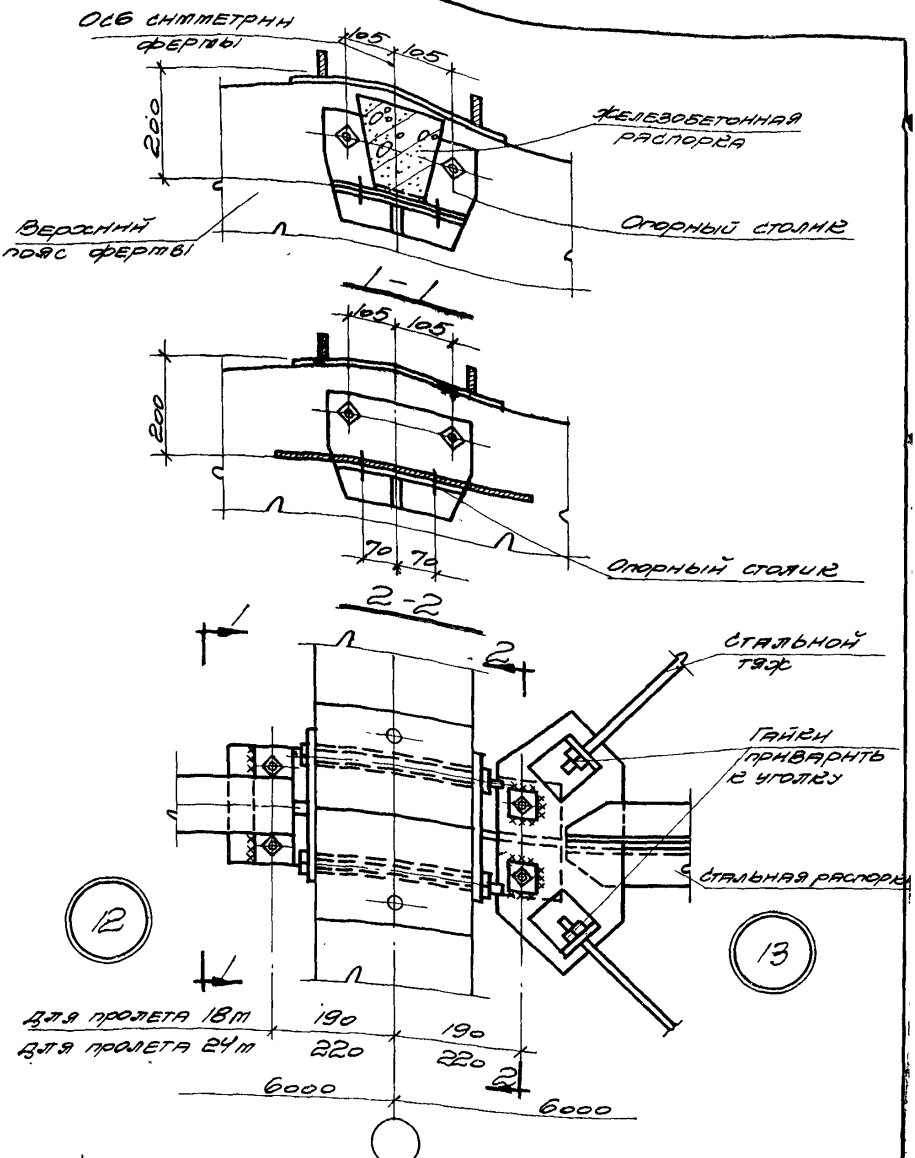

Примечание

Монтажные швы приняты $h_ш$ = 6 мм

ТДМ 1964	Сопряжения несущих конструкций покрытия с колоннами и связями по покрытию при стальной кровле	ТДМ-3-11	
	Крепление связей к ферме в пределах фонаря по серии ПК-01-76	Детали	12;13

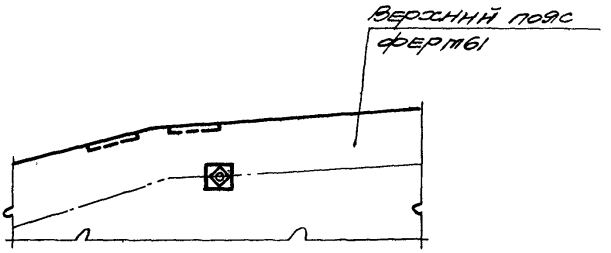

1-1

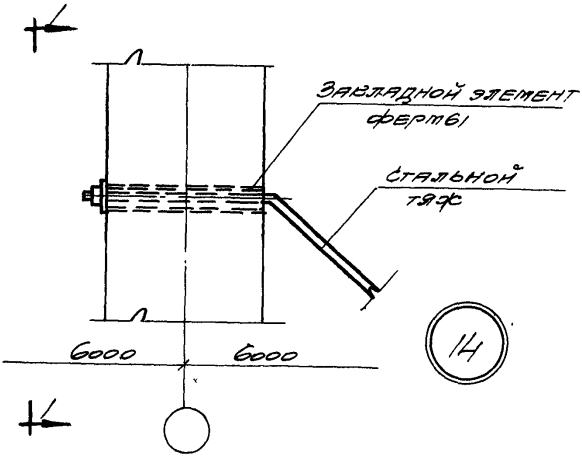

Нач. отдела	Цинин			
Гл. инж. пр.				
Рук. гр. инж.				
Цинин	Гл. инж. пр.	Петров	Руководитель	Гл. инж. пр.
Промстройпроект				
Нач. отдела	Гл. инж. пр.	Рук. гр. инж.	Руководитель	Гл. инж. пр.

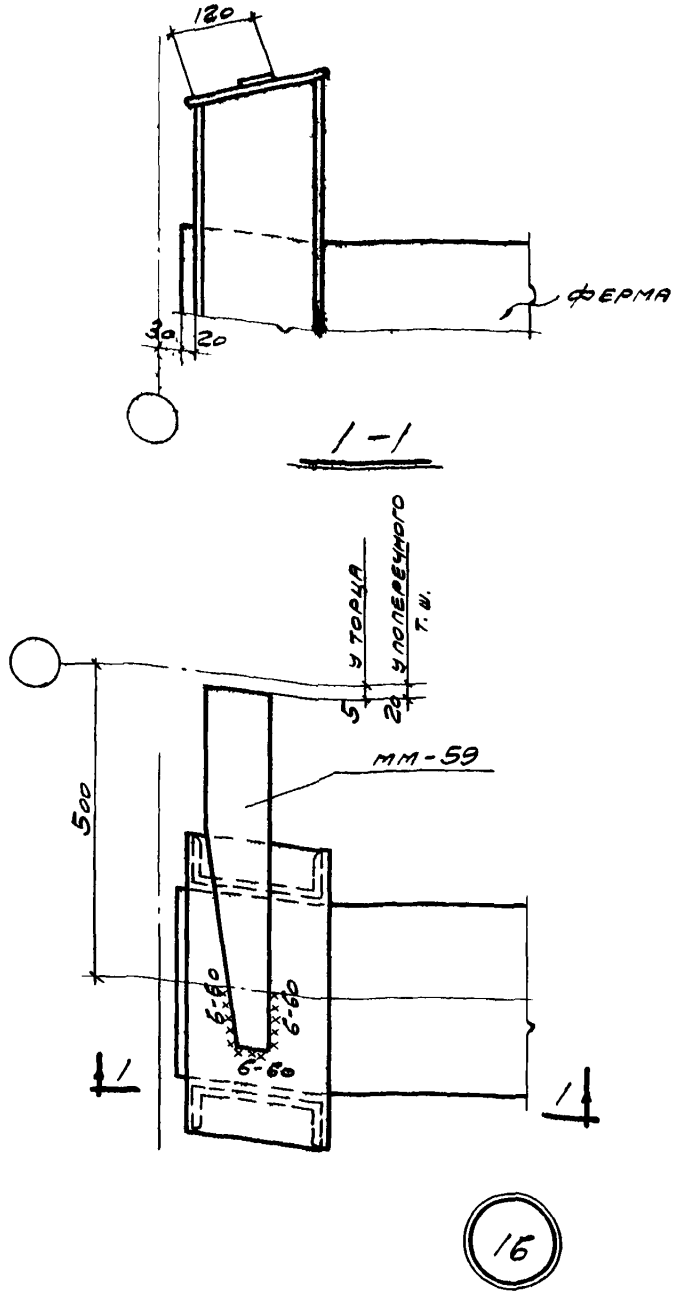

ЦНИИ ПРОМЗДАНИЙ	ТДМ 1964	Сопряжения несущих конструкций покрытия с колоннами и связями по покрытию при скатной кровле	ТДМ-3-11
		Крепление стального элемента к ферме по серии ПК-01-76 у торца или у поперечного т. ш.	Деталь 16

Нач. отдела		Дрыгин
Гл. инж. пр.		Мирер
Рук. гр. инж.		Штейнер
Промстройпроект		
Нач. отдела		Выжигин
Гл. инж. пр.		Петров
Рук. гр. инж.		Кривицкая

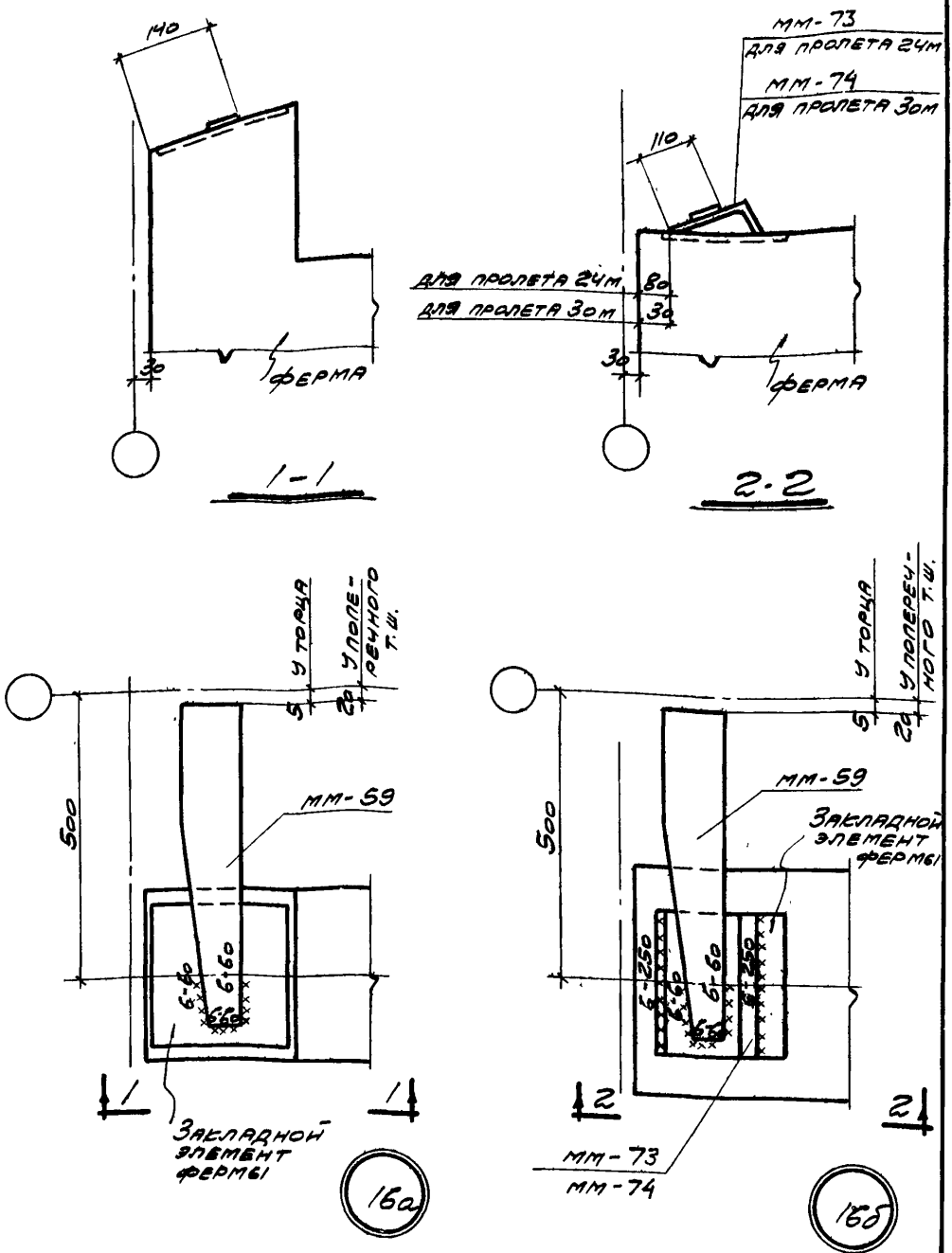

Нач. отдела	Гл. инж. пр.	Рук. гр. инж.	Дрогин
			Мирер
			Штейнер
Промстройпроект			
Нач. отдела	Гл. инж. пр.	Рук. гр. инж.	Выжигин
			Петров
			Кривицкая
ЦНИИ промзданий			

ТДМ 1964	Сопряжения несущих конструкций покрытия с колоннами и связями по покрытию при скатной кровле	ТДМ-3-11	
	Крепление стального элемента к ферме по серии ПК-01-84 у торца или у поперечного т.ш.	Деталь	16а; 16б

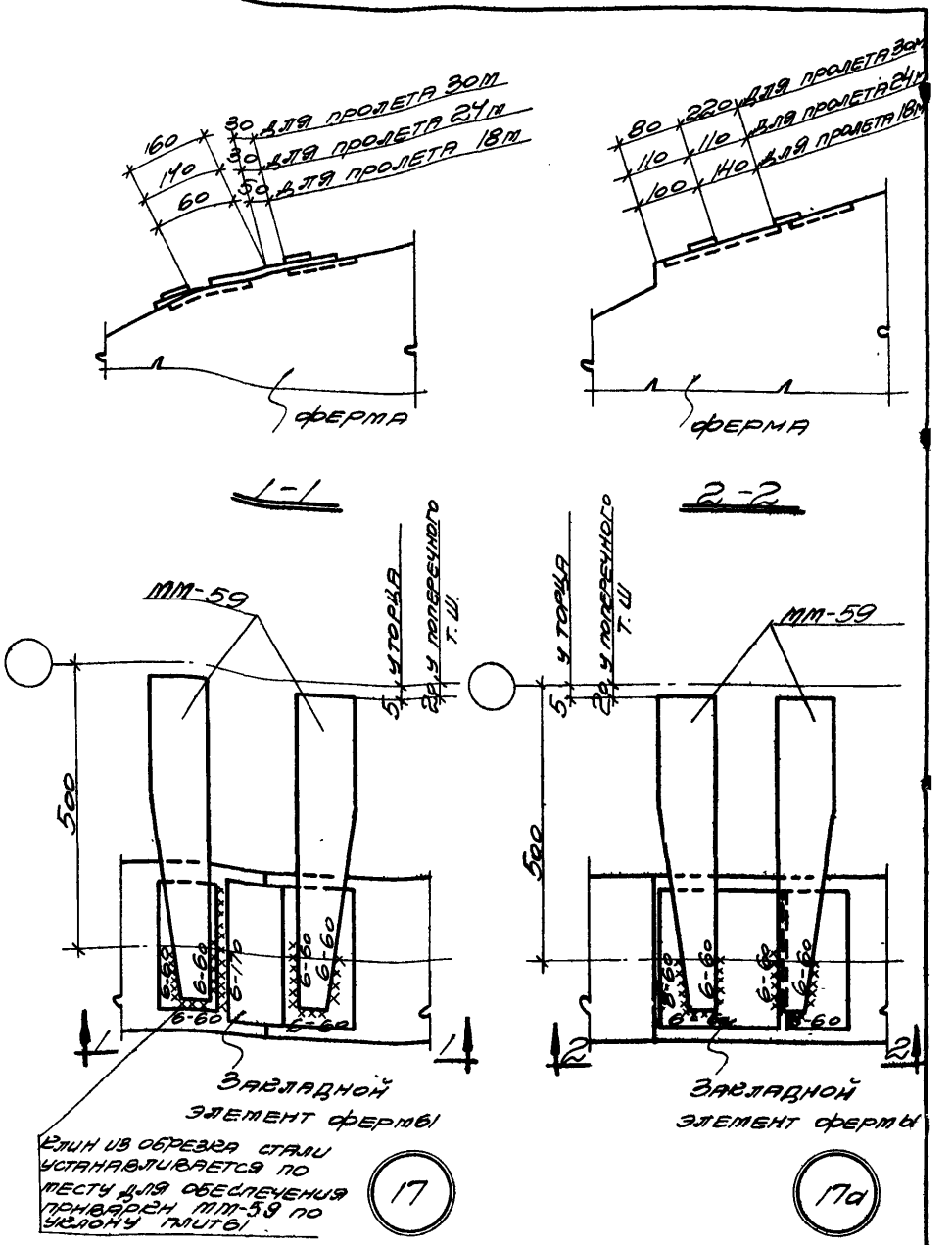

Крытин	Мирер	Штейнер	
Нач. отдела	Гл. инж. пр.	Рук. гр. инж.	
Промстрой проект			
Бобрицин	Петров	Кривицкая	
Нач. отдела	Гл. инж. пр.	Рук. гр. инж.	
Бнни	Промзданий		

ТДМ 1964	Сопряжения несущих конструкций покрытия с колоннами и связями по покрытию при скатной кровле	ТДМ-3-11
	Крепление стальных элементов к фермам по сериям ПК-01-76 (дет. 17) и ПК-01-84 (дет. 17а) у торца или у поперечного т. Ш.	Деталь 17; 17а

7573-01 11

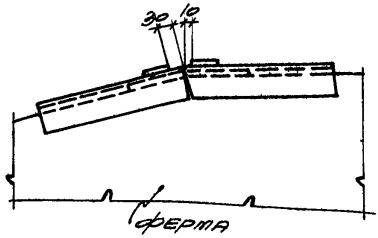

Для пролета 24м

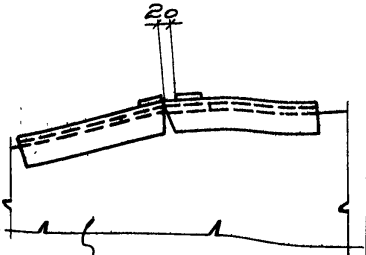

Для пролета 18 м

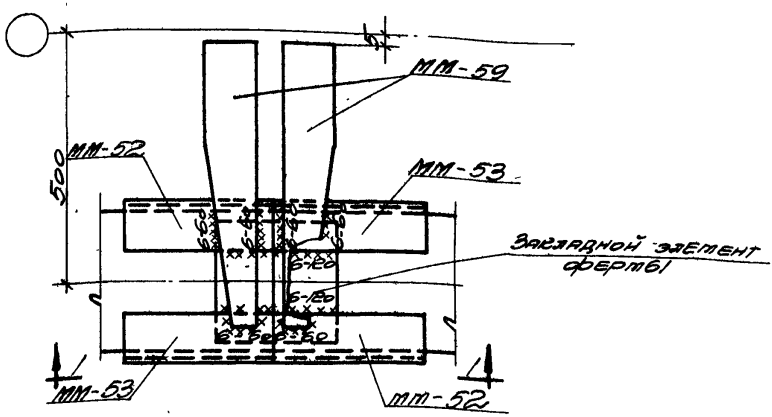

Примечания:

1. На плане условно показана ферма пролетом 24м.
2. Элементы ММ-52 и ММ-53 сварить между собой.

18

Гл. инж. отдела	Фрагин				
Гл. инж. пр.	Мирер				
Рук. гр. инж.	Штейнер				
Утв.	Минмонтажспецстрой СССР				
Гл. инженер проект.	Госстрой СССР				
Гл. инж. пр.	Петров				
Рук. гр. инж.	Гринберг				
Инж.	Шарыгин				
Инж.	Шарыгин				
Гл. инж. пр.	Шарыгин				
Рук. гр. инж.	Шарыгин

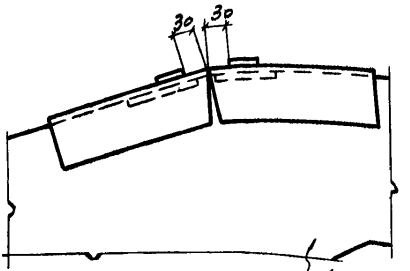

1-1

для пролета 24м

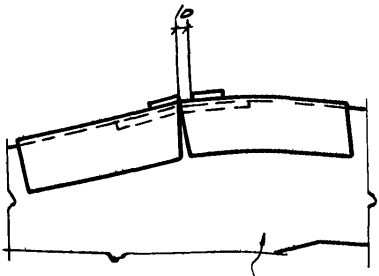

1-1

для пролета 18м

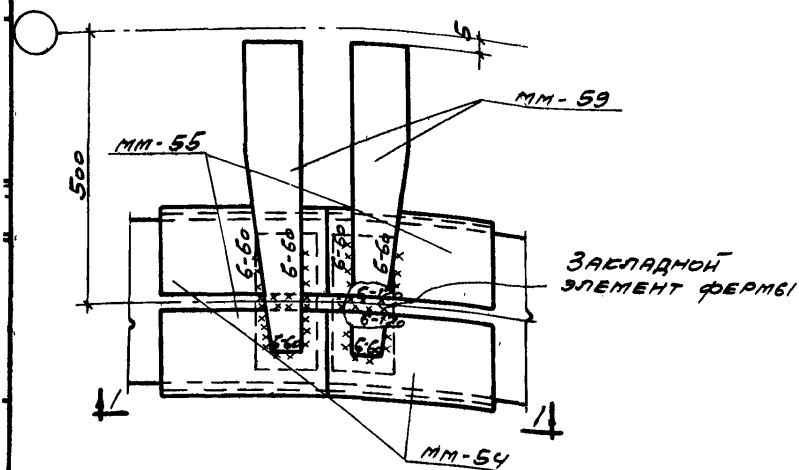

18а

Примечания:

1. На плане условно показана ферма пролетом 24м.
2. Элементы мм-54 и мм-55 сварить между собой.

ТДМ 1964	Сопряжения несущих конструкций покрытия с колоннами и связями по покрытию при скатной кровле	ТДМ-3-11	
	Крепление стальных элементов к ферме по серии ПК-01-84 у торца	Деталь	18а

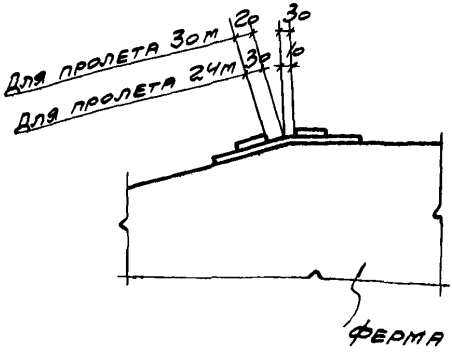

1-1

Для пролетов 24 и 30м

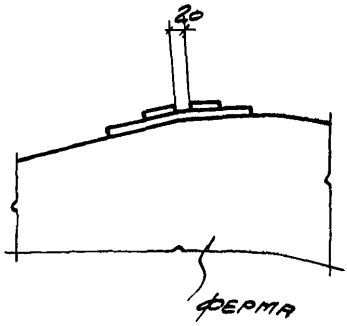

1-1

Для пролета 18м

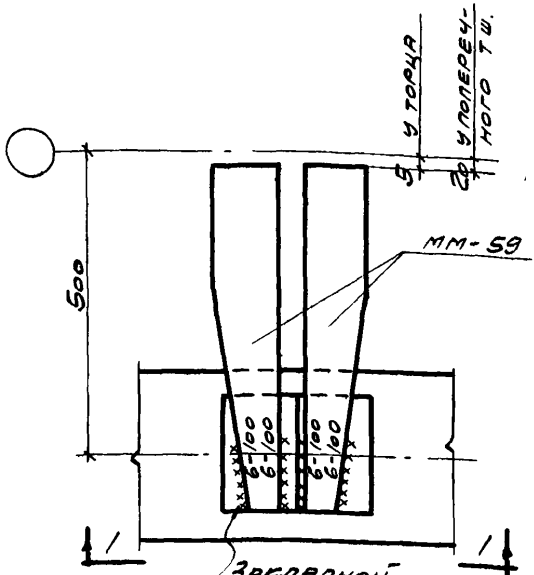

19

Примечание:

На плане и разрезе 1-1 для пролетов 24 и 30 м условно показана ферма пролетом 24м

Нач. отдела	Двигин		
Гл. инж. пр.	Минер		
Рук. гр. инж.	Штейнер		
Промстройпроект			
Нач. отдела	Вейцигин		
Гл. инж. пр.	Петров		
Рук. гр. инж.	Конвицкая		
ЦНИИпромзданий		ТДМ 1964	Сопряжения несущих конструкций покрытия с колоннами и связями по покрытию при скатной кровле — ТДМ-3-11
			Крепление стальных элементов к ферме по серии ПК-01-76 у торца или у поперечного т.ш. — Деталь 19

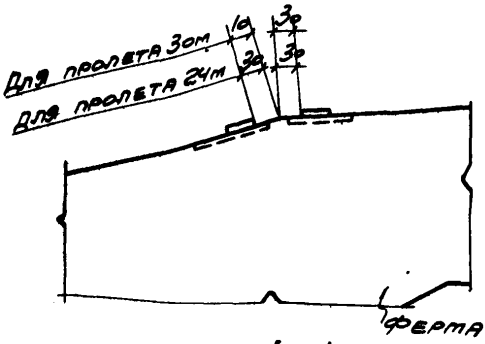

1-1

Для пролетов 24 и 30м

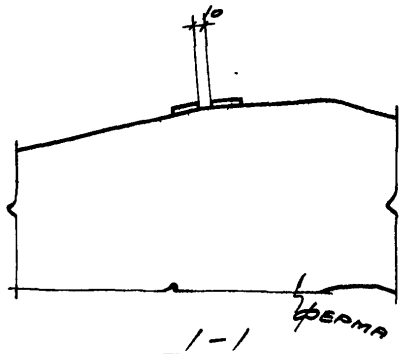

1-1

Для пролета 18м

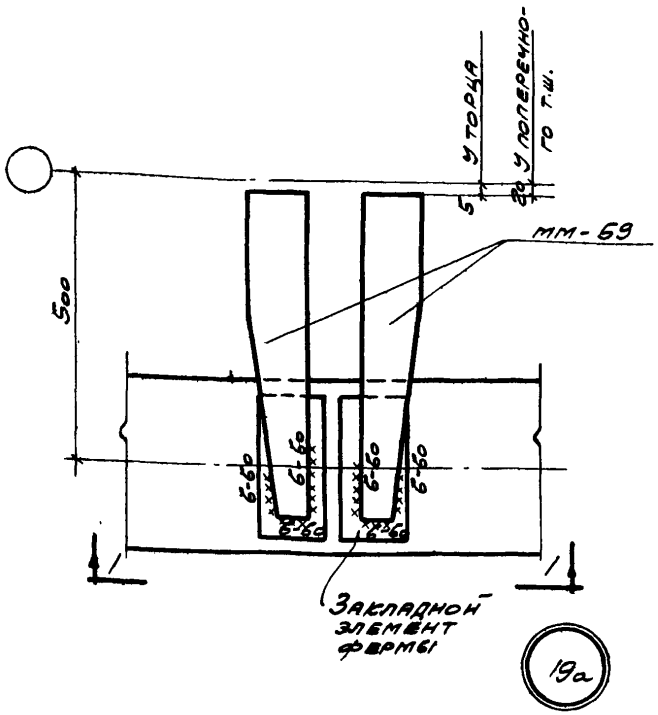

19а

ТДМ 1964	Сопряжения несущих конструкций покрытия с колоннами и связями по покрытию при скатной кровле	ТДМ-3-11	
	Крепление стальных элементов к ферме по серии ПК-01-84 у торца или у поперечного т.ш.	Деталь	19а

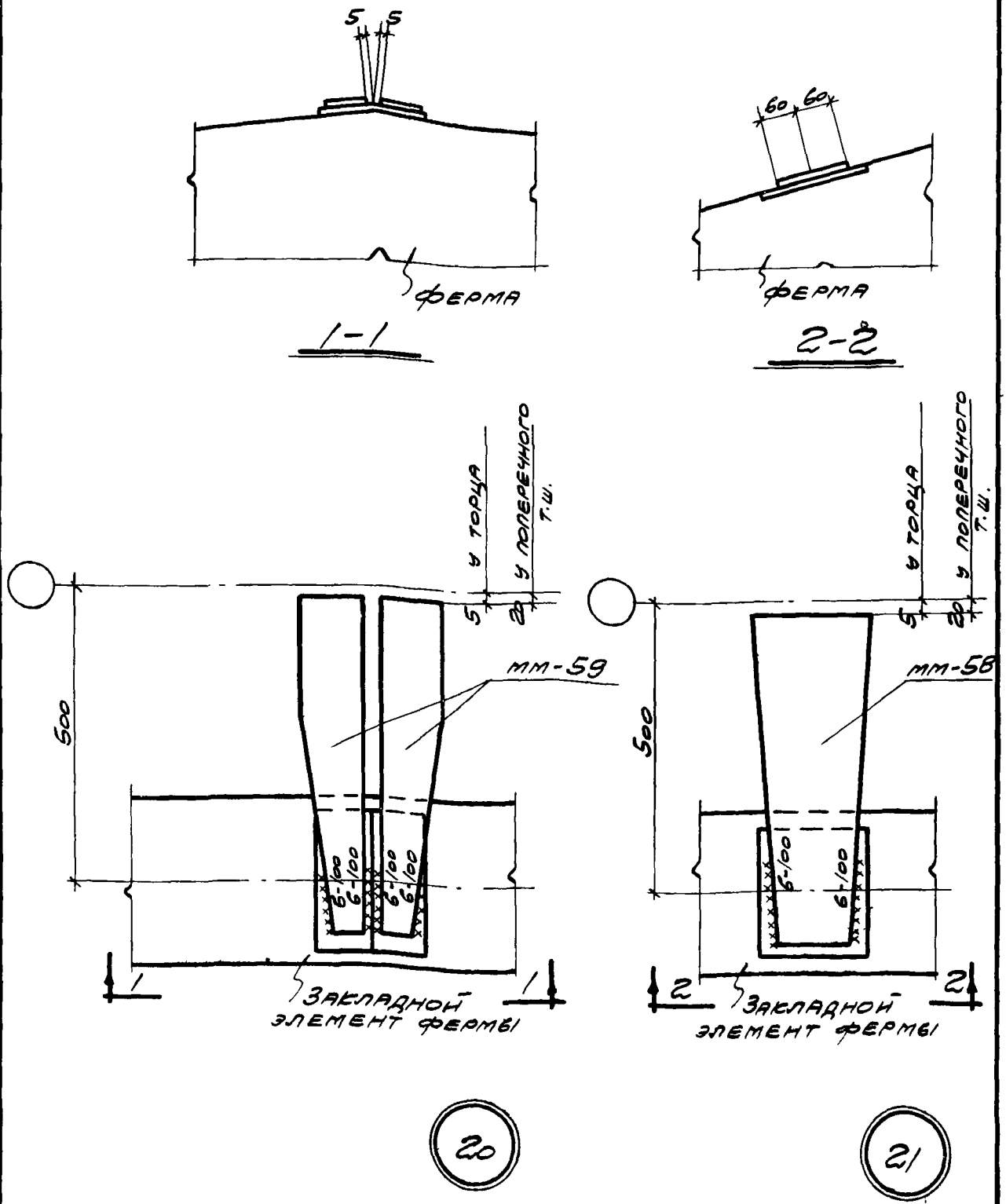

Нач. отдела	Дрыгин	
Гл. инж. пр.	Мирер	
Рук. гр. инж.	Штейнер	
Промстройпроект		
Нач. отдела	Выжигин	
Гл. инж. пр.	Петров	
Рук. гр. инж.	Кривицкая	
ЦНИИ		
...мзданий		

ТДМ 1964	Сопряжения несущих конструкций покрытия с колоннами и связями по покрытию при скатной кровле	ТДМ-3-11
	Крепление стальных элементов к фермам по сериям ПК-01-76 и ПК-01-84 у торца или у поперечного т.ш.	Деталь 20, 21

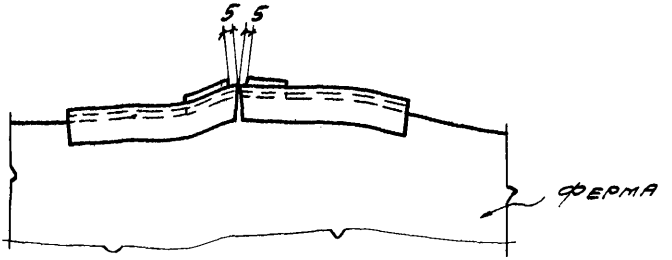

1-1

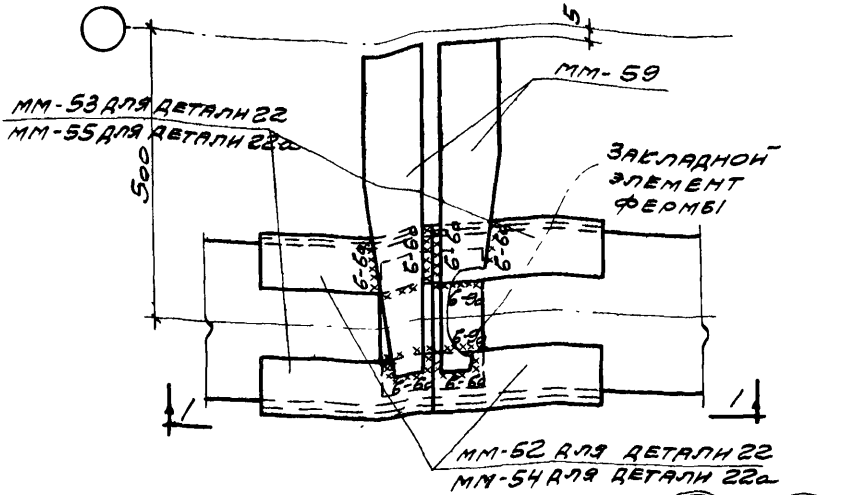

22 22а

Примечание:
Элементы ММ-52 и ММ-53 или ММ-54 и ММ-55 сварить между собой.

ТДМ 1964		
	Сопряжения несущих конструкций покрытия с колоннами и связями по покрытию при скатной кровле	ТДМ-3-11
	Крепление стальных элементов к фермам по сериям ПК-01-76 (дет. 22) и ПК-01-84 (дет 22а) у торца	Детали 22, 22а

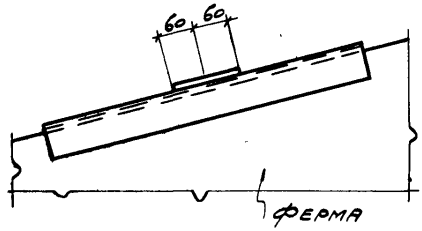

1-1

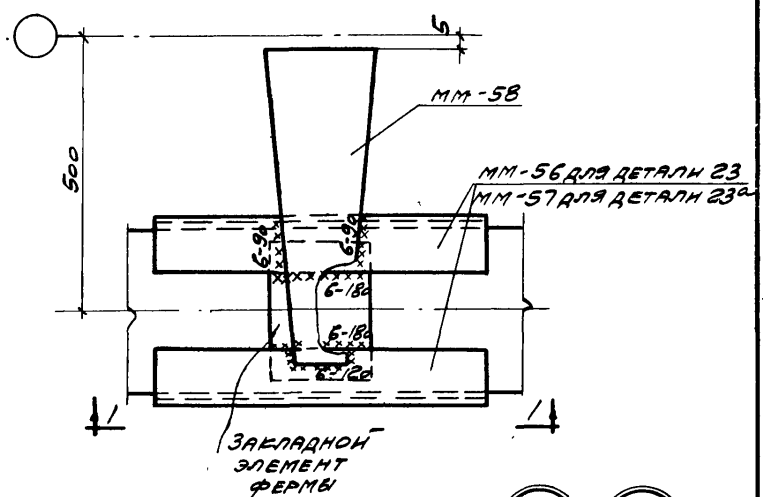

23 23а

ТДМ 1964	Сопряжения несущих конструкций покрытия с колоннами и связями по покрытию при скатной кровле	ТДМ-3-11	
	Крепление стальных элементов к фермам по сериям ПК-01-76 (дет. 23) и ПК-01-84 (дет. 23а) у торца	Деталь	23; 23а

Нач. отдела Гл. инж. пр. Рук. гр. инж. Мирер Штейнер

Промстрой проект

Выжигин Петров Кривицкая

Гл. инж. пр. Рук. гр. инж.

НИИ ...здания

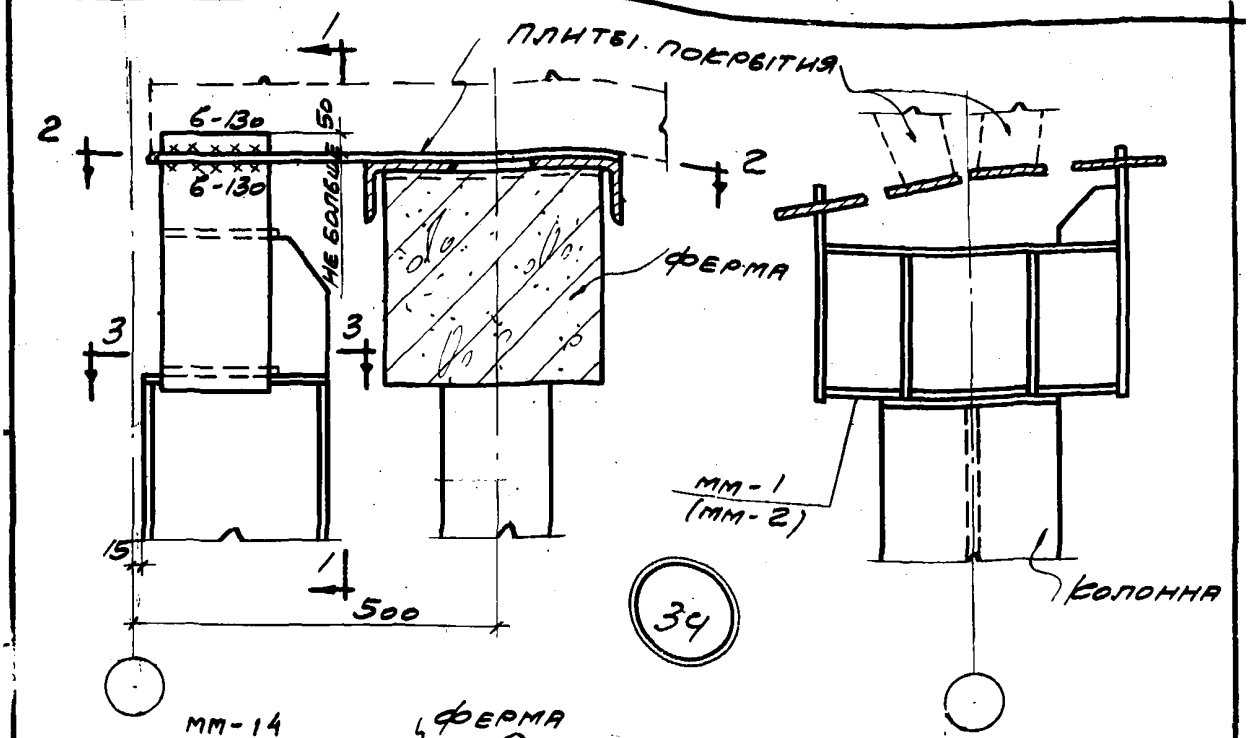

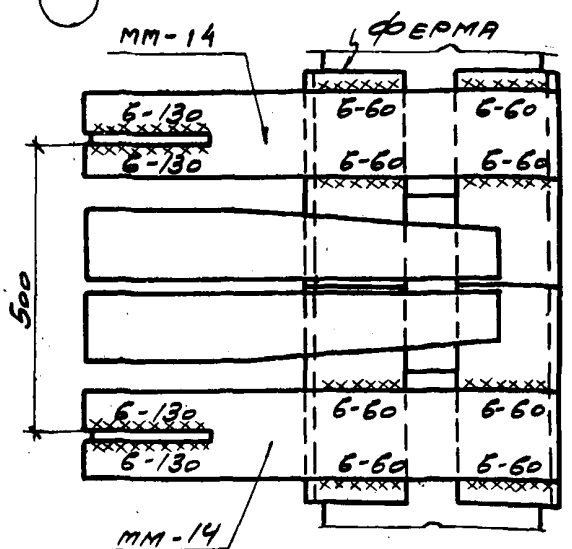

2-2

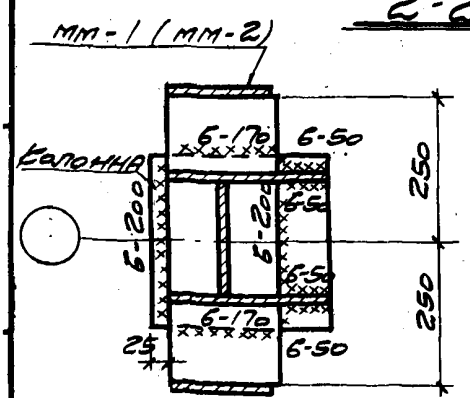

3-3

Примечания:

1. Элементы мм-14 приварить до установки плит покрытия.
2. Элемент мм-1 (мм-2) приварить к колонне торцевого фахверка до ее установки.
3. Элемент мм-2, указанный в скобках, относится к колонне устанавливаемой по другую сторону ската кровли.

ТДМ 1964	Сопряжения несущих конструкций покрытия с колоннами и связями по покрытию при скатной кровле	ТДМ-3-11	
	Крепление колонны торцевого фахверка к стропильной ферме	Деталь	34

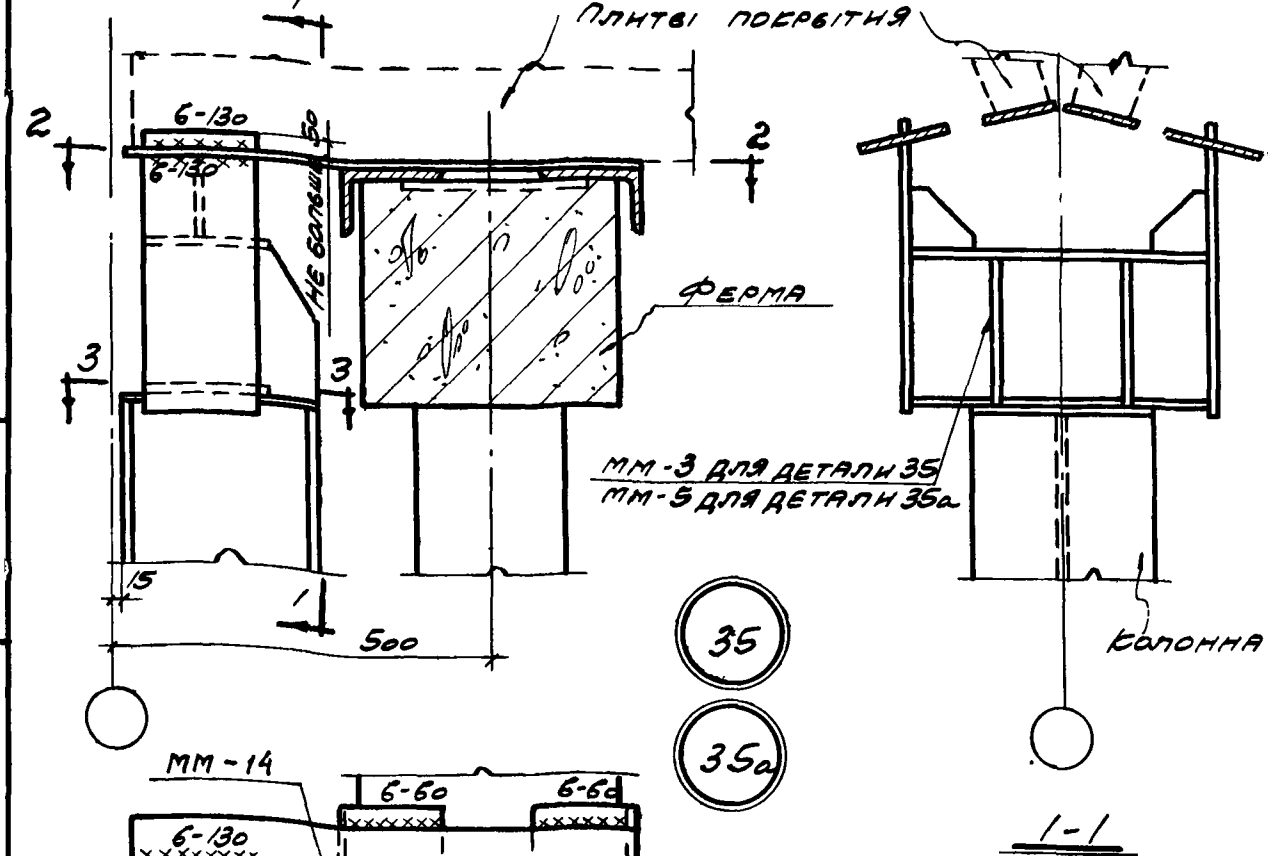

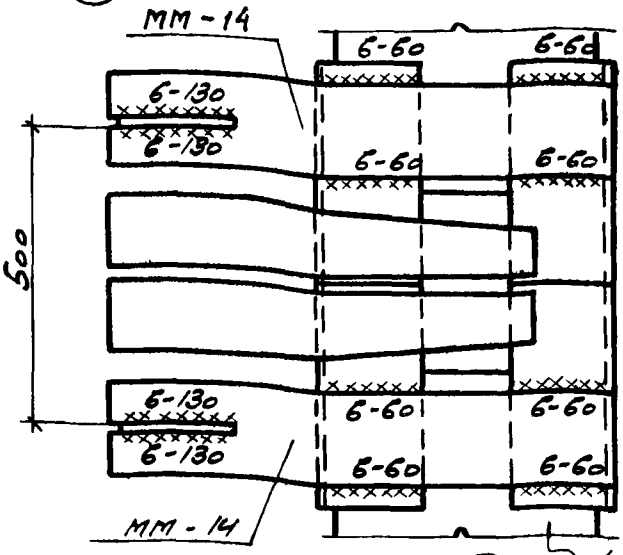

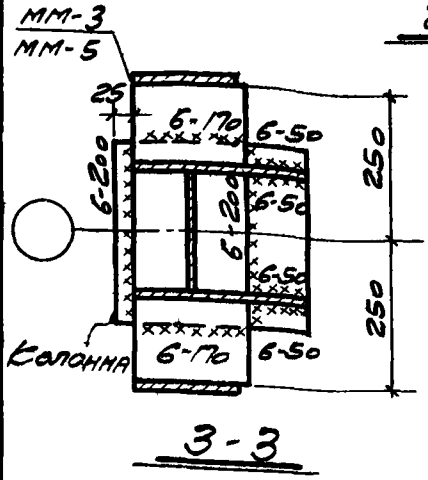

Примечания:

1. Элементы ММ-14 приварить до установки плит покрытия.
2. Элементы ММ-3, ММ-5 приварить к колонне торцевого фахверка до ее установки.

Нач. отдела	Двигин			
Гл. инж. пр.	Минеев			
Рук. гр. инж.	Штейнер			
Нач. отдела	Двигин			
Гл. инж. пр.	Петров			
Рук. гр. инж.	Пуре			
Промстройпроект				
ЦНИИпромзданий		ТДМ 1964	Сопряжения несущих конструкций покрытия с колоннами и связями по покрытию при скатной кровле	ТДМ-3-11
			Крепление колонны торцевого фахверка к стропильной ферме	Деталь 35; 35а

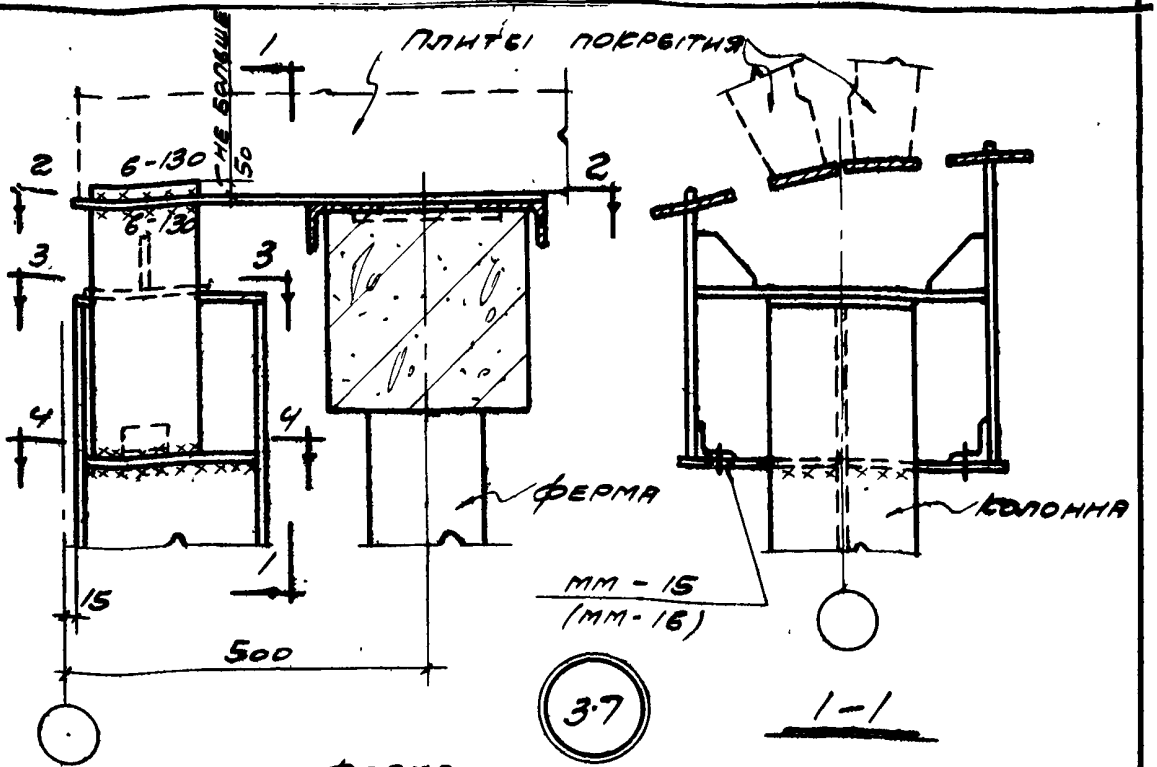

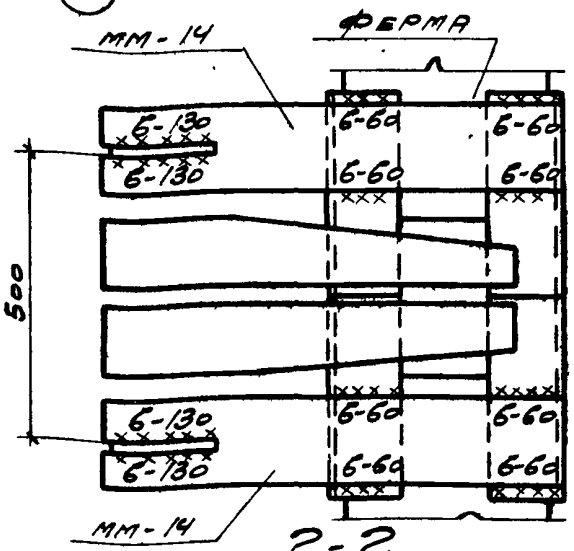

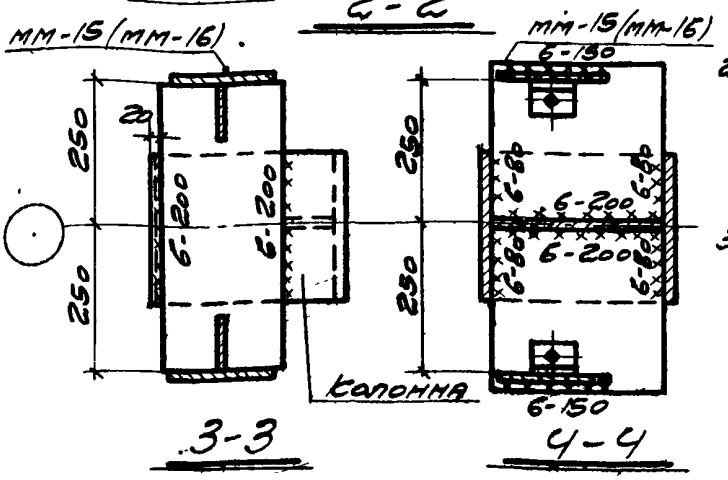

Примечания:

1. Элементы мм-14 приварить до установки плит покрытия.
2. Элемент мм-15 (мм-16) приварить к колонне торцевого фахверка до ее установки.
3. Элемент мм-16, указанный в скобках, относится к колонне устанавливаемой по другую сторону ската кровли.

ТДМ 1964	Сопряжения несущих конструкций покрытия с колоннами и связями по покрытию при скатной кровле	ТДМ-3-11
	Крепление колонны торцевого фахверка к стропильной ферме	Деталь 37

Мирер Штейнер
Гл. инж. пр. Рук. гр. инж.
Метрой-проект
Петров Пурре
Инж. пр. Рук. гр. инж.

gost.e-ecolog.ru