ГОСУДАРСТВЕННЫЙ КОМИТЕТ ПО ДЕЛАМ СТРОИТЕЛЬСТВА СССР
(ГОССТРОЙ СССР)

ТИПОВЫЕ МОНТАЖНЫЕ ДЕТАЛИ
ОДНОЭТАЖНЫХ ПРОМЫШЛЕННЫХ ЗДАНИЙ

СОПРЯЖЕНИЯ КОЛОНН, ПОДКРАНОВЫХ БАЛОК И СВЯЗЕЙ ПО КОЛОННАМ

ТДМ-2-03

Детали при шаге крайних и средних колонн 12м

7572-03

Москва-1965г

gost.e-ecolog.ru

ГОСУДАРСТВЕННЫЙ КОМИТЕТ ПО ДЕЛАМ СТРОИТЕЛЬСТВА СССР
(ГОССТРОЙ СССР)

ТИПОВЫЕ МОНТАЖНЫЕ ДЕТАЛИ
ОДНОЭТАЖНЫХ ПРОМЫШЛЕННЫХ ЗДАНИЙ

СОПРЯЖЕНИЯ КОЛОНН, ПОДКРАНОВЫХ БАЛОК И СВЯЗЕЙ ПО КОЛОННАМ

ТДМ-2-03

Детали при шаге крайних и средних колонн 12м

РАЗРАБОТАНЫ
Центральным научно-исследовательским и проектно-экспериментальным институтом промышленных зданий и сооружений (Цниипромзданий)
Государственным ордена Трудового Красного Знамени проектным институтом Промстройпроект

УТВЕРЖДЕНЫ
и введены в действие с 1 января 1965г
Государственным Комитетом по делам строительства СССР
Приказ №194 от 5 ноября 1964г.

ЦЕНТРАЛЬНЫЙ ИНСТИТУТ ТИПОВЫХ ПРОЕКТОВ

Москва-1964г.

ЦЕНТРАЛЬНЫЙ ИНСТИТУТ ТИПОВЫХ ПРОЕКТОВ
УПРАВЛЕНИЯ ПОДВЕДОМСТВЕННЫМИ ОРГАНИЗАЦИЯМИ
ГОССТРОЯ СССР

Москва, Б-66, Спартаковская ул, 2а, корпус В
Сдано в печать 10 II 1965 года
Заказ № 671 Тираж 200 экз.
Цена - 23 коп.

СОДЕРЖАНИЕ

Деталь		Стр.
I Iа	Заделка в фундамент прямоугольной колонны крайнего ряда и у продольного т.ш. при привязке "0" и колонн продольного и торцевого фахверка	7
2 2а	Заделка в фундамент прямоугольной колонны крайнего ряда и у продольного т.ш. при привязке "250" и колонны продольного фахверка	8
3 3а	Заделка в фундамент прямоугольной колонны среднего ряда	9
4	Заделка в фундамент двухветвевой колонны крайнего ряда и у продольного т.ш. при привязке "0" и колонн продольного и торцевого фахверка	I0
5 5а	Заделка в фундамент двухветвевой колонны крайнего ряда и у продольного т.ш. при привязке "250" и колонны продольного фахверка	II
6 6а	Заделка в фундамент двухветвевой колонны среднего ряда	I2
7	Крепление подкрановой балки к колонне крайнего ряда у торца или у поперечного т.ш.	I3
8	Крепление подкрановых балок к колонне крайнего ряда	I4
9	Крепление подкрановой балки к колонне среднего ряда у торца или у поперечного т.ш.	I5
I0	Крепление подкрановых балок к колонне среднего ряда	I6
I7	Крепление портальных связей к прямоугольным колоннам среднего ряда в крановых зданиях Верхний узел	I7
I8	Крепление портальных связей к прямоугольным колоннам среднего ряда в крановых зданиях Нижний узел	I8

Деталь		Стр.
21	Крепление портальных связей к двухветвевым колоннам среднего ряда в крановых зданиях Верхний узел	19
22	Крепление портальных связей к двухветвевым колоннам среднего ряда в крановых зданиях Нижний узел	20
28	Крепление крестовых связей к двухветвевым колоннам среднего ряда в бескрановых зданиях Верхний узел	21
29	Крепление крестовых связей к двухветвевым колоннам среднего ряда в бескрановых зданиях Нижний узел	21
30	Крепление крестовых связей к двухветвевым колоннам среднего ряда в бескрановых зданиях Средний узел	22
33	Крепление портальных связей к двухветвевым колоннам среднего ряда в бескрановых зданиях Верхний узел	23
34	Крепление портальных связей к двухветвевым колоннам среднего ряда в бескрановых зданиях Нижний узел	24
35	Крепление портальных связей к прямоугольным колоннам крайнего ряда в крановых зданиях Верхний узел	25
36	Крепление портальных связей к прямоугольным колоннам крайнего ряда в крановых зданиях Нижний узел	26
37	Крепление крестовых связей к двухветвевым колоннам крайнего ряда в крановых зданиях при H=10,8; 12,6; 14,4 м Верхний узел	27
37а	Крепление крестовых связей к двухветвевым колоннам крайнего ряда в крановых зданиях при H=16,2; 18,0м Верхний узел	28

Деталь		Стр.
38	Крепление крестовых связей к двухветвевым колоннам крайнего ряда в крановых зданиях при H=10,8; 12,6; 14,4 м. Нижний узел	27
38а	Крепление крестовых связей к двухветвевым колоннам крайнего ряда в крановых зданиях при H=16,2; 18,0м. Нижний узел	28
39	Крепление крестовых связей к двухветвевым колоннам крайнего ряда в бескрановых зданиях Верхний узел	29
40	Крепление крестовых связей к двухветвевым колоннам крайнего ряда в бескрановых зданиях Нижний узел	29
41	Крепление крестовых связей к двухветвевым колоннам крайнего ряда в бескрановых зданиях Средний узел	30
42	Крепление верхних связей к двухветвевым колоннам крайнего ряда в бескрановых зданиях Нижний узел	31
43	Крепление верхних связей к двухветвевым колоннам крайнего ряда в бескрановых зданиях Верхний узел	32
44	Крепление распорок к двухветвевым колоннам крайнего ряда в бескрановых зданиях	32
45	Крепление портальных связей к двухветвевым колоннам крайнего ряда в бескрановых зданиях Верхний узел	33
46	Крепление портальных связей к двухветвевым колоннам крайнего ряда в бескрановых зданиях Нижний узел	34
47	Крепление верхних связей к двухветвевым колоннам среднего ряда в бескрановых зданиях Нижний узел	35

Деталь		Стр.
48	Крепление верхних связей к двухветвевым колоннам среднего ряда в бескрановых зданиях Верхний узел	36
49	Крепление распорок к двухветвевым колоннам среднего ряда в бескрановых зданиях	36
50	Крепление крестовых связей к колоннам продольного фахверка в крановых зданиях при H=8,4; 9,6 м и основных колоннах - прямоугольных	37
5I	Крепление крестовой связи к колонне продольного фахверка сечением 400х600 в крановых зданиях при H=I0,8 м и основных колоннах - прямоугольных	38
52	Крепление крестовых связей к колоннам продольного фахверка в крановых зданиях при H=I0,8; I2,6 м и основных колоннах - двухветвевых	39
52а	Крепление крестовой связи к колонне продольного фахверка в крановых зданиях при H=I4,4 м и основных колоннах - двухветвевых	40
52б	Крепление крестовых связей к колоннам продольного фахверка в крановых зданиях при H=I6,2 м; I8,0 м и основных колоннах - двухветвевых	4I
53	Крепление крестовых связей к колоннам продольного фахверка в бескрановых зданиях при H= I0,8; I2,6 м и основных колоннах - двухветвевых	42
53а	Крепление крестовой связи к колонне продольного фахверка в бескрановых зданиях при H=I4,4 м и основных колоннах - двухветвевых	43
53б	Крепление крестовых связей к колоннам продольного фахверка в бескрановых зданиях при H=I6,2; I8,0 м и основных колоннах - двухветвевых	44
54	Крепление верхних связей к колоннам продольного фахверка в бескрановых зданиях при H=I0,8; I2,6 м и основных колоннах - двухветвевых	45

Деталь		Стр.
54а	Крепление верхних связей к колоннам продольного фахверка в бескрановых зданиях при Н=14,4;16,2; 18,0м и основных колоннах - двухветвевых	46
55	Крепление распорок к колоннам продольного фахверка в бескрановых зданиях при Н=10,8; 12,6 м и основных колоннах - двухветвевых	47
55а	Крепление распорок к колоннам продольного фахверка в бескрановых зданиях при Н= 14,4; 16,2; 18,Ом и основных колоннах - двухветвевых	48
56	Крепление крестовых связей к основным прямоугольным колоннам крайнего ряда в крановых зданиях Верхний узел	49
57	Крепление крестовых связей к основным прямоугольным колоннам крайнего ряда в крановых зданиях Нижний узел	49
58	Крепление крестовых связей к основным двухветвевым колоннам крайнего ряда в крановых зданиях Верхний узел	50
59	Крепление крестовых связей к основным двухветвевым колоннам крайнего ряда в крановых зданиях Нижний узел	50
60	Крепление крестовых связей к основным двухветвевым колоннам крайнего ряда в бескрановых зданиях Верхний узел	51
61	Крепление крестовых связей к основным двухветвевым колоннам крайнего ряда в бескрановых зданиях Нижний узел	51
62	Крепление верхних связей к основным двухветвевым колоннам крайнего ряда в бескрановых зданиях Нижний узел	52
63	Крепление верхних связей к основным двухветвевым колоннам крайнего ряда в бескрановых зданиях Верхний узел	53
64	Крепление распорок к основным двухветвевым колоннам крайнего ряда в бескрановых зданиях	53

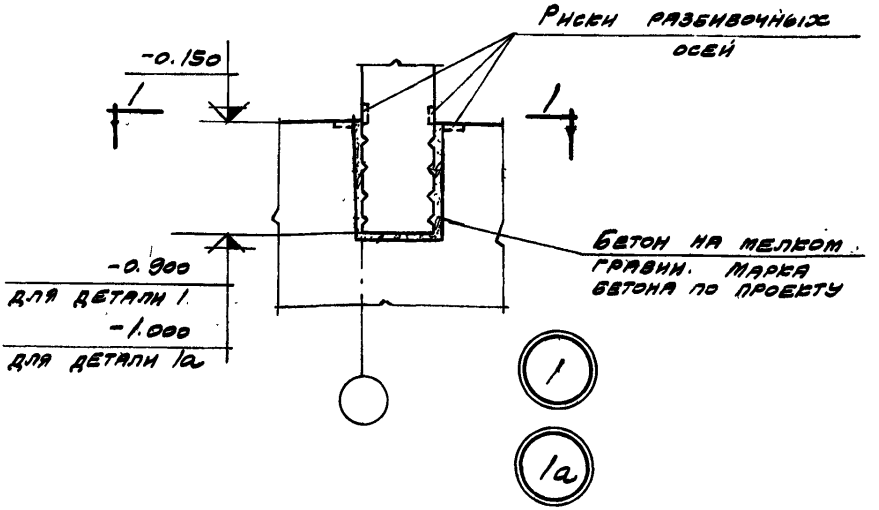

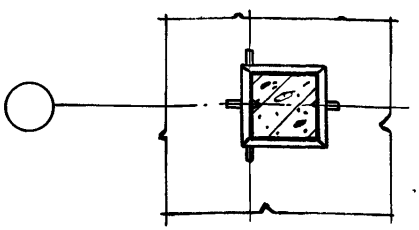

1-1
по основной оси

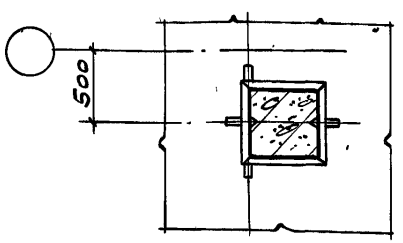

1-1
у торца или у поперечного т.ш.

Нач отдела	Гл. инж. пр.	Рук. гр. инж.
Дрыгин	Мирер	Штейнер
Промстрой проект		
Выжигин	Петров	Лысова
Гл. инж. пр.	Рук. гр. инж.	
Дни промзданий		

ТДМ 1964	Сопряжения колонн, подкрановых балок и связей по колоннам	ТДМ-2-03
	Заделка в фундамент прямоугольной колонны крайнего ряда и у продольного т.ш. при привязке „0" и колонн продольного и торцевого фахверка	Деталь 1; 1а

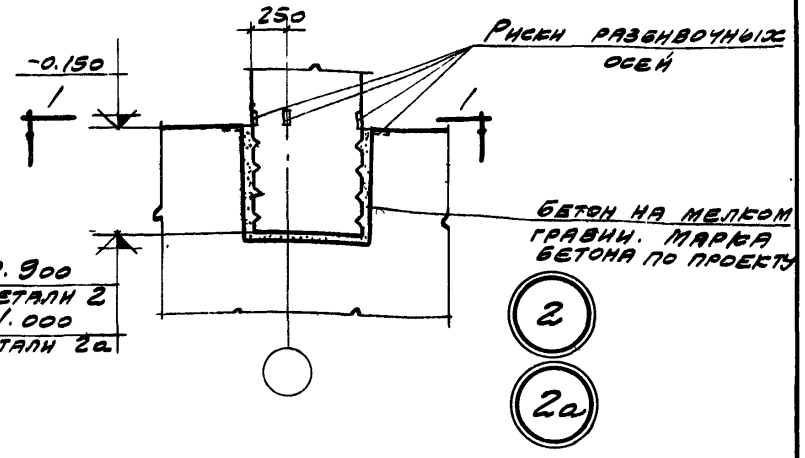

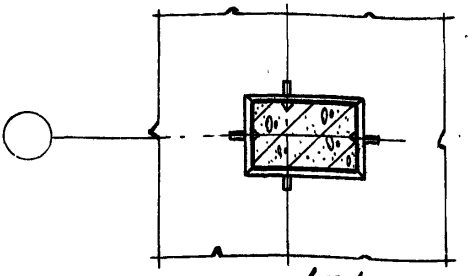

1-1

по основной оси

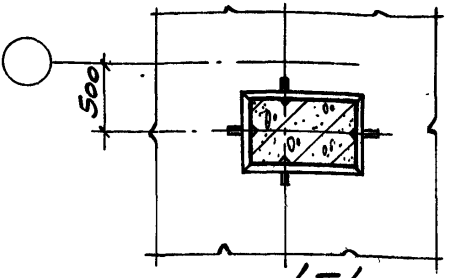

1-1

у торца или у поперечного т. ш.

ТДМ 1964	Сопряжения колонн, подкрановых балок и связей по колоннам.		ТДМ-2-03
	Заделка в фундамент прямоугольной колонны крайнего ряда и у продольного т. ш. при привязке 250 мм и колонны продольного фахверка		Деталь 2; 2а

7572-03 8

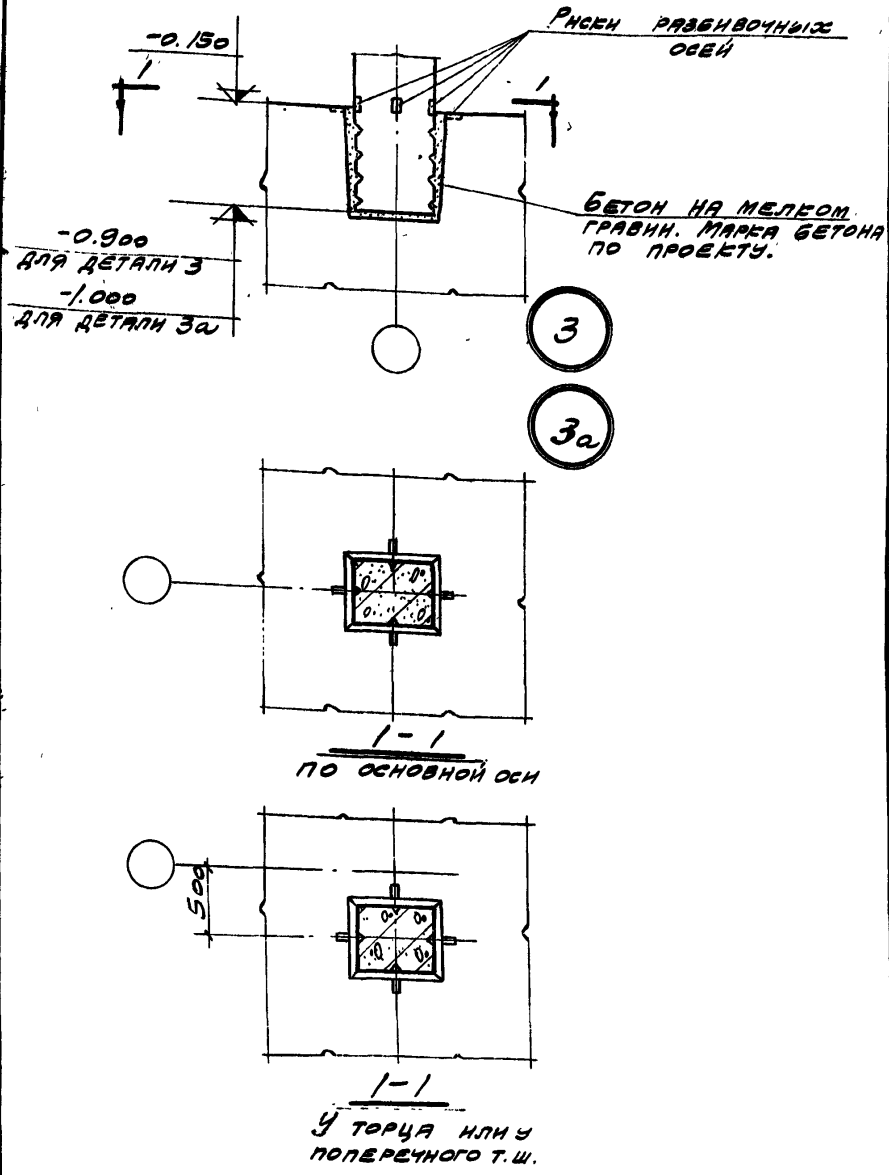

Дрыгин	Мирер	Штейнер	
Нач. отдела	Гл. инж. пр.	Рук. гр. инж.	Промстрой проект
Выжигин	Петров	Лысова	
Нач. отдела	Гл. инж. пр.	Рук. гр. инж.	Цнии промзданий

ТДМ 1964	Сопряжения колонн, подкрановых балок и связей по колоннам	ТДМ-2-03	
	Заделка в фундамент прямоугольной колонны среднего ряда	Деталь	3;3а

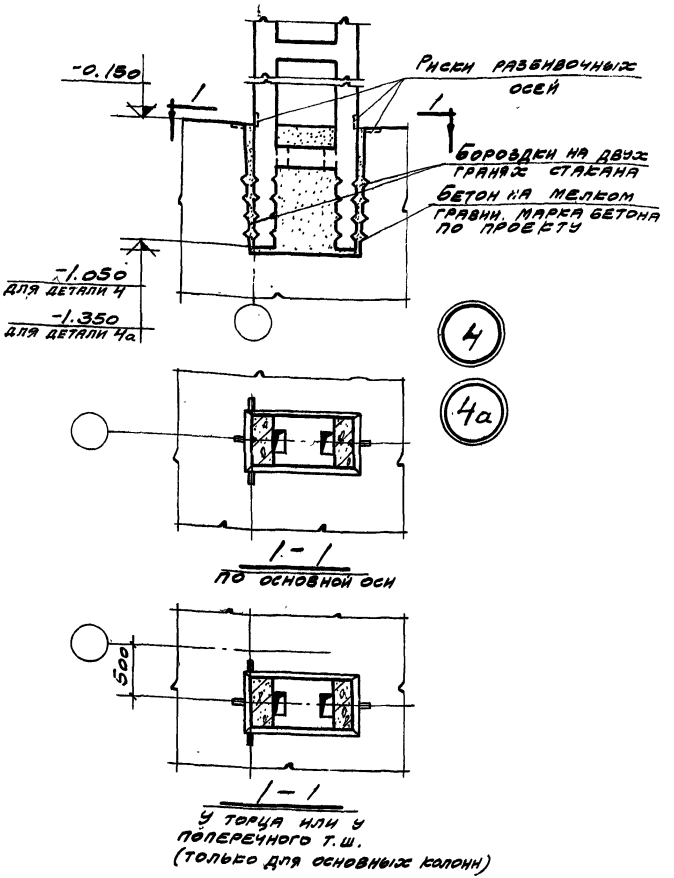

Гл. инж.		ТДМ 1964	Сопряжения колонн, подкрановых балок и связей по колоннам	ТДМ-2-03	
Рук. гр. инж.			Заделка в фундамент двухветвевой колонны крайнего ряда по продольного т.ш. при привязке "0" и колонн продольного и торцевого фахверка	Деталь	4; 4а
Рук. гр. инж.	Лыкова				
Констр.					
Инж. пр.					
Рук. гр. инж.					
	Шварц				
	Шварц				
	Штейнер				

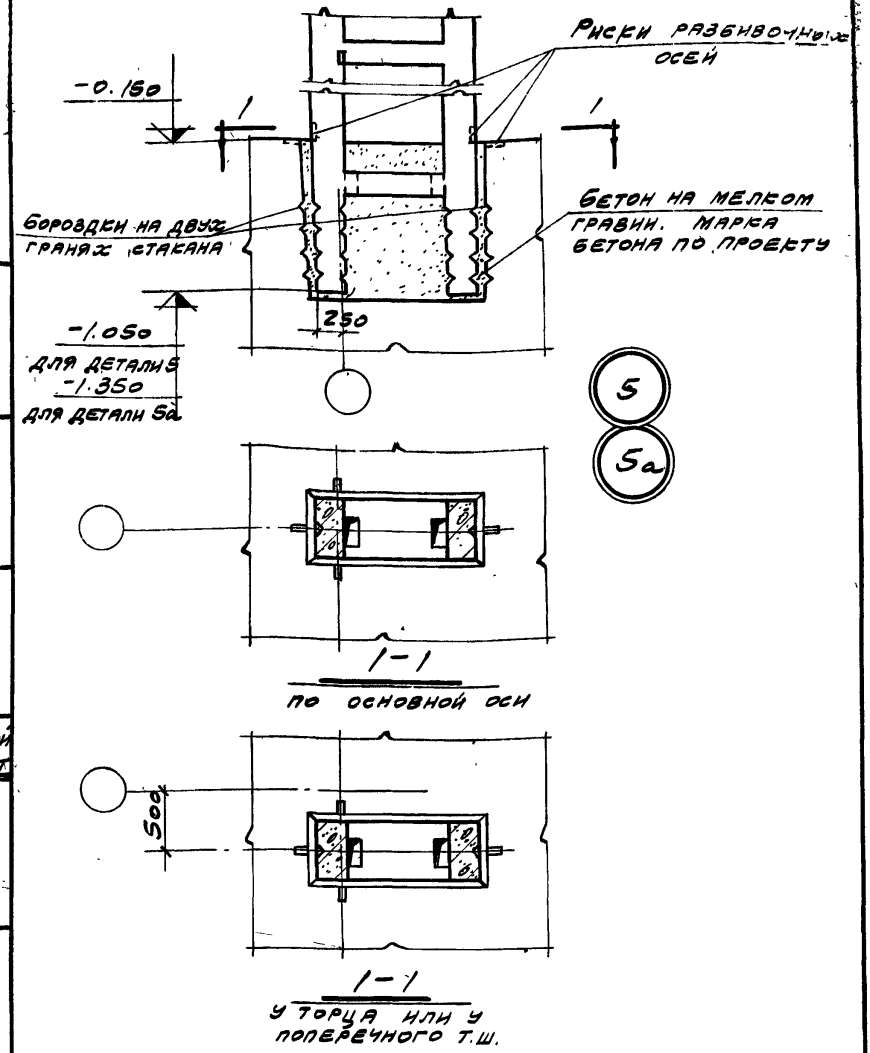

Примечание

Н - высота до низа стропильных конструкций.

Дрыгин	Мирер	Штейнер	
Нач. отдела	Гл. инж. пр.	Рук. гр. инж.	Промстрой проект
Выжигин	Петров	Лысова	
Нач. отдела	Гл. инж. пр.	Рук. гр. инж.	Цнии промзданий

ТДМ 1964	Сопряжения колонн, подкрановых балок и связей по колоннам	ТДМ-2-03
	Заделка в фундамент двухветвевой колонны крайнего ряда и у продольного т.ш. при привязке 250 и колонны продольного фахверка	Деталь 5; 5а

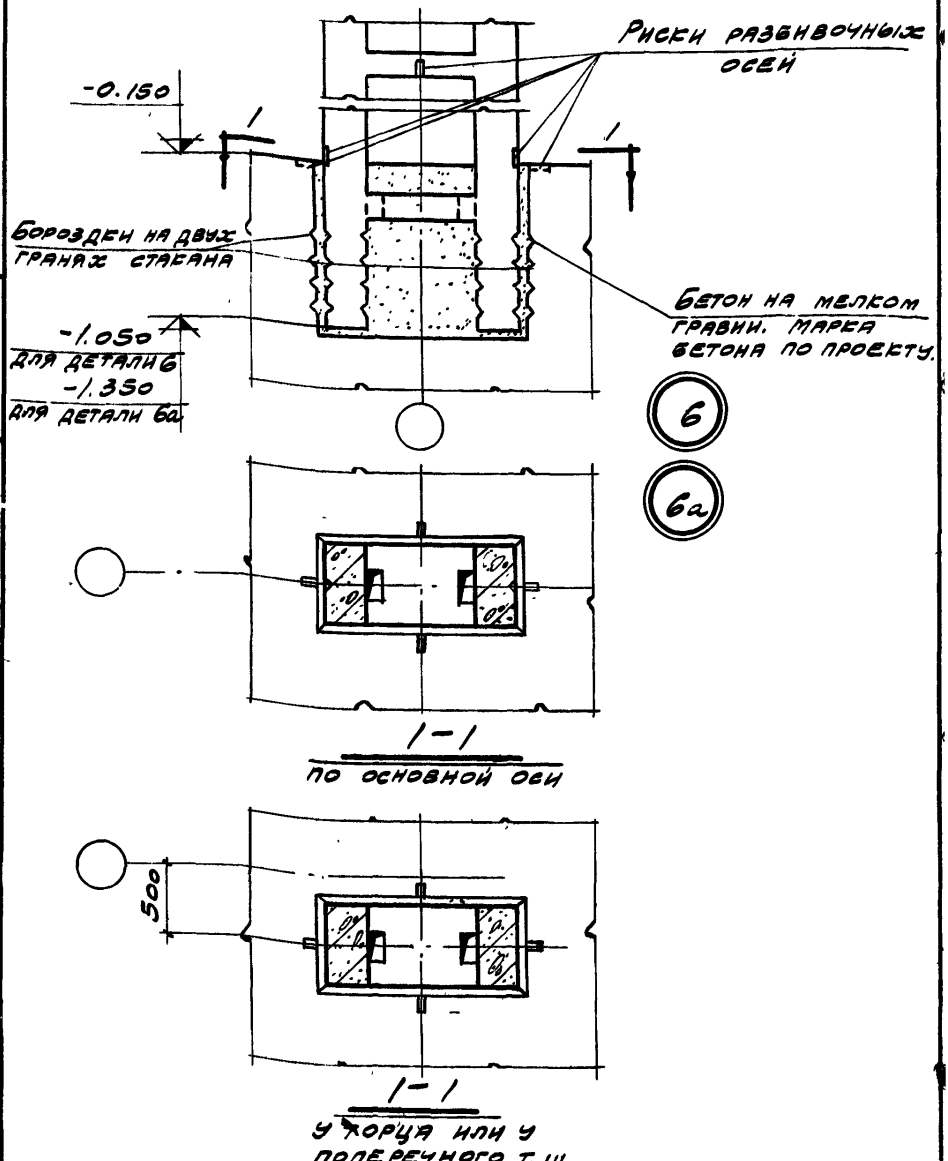

Примечание

Н - высота до низа стропильных конструкций.

ТДМ 1964	Детали сопряжений несущих конструкций каркаса в пределах высота колонн.	ТДМ-2-03	
	Заделка в фундамент двухветвевой колонны среднего ряда.	Деталь	6; 6а

Гл. инж. пр. Мирер
Рук. гр. инж. Штейнер
Гл. инж. пр. Петров
Рук. гр. инж. Лысова
Гл. инж. пр.
Рук. гр. инж.
ЦНИИ промзданий

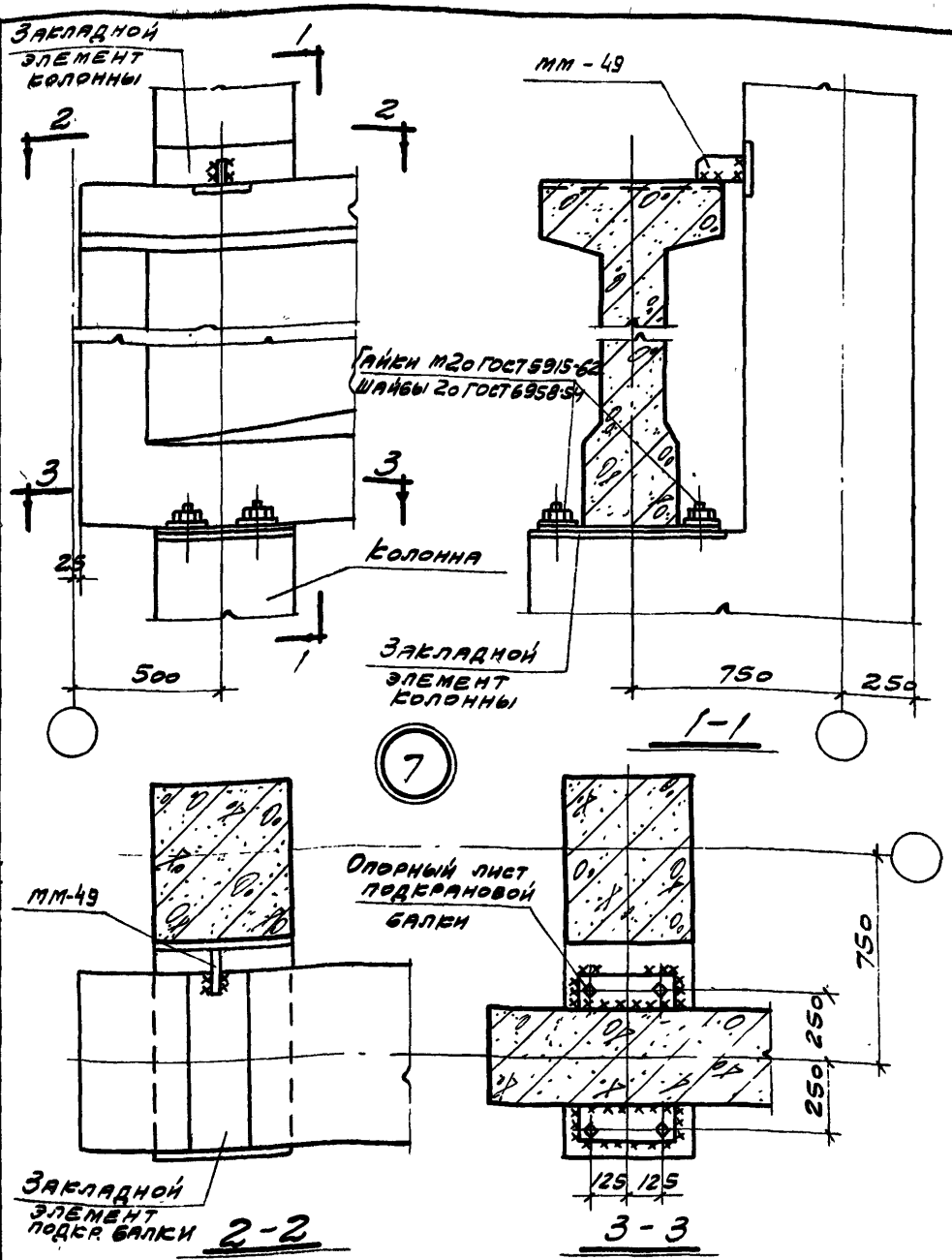

Примечание

Монтажные швы приняты $h_ш = 10$ мм.

Дрыгин	Мирер	Штейнер	
Нач. отдела	Гл. инж. пр.	Рук. гр. инж.	
Промстрой проект			
Выжигин	Петров	Рыбакова	
Нач. отдела	Гл. инж. пр.	Рук. гр. инж.	
Цинк промздания			

ТДМ 1964	Сопряжения колонн, подкрановых балок и связей по колоннам	ТДМ-2-03	
	Крепление подкрановой балки к колонне крайнего ряда у торца или у поперечного т. ш.	Детале	7

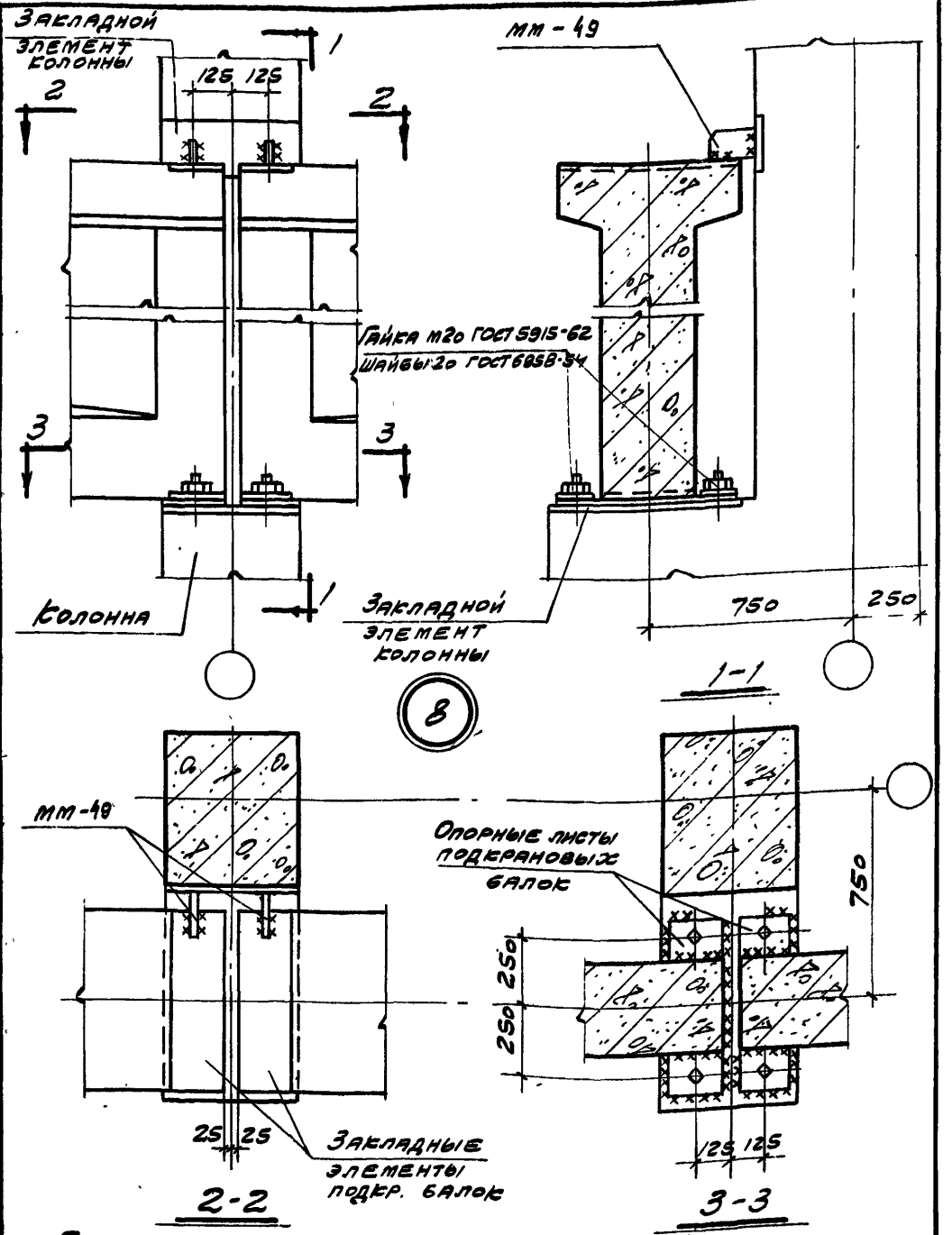

Примечание

Монтажные швы приняты $h_ш = 10$ мм.

ТДМ 1964	Сопряжения колонн, подкрановых балок и связей по колоннам	ТДМ-2-03	
	Крепление подкрановых балок к колонне крайнего ряда	Деталь	8

Рук. гр. инж. Штейнер

Рук. гр. инж. Рыбакова

Строй ект

Рук. гр. инж.

Чии здании

757 03 14

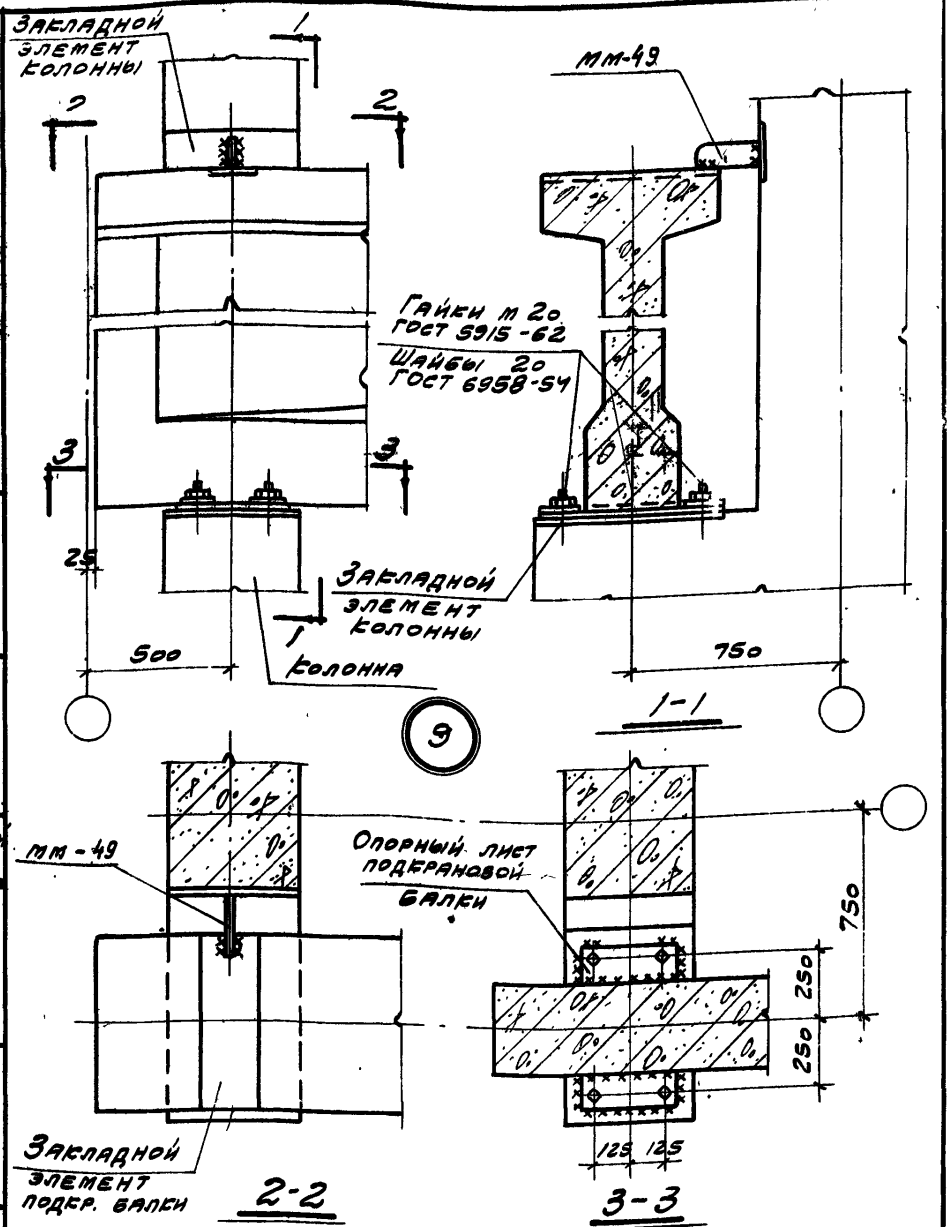

Примечание

Монтажные швы приняты $h_ш = 10$ мм.

Нач. отдела	Гл. инж. пр.	Рук. гр. инж.	Дрыгин
			Мирер
			Штейнер
Промстрой проект			
Выжигин	Петров	Рыбакова	
Нач. отдела	Гл. инж. пр.	Рук. гр. инж.	
Цнии промзданий			

ТДМ 1964	Сопряжения колонн, подкрановых балок и связей по колоннам	ТДМ-2-03	
	Крепление подкрановой балки к колонне среднего ряда у торца или у поперечного т.ш.	Деталь	9

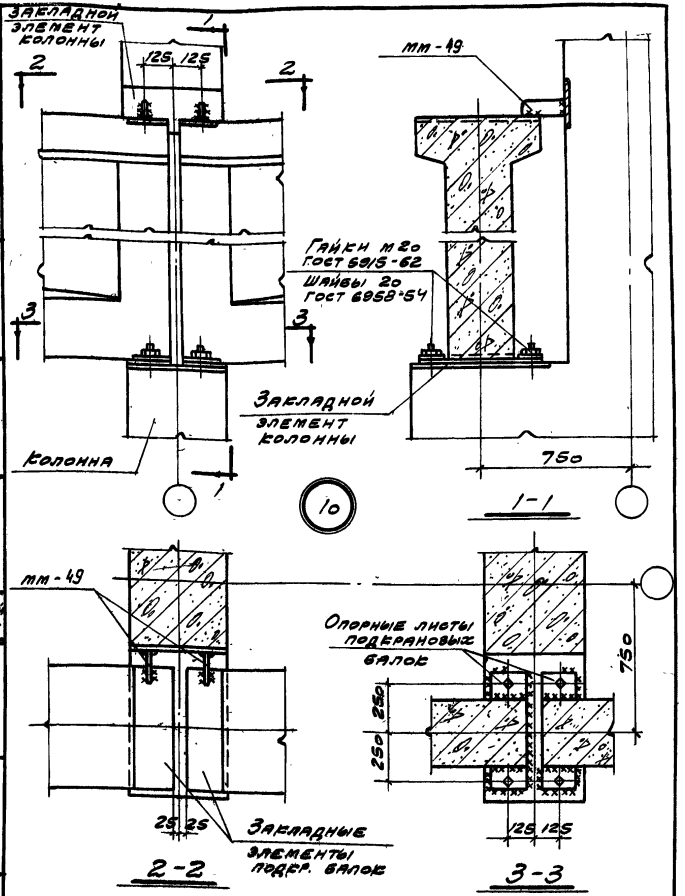

Примечание

Монтажные швы приняты $h_ш = 10$ мм.

ТДМ 1964	Сопряжения колонн, подкрановых балок и связей по колоннам	ТДМ-2-03	
	Крепление подкрановых балок к колонне среднего ряда.	Деталь	10

Штейнер

Рук. гр. инж. Н. Шиш

Устройст ект

Рук. гр. инж.

Н. Данил

7572-03-16

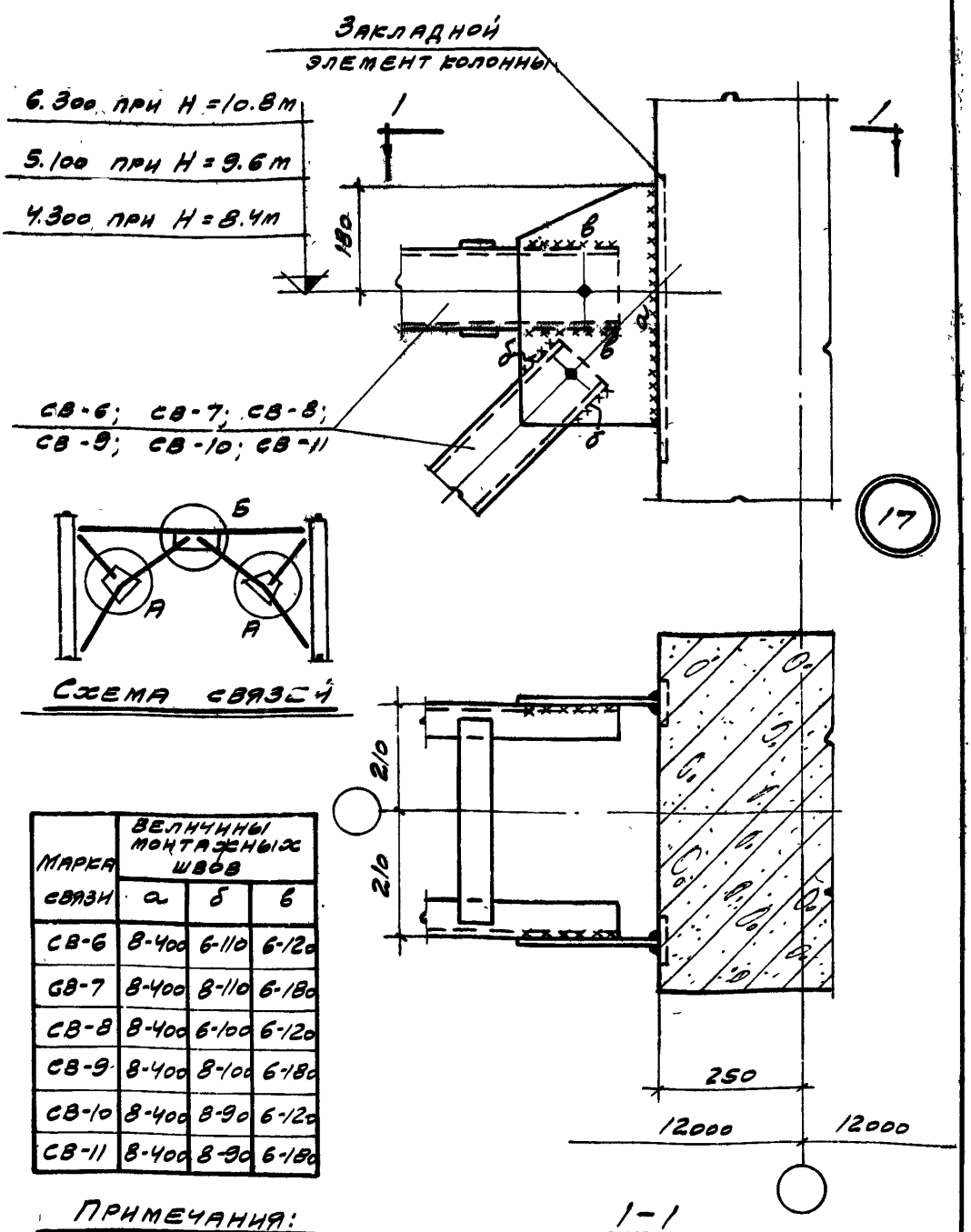

Схема связей

Марка связи	Величины монтажных швов		
	а	б	в
СВ-6	8-400	6-110	6-120
СВ-7	8-400	8-110	6-180
СВ-8	8-400	6-100	6-120
СВ-9	8-400	8-100	6-180
СВ-10	8-400	8-90	6-120
СВ-11	8-400	8-90	6-180

1-1

Примечания:

1. Н-высота до низа стропильных конструкций.
2. Приварку швеллера к фасонке в узле А производить монтажными швами величиной „б."
3. Данную деталь см. совместно с деталью 18.

Нач. отдела	Гл. инж. пр.	Рук. гр. инж.	Дрыгин
			Мирер
			Штейнер
Проместрой проект			
Выжигин	Петров	Кудрявая	
Нач. отдела	Гл. инж. пр.	Рук. гр. инж.	
ЦНИИ промзданий			

ТДМ 1964	Сопряжения колонн, подкрановых балок и связей по колоннам.	ТДМ-2-03	
	Крепление портальных связей к прямоугольным колоннам среднего ряда в крановых зданиях. Верхний узел.	Деталь	17

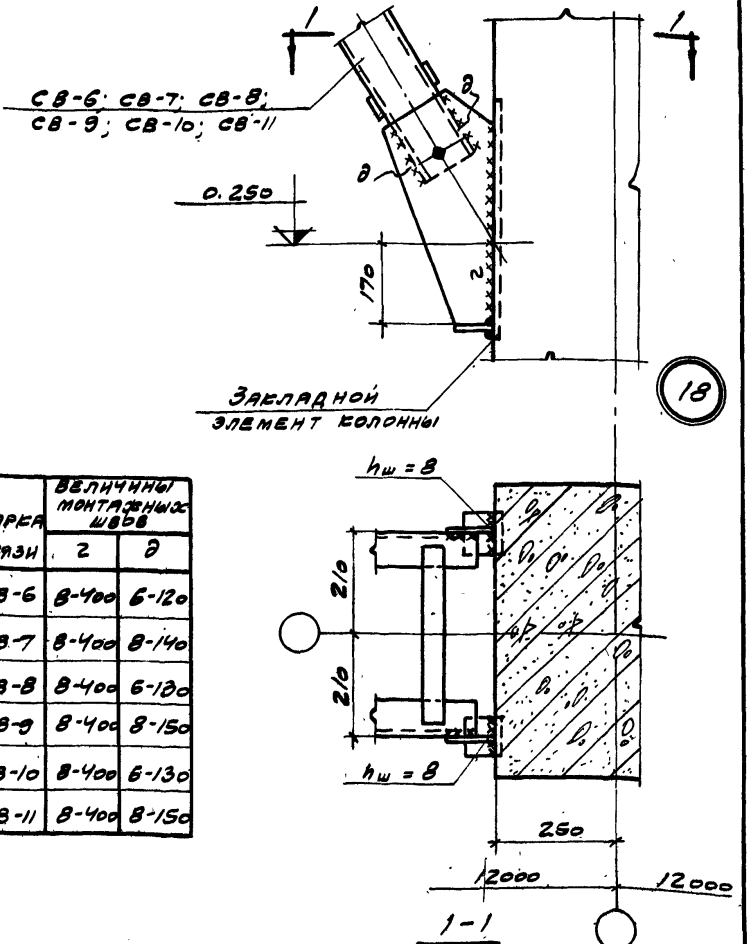

Марка связи	Величины монтажных швов	
	z	д
СВ-6	8-400	6-120
СВ-7	8-400	8-140
СВ-8	8-400	6-120
СВ-9	8-400	8-150
СВ-10	8-400	6-130
СВ-11	8-400	8-150

Примечание

Приварку швеллеров к фасонке в узле 6 производить монтажными швами величиной „д", см. деталь 17.

ТДМ 1964	Сопряжения колонн, подкрановых балок и связей по колоннам	ТДМ-2-03	
	Крепление портальных связей к прямоугольным колоннам среднего ряда в крановых зданиях. Нижний узел.	Деталь	18

12.650 при H=18.0м
10.850 при H=16.2м
9.650 при H=14.4м
7.850 при H=12.6м
6.350 при H=10.8м

Закладной элемент колонны

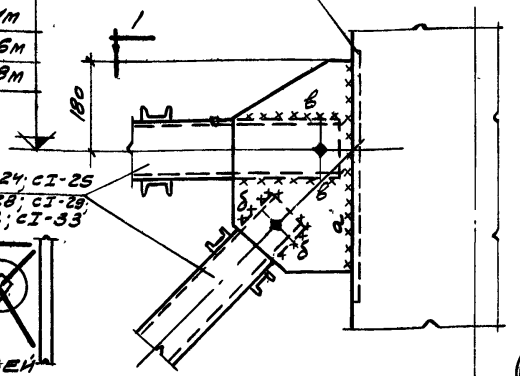

СI-22; СI-23; СI-24; СI-25
СI-26; СI-27; СI-28; СI-29;
СI-30; СI-31; СI-32; СI-33

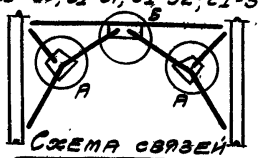

Схема связей

Марка связи	Величины монтажных швов		
	а	б	в
СI-22	8-480	6-120	8-120
СI-23	8-480	8-130	8-180
СI-24	8-440	6-100	8-110
СI-25	8-480	6-100	8-130
СI-26	8-450	6-100	8-170
СI-27	8-400	Привариты по длине элемента h_w = 6мм	6-110
СI-28	8-410		8-120
СI-29	8-410		8-130
СI-30	8-460		8-120
СI-31	8-460		8-150
СI-32	8-460		8-120
СI-33	10-460		6-160

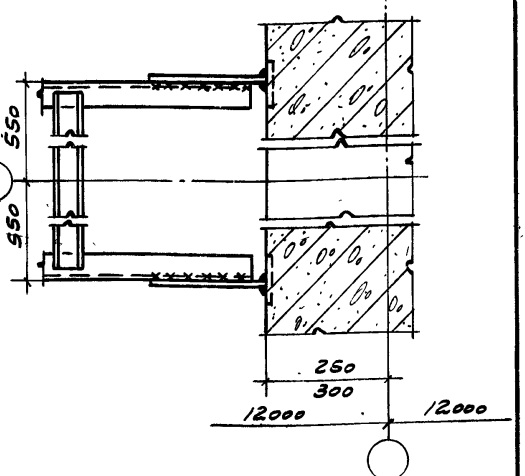

1-1

Примечания:

1. Н-высота до низа стропильных конструкций.
2. Фасонка условно показана для связей СI-22; СI-23; СI-24 и СI-25.
3. Приварку швеллера к фасонке в узле А производить монтажными швами величиной „б."
4. Данную деталь см. совместно с деталью 22.

ТДМ 1964	Сопряжения колонн, подкрановых балок и связей по колоннам	ТДМ-2-03	
	Крепление портальных связей к двухветвевым колоннам среднего ряда в одноэтажных зданиях. Верхний узел.	Деталь	21

Нач. отдела Выжигин; Гл. инж. пр. Петров; Рук. гр. инж. Кудрявая
Нач. отдела Урин; Гл. инж. пр. Дригин; Рук. гр. инж. Шнеер; Промстройпроект; ЦНИИпромзданий

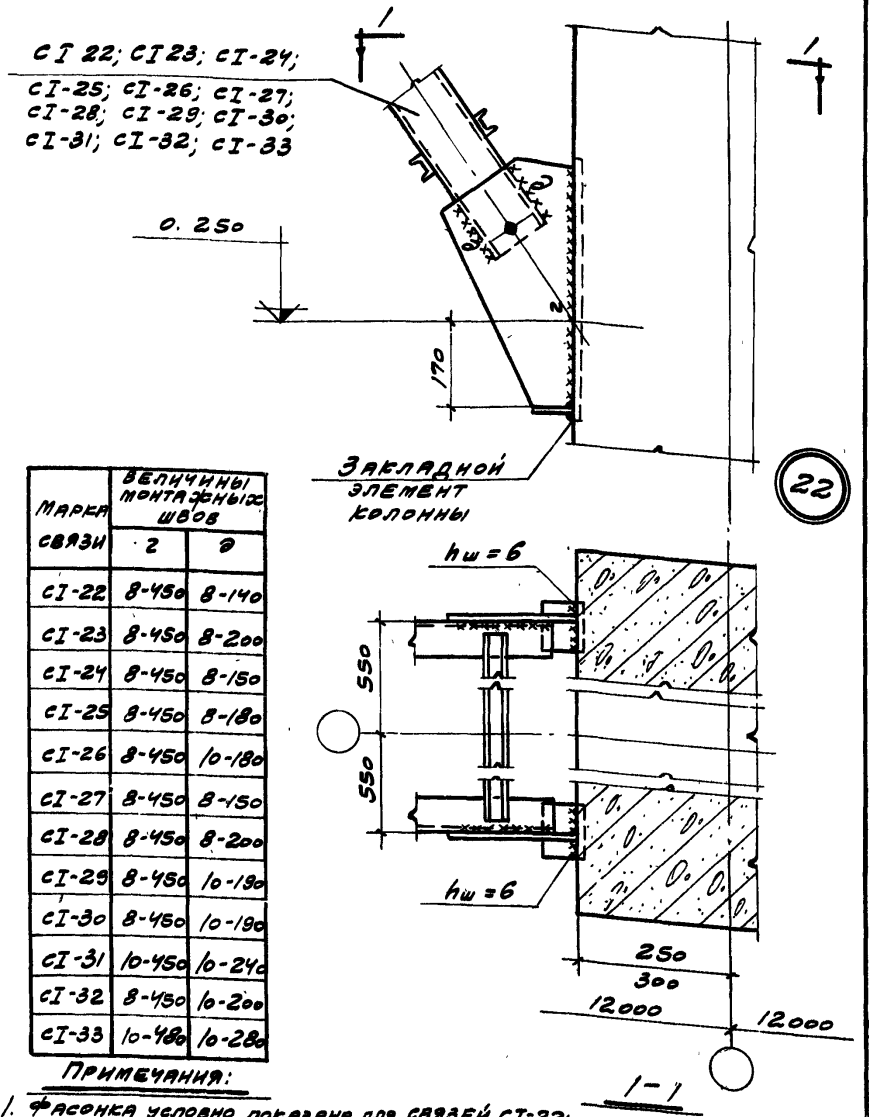

Марка связи	Величины монтажных швов	
	г	д
СI-22	8-450	8-140
СI-23	8-450	8-200
СI-24	8-450	8-150
СI-25	8-450	8-180
СI-26	8-450	10-180
СI-27	8-450	8-150
СI-28	8-450	8-200
СI-29	8-450	10-190
СI-30	8-450	10-190
СI-31	10-450	10-240
СI-32	8-450	10-200
СI-33	10-480	10-280

Примечания:

1. Фасонка условно показана для связей СI-22; СI-24; СI-25; СI-26; СI-27; СI-28; СI-29.
2. Приварку швеллеров к фасонке в узле 6 производить монтажными швами величиной „д", см. деталь 21.

Гл. инж. пр.	Петров	Мирер	
Рук. гр. инж.	Кудрявая	Штейнер	
Госстрой проект			
НИИ зданий	ТДМ 1964	Сопряжения колонн, подкрановых балок и связей по колоннам. Крепление портальных связей к двухветвевым колоннам среднего ряда в крановых зданиях. Нижний узел	ТДМ-2-03 Деталь 22

12.650 при H = 18.0 м
10.850 при H = 16.2 м
9.650 при H = 14.4 м
7.850 при H = 12.6 м
6.350 при H = 10.8 м

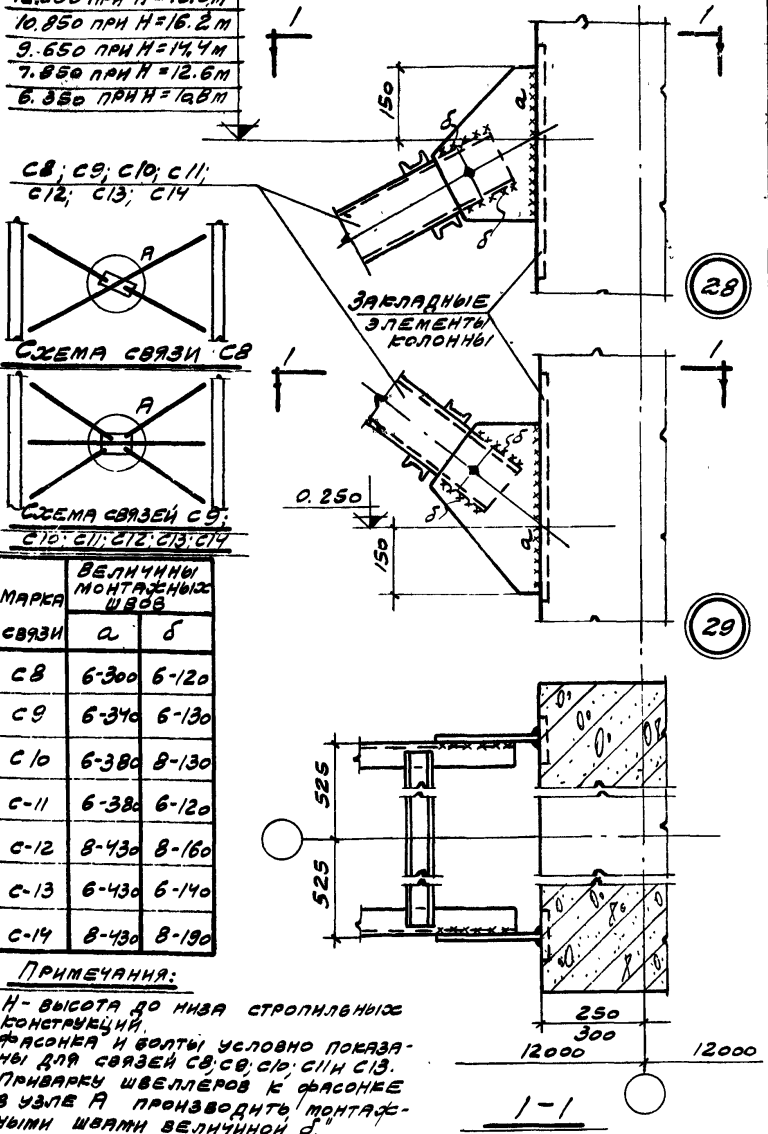

С8; С9; С10; С11; С12; С13; С14

Схема связи С8

Схема связей С9; С10; С11; С12; С13; С14

Марка связи	Величины монтажных швов	
	а	б
С8	6-300	6-120
С9	6-340	6-130
С10	6-380	8-130
С-11	6-380	6-120
С-12	8-430	8-160
С-13	6-430	6-140
С-14	8-430	8-190

Примечания:

1. Н - высота до низа стропильных конструкций.
2. Фасонка и болты условно показаны для связей С8; С9; С10; С11 и С13.
3. Приварку швеллеров к фасонке в узле А производить монтажными швами величиной „б".

Нач. отдела	Выжигин	Дрыгин
Гл. инж. пр.	Петров	Мирер
Рук. гр. инж.	Кудрявая	Штейнер

Промстройпроект

Нач. отдела	Выжигин	Дрыгин
Гл. инж. пр.	Петров	Мирер
Рук. гр. инж.	Кудрявая	Штейнер

ЦНИИ промзданий

ТДМ 1964	Сопряжения колонн, подкрановых балок и связей по колоннам	ТДМ-2-03
	Крепление крестовых связей к двухветвевым колоннам среднего ряда в бескрановых зданиях	Деталь 28; 29

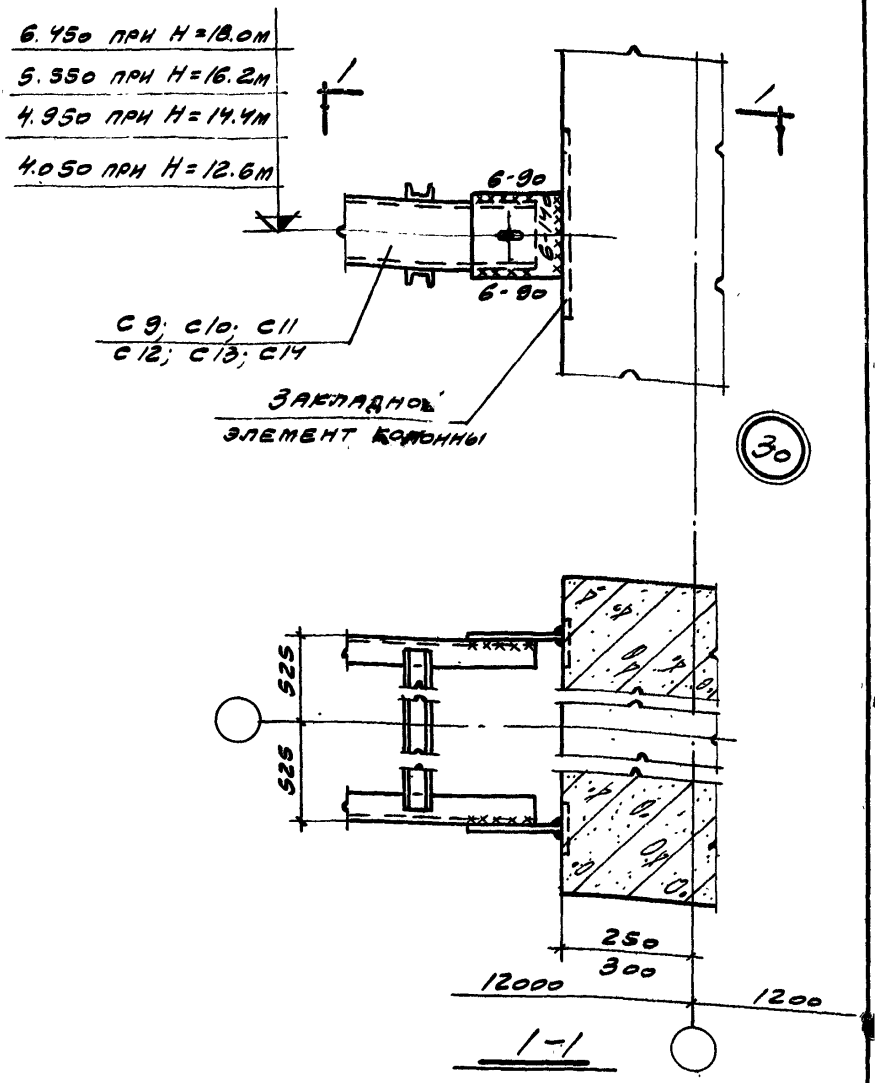

Примечание.

H - высота до низа стропильных конструкций.

ЦНИИ промзданий	ТДМ 1964	Сопряжения колонн, подкрановых балок и связей по колоннам	ТДМ-2-03
		Крепление крестовых связей к двухветвевым колоннам среднего ряда бескрановых зданиях. Средний узел	Деталь 30

Гл. инж. пр. Рук. гр. инж. Мирер Штейнер

Гл. инж. пр. Рук. гр. инж. Петров Кудрявая

12.650 при H=18.0м
10.850 при H=16.2м
8.650 при H=14.4м
7.850 при H=12.6м
6.350 при H=10.8м

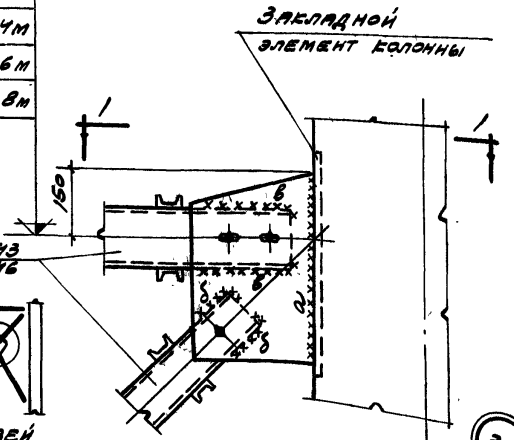

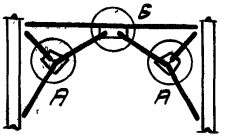

Схема связей

33

Марка связи	Величины монтажных швов		
	а	б	в
с 41	6-410	8-120	6-200
с 42	6-400	6-120	6-200
с 43	6-380	6-100	6-120
с 44	6-420	6-100	6-140
с 45	6-460	6-100	6-120
с 46	6-430	6-100	6-150

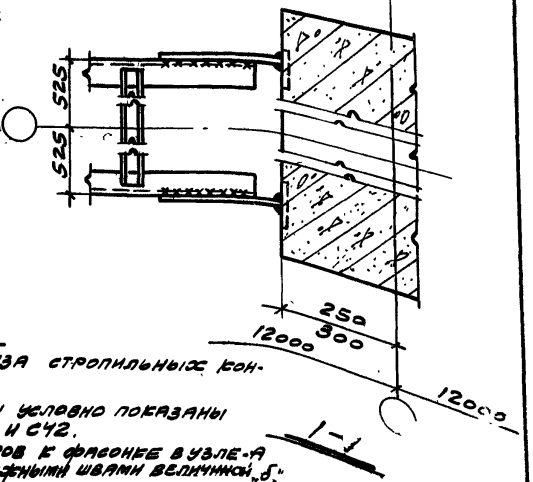

Примечания:

1. Н-высота до низа стропильных конструкций.
2. Фасонка и болты условно показаны для связей с41 и с42.
3. Приварку швеллеров к фасонке в узле-А производить монтажными швами величиной „б".
4. Данную деталь см. совместно с деталью 34

ТДМ 1964	Сопряжения колонн, подкрановых балок и связей по колоннам. Крепление портальных связей к двухветвевым колоннам среднего ряда в бескрановых зданиях. Верхний узел	Т.Д.М. 8-1

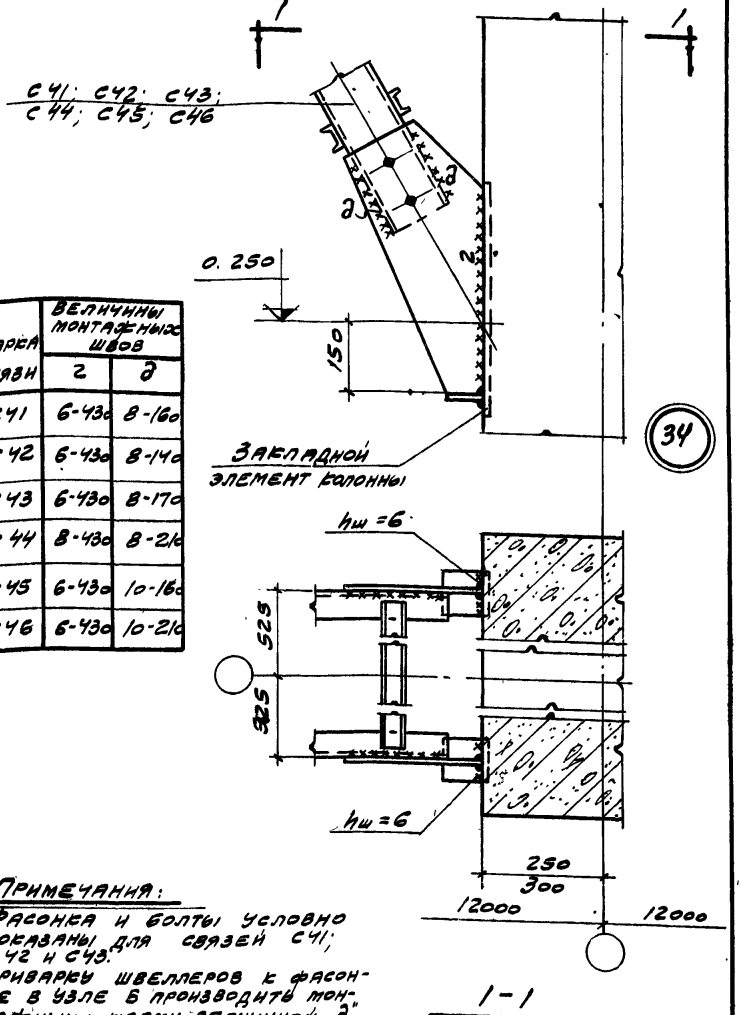

Марка связи	Величины монтажных швов	
	г	д
С41	6-430	8-160
С42	6-430	8-140
С43	6-430	8-170
С44	8-430	8-210
С45	6-430	10-160
С46	6-430	10-210

Примечания:

1. Фасонка и болты условно показаны для связей С41; С42 и С43.
2. Приварку швеллеров к фасонке в узле Б производить монтажными швами величиной „д", см. деталь 33.

ТДМ 1964	Сопряжения колонн, подкрановых балок и связей по колоннам	ТДМ-2-03	
	Крепление портальных связей к двухветвевым колоннам среднего ряда в бескрановых зданиях. Нижний узел.	Деталь	34

Мирер
Штейнер
Рук. гр. инж.
Кудрявая
Рук. гр. инж.

6.300 при H=10.8м

5.100 при H=9.6м

4.300 при H=8.4

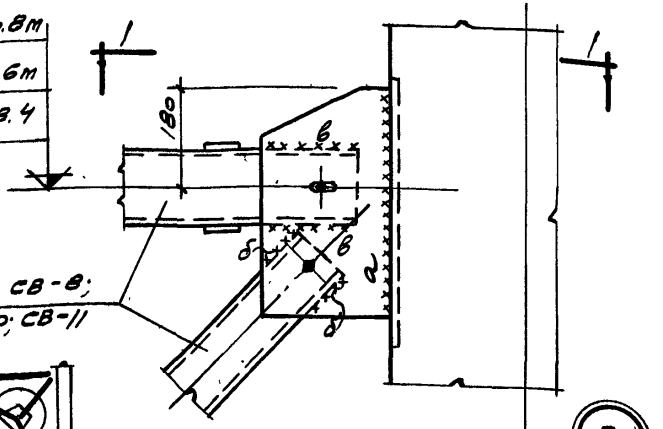

СВ-6; СВ-7; СВ-8;
СВ-9; СВ-10; СВ-11

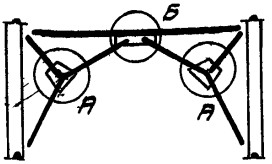

Схема связей

Марка связи	Величины монтажных швов		
	а	б	в
СВ-6	8-400	6-110	6-120
СВ-7	8-400	8-110	6-180
СВ-8	8-400	6-100	6-120
СВ-9	8-400	8-100	6-180
СВ-10	8-400	8-90	6-120
СВ-11	8-400	8-90	6-180

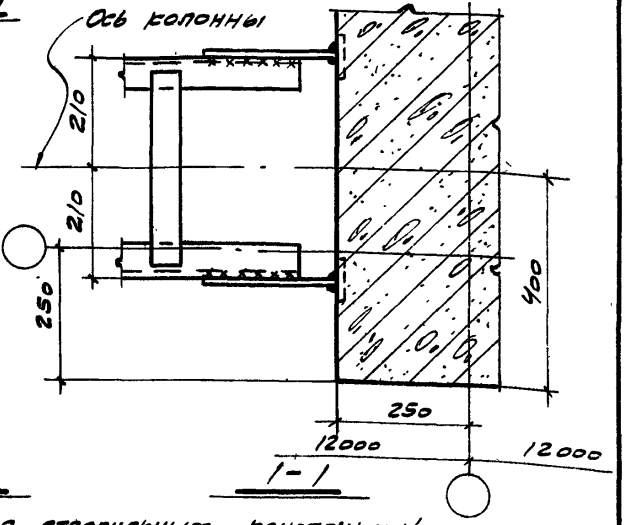

35

Примечания:

1. Н - высота до низа стропильных конструкций.
2. Приварку швеллера к фасонке в узле А производить монтажными швами величиной „б."
3. Данную деталь см. совместно с деталью 36.

Нач. отдела	Гл. инж. пр.	Рук. гр. инж.	Дрыгин, Мирер, Штейнер
Промстрой проект			
Выжигин	Петров	Кудрявая	
Нач. отдела	Гл. инж. пр.	Рук. гр. инж.	
Цнин промзданий			

ТДМ 1964	Сопряжения колонн, подкрановых балок и связей по колоннам	ТДМ-2-03	
	Крепление портальных связей к прямоугольным колоннам крайнего ряда в крановых зданиях. Верхний узел	Деталь	35

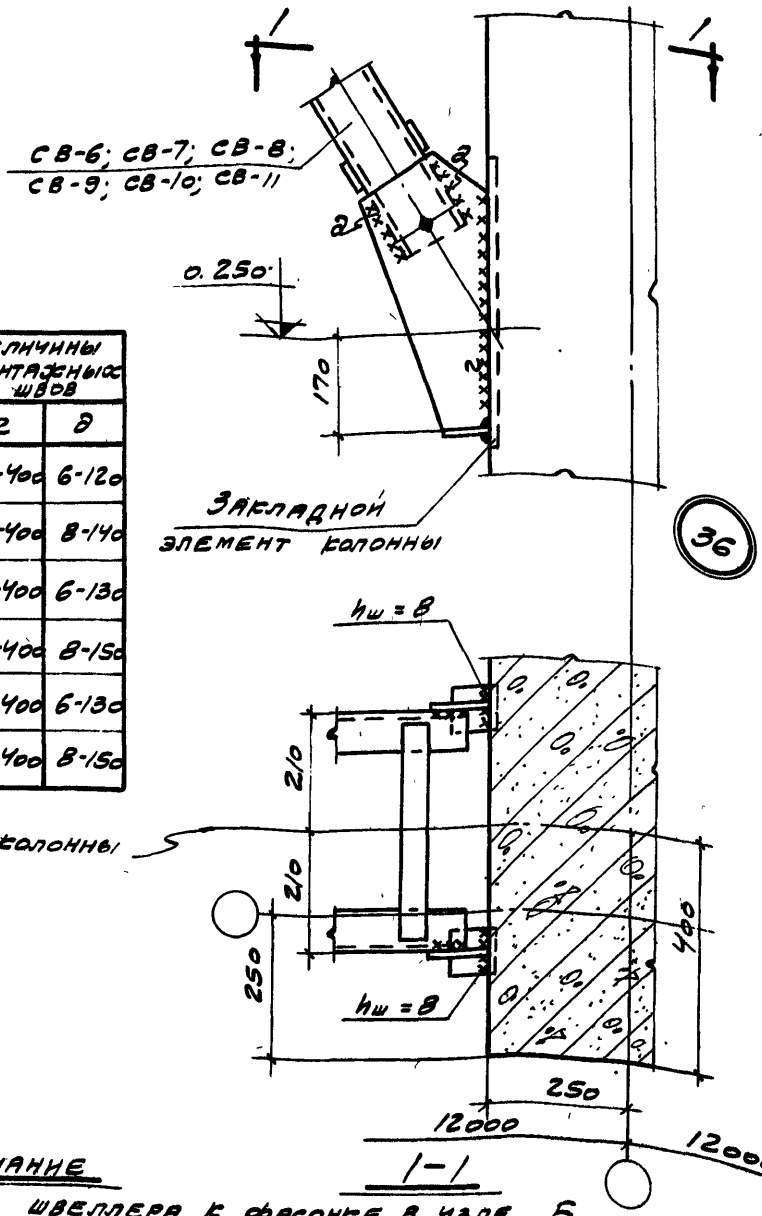

Марка связи	Величины монтажных швов	
	г	д
СВ-6	8-400	6-120
СВ-7	8-400	8-140
СВ-8	8-400	6-130
СВ-9	8-400	8-150
СВ-10	8-400	6-130
СВ-11	8-400	8-150

Примечание

Приварку швеллера к фасонке в узле Б производить монтажными швами величиной „д", см. деталь 35.

ТДМ 1964	Сопряжения колонн подкановых балок и связей по колоннам	ТДМ-2-03
	Крепление портальных связей к прямоугольным колоннам крайнего ряда в крановых зданиях. Нижний узел.	Деталь 36

Штейнер | Рук. гр. инж. | Строй ект | Кудрявая | Рук. гр. инж. | ...и ...дании

9.650 при H=14.4м
7.850 при H=12.6м
6.350 при H=10.8м

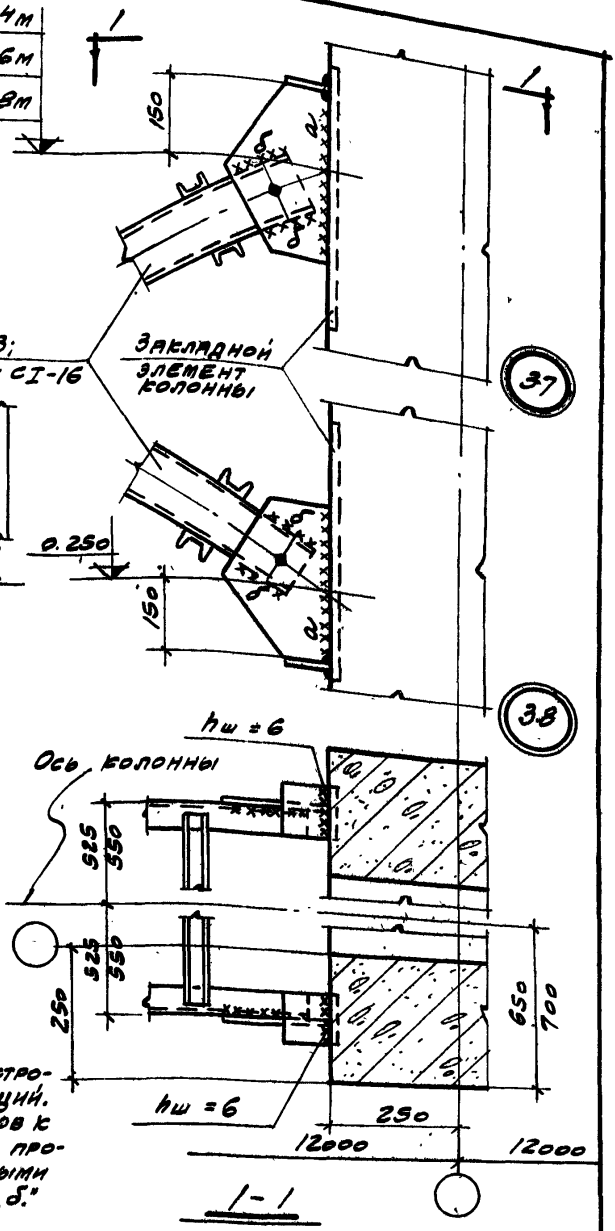

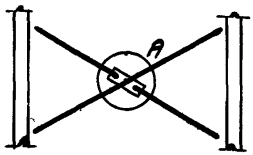

Схема связей

Марка связи	Величины монтажных швов	
	а	б
CI-12	8-310	6-120
CI-13	8-320	6-120
CI-14	8-340	6-130
CI-15	8-360	6-120
CI-16	8-380	6-130

Примечания:

1. H - высота до низа стропильных конструкций.
2. Приварку швеллеров к фасонке в узле А производить монтажными швами величиной „б."

Нач. отдела	Выжигин	Крыгин	
Гл. инж. пр.	Петров	Мирер	
Рук. гр. инж.	Кудрявая	Штейнер	
Промстрой проект			
Нач. отдела	Выжигин		
Гл. инж. пр.	Петров		
Рук. гр. инж.	Кудрявая		
Цнин промзданий			

ТДМ 1964	Сопряжения колонн, подкрановых балок и связей по колоннам	ТДМ-2-03	
	Крепление крестовых связей к двухветвевым колоннам крайнего ряда в крановых зданиях при H=10.8; 12.6 и 14.4м.	Деталь	37; 38

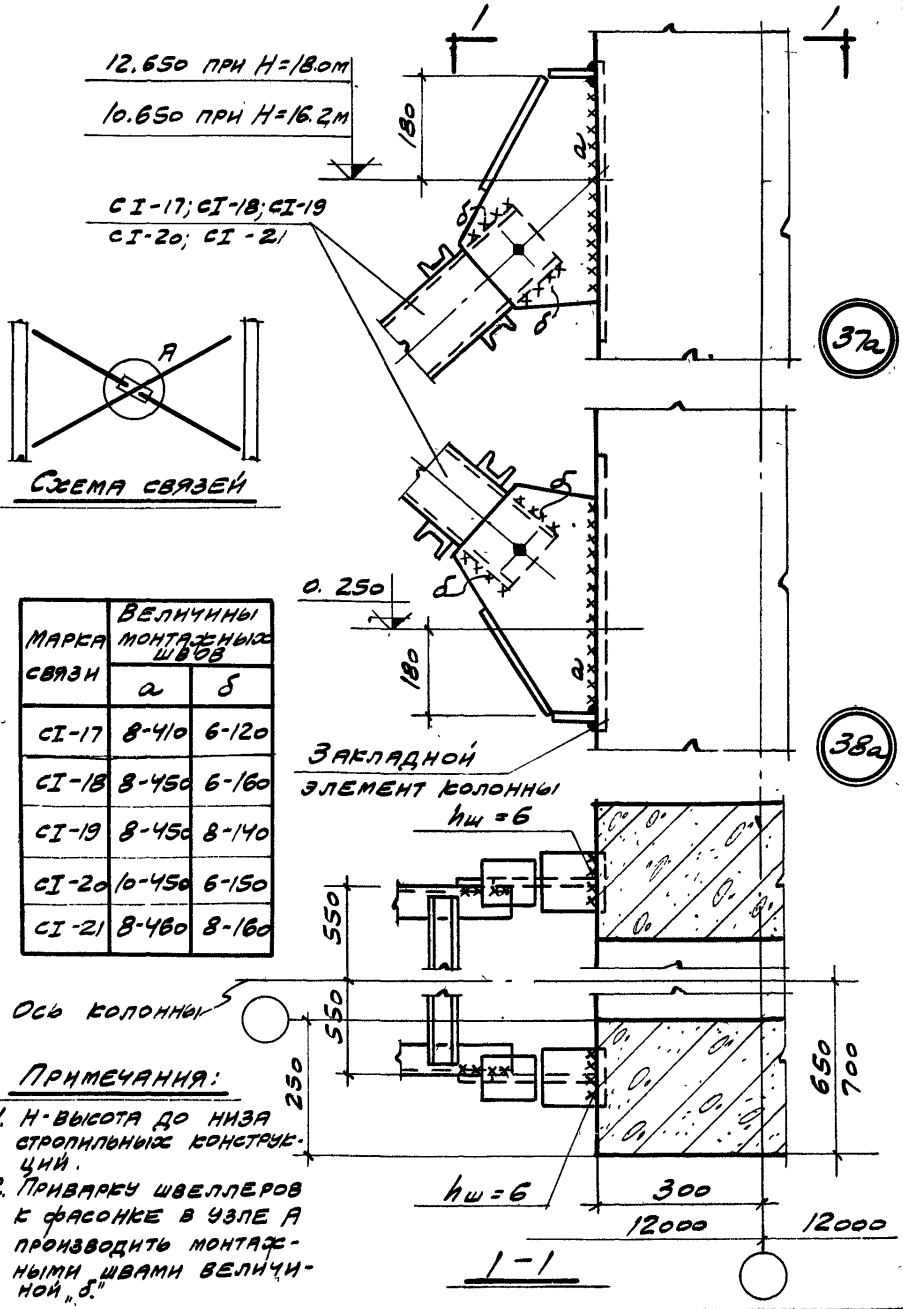

Марка связи	Величины монтажных швов	
	a	δ
СI-17	8-410	6-120
СI-18	8-450	6-160
СI-19	8-450	8-140
СI-20	10-450	6-150
СI-21	8-460	8-160

Примечания:

1. Н-высота до низа стропильных конструкций.
2. Приварку швеллеров к фасонке в узле А производить монтажными швами величиной „δ".

ТДМ 1964	Сопряжения колонн, подкрановых балок и связей по колоннам	ТДМ-2-03	
	Крепление крестовых связей к двухветвевым колоннам крайнего ряда в крановых зданиях при Н=16,2 и 18,0м	деталь	37а; 38а

12.650 при H=18.0м
10.850 при H=16.2м
9.650 при H=14.4м
7.850 при H=12.6м
6.350 при H=10.8м

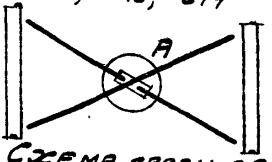

Схема связи C8



Схема связей C9; C10; C11; C12; C13; C14

Марка связи	Величины монтажных швов	
	а	б
C8	6-300	6-120
C9	6-340	6-130
C10	6-380	8-130
C11	6-380	6-120
C12	8-430	8-160
C13	6-430	6-140
C14	8-430	8-190

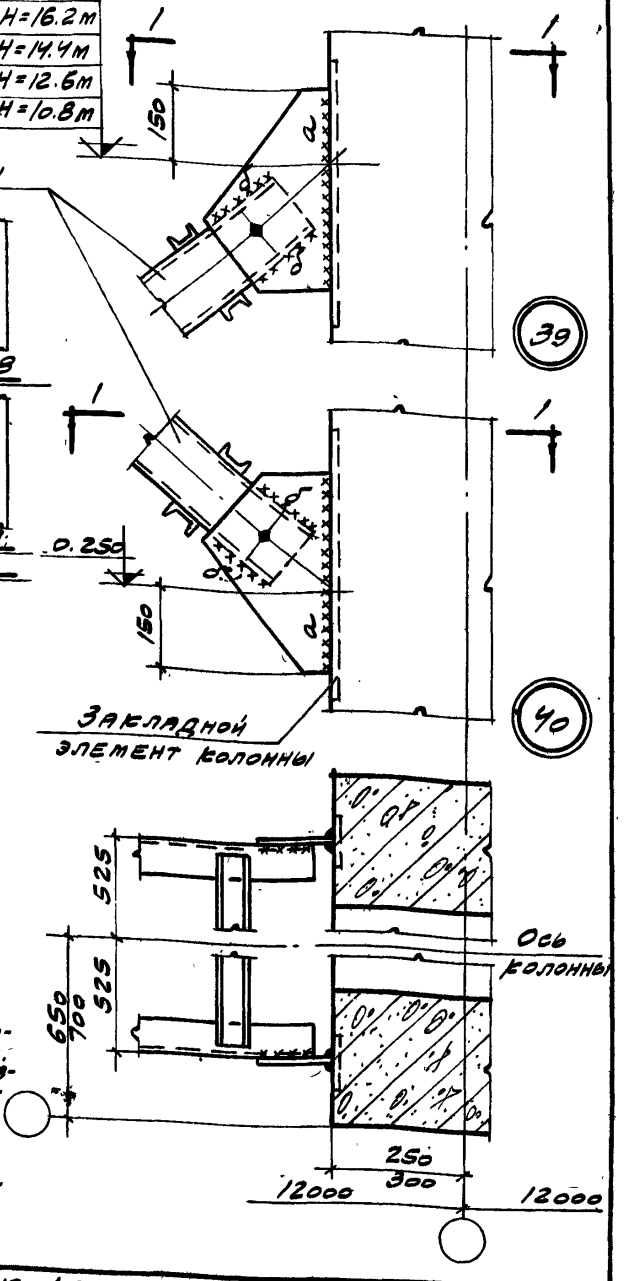

Примечания:

1. H-высота до низа стропильных конструкций.
2. Болты и фасонка условно показаны для связей C8, C9, C10, C11, C13.
3. Приварку швеллеров к фасонке в узле А производить монтажными швами величиной „б".

ТДМ 1964	Сопряжения колонн, подкрановых балок и связей по колоннам	ТДМ-2-03
	Крепление крестовых связей к двухветвевым колоннам крайнего ряда в бескрановых зданиях	Деталь 39; 40

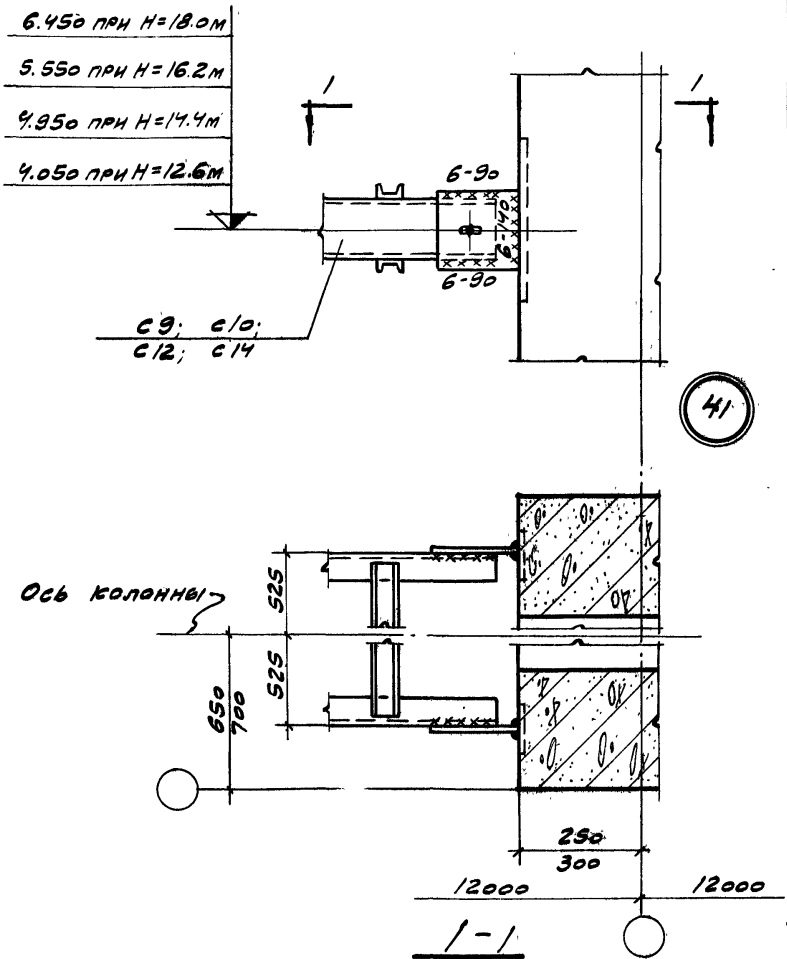

Примечание:

H - высота до низа стропильных конструкций.

ТДМ	Сопряжения колонн, подкрановых балок и связей по колоннам	ТДМ-2-03
	Крепление крестовых связей к колоннам стальным	Лист 41

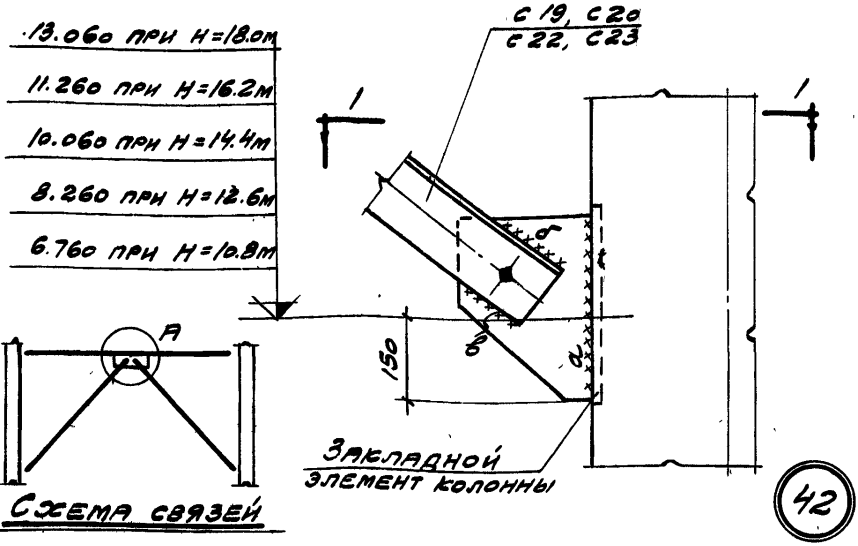

Схема связей

Марка связи	Величины монтажных швов		
	а	б	в
С 19	6-32с	6-14с	6-10с
С 20	6-32с	6-12с	6-10с
С 22	6-32с	6-12с	6-10с
С 23	6-32с	8-14с	6-10с

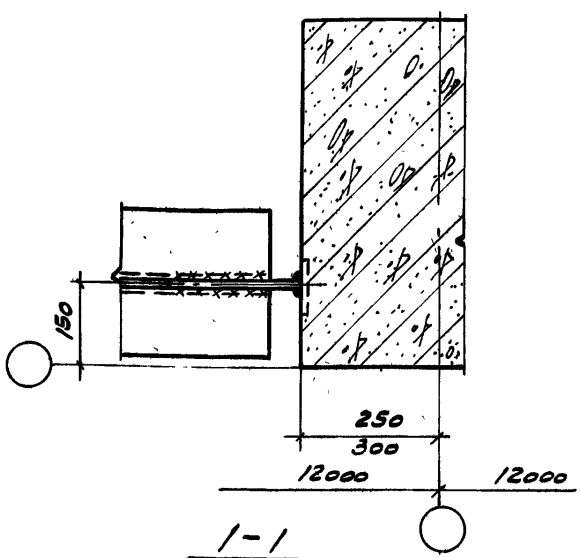

1-1

Примечания:

1. Н - высота до низа стропильных конструкций.
2. Приварку уголков к фасонке в узле А производить монтажными швами величиной соответственно „б" и „в".

Нач. отдела	Гл. инж. пр.	Рук. гр. инж.	Дрыгин, Мирер, Штейнер
Выжигин	Петров	Кудрявая	
Нач. отдела	Гл. инж. пр.	Рук. гр. инж.	

Промстрой проект

ЦНИИ по произдани

ТДМ 1964

Сопряжения колонн, подкрановых балок и связей по колоннам. ТДМ-2-03

Крепление верхних связей к двухветвевым колоннам крайнего ряда в бескрановых зданиях. Нижний узел. Деталь 42

7572-03

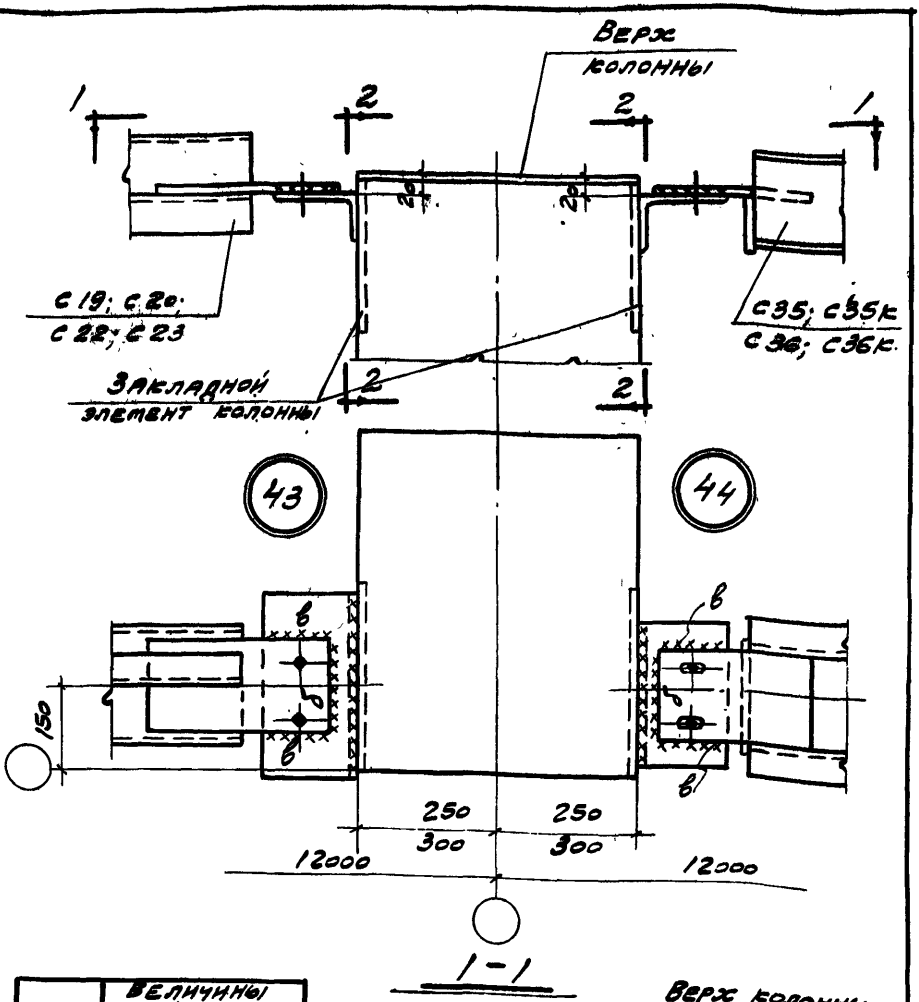

Марка связи	Величины монтажных швов		
	а	б	в
С19	8-300	6-160	6-90
С20	8-200	6-180	6-90
С22	8-200	6-160	6-90
С23	8-300	6-200	6-90
С35 С35к	6-230	6-180	6-90
С36 С36к	8-230	6-180	6-90

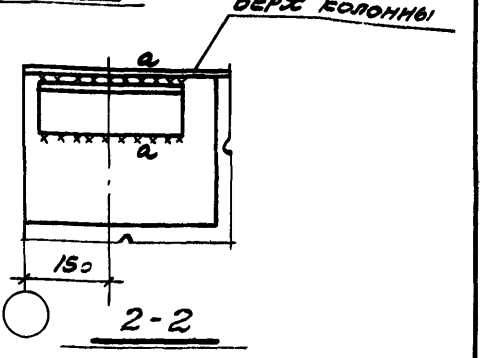

ТДМ 1964	Сопряжения колонн, подкрановых балок и связей по колоннам	ТДМ-2-03
	Крепление верхних связей и распорок к двухветвевым колоннам крайнего ряда в бескрановых зданиях. Верхний узел.	Деталь 43;44
		7572-03 32

12,650 при H = 18,0 м

10 050 при H = 16,2 м

9,650 при H = 14,4 м

7,850 при H = 12,6 м

6,350 при H = 10,8 м

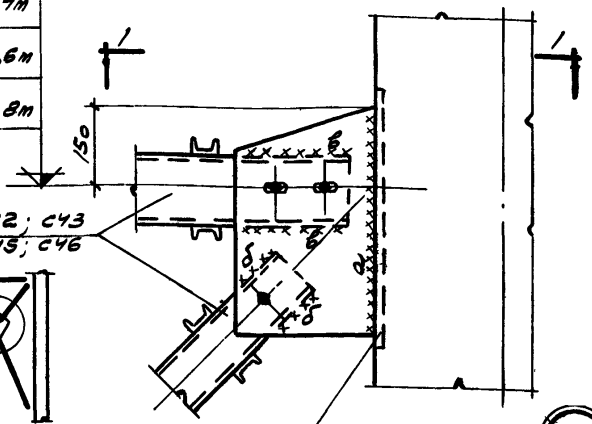

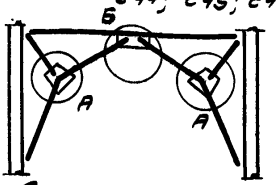

Схема связей

45

Марка связи	Величины монтажных швов		
	а	б	в
С41	6·410	8·120	6·200
С42	6·400	6·120	6·200
С43	6·390	6·100	6·120
С44	6·420	6·100	6·140
С45	6·460	6·100	6·120
С46	6·430	6·100	6·150

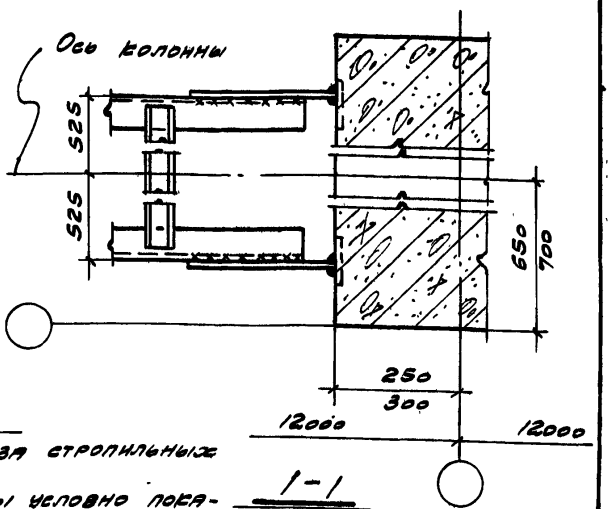

1-1

Примечания:

1. H - высота до низа стропильных конструкций.
2. Фасонка и болты условно показаны для связей С41 и С42.
3. Приварку швеллера к фасонке в узле А производить монтажными швами величиной „б".
4. Данную деталь см. совместно с деталью 46.

ТДМ 1964	Сопряжения колонн, подкрановых балок и связей по колоннам	ТДМ-2-03	
	Крепление портальных связей к двухветвевым колоннам крайнего ряда в бескрановых зданиях. Верхний узел	Деталь	45

Нач. отдела Гл. инж. пр. Рук. гр. инж. Прометрон проект

Выжигин Петров Кудрявая

Нач. отдела Гл. инж. пр-та Рук. гр. инж. ЦНИИ промзданий

Прыгин Мирер Штейнер

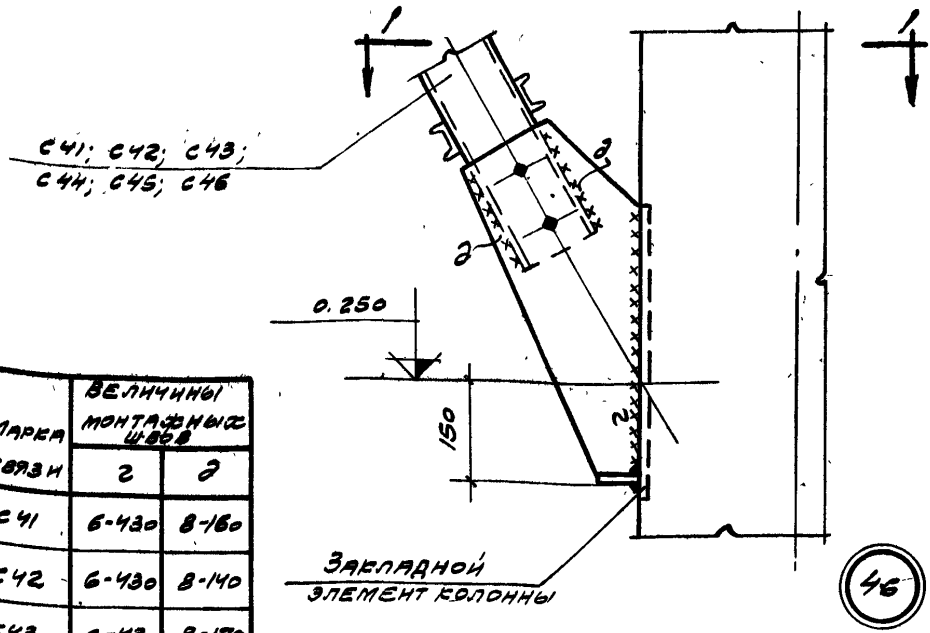

46

Марка связи	Величины монтажных швов	
	г	д
С41	6-430	8-160
С42	6-430	8-140
С43	6-430	8-170
С44	8-430	8-210
С45	6-430	10-160
С46	6-430	10-210

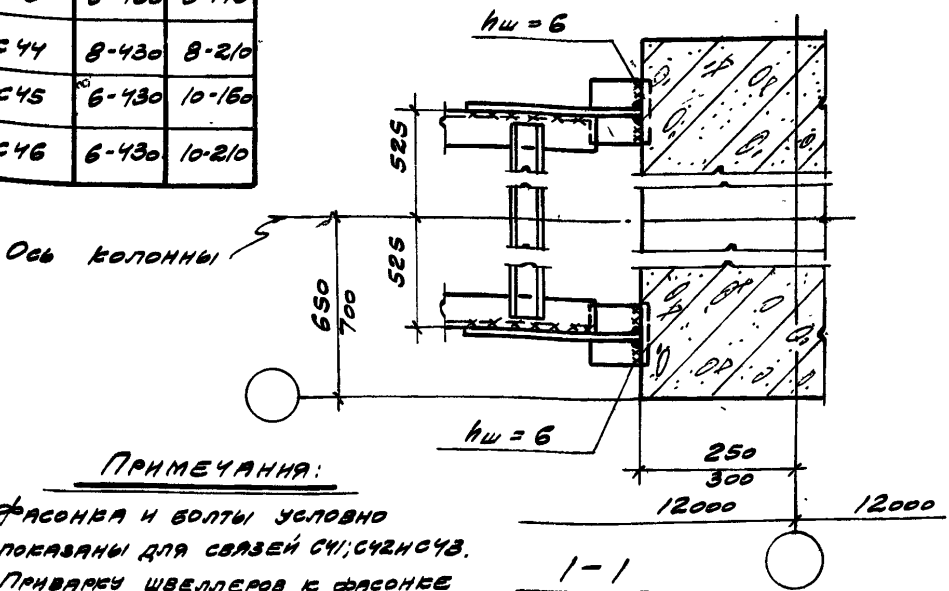

1-1

Примечания:

1. Фасонка и болты условно показаны для связей С41; С42 и С43.
2. Приварку швеллеров к фасонке в узле Б производить монтажными швами величиной „д", смотри деталь 45.

ТДМ 1964	Сопряжения колонн, подкрановых балок и связей по колоннам	ТДМ-2-03	
	Крепление портальных связей к двухветвевым колоннам крайнего ряда в бескрановых зданиях. Нижний узел.	Деталь	46

13.060 при H=18.0м

11.260 при H=16.2м

10.060 при H=14.4м

8.260 при H=12.6м

6.760 при H=10.8м

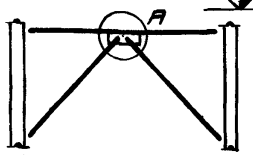

Схема связей

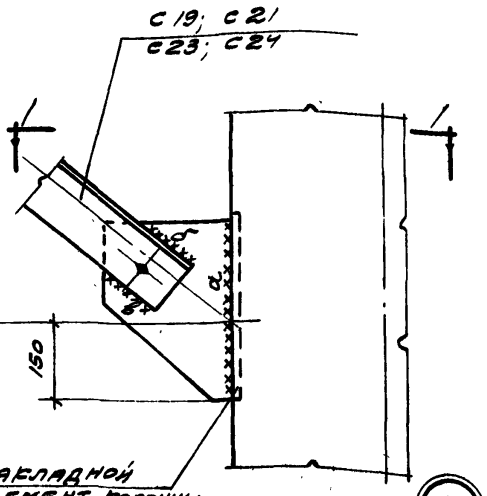

47

Марка связи	Величины монтажных швов		
	а	б	в
С19	6-32с	6-140	6-100
С21	6-32с	8-150	6-100
С23	6-32с	8-140	6-100
С24	8-32с	8-180	6-120

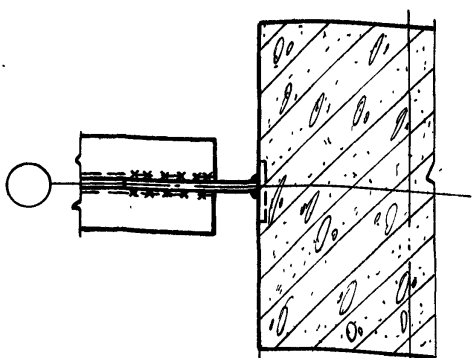

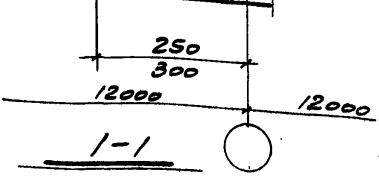

1-1

Примечания:

1. Н-высота до низа стропильных конструкций.
2. Приварку уголков к фасонке в узле А производить монтажными швами величиной соответственно „б" и „в".

ТДМ 1964	Сопряжения колонн, подкрановых балок и связей по колоннам	ТДМ-2-03
	Крепление верхних связей к двухветвевым колоннам среднего ряда в бескрановых зданиях. Нижний узел	Деталь 47

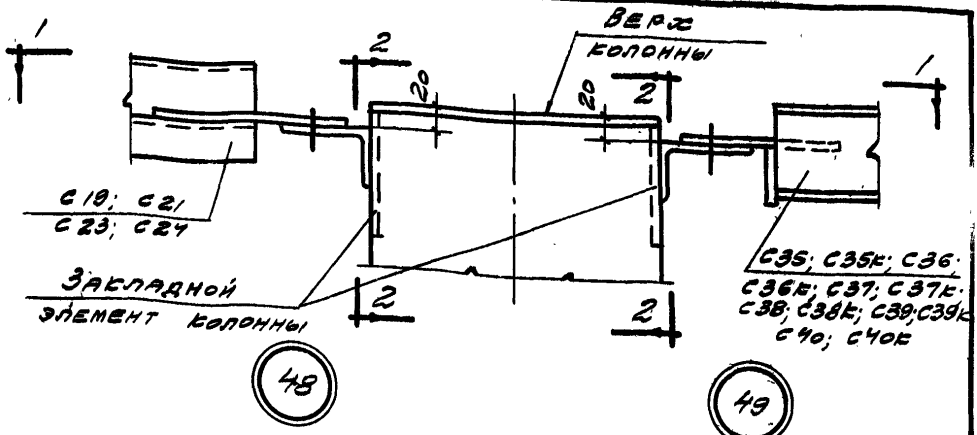

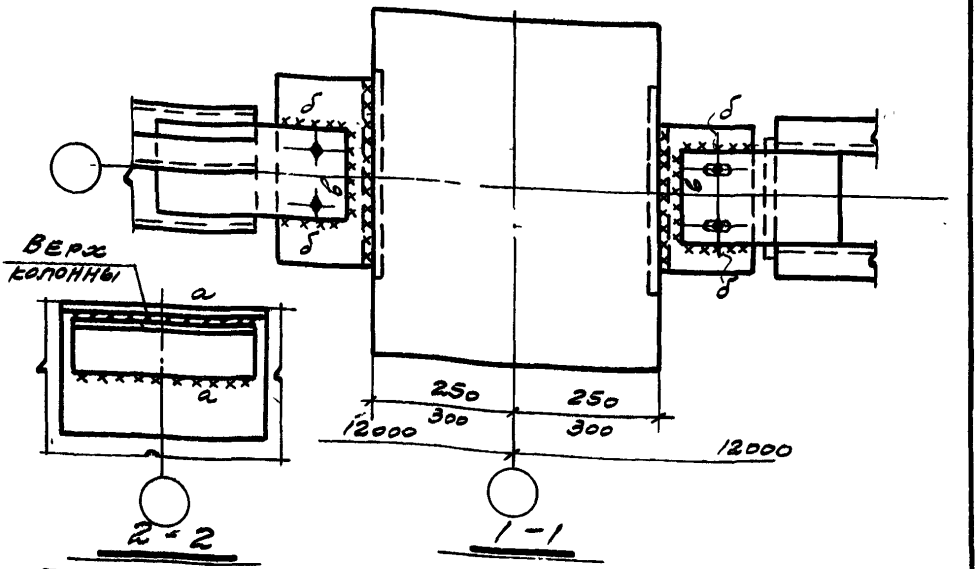

Марка связи	Величины монтажных швов		
	а	б	в
С19	8-300	6-90	6-160
С21	10-300	8-90	8-200
С23	8-300	6-90	6-200
С24	10-300	8-130	8-200
С35 С35к	6-230	6-90	6-180

Марка распорки	Величины монтажных швов		
	а	б	в
С36 С36к	8-230	6-90	6-180
С37 С37к	6-330	6-90	6-180
С38 С38к	6-330	6-90	6-180
С38к С39к	8-330	8-90	8-180
С40 С40к	10-330	8-90	8-180

ТДМ 1964	Сопряжения колонн, подкрановых балок и связей по колоннам	ТДМ-2-03
	Крепление верхних связей и распорок к двухветвевым колоннам среднего ряда в бесфонарных зданиях. Верхний узел	Деталь 48; 49

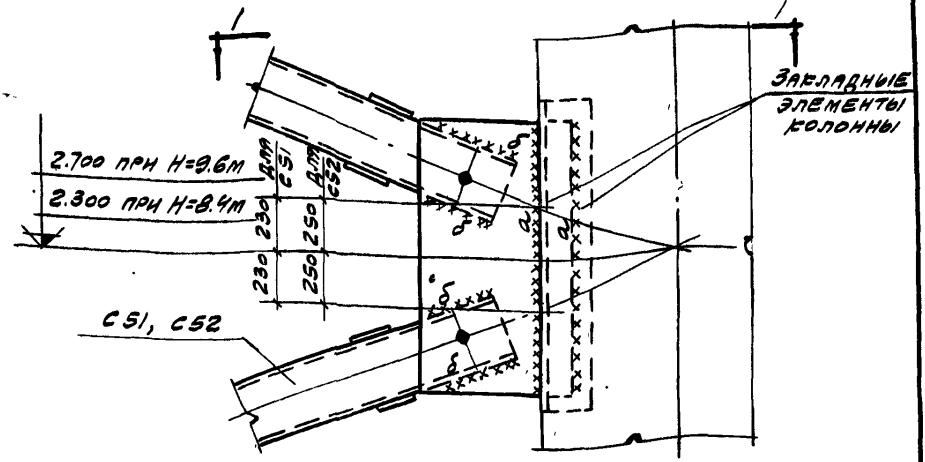

Марка связи	Величины монтажных швов	
	а	б
C51	6-440	6-120
C52	6-480	6-110

50

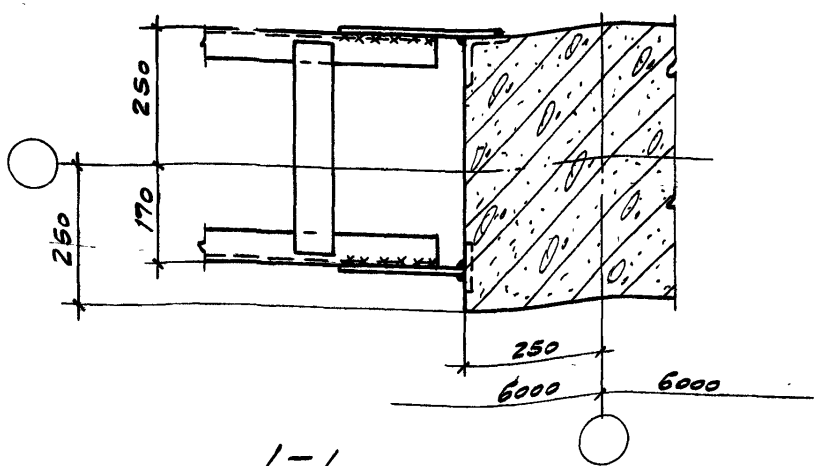

1-1

Примечание

H - высота до низа стропильных конструкций.

ТДМ 1964	Сопряжения колонн, подкрановых балок и связей по колоннам	ТДМ-2-03
	Крепление крестовых связей к колоннам продольного фахверка в крановых зданиях при H=8,4 и 9,6м и основных колоннах - прямоугольных.	Деталь 50

Нач. отдела Дрыгин
Гл. инж. пр. Мирер
Рук. гр. инж. Штейнер
Промстрой проект
Нач. отдела Выжигин
Гл. инж. пр. Петров
Рук. гр. инж. Кудрявая
Цинк промзданий

7572-03 37

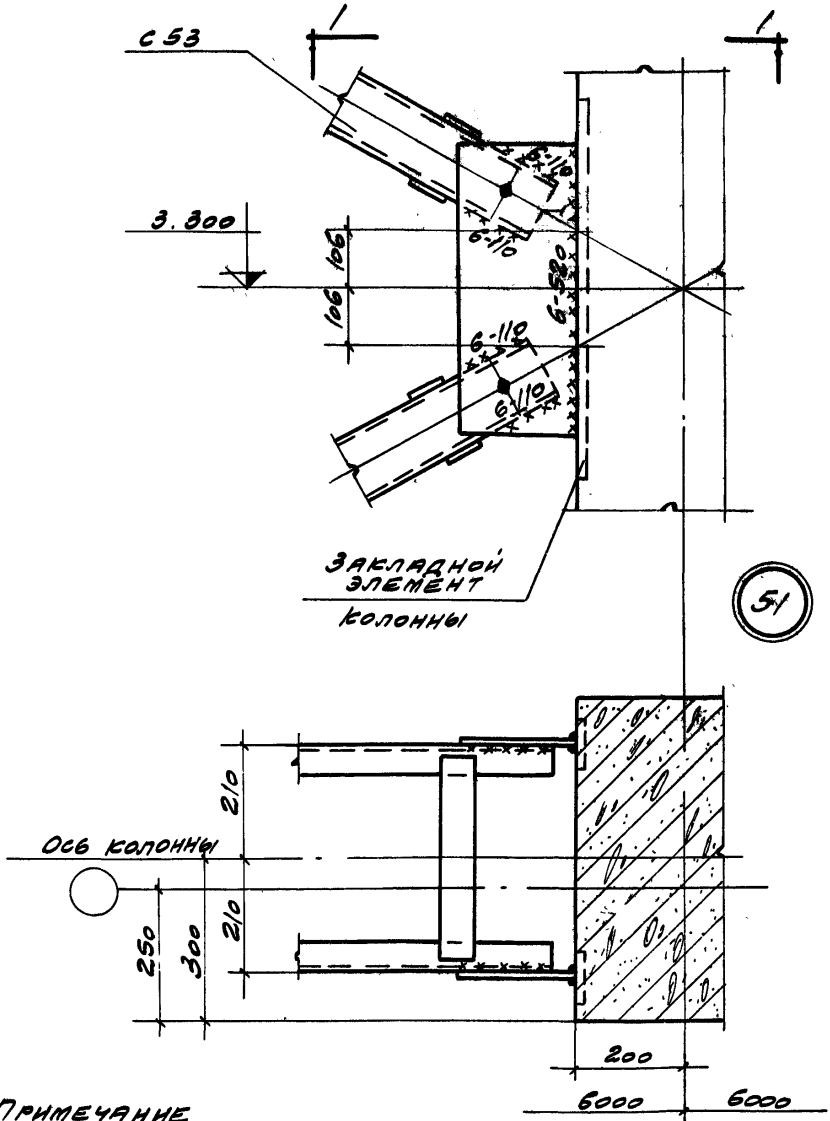

Примечание

Н - высота до низа стропильных конструкций.

Гл. инж. пр.	Мирер		
Рук. гр. инж.	Штейнер		
Гл. инж. пр.	Петров		
Рук. гр. инж.	Кудрявая		
ЦНИИ			
Промзданий			

ТДМ 1964	Сопряжения колонн, подкрановых балок и связей по колоннам	ТДМ-2-03
	Крепление крестовой связи к колонне продольного фахверка сечением 400×600 в крановых зданиях при Н=10,8м и основных колоннах-прямоугольных	Деталь 51

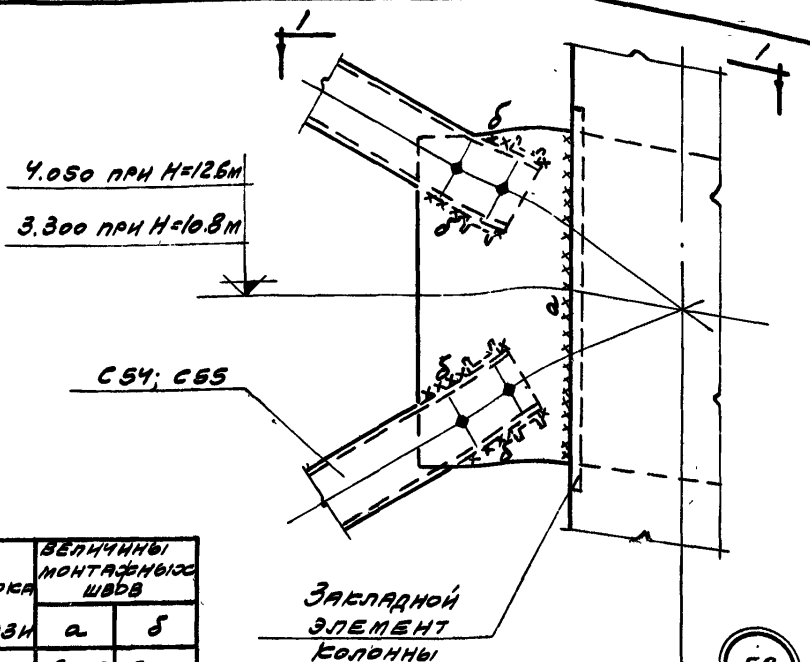

Марка связи	Величины монтажных швов	
	а	δ
C54	6-580	6-150
C55	6-700	8-150

52

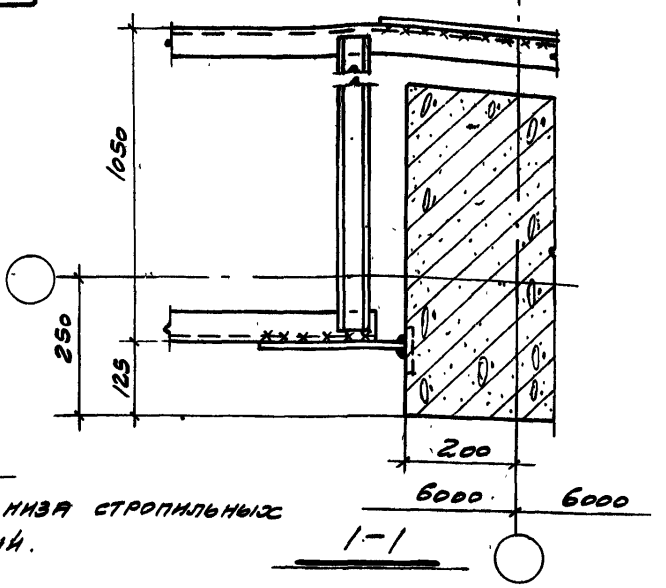

Примечание

H - высота до низа стропильных конструкций.

ТДМ 1964	Сопряжения колонн, подкрановых балок и связей по колоннам	ТДМ-2-03	
	Крепление крестовых связей к колоннам продольного фахверка в крайовых зданиях при H=10.8 и 12.6м и основных колоннах-двухветвевых	Деталь	52

Дрыгин, Мирер, Штейнер

Нач. отдела, Гл. инж. пр., Рук. гр. инж.

Промстрой проект

Выжигин, Петров, Кудрявая

Нач. отдела, Гл. инж. пр., Рук. гр. инж.

ЦНИИ промзданий

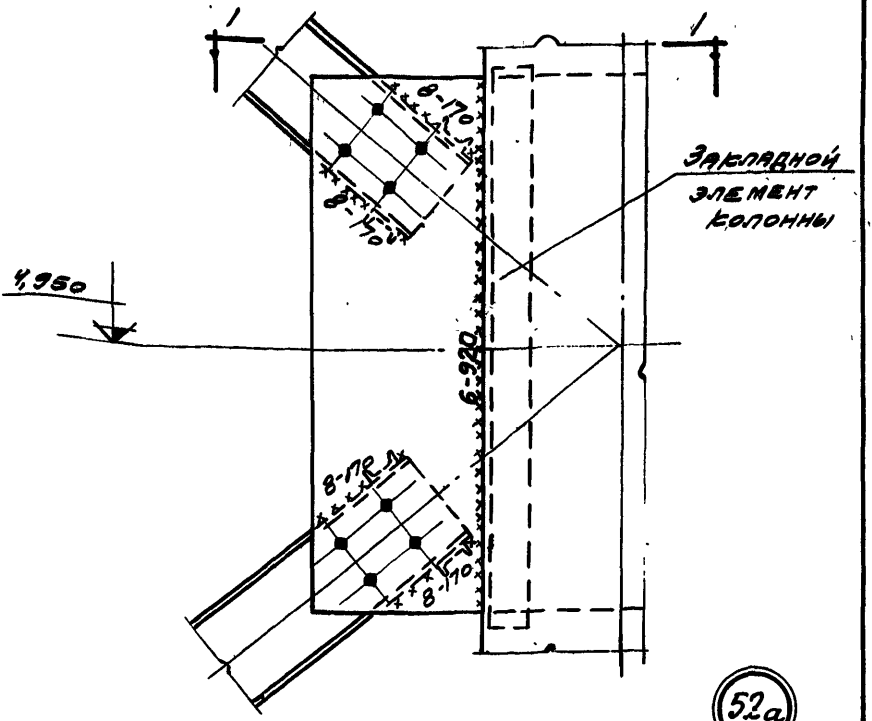

52а

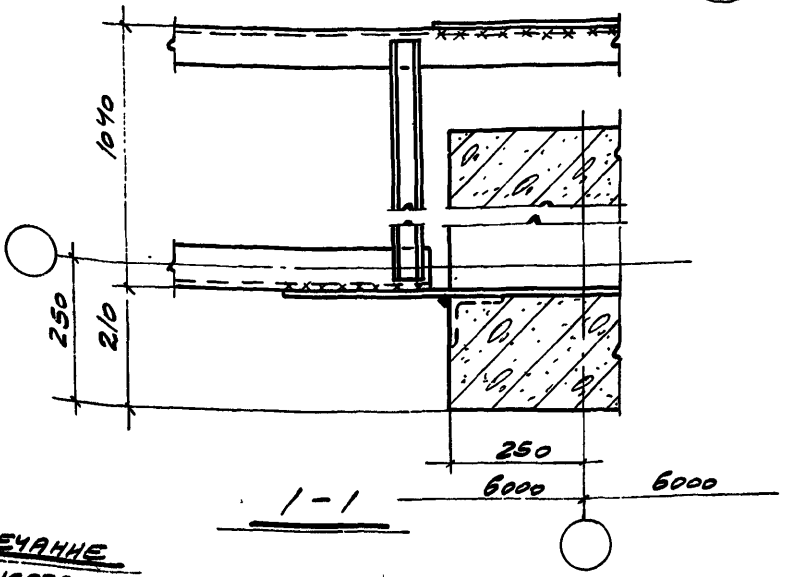

Примечание

Н - высота до низа стропильных конструкций.

ТДМ 1964	Сопряжения колонн, подкрановых балок и связей по колоннам	ТДМ-2-03	
	Крепление крестовой связи к колонне продольного фахверка в крановых зданиях при Н=14,4м и основных колоннах - двухветвевых.	Деталь	52а

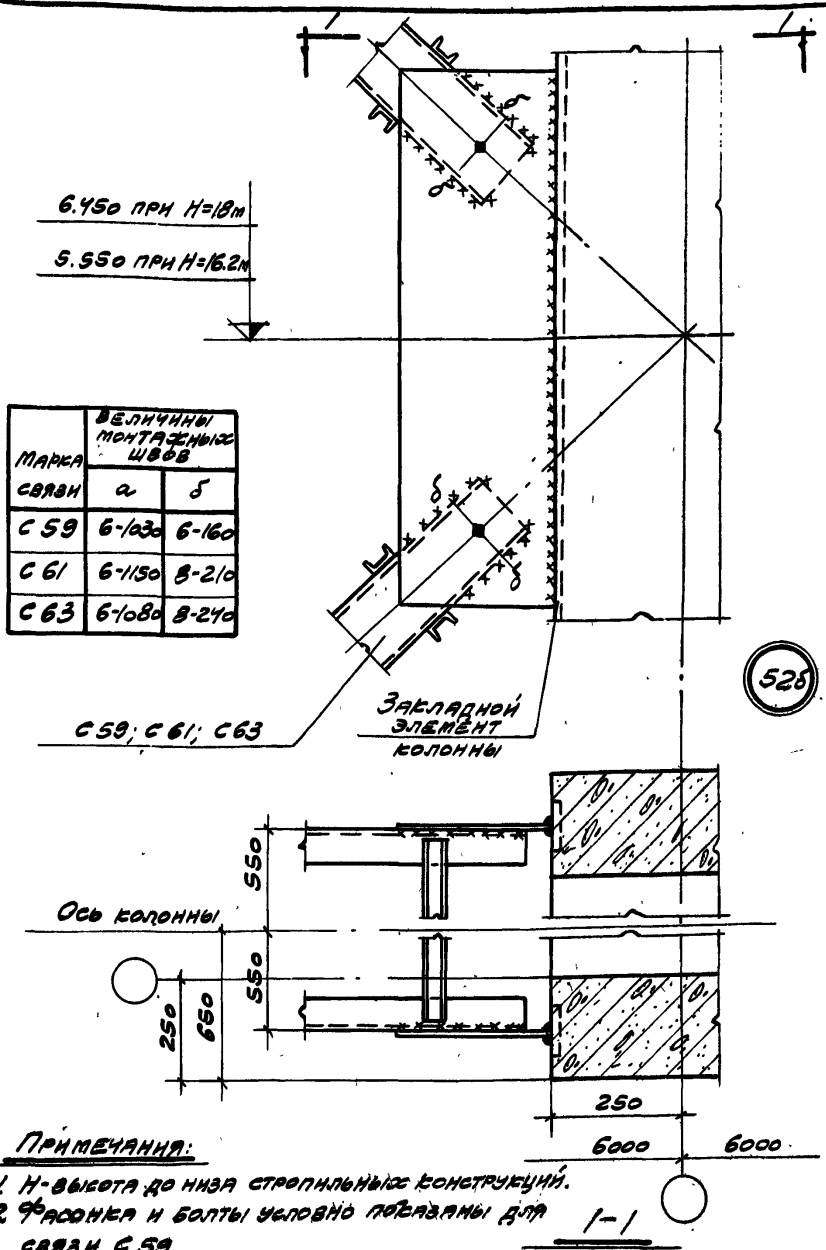

Марка связи	Величины монтажных швов	
	а	б
С 59	6-1030	6-160
С 61	6-1150	8-210
С 63	6-1080	8-240

Примечания:

1. Н-высота до низа стропильных конструкций.
2. Фасонка и болты условно показаны для связи С 59.

ТДМ 1964	Сопряжения колонн, подкрановых балок и связей по колоннам	ТДМ-2-03
	Крепление крестовых связей к колоннам продольного фахверка в крановых зданиях при H=16,2 и 18,0 м и основных колоннах - двухветвевых.	Деталь 52б

Нач. отдела Гл. инж. пр. Рук. гр. инж. Крыгин Мирер Штейнер

Промстрой проект

Нач. отдела Гл. инж. пр. Рук. гр. инж. Выжигин Петров Кудрявая

Ц.Н.И. промзданий

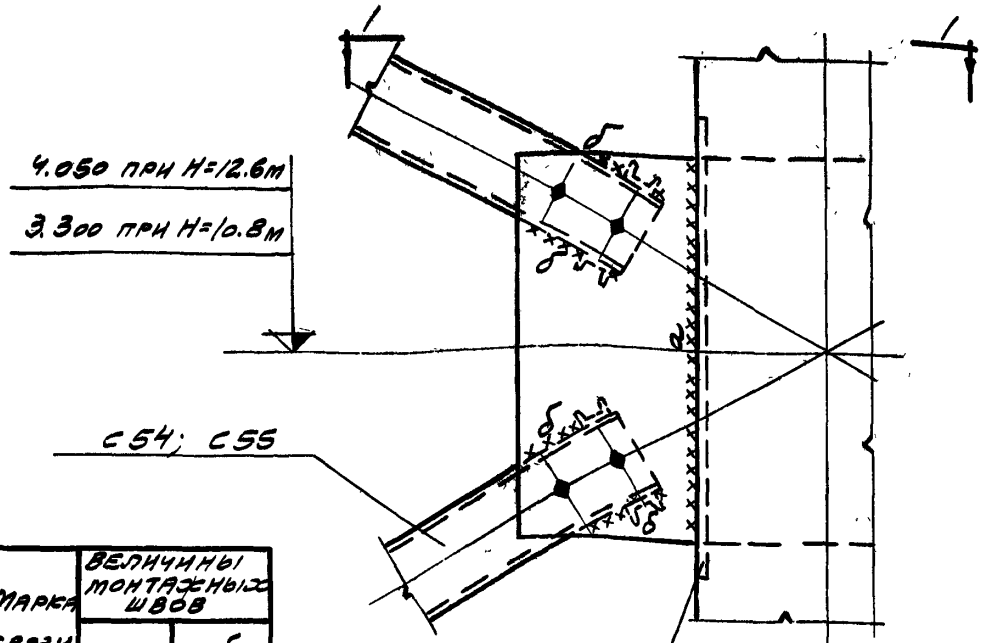

Марка связи	Величины монтажных швов	
	а	б
С54	6-580	6-150
С55	6-700	8-150

53

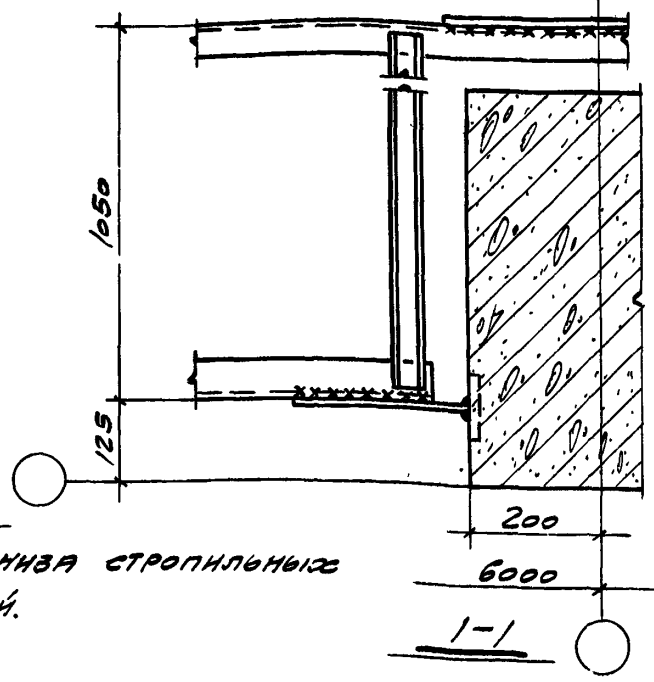

Примечание

H - высота до низа стропильных конструкций.

ТДМ 1964	Сопряжения колонн, подкрановых балок и связей по колоннам	ТДМ-2-03
	Крепление крестовых связей к колоннам продольного фахверка в бескрановых зданиях при H=10,8; 12,6м и основных колоннах двухветвевых.	Деталь 53

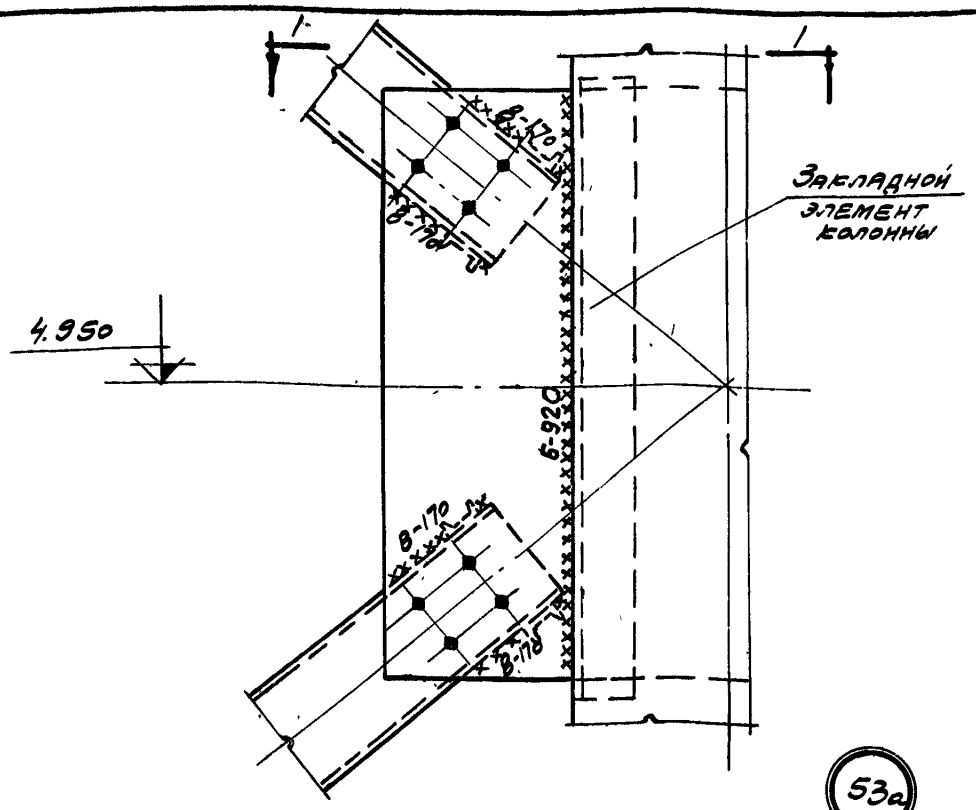

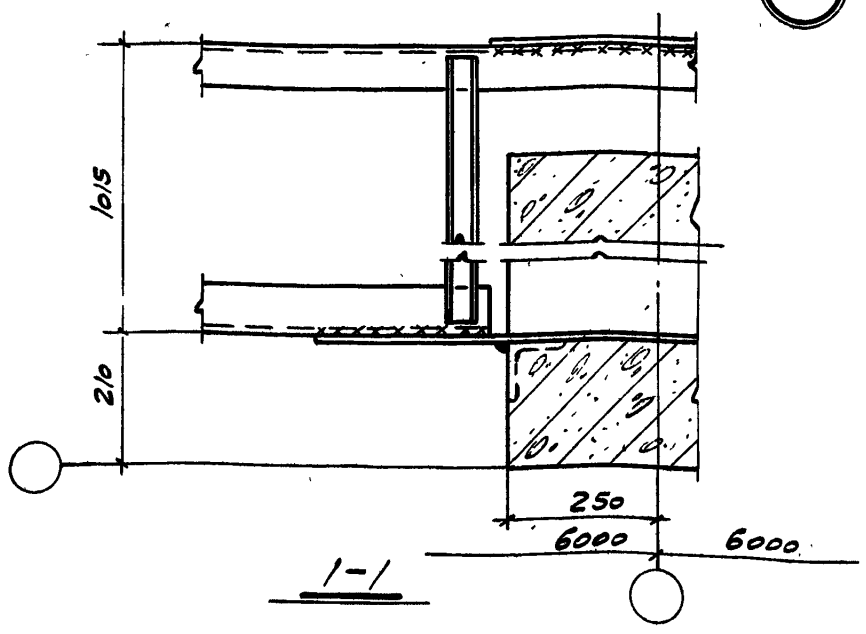

Примечание

Н-высота до низа стропильных конструкций.

ТДМ 1964	Сопряжения колонн, подкрановых балок и связей по колоннам	ТДМ-2-03
	Крепление крестовой связи к колонне продольного фахверка в бескрановых зданиях при Н=14,4м и основных колоннах - двухветвевых.	Деталь 53а

Дрыгин, Мирер, Штейнер

Нач. отдела, Гл. инж. пр., Рук. гр. инж.

Промстрой проект

Выжигин, Петров, Кудрявая

Нач. отдела, Гл. инж. пр., Рук. гр. инж.

Цнии промзданий

15 03 43

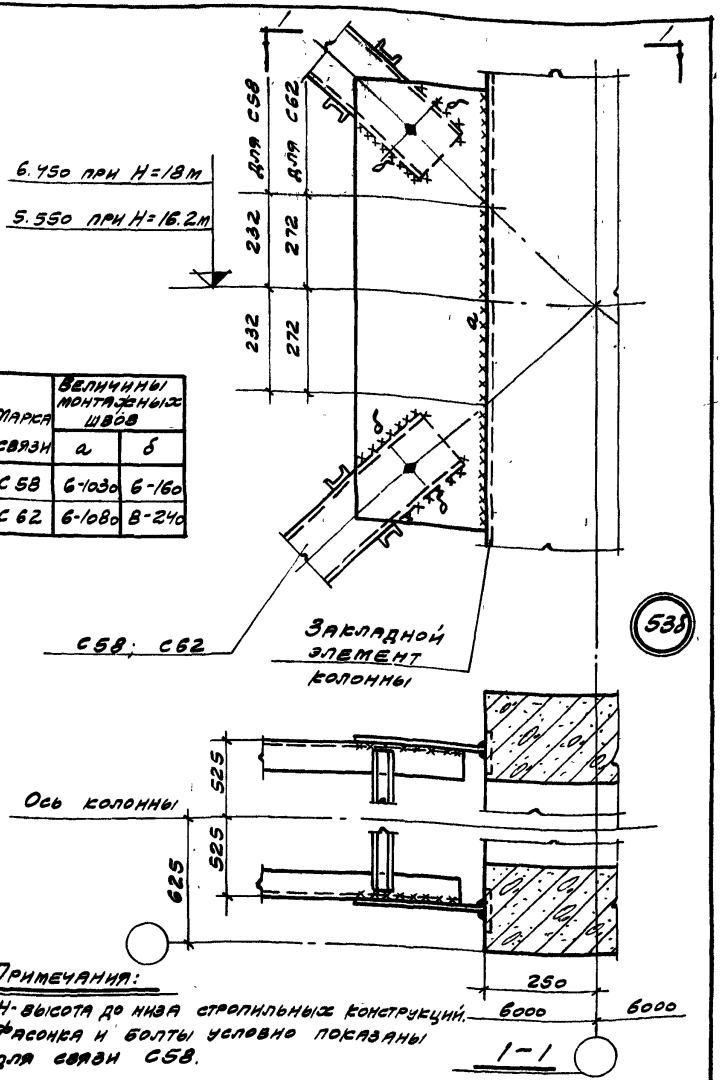

Марка связи	Величины монтажных швов	
	а	б
С 58	6-1030	6-160
С 62	6-1080	8-240

Примечания:

1. Н-высота до низа стропильных конструкций.
2. Фасонка и болты условно показаны для связи С58.

ТДМ 1964	Сопряжения колонн, подкрановых балок и связей по колоннам	ТДМ-2-03
	Крепление крестовых связей к колоннам продольного фахверка в бескрановых зданиях при H=16.2 и 18.0 м и основных колоннах - двухветвевых.	Деталь 53б

Мирер
Штейнер
Гл. инж. пр.
Рук. гр. инж.
Метрой
Оект
Петров
Кудрявая
Гл. инж. пр.
Рук. гр. инж.
ии
зданий

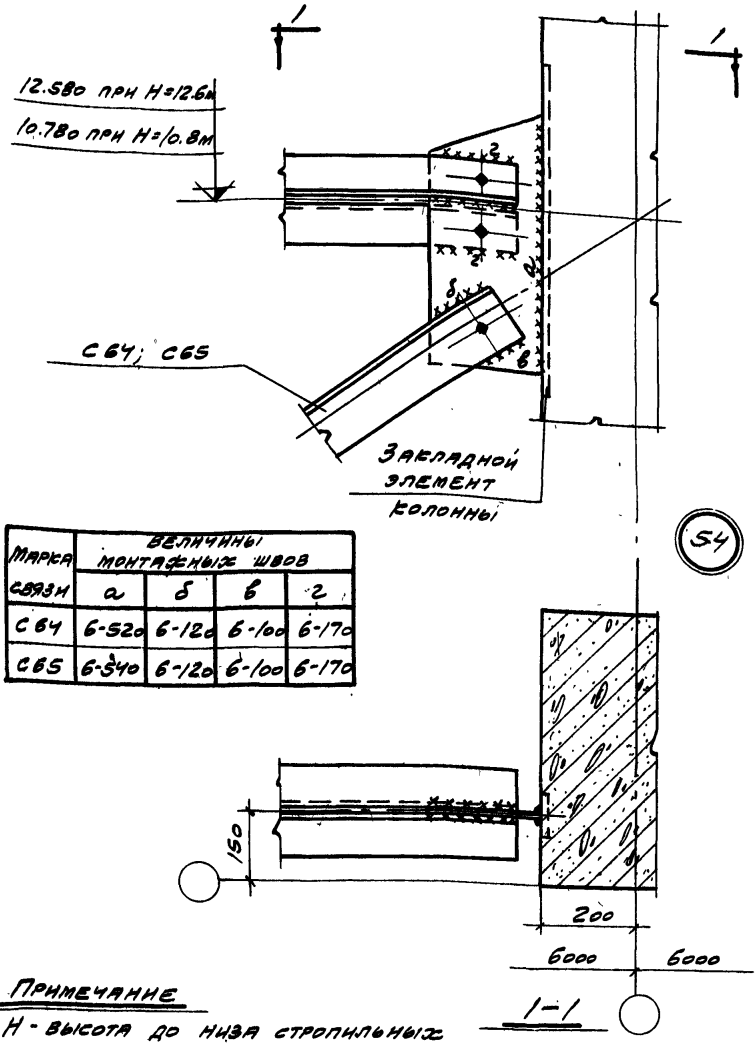

Марка связи	Величины монтажных швов			
	а	б	в	г
С64	6-520	6-120	6-100	6-170
С65	6-540	6-120	6-100	6-170

Примечание

Н - высота до низа стропильных конструкций.

Нач. отдела	Дрыгин		
Гл. инж. пр.	Амрер		
Рук. гр. инж.	Штейнер		
Нач. отдела	Выжигин		
Гл. инж. пр.	Петров		
Рук. гр. инж.	Кудрявая		
Ц.НИИ промзданий			

ТДМ 1964

Сопряжения колонн, подкрановых балок и связей по колоннам

Крепление верхних связей к колоннам продольного фахверка в бескрановых зданиях при H=10,8 и 12,6 м и основных колоннах - двухветвевых.

ТДМ-2-03

Деталь 54

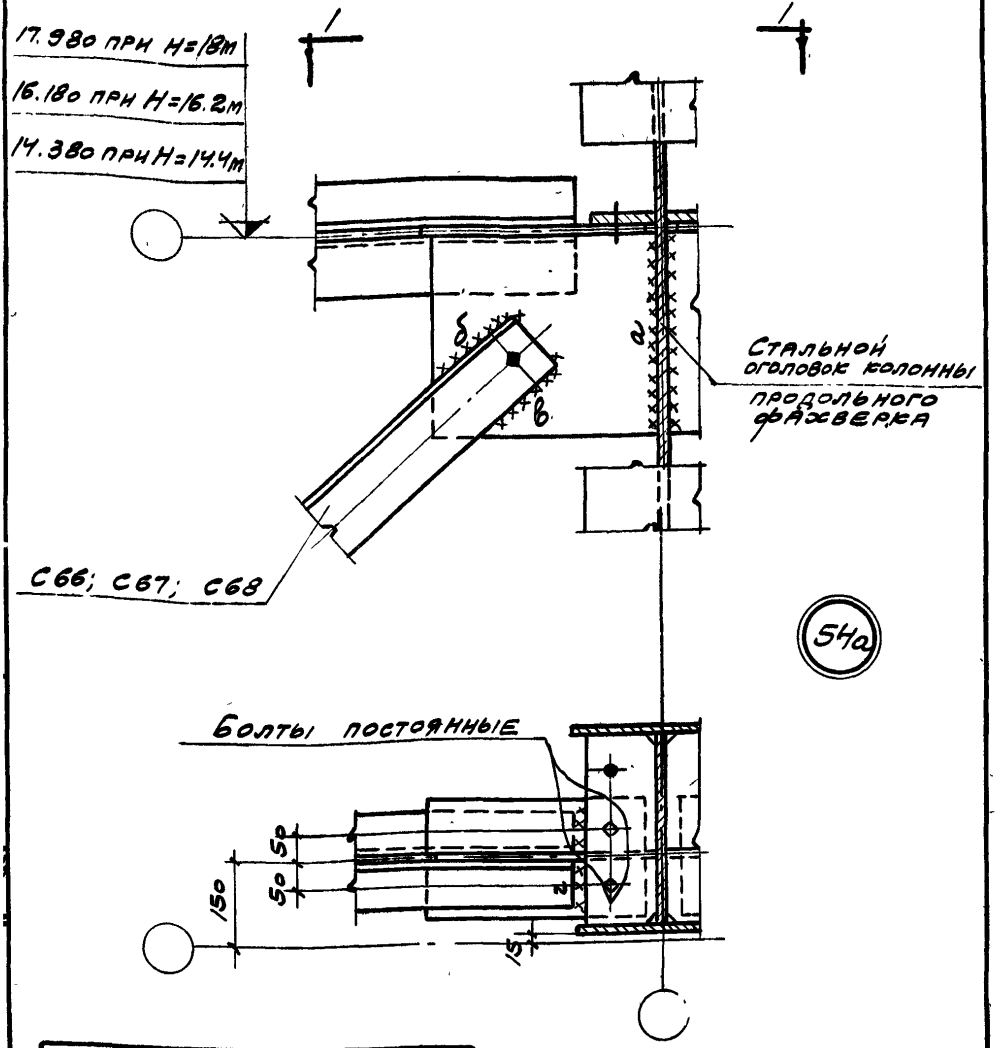

Марка связи	Величины монтажных швов			
	а	б	в	г
С66	6-330	6-120	6-100	8-200
С67	6-310	6-120	6-100	8-200
С68	6-320	6-150	6-100	10-210

1-1

Примечание

Н - высота до низа стропильных конструкций.

ТДМ 1964	Сопряжения колонн, подкрановых балок и связей по колоннам	ТДМ-2-03	
	Крепление верхних связей к колоннам продольного фахверка в бескрановых зданиях при Н=14,4; 16,2 и 18,0 м и основных колоннах двухветвевых	деталь	54а

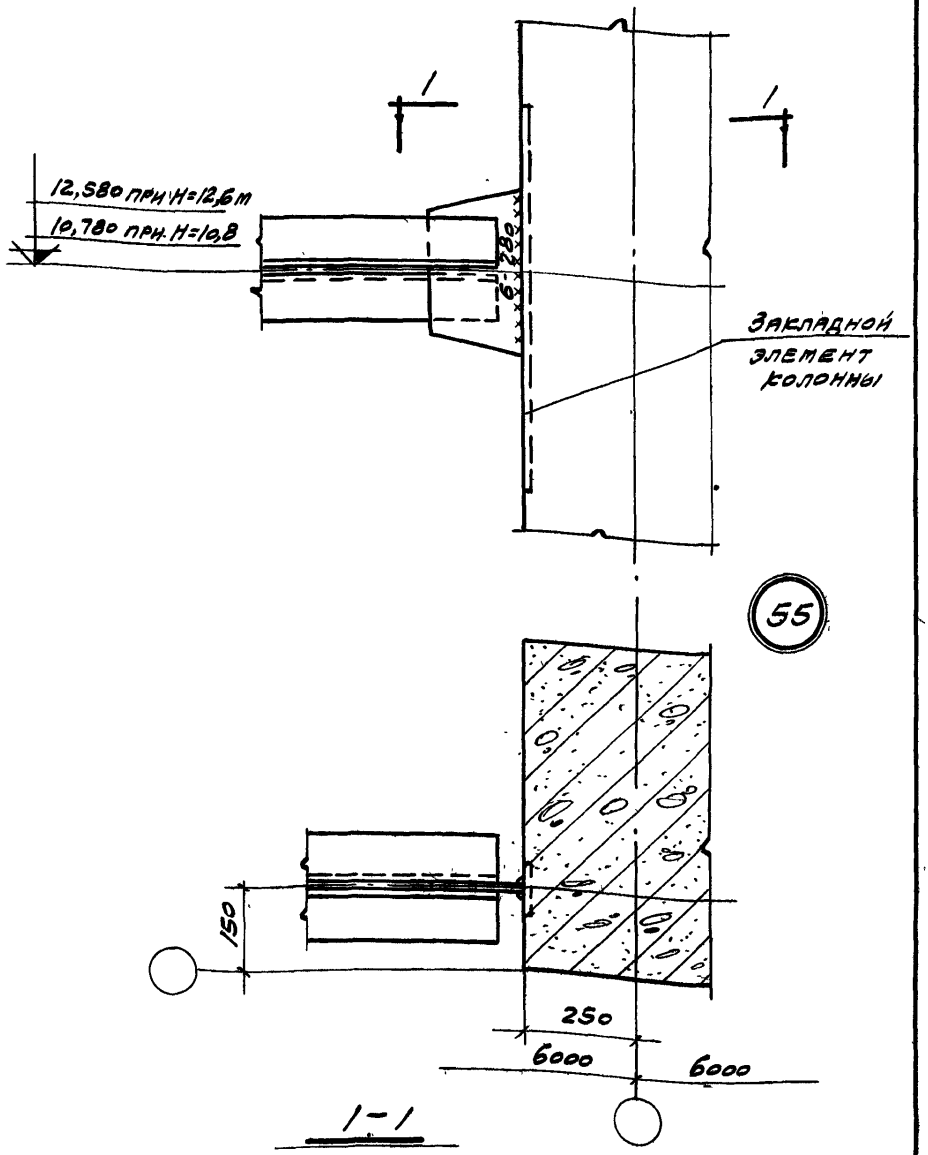

Примечание

H- высота до низа стропильных конструкций.

ТДМ 1964	Сопряжения колонн, подкрановых балок и связей по колоннам	ТДМ-2-03	
	Крепление распорок к колоннам продольного фахверка в бескрановых зданиях при H=10,8 м и 12,6 м и основных колоннах - двухветвевых.	Деталь	56

Нач. отдела	Гл. инж. пр.	Рук. гр. инж.
Прыгин	Мирер	Штейнер
Промстройпроект		
Выжигин	Петров	Кудрявая
Нач. отдела	Гл. инж. пр.	Рук. гр. инж.
Цнии промзданий		

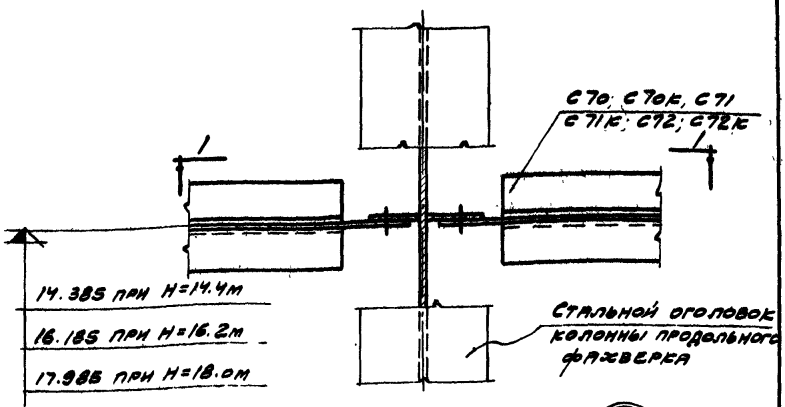

55а

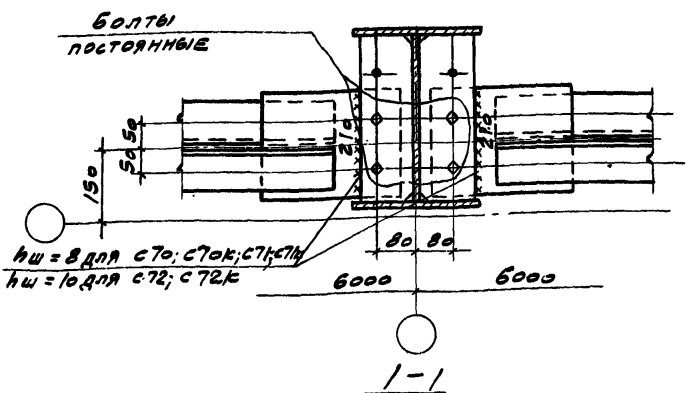

Примечание

Н - высота до низа стропильных конструкций.

ТДМ 1964	Сопряжения колонн, подкрановых балок и связей по колоннам	ТДМ-2-03	
	Крепление распорок к колоннам продольного фахверка в бескрановых зданиях при Н=14,4; 16,2 и 18,0м и основных колоннах - двухветвевых.	Деталь	55а

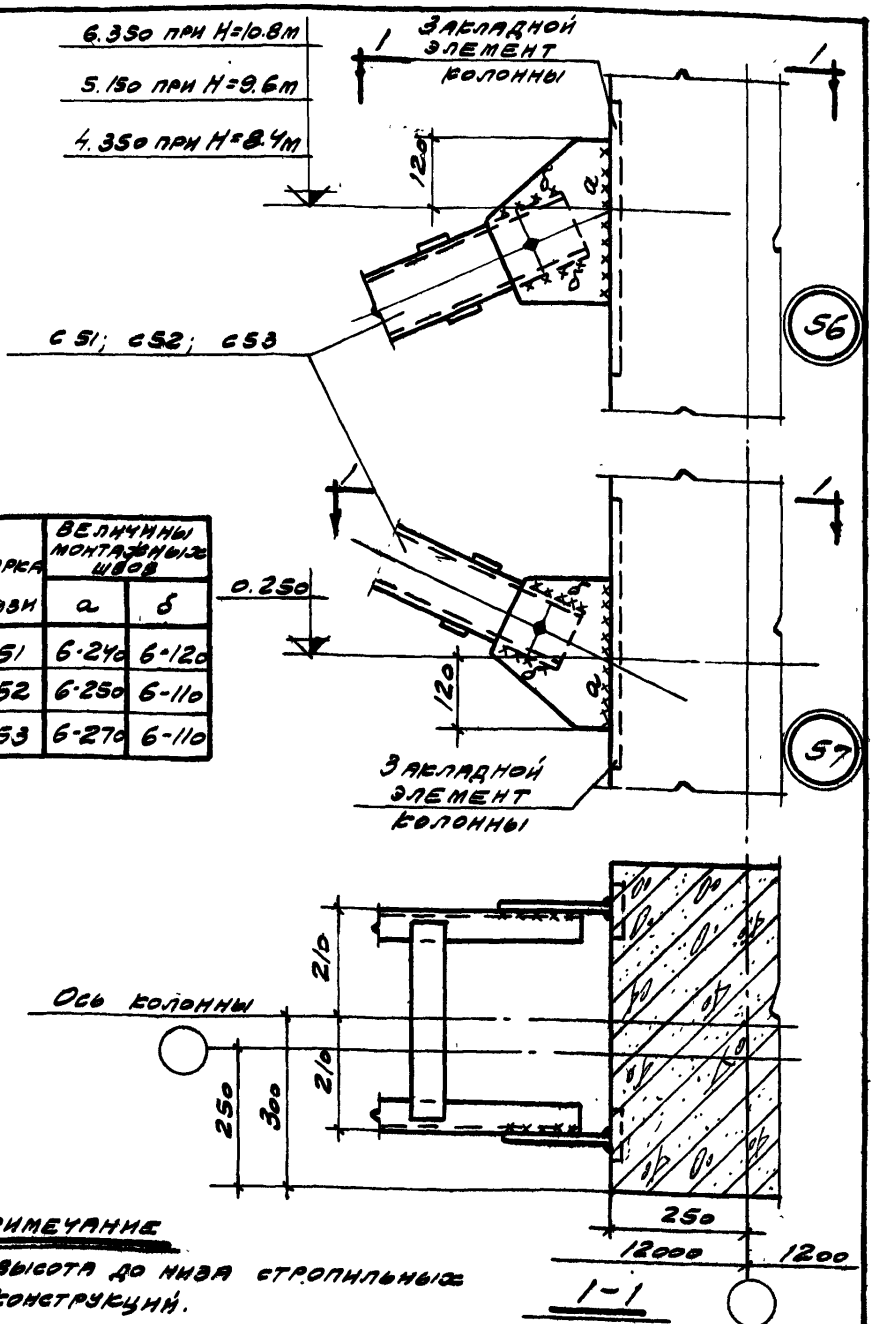

Марка связи	Величины монтажных швов	
	а	б
С51	6·240	6·120
С52	6·250	6·110
С53	6·270	6·110

Примечание

H-высота до низа стропильных конструкций.

ТДМ 1984	Сопряжения колонн, подкрановых балок и связей по колоннам	ТДМ-2-03
	Крепление крестовых связей к основным прямоугольным колоннам крайнего ряда в крановых зданиях.	Деталь S6;S7

12.650 при	H=18м
10.850 при	H=16.2м
9.650 при	H=14.4м
7.850 при	H=12.6м
6.850 при	H=10.8м

Закладной элемент колонны

150

С54; С55; С57; С59; С61; С63



Схема связей

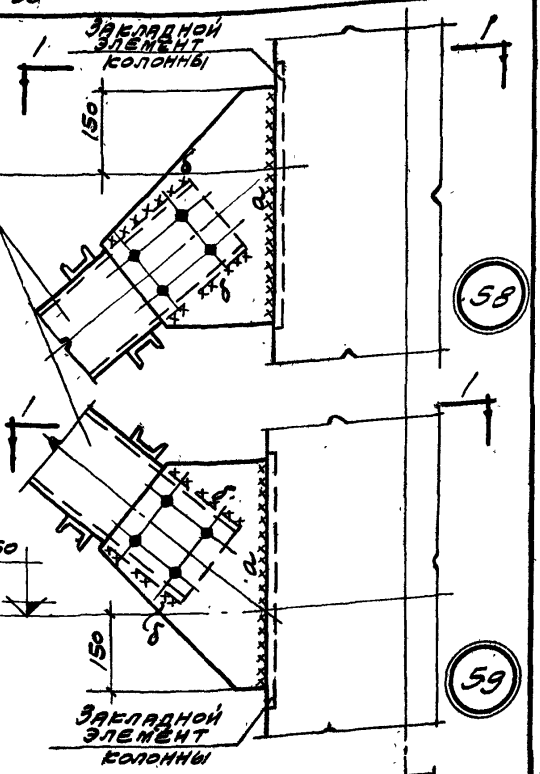

Марка связи	Величины монтажных швов a	б
С54	6-350	6-150
С55	6-380	8-150
С57	6-420	8-170
С59	6-430	6-160
С61	6-430	8-210
С63	6-430	8-240

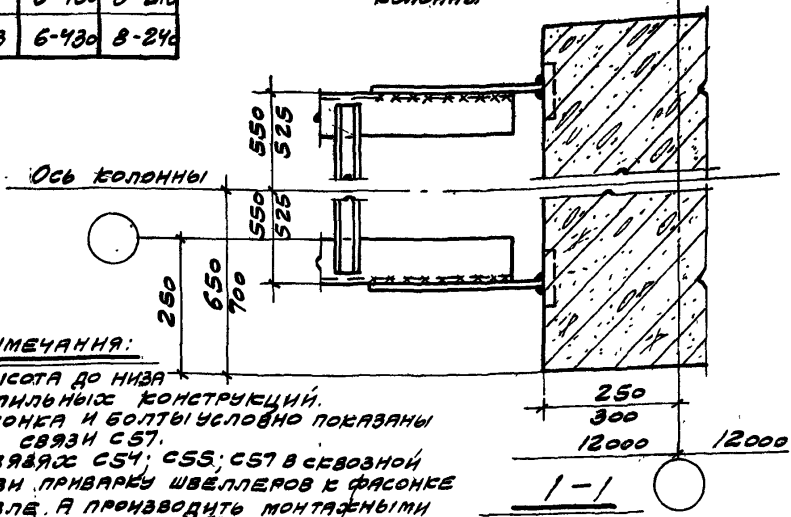

Примечания:

1. Н-высота до низа стропильных конструкций.
2. Фасонка и болты условно показаны для связи С57.
3. В связях С54; С55; С57 в сквозной ветви приварку швеллеров к фасонке в узле А производить монтажными швами величиной „а".

ТАМ 1964	Сопряжения колонн, подкрановых балок и связей по колоннам	ТДМ-2-03	
	Крепление крестовых связей к основным двухветвевым колоннам крайнего ряда в крановых зданиях	Деталь	58;59

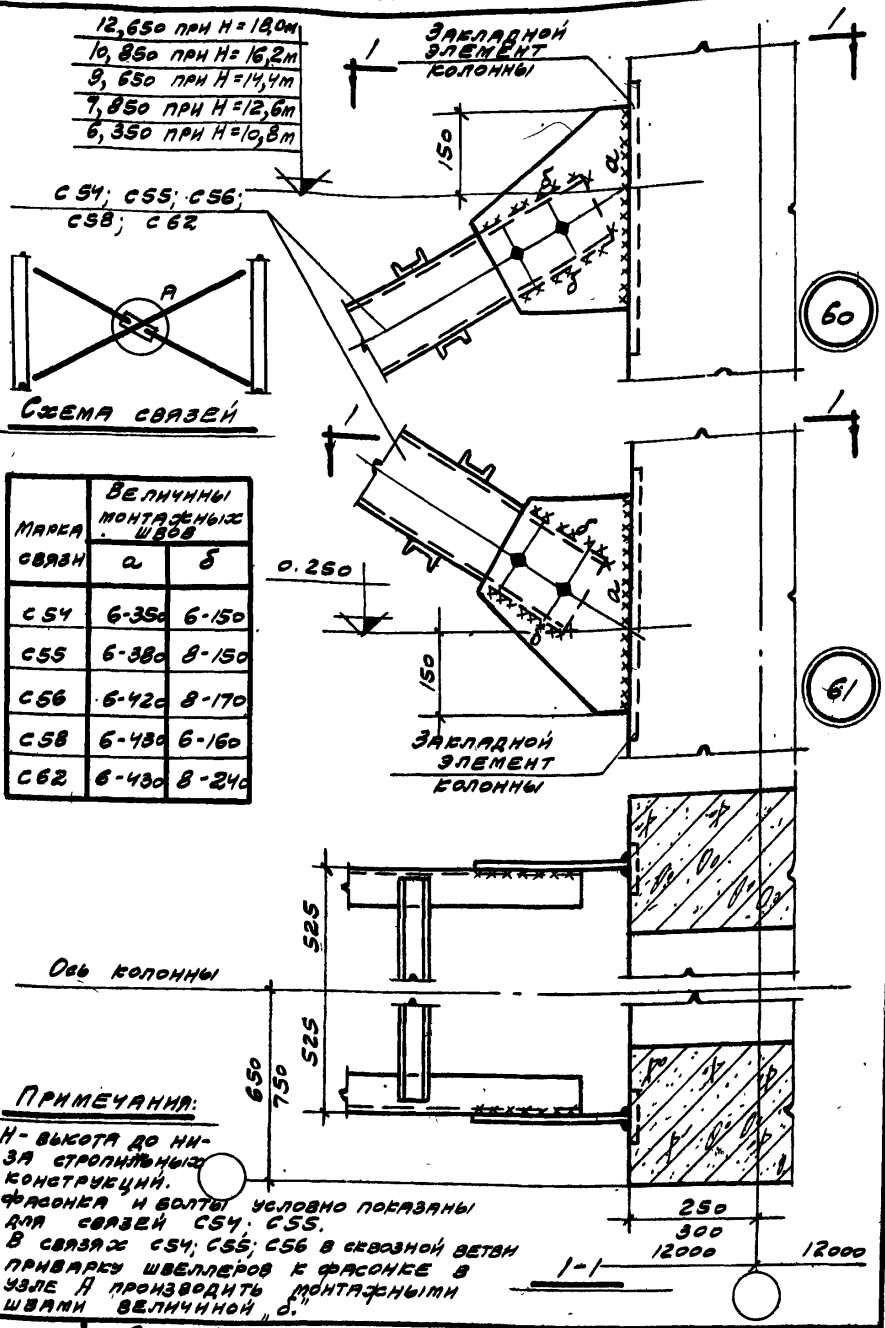

Марка связи	Величины монтажных швов	
	а	б
С54	6-350	6-150
С55	6-380	8-150
С56	6-420	8-170
С58	6-430	6-160
С62	6-430	8-240

Примечания:

1. Н - высота до низа стропильных конструкций.
2. Фасонка и болты условно показаны для связей С54; С55.
3. В связях С54; С55; С56 в сквозной ветви приварку швеллеров к фасонке в узле А производить монтажными швами величиной „б".

ТДМ 1964	Сопряжения колонн, подкрановых балок и связей по колоннам	ТДМ-2-03
	Крепление крестовых связей к основным двухветвевым колоннам крайнего ряда в бескрановых зданиях	Деталь 60; 61

Нач. отдела | Гл. инж. пр. | Рук. инж. | Дрыгин | Мирер | Штейнер

Промстройпроект

Нач. отдела | Гл. инж. пр. | Рук. гр. инж. | Петров | Кудрявая

Цнин промзданий

13.050 при H=18м
11.250 при H=16.2м
10.050 при H=14,4м
8.250 при H=12.6м
6.750 при H=10.8м

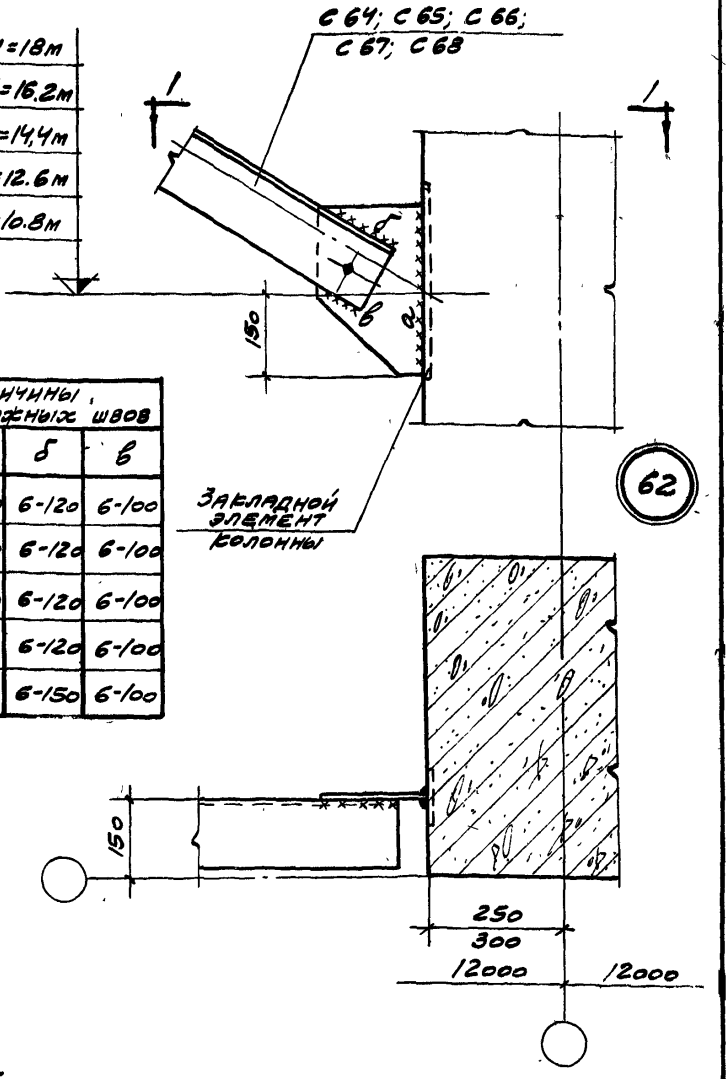

Марка связи	Величины монтажных швов		
	а	б	в
С 64	6-290	6-120	6-100
С 65	6-300	6-120	6-100
С 66	6-320	6-120	6-100
С 67	6-310	6-120	6-100
С 68	6-310	6-150	6-100

Примечание

Н - высота до низа стропильных конструкций.

1-1

ТДМ 1964	Сопряжения колонн, подкрановых балок и связей по колоннам	ТДМ-2-0	
	Крепление верхних связей к основным двухветвевым колоннам крайнего ряда в бескрановых зданиях. Нижний узел	Деталь	62

Гл. инж. пр. Мирер
Рук. гр. инж. Штейнер
Гл. инж. пр. Петров
Рук. гр. инж. Кудрявая
Гл. инж. пр.
Рук. гр. инж.

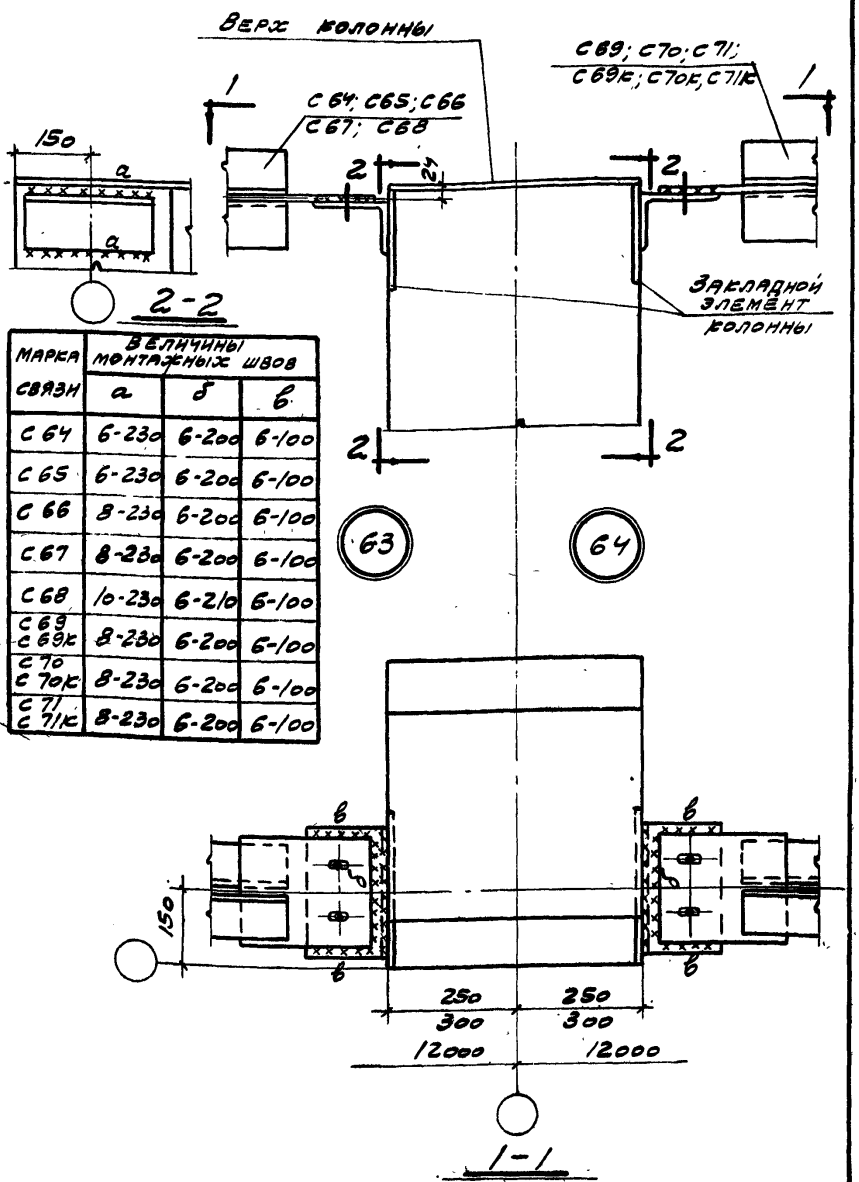

Марка связи	Величины монтажных швов		
	а	б	в
С 64	6-230	6-200	6-100
С 65	6-230	6-200	6-100
С 66	8-230	6-200	6-100
С 67	8-230	6-200	6-100
С 68	10-230	6-210	6-100
С 69 С 69к	8-230	6-200	6-100
С 70 С 70к	8-230	6-200	6-100
С 71 С 71к	8-230	6-200	6-100

Дрыгин
Шпейнер
Нач. отдела
Гл. инж. пр.
Рук. гр. инж.
Промстрой проект
Выжигин
Петров
Кудрявая
Нач. отдела
Гл. инж. пр.
Гр. инж.
Цинк
Промзданий

ТДМ 1964

Сопряжения колонн, подкрановых балок и связей по колоннам

Крепление верхних связей и распорок к основным двухветвевым колоннам крайнего ряда в бескрановых зданиях. Верхний узел

ТДМ-2-03

Деталь 63; 64

7572-03 (53)

gost.e-ecolog.ru