ГОСУДАРСТВЕННЫЙ КОМИТЕТ ПО ДЕЛАМ СТРОИТЕЛЬСТВА СССР
(ГОССТРОЙ СССР)

ТИПОВЫЕ МОНТАЖНЫЕ ДЕТАЛИ
ОДНОЭТАЖНЫХ ПРОМЫШЛЕННЫХ ЗДАНИЙ

СОПРЯЖЕНИЯ КОЛОНН, ПОДКРАНОВЫХ БАЛОК И СВЯЗЕЙ ПО КОЛОННАМ

ТДМ-2-02

Детали при шаге крайних колонн 6м, средних-12м

7572-02

Москва-1965г

gost.e-ecolog.ru

ГОСУДАРСТВЕННЫЙ КОМИТЕТ ПО ДЕЛАМ СТРОИТЕЛЬСТВА СССР
(ГОССТРОЙ СССР)

ТИПОВЫЕ МОНТАЖНЫЕ ДЕТАЛИ
ОДНОЭТАЖНЫХ ПРОМЫШЛЕННЫХ ЗДАНИЙ

СОПРЯЖЕНИЯ КОЛОНН, ПОДКРАНОВЫХ БАЛОК И СВЯЗЕЙ ПО КОЛОННАМ

ТДМ-2-02

Детали при шаге крайних колонн 6м, средних-12м

РАЗРАБОТАНЫ
Центральным научно-исследовательским и проектно-экспериментальным институтом промышленных зданий и сооружений
(Цниипромзданий)
Государственным ордена Трудового Красного Знамени проектным институтом Промстройпроект

УТВЕРЖДЕНЫ
и введены в действие с 1 января 1965г.
Государственным Комитетом по делам строительства СССР
Приказ №194 от 5 ноября 1964г

ЦЕНТРАЛЬНЫЙ ИНСТИТУТ ТИПОВЫХ ПРОЕКТОВ

Москва-1964г

ЦЕНТРАЛЬНЫЙ ИНСТИТУТ ТИПОВЫХ ПРОЕКТОВ
УПРАВЛЕНИЯ ПОДВЕДОМСТВЕННЫМИ ОРГАНИЗАЦИЯМИ
ГОССТРОЯ СССР

Москва, Б-66, Спартаковская ул, 2а, корпус В
Сдано в печать 10 II 1966 года
Заказ № 674 Тираж 2000 экз.
Цена - 69 коп.

С О Д Е Р Ж А Н И Е

Деталь		Стр.
I;Ia	Заделка в фундамент прямоугольной колонны крайнего ряда при привязке "0" и колонны торцевого фахверка	6
2;2a	Заделка в фундамент прямоугольной колонны у продольного т.ш.	7
3;3a	Заделка в фундамент прямоугольной колонны среднего ряда	8
4;4a	Заделка в фундамент двухветвевой колонны крайнего ряда при привязке "0" и колонны торцевого фахверка	9
5;5a	Заделка в фундамент двухветвевой колонны крайнего ряда и у продольного т.ш. при привязке "250"	I0
6;6a	Заделка в фундамент двухветвевой колонны среднего ряда	II
7	Крепление подкрановой балки к колонне крайнего ряда у торца или у поперечного т.ш.	I2
8	Крепление подкрановых балок к колонне крайнего ряда	I3
9	Крепление подкрановой балки к колонне среднего ряда у торца или у поперечного т.ш.	I4
I0	Крепление подкрановых балок к колонне среднего ряда	I5
II	Крепление подкрановой балки к колонне у продольного т.ш., расположенной у торца или у поперечного т.ш.	I6
I2	Крепление подкрановых балок к колонне у продольного т.ш.	I7
I3	Крепление крестовых связей к прямоугольным колоннам крайнего ряда в крановых зданиях при H=8,4 и 9,6м Верхний узел	I8
I3a	Крепление крестовой связи к прямоугольным колоннам крайнего ряда в крановых зданиях при H=I0,8м Верхний узел	I9

Деталь		Стр.
I4	Крепление крестовых связей к прямоугольным колоннам крайнего ряда в крановых зданиях при Н=8,4 и 9,6м Нижний узел	I8
I4а	Крепление крестовой связи к прямоугольным колоннам крайнего ряда в крановых зданиях при Н=I0,8м Нижний узел	I9
I7	Крепление портальных связей к прямоугольным колоннам среднего ряда в крановых зданиях Верхний узел	20
I8	Крепление портальных связей к прямоугольным колоннам среднего ряда в крановых зданиях Нижний узел	2I
I9	Крепление крестовых связей к двухветвевым колоннам крайнего ряда в крановых зданиях при Н=I0,8;I2,6;I4,4м Верхний узел	22
I9а	Крепление крестовых связей к двухветвевым колоннам крайнего ряда в крановых зданиях при Н=I6,2;I8,0м Верхний узел	23
20	Крепление крестовых связей к двухветвевым колоннам крайнего ряда в крановых зданиях при Н=I0,8;I2,6;I4,4м Нижний узел	22
20а	Крепление крестовых связей к двухветвевым колоннам крайнего ряда в крановых зданиях при Н=I6,2; I8,0м Нижний узел	23
2I	Крепление портальных связей к двухветвевым колоннам среднего ряда в крановых зданиях Верхний узел	24
22	Крепление портальных связей к двухветвевым колоннам среднего ряда в крановых зданиях Нижний узел	25
23	Крепление крестовых связей к двухветвевым колоннам крайнего ряда в бескрановых зданиях Верхний узел	26

Деталь		Стр.
24	Крепление крестовых связей к двухветвевым колоннам крайнего ряда в бескрановых зданиях Нижний узел	26
25	Крепление верхних связей к двухветвевым колоннам крайнего ряда в бескрановых зданиях Нижний узел	27
26	Крепление верхних связей к двухветвевым колоннам крайнего ряда в бескрановых зданиях Верхний узел	28
27	Крепление распорок к двухветвевым колоннам крайнего ряда в бескрановых зданиях	28
28	Крепление крестовых связей к двухветвевым колоннам среднего ряда в бескрановых зданиях Верхний узел	29
29	Крепление крестовых связей к двухветвевым колоннам среднего ряда в бескрановых зданиях Нижний узел	29
30	Крепление крестовых связей к двухветвевым колоннам среднего ряда в бескрановых зданиях Средний узел	30
31	Крепление верхних связей к двухветвевым колоннам среднего ряда в бескрановых зданиях Нижний узел	31
32	Крепление верхних связей к двухветвевым колоннам среднего ряда в бескрановых зданиях Верхний узел	32
33	Крепление портальных связей к двухветвевым колоннам среднего ряда в бескрановых зданиях Верхний узел	33
34	Крепление портальных связей к двухветвевым колоннам среднего ряда в бескрановых зданиях Нижний узел	34
65	Крепление портальных связей к прямоугольным колоннам у продольного т.ш. в крановых зданиях Верхний узел	35

Деталь		Стр.
66	Крепление портальных связей к прямоугольным колоннам у продольного т.ш. в крановых зданиях Нижний узел	36
67	Крепление крестовых связей к двухветвевым колоннам у продольного т.ш. в крановых зданиях при H=10,8;12,6;14,4м Верхний узел	37
68	Крепление крестовых связей к двухветвевым колоннам у продольного т.ш. в крановых зданиях при H=10,8;12,6;14,4м Нижний узел	37
67а	Крепление крестовых связей к двухветвевым колоннам у продольного т.ш. в крановых зданиях при H=16,2; 18,0м Верхний узел	38
68а	Крепление крестовых связей к двухветвевым колоннам у продольного т.ш. в крановых зданиях при H=16,2; 18,0м Нижний узел	38
69	Крепление крестовых связей к двухветвевым колоннам у продольного т.ш. в бескрановых зданиях Верхний узел	39
70	Крепление крестовых связей к двухветвевым колоннам у продольного т.ш. в бескрановых зданиях Нижний узел	39
71	Крепление крестовых связей к двухветвевым колоннам у продольного т.ш. в бескрановых зданиях Средний узел	40
72	Крепление портальных связей к двухветвевым колоннам у продольного т.ш. в бескрановых зданиях Верхний узел	41
73	Крепление портальных связей к двухветвевым колоннам у продольного т.ш. в бескрановых зданиях Нижний узел	42
74	Крепление верхних связей к двухветвевым колоннам у продольного т.ш. в бескрановых зданиях Нижний узел	43
75	Крепление верхних связей к двухветвевым колоннам у продольного т.ш. в бескрановых зданиях Верхний узел	44

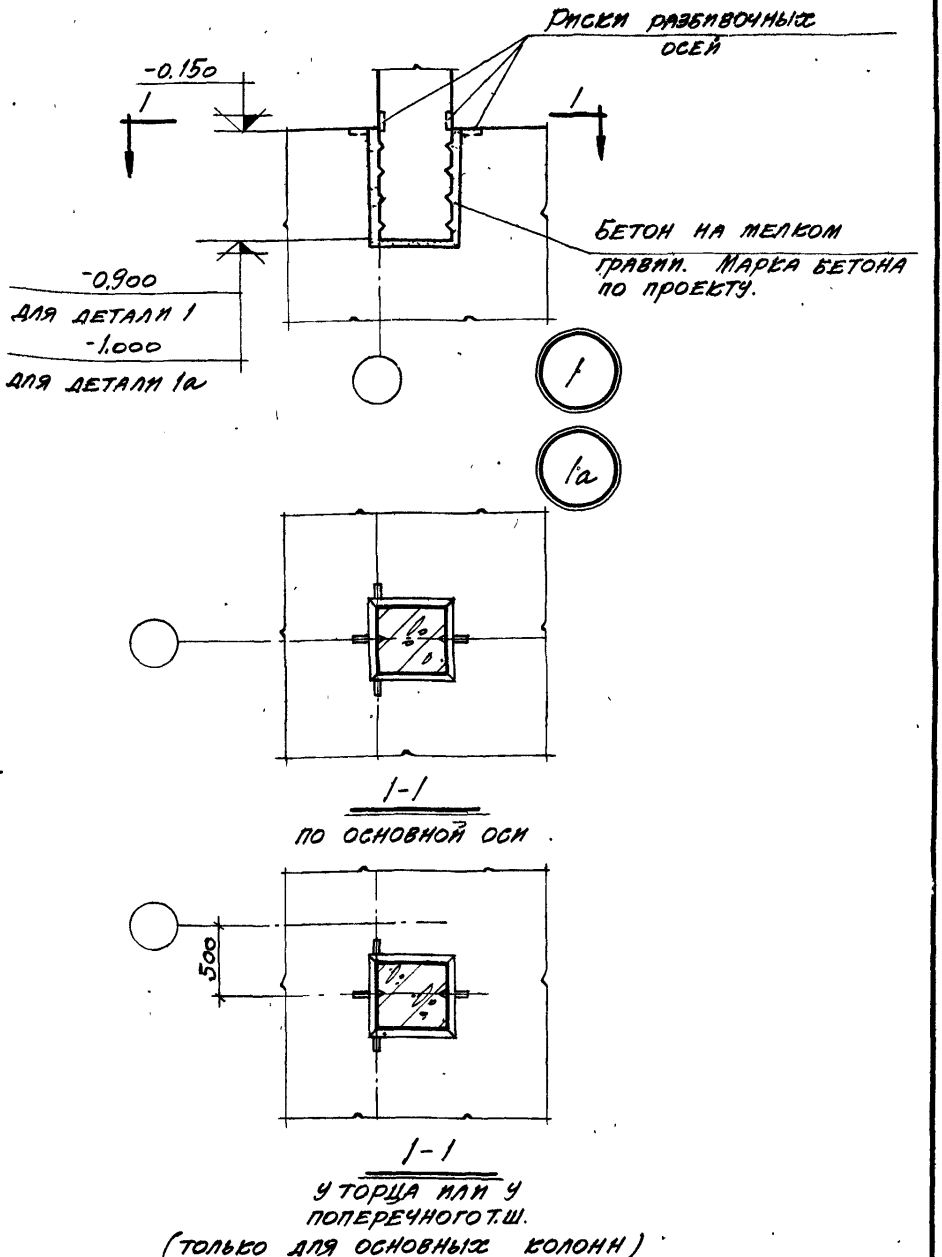

ТДМ 1964	Сопряжения колонн, подкрановых балок и связей по колоннам	ТДМ-2-02
	Заделка в фундамент прямоугольной колонны крайнего ряда при привязке „0" и колонны торцевого фахверка	Деталь 1, 1а

Гл. инж. пр. Рук. гр. инж. Мирер Штейнер

Промстройпроект

Гл. инж. пр. Рук. гр. инж. Петров Лысова

7572-02 6

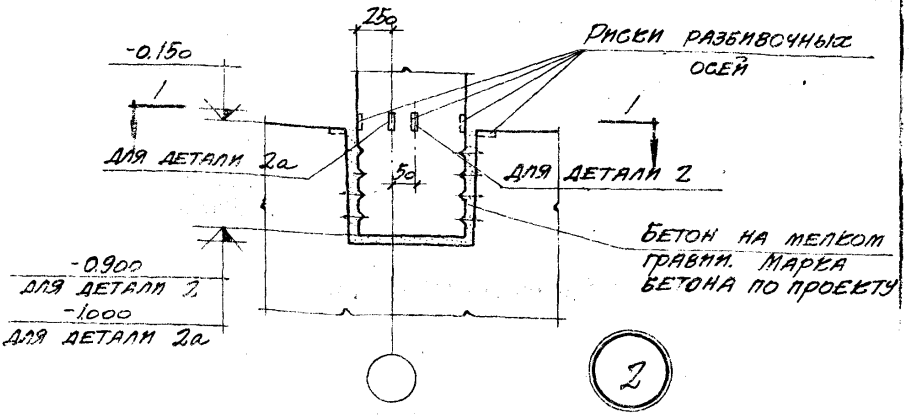

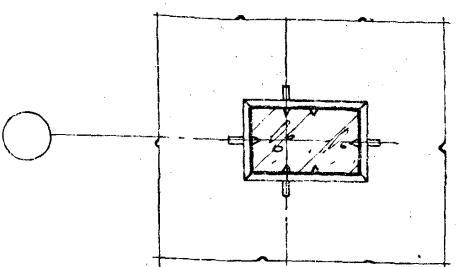

1-1

по основной оси

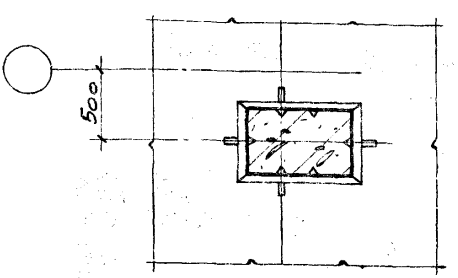

1-1

у торца или у поперечного т.ш.

Примечание

В бескрановых зданиях у продольного т.ш. ставятся колонны среднего ряда шириной 600 с риской по оси колонны.

В крановых зданиях у продольного т.ш. ставятся укороченные колонны крайнего ряда 12м. шага с привязкой „250".

ТДМ 1964	Сопряжения колонн, подкрановых балок и связей по колоннам	ТДМ-2-02
	Заделка в фундамент прямоугольной колонны у продольного т.ш.	Деталь 2; 2а

Шпирер
Штейнер
Рук. гр. инж.
Рук. гр. инж.
Лысова

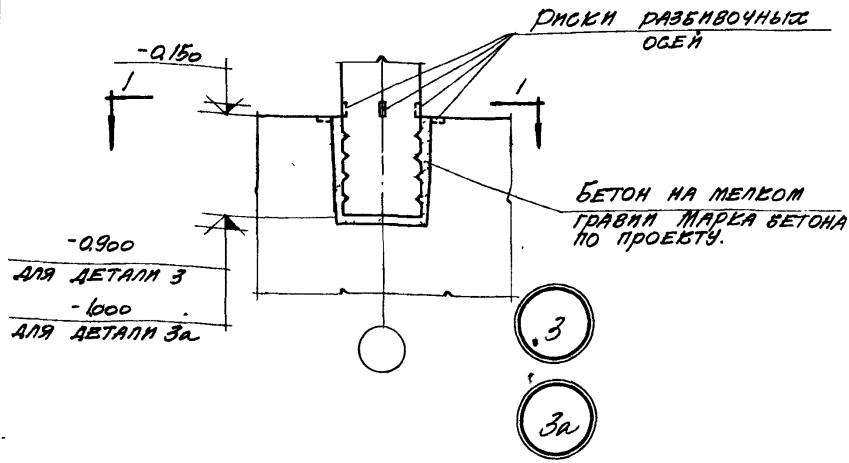

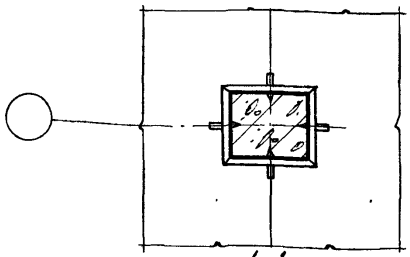

1-1

по основной оси

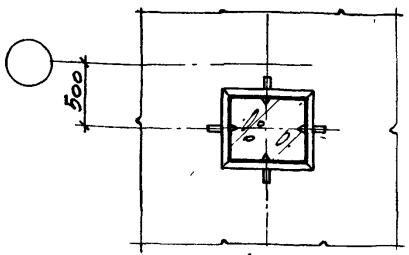

1-1

у торца или у поперечного т.ш.

ТДМ 1964	Сопряжения колонн, подкрановых балок и связей по колоннам	ТДМ-2-02	
	Заделка в фундамент прямоугольной колонны среднего ряда.	Деталь	3; 3а

Гл. инж. пр. Рук. гр. инж. Мирер Штейнер

Гл. инж. пр. Рук. гр. инж. Петров Лысова

Гл. инж. пр. Рук. гр. инж.

Мстрой-рект

...ний ...здан...

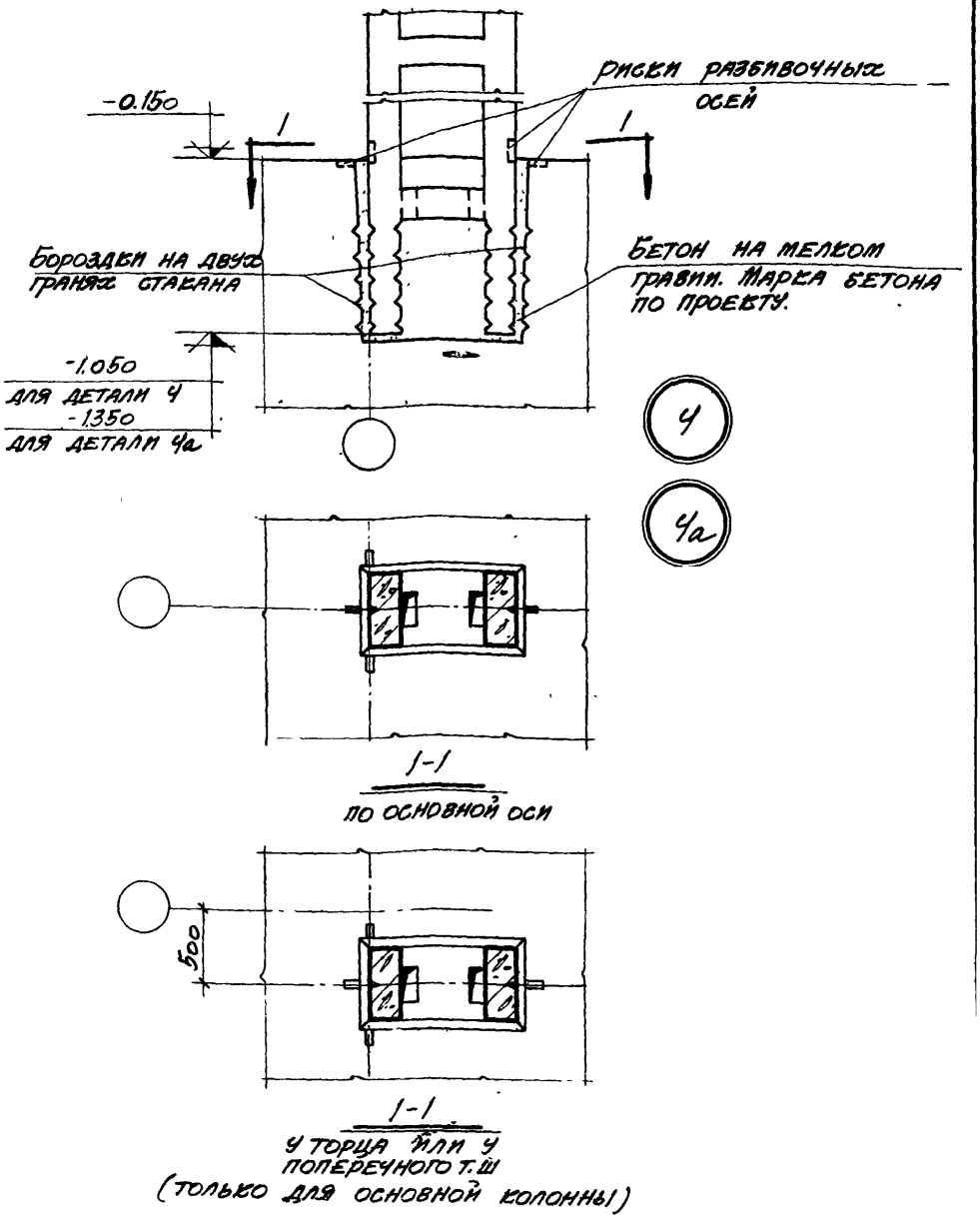

Примечание

Н= высота до низа стропильных конструкций.

ТДМ 1961	Сопряжения колонн, подкрановых балок и связей по колоннам	ТДМ-2-02
	Заделка в фундамент двухветвевой колонны крайнего ряда при привязке „0" и колонны торцевого фахверка	Деталь

Штейнер

Рук. гр. инж.

Лысова

Рук. гр. инж.

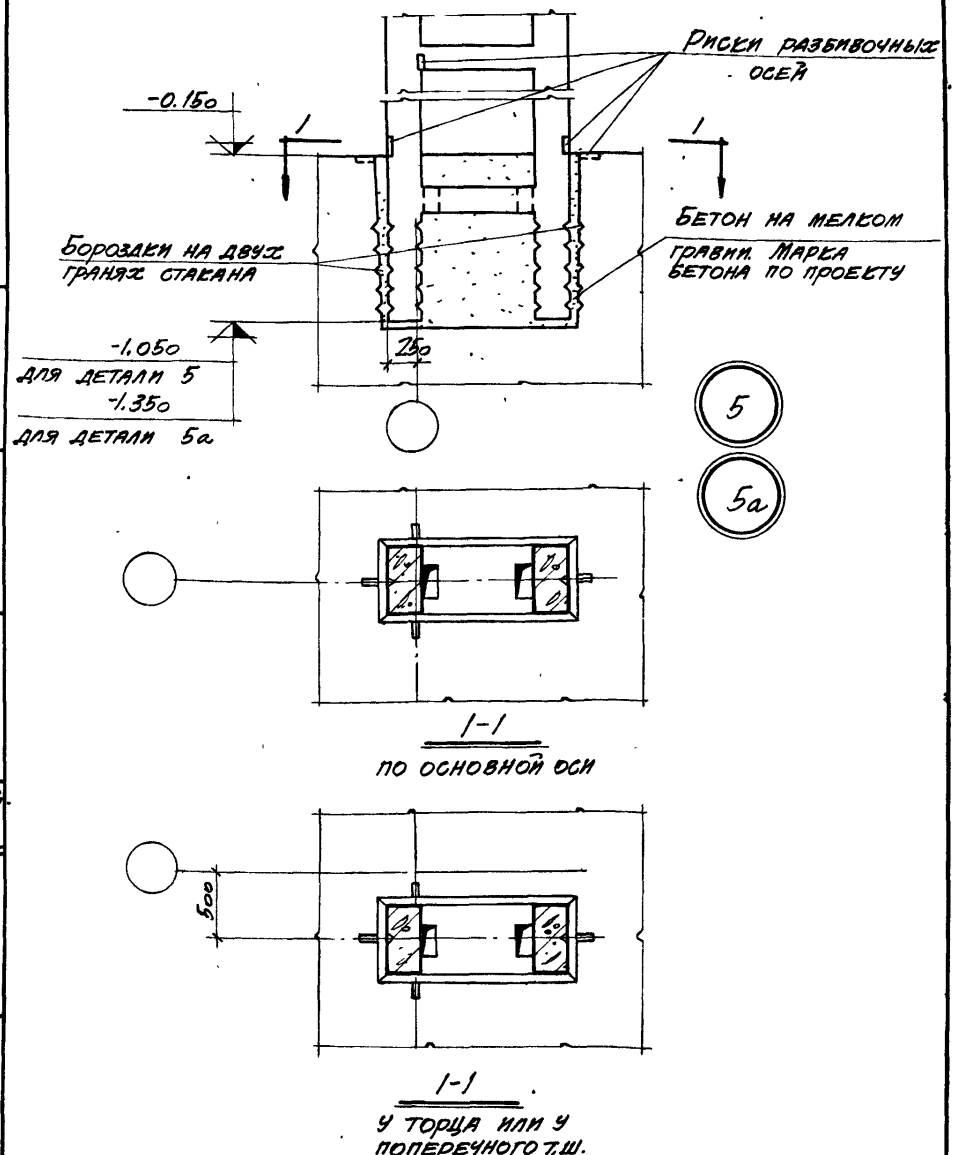

Примечание

Н- высота до низа стропильных конструкций.

ТДМ 1964	Сопряжения колонн, подкрановых балок и связей по колоннам	ТДМ-2-02	
	Заделка в фундамент двухветвевой колонны крайнего ряда и у продольного т.ш. при привязке „250"	Деталь	5; 5а

Гл. инж. пр. Рук. гр. инж. Мирер Штейнер

Гл. инж. пр. Рук. гр. инж. Петров Лысова

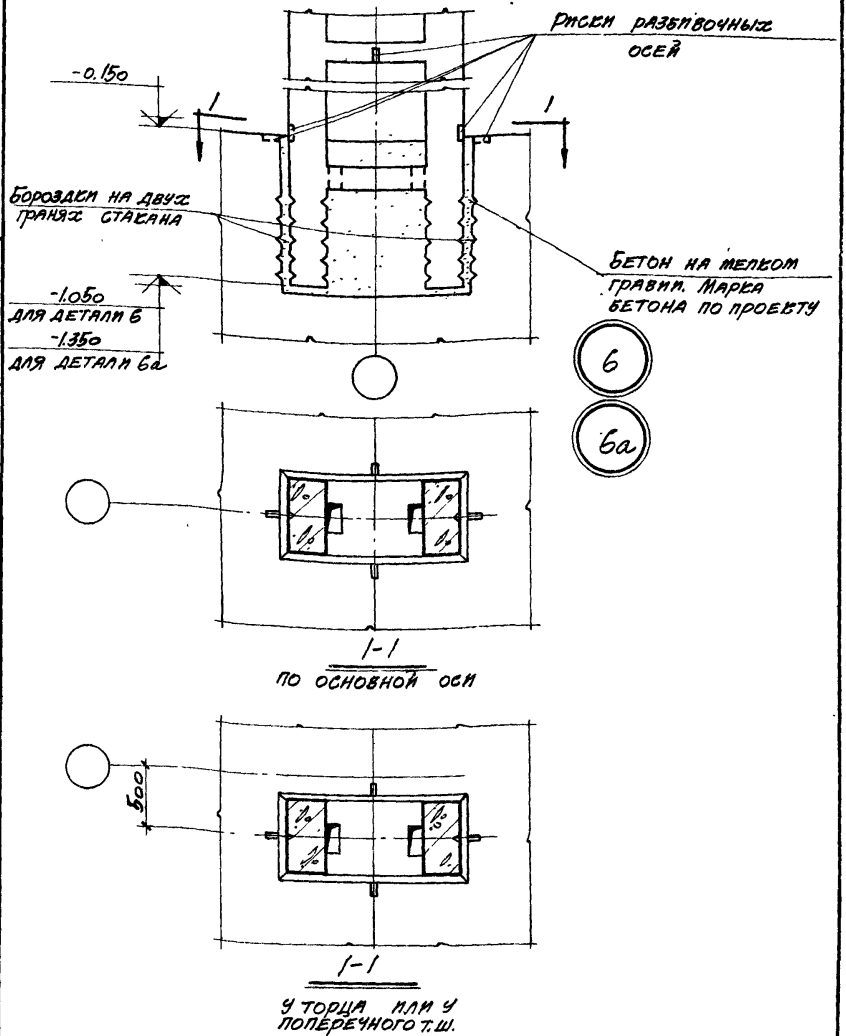

Примечание

H- высота до низа стропильных конструкций.

ТДМ 1964	Сопряжения колонн, подкрановых балок и связей по колоннам	ТДМ-2-02	
	Заделка в фундамент двухветвевой колонны среднего ряда	Деталь	6; 6а

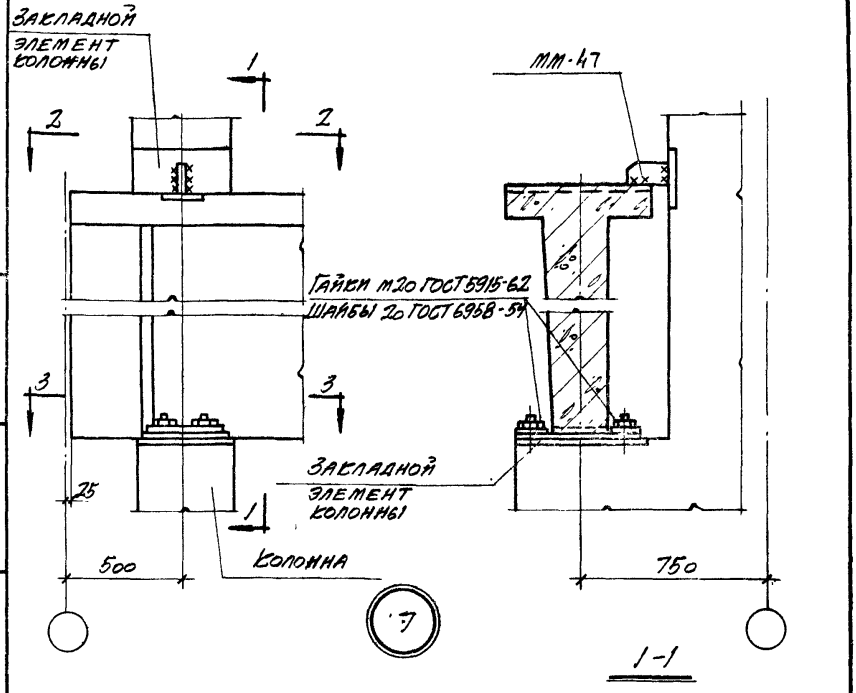

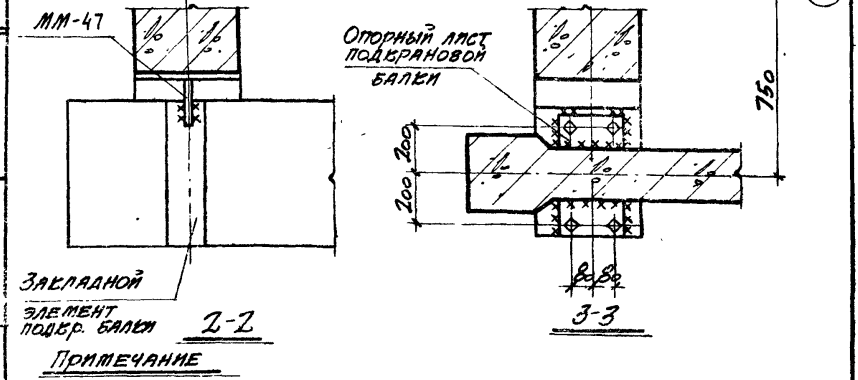

Примечание

Монтажные швы приняты $h_ш$ = 10 мм.

ТДМ 1964	Сопряжения колонн, подрезановых балок и связей по колоннам	ТДМ-2-02	
	Крепление подрезановой балки к колонне крайнего ряда у торца или у поперечного т. ш.	Деталь	7

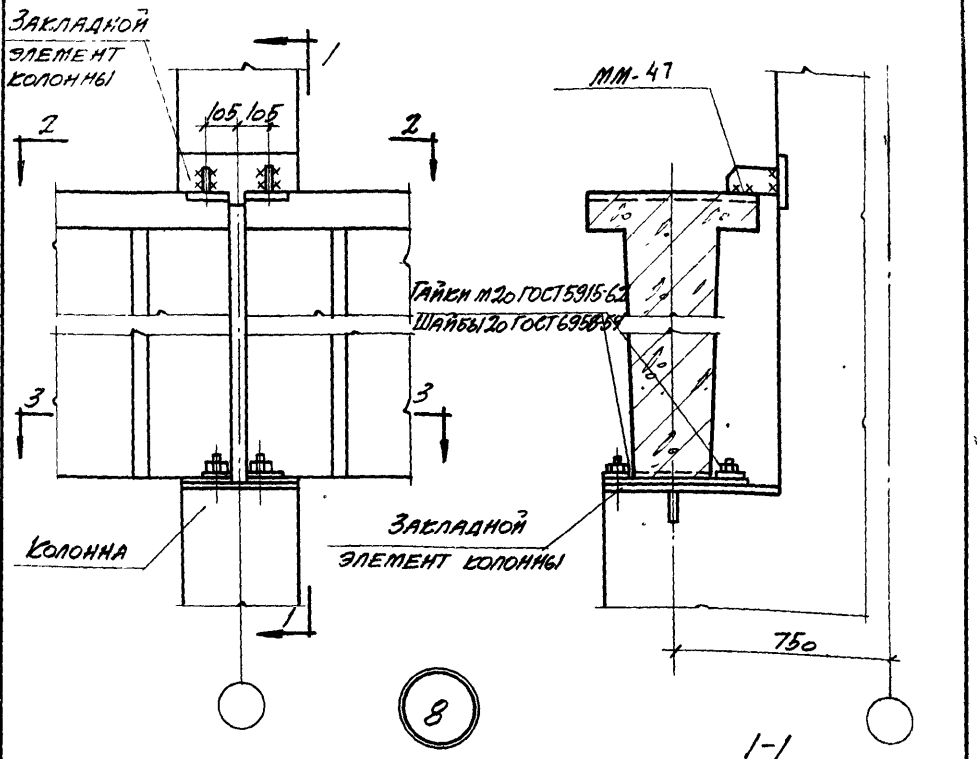

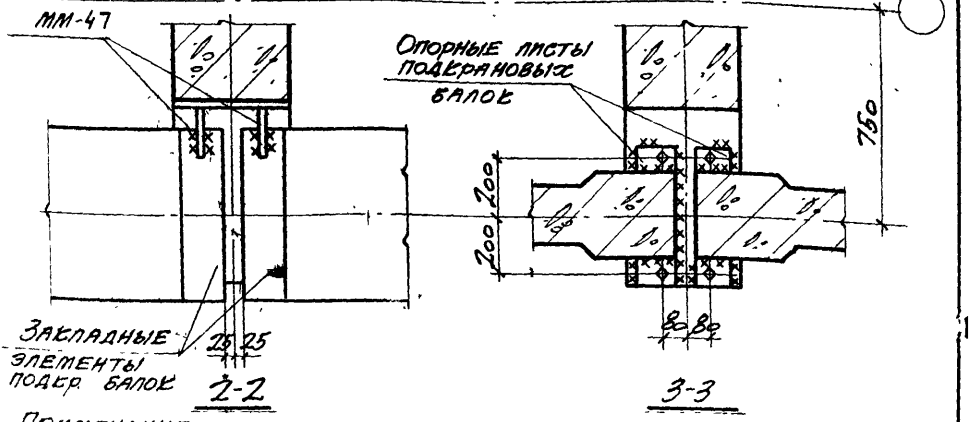

Примечание

Монтажные швы приняты $h_ш$ = 10 мм.

	Сопряжения колонн, подкрановых балок и связей по колоннам	ТДМ-2-02
	Крепление подкрановых балок к колонне крайнего ряда	Деталь 8

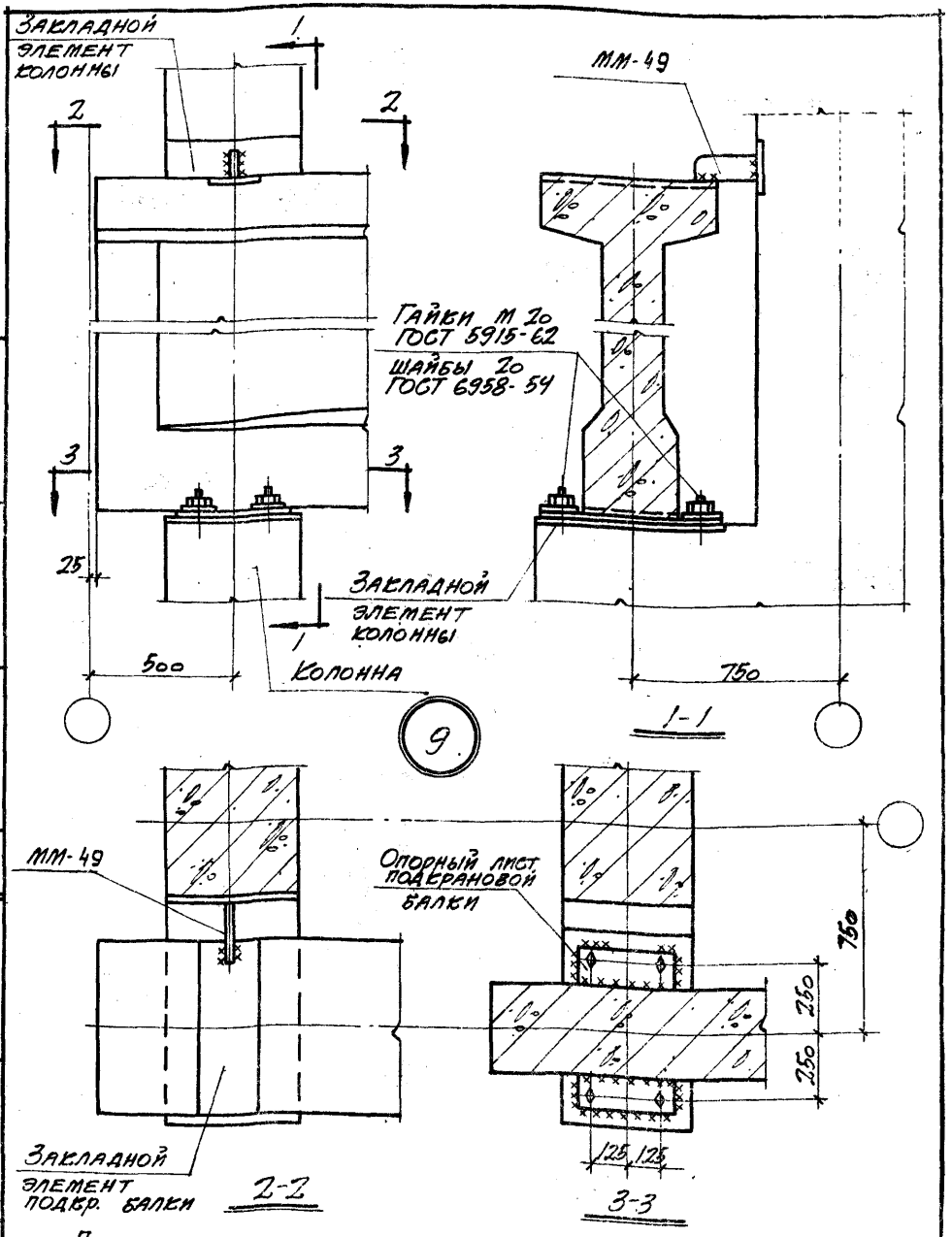

Примечание

Монтажные швы приняты h_w = 10мм.

ТДМ 1964	Сопряжения колонн, подкрановых балок и связей по колоннам	ТДМ-2-02	
	Крепление подкрановой балки к колонне среднего ряда у торца или у поперечного т. ш.	Деталь	9

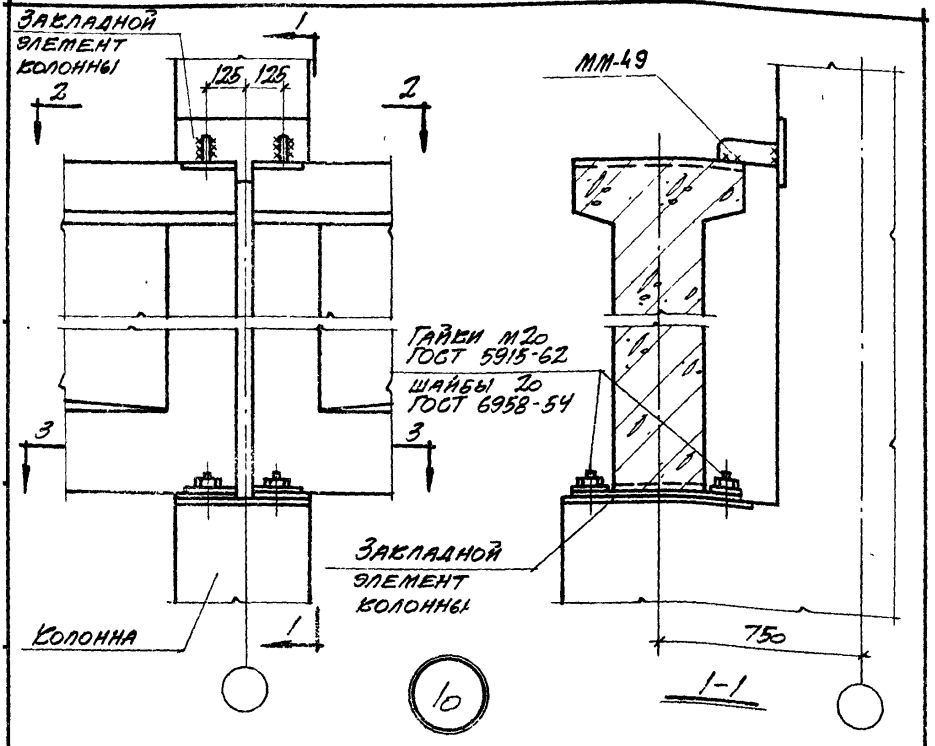

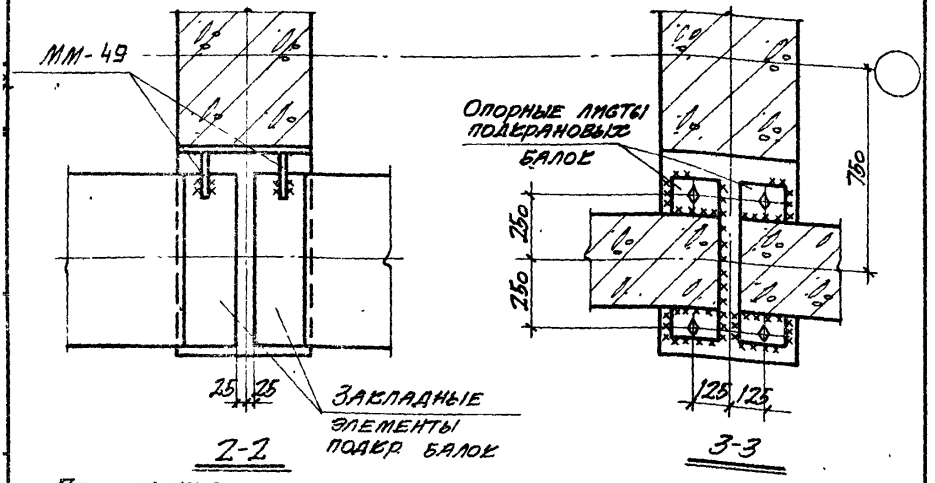

Примечание

Монтажные швы приняты $h_ш$ = 10 мм.

ТДМ 1964	Сопряжения колонн, подкрановых балок и связей по колоннам	ТДМ-2-02
	Крепление подкрановых балок к колонне среднего ряда.	Деталь 10

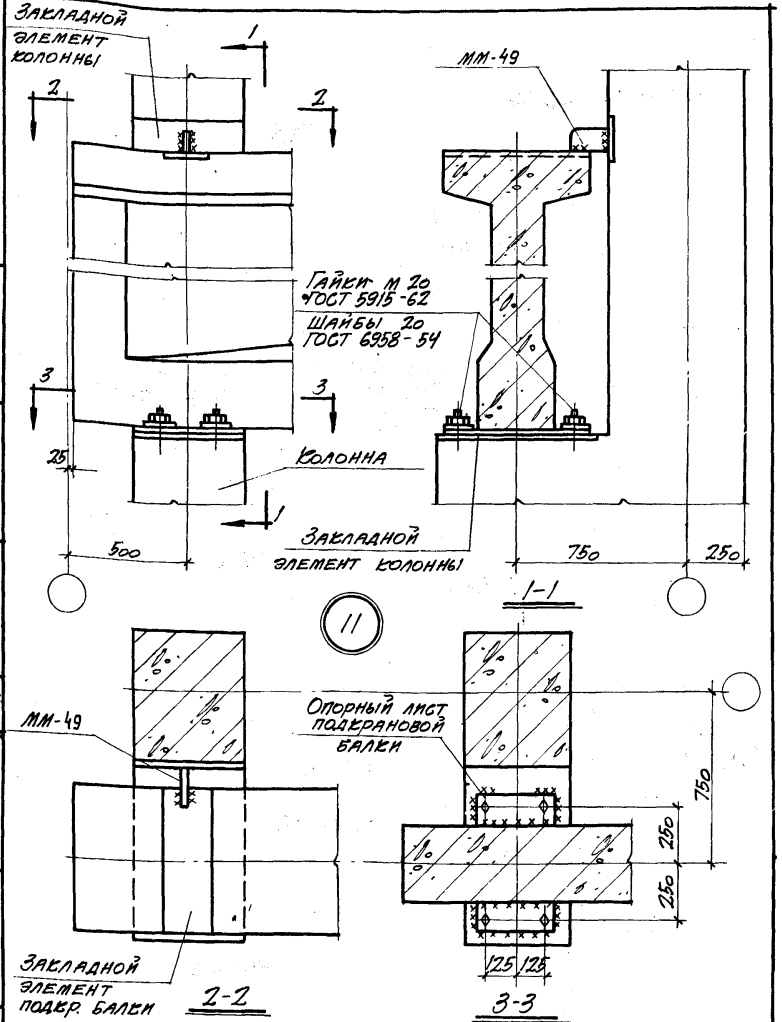

Примечание

Монтажные швы приняты $h_ш = 10$ мм.

ТДМ 1964	Сопряжения колонн, подкрановых балок и связей по колоннам	ТДМ-2-02	
	Крепление подкрановой балки к колонне у продольного т.ш., расположенной у торца или у поперечного т.ш.	Деталь	11

Гл. инж. пр. Рук. гр. инж. Мирер Штейнер

Гл. инж. пр. Рук. гр. инж. Петров Рыбакова

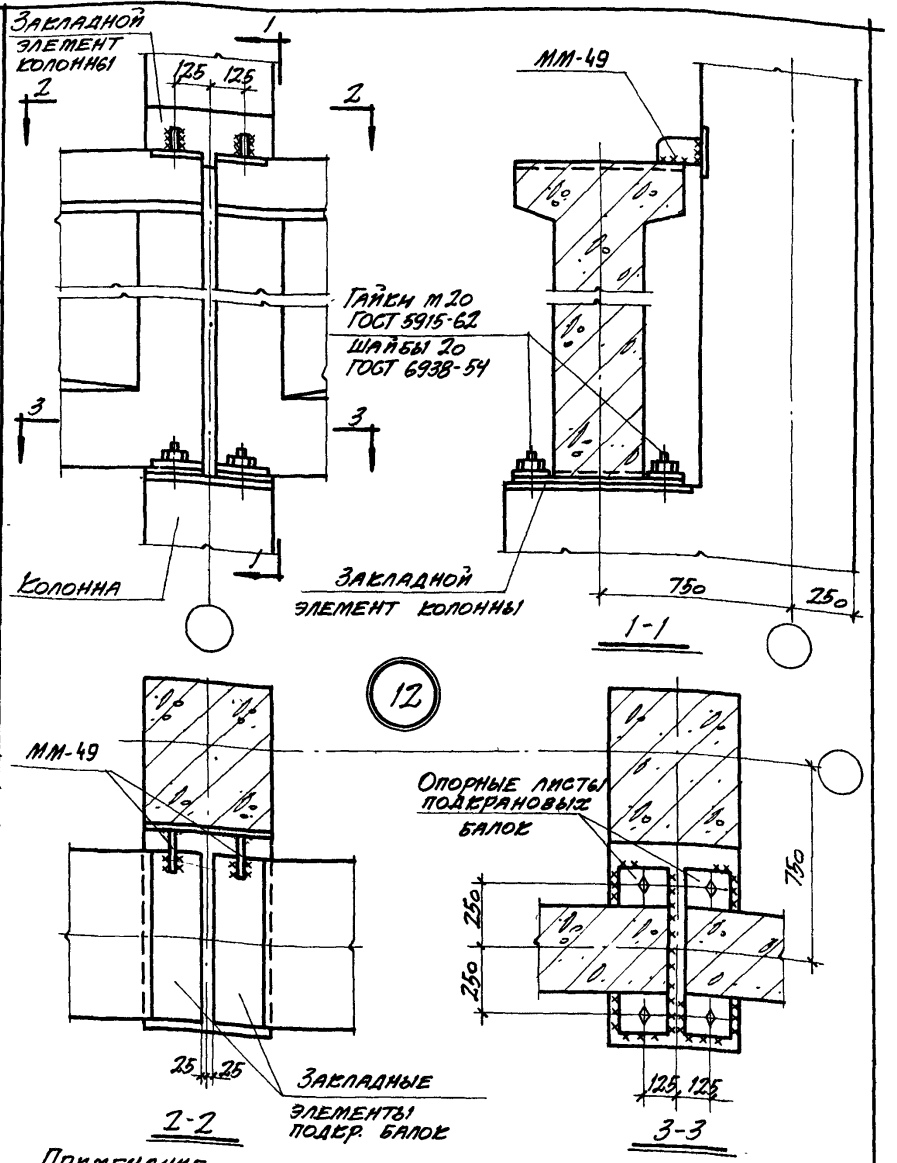

Примечание

Монтажные швы приняты $h_ш = 10$ мм.

ТДМ 1964	Сопряжения колонн, подкрановых балок и связей по колоннам	ТДМ-2-02
	Крепление подкрановых балок к колонне у продольного Т.Ш	Деталь 12

Штейнер | Рук. гр. инж. | Рыбакова | Рук. гр. инж.

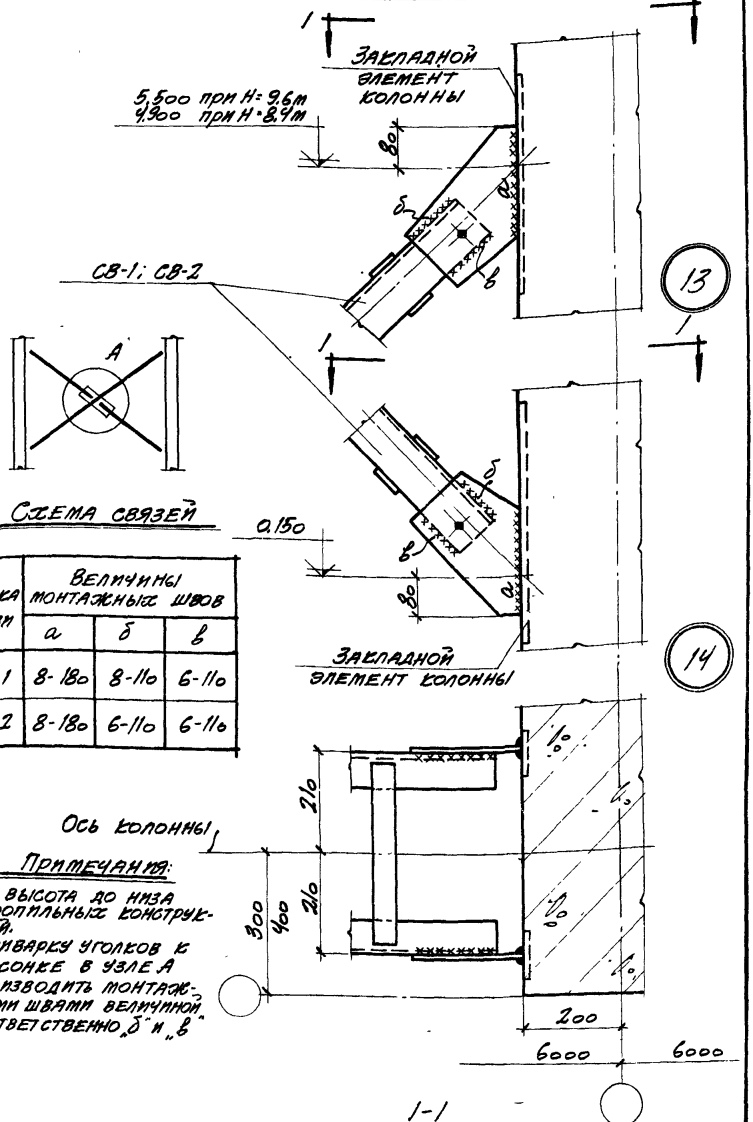

Марка связи	Величины монтажных швов		
	а	б	в
СВ-1	8-180	8-110	6-110
СВ-2	8-180	6-110	6-110

Примечания:

1. Н - высота до низа стропильных конструкций.
2. Приварку уголков к фасонке в узле А производить монтажными швами величиной соответственно „б" и „в"

Гл. инж. пр.	Рук. гр. инж.	Петров	Кудрявая
Гл. инж. пр.	Рук. гр. инж.	Мирер	Штейнер

ТДМ 1964

Сопряжения колонн, подкрановых балок и связей по колоннам

Крепление крестовых связей к прямоугольным колоннам крайнего ряда в крановых зданиях при H=8,4 и 9,5м

ТДМ-2-02

Деталь 13:14

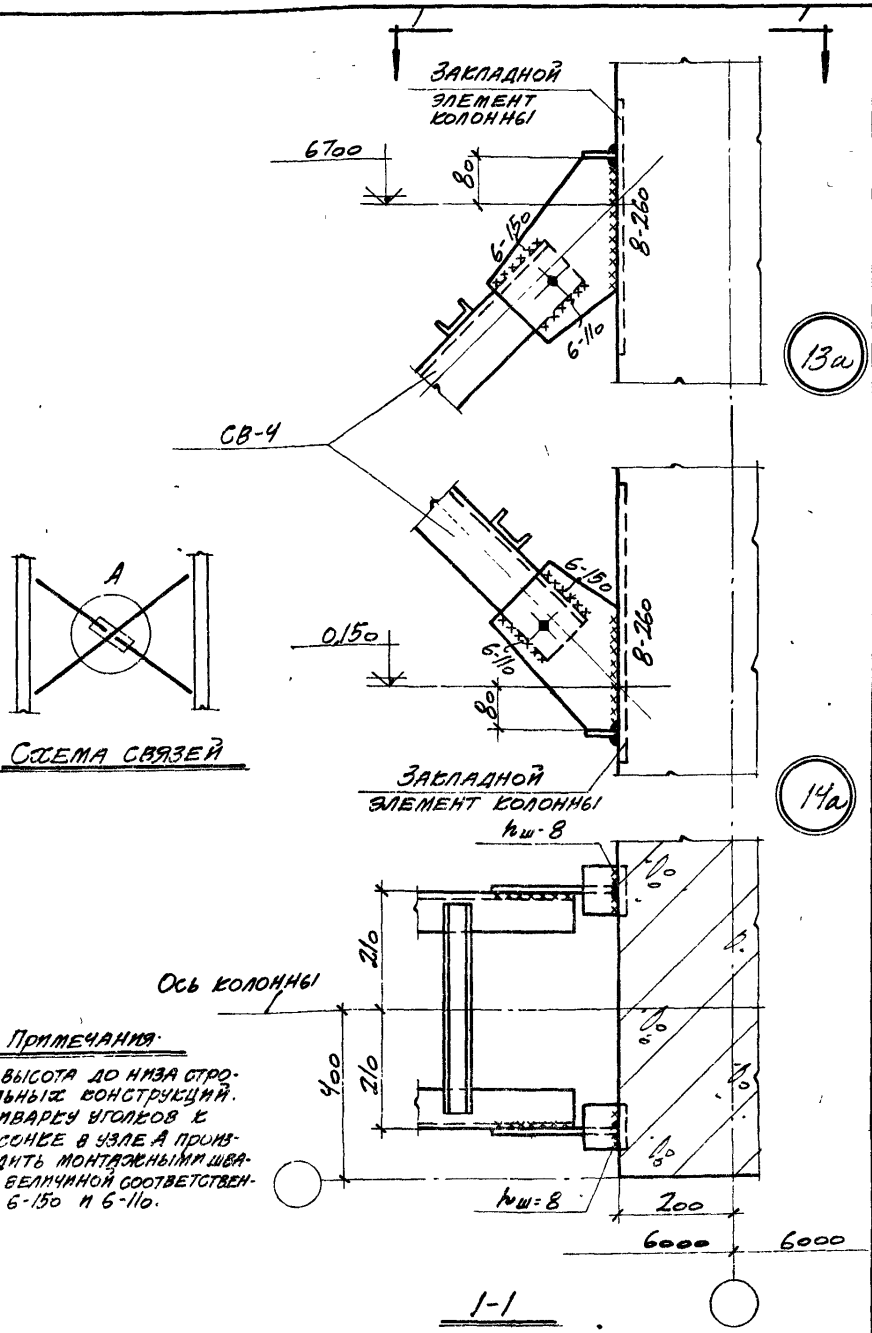

ТДМ 1964	Сопряжения колонн, подкрановых балок и связей по колоннам.	ТДМ-2-02
	Крепление крестовой связи к прямоугольным колоннам крайнего ряда в крановых зданиях при Н=10,8 м	Деталь 13а; 14а

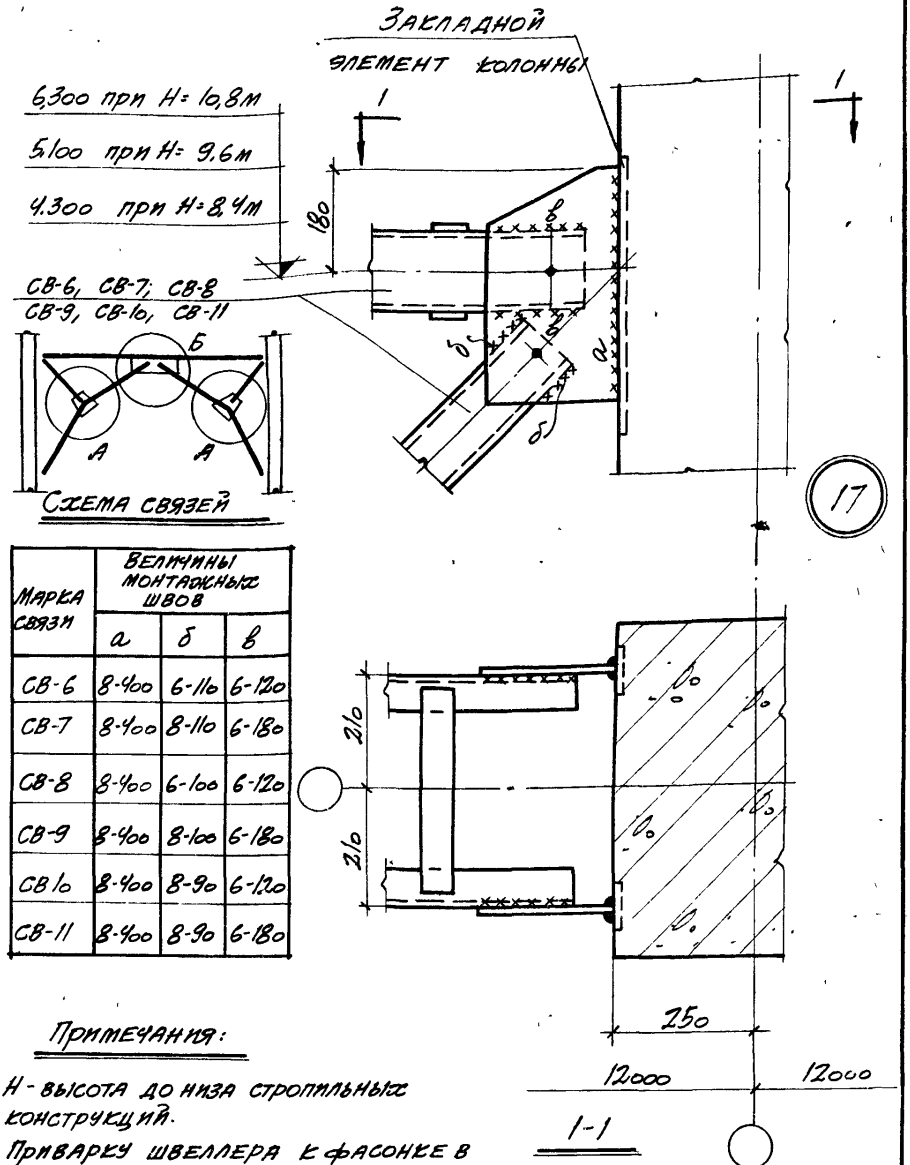

Схема связей

Марка связи	Величины монтажных швов		
	а	б	в
СВ-6	8-400	6-110	6-120
СВ-7	8-400	8-110	6-180
СВ-8	8-400	6-100	6-120
СВ-9	8-400	8-100	6-180
СВ 10	8-400	8-90	6-120
СВ-11	8-400	8-90	6-180

Примечания:

1 Н - высота до низа стропильных конструкций.

2 Приварку швеллера к фасонке в узле А производить монтажными швами величиной „б"

3 Данную деталь см. совместно с деталью 18.

ТДМ 1964	Сопряжения колонн, подкрановых балок и связей по колоннам.	ТДМ-2-02	
	Крепление портальных связей к прямоугольным колоннам среднего ряда в крановых зданиях. Верхний узел	Деталь	17

Гл. инж. пр. Мирер; Рук. гр. инж. Штейнер; Гл. инж. пр. Петров; Рук. гр. инж. Кудрявая; Гл. инж. пр.; Рук. гр. инж.; Омстройпроект; УИИ Промзданий

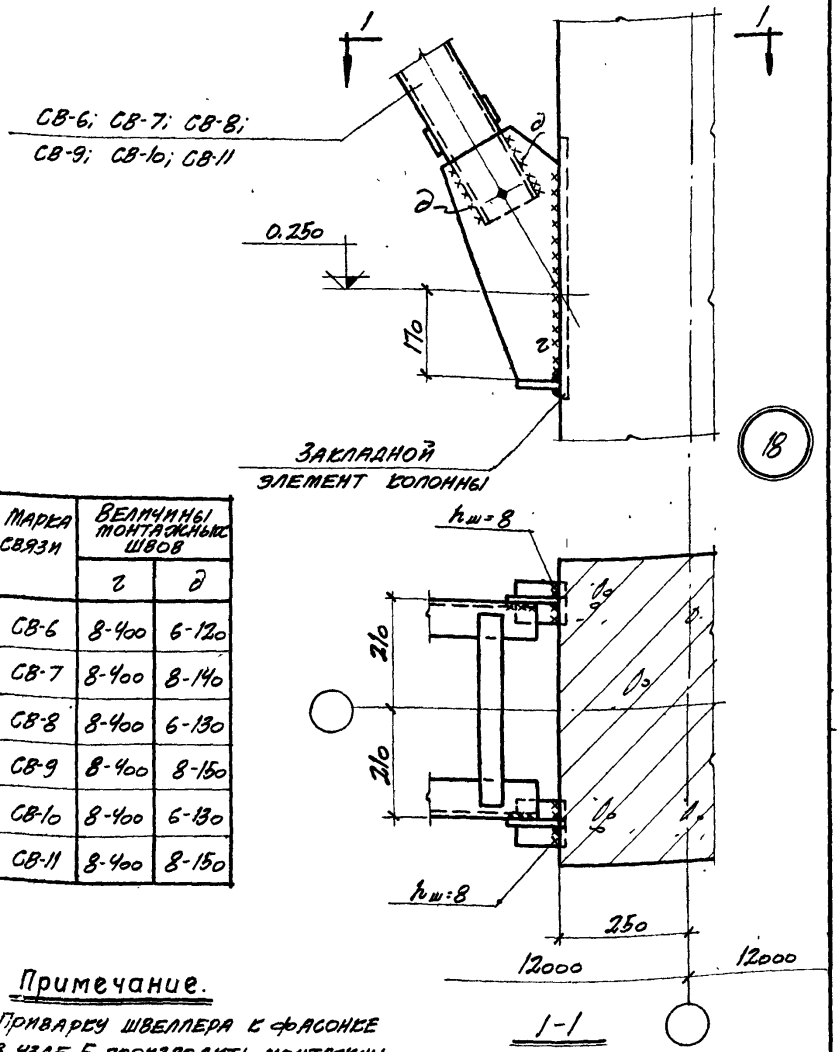

Марка связи	Величины монтажных швов	
	г	д
СВ-6	8-400	6-120
СВ-7	8-400	8-140
СВ-8	8-400	6-130
СВ-9	8-400	8-150
СВ-10	8-400	6-130
СВ-11	8-400	8-150

Примечание.

Приварку швеллера к фасонке в узле Б производить монтажными швами величиной „д", см. деталь 17.

10.050 при H= 14,4м
8.250 при H= 12,6м
6.750 при H= 10.8м

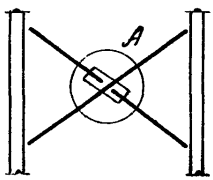

Схема связей

Марка связи	Величины монтажных швов	
	а	б
СI-1	8-370	6-120
СI-2	8-430	6-110
СI-3	8-450	8-120
СI-4	8-460	8-130
СI-5	8-460	6-120
СI-6	8-460	8-140
СI-7	8-460	8-160

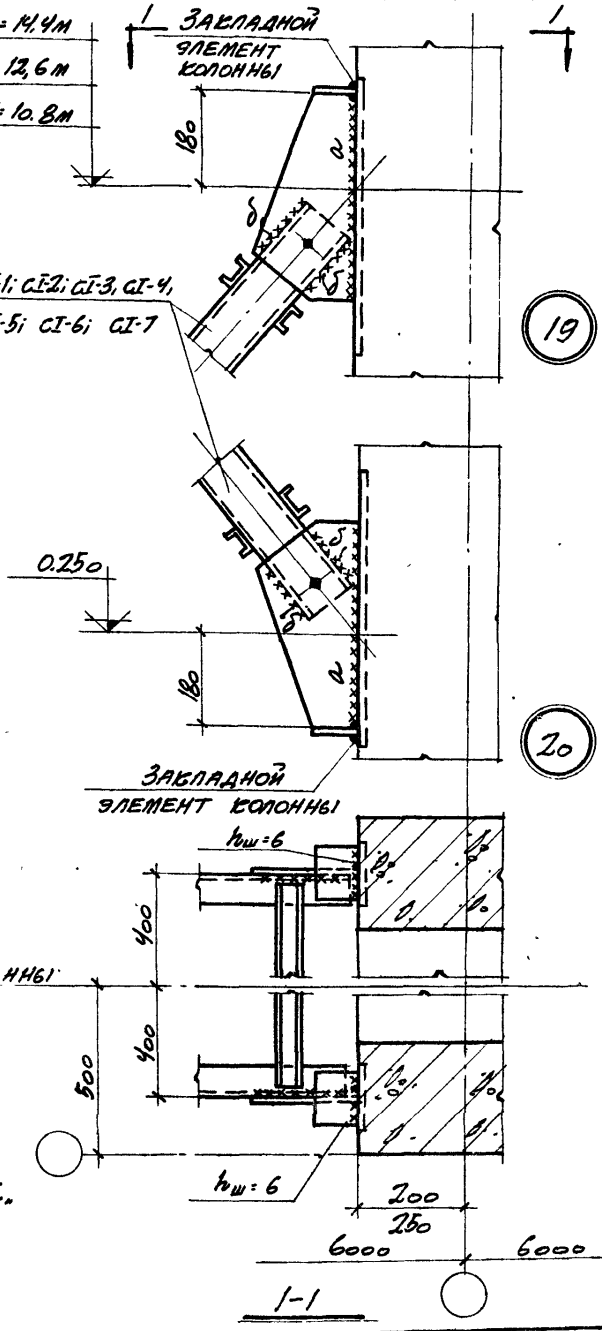

Примечания:

1. Н-высота до низа стропильных конструкций.
2. Приварку швеллеров к фасонке в узле А производить монтажными швами величиной „б"

ТДМ 1964	Сопряжения колонн, подкрановых балок и связей по колоннам	ТДМ-2-02	
	Крепление крестовых связей к двухветвевым колоннам крайнего ряда в крановых зданиях при H-10,8; 12,6 и 14,4м	деталь	19; 20

13.050 при H= 18,0м
11.250 при H= 16.2м

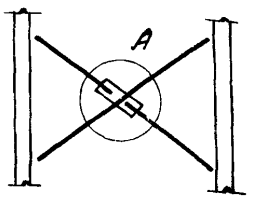

Схема связей

Марка связи	Величины монтажных швов	
	а	б
СI-8	8-460	8-170
СI-9	8-460	10-170
СI-10	8-460	10-160
СI-11	10-460	10-200

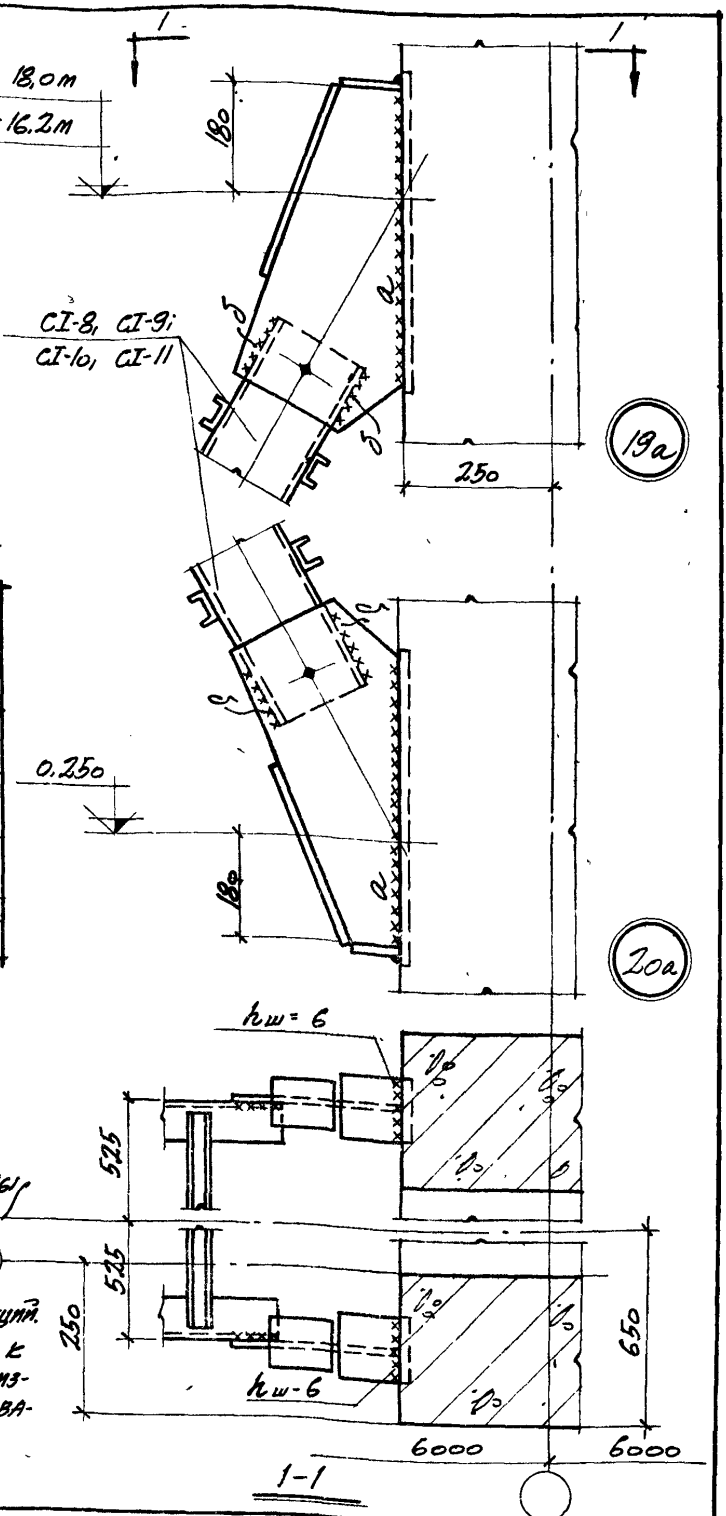

Примечания:

1. Н- высота до низа стропильных конструкций.
2. Приварку швеллеров к фасонке в узле А производить монтажными швами величиной „δ"

ТДМ 1964	Сопряжения колонн, подкрановых балок и связей по колоннам.	ТДМ-2-02	
	Крепление крестовых связей к двухветвевым колоннам крайнего ряда в крановых зданиях при H=16,2м и 18м.	деталь	19а; 20а

12.650 при H= 18.0м
10.850 при H= 15.2м
9.650 при H= 14.4м
7.850 при H= 12.6м
6.350 при H= 10.8м

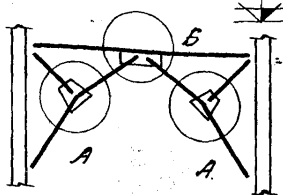

Схема связей

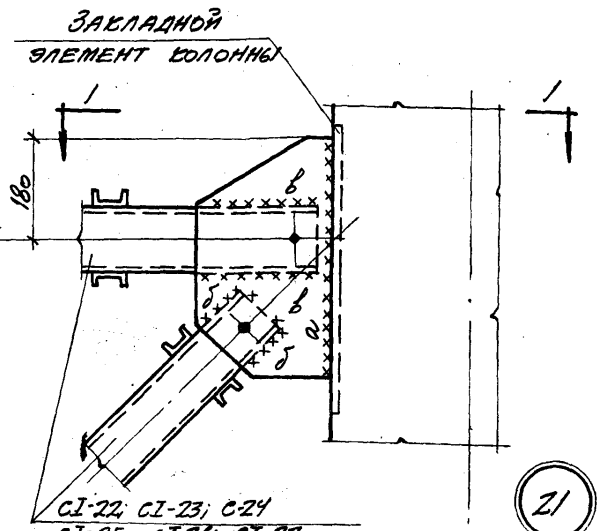

21

СI-22; СI-23; СI-24
СI-25; СI-26; СI-27
СI-28; СI-29; СI-30
СI-31; СI-32; СI-33.

Марка связи	Величины монтажных швов		
	а	б	в
СI-22	8-450	6-120	8-120
СI-23	8-460	8-130	8-180
СI-24	8-440	6-100	8-110
СI-25	8-430	6-100	8-130
СI-26	8-450	6-100	8-170
СI-27	8-460	Приварить по длине элемента $h_ш$ = 6мм.	6-110
СI-28	8-410		8-120
СI-29	8-410		8-130
СI-30	8-460		8-120
СI-31	8-460		8-150
СI-32	8-460		8-120
СI-33	10-460		6-160

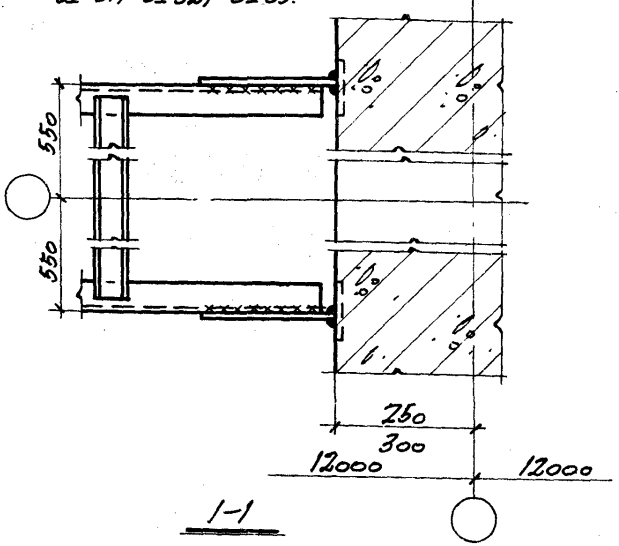

1-1

Примечания:

1. Н- высота до низа стропильных конструкций.
2. Фасонка условно показана для связей СI-22; СI-23; СI-24; СI-25.
3. Приварку швеллера к фасонке в узле А производить монтажными швами величиной δ.
4. Данную деталь см. совместно с деталью 22.

ТДМ 1964	Сопряжения колонн, подкрановых балок и связей по колоннам.	ТДМ-2-02	
	Крепление портальных связей к двухветвевым колоннам среднего ряда в крановых зданиях. Верхний узел	Деталь	21

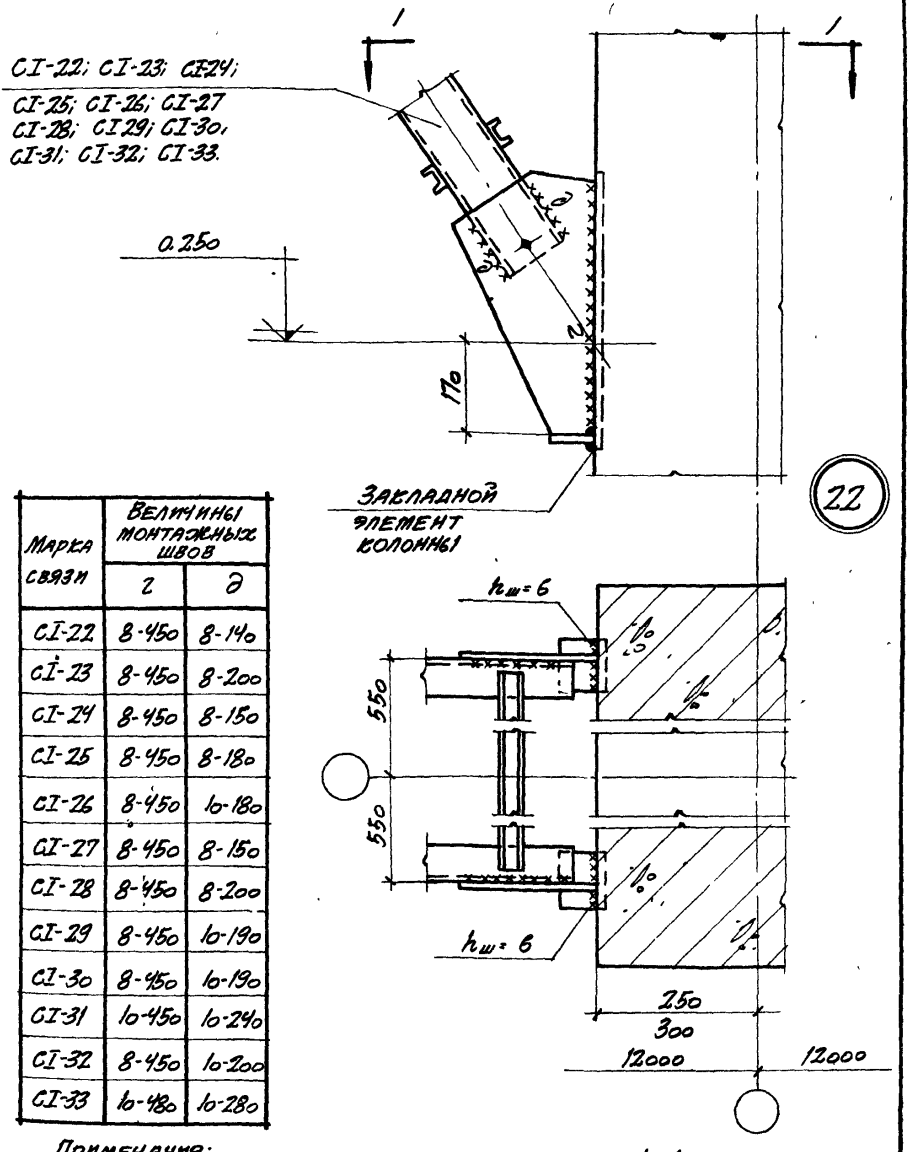

Марка связи	Величины монтажных швов	
	г	д
СІ-22	8-450	8-140
СІ-23	8-450	8-200
СІ-24	8-450	8-150
СІ-25	8-450	8-180
СІ-26	8-450	10-180
СІ-27	8-450	8-150
СІ-28	8-450	8-200
СІ-29	8-450	10-190
СІ-30	8-450	10-190
СІ-31	10-450	10-240
СІ-32	8-450	10-200
СІ-33	10-480	10-280

Примечания:

1. Фасонка условно показана для связей СІ-22; СІ-24; СІ-25; СІ-26; СІ-27; СІ-28; СІ-29
2. Приварку швеллера к фасонке в узле А производить монтажными швами величиной д", см. деталь 21.

ТДМ 1964	Сопряжения колонн, подкрановых балок и связей по колоннам.	ТДМ-2-02
	Крепление портальных связей к двухветвевым колоннам среднего ряда в крановых зданиях. Нижний узел	Деталь 22

13,050 при H= 18,0м
11,250 при H= 16,2м
10,050 при H= 14,4м
8,250 при H= 12,6м
6,750 при H= 10,8м

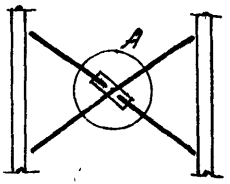

Схема связей

Марка связи	Величины монтажных швов	
	а	б
С1	6-410	6-130
С2	6-340	6-160
С3	8-380	8-200
С4	6-370	6-170
С5	8-410	8-210
С6	6-415	6-190
С7	8-460	8-270

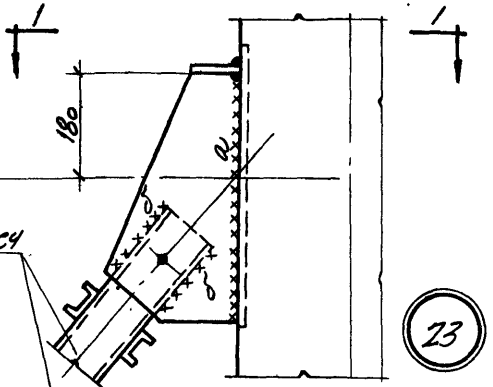

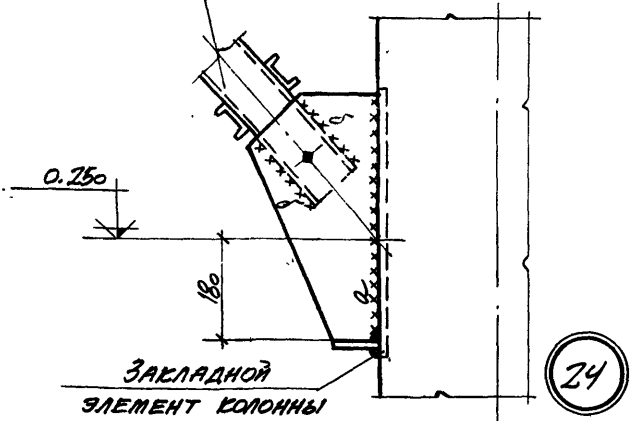

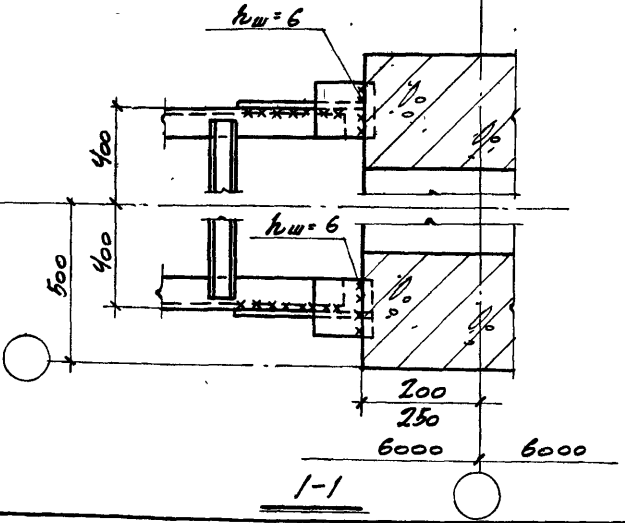

Примечания:

1. Н- высота до низа стропильных конструкций.
2. Фасонка и болты условно показаны для связи С1
3. Приварку швеллеров к фасонке в узле А производить монтажными швами величиной „б"

ТДМ 1964	Сопряжения колонн, подкрановых балок и связей по колоннам.	ТДМ-2-02	
	Крепление крестовых связей к двухветвевым колоннам крайнего ряда в бескрановых зданиях	Деталь	23; 24

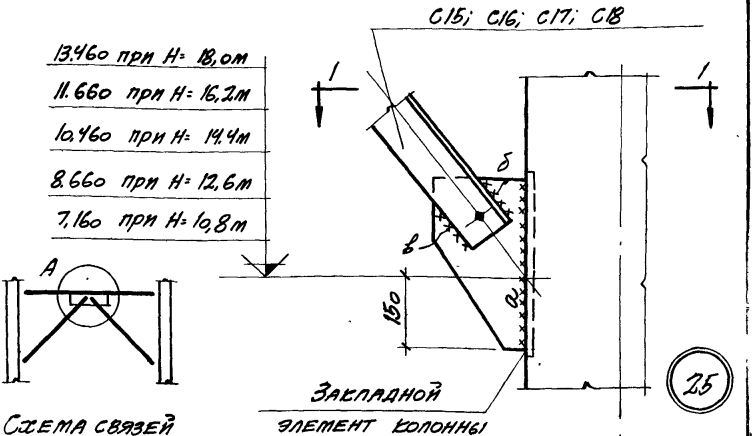

Схема связей

Марка связи	Величины монтажных швов		
	а	б	в
C15	6-320	6-120	6-100
C16	6-320	8-120	6-100
C17	6-320	6-120	6-100
C18	6-320	8-150	6-100

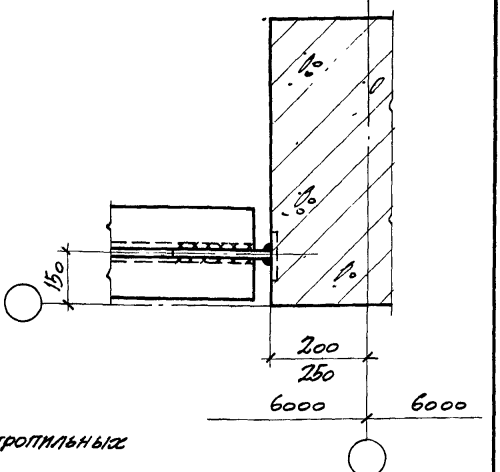

1-1

Примечания:

1 H- высота до низа стропильных конструкций.

2 Приварку уголков к фасонке в узле А производить монтажными швами величиной соответственно „б" и „в"

ТДМ 1964	Сопряжения колонн, подкрановых балок и связей по колоннам.	ТДМ-2-02
	Крепление верхних связей к двухветвевым колоннам крайнего ряда в бескрановых зданиях. Нижний узел	Деталь 25

Штейнер Штейнер

Рук. гр. инж. Рук. гр. инж.

Кудрявая

Рук. гр. инж. Рук. гр. инж.

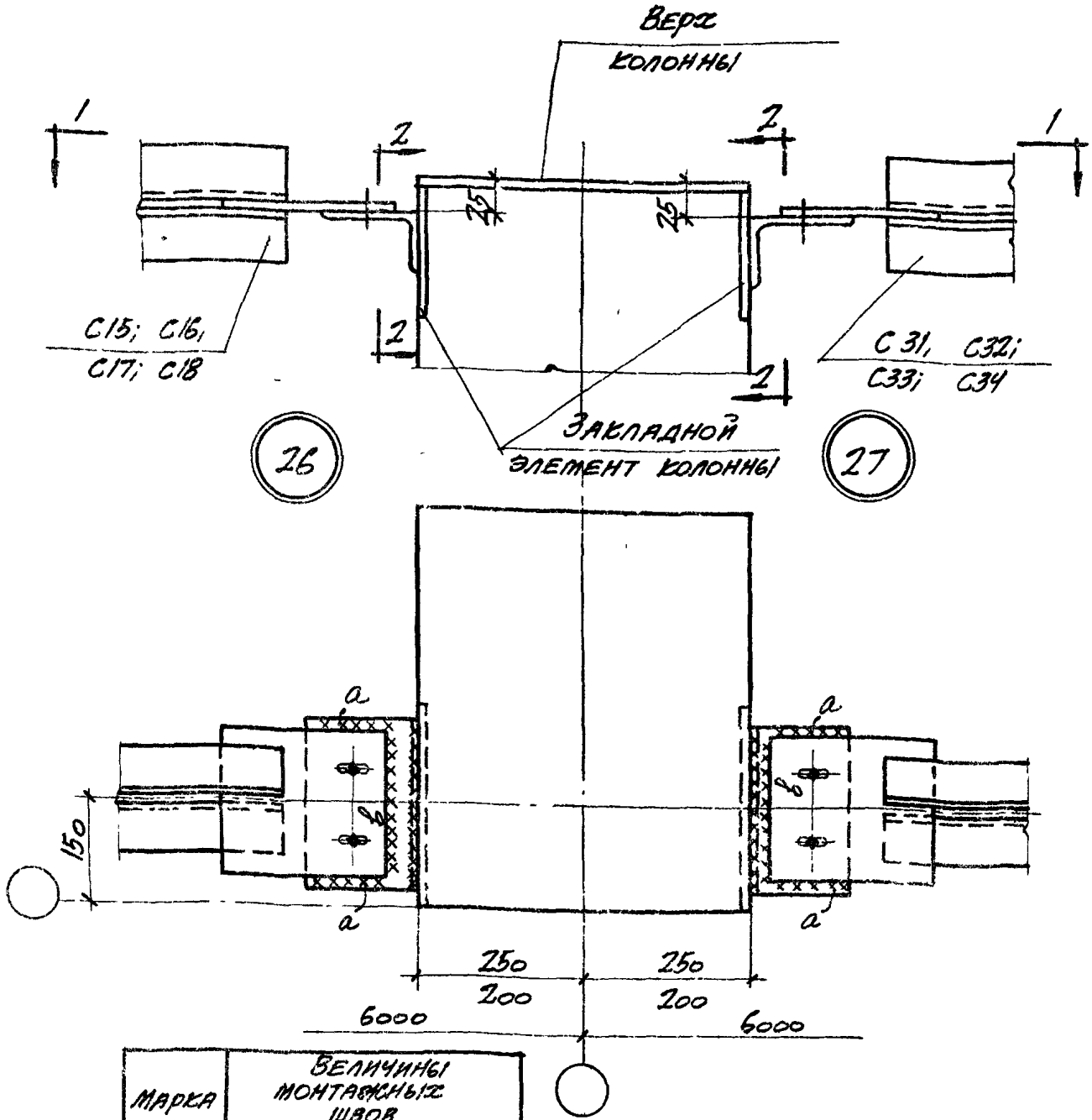

Марка связи	Величины монтажных швов		
	а	б	в
С 15 С 16	6-90	6-230	6-220
С17	6-90	6-230	6-180
С18	6-90	10-230	6-120
С31 С33	6-90	5-230	6-210
С32	6-90	8-230	6-210
С34	6-90	10-230	6-210

1-1

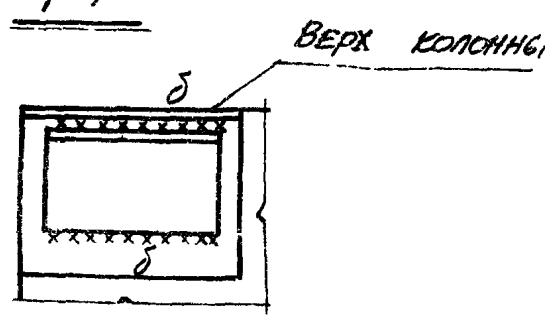

2-2

Инв. № подл. | Подпись и дата | Взам. инв. № | Инв. № дубл. | Подпись и дата | Инв. № подл. | Рук. гр. Штейнер | Рук. гр. Шуб | Рук. гр. Кудрявая | Рук. гр. Кудрявая | Рук. гр. Кудрявая

12.650 при H= 18,0м
10.850 при H= 16,2м
9.650 при H= 14.4м
7.850 при H= 12.6м
6.350 при H= 10,8м

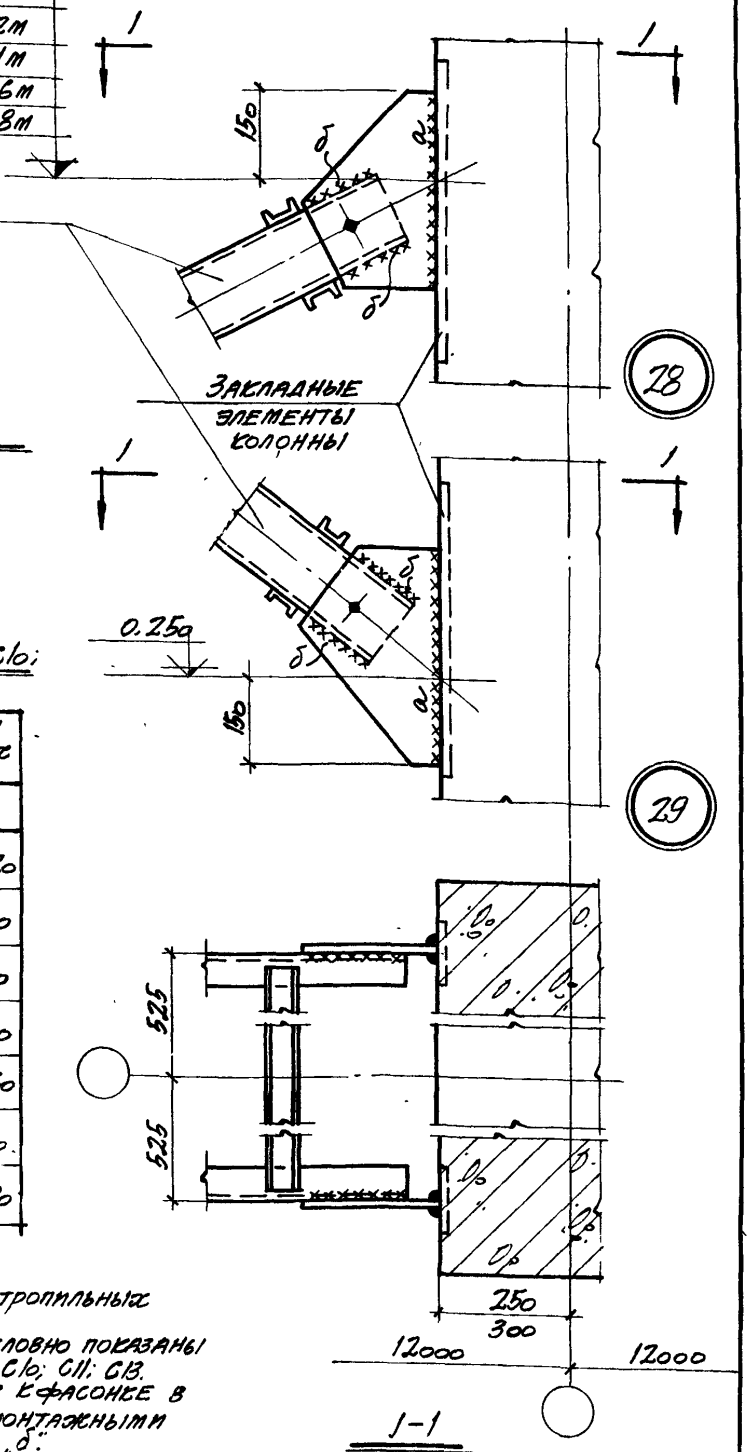

C8; C9, C10, C11, C12, C13; C14

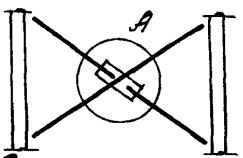

Схема связи C8

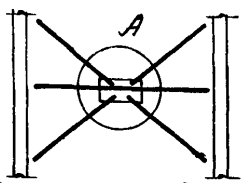

Схема связей C9; C10; C11; C12; C13; C14.

Марка связи	Величины монтажных швов	
	а	б
C8	6-300	6-120
C9	6-340	6-130
C10	6-380	8-130
C11	6-380	6-120
C12	8-430	8-160
C13	6-430	6-140
C14	8-430	8-190

Примечания

1 Н- высота до низа стропильных конструкций.
2. Фасонка и болты условно показаны для связей C8, C9; C10; C11; C13.
3. Приварку швеллеров к фасонке в узле А производить монтажными швами величиной „б".

ТДМ 1964	Сопряжения колонн, подкрановых балок и связей по колоннам.	ТДМ 2-02
	Крепление крестовых связей к двухветвевым колоннам среднего ряда в бескрановых зданиях	Деталь 28;29

Рук. гр. инж. Штейнер
Рук. гр. инж. Штейнер
Кудрявая
Кудрявая
Рук. гр. инж.
Рук. гр. инж.

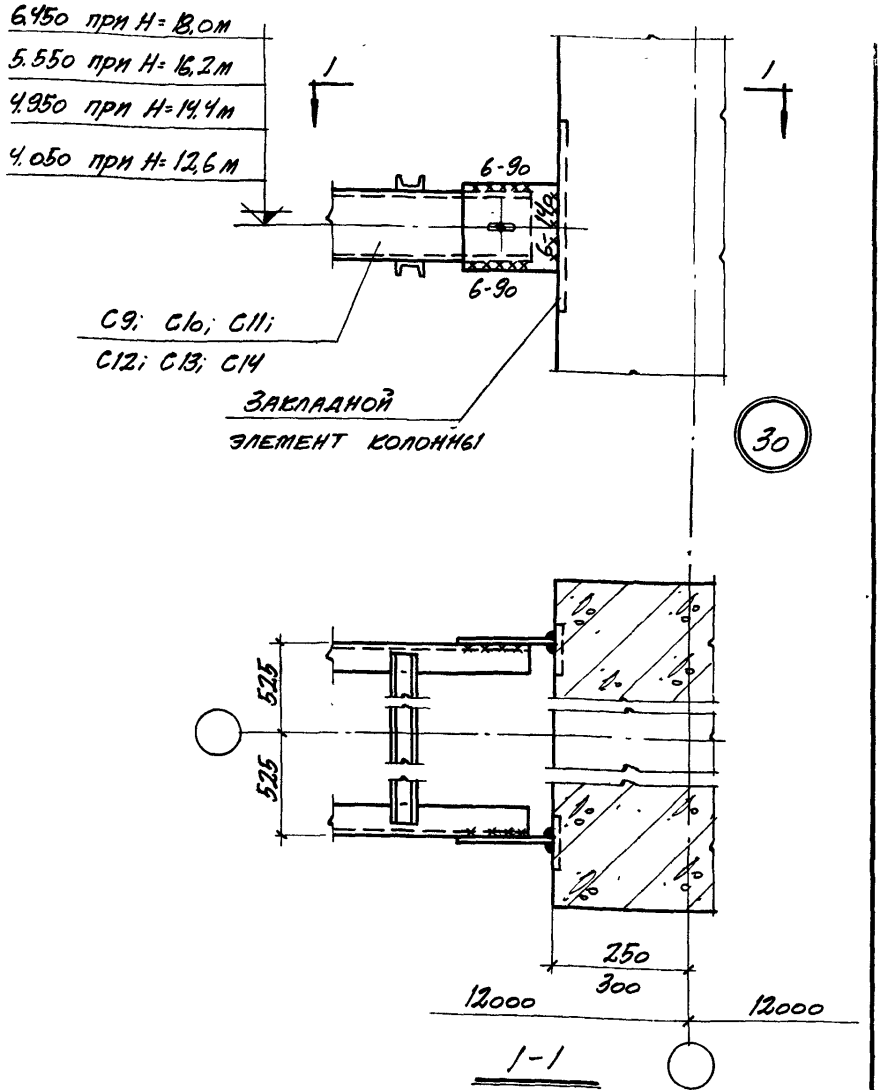

Примечание

H - высота до низа стропильных конструкций.

ТДМ 1964	Сопряжения колонн, подкрановых балок и связей по колоннам.	ТДМ-2-02	
	Крепление крестовых связей к двухветвевым колоннам среднего ряда в бескрановых зданиях. Средний узел	Деталь	30

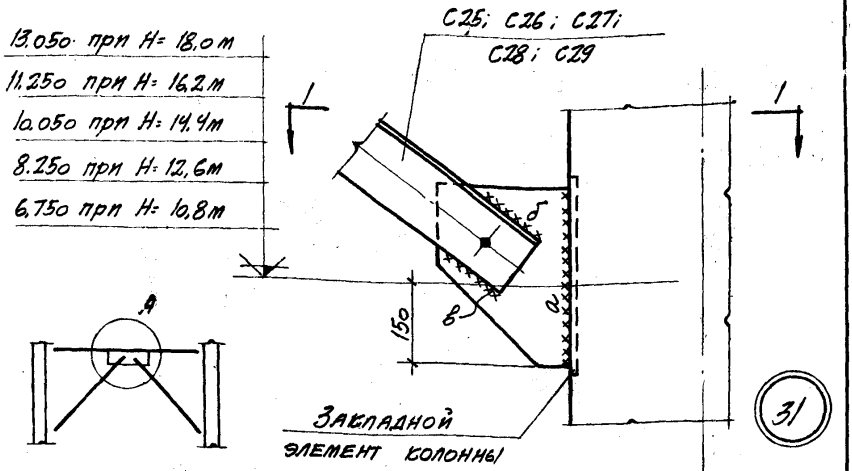

Схема связей

Марка связи	Величины монтажных швов		
	а	б	в
C25	6-280	6-130	6-100
C26	6-280	6-140	6-100
C27	6-280	8-150	6-100
C28	6-310	6-140	6-100
C29	6-330	8-160	6-100

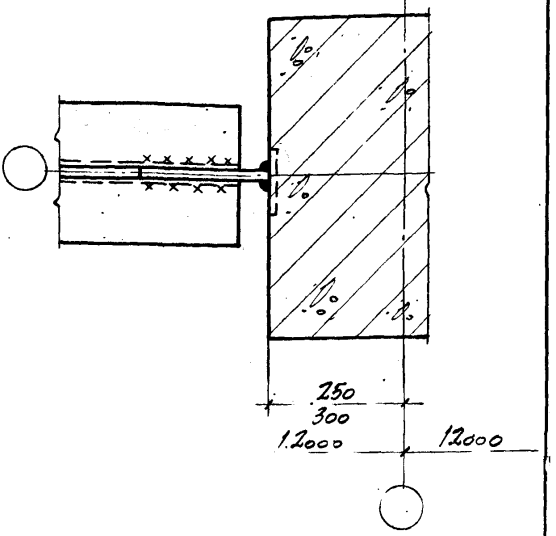

1-1

Примечания:

1. Н- высота до низа стропильных конструкций.
2. Приварку уголка к фасонке в узле А производить монтажными швами величиной соответственно „б" и „в".

ТДМ 1964	Сопряжения колонн, подкрановых балок и связей по колоннам.	ТДМ-2-02
	Крепление верхних связей к двухветвевым колоннам среднего ряда в бескрановых зданиях. Нижний узел	Деталь 31

Рук. гр. инж. Штейнер
Гл. инж. пр. Шифер
Рук. гр. инж. Штейнер
Кудрявая
Петров
Кудрявая
Рук. гр. инж.
Гл. инж. пр.
Рук. гр. инж.

16.850 при H=18,0м
15,050 при H=16,2м
13.250 при H=14,4м
11.450 при H=12,6м
9.50 при H=10,8м

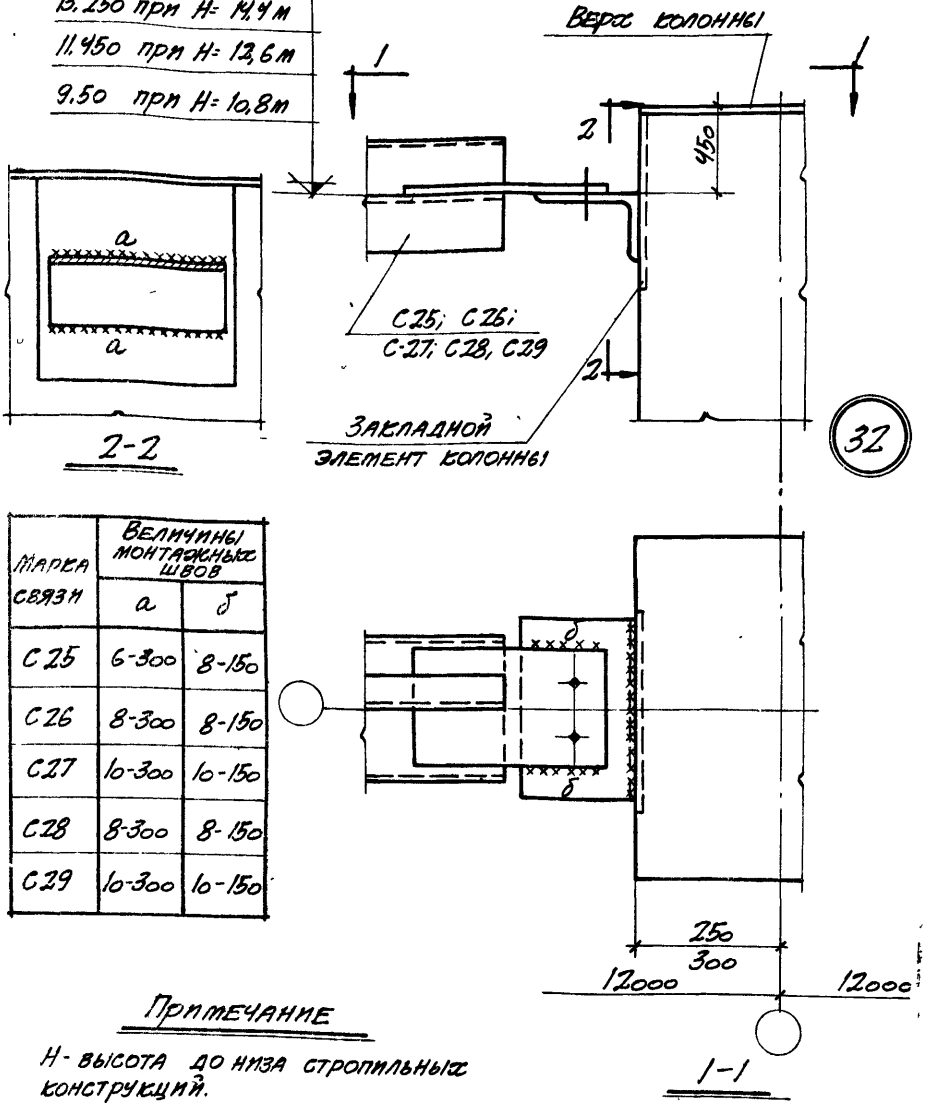

Марка связи	Величины монтажных швов	
	а	б
C25	6-300	8-150
C26	8-300	8-150
C27	10-300	10-150
C28	8-300	8-150
C29	10-300	10-150

Примечание

H - высота до низа стропильных конструкций.

ТДМ 1964	Сопряжения колонн, подкрановых балок и связей по колоннам	ТДМ-2-02	
	Крепление верхних связей к двухветвевым колоннам среднего ряда в бескрановых зданиях. Верхний узел	Дата	32

Шт. инж. Шт. Рук. гр. инж. Кудрявая Рук. гр. инж.

12.650 при H= 18,0м
10.850 при H= 16,2м
9.650 при H= 14,4м
7.850 при H= 12,6м
6.350 при H= 10,8м

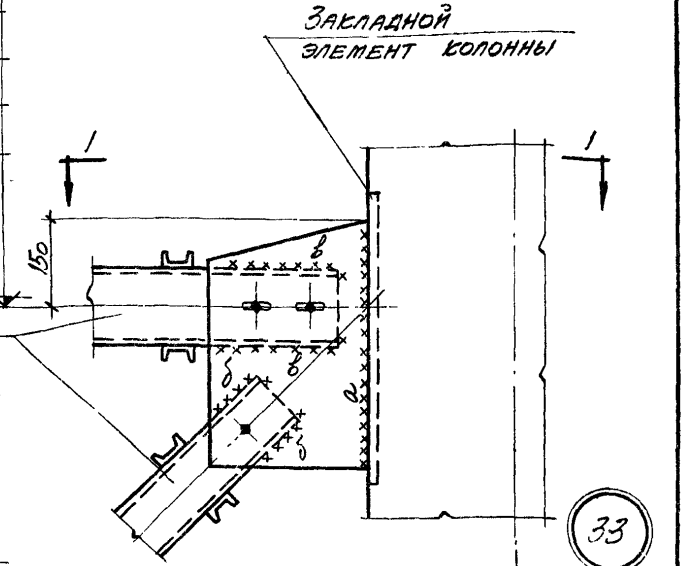

Схема связей

Марка связи	Величины монтажных швов		
	а	б	в
С41	6-410	8-120	6-200
С42	6-400	6-120	6-200
С43	6-390	6-100	6-120
С44	6-420	6-100	6-140
С45	6-460	6-100	6-120
С46	6-430	6-100	6-150

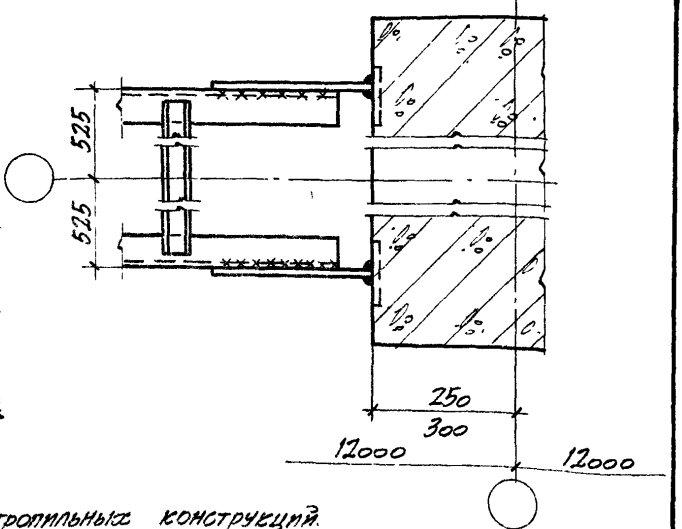

1-1

Примечания:

1. Н - высота до низа стропильных конструкций.
2. Фасонка и болты условно показаны для связей С41 и С42.
3. Приварку швеллера к фасонке в узле А производить монтажными швами величиной „б".
4. Данную деталь см. совместно с деталью 34.

ТДМ 1964	Сопряжения колонн, подкрановых балок и связей по колоннам	ТДМ-2-02	
	Крепление портальных связей к двухветвевым колоннам среднего ряда в бескрановых зданиях. Верхний узел	Деталь	33

7572-02 33

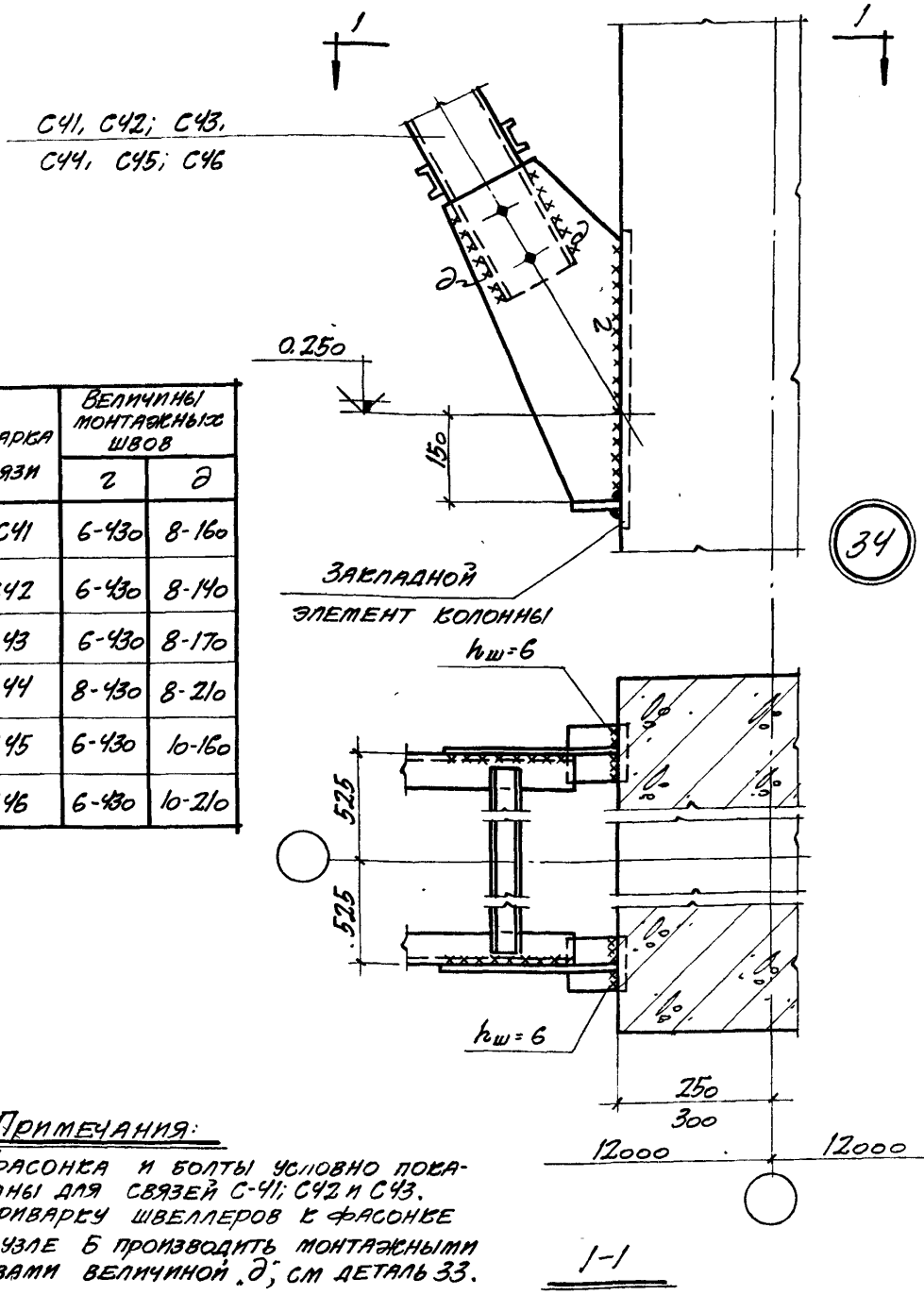

Марка связи	Величины монтажных швов	
	г	д
С41	6-430	8-160
С42	6-430	8-140
С43	6-430	8-170
С44	8-430	8-210
С45	6-430	10-160
С46	6-430	10-210

Примечания:

1. Фасонка и болты условно показаны для связей С-41; С42 и С43.
2. Приварку швеллеров к фасонке в узле Б производить монтажными швами величиной „д", см деталь 33.

ТДМ 1964	Сопряжения колонн, подкрановых балок и связей по колоннам	ТДМ-2-02
	Крепление портальных связей к двухветвевым колоннам среднего ряда в бескрановых зданиях [illegible]	Деталь 34

Гл. инж. пр. Рук. гр. инж. Мирер Штейнер

Гл. инж. пр. Рук. гр. инж. Петров Кудрявая

Гл. инж. пр. Рук. гр. инж.

Промстройпроект

ЦНИИ ...ЗДАНИЙ

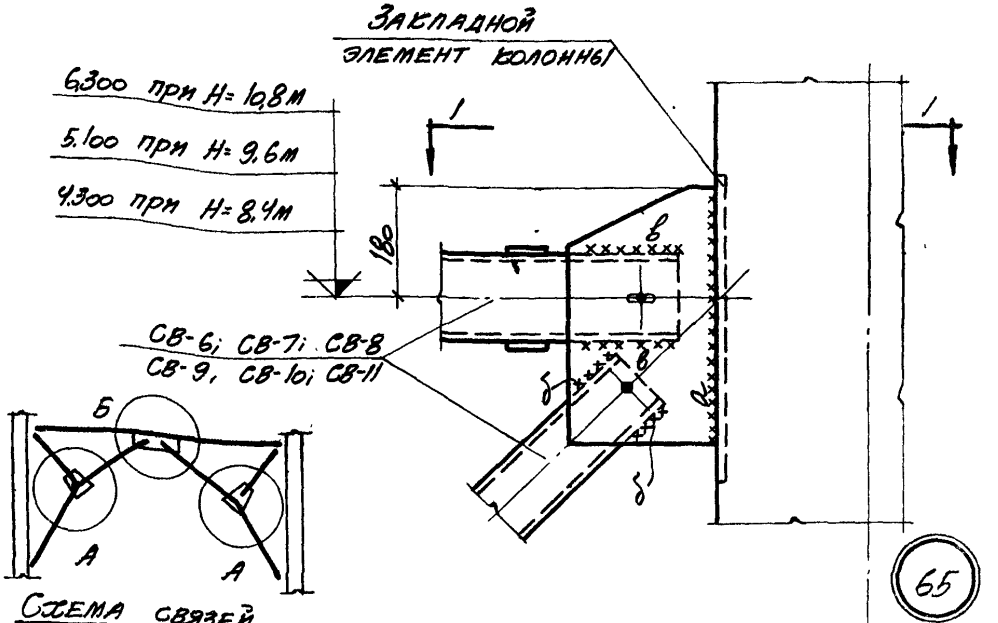

Схема связей

Марка связи	Величины монтажных швов		
	а	б	в
СВ-6	8-400	6-110	6-120
СВ-7	8-400	8-110	6-180
СВ-8	8-400	6-100	6-120
СВ-9	8-400	8-100	6-180
СВ-10	8-400	8-90	6-120
СВ-11	8-400	8-90	6-180

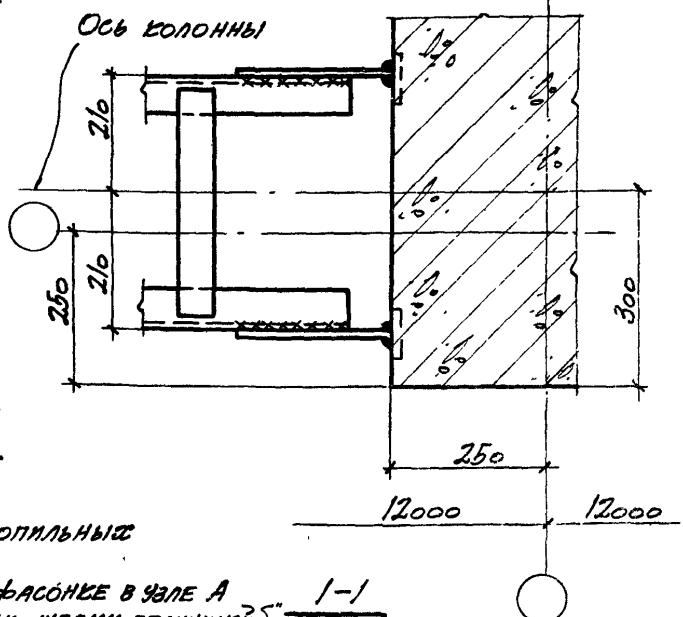

Примечания:

1. H= высота до низа стропильных конструкций.
2. Приварку швеллера к фасонке в узле А производить монтажными швами величиной б.
3. Данную деталь см. совместно с деталью 66.

ТДМ 1964	Сопряжения колонн, подкрановых балок и связей по колоннам	ТДМ-1-01	
	Крепление портальных связей к прямоугольным колоннам у продольного т.ш. в крановых зданиях. Верхний узел	Деталь	65

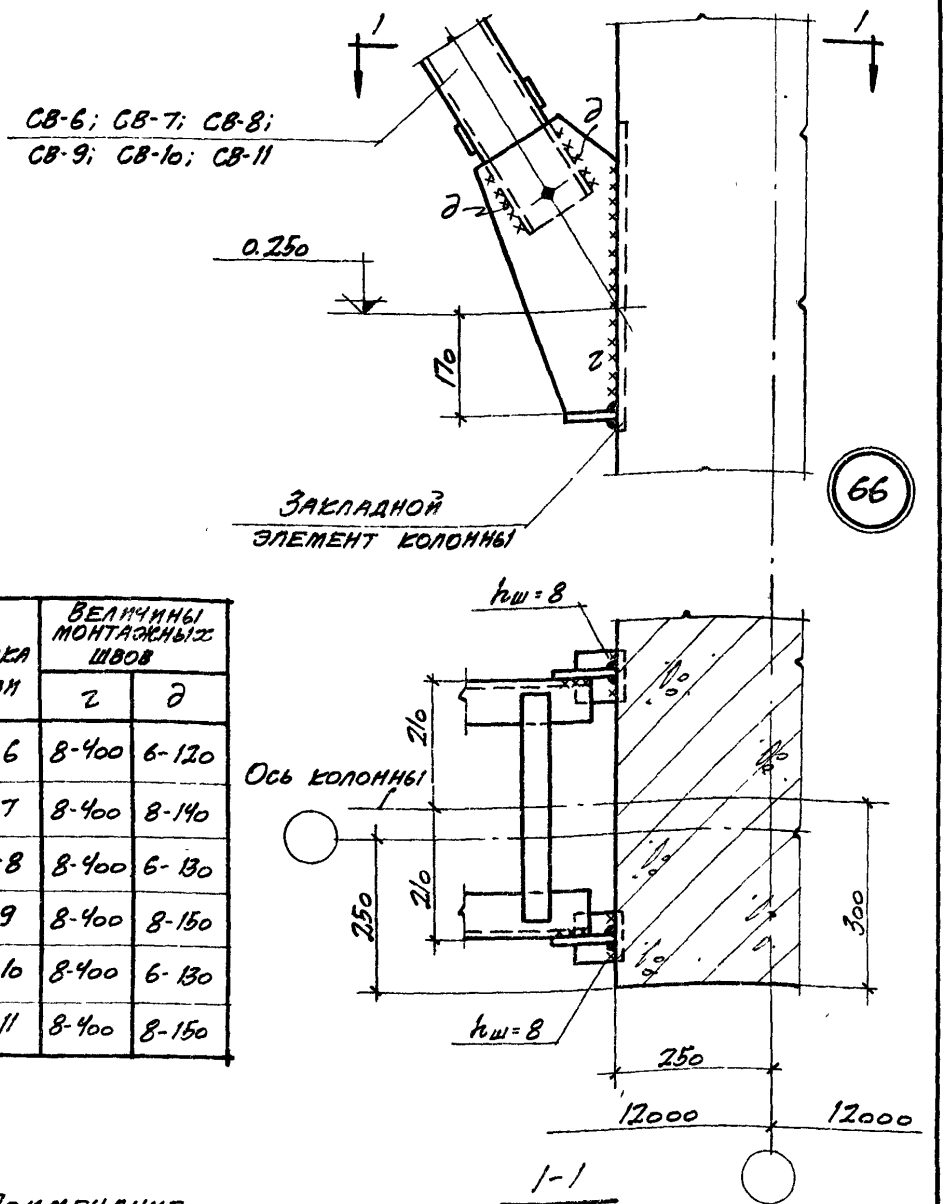

Марка связи	Величины монтажных швов	
	г	д
СВ-6	8-400	6-120
СВ-7	8-400	8-140
СВ-8	8-400	6-130
СВ-9	8-400	8-150
СВ-10	8-400	6-130
СВ-11	8-400	8-150

Примечание

Приварку швеллеров к фасонке в узле Б производить монтажными швами величиной „д", см деталь 65.

ТДМ 1964	Сопряжения колонн, подкрановых балок и связей по колоннам	ТДМ-2-02	
	Крепление портальных связей к прямоугольным колоннам у продольного т.ш. в крановых зданиях. Нижний узел	Деталь	66

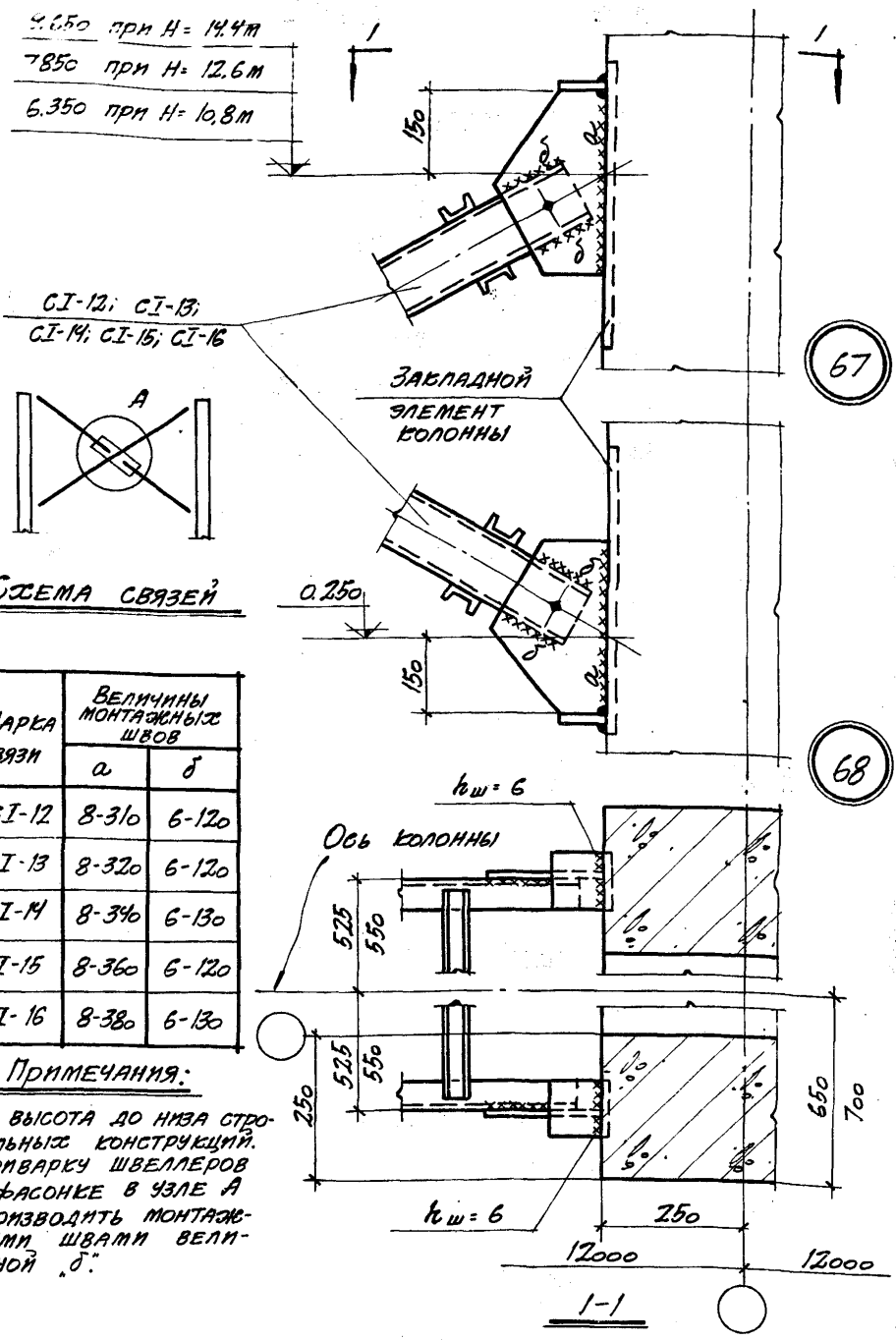

Схема связей

Марка связи	Величины монтажных швов	
	а	б
CI-12	8-310	6-120
CI-13	8-320	6-120
CI-14	8-340	6-130
CI-15	8-360	6-120
CI-16	8-380	6-130

Примечания:

1. H- высота до низа стропильных конструкций.
2. Приварку швеллеров к фасонке в узле А производить монтажными швами величиной „б".

ТДМ 1964	Сопряжения колонн, подкрановых балок и связей по колоннам	ТДМ-2-02	
	Крепление крестовых связей к двухветвевым колоннам у продольного т.ш. в крановых зданиях при H= 10,8; 12,6 и 14,4 м.	Деталь	67;68

Штейнер | Рук. гр. инж. | Строй-ект | Кудрявая | Рук. гр. инж. | ...ии зданий

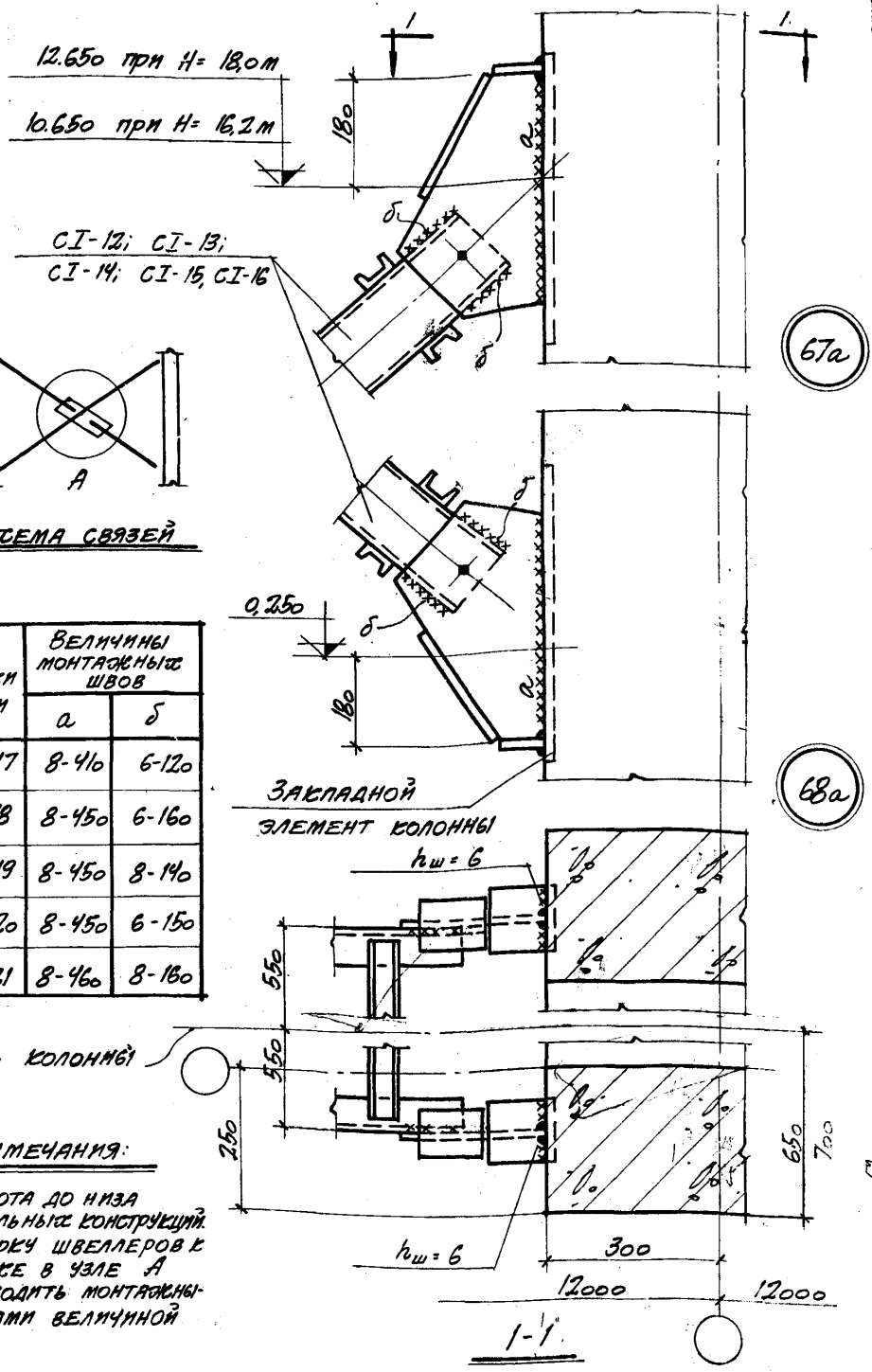

Марки связи	Величины монтажных швов	
	а	б
СI-17	8-410	6-120
СI-18	8-450	6-160
СI-19	8-450	8-140
СI-20	8-450	6-150
СI-21	8-460	8-160

Примечания:

1. Н-высота до низа стропильных конструкций.
2. Приварку швеллеров к фасонке в узле А производить монтажными швами величиной б.

ТДМ 1964	Сопряжения колонн, подкрановых балок и связей по колоннам	ТДМ-2-02
	Крепление крестовых связей к двухветвевым колоннам у продольного т.ш. в крановых зданиях при H=16,2 и 18,0м	Деталь 67а 68а

Мирер
Штейнер
Гл. инж. пр.
Рук. гр. инж.
Омстрой
Проект
Петров
Кудрявая
Гл. инж. пр.
Рук. гр. инж.
Цнии

12.650 при H= 18,0м
10.850 при H= 16,2м
9.650 при H= 14,4м
7.850 при H= 12,6м
6.350 при H= 10,8м

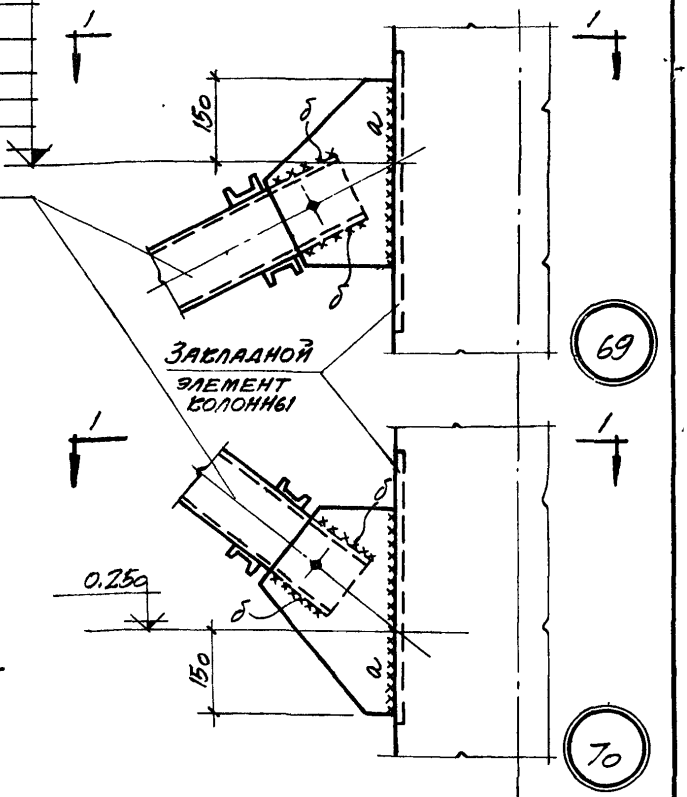

C8; C9; C10; C11, C12, C13, C14

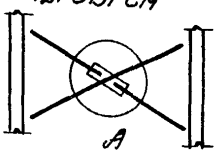

Схема связи C8

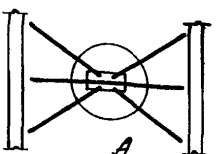

Схема связей C9, C10, C11, C12; C13, C14

Марка связи	Величины монтажных швов	
	a	δ
C8	6-300	6-120
C9	6-340	6-130
C10	6-380	8-130
C11	6-380	6-120
C12	8-430	8-160
C13	6-430	6-140
C14	8-430	8-190

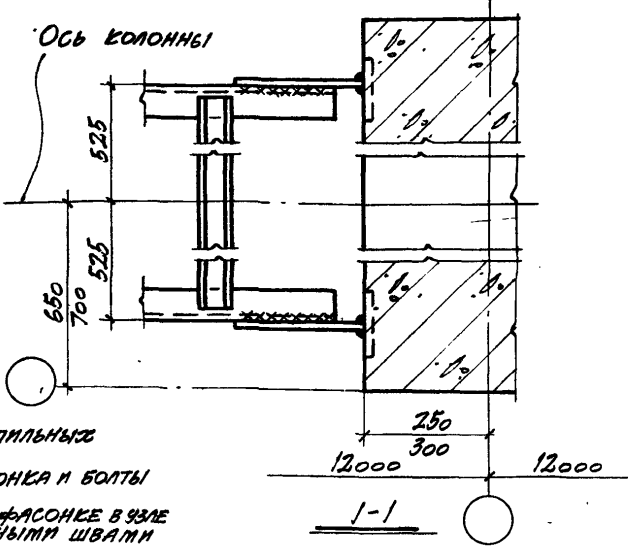

Примечания:

1. H - высота до низа стропильных конструкций.
2. Для связей C12 и C14 фасонка и болты показаны условно.
3. Приварку швеллеров к фасонке в узле А производить монтажными швами величиной „δ".

ТДМ 1964	Сопряжения колонн, подкрановых балок и связей по колоннам	ТДМ-2-02	
	Крепление крестовых связей к двухветвевым колоннам у продольного т.ш. в бескрановых зданиях	Деталь	69; 70

Инв. № подл. | Подпись и дата | Взам. инв. №
Гр. инж. Кудрявая | Гр. инж. Штейнер | Гл. инж. проекта Шварц | Гл. инж. проекта Смирнов | Гл. инж. проекта Шапиро | Гл. инж. проекта Шапиро
Гл. инж. проекта Шапиро | Гл. инж. проекта Шапиро | Гл. инж. проекта Шапиро | Гл. инж. проекта Шапиро

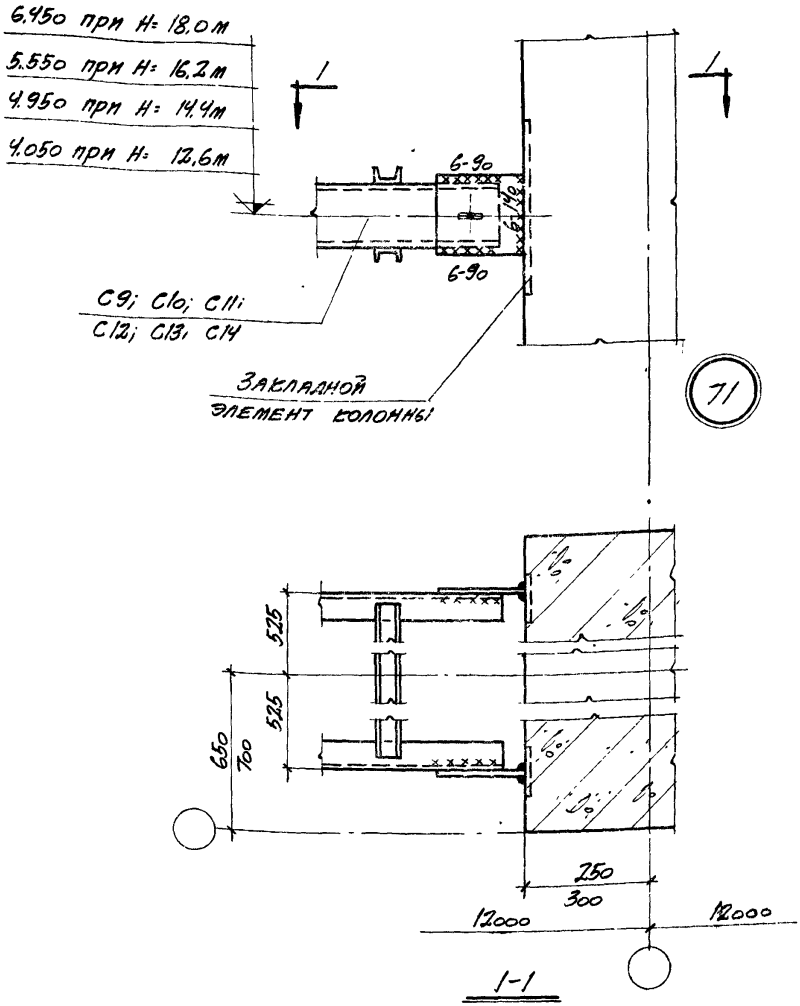

Примечание

H- высота до низа стропильных конструкций.

ТДМ 1964	Сопряжения колонн, подкрановых балок и связей по колоннам	ТДМ-2-02	
	Крепление крестовых связей к двухветвевым колоннам у продольного т.ш в бескрановых зданиях. Средний узел	Деталь	71

Гл. инж. пр. Рук. гр. инж. — Мирер, Штейнер

Гл. инж. пр. Рук. гр. инж. — Петров, Кудрявая

Гл. инж. пр. Рук. гр. инж. — Цнии, Мзданий

12.650 при H= 18,0м

10.850 при H= 16,2м

9.650 при H= 14,4м

7.850 при H= 12,6м

6.350 при H= 10,8м

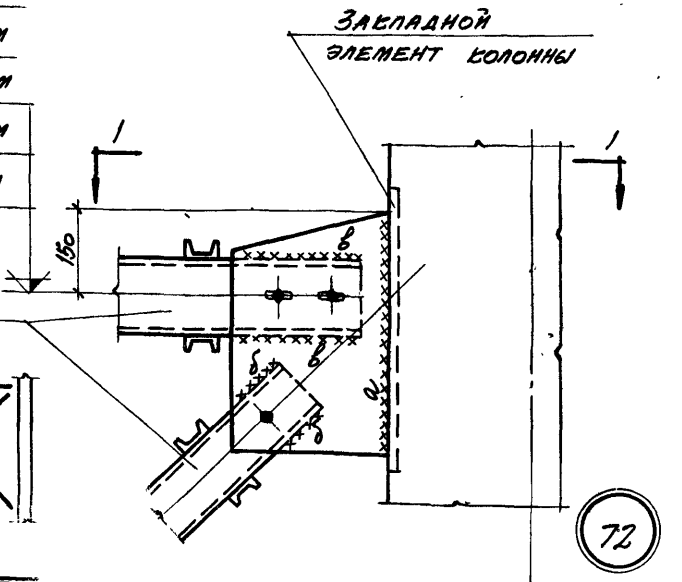

C41; C42; C43;
C44; C45; C46

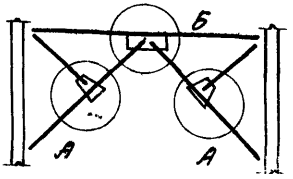

72

Схема связей

Марки связи	Величины монтажных швов		
	а	б	в
C41	6-410	8-120	6-200
C42	6-400	6-120	6-200
C43	6-390	6-100	6-120
C44	6-420	6-100	6-140
C45	6-460	6-100	6-120
C46	6-430	6-100	6-150

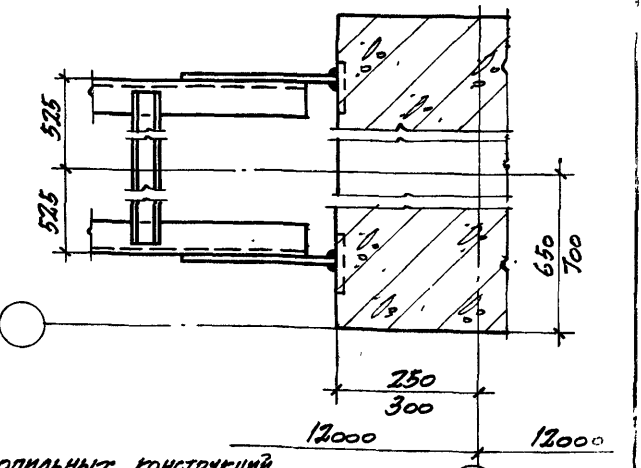

1-1

Примечания:

1. H- высота до низа стропильных конструкций.
2. Фасонка и болты условно показаны для связей C41 и C42.
3. Приварку швеллера к фасонке в узле А производить монтажными швами величиной б".
4. Данную деталь см. совместно с деталью 73.

ТДМ 1964	Сопряжения колонн, подкрановых балок и связей по колоннам	ТДМ-2-02
	Крепление портальных связей к двухветвевым колоннам у продольного т.ш в бескрановых зданиях. Верхний узел.	Деталь 77

Штейнер

Рук. гр инж.

Строй-ект

Кудрявая

Рук гр инж.

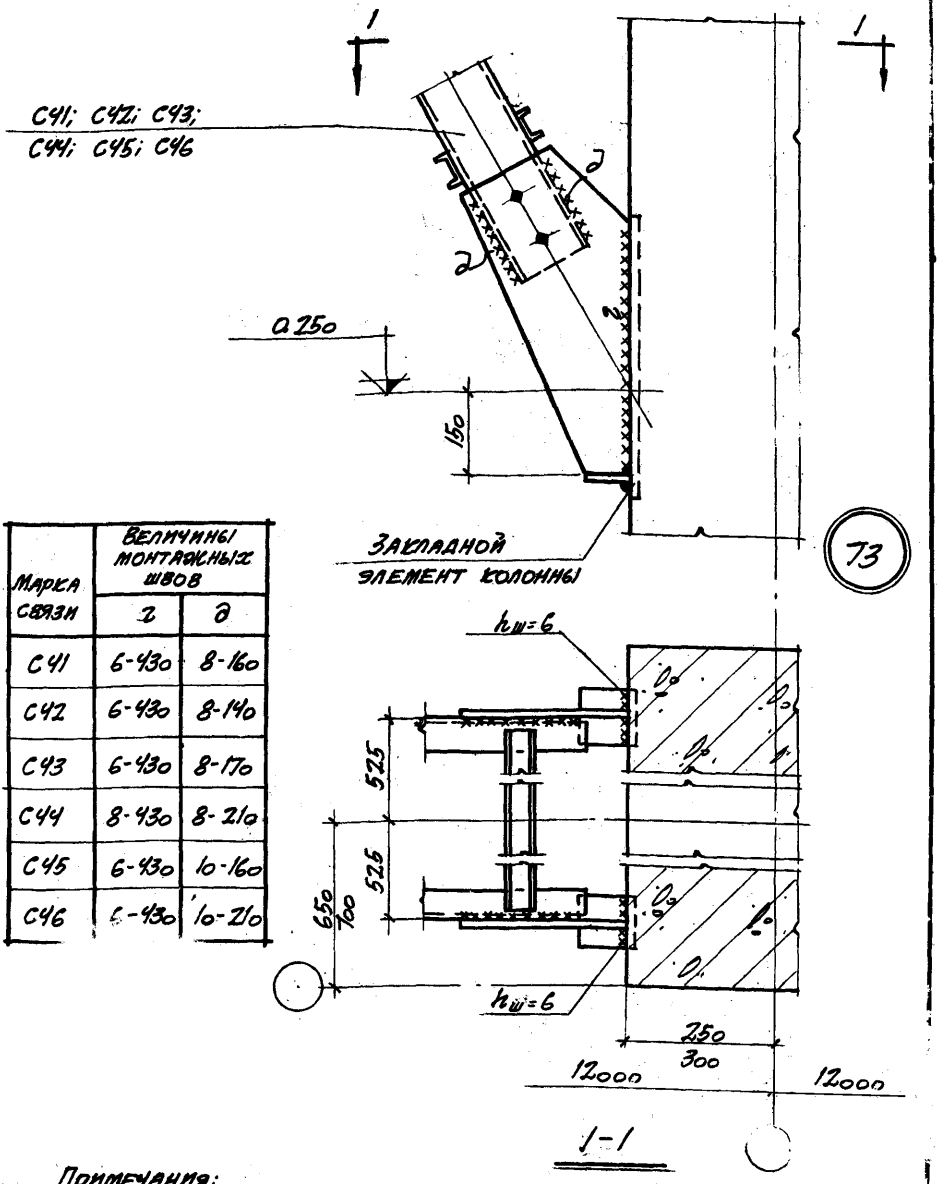

Марка связи	Величины монтажных швов	
	г	д
С41	6-430	8-160
С42	6-430	8-140
С43	6-430	8-170
С44	8-430	8-210
С45	6-430	10-160
С46	6-430	10-210

Примечания:

1. Фасонка и болты условно показаны для связей С41; С42 и С43.
2. Приварку швеллера к фасонке в узле Б производить монтажными швами величиной „д", см. деталь 72.

ТДМ 1964	Сопряжения колонн, подкрановых балок и связей по колоннам	ТДМ-2-02
	Крепление портальных связей к двухветвевым колоннам у продольного т.ш. в бескрановых зданиях. Нижний узел	Деталь 73

7572-02 42

13.050 при H=18,0 м
11.250 при H=16,2 м
10.050 при H=14,4 м
8.250 при H=12,6 м
6.750 при H=10,8 м

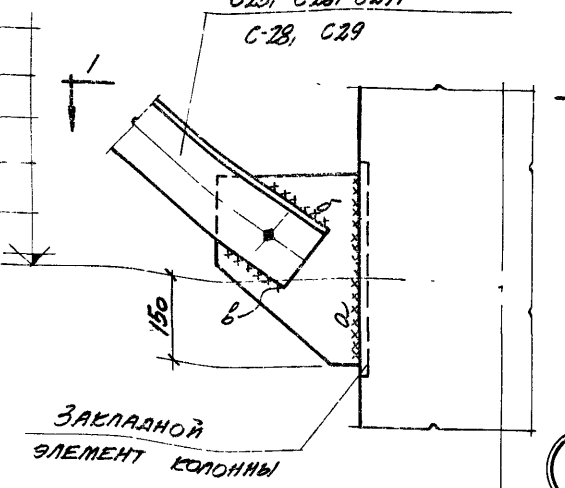

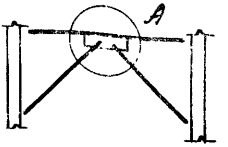

74

Схема связей

Марка связи	Величины монтажных швов		
	а	б	в
С25	6-280	6-130	6-100
С26	6-280	6-140	6-100
С27	6-280	8-150	6-100
С28	6-310	6-140	6-100
С29	6-330	8-160	6-100

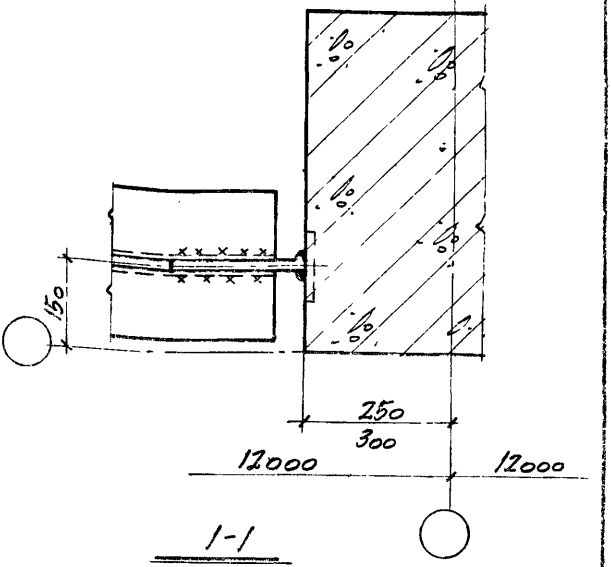

1-1

Примечания:

1. Н - высота до низа стропильных конструкций
2. Приварку уголков к фасонке в узле А производить монтажными швами величиной соответственно „б" и „в".

ТАМ 1964	Сопряжения колонн, подкрановых балок и связей по колоннам	ТАМ-I-02	
	Крепление верхних связей к двухветвевым колоннам у продольного т.ш в бесфонарных зданиях. Нижний узел	Деталь	74

16,850 при H= 18,0 м
15,050 при H= 16,2 м
13,250 при H= 14,4 м
11,450 при H= 12,6 м
9,650 при H= 10,8 м

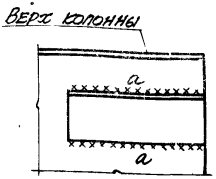

2-2

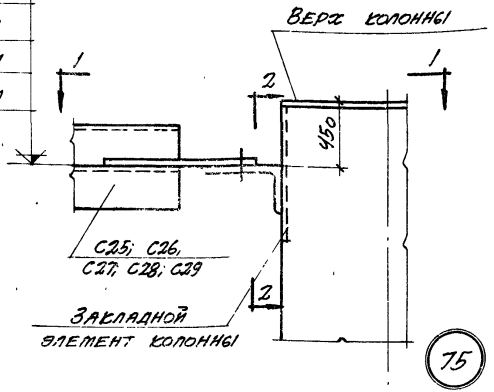

Марка связи	Величины монтажных швов	
	а	б
C25	6-300	8-150
C26	8-300	8-150
C27	10-300	10-150
C28	8-300	8-150
C29	10-300	10-150

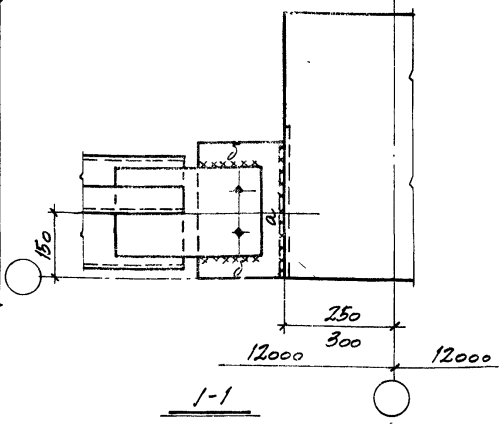

1-1

Примечание

H - высота до низа стропильных конструкций.

ТДМ 1964	Сопряжения колонн, подкрановых балок и связей по колоннам	ТДМ-2-02
	Крепление верхних связей к двухветвевым колоннам у продольного т.ш. в бескрановых зданиях.	Деталь 75

Мирер Штейнер
Гл. инж. пр. рук. гр. инж.
Гл. инж. пр. рук. гр. инж.
Петров Кудрявая
Гл. инж. пр. рук. гр. инж.
Цнии

gost.e-ecolog.ru