ГОСУДАРСТВЕННЫЙ КОМИТЕТ ПО ДЕЛАМ СТРОИТЕЛЬСТВА СССР
(ГОССТРОЙ СССР)

ТИПОВЫЕ МОНТАЖНЫЕ ДЕТАЛИ
ОДНОЭТАЖНЫХ ПРОМЫШЛЕННЫХ ЗДАНИЙ

СОПРЯЖЕНИЯ КОЛОНН, ПОДКРАНОВЫХ БАЛОК И СВЯЗЕЙ ПО КОЛОННАМ

ТДМ-2-01

Детали при шаге крайних и средних колонн 6м

7572-01

Москва-1964г

gost.e-ecolog.ru

ГОСУДАРСТВЕННЫЙ КОМИТЕТ ПО ДЕЛАМ СТРОИТЕЛЬСТВА СССР
(ГОССТРОЙ СССР)

ТИПОВЫЕ МОНТАЖНЫЕ ДЕТАЛИ
ОДНОЭТАЖНЫХ ПРОМЫШЛЕННЫХ ЗДАНИЙ

СОПРЯЖЕНИЯ КОЛОНН, ПОДКРАНОВЫХ БАЛОК И СВЯЗЕЙ ПО КОЛОННАМ

ТДМ-2-01

Детали при шаге крайних и средних колонн 6м

РАЗРАБОТАНЫ
Центральным научно-исследовательским и проектно-экспериментальным институтом промышленных зданий и сооружений (Цниипромзданий)
Государственным ордена Трудового Красного Знамени проектным институтом Промстройпроект

УТВЕРЖДЕНЫ
и введены в действие с 1 января 1965г.
Государственным Комитетом по делам строительства СССР
Приказ №194 от 5 ноября 1964г.

ЦЕНТРАЛЬНЫЙ ИНСТИТУТ ТИПОВЫХ ПРОЕКТОВ

Москва-1964г.

Центральный институт типовых проектов
Управления подведомственными организациями
Госстроя СССР

Москва, Б-66, Спартаковская ул. 2а, корпус В

Сдано в печать 15/II 1965 года
Заказ № 738 Тираж 2000 экз.
Цена 0р 23к

СОДЕРЖАНИЕ

Деталь		Стр.
I;Ia	Заделка в фундамент прямоугольной колонны крайнего ряда и у продольного т.ш. при привязке "0" и колонны торцевого фахверка	4
3;3а	Заделка в фундамент прямоугольной колонны среднего ряда	5
7	Крепление подкрановой балки к колонне крайнего ряда у торца или у поперечного т.ш.	6
8	Крепление подкрановых балок к колонне крайнего ряда	7
9	Крепление подкрановой балки к колонне среднего ряда у торца или у поперечного т.ш.	8
I0	Крепление подкрановых балок к колонне среднего ряда	9
I3	Крепление крестовых связей к прямоугольным колоннам крайнего ряда в крановых зданиях при Н=8,4 и 9,6м Верхний узел	I0
I3а	Крепление крестовой связи к прямоугольным колоннам крайнего ряда в крановых зданиях при Н=I0,8м Верхний узел	II
I4	Крепление крестовых связей к прямоугольным колоннам крайнего ряда в крановых зданиях при Н=8,4 и 9,6м Нижний узел	I0
I4а	Крепление крестовой связи к прямоугольным колоннам крайнего ряда в крановых зданиях при Н=I0,8м Нижний узел	II
I5	Крепление крестовых связей к прямоугольным колоннам среднего ряда в крановых зданиях при Н=8,4 и 9,6м Верхний узел	I2

Деталь		Стр.
I5а	Крепление крестовой связи к прямоугольным колоннам среднего ряда в крановых зданиях при Н=I0,8м Верхний узел	I3
I6	Крепление крестовых связей к прямоугольным колоннам среднего ряда в крановых зданиях при Н=8,4 и 9,6м Нижний узел	I2
I6а	Крепление крестовой связи к прямоугольным колоннам среднего ряда в крановых зданиях при Н=I0,8м Нижний узел	I3

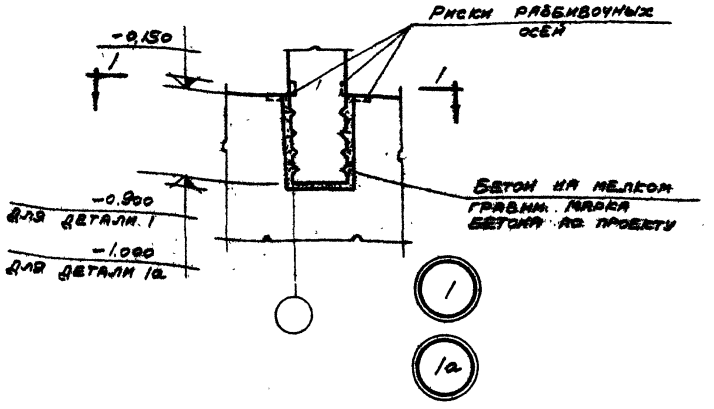

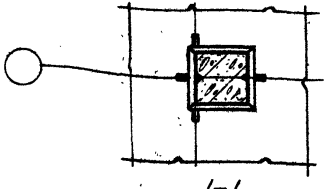

1-1
по основной оси

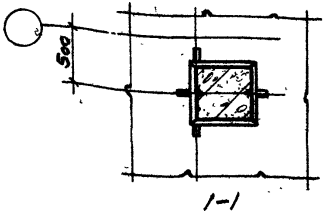

1-1
у торца или у поперечного т.ш.
(только для основных колонн)

Дрыгин	Тиреф	Штейнер	
Нач. отдела	Гл. инж. пр.	Рук. гр. инж.	
Промстрой проект			
Выжигин	Петров	Лысова	
Нач. отдела	Гл. инж. пр.	Рук. гр. инж.	
Цнии промзданий			

ТДМ 1964	Сопряжения колонн, подкрановых балок и связей по колоннам.	ТДМ-2-01	
	Заделка в фундамент прямоугольной колонны крайнего ряда у продольного т.ш. при привязке „0" и колонны торцевого фахверка.	Деталь	1; 1а

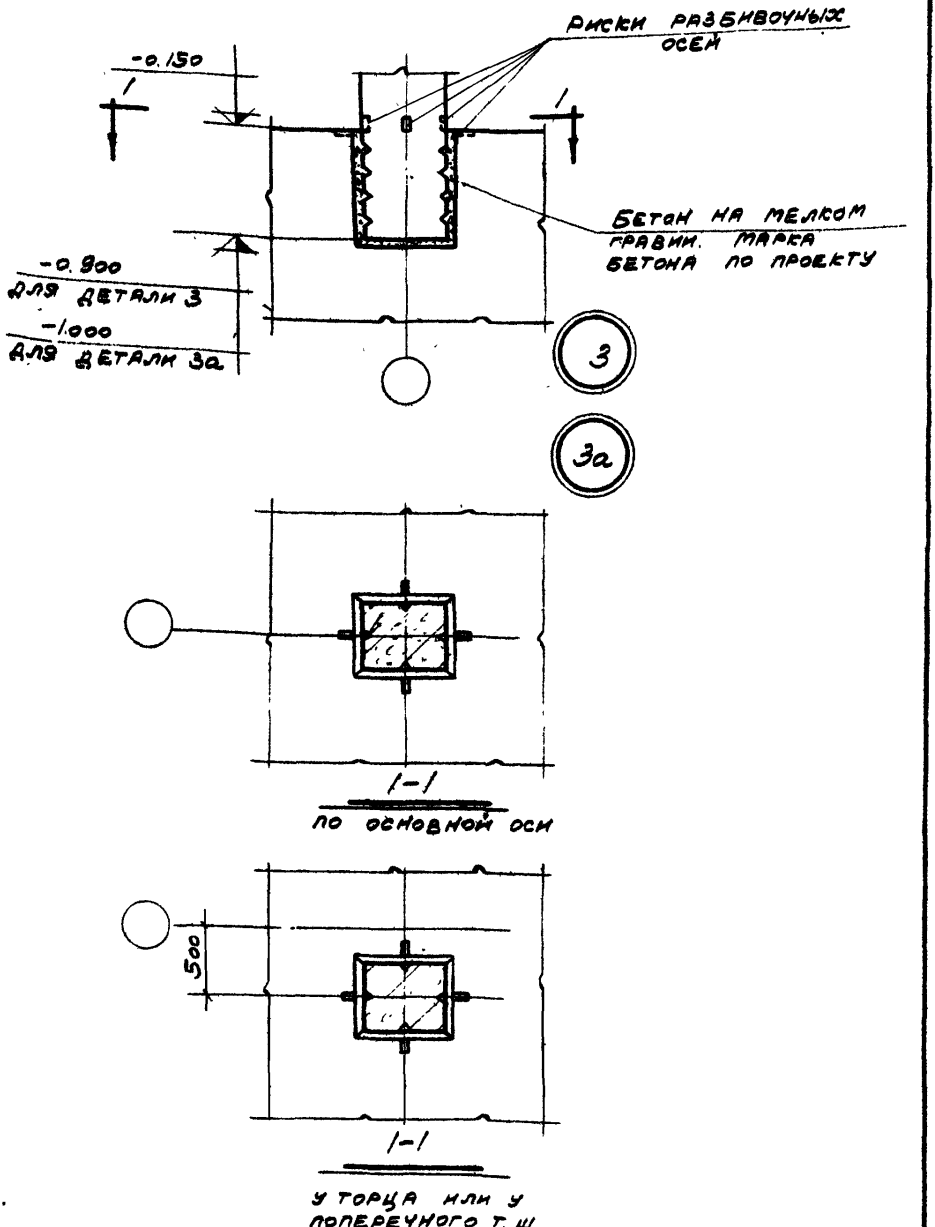

ТДМ 1964	Сопряжения колонн, подкрановых балок и связей по колоннам	ТДМ-2-01	
	Заделка в фундамент прямоугольной колонны среднего ряда	Деталь	3; 3а

Рук. гр. инж. Штейнер

Рук. гр. инж. Лысова

Рук. гр. инж.

7572-01 5

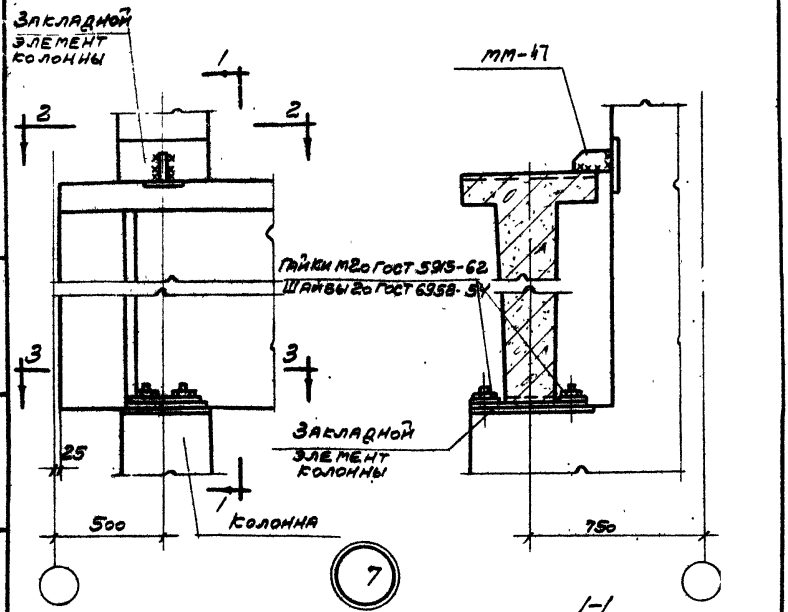

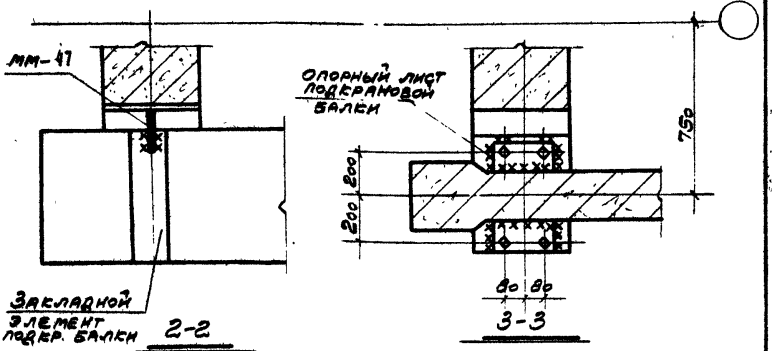

Примечание

Монтажные швы приняты $h_ш = 10$ мм

Нач. отдела	Гл. инж. пр.	Рук. гр. инж.	Дрыгин, Мирер, Штейнер
Промстрой проект			
Выжигин	Петров	Рыбакова	
Нач. отдела	Гл. инж. пр.	Рук. гр. инж.	
ЦНИИ промзданий			

ТДМ 1964	Сопряжения колонн, подкрановых балок и связей по колоннам.	ТДМ-2-01
	Крепление подкрановой балки к колонне крайнего ряда у торца или у поперечного т. ш.	Деталь 7

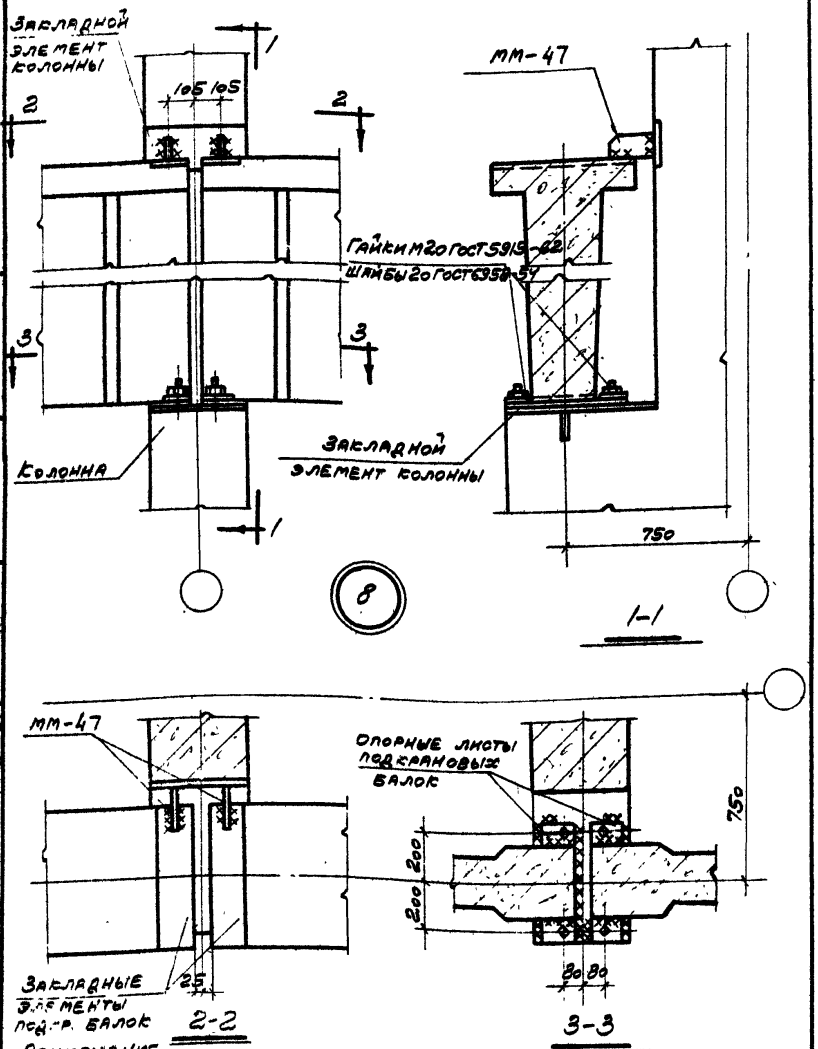

Примечание

Монтажные швы приняты $h_ш = 10$ мм

ТДМ 1964	Сопряжения колонн, подкрановых балок и связей по колоннам	ТДМ-2-01
	Крепление подкрановых балок к колонне крайнего ряда	Деталь 8

Штейнер

Рук. гр. инж.

Рыбакова

Рук. гр. инж.

7572-01 7

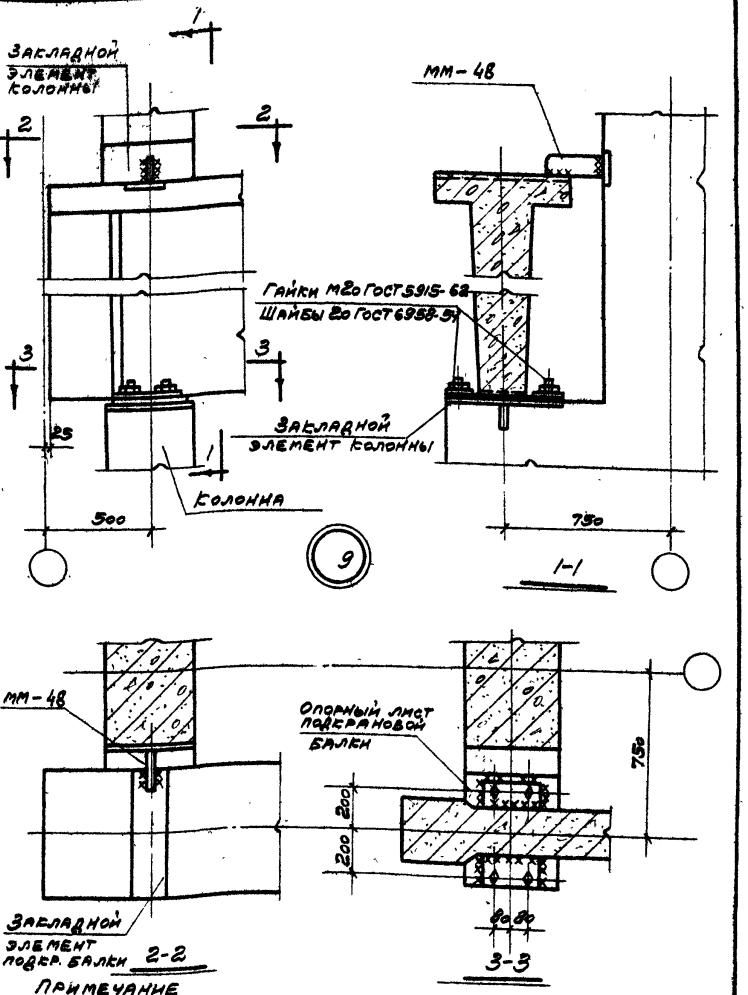

Примечание

Монтажные швы приняты $h_ш = 10$ мм.

Нач. отдела	Гл. инж. пр.	Рук. гр. инж.	Дрыгин
Нач. отдела	Гл. инж. пр.	Рук. гр. инж.	Мирер
Нач. отдела	Гл. инж. пр.	Рук. гр. инж.	Штейнер
Промстрой проект			
Выжигин	Петров	Рыбакова	
Цнии промзданий			

ТДМ 1964	Сопряжения колонн подкрановых балок и связей по колоннам	ТДМ-2-01	
	Крепление подкрановой балки к колонне среднего ряда у торца или у поперечного т.ш.	Деталь	9

7572-01 8

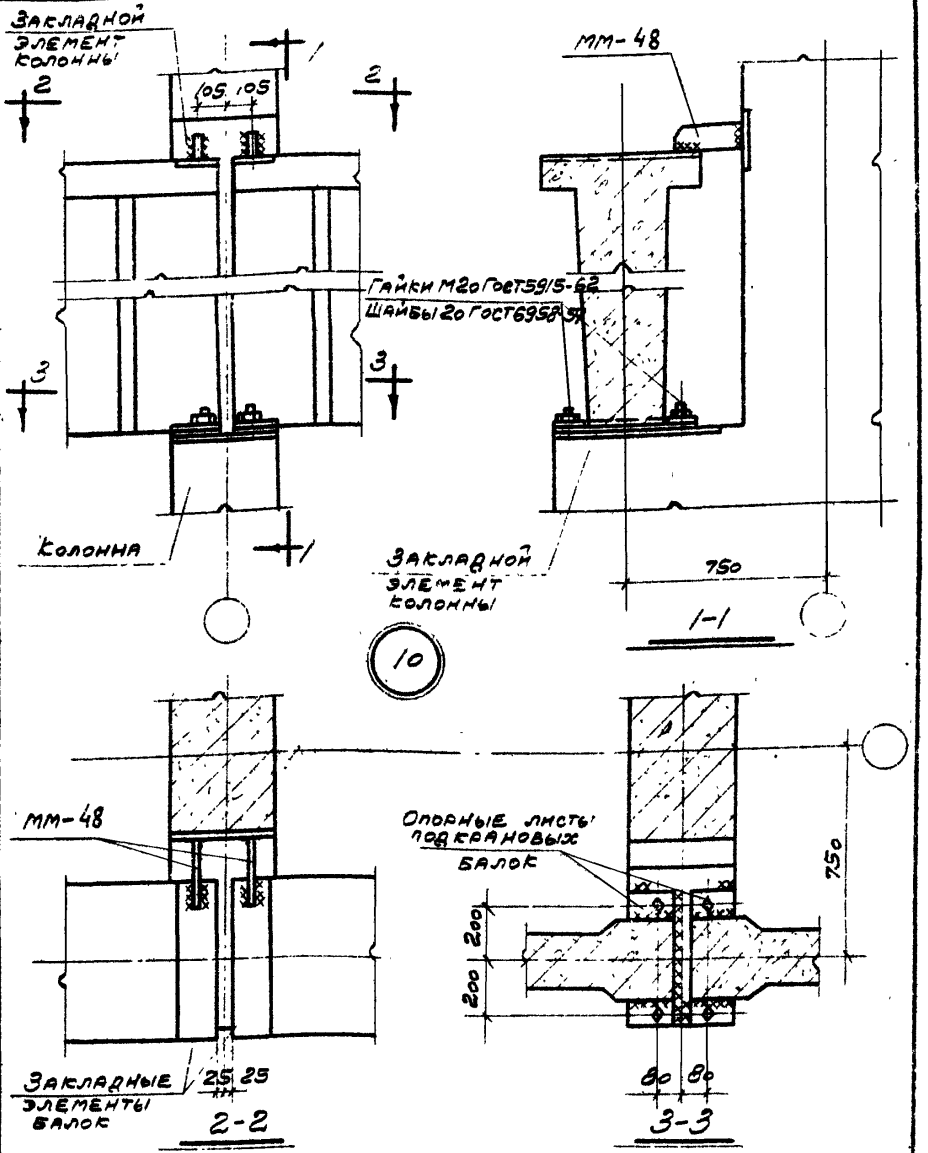

Примечание

Монтажные швы приняты $h_ш = 10$ мм.

ТДМ 1964	Сопряжения колонн, подкрановых балок и связей по колоннам	ТДМ-2-01	
	Крепление подкрановых балок к колонне среднего ряда	Деталь	10

7572-01 9

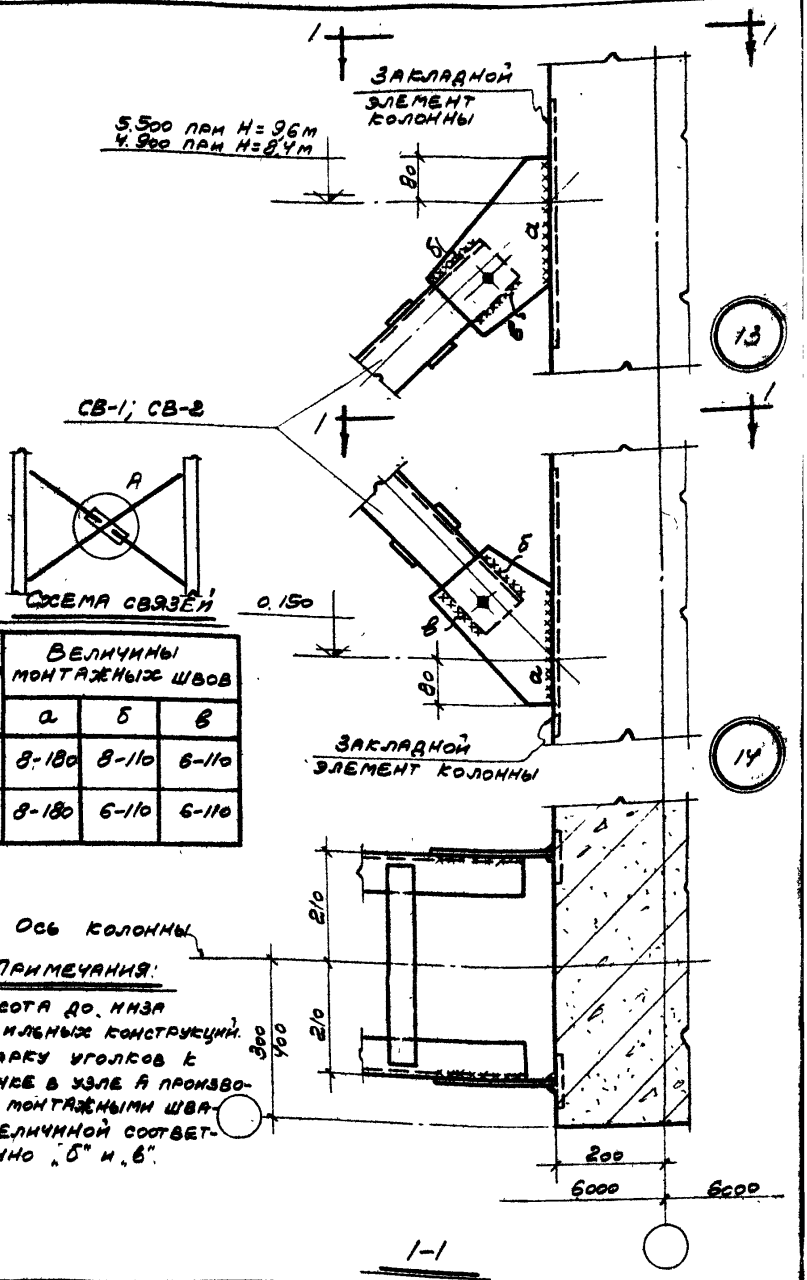

СХЕМА СВЯЗЕЙ

МАРКА СВЯЗИ	ВЕЛИЧИНЫ МОНТАЖНЫХ ШВОВ		
	а	б	в
СВ-1	8-180	8-110	6-110
СВ-2	8-180	6-110	6-110

ПРИМЕЧАНИЯ:

1. Н-высота до низа стропильных конструкций.
2. Приварку уголков к фасонке в узле А производить монтажными швами величиной соответственно „б" и „в".

ТДМ 1964	Сопряжения колонн, подкрановых балок и связей по колоннам	ТДМ-2-01
	Крепление крестовых связей к прямоугольным колоннам крайнего ряда в крановых зданиях при Н=8,4 и 9,6м.	Деталь 13; 14

Нач. отдела	Гл. инж. пр.	Рук. гр. инж.
Промстрой проект		
Выжигин	Петров	Кудрявая
Нач. отдела	Гл. инж. пр.	Рук. гр. инж.
Дрыгин	Мирер	Штейнер
ЦНИИ промзданий		

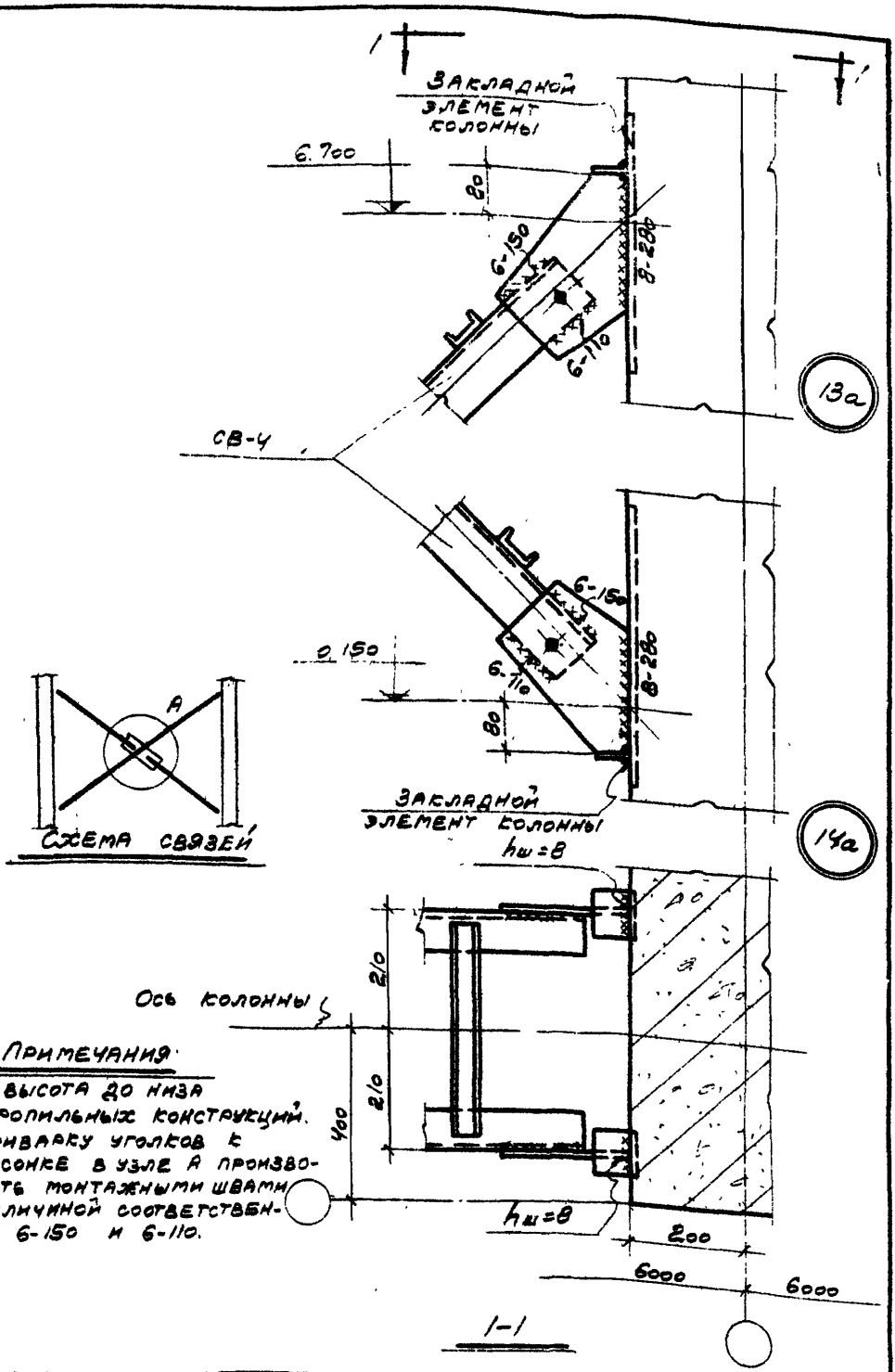

Примечания

1. Н-высота до низа стропильных конструкций.
2. Приварку уголков к фасонке в узле А производить монтажными швами величиной соответственно 6-150 и 6-110.

ТДМ 1964	Сопряжения колонн, подкрановых балок и связей по колоннам	ТДМ-2-01	
	Крепление крестовой связи к прямоугольным колоннам крайнего ряда в крановых зданиях при Н=10,8м.	Деталь	13а; 14а

7572-01 11

Штейнер
Рук. гр. инж.
Кудрявая
Рук. гр. инж.

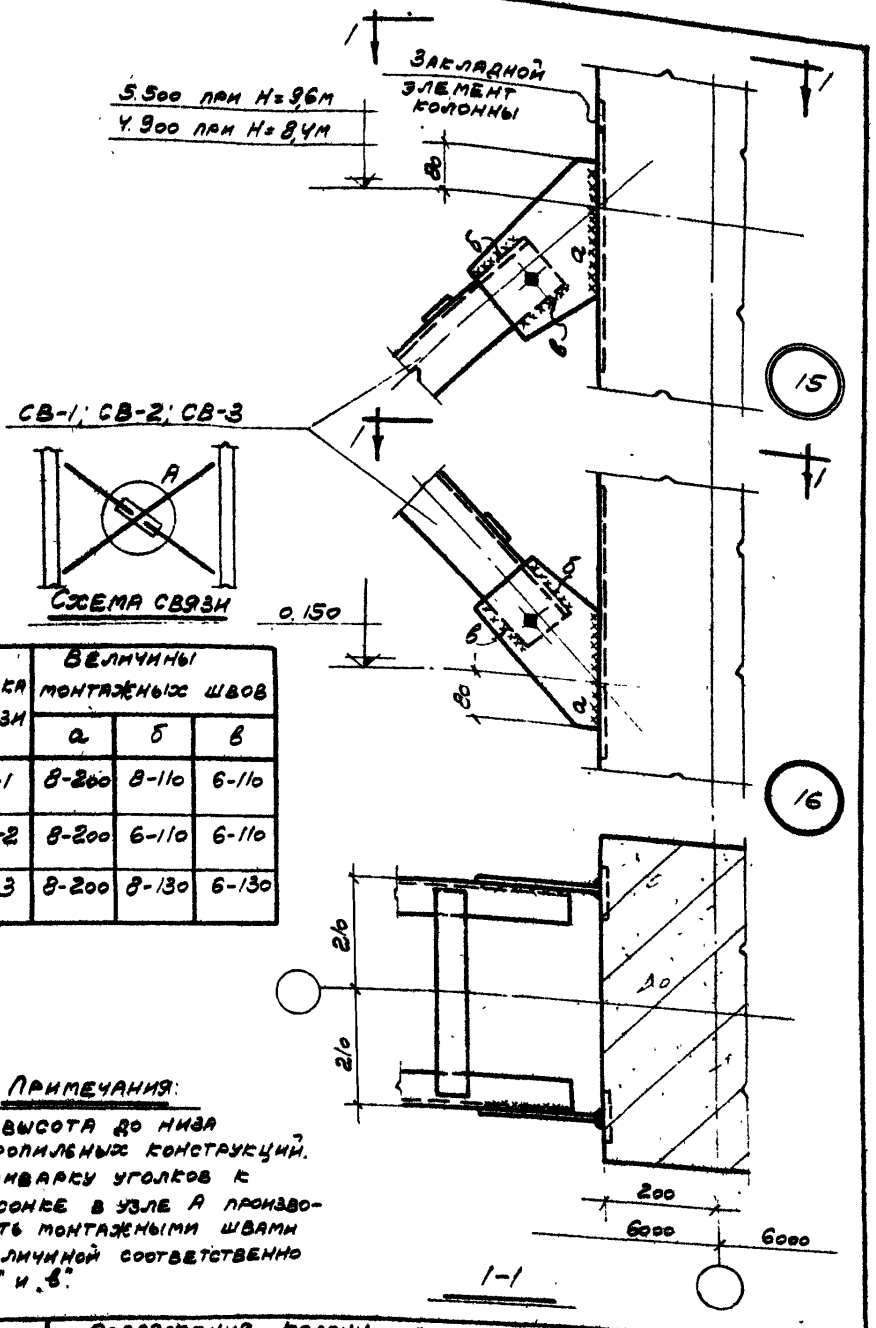

Марка связи	Величины монтажных швов		
	а	б	в
СВ-1	8-200	8-110	6-110
СВ-2	8-200	6-110	6-110
СВ-3	8-200	8-130	6-130

Примечания:

1. Н-высота до низа стропильных конструкций.
2. Приварку уголков к фасонке в узле А производить монтажными швами величиной соответственно „б" и „в".

ТДМ 1964	Сопряжения колонн, подкрановых балок и связей по колоннам	ТДМ-2-01
	Крепление крестовых связей к прямоугольным колоннам среднего ряда в крановых зданиях при H=8,4 и 9,6	Деталь 15; 16

Гл. инж. пр. Рук. гр. инж. Мирер Штейнер

Нач. отдела Гл. инж. пр. Рук. гр. инж. Ромстрой проект

Петров Кудрявая

Гл. инж. пр. Рук. гр. инж.

Цирк промзданий

7572-01 12

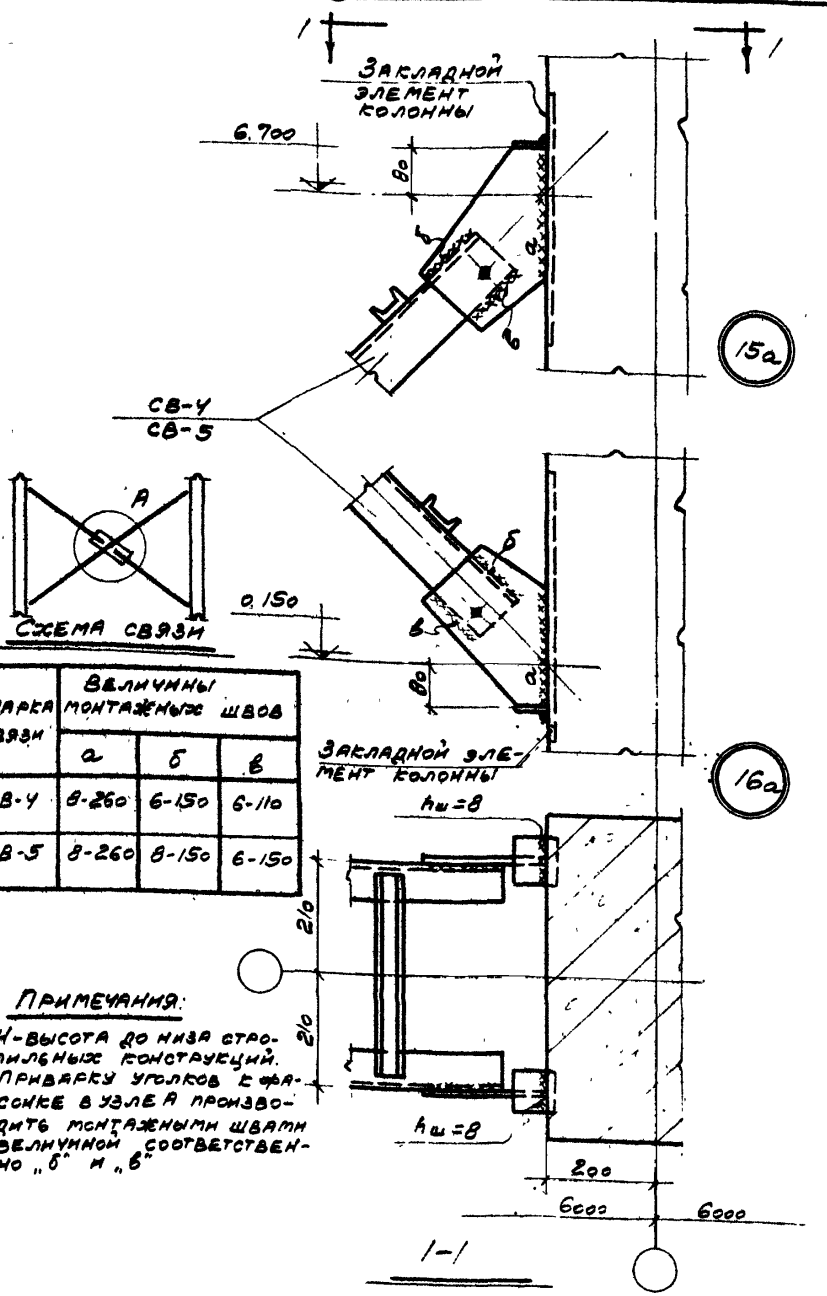

Марка связи	Величины монтажных швов		
	а	б	в
СВ-4	8-260	6-150	6-110
СВ-5	8-260	8-150	6-150

Примечания:

1. Н-высота до низа стропильных конструкций.
2. Приварку уголков к фасонке в узле А производить монтажными швами величиной соответственно „б" и „в"

Сопряжения колонн, подкрановых балок и связей по колоннам		ТДМ-2-01	
Крепление крестовой связи к прямоугольным колоннам среднего ряда в крановых зданиях при Н=10,8 м		Деталь	15а;16а
ТДМ 1964			

Мастер Штейнер
Гл. инж. Рук. гр. инж.
Комстрой ...ект
Петров Кудрявая
Инж. пр. Рук. гр. инж.
...ии ...здании

7572-01 (13)

gost.e-ecolog.ru