ГОСУДАРСТВЕННЫЙ КОМИТЕТ СОВЕТА МИНИСТРОВ СССР
ПО ДЕЛАМ СТРОИТЕЛЬСТВА
/ГОССТРОЙ СССР/

ТИПОВЫЕ КОНСТРУКЦИИ И ДЕТАЛИ ЗДАНИЙ И СООРУЖЕНИЙ

ТИПОВЫЕ МОНТАЖНЫЕ ДЕТАЛИ
МНОГОЭТАЖНЫХ ПРОМЫШЛЕННЫХ ЗДАНИЙ

ТДМ27 – 1

ЛЕСТНИЦЫ С КИРПИЧНЫМИ СТЕНАМИ
/высота марша 1,2м, ширина 1,35м/

ДЕТАЛИ СОПРЯЖЕНИЙ КОНСТРУКТИВНЫХ ЭЛЕМЕНТОВ

9991
Цена 0-39
ЦЕНТРАЛЬНЫЙ ИНСТИТУТ ТИПОВЫХ ПРОЕКТОВ
МОСКВА

gost.e-ecolog.ru

ЦЕНТРАЛЬНЫЙ ИНСТИТУТ ТИПОВОГО ПРОЕКТИРОВАНИЯ
ГОССТРОЯ СССР

Москва, А-445, Смольная ул., 22

Сдано в печать 1978 г.

Заказ № 8931 Тираж 250 экз.

ГОСУДАРСТВЕННЫЙ КОМИТЕТ СОВЕТА МИНИСТРОВ СССР
ПО ДЕЛАМ СТРОИТЕЛЬСТВА
/ГОССТРОЙ СССР/

ТИПОВЫЕ КОНСТРУКЦИИ И ДЕТАЛИ ЗДАНИЙ И СООРУЖЕНИЙ

ТИПОВЫЕ МОНТАЖНЫЕ ДЕТАЛИ
МНОГОЭТАЖНЫХ ПРОМЫШЛЕННЫХ ЗДАНИЙ

ТДМ27 – I

ЛЕСТНИЦЫ С КИРПИЧНЫМИ СТЕНАМИ
/ВЫСОТА МАРША 1,2м, ШИРИНА 1,35м/

ДЕТАЛИ СОПРЯЖЕНИЙ КОНСТРУКТИВНЫХ ЭЛЕМЕНТОВ

РАЗРАБОТАНЫ
ЦНИИ ПРОМЗДАНИЙ
при участии НИИЖБ

УТВЕРЖДЕНЫ
и введены в действие
с 1 IV-1969г Госстроем СССР
Постановление 194 от 30.X 1968г.

Пров. Тимковец Коп Фом
3-II-78г

9991 2

страницы 2м

Пояснительная записка 3м

№№ деталей		
1,2	Крепление лестничной площадки и ограждения к балке	4-6
3,4	Опирание марша на площадку	7
5	Заделка зазора между маршами в уровне площадки	8
6,7,8	Крепление кирпичной стены к колонне	9м-11м
9,10	Опирание лестничной площадки	12
11	Крепление плиты перекрытия типа I у крайней колонны, примыкающей к лестнице	13-14
12	Переходной мостик между лестничной площадкой и плитой перекрытия при выходе слева на этаж /переходной мостик/. . . .	15
13	Переходной мостик между лестничной площадкой и плитой перекрытия при выходе справа на верхний этаж /переходной мостик/.	16
14	Переходной мостик между лестничной площадкой и плитой перекрытия при выходе слева на верхний этаж /переходной мостик/.	17
15	Примыкание покрытия лестничной клетки к наружной стене /монолитный участок/	18
18-21	Крепление стоек ограждения и деталь поручня	19-21
22,23	Соединение ограждений	22-23
	Спецификация стали на один соединительный элемент.	24

Внесены добавления
17/IV-1970г. Гл. инж. пр. [signature] /Киракос/

1967	Содержание	ТДМ 27-1

9991 3

Данный альбом является частью работы, полный состав которой изложен в серии ИИ 20-8 (альбом 1) и содержит детали сопряжений конструктивных элементов лестниц с кирпичными стенами.

Все монтажные работы должны производиться согласно требованиям СНиП III-В.3-62 „Бетонные и железобетонные конструкции сборные. Правила производства и приемки монтажных работ," СНиП III-В.5-62 „Металлические конструкции. Правила изготовления монтажа и приемки" и инструкций по монтажу сборных железобетонных конструкций промышленных зданий и сооружений (СН319-65).

Монтажная сварка выполняется в соответствии с „Указаниями по технологии электросварки арматуры железобетонных конструкций" $\frac{\text{ВСН 38-57}}{\text{МСПМХП-МСЭС}}$ электродами типа Э42.

Заполнение зазоров между элементами в местах сопряжений конструктивных элементов, а также бетонирование монолитных участков производится бетоном марки 200 на мелком щебне или гравии.

Зазоры и отверстия перед заполнением их бетоном необходимо тщательно очистить. Мелкие зазоры размером 10-20мм заполняются цементным раствором.

Необходимо обратить особое внимание на тщательность заполнения зазоров между стеновыми панелями и колоннами здания (детали 6÷8 данного альбома), а также между оконными панелями и колоннами здания (детали 1÷3 альбома ТДА 27-1)

Условные обозначения

xxxxxxxxxx

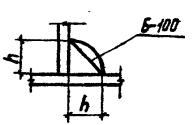

Сварной шов монтажный

6 - высота шва

100 - длина шва

Внесены добавления
17/IV-1970г. Гл. инж. пр. [signature] /Кирикос/.

1967	Пояснительная записка	ТДМ 27-1

9991 4

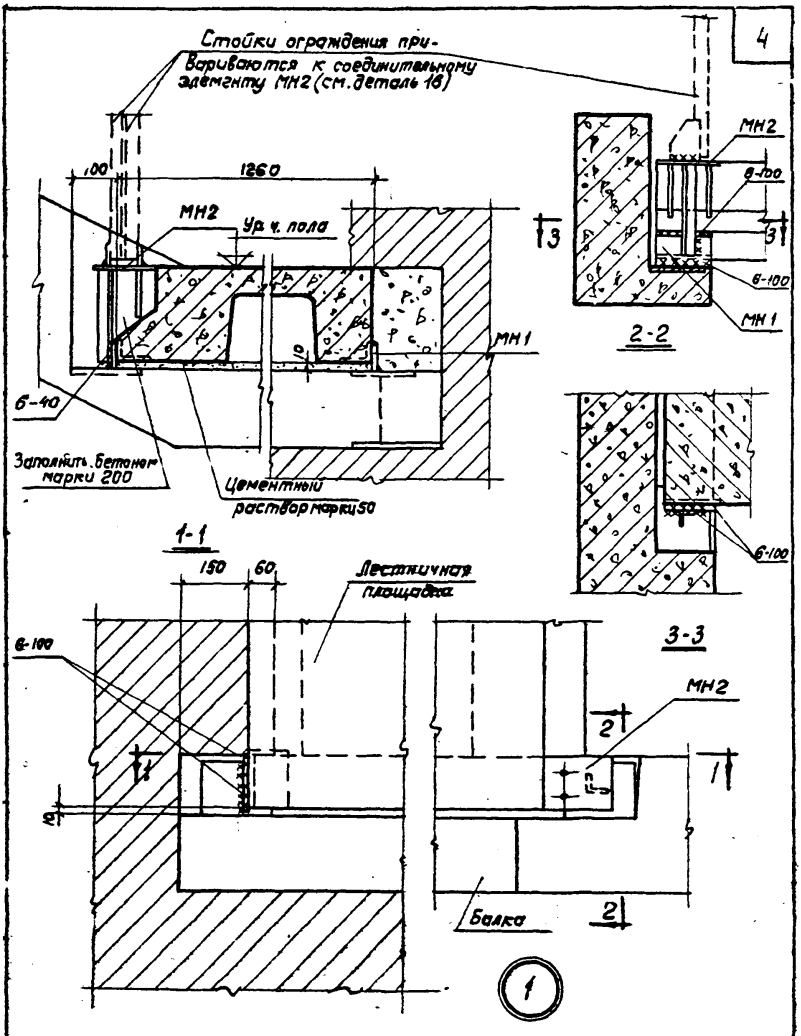

Москва

1987	Крепление лестничной площадки и ограждения к балке. План, разрезы 1÷3	ТДМ 27-1 Деталь 1

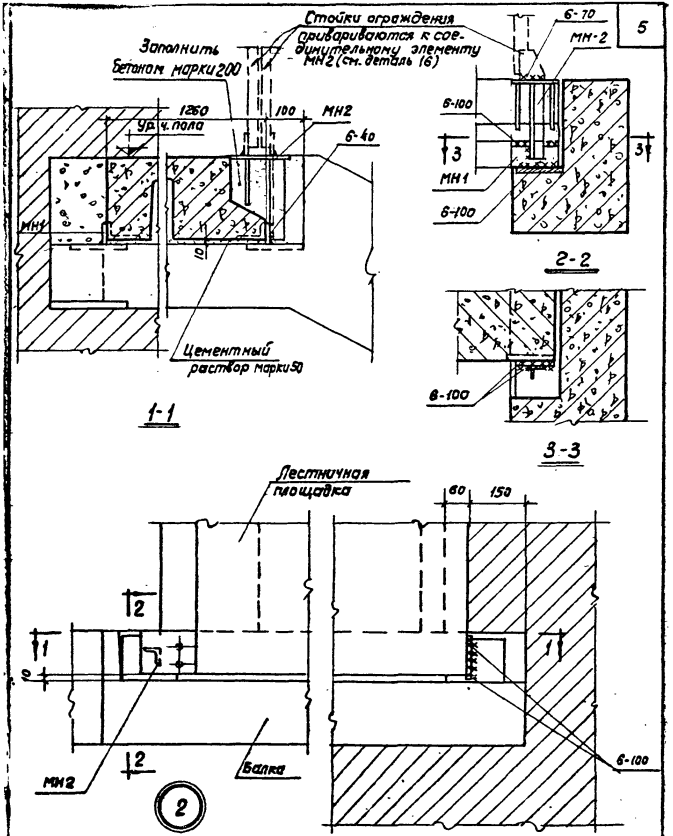

1987	Крепление лестничной площадки и ограждения к балке. План, разрезы 1÷3.	ТДМ27-1	
		Деталь	2

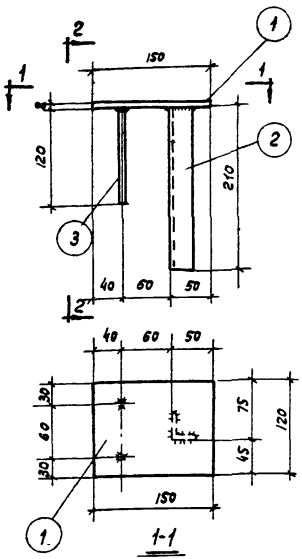

Спецификация стали на один соединительный элемент

Марка элемента	N поз.	Эскиз	Длина мм	Количество шт.	Вес, кг		
					Одной поз.	Всех поз.	Элемента
МН2	1	– 120×8	150	1	1	1,12	1,6
	2	∠ 32×32×4	210	1	0,38	0,38	
	3	⌀ 8 А III	120	2	0,05	0,1	

Примечания:

1. Сварку позиций 3 с пластиной (поз. 1) выполнять под слоем флюса
2. Дуговую сварку производить электродами типа Э42, $h_{шв}$ = 6мм.

1967	Крепление площадки и ограждения к балке Соединительный элемент МН 2	ТДМ 27-1	
		Детали	1,2

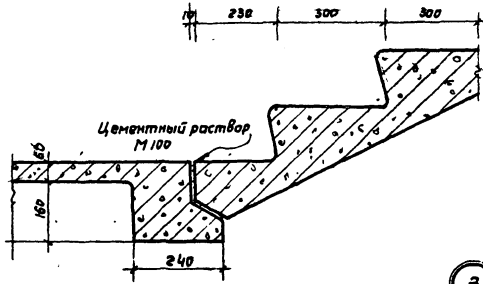
10
230
300
300
Цементный раствор М100
60
160
240

3

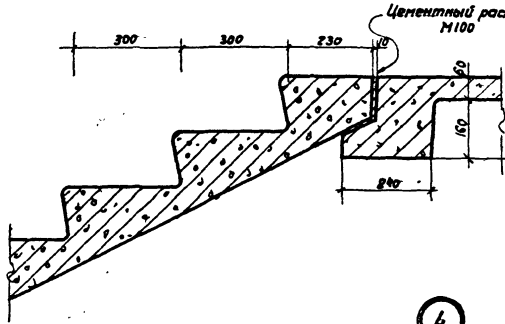
Цементный раствор М100
300
300
230
10
60
160
240

4

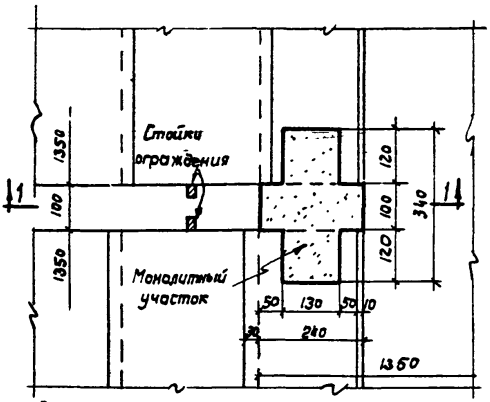

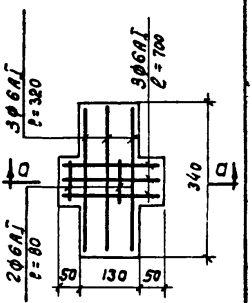

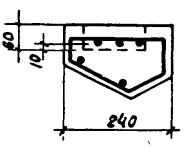

а-а

5

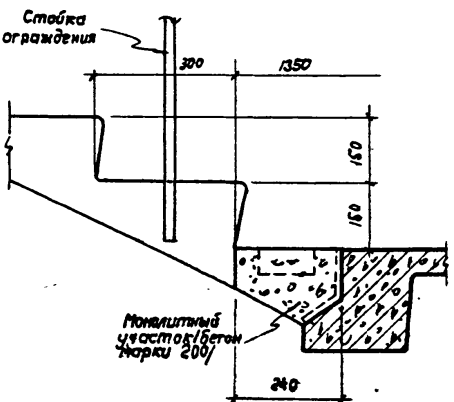

1-1

Примечание:
Арматурные стержни монолитного участка соединить контактной точечной сваркой.

1967	Заделка зазора между маршами в уровне площадки	ТДМ 27-1	
		Деталь	5

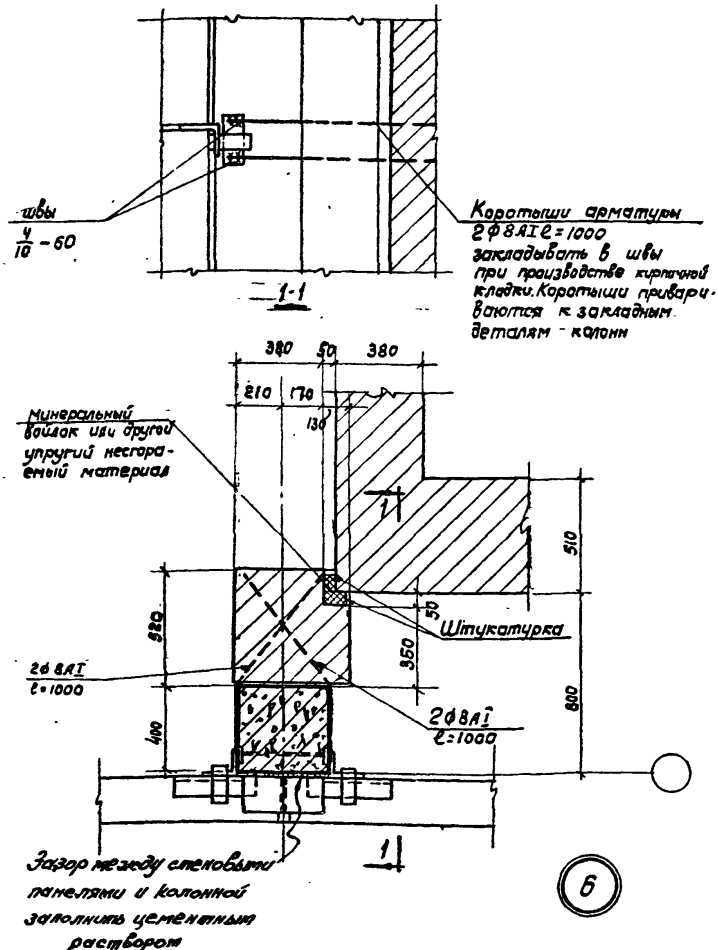

Внесены добавления
17/IV-1970г. Гл инж. пр. [signature] /Кирикос/.

987	Крепление кирпичной стены к колонне	ТДМ27-1	
		Деталь	6

9991 10

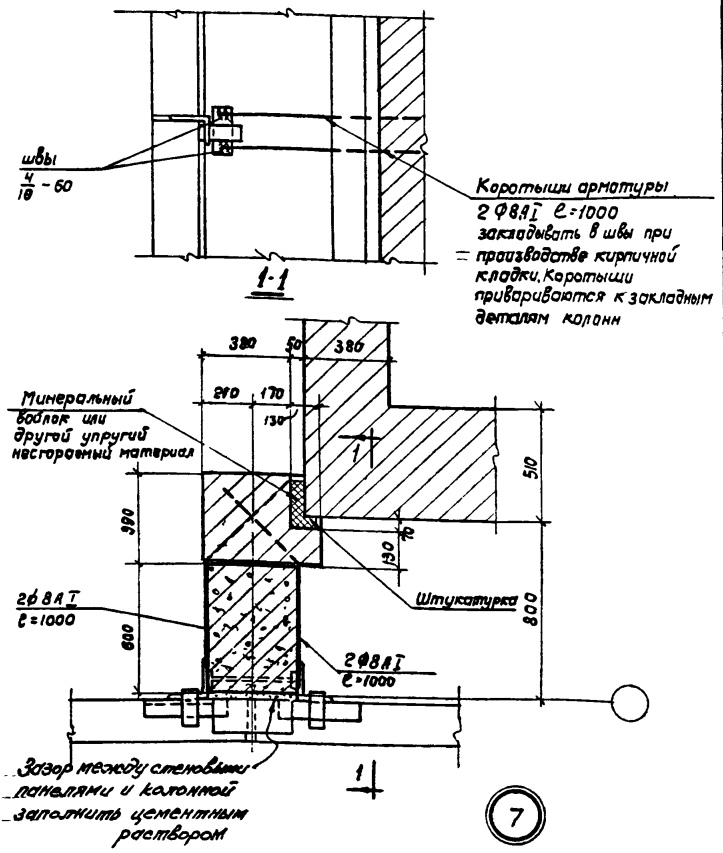

Внесены добавления
17/IV-1970г. Гл. инж. пр. [signature] /Кирикос/

1967	Крепление кирпичной стены к колонне	ТДМ27-1	
		Деталь	7

9991 11

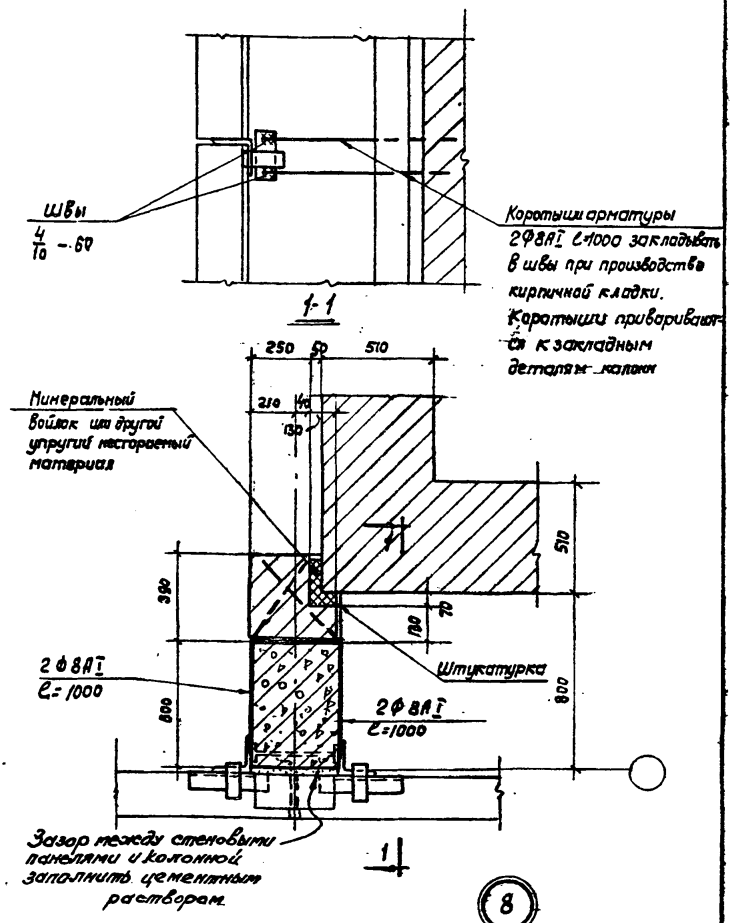

Внесены добавления
17/IV-1970г. Гл. инж. пр. [signature] /Кирикос/.

1967	Крепление кирпичной стены к колонне.	ТДМ 27-1	
		Деталь	8

9991 12

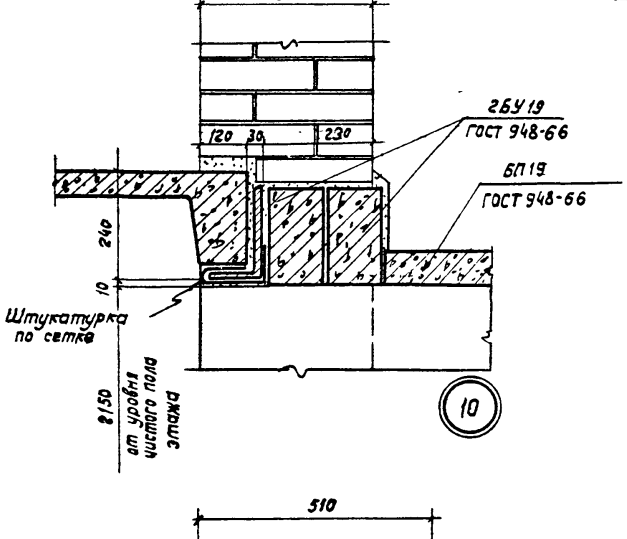

10

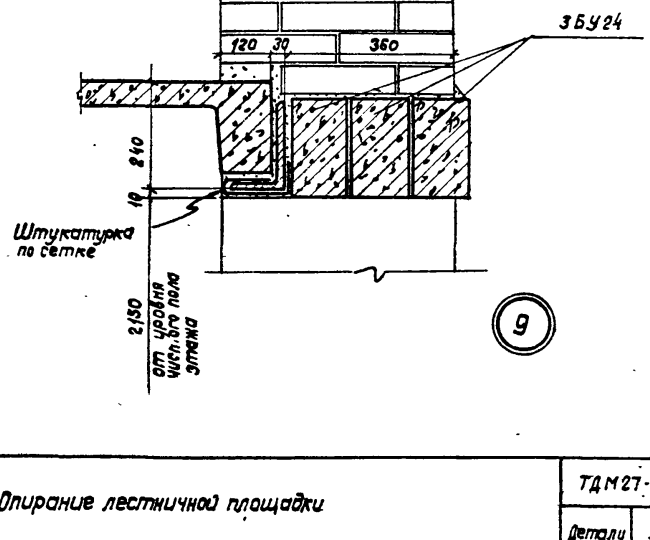

9

1967	Опирание лестничной площадки	ТДМ27-1	
		Детали	9, 10

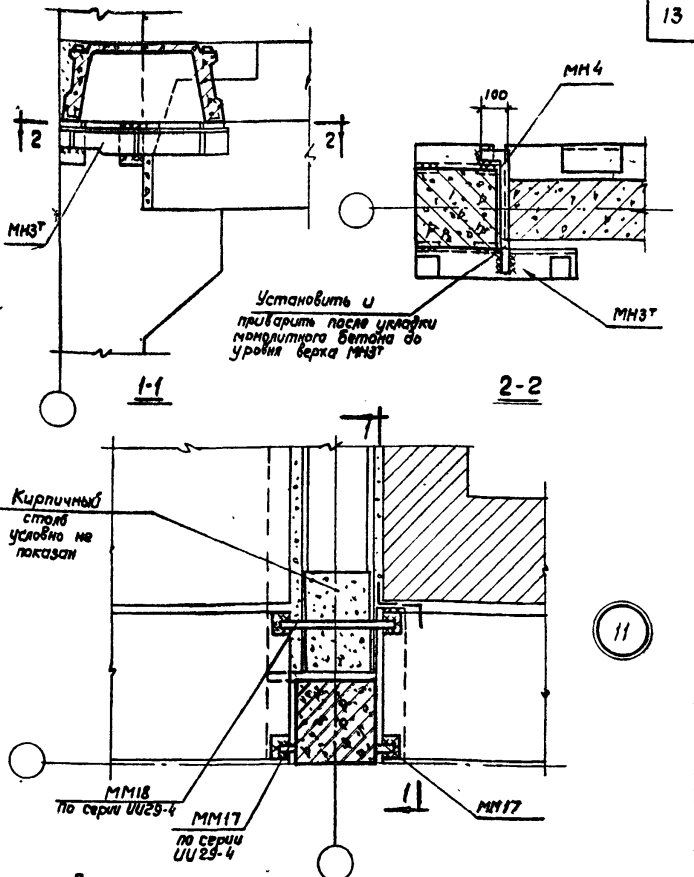

Примечание.

Монтажные швы крепления опорных столиков к колонне принять 8-120, остальные швы варить по контуру $h_ш$=6мм

Госстрой СССР ЦНИИПРОМЗДАНИЙ Москва	Нач. ОТК 3	Балюков	Техник
	Гл. инж. пр.	Кирикос	Проверил
	Ст. инженер	Зарецкая	
	Рубина	Кирикос	

1967	Крепление плиты перекрытия типа 1 у крайней колонны, примыкающей к лестнице План, разрезы 1-1, 2-2.	ТД М 27-1	
		Деталь	11

9991 14

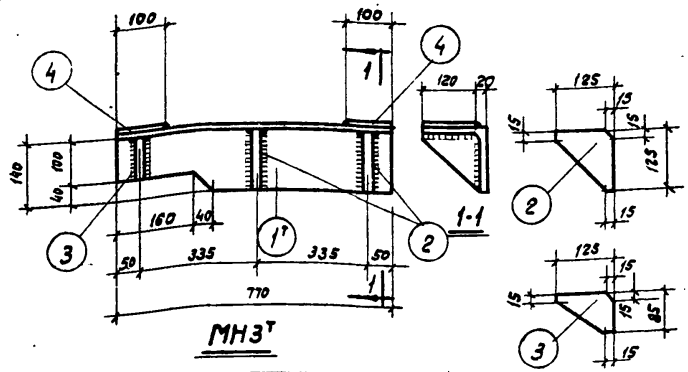

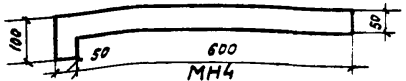

Марка элемента	№ поз.	Эскиз	Длина мм	Количество шт	Вес, кг: одной поз.	Вес, кг: всех поз.	Вес, кг: элемента
МН3Т	1Т	∠ 140×12	770	1	19,6	19,6	24,1
	2	— 125×8	125	2	1,0	2,0	
	3	— 125×8	85	1	0,7	0,7	
	4	— 100×10	120	2	0,9	1,8	
МН3Н	1Н	— ∠ 140×12	770	1	19,6	19,6	24,1
		поз 2÷4 по МН3Т					
МН4	5	— 50×8	650	1	2,2	2,2	2,2

Примечания: 1. Марка МН3Н зеркальна марке МН3Т и соответственно позиция 1Н зеркальна позиции 1Т
2. Все сварные швы принять $h_ш$ = 6 мм

1987	Крепление плиты перекрытия типа 1 у крайней колонны, примыкающей к лестнице. Соединительные элементы МН3Т, МН3Н и МН4	ТД М27-1	
		Деталь	11

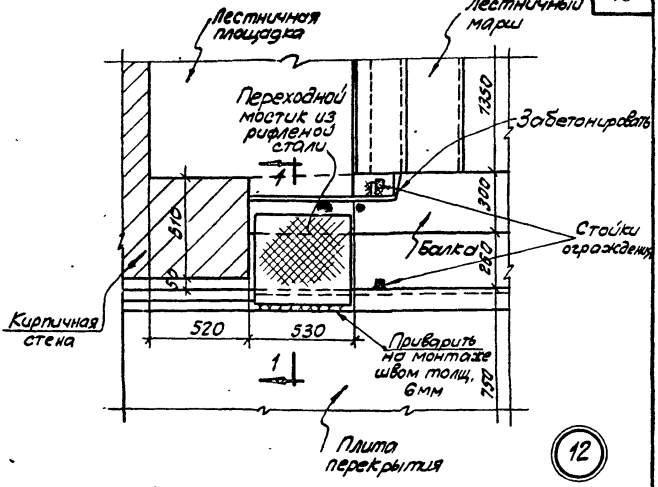

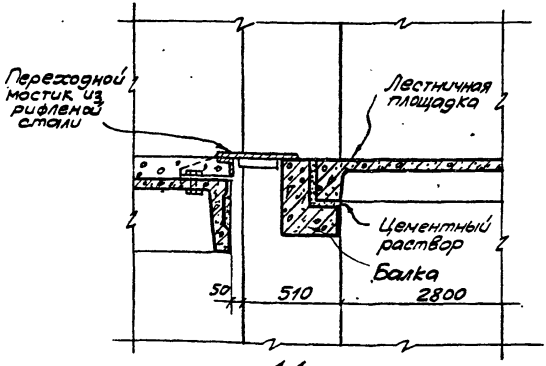

1-1

1967	Переходной мостик между лестничной площадкой и плитой перекрытия при выходе слева на этаж	ТДМ27-1
		Деталь 12

Пров. Гел. 11/III-75г. Кон. Ал

9991 16

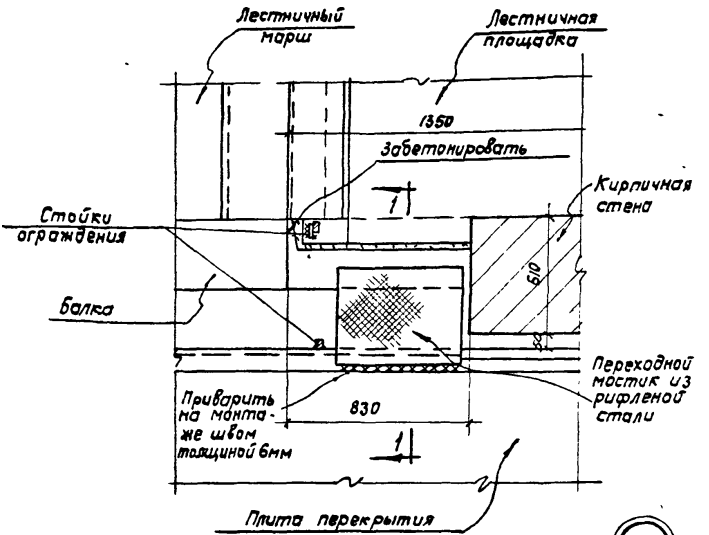

13

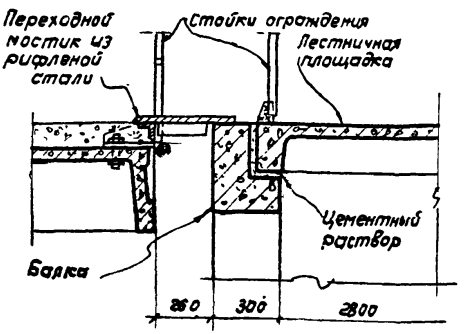

1-1

1967	Переходной мостик между лестничной площадкой и плитой перекрытия при выходе справа на этаж	ТДМ 27-1
		Деталь 13

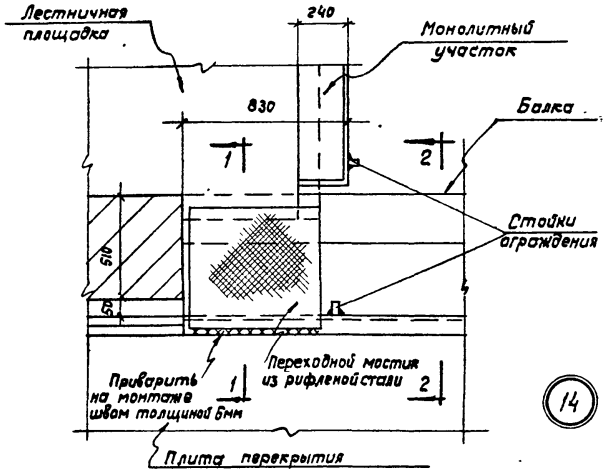

14

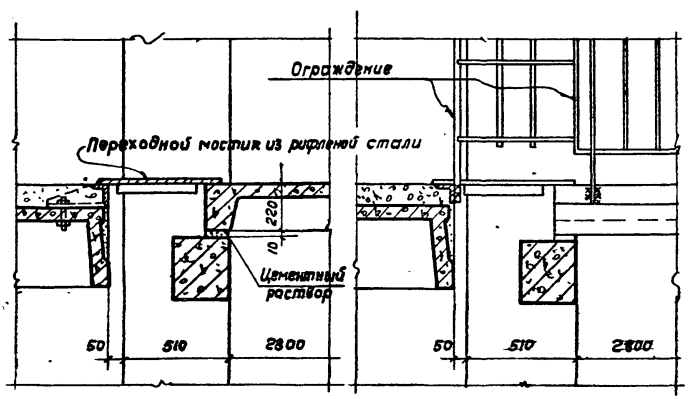

1-1 2-2

1967	Переходной мостик между лестничной площадкой и плитой перекрытия при выходе слева на верхний этаж	ТДМ27-1	
		Деталь	14

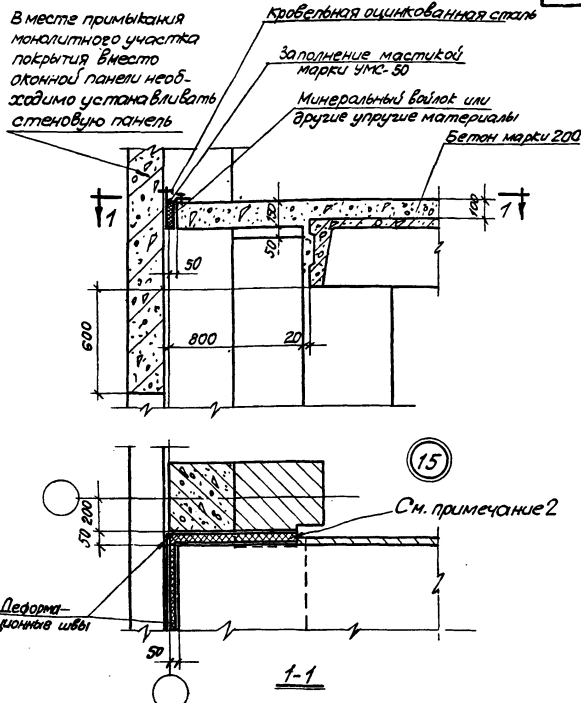

Примечания:

1. Армирование монолитного участка дано в альбоме 1 серии ИИ 25-8 листы 28, 29
2. Кирпичную кладку выступа не доводить до низа плиты монолитного участка на 50 мм. для устройства деформационного шва.

ТК	Примыкание покрытия лестничной клетки к наружной стене (монолитный участок)	Т.П М 27-1
1967		Деталь 15

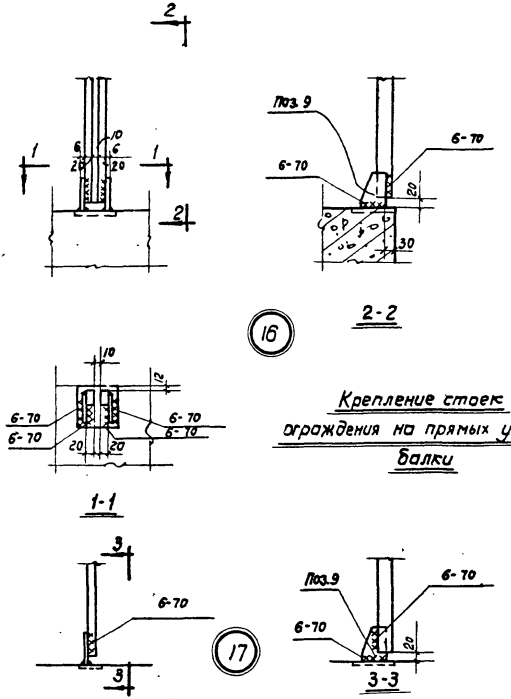

Крепление стоек ограждения на прямых участках балки

Крепления стоек ограждения к лестничным площадкам

Примечание.

Сварку производить электродами типа 9 4 2

Рубина	Кирикос		
Техник	Проверил		
Балюков	Кирикос	Зарецкая	
Нач. ОТК-3	Гл. инж. пр.	Ст. инженер	

Госстрой СССР
ЦНИИПРОМЗДАНИЙ
Москва

1967	Крепление стоек ограждения	ТДМ27-1	
		Детали	16, 17

9991 20

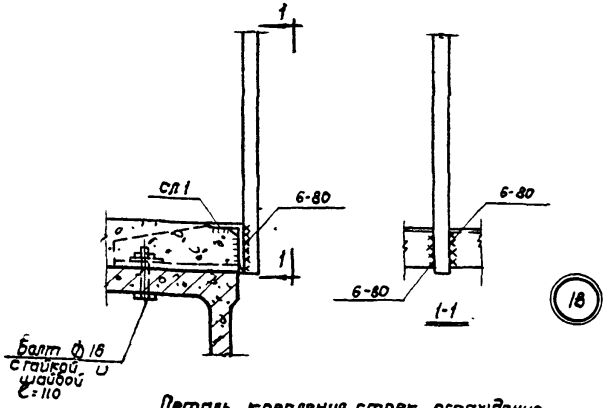

18

Деталь крепления стоек ограждения к окаймляющему элементу СЛ1

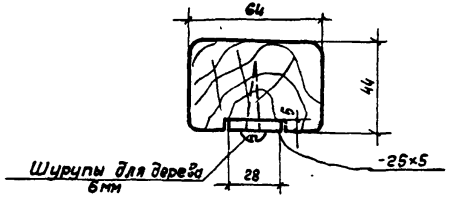

19

Деталь поручня

Примечания:

1. Сварку производить электродами типа Э42
2. Отверстия в плитах для крепления СЛ1 просверливать по месту. Крепление выполнять черными болтами ф16мм.

1967	Крепления стоек ограждения и деталь поручня	ТДМ 27-1	
		Детали	18, 19

9991 21

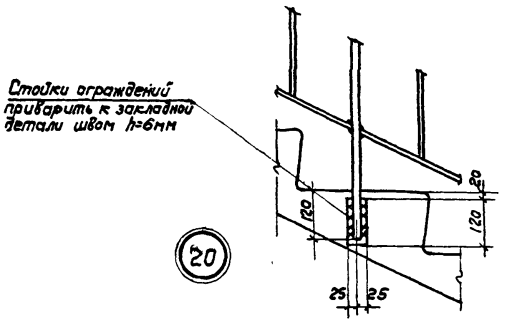

Крепления стоек ограждения к лестничному маршу

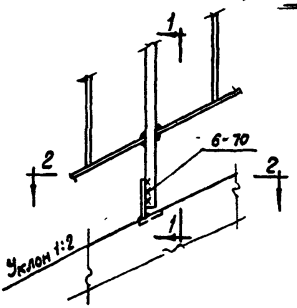

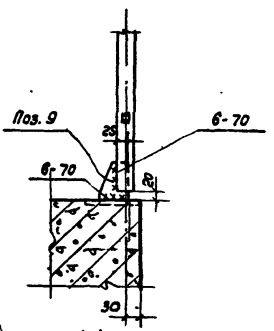

1-1

Крепление стойки ограждения на наклонной части балки

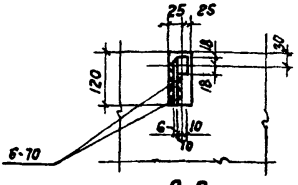

2-2

Примечание

Сварку производить электродами типа Э42

Госстрой СССР ЦНИИПРОМЗДАНИЙ Москва	Нач. ОТК-3	Балюков	Техник
	Гл. инж. пр.	Кирикос	Проверил
	Ст. инженер	Зарецкая	Кирикос
			Рубина
			Кирикос

1967	Крепления стоек ограждения	ШЗ27-1	
		Детали	20, 21

9991 22

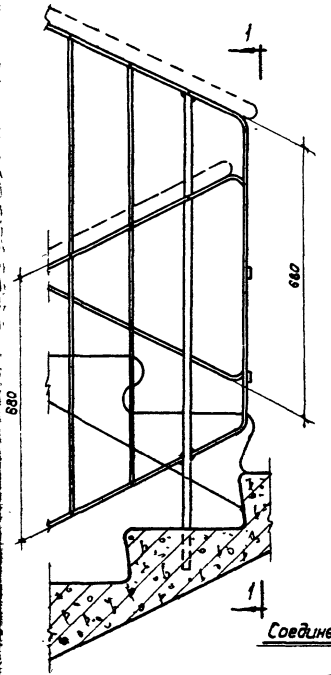

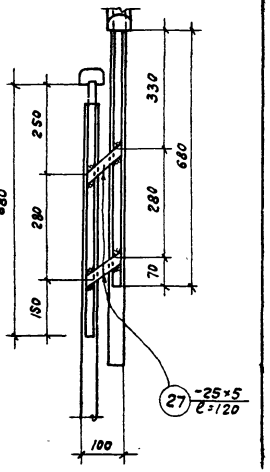

1-1

Соединение стоек ограждений марок Л01

Примечание
Сварку производить электродами типа Э42, Высоту сварных швов принимать 5мм.

1987	Соединение ограждений	ТДМ 27-1	
		Детали	22

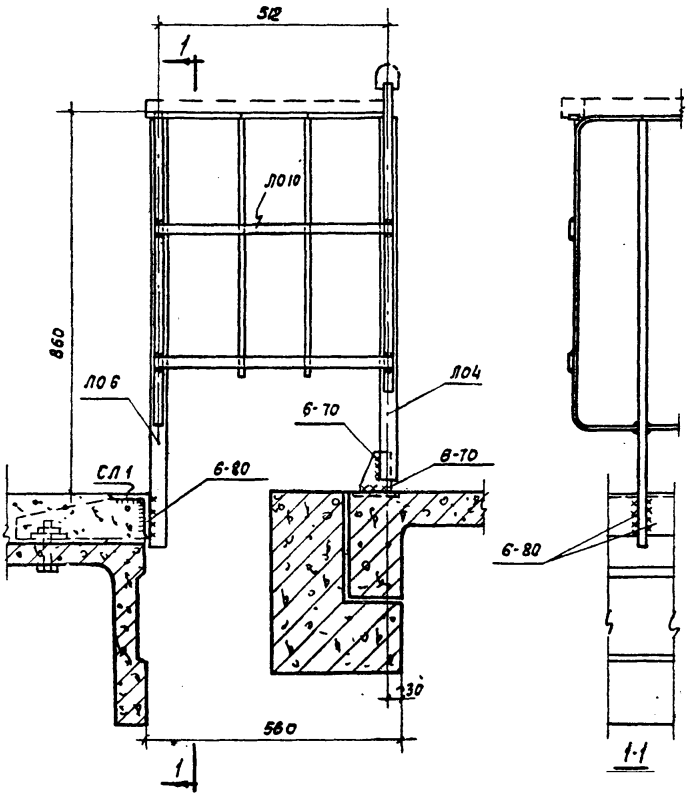

Соединения ограждений марок ЛО4 и ЛО6

Примечания

1. Сварку производить электродами типа Э42, Высоту сварных швов принимать 5мм кроме особо оговоренных
2. Отверстия в плитах для крепления СЛ1 просверливать по месту.

Нач. ОТК 3	Балюков	Техник	Рубина
Гл. инж. пр.	Кирикос	Проверил	Кирикос
Ст. инженер	Зарецкая		

Госстрой СССР
ЦНИИПРОМЗДАНИЙ
Москва

1987	Соединения ограждений	ТДМ 27-1	
		Деталь	23

9991 24

Спецификация стали

на один соединительный элемент

Марка соединит. элемента	№ поз.	Профиль	Длина мм	Количество шт.	Вес в кг. Одной позиции	Вес в кг. Всех позиций	Вес в кг. Элемента
МН1	1	-50×8	120	1	0,4	0,4	0,4
МН2	—	сложный	—	1	—	—	1,6
МН3т	—	——— " ———	—	1	—	—	24,1
МН3м	—	——— " ———	—	1	—	—	24,1
МН4	—	-50×8	850	1	2,2	2,2	2,2

Примечание:

Соединительный элемент МН2 разработан на стр. 6

Соединительные элементы МН3т; МН3м и МН4 разработаны на стр. 14.

gost.e-ecolog.ru