ГОСУДАРСТВЕННЫЙ КОМИТЕТ ПО ДЕЛАМ СТРОИТЕЛЬСТВА СССР

ТИПОВЫЕ КОНСТРУКЦИИ И ДЕТАЛИ ПРОМЫШЛЕННЫХ ЗДАНИЙ И СООРУЖЕНИЙ

ТИПОВЫЕ МОНТАЖНЫЕ ДЕТАЛИ МНОГОЭТАЖНЫХ ПРОМЫШЛЕННЫХ ЗДАНИЙ

ТДМ25-1

# ДЕТАЛИ СОПРЯЖЕНИЙ ПАНЕЛЕЙ СТЕН С НЕСУЩИМ КАРКАСОМ

8055

Москва-1965

gost.e-ecolog.ru

ГОСУДАРСТВЕННЫЙ КОМИТЕТ ПО ДЕЛАМ СТРОИТЕЛЬСТВА СССР

# ТИПОВЫЕ КОНСТРУКЦИИ И ДЕТАЛИ ПРОМЫШЛЕННЫХ ЗДАНИЙ И СООРУЖЕНИЙ

## ТИПОВЫЕ МОНТАЖНЫЕ ДЕТАЛИ МНОГОЭТАЖНЫХ ПРОМЫШЛЕННЫХ ЗДАНИЙ

ТДМ25-1

# ДЕТАЛИ СОПРЯЖЕНИЙ ПАНЕЛЕЙ СТЕН С НЕСУЩИМ КАРКАСОМ

РАЗРАБОТАНЫ:
Центральным научно-исследовательским и проектно-экспериментальным институтом промышленных зданий и сооружений (ЦНИИПРОМЗДАНИЙ)

УТВЕРЖДЕНЫ:
и введены в действие с 1 сентября 1965 г. Государственным Комитетом по делам строительства СССР
Приказ № 123 от 27 июля 1965 г.

ЦЕНТРАЛЬНЫЙ ИНСТИТУТ ТИПОВЫХ ПРОЕКТОВ
Москва-1965

3055 · 2

## СОДЕРЖАНИЕ


| Деталь | | стр. |
|---|---|---|
| | Указания по применению | 8 |
| I,2 | Заполнение швов между стеновыми панелями | 9 |
| 3 | Крепление деревянных оконных панелей | 10 |
| 4 | Крепление стойки торцового фахверка к фундаменту в углу здания | 11 |
| 5 | Крепление стойки торцового фахверка к фундаменту по оси колонны торца | 12 |
| 6 | Крепление стойки торцового фахверка к фундаменту в торце здания с сеткой колонн 9х6 м | 13 |
| 7 | Крепление стойки торцового фахверка к колонне в углу здания | 14 |
| 8 | Крепление стойки торцового фахверка к колонне в углу здания в крановом пролете | 15 |
| 9 | Крепление стойки торцового фахверка к колонне торцового ряда | 16 |
| I0 | Крепление стойки торцового фахверка к ригелю при перекрытиях типа I, при сетке колонн 9х6 м | 17 |
| II | Крепление стойки торцового фахверка к ригелю в зданиях с перекрытиями типа I в пределах конструкции покрытия при сетке колонн 9х6 м | 18 |
| I2 | Крепление стойки торцового фахверка к ригелю в зданиях с перекрытиями типа 2 при сетке колонн 9х6 м | 19 |
| I3 | Крепление стойки торцового фахверка к балке в крановом пролете | 20 |
| I4 | Стык стоек торцового фахверка | 21 |
| I5 | Стык стоек торцового фахверка в зданиях с сеткой колонн 9х6 м с перекрытиями типа I | 22 |


Гл. инж. пр. Соляс
Гл. арх. пр. Барко
Ст. инж. Иванова

| Деталь | | Стр. |
|---|---|---|
| 16 | Крепление опорной консоли к колонне крайнего ряда у рядовой оси . . . . . | 23 |
| 17 | Крепление опорной консоли к колонне крайнего ряда у рядовой оси в уровне покрытия в зданиях с перекрытиями типа 2 | 24 |
| 18 | Крепление опорной консоли к колонне крайнего ряда у поперечного т.ш. или в углу здания . . . . . | 25 |
| 19 | Крепление опорной консоли к колонне крайнего ряда у поперечного т.ш. или в углу здания в уровне покрытия в зданиях с перекрытиями типа 2. . . . . | 26 |
| 20 | Крепление опорной консоли к стойке торцового фахверка в углу здания . . . | 27 |
| 21 | Крепление опорной консоли к стойке торцового фахверка . . . . . | 28 |
| 22 | Опирание стеновой панели на фундаментную балку . . . . . | 29 |
| 23 | Крепление панелей к колонне крайнего ряда у рядовой оси в уровне низа окна.. | 30 |
| 24 | Крепление оконных панелей к колонне крайнего ряда у рядовой оси . . . . . | 31 |
| 25 | Крепление панелей к колонне крайнего ряда у рядовой оси в уровне верха окна. | 32 |
| 26 | Крепление стеновых панелей к колонне крайнего ряда у рядовой оси . . . . . | 33 |
| 27 | Крепление стеновых панелей к колонне крайнего ряда у рядовой оси в уровне опорной консоли на участке глухой стены. | 34 |
| 28 | Крепление панелей к колонне крайнего ряда у поперечного т.ш. в уровне низа окна. | 35 |


Гл. инж. пр. | Гл. арх. пр. | Ст. инж. | Борко | Иванова

| Деталь | | Стр. |
|---|---|---|
| 29 | Крепление оконных панелей к колонне крайнего ряда у поперечного т.ш.. . . . | 36 |
| 30 | Крепление панелей к колонне крайнего ряда у поперечного т.ш. в уровне верха окна . . . . . | 37 |
| 31 | Крепление стеновых панелей к колонне крайнего ряда у поперечного т.ш. . . . . | 38 |
| 32 | Крепление стеновых панелей к колонне крайнего ряда у поперечного т.ш. в уровне опорной консоли на участке глухой стены . . . . . | 39 |
| 33 | Крепление панелей к стойке торцового фахверка в углу здания в уровне низа окна /вариант с удлиненными панелями/ . | 40 |
| 33а | Крепление панелей к стойке торцового фахверка в углу здания в уровне низа окна /вариант с угловыми блоками/ . . . | 41 |
| 34 | Крепление оконных панелей к стойке торцового фахверка в углу здания . . . | 42 |
| 35 | Крепление панелей к стойке торцового фахверка в углу здания в уровне верха окна /вариант с удлиненными стеновыми панелями/ . . . . . | 43 |
| 35а | Крепление панелей к стойке торцового фахверка в углу здания в уровне верхнего окна /вариант с угловыми блоками/. . . . . | 44 |
| 36 | Крепление стеновых панелей к стойке торцового фахверка в углу здания /вариант с удлиненными панелями/ . . . . . | 45 |
| 36а | Крепление стеновых панелей к стойке торцового фахверка в углу здания /вариант с угловыми блоками/. . . . . | 46 |
| 37 | Крепление стеновых панелей к стойке торцового фахверка в углу здания в | |


| | | |
|---|---|---|
| Рук. сектора | [signature] | Добромысловская |
| Гл. инж. пр. | [signature] | Сомос |
| Гл. арх. пр. | [signature] | Барко |
| Ст. инж. | [signature] | Иванова |

| Деталь | | Стр. |
|---|---|---|
| | уровне опорных консолей на участке глухой стены /вариант с удлиненными панелями/ . . . . . | 47 |
| 37а | Крепление стеновых панелей к стойке торцового фахверка в углу здания в уровне опорных консолей на участке глухой стены /вариант с угловыми блоками/ . . . . . | 48 |
| 38 | Крепление панелей к стойке торцового фахверка по оси колонн торцового ряда в уровне низа окна . . . . . | 49 |
| 39 | Крепление оконных панелей к стойке торцового фахверка по оси колонн торцового ряда . . . . . | 50 |
| 40 | Крепление панелей к стойке торцового фахверка по оси колонн торцового ряда в уровне верха окна . . . . . | 51 |
| 41 | Крепление стеновых панелей к стойке торцового фахверка по оси колонн торцового ряда . . . . . | 52 |
| 42 | Крепление стеновых панелей к стойке торцового фахверка по оси колонны торцового ряда в уровне опорной консоли на участке глухой стены . . . . . | 53 |
| 43 | Крепление насадки к стойке торцового фахверка в углу здания . . . . . | 54 |
| 44 | Крепление насадки к стойке торцового фахверка . . . . . | 55 |
| 45 | Крепление насадки к стойке торцового фахверка в зданиях с сеткой колонн 9х6 м и перекрытиями типа I . . . . . | 56 |
| 46 | Крепление стеновых панелей продольной стены к балке в крановом пролете у рядовой оси . . . . . | 57 |

| Деталь | | Стр. |
|---|---|---|
| 47 | Крепление стеновых панелей продольной стены к балке в крановом пролете у поперечного т.ш. . . . . | 58 |
| 48 | Крепление стеновых панелей к стойке торцового фахверка в углу здания с крановым пролетом в пределах конструкции покрытия /Вариант с удлиненными панелями/. . . . . | 59 |
| 48а | Крепление стеновых панелей к стойке торцового фахверка в углу здания с крановым пролетом в пределах конструкции покрытия /вариант с угловыми блоками/ . . . . . | 60 |
| 49 | Крепление парапетных панелей продольной стены к плитам покрытия бескранового здания у рядовой оси . . . . . | 61 |
| 50 | Крепление парапетных панелей продольной стены к плитам покрытия у рядовой оси в крановом пролете . . . . . | 62 |
| 51 | Крепление парапетных панелей продольной стены к плитам покрытия у поперечного т.п.безкранового здания . . . . . | 63 |
| 52 | Крепление парапетных панелей продольной стены к плитам покрытия у поперечного т.п. в крановом пролете . . . . . | 64 |
| 53 | Крепление парапетных панелей продольной стены к плите покрытия в углу безкранового здания . . . . . | 65 |
| 54 | Крепление парапетных панелей продольной стены к плите покрытия в углу здания со скатной кровлей в крановом пролете . . . . . | 66 |
| 55 | Приварка элементов крепления к парапетным панелям . . . . . | 67 |

| Деталь | | Стр. |
|---|---|---|
| 56 | Крепление парапетной удлиненной панели по продольной стене к насадке торцового фахверка в углу здания со скатной кровлей в крановом пролете. . | 68 |
| 57 | Крепление панелей парапета к насадке торцового фахверка в углу здания при плоской кровле /вариант с удлиненными панелями/ . . . . . | 69 |
| 57а | Крепление панелей парапета при насадке торцового фахверка в углу здания при плоской кровле /вариант с угловыми блоками/. . . . . | 70 |
| 58 | Крепление панели парапета к насадке торцового фахверка в углу здания со скатной кровлей в крановом пролете /вариант с удлиненными панелями/. . . . | 71 |
| 58а | Крепление панели парапета к насадке торцового фахверка в углу здания со скатной кровлей в крановом пролете /вариант с угловыми блоками / . . . . . | 72 |
| 59 | Крепление стеновых панелей к стойке торцового фахверка в зданиях с крановым пролетом в пределах конструкций покрытия . . . . . | 73 |
| 60 | Крепление панелей парапета по торцу здания к насадке торцового фахверка . . | 74 |
| 61 | Крепление простеночных панелей к колоннам крайнего ряда у рядовой оси . . | 75 |
| 62 | Крепление простеночных стеновых панелей к колонне крайнего ряда у поперечного т.ш. . . . . | 76 |
| 63 | Крепление стеновых простеночных панелей в углу здания . . . . . | 77 |
| 64 | Крепление стеновых простеночных панелей к стойке торцового фахверка . . . . . | 78 |


Гл. инж. пр. Голос
Гл. арх. пр. Барко
Ст. инж. Иванова

| Деталь | | Стр. |
|---|---|---|
| 65 | Сопряжение простеночной панели и панели - перемычки в уровне низа окна . | 79 |
| 66 | Сопряжение простеночной панели и панели - перемычки в уровне верха окна . . . . . | 80 |
| 67 | Сопряжение простеночных панелей между собой . . . . . | 81 |


Рук. сектора стан. Добром
Гл. инж. пр. Солнс
Гл. арх. пр. Барко
Ст. инж. Иванова

## УКАЗАНИЯ ПО ПРИМЕНЕНИЮ

Детали сопряжения панелей стен с несущим каркасом разработаны для применения в проектировании и монтаже многоэтажных промышленных зданий, возводимых из элементов каркаса серии ИИ-20, ИИ-29 и стеновых панелей серии СТ-02-3I.

Детали разработаны как для навесных, так и для самонесущих стен и предназначены для непосредственного использования на строительстве при монтаже зданий. Чертежи деталей включаются в состав проектной документации в полном их об"еме или в виде отдельных листов.

Детали разработаны без учета их применения в строительстве в сейсмических районах, районах распространения вечной мерзлоты и просадочных грунтов, а также на территории горных выработок.

Для заполнения оконных проемов предусмотрено применение деревянных оконных панелей длиной 6 м по серии ПР-05-47 или стальных переплетов по ГОСТ 8I26-56.

Все стальные элементы крепления панелей, включая опорные консоли, стойки фахверка и "насадки", приведены в выпуске 5 серии СТ-02-3I.

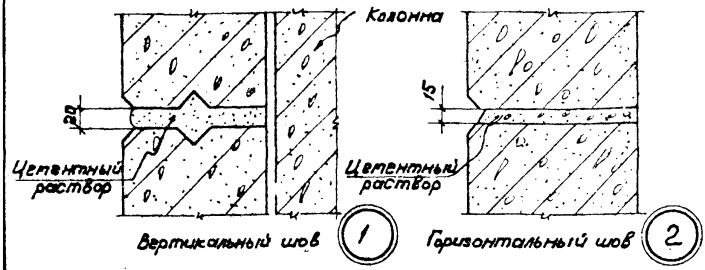


Панели сплошного сечения

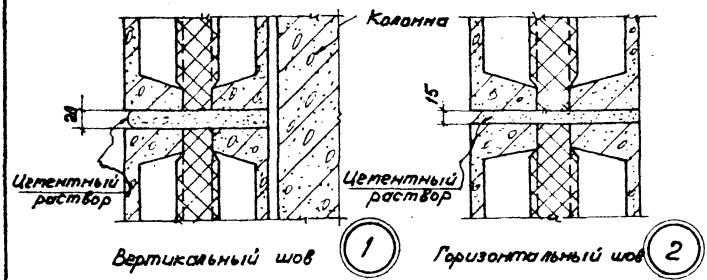


Железобетонные трехслойные панели

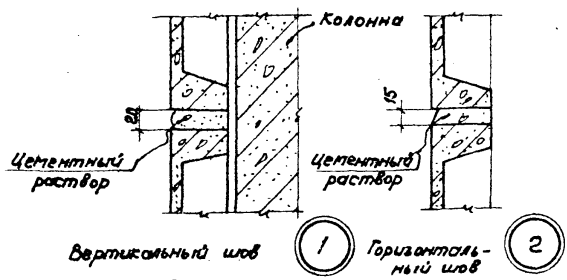


Железобетонные панели

Примечание.

Швы между панелями заполняются цементным раствором марки 50.

| | | | |
|---|---|---|---|
| ТДМ 1965г | Заполнение швов между стеновыми панелями | ТДМ 25-1 | |
| | | Деталь | 1, 2 |

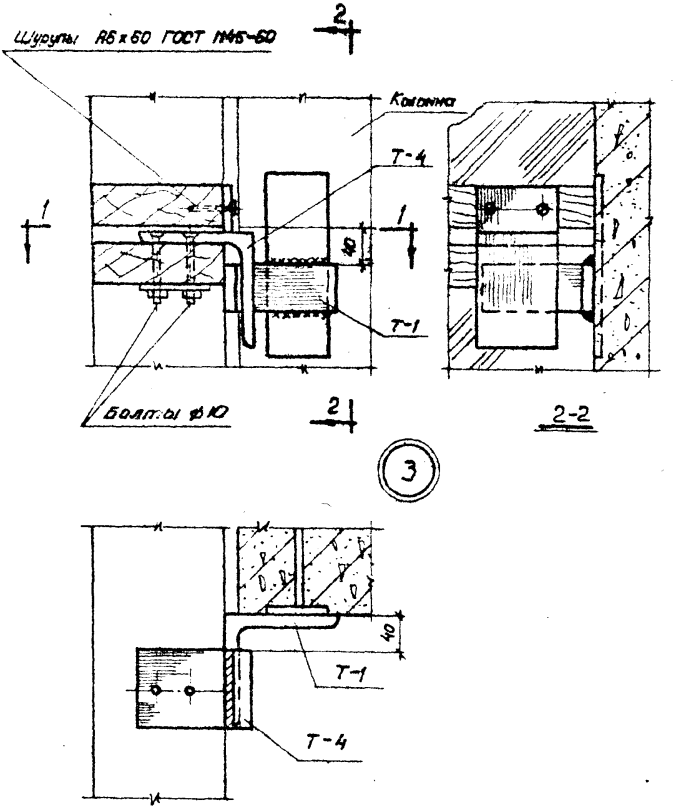


Примечание.

Монтажные швы приняты толщиной $h = 8$ мм.

| | | | |
|---|---|---|---|
| Гл. инж. пр-та | Солюс | | |
| Гл. арх. пр-та | Барко | | |
| Рук. группы | Рудаков | | |

| | | | |
|---|---|---|---|
| ТДМ 1965г | Крепление деревянных оконных панелей | ТДМ 26-1 | |
| | | Деталь | 3 |

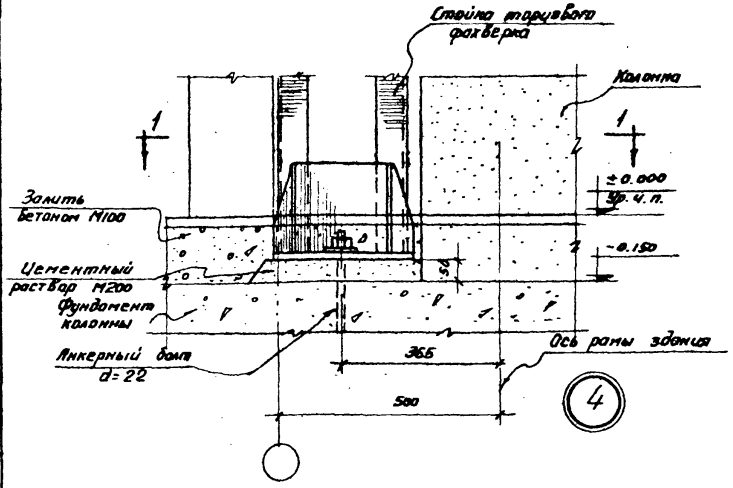


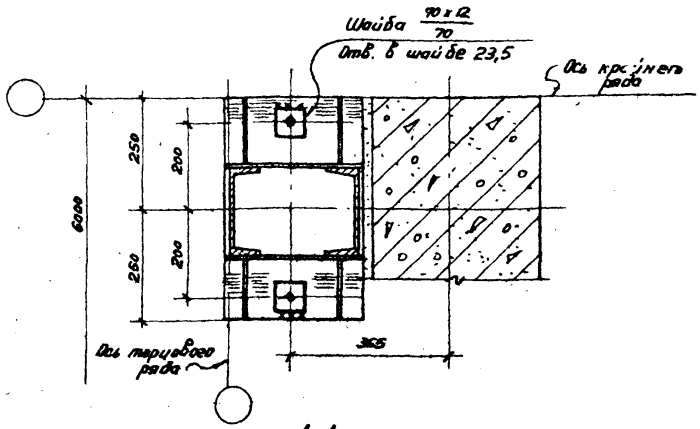


1-1

Примечание.

Монтажные швы приняты толщиной h=8мм

| | | | |
|---|---|---|---|
| Рук. сектора | Добромыслов | Прядерин | Иванова |
| Гл. инж. пр-та | Соллос | | |
| Гл. арх. пр-та | Барко | | |
| Рук. группы | Рудаков | | |

| | | | |
|---|---|---|---|
| ТДМ 1965 г. | Крепление стойки торцового фахверка к фундаменту в углу здания | ТДМ 25-1 | |
| | | Деталь | 4 |

8055 13

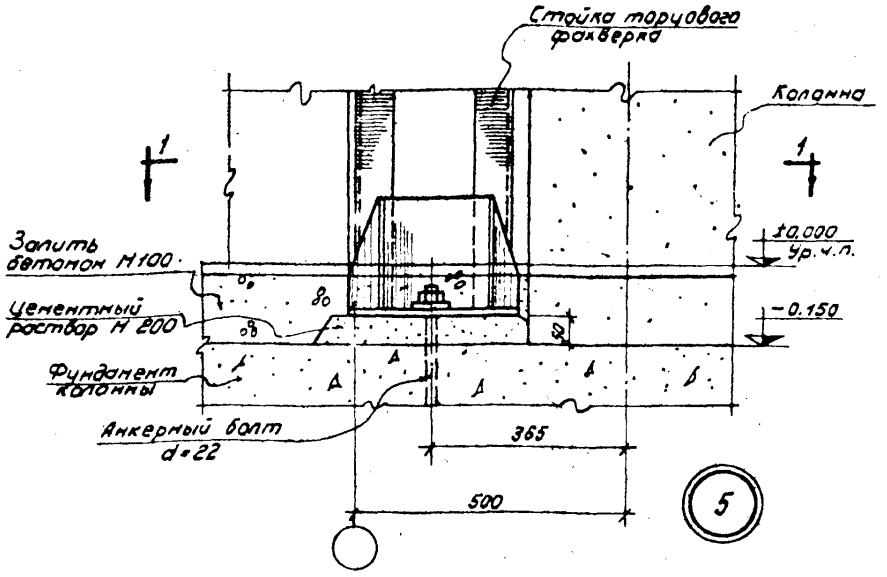


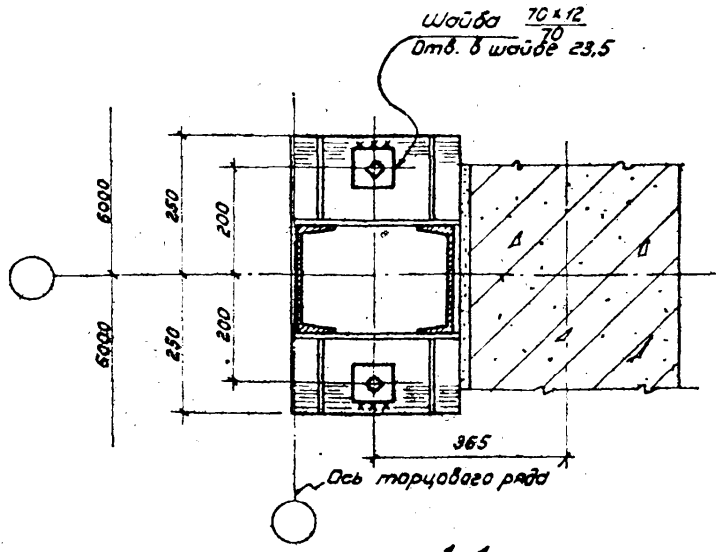


1-1

Примечание.

Монтажные швы приняты толщиной h=8 мм.

| | | |
|---|---|---|
| ТДМ 1965г | Крепление стойки торцового фахверка к фундаменту по оси колонны торца | ТДМ 25-1 |
| | | Деталь 5 |

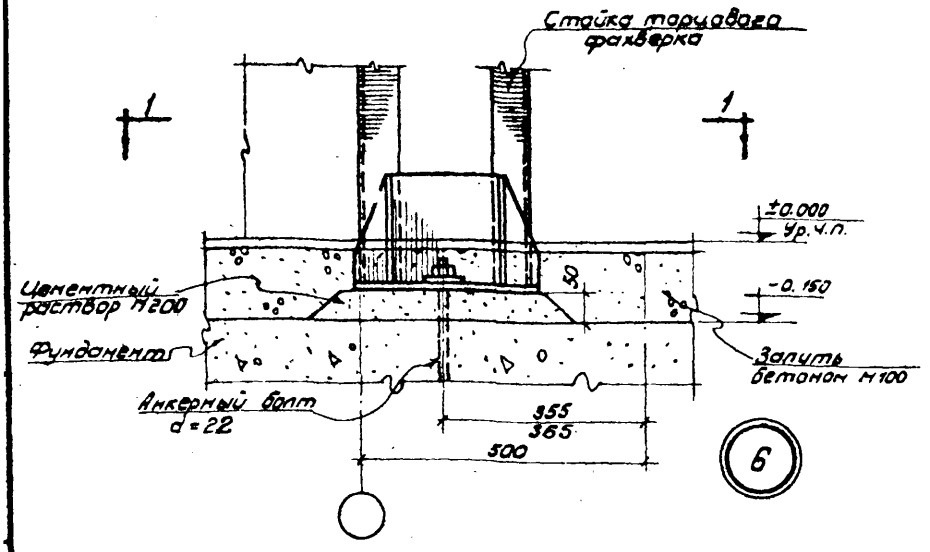


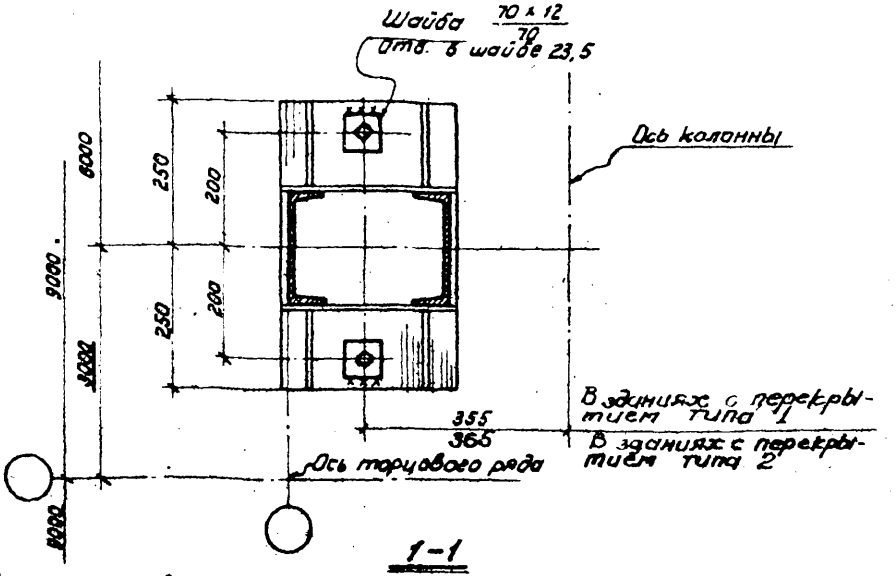


1-1

**Примечание.**

Монтажные швы приняты толщиной h=8мм.

| | | | |
|---|---|---|---|
| ТДМ 1983г | Крепление стойки торцового фахверка к фундаменту в торце здания с сеткой колонн 9х6м | ТДМ 25-1 | |
| | | Деталь | 6 |

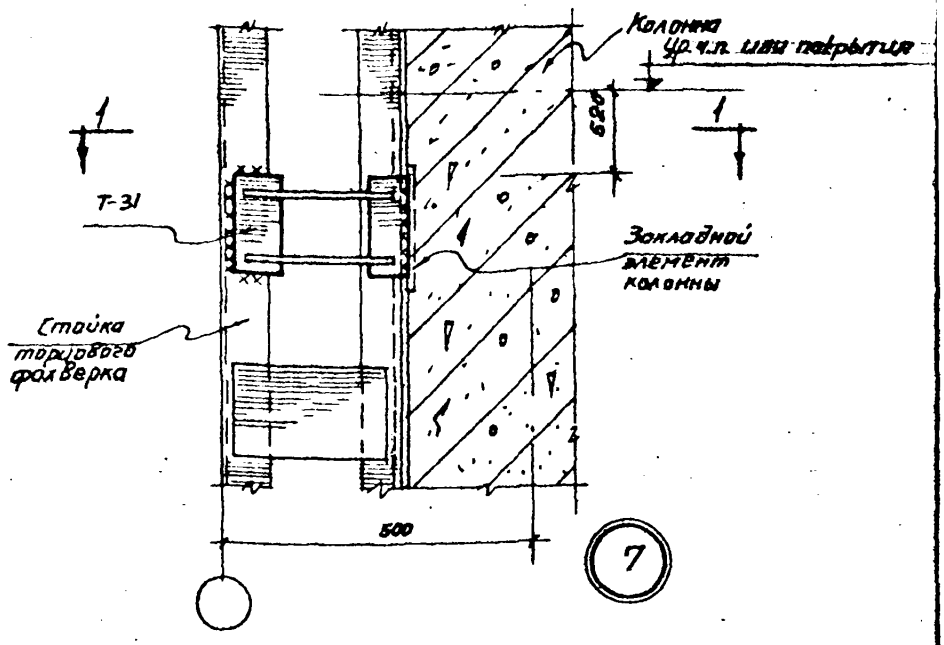


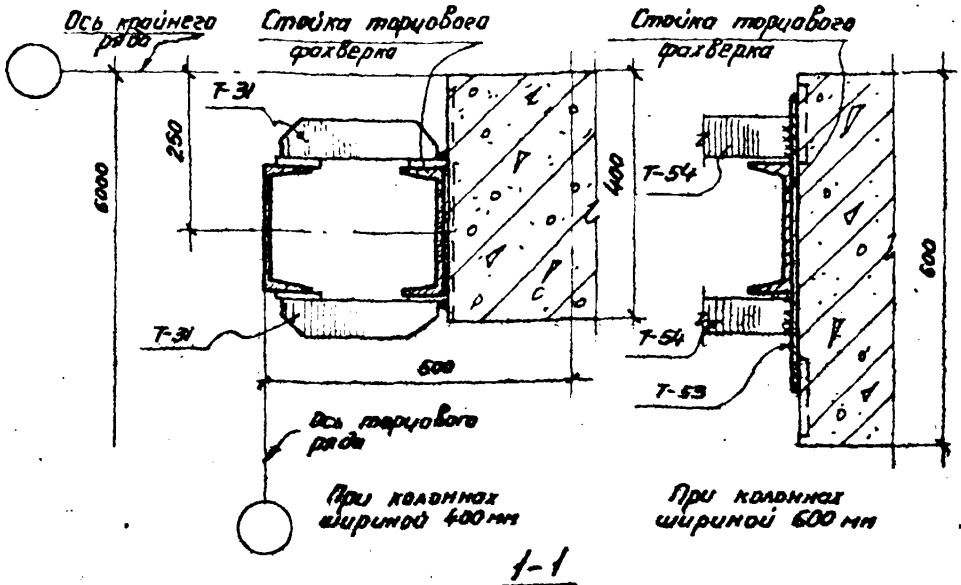


Примечание.

Монтажные швы приняты $h_ш = 8$ мм.

| | | |
|---|---|---|
| ТДМ 1965г | Крепление стойки торцового фахверка к колонне в углу здания | ТДМ25-1 |
| | | Деталь 7 |

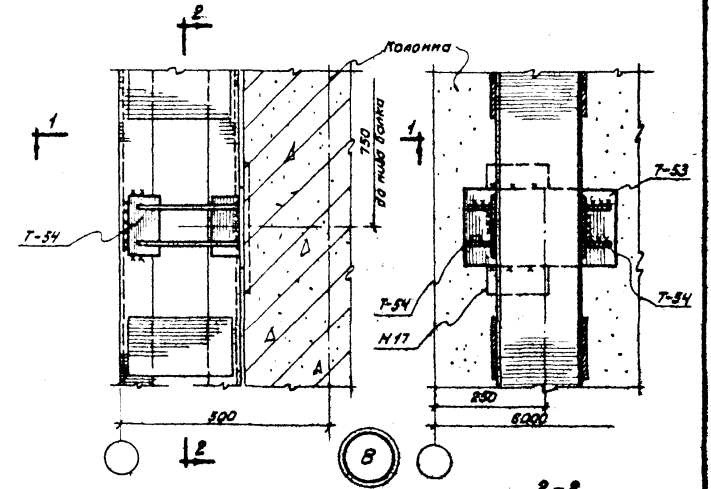


2-2

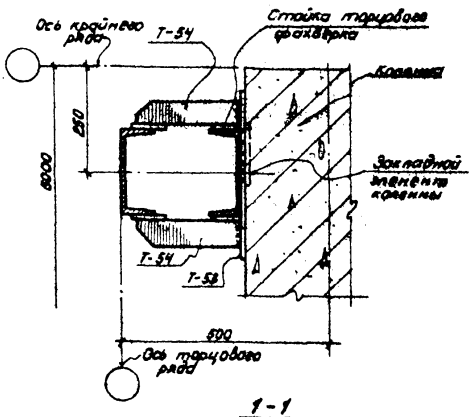


1-1

**Примечание.**

Монтажные швы приняты толщиной h=8 мм.

| | | | |
|---|---|---|---|
| Рук. сектора стен | | Добронислов | Проверил |
| Гл. инж. пр-та | | Солнос | |
| Гл. арх. пр-та | | Бадко | |
| Рук. группы | | Рудаков | |

| | | | |
|---|---|---|---|
| ТДМ 1965 г | Крепление стойки торцового фахверка к колонне в углу здания в крановом пролете | ТДМ 25-1 | |
| | | Деталь | 8 |

8055 17

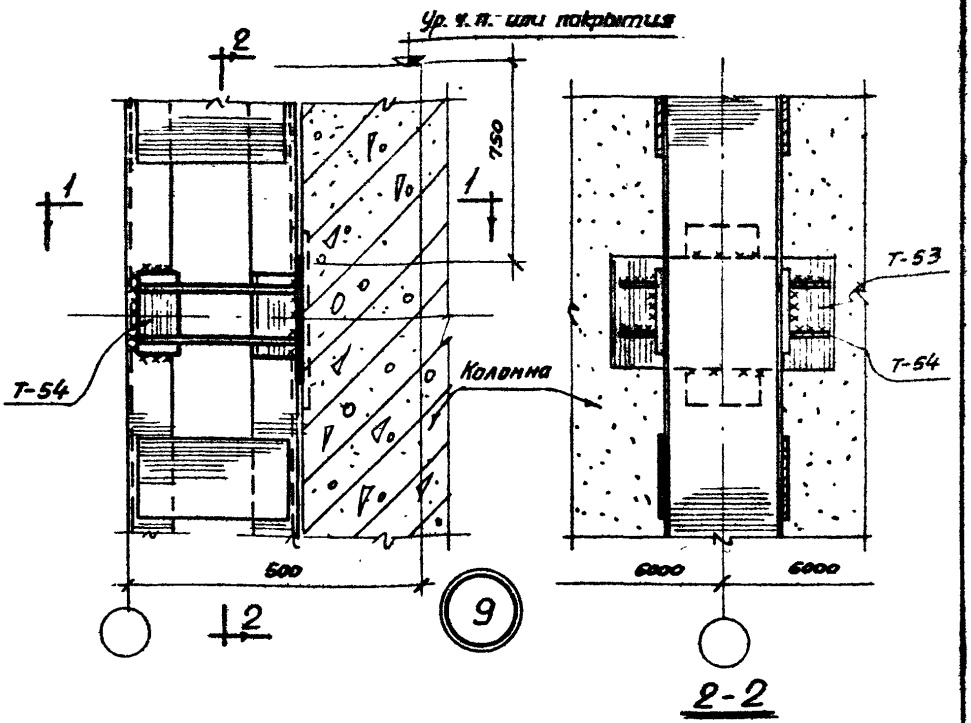


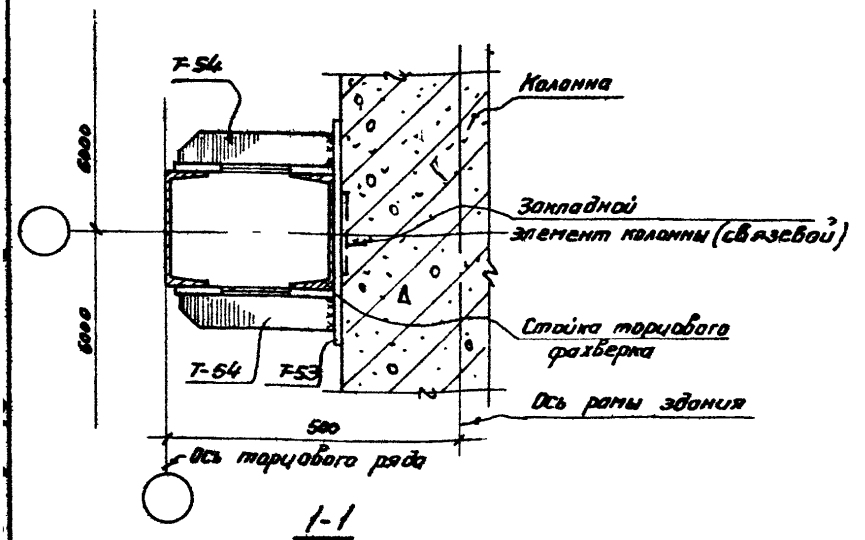


**Примечание.**

Монтажные швы приняты толщиной $h=8$ мм.

| | | |
|---|---|---|
| ТДМ 1965г | Крепление стойки торцового фахверка к колонне торцового ряда | ТДМ 25-1<br>Деталь 9 |

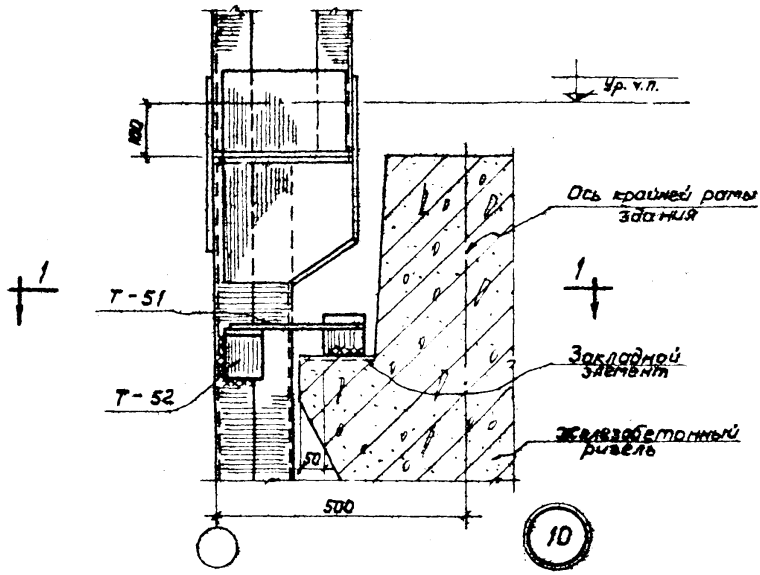


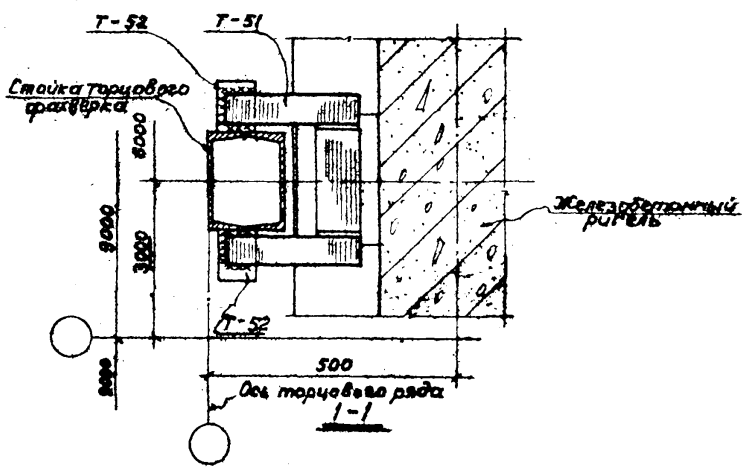


Примечание.
Монтажные швы приняты толщиной h = 8 мм.

| | | |
|---|---|---|
| ТДМ 1983 г | Крепление стойки торцового фахверка к ригелю при перекрытиях типа 1, при сетке колонн 9×6 м | ТДМ 85-4 |
| | | Деталь 18 |

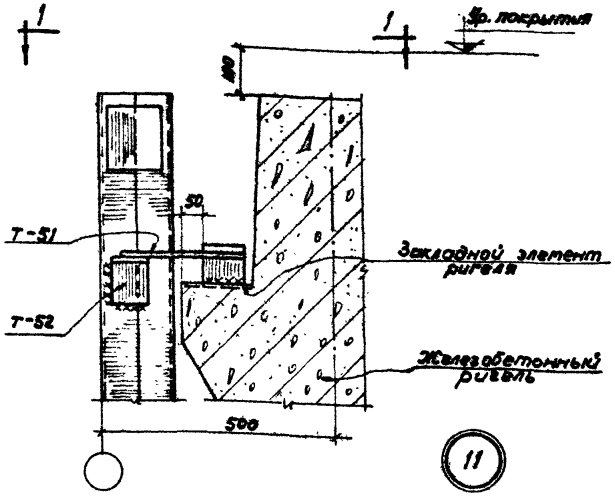


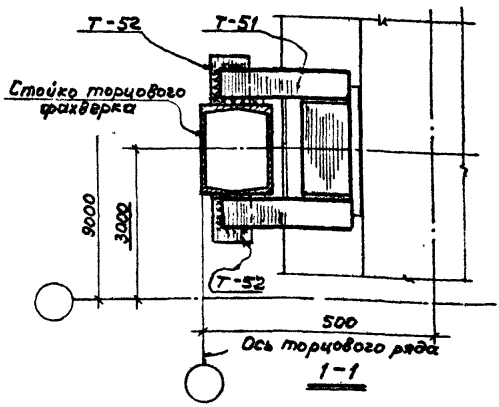


Примечание.

Монтажные швы приняты толщиной h=8 мм.

| | | | |
|---|---|---|---|
| Рук. сект. стен | Шофрин | Добромыслов | Проверил | Иванова |
| Гл. инж. пр-та | Досаев | Солюс | | |
| Гл. арх. пр-та | [illegible] | Барко | | |
| Рук. группы | [illegible] | Рудаков | | |

| | | | |
|---|---|---|---|
| ТДМ 1965 г | Крепление стойки торцового фахверка к ригелю в зданиях с перекрытиями типа 1 в пределах конструкции покрытия при стыке колонн 9×6 м | ТДМ 25-1 | |
| | | Деталь | 11 |

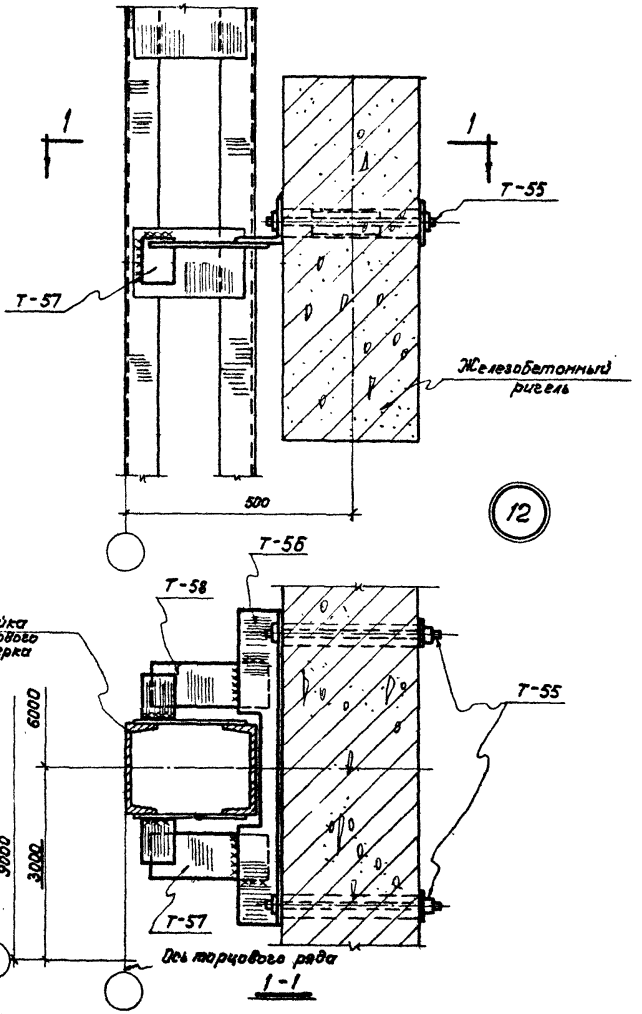


Примечание.

Монтажные швы приняты $h_ш = 8$ мм.

| | | | |
|---|---|---|---|
| Рук. сект. стен | | Добромыслов | Проверил | Иванова |
| Гл. инж. пр-та | | Солюс | | |
| Гл. арх. пр-та | | Барко | | |
| Рук. группы | | Рудаков | | |

| | | | |
|---|---|---|---|
| ТДМ 1965 г | Крепление стойки торцового фахверка к ригелю в зданиях с перекрытиями типа 2 при сетке колонн 9х6 м | ТДМ 25-1 | |
| | | Деталь | 12 |

8055 21

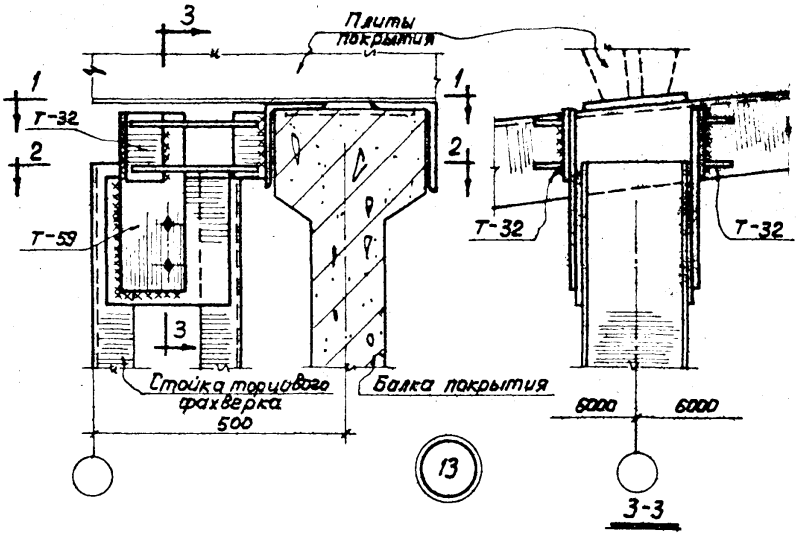


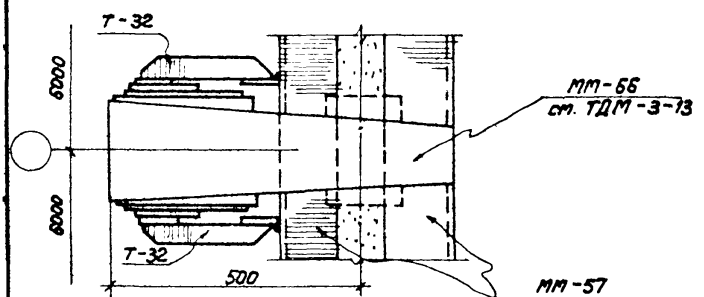


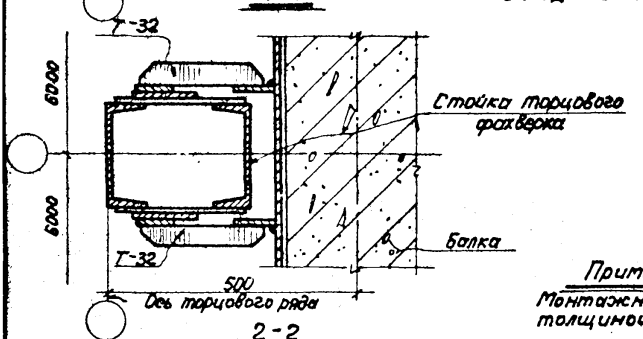


Примечание.
Монтажные швы приняты толщиной h=8 мм.

| | | |
|---|---|---|
| ТДМ 1965 г | Крепление стойки торцового фахверка к балке в крановом пролете | ТДМ 25-1 |
| | | Деталь 13 |

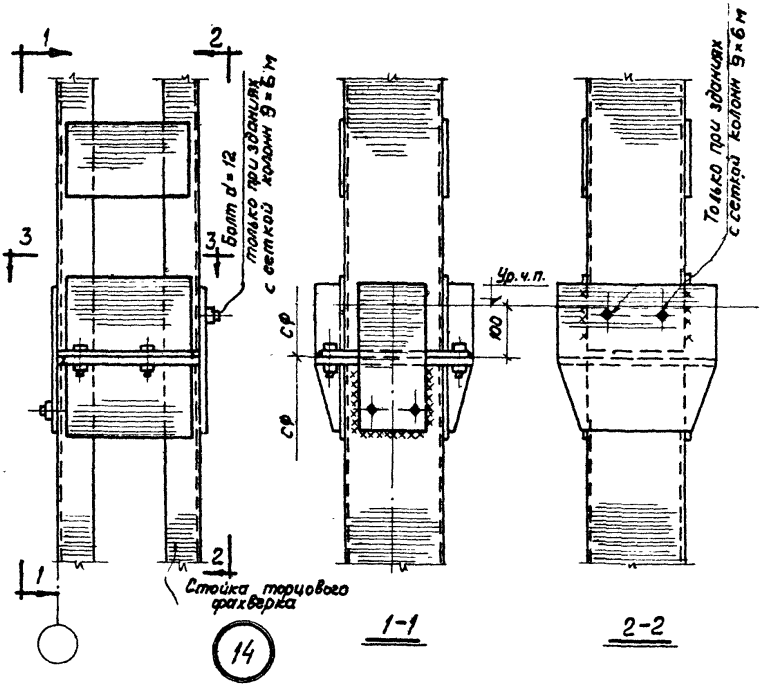


14

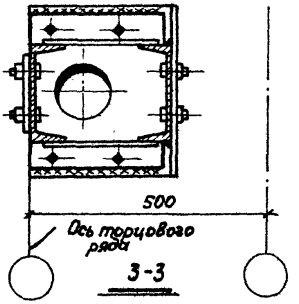


*Примечание.*

*Монтажные швы приняты толщиной h = 8 мм.*

| | | |
|---|---|---|
| ТДМ 1965 г | Стык стоек торцового фахверка | ТДМ 25-1 |
| | | Деталь 14 |

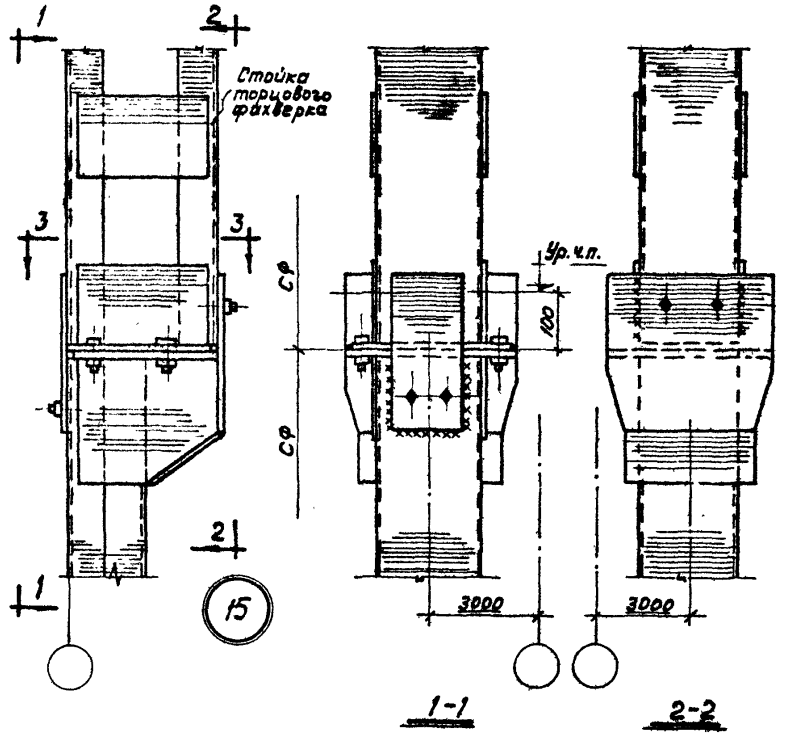


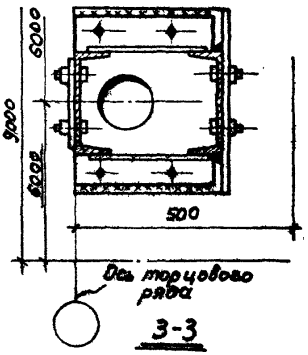


Примечание.

Монтажные швы приняты толщиной $h = 8$ мм.

| | | | |
|---|---|---|---|
| Рук. сект. стен | | Проверил | |
| Гл. инж. пр-та | Солюс | | |
| Гл. арх. пр-та | Барко | | |
| Рук. группы | Рудаков | | |

| | | | |
|---|---|---|---|
| ТДМ 1965 г | Стык стоек торцового фахверка в зданиях с сеткой колонн 9×6 м с перекрытиями типа 1 | ТДМ 25-1 | |
| | | Деталь | 15 |

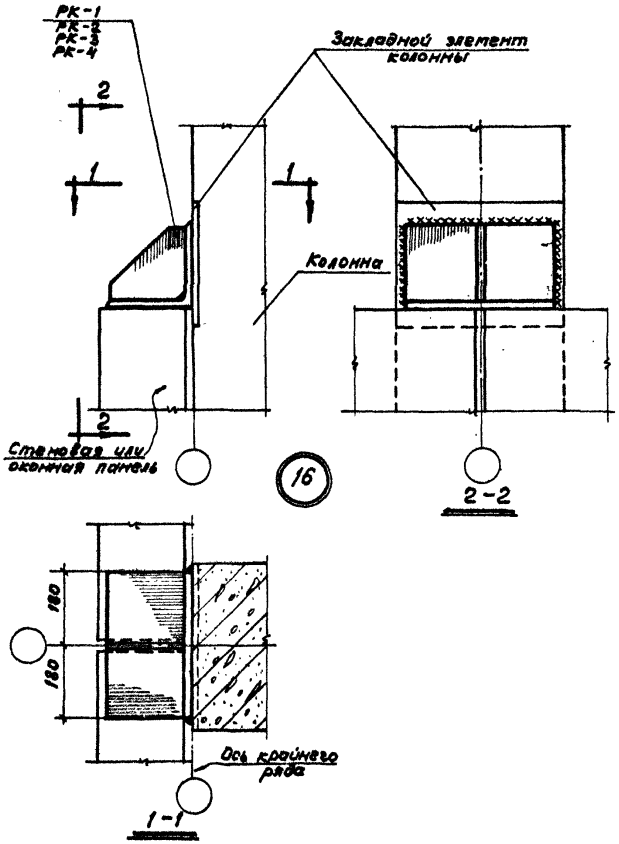


Примечание.

Монтажные швы приняты $h_ш = 8$ мм.

| | | | |
|---|---|---|---|
| Гл. инж. пр. | Добромыслов | Проверил | Иванова |
| Гл. арх. пр. | Солюс | | |
| Рук. группы | Барко | | |
| | Рудаков | | |

| | | | |
|---|---|---|---|
| ТДМ 1965 г | Крепление опорной консоли к колонне крайнего ряда у рядовой оси | ТДМ 25-1 | |
| | | Деталь | 16 |

8055 25

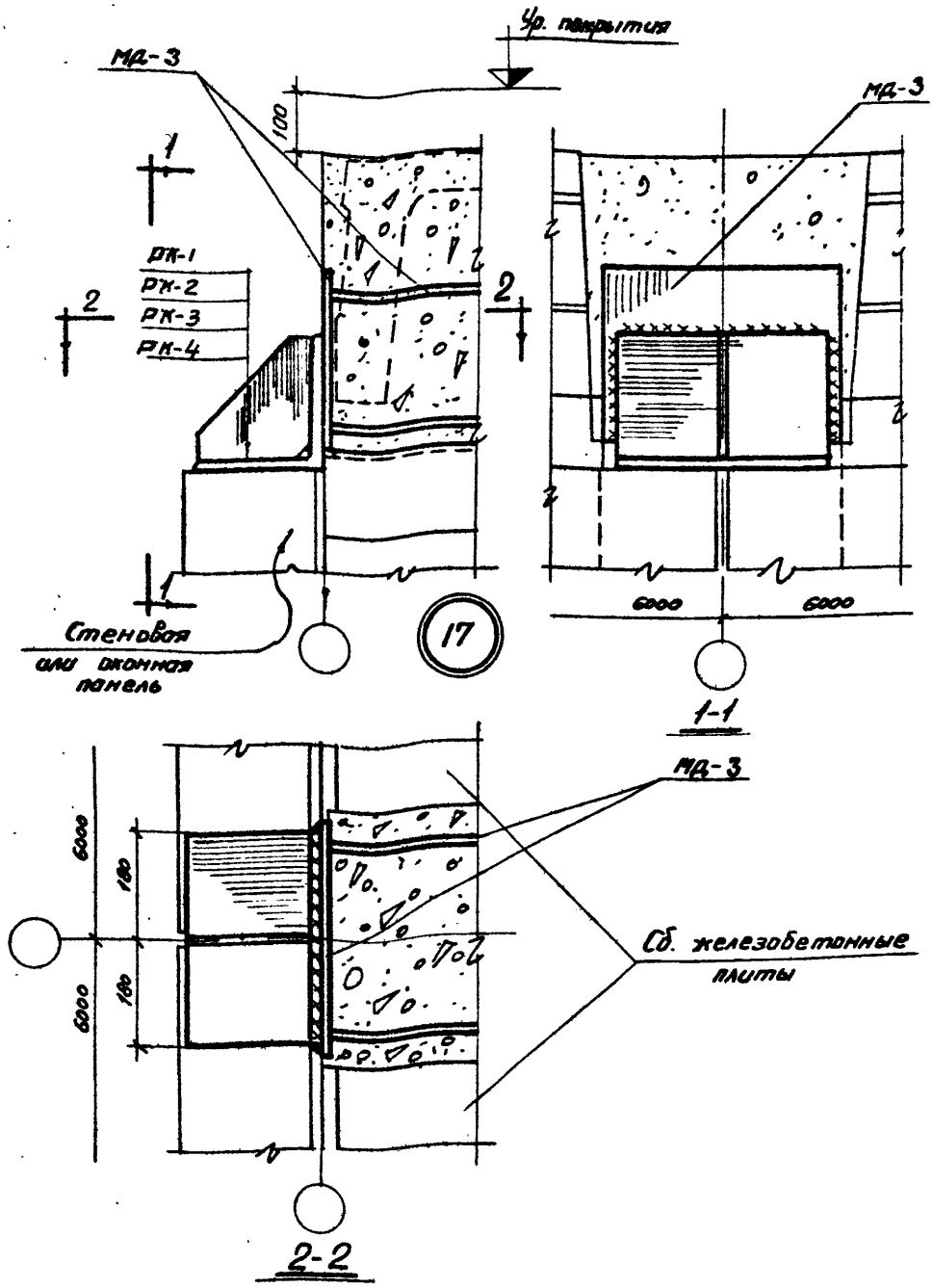


*Примечание.*

Монтажные швы приняты толщиной $h = 8$ мм.

| ТДМ 1965г | Крепление опорной консоли к колонне крайнего ряда у рядовой оси в уровне покрытия в зданиях с перекрытиями типа 2 | ТДМ 25-1 | |
|---|---|---|---|
| | | Деталь | 17 |

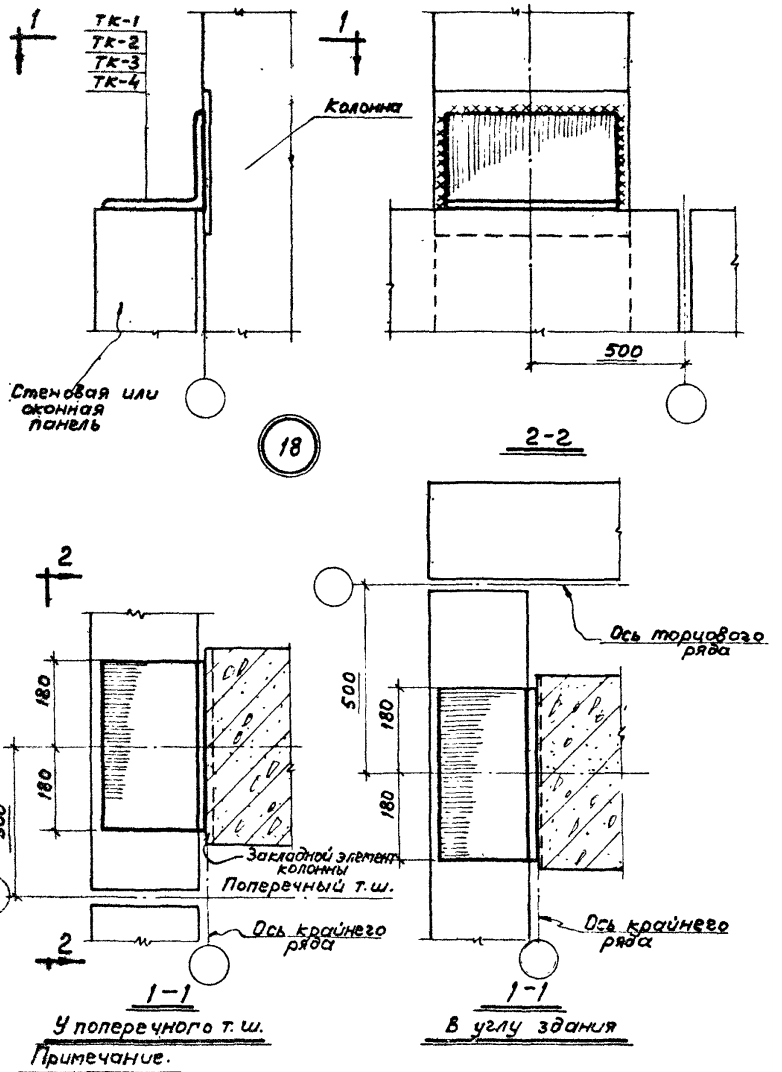


Примечание.

Монтажные швы приняты толщиной $h = 8$ мм.

| | | |
|---|---|---|
| ГДМ 1965 г | Крепление опорной консоли к колонне крайнего ряда у поперечного т.ш. или в углу здания | ТДМ 25-1 |
| | | Деталь 18 |

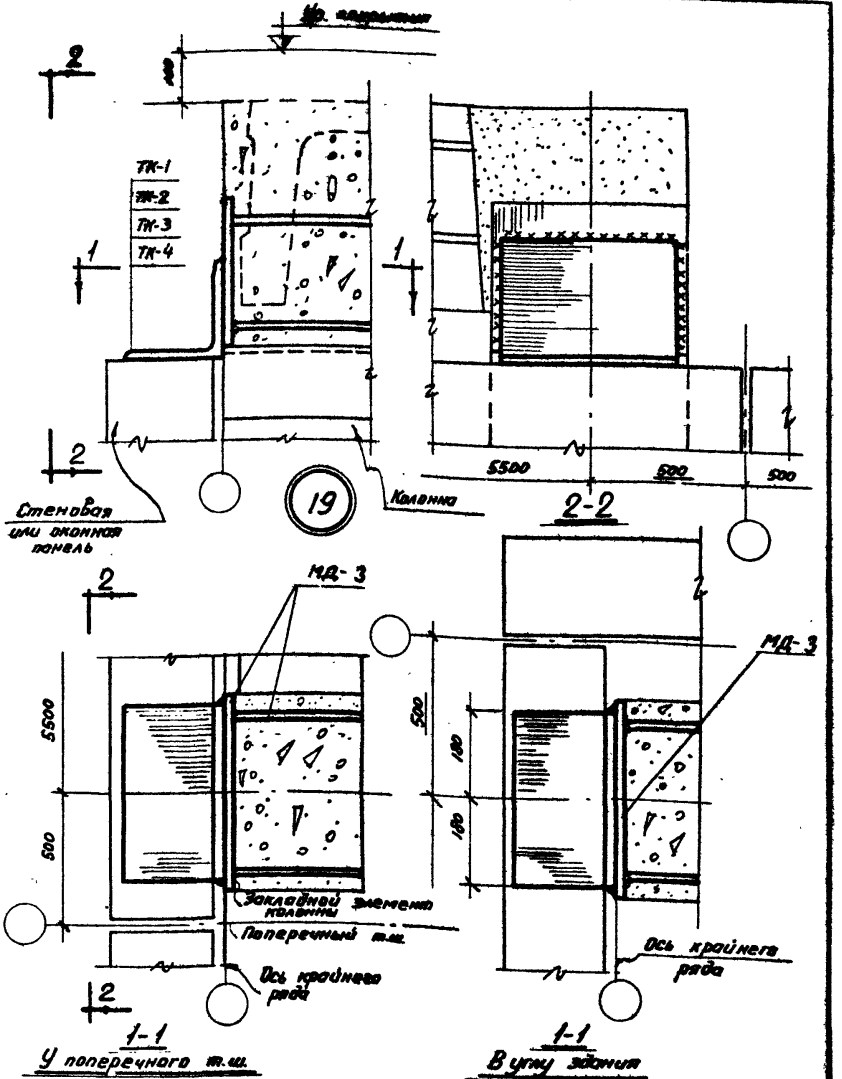


Примечание.

Монтажные швы приняты $h_ш = 8$ мм.

| | | | | | |
|---|---|---|---|---|---|
| Гл. спец. пр-та | | ТАМ 1965г | Крепление опорной консоли к колонне крайнего ряда у поперечного т.ш. или в углу здания в уровне покрытия в зданиях с перекрытиями типа 2 | ТАМ 25-1 | |
| Рук. группы | | | | Деталь | 19 |
| Бориз | Рубцов | | | | |

8055 28

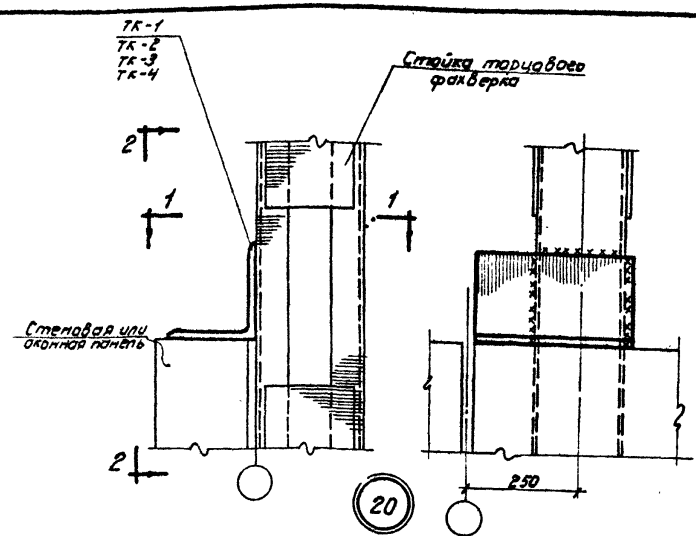


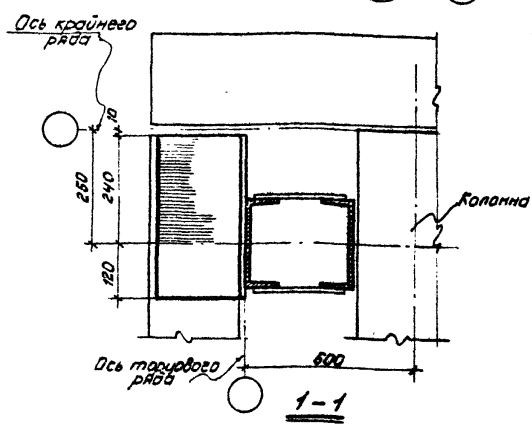


Примечание.

Монтажные швы приняты толщиной h=8мм.

| | | | | |
|---|---|---|---|---|
| ТАМ 1965г | Крепление опорной консоли к стойке торцового фахверка в углу здания | | ТАМ 25-1 | |
| | | | Деталь | 20 |

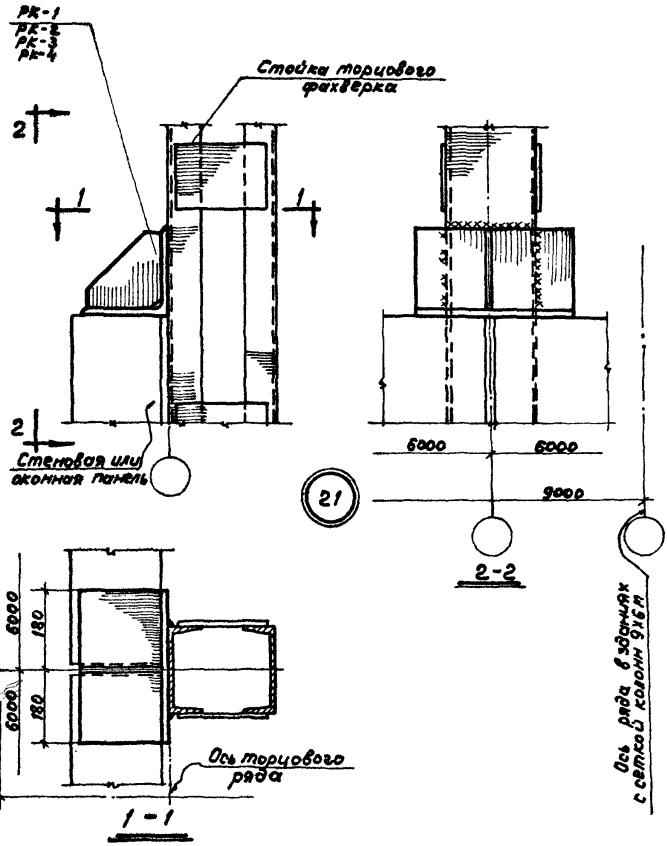


Примечание.

Монтажные швы приняты толщиной h=8 мм.

| ТДМ 1965г | Крепление опорной консоли к стойке торцового фахверка | ТДМ 25-1 | |
|---|---|---|---|
| | | Деталь | 21 |

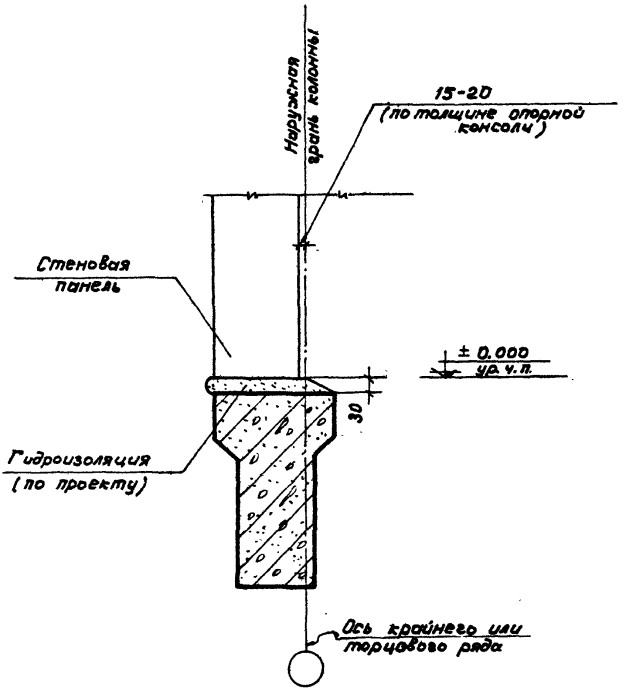


22

ТДМ 1965г

Опирание стеновой панели на фундаментную балку

ТДМ 25-1

Деталь 22

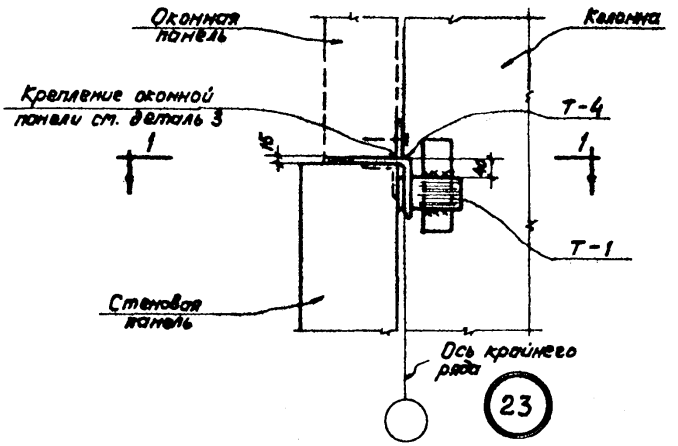


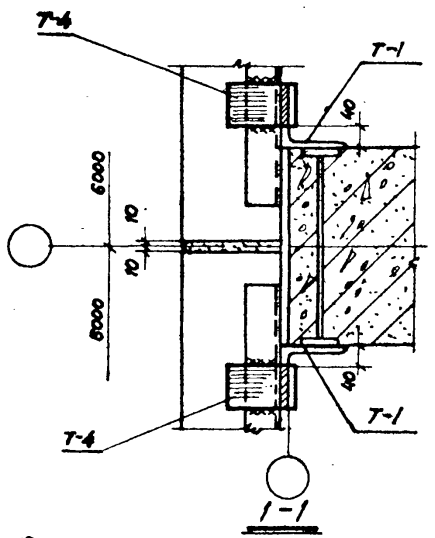


Примечание.

Монтажные швы приняты толщиной $h = 8$ мм.

| | | | |
|---|---|---|---|
| ТДМ 1965 г | Крепление панелей к колонне крайнего ряда у рядовой оси в уровне низа окна | ТДМ 25-1 | |
| | | Деталь | 23 |

Гл. инж. пр-та | Рук. группы | Барко | Рудаков

8055 32

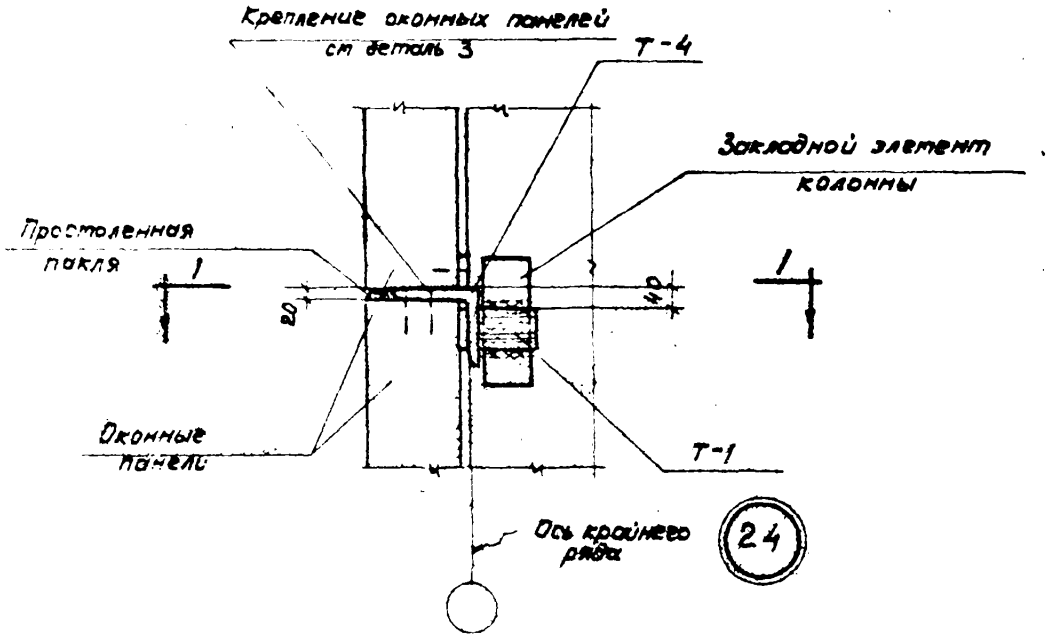


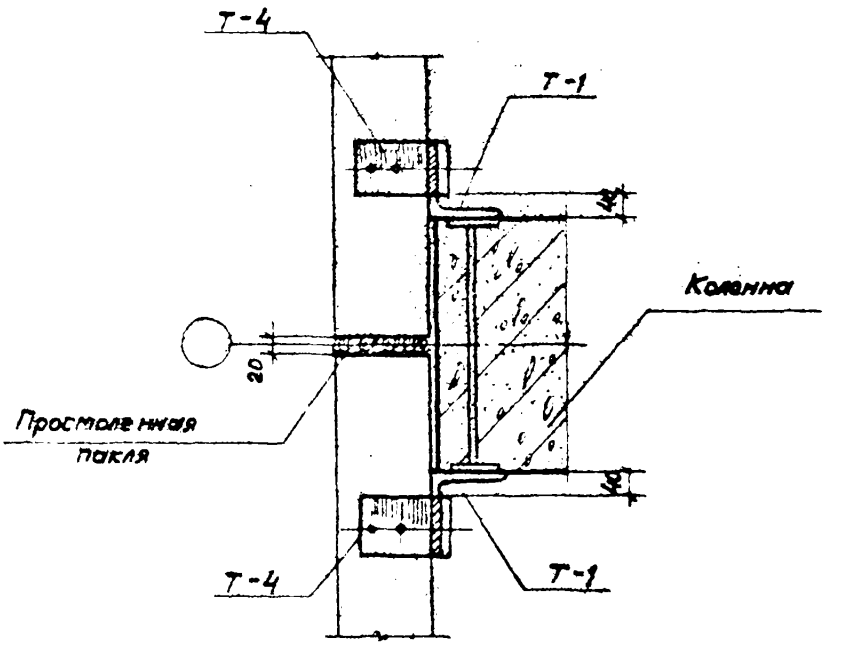


1-1

Примечание.

Монтажные швы приняты толщиной $h = 8$ мм.

| | | |
|---|---|---|
| ТАМ 1968 | Крепление оконных панелей к колонне крайнего ряда у рядовой оси | ТДМ 25-1 |
| | | деталь 24 |

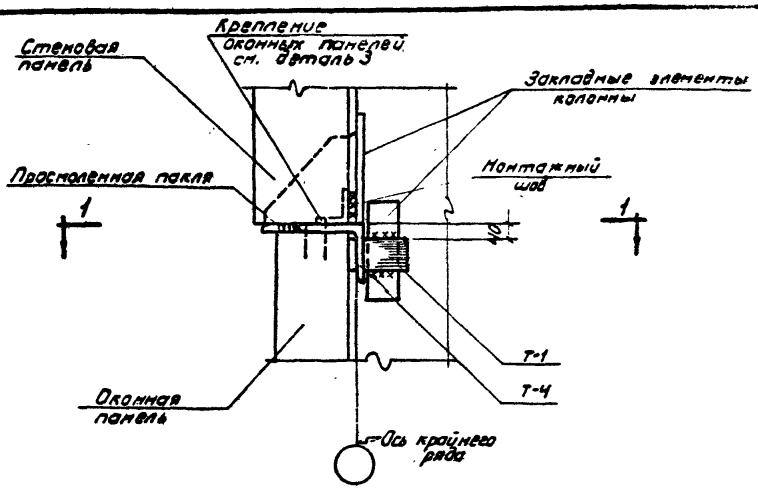


25

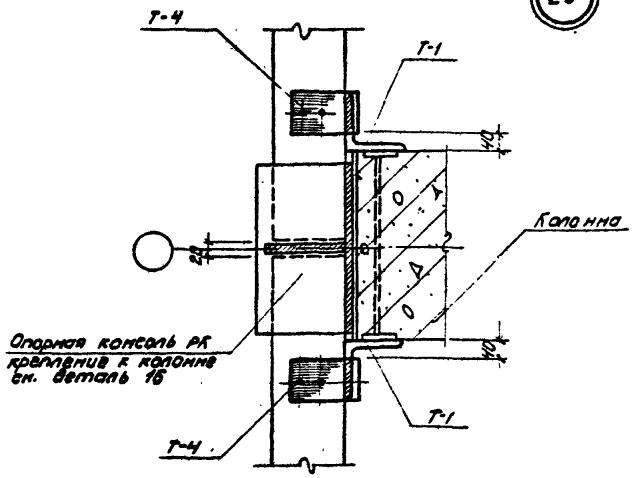


1-1

**Примечание.**

Монтажные швы приняты толщиной h=8мм.

| | | | |
|---|---|---|---|
| ТДМ 1965г | Крепление панелей к колонне крайнего ряда у рядовой оси в уровне верха окна | ТДМ 25-1 | |
| | | Деталь | 25 |

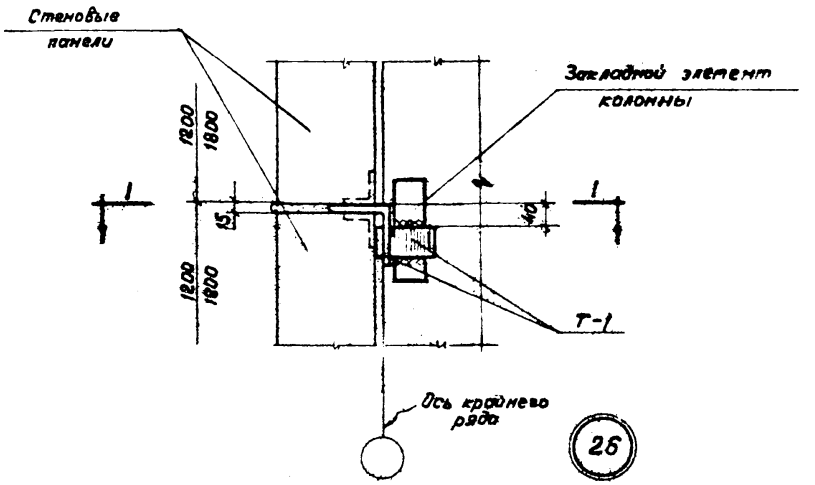


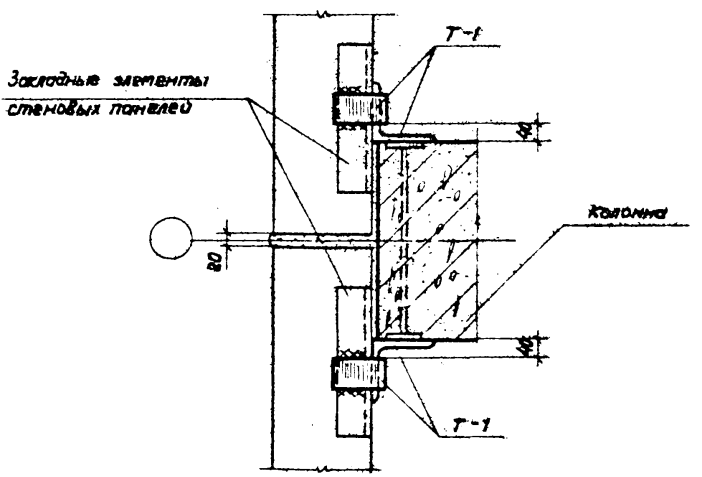


1-1

Примечание.

Монтажные швы приняты толщиной h=8мм.

| | | |
|---|---|---|
| ТДМ 1965г | Крепление стеновых панелей к колонне у крайнего ряда у рядовой оси | ТДМ 25-1 |
| | | Деталь 25 |

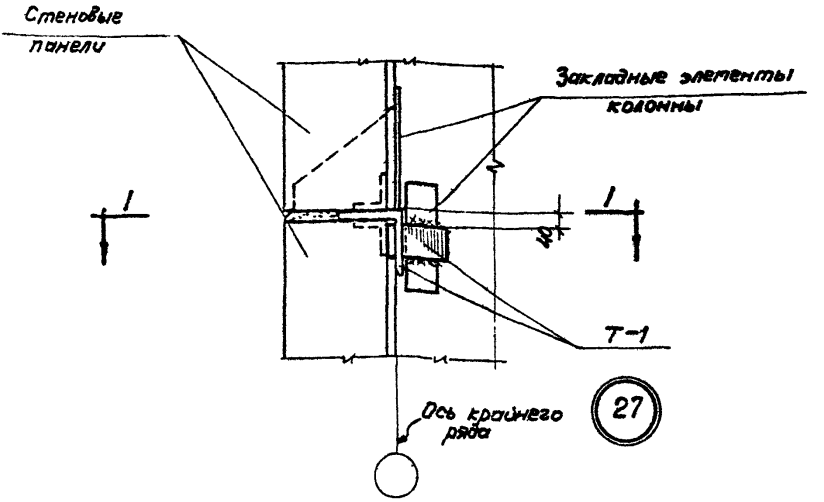


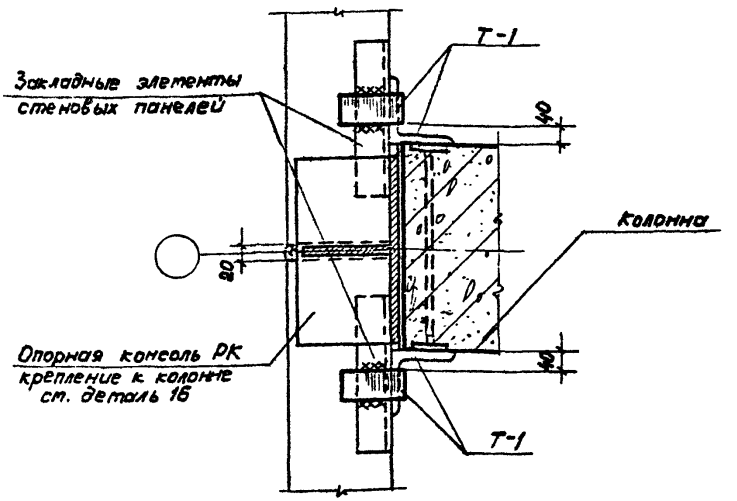


1-1

Примечание.

Монтажные швы приняты толщиной $h = 8$ мм.

| | | | |
|---|---|---|---|
| Нук. сект. стен | | Изготовлено | |
| Гл. инж. пр-та | | Солюс | |
| Гл. арх. пр-та | | Барко | |
| Рук. группы | | Рудаков | |

| | | | |
|---|---|---|---|
| ТДМ 1965 г | Крепление стеновых панелей к колонне крайнего ряда у рядовой оси в уровне опорной консоли на участке глухой стены | ТДМ 25-1 | |
| | | Деталь | 27 |

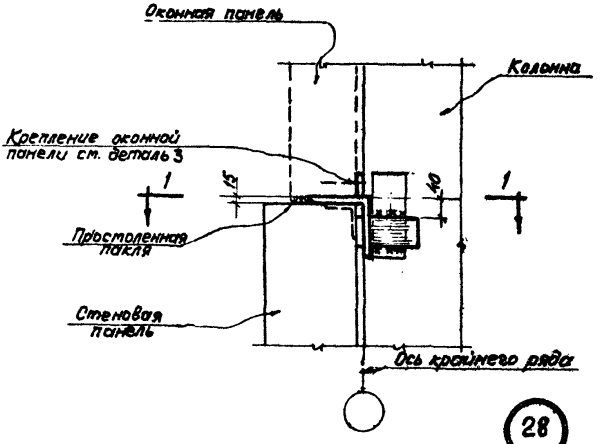


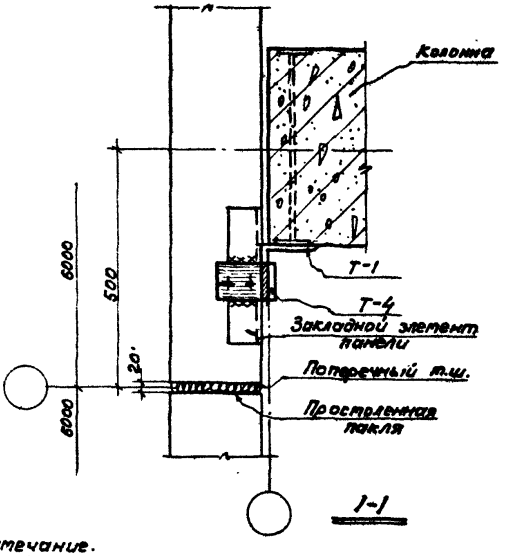


Примечание.

Монтажные швы приняты толщиной $h_ш = 8$ мм.

| | | | | |
|---|---|---|---|---|
| Рук. сект. стр. | | Добромыслов | Пр[illegible]ерил | Иванова |
| Гл. инж. пр-та | | Солюс | | |
| Гл. арх. пр-та | | Барко | | |
| Рук. группы | | Рудаков | | |

| | | | |
|---|---|---|---|
| ТДМ 1965 г. | Крепление панелей к колонне крайнего ряда у поперечного т.ш. в уровне низа окна | ТДМ 25-1 | |
| | | Деталь | 28 |

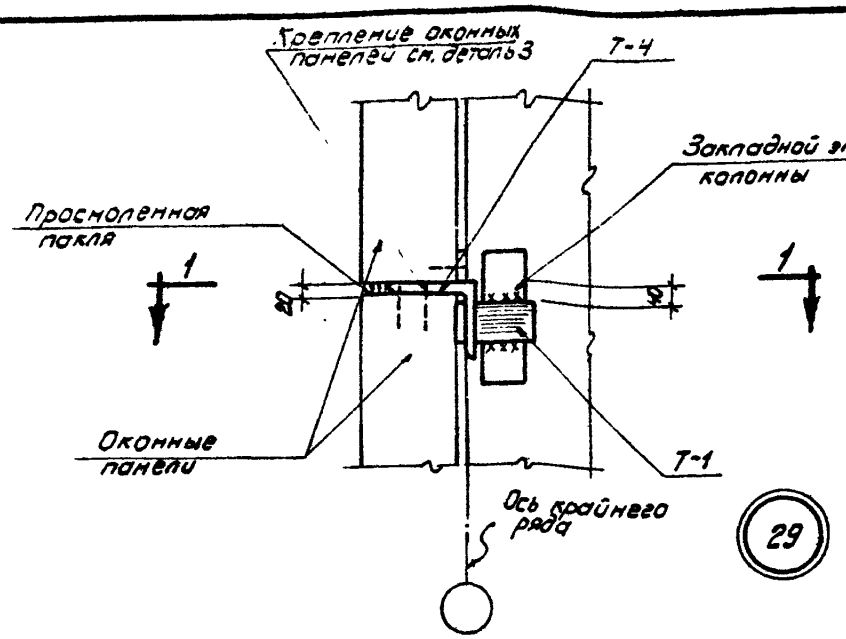


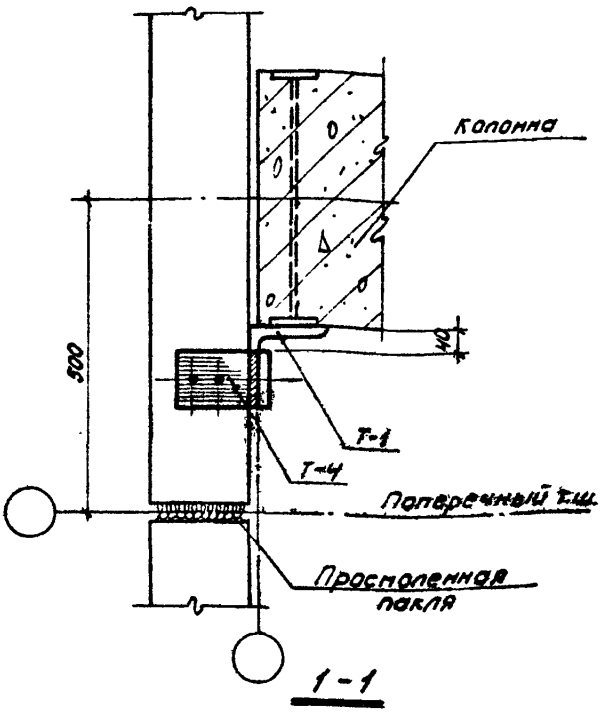


1 - 1

Примечание.

Монтажные швы приняты толщиной h=8 мм.

| | | | |
|---|---|---|---|
| ТДМ 1965 г | Крепление оконных панелей к колонне крайнего ряда у поперечного т.ш. | ТДМ 25-1 | |
| | | Деталь | 29 |

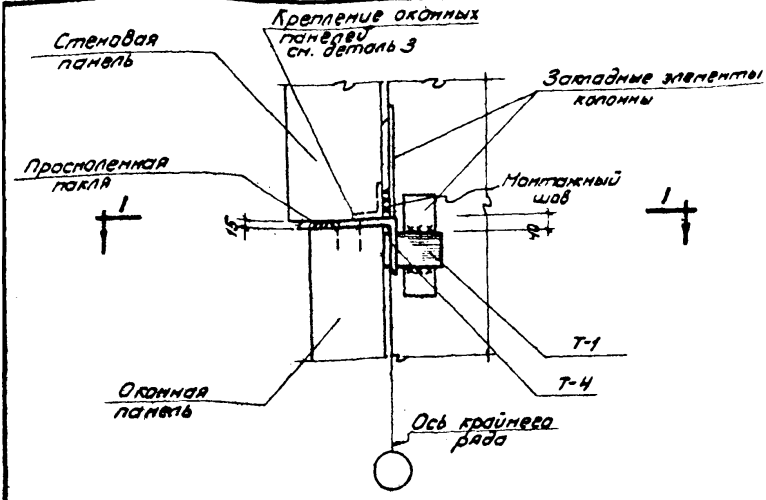


30

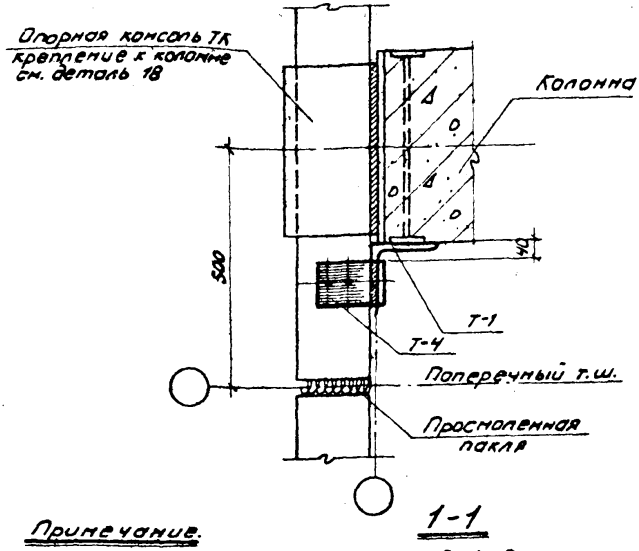


1-1

Примечание.
Монтажные швы приняты толщиной h=8мм.

| | | | |
|---|---|---|---|
| ТДМ 1965г | Крепление панелей к колонне крайнего ряда у поперечного т.ш. в уровне верха окна | ТДМ 25-1 | |
| | | Деталь | 30 |

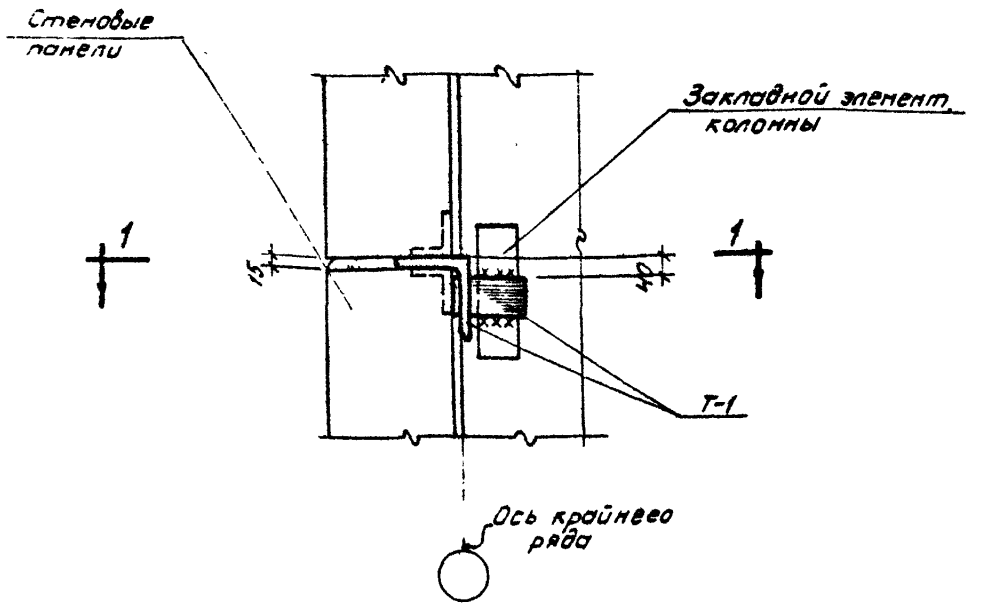


31

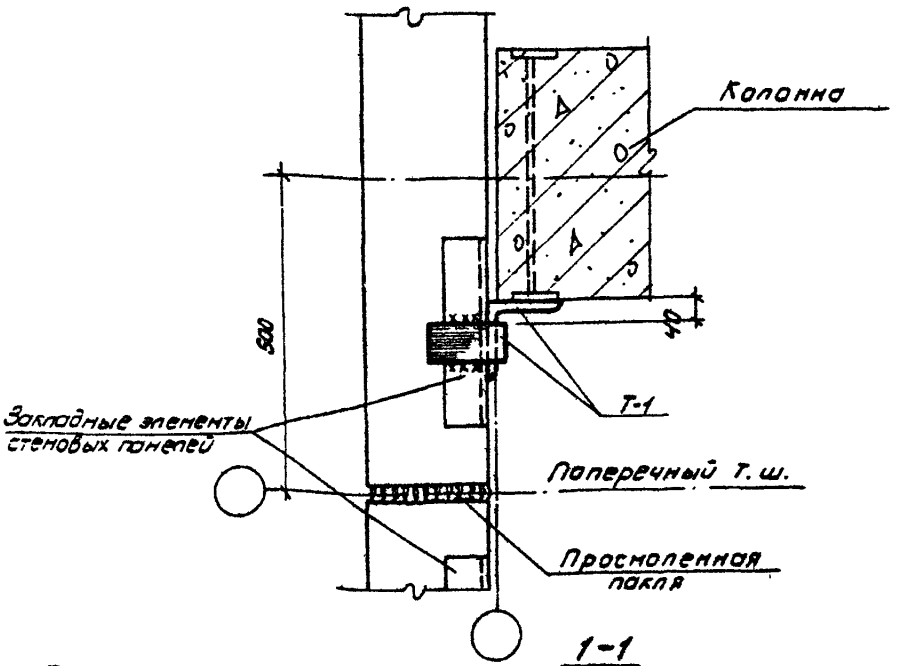


Примечание.
Монтажные швы приняты толщиной h=8мм.

| | | | |
|---|---|---|---|
| Гл. инж. проекта | Солнс | | |
| Гл. арх. проекта | Барко | | |
| Рук. группы | Рудаков | | |

| | | | |
|---|---|---|---|
| ТДМ 1965 г | Крепление панелей к колонне крайнего ряда у поперечного т. ш. | ТДМ 25-1 | |
| | | Деталь | 31 |

8055 40

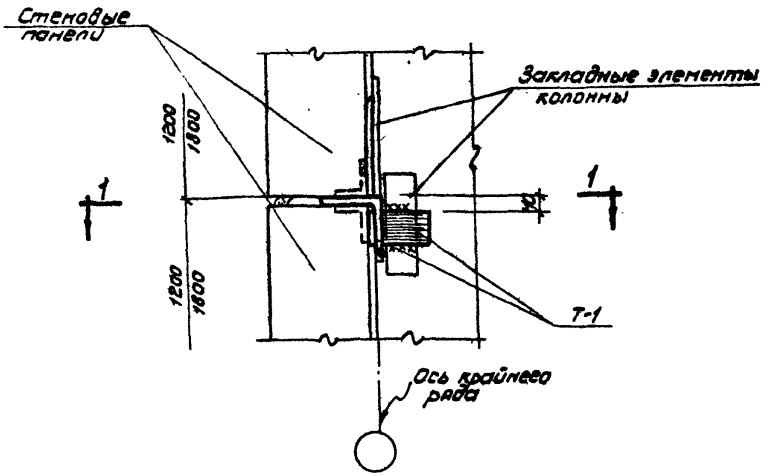


32

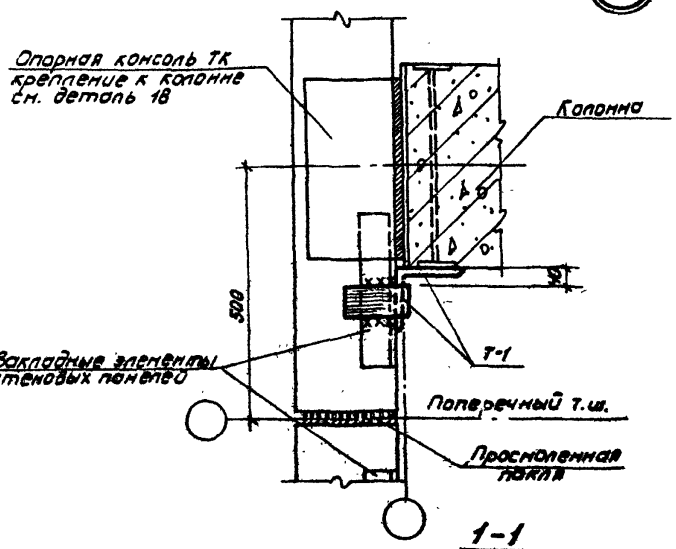


1-1

Примечание.

Монтажные швы приняты толщиной h=8мм.

| | | | |
|---|---|---|---|
| ТДМ 1965г | Крепление стеновых панелей к колонне крайнего ряда у поперечного т.ш. в уровне опорной консоли на участке глухой стены | ТДМ 25-1 | |
| | | деталь | 32 |

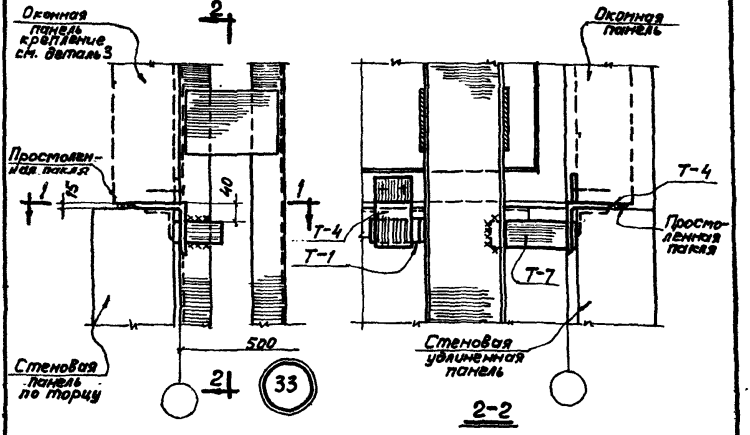


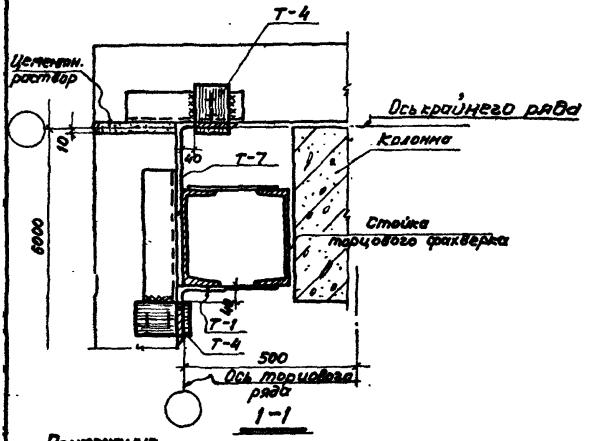


Примечание.

Монтажные швы приняты толщиной $h = 8$ мм.

| | | | |
|---|---|---|---|
| ТДМ 1965 г | Крепление панелей к стойке торцового фахверка в углу здания в уровне низа окна (вариант с удлиненными панелями) | ТДМ 25-1 | |
| | | Деталь | 33 |

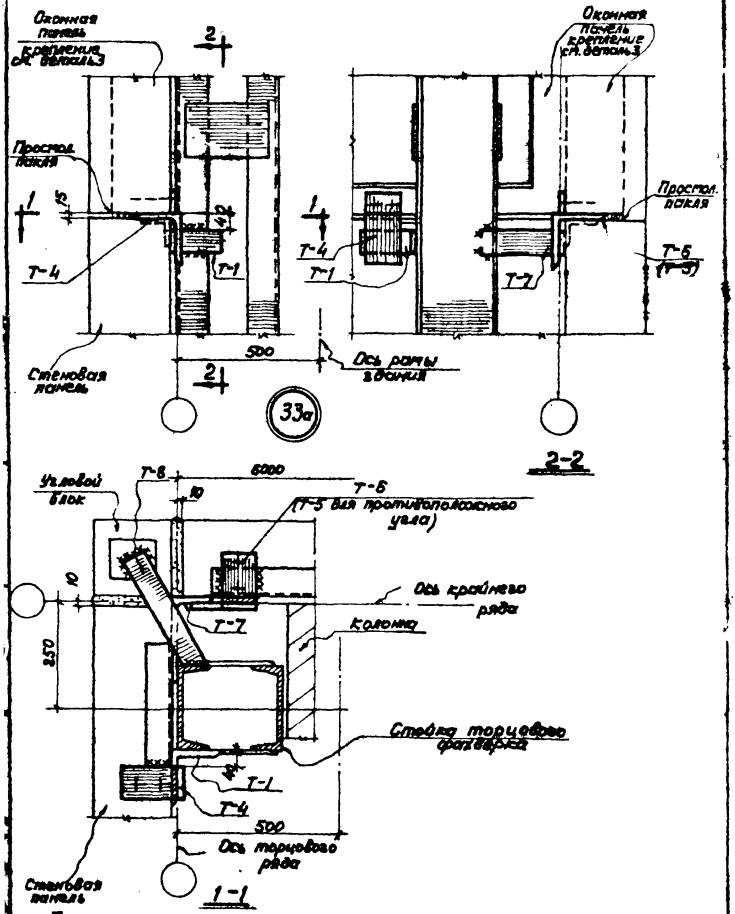


Примечания.
Монтажные швы приняты толщиной h=8 мм.

| | | | |
|---|---|---|---|
| ТДМ 1965 г. | Крепление панелей к стойке торцевого фахверка в углу здания в уровне низа окна (вариант с угловыми блоками) | ТДМ 25-1 | |
| | | Деталь | 33а |

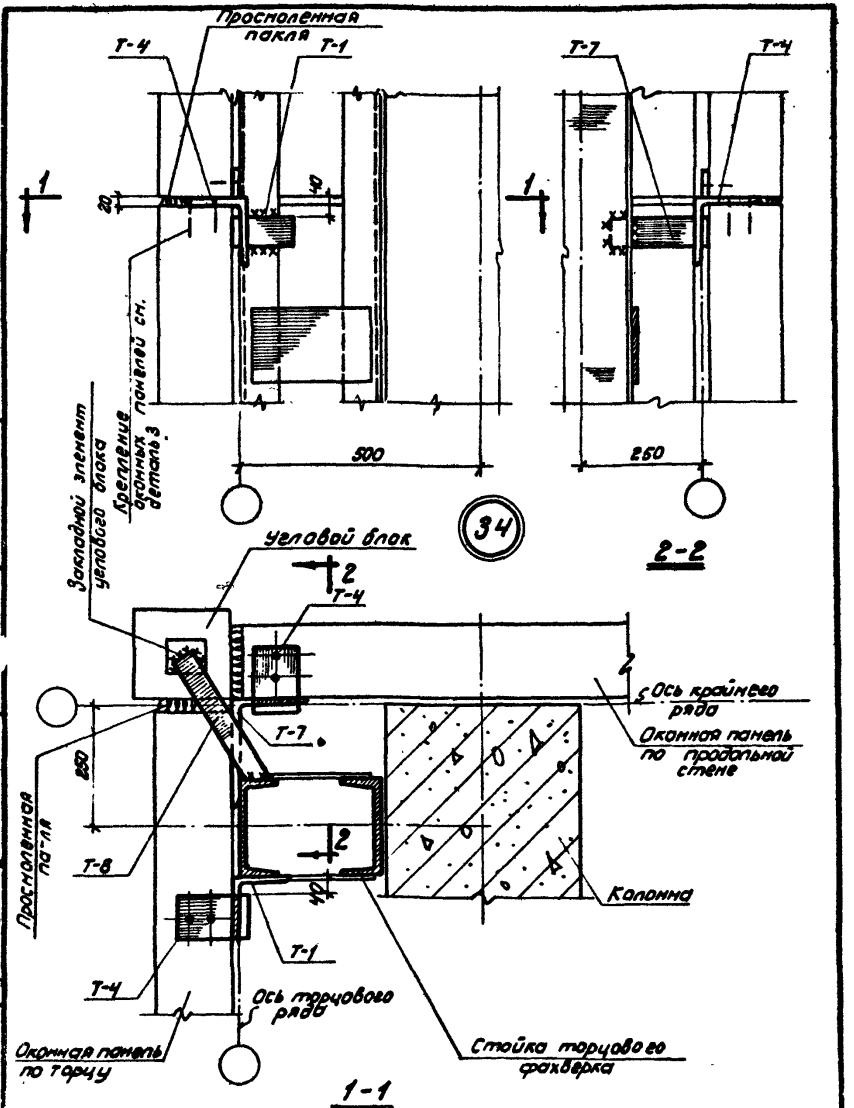


Примечание.
Монтажные швы приняты толщиной h=8мм.

| | | | |
|---|---|---|---|
| Гл. инж. проекта | Добромыслов | Проверил | Иванова |
| Гл. арх. проекта | Солюс | | |
| Рук. группы | Барко | | |
| | Рудаков | | |

| | | | |
|---|---|---|---|
| ТДМ 1965г | Крепление оконных панелей к стойке торцового фахверка в углу здания | ТДМ 25-1 | |
| | | Деталь | 34 |

8055 44

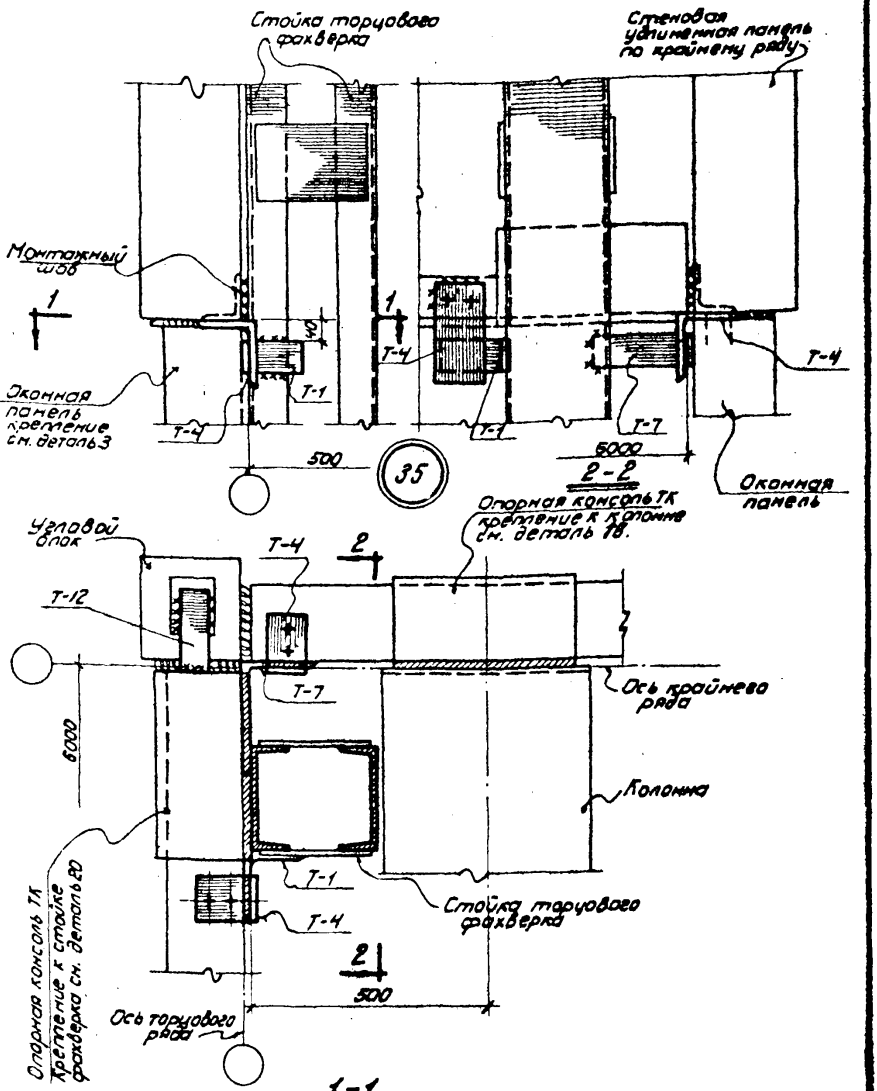


Примечание.

Монтажные швы приняты толщиной h=8мм.

| | | | |
|---|---|---|---|
| Гл. инж. проекта | Соляс | | |
| Гл. спец. проекта | Барко | | |
| Рук. группы | Рудаков | | |

ТДМ 1965г

Крепление панелей к стойке торцового фахверка в углу здания в уровне верха окна (Вариант с удлиненными стеновыми панелями)

ТДМ25-1

Деталь 35

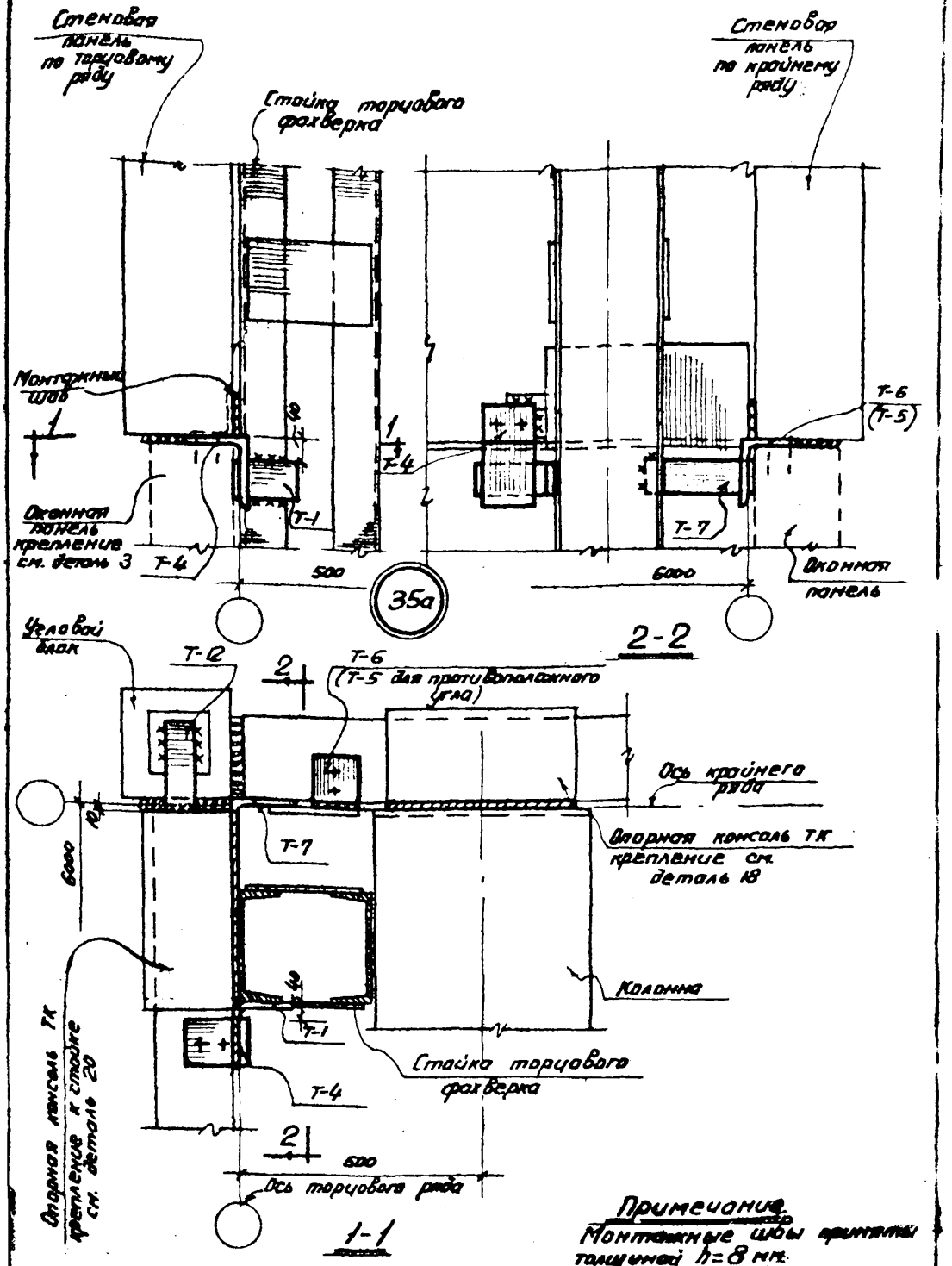


| ТДМ 1965г | Крепление панелей к стойке торцового фахверка в углу здания в уровне верха окна (Вариант с угловыми блоками) | ТДМ 25-1 | |
|---|---|---|---|
| | | Деталь | 35а |

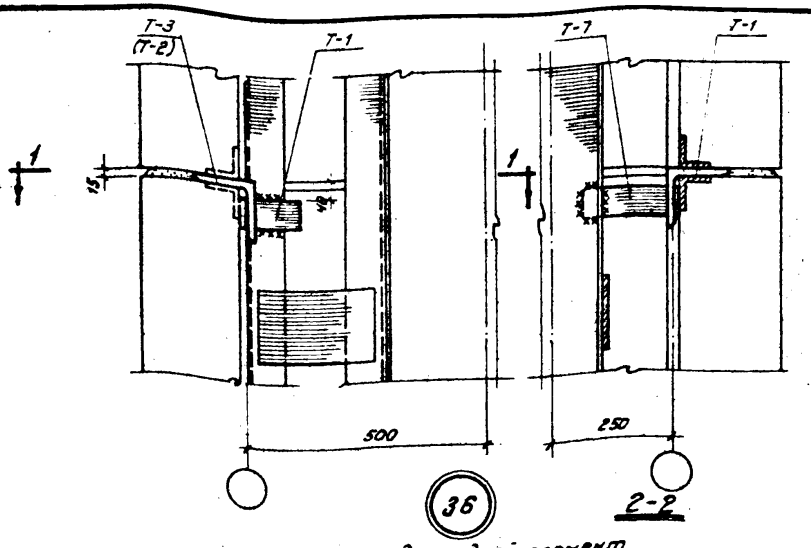


36

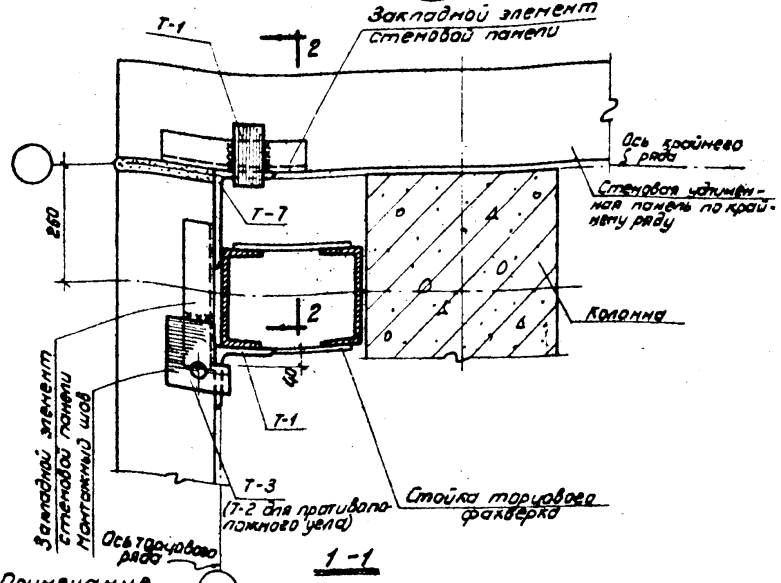


Примечание.

Монтажные швы приняты толщиной h=8мм.

| | | | |
|---|---|---|---|
| ТДМ 1965г | Крепление стеновых панелей к стойке торцового фахверка в углу здания (вариант с удлиненными панелями) | ТДМ 25-1 | |
| | | Деталь | 36 |

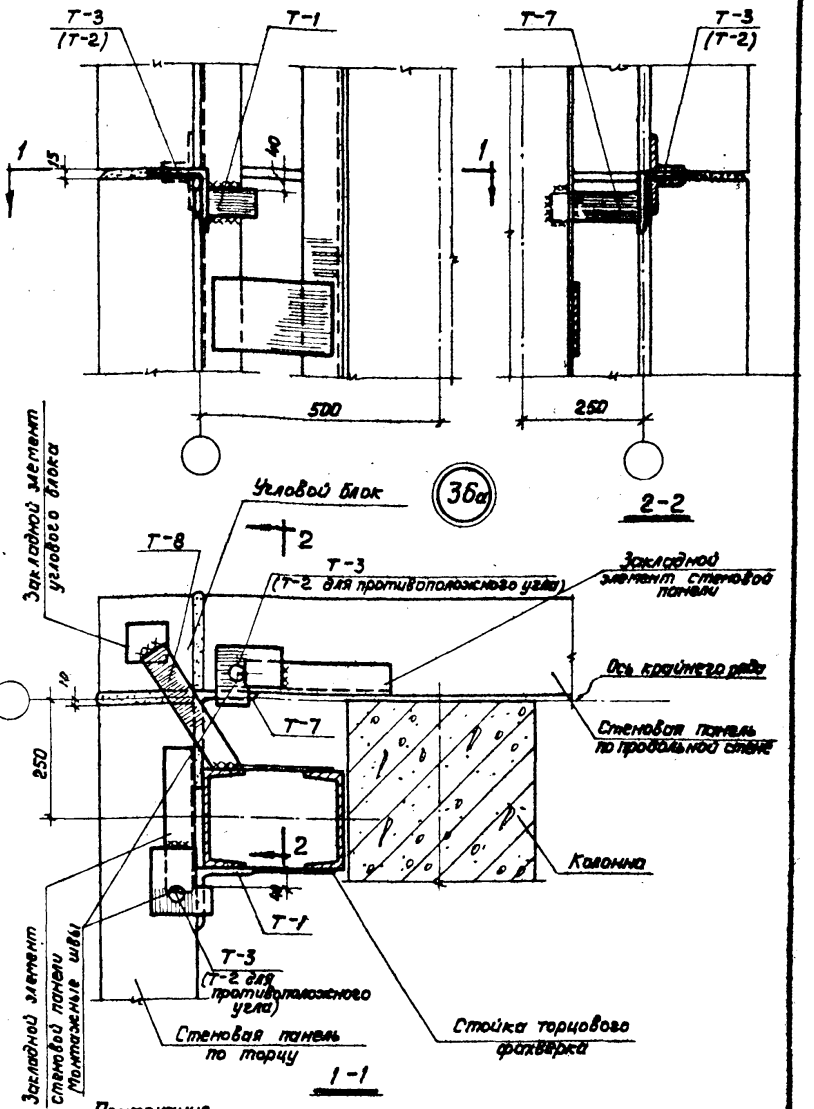


Примечание.

Монтажные швы приняты толщиной $h = 8$ мм.

| | | | |
|---|---|---|---|
| Гл. инж. пр-та | | Солнос | |
| Гл. арх. пр-та | | Бирко | |
| Рук. группы | | Дубаков | |

ТДМ 1965 г

Крепление стеновых панелей к стойке торцового фахверка в углу здания (Вариант с угловыми блоками)

ТДМ 25-1

Деталь 36а

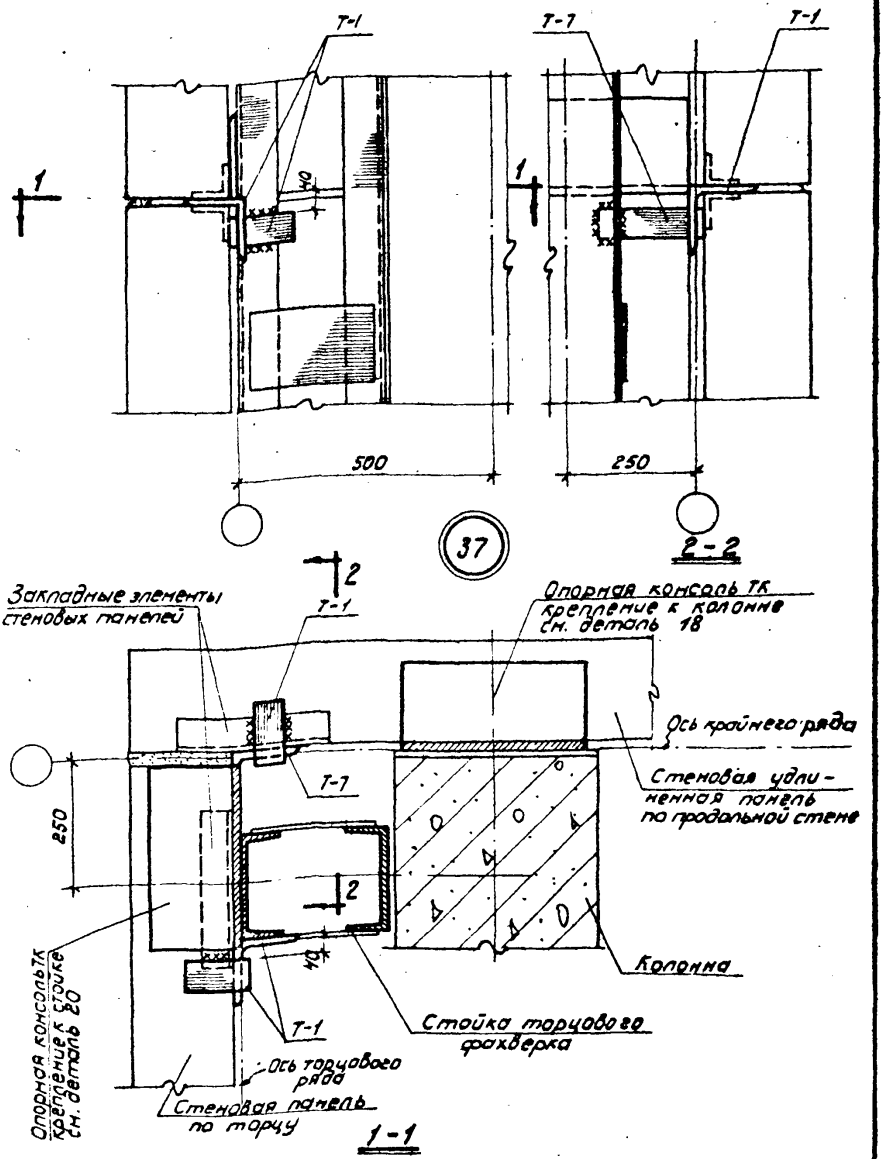


Примечание.

Монтажные швы приняты толщиной h=8мм.

| | | | |
|---|---|---|---|
| ТДМ 1965г. | Крепление стеновых панелей к стойке торцового фахверка в углу здания в уровне опорных консолей на участке глухой стены (вариант с удлиненными панелями) | ТДМ25-1 | |
| | | Деталь | 37 |

Рук. сектора стен — Добромыслов
Гл. проекта — Солос
Гл. арх. проекта — Барко
Рук. группы — Рудаков

8055 49

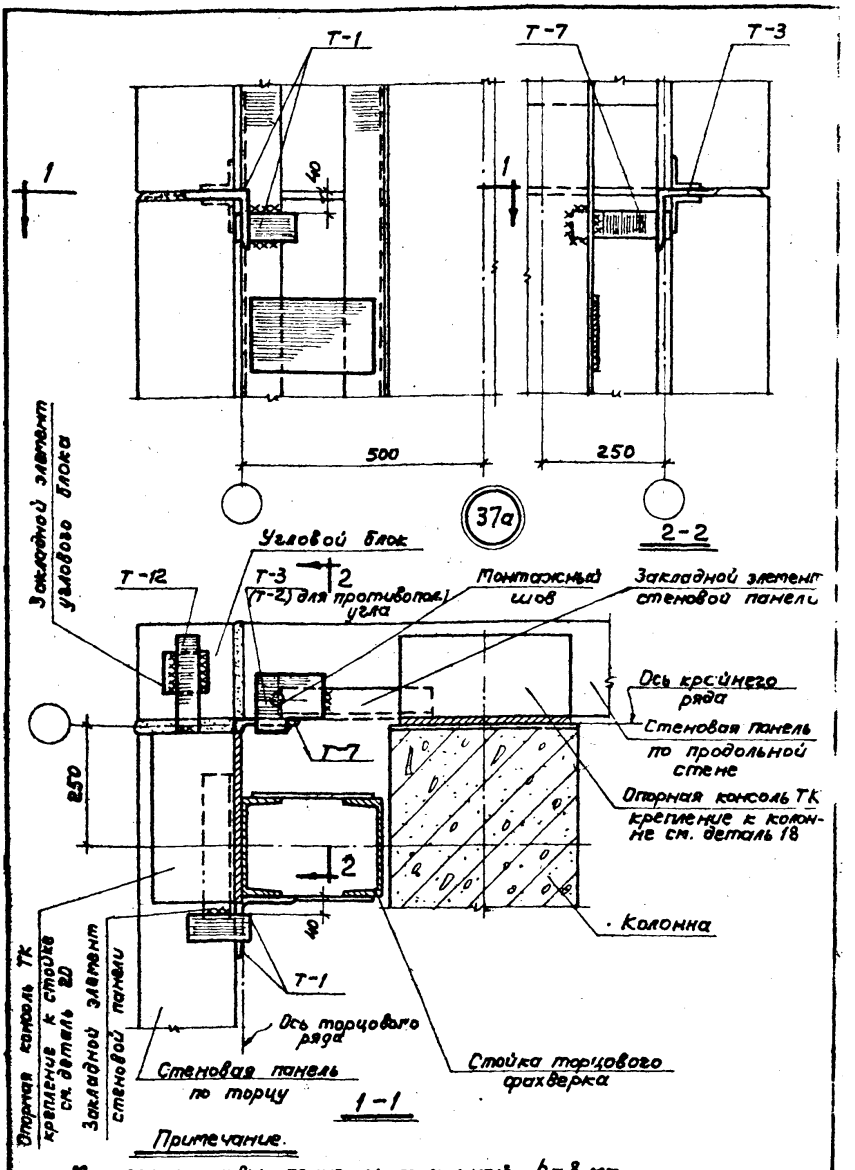


Примечание.

Монтажные швы приняты толщиной $h = 8$ мм.

| | | | |
|---|---|---|---|
| ТДМ 1965г. | Крепление стеновых панелей к стойке торцового фахверка в углу здания в уровне опорных консолей на участке глухой стены (вариант с угловыми блоками) | ТДМ 25-1 | |
| | | Деталь | 37а |

8055 50

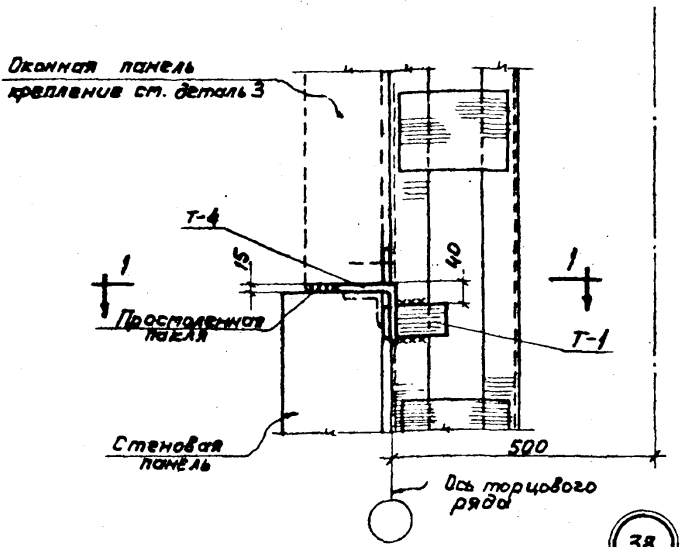


38

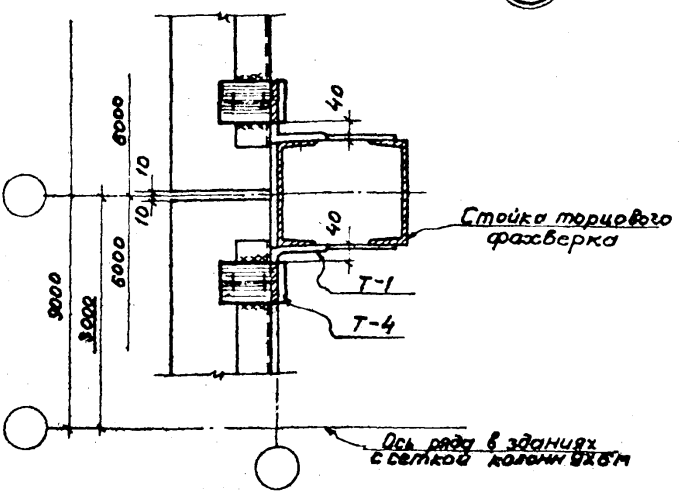


1-1

Примечание.

Монтажные швы приняты толщиной h=8 мм.

| | | | |
|---|---|---|---|
| ТДМ 1965г | Крепление панелей к стойке торцового фахверка по оси колонн торцового ряда в уровне низа окна | ТДМ 25-1 | |
| | | Деталь | 38 |

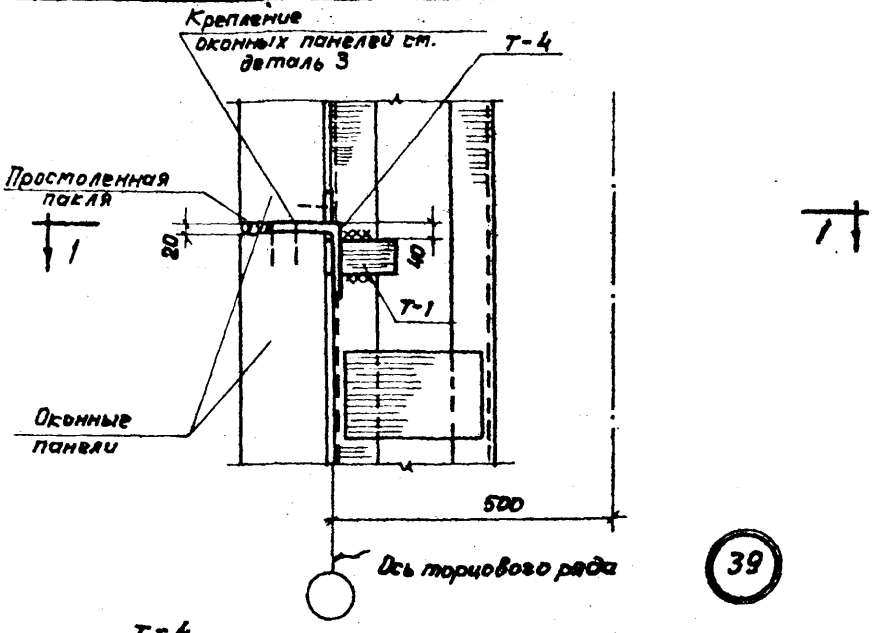


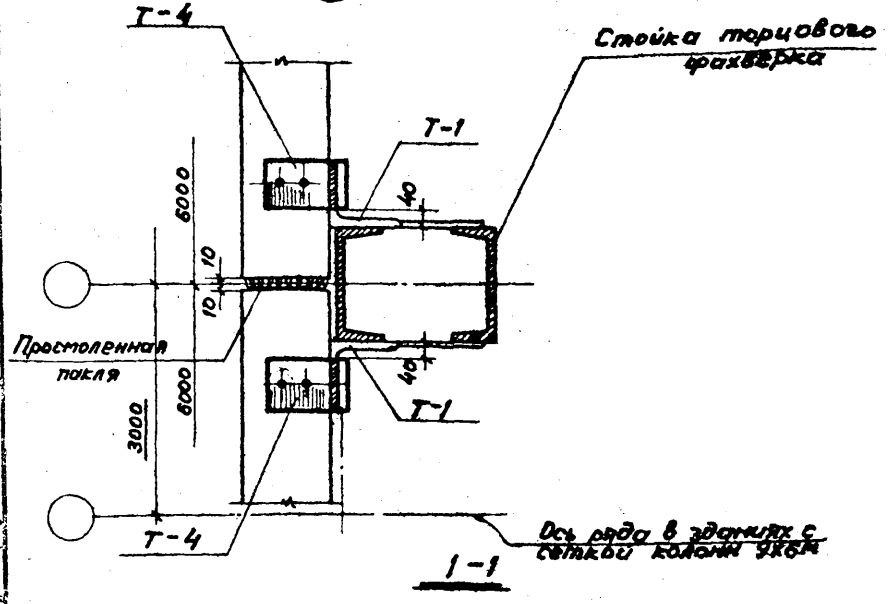


Примечание.

Монтажные швы приняты толщиной $h = 8$ мм.

| | | | |
|---|---|---|---|
| ТДМ 1965г | Крепление оконных панелей к стойке торцового фахверка по оси колонн торцового ряда | ТДМ 25-1 | |
| | | Деталь | 39 |

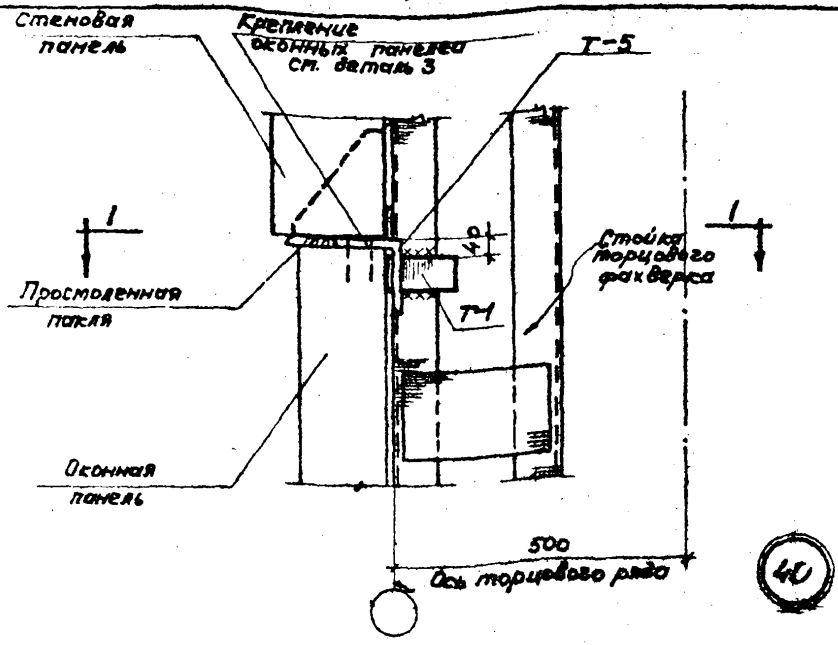


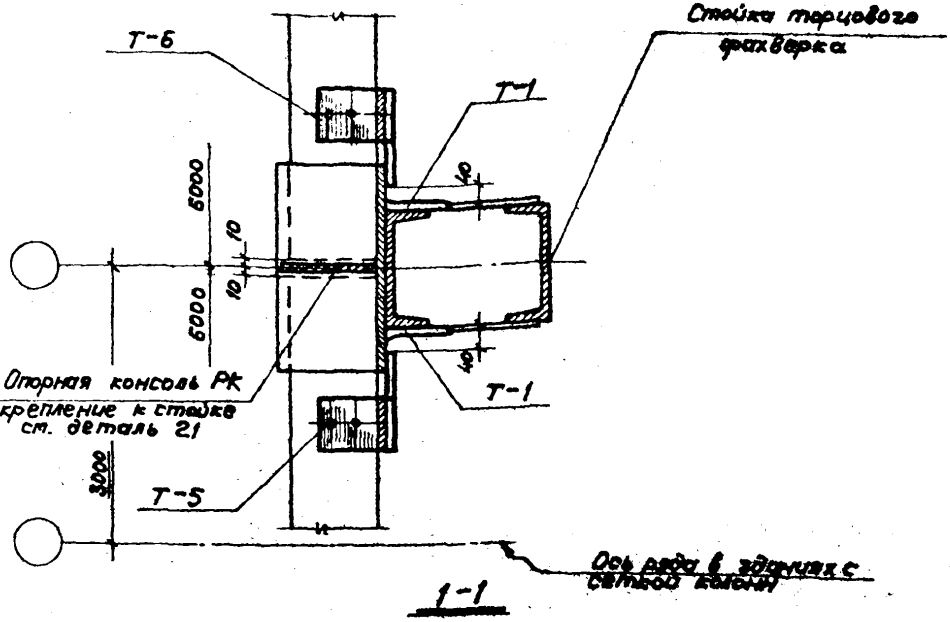


Примечание.

Монтажные швы приняты толщиной h = 8мм.

| | | | |
|---|---|---|---|
| ТДМ 191 | Крепление панелей к стойке торцового фахверка по оси колонн торцового ряда в уровне верха окна | ТДМ 25-1 | |
| | | Деталь | 40 |

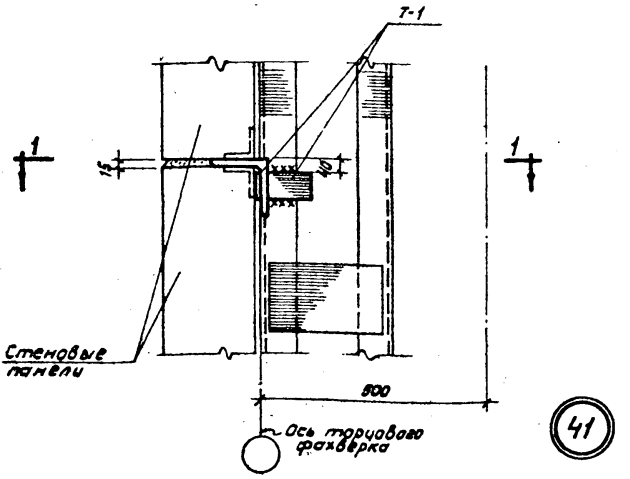


41

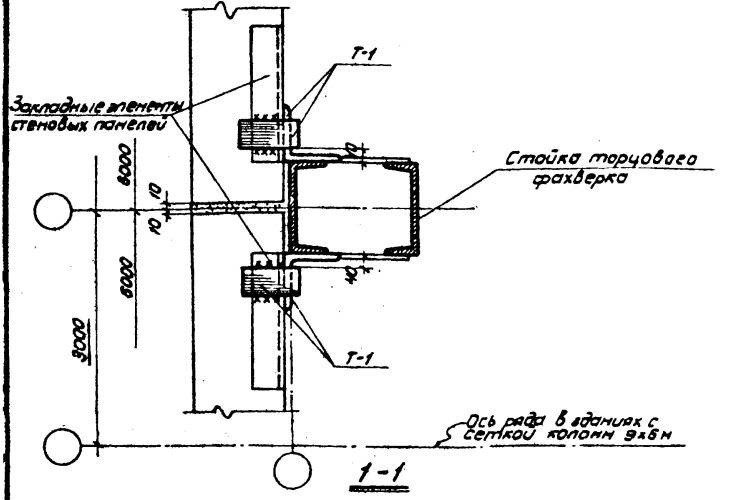


Примечание.

Монтажные швы приняты толщиной h=8 мм.

| | | | |
|---|---|---|---|
| ТДМ 1965г | Крепление стеновых панелей к стойке торцового фахверка по оси колонны торцового ряда | ТДМ 25-1 | |
| | | Деталь | 41 |

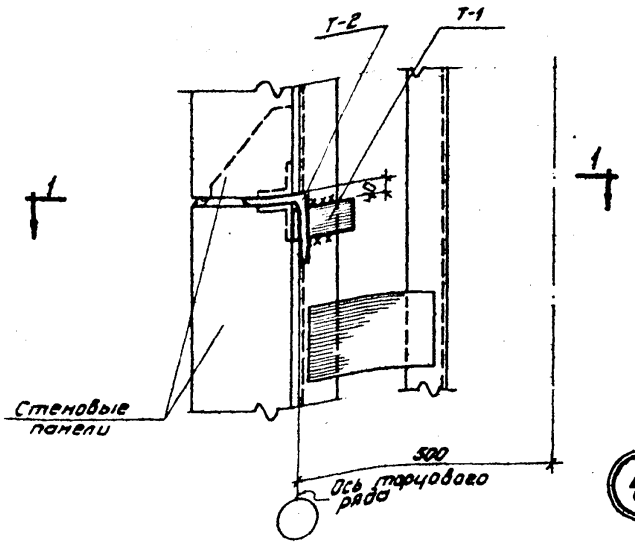


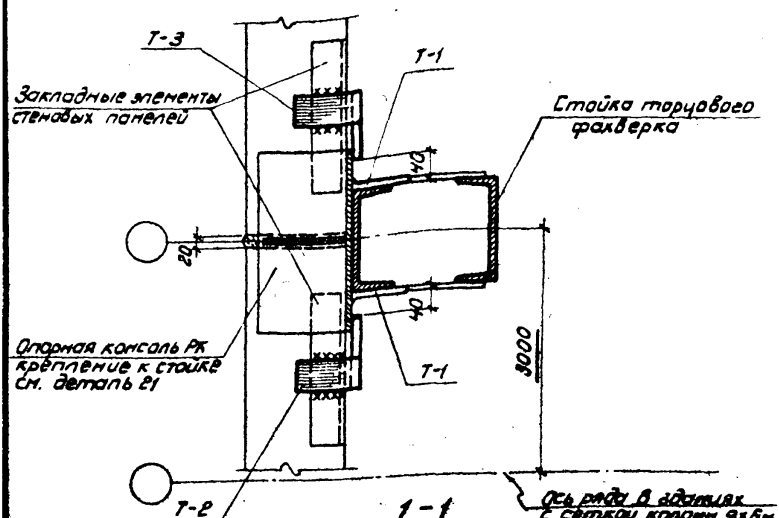


Примечание.

Монтажные швы приняты толщиной h=8мм.

| | | | |
|---|---|---|---|
| ТДМ 1965г | Крепление стеновых панелей к стойке торцового фахверка по оси колонн торцового ряда в уровне опорной консоли на участке глухой стены | ТДМ25-1 | |
| | | Деталь | 42 |

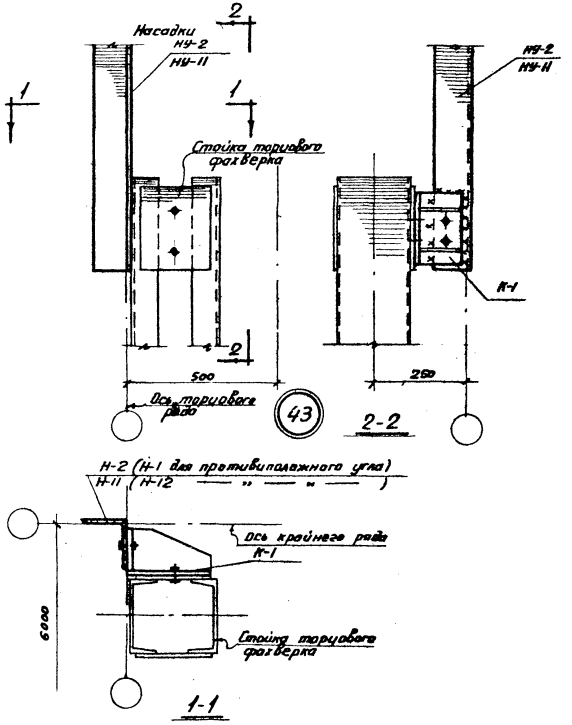


Примечание.

Монтажные швы приняты толщиной $h=8$мм.

| | | | |
|---|---|---|---|
| ТДМ 1965г | Крепление насадки к стойке торцового фахверка в углу здания | ТДМ25-1 | |
| | | Деталь | 43 |

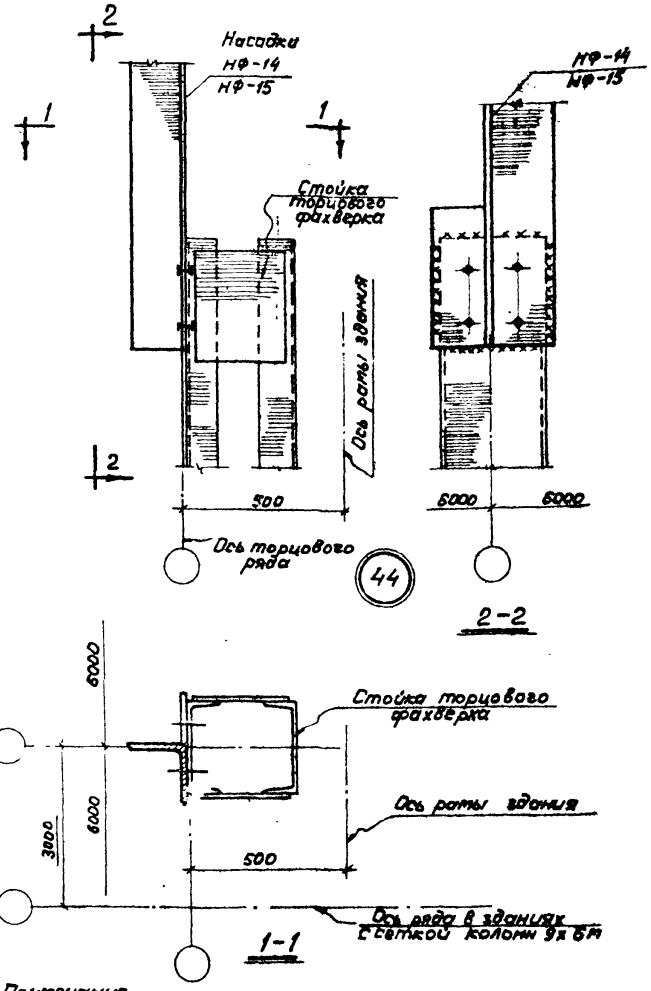


Примечание.

Монтажные швы приняты толщиной 8 мм.

| | | | |
|---|---|---|---|
| ТДМ 1965 г | Крепление насадки к стойке торцового фахверка | ТДМ 25-1 | |
| | | Деталь | 44 |

Рук секретен | Гл инж. пр-та | Гл.арх пр-та | Рук группы | Дзер-тыл | Сол-ос | Барко | Рудаков | Проверил | Иванова

8055 57

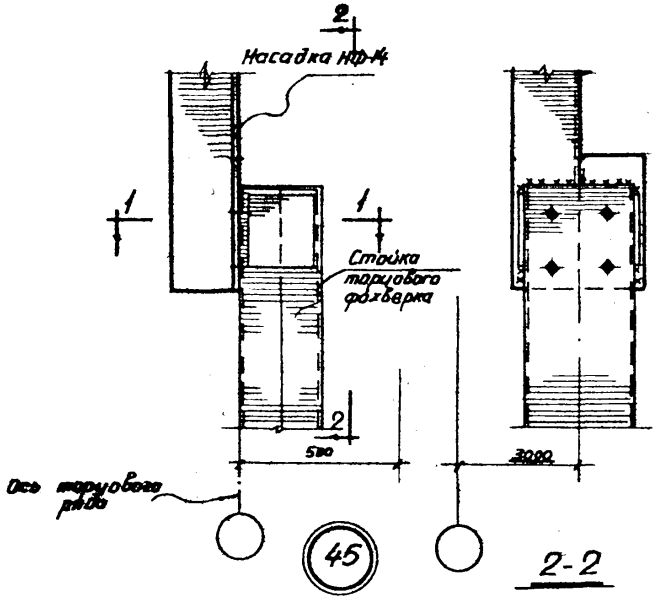


2-2

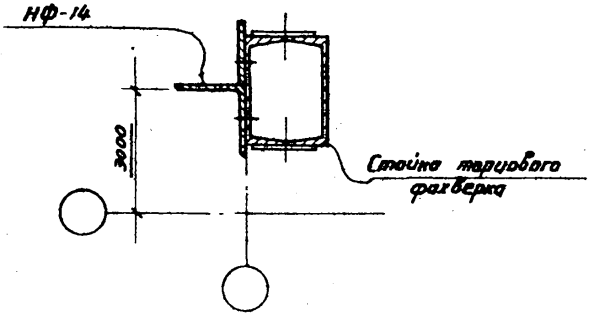


1-1

Примечание.

Монтажные швы приняты толщиной h=8 мм.

| | | | |
|---|---|---|---|
| ТДМ 1965г | Крепление насадки к стойке торцового фахверка в зданиях с сеткой колонн 9×6 м и перекрытиями типа 1 | ТДМ 25-1 | |
| | | Деталь | 45 |

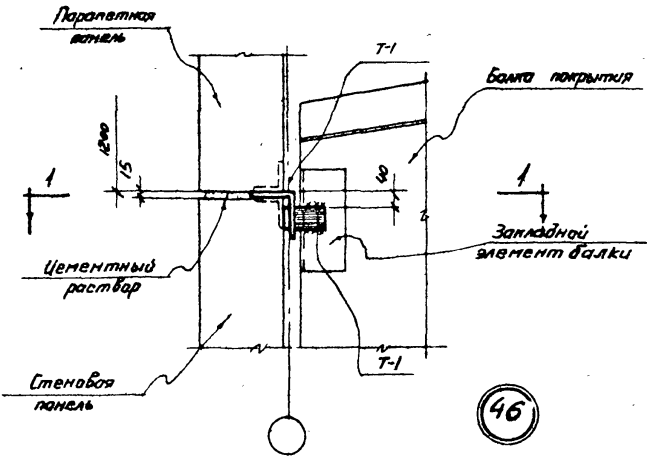


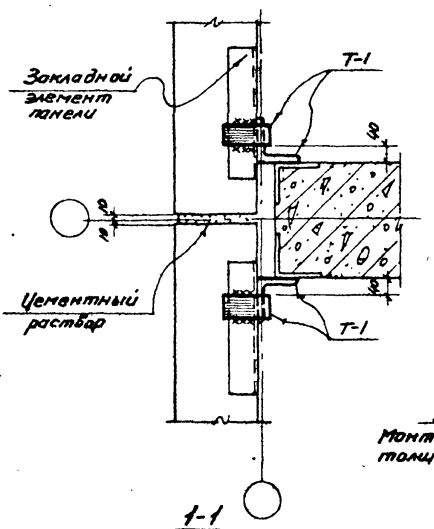


Примечание:
Монтажные швы приняты толщиной h=8 мм.

| | | |
|---|---|---|
| ТДМ 1965г | Крепление стеновых панелей продольной стены к балке в крановом пролете у рядовой оси | ТДМ25-1 |
| | | Деталь 46 |

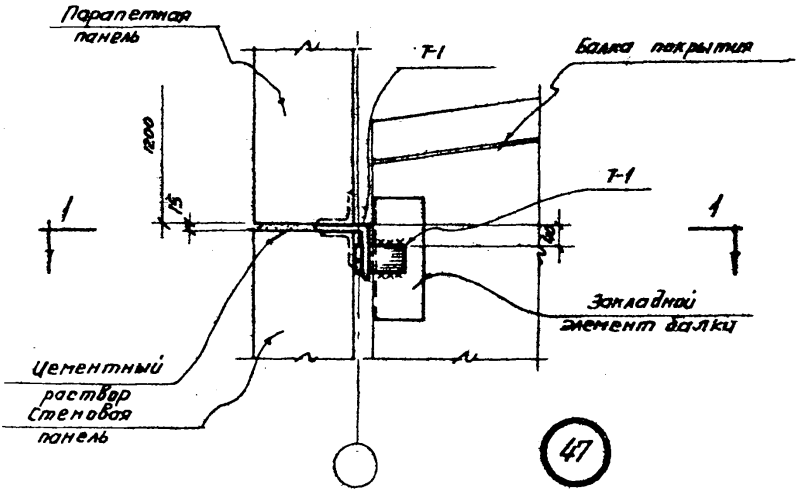


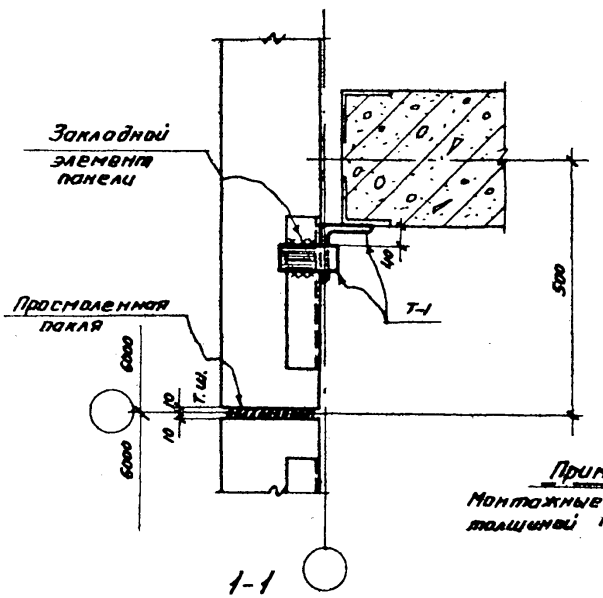


**Примечание.**
Монтажные швы приняты толщиной h=8 мм.

| | | | |
|---|---|---|---|
| Гл. инж. пр-та | Солюс | | |
| Гл. арх. пр-та | Барко | | |
| Рук. группы | Рудаков | | |

| | | | |
|---|---|---|---|
| ТДМ 1965 г | Крепление стеновых панелей продольной стены к балке в крановом пролете у поперечного т.ш. | ТДМ25-1 | |
| | | Деталь | 47 |

8055 60

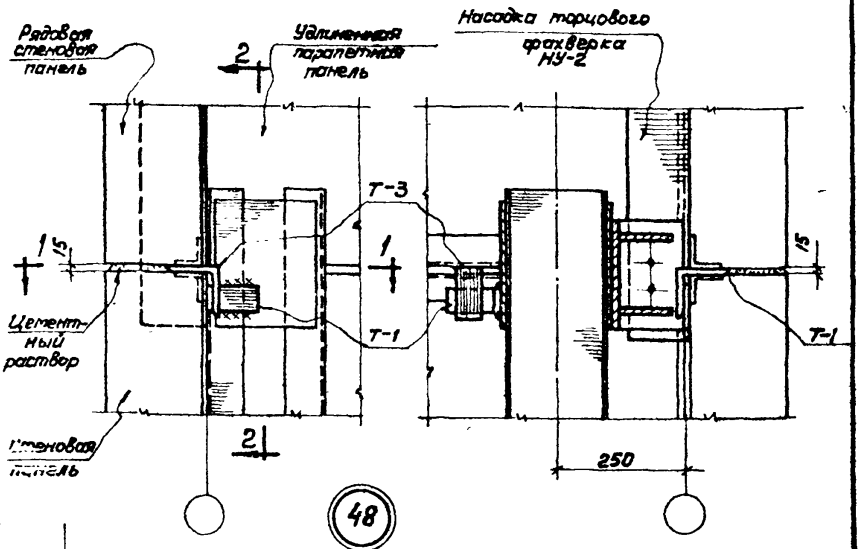


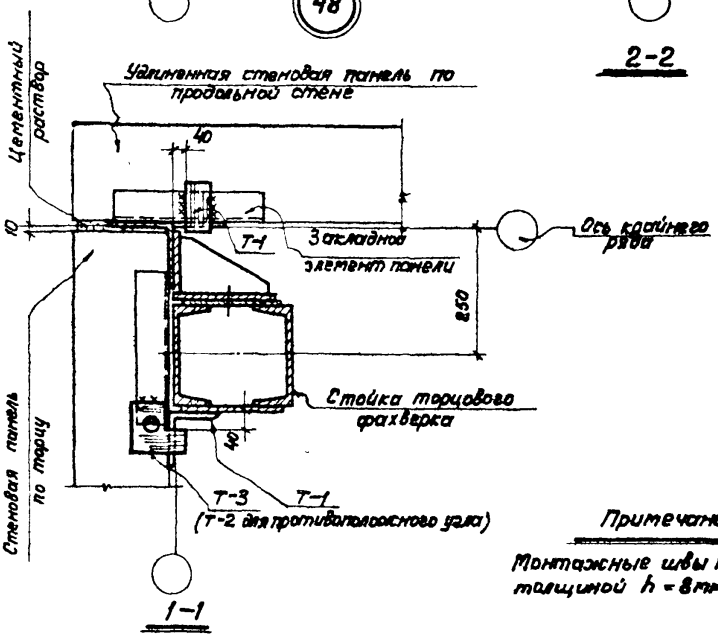


Примечание.

Монтажные швы принять толщиной $h = 8$ мм.

| | | | |
|---|---|---|---|
| Рук сек. стен | Добротыслов | Проверил | Иванова |
| Гл инж пр-та | Солюс | | |
| Гл арх пр-та | Барко | | |
| Рук группы | Рудаков | | |

| | | | |
|---|---|---|---|
| ТДМ 1965 г | Крепление стеновых панелей к стойке торцового фахверка в углу здания с крановым пролетом в пределах конструкции покрытия (вариант с удлиненными панелями) | ТДМ 25-1 | |
| | | Детали | 48 |

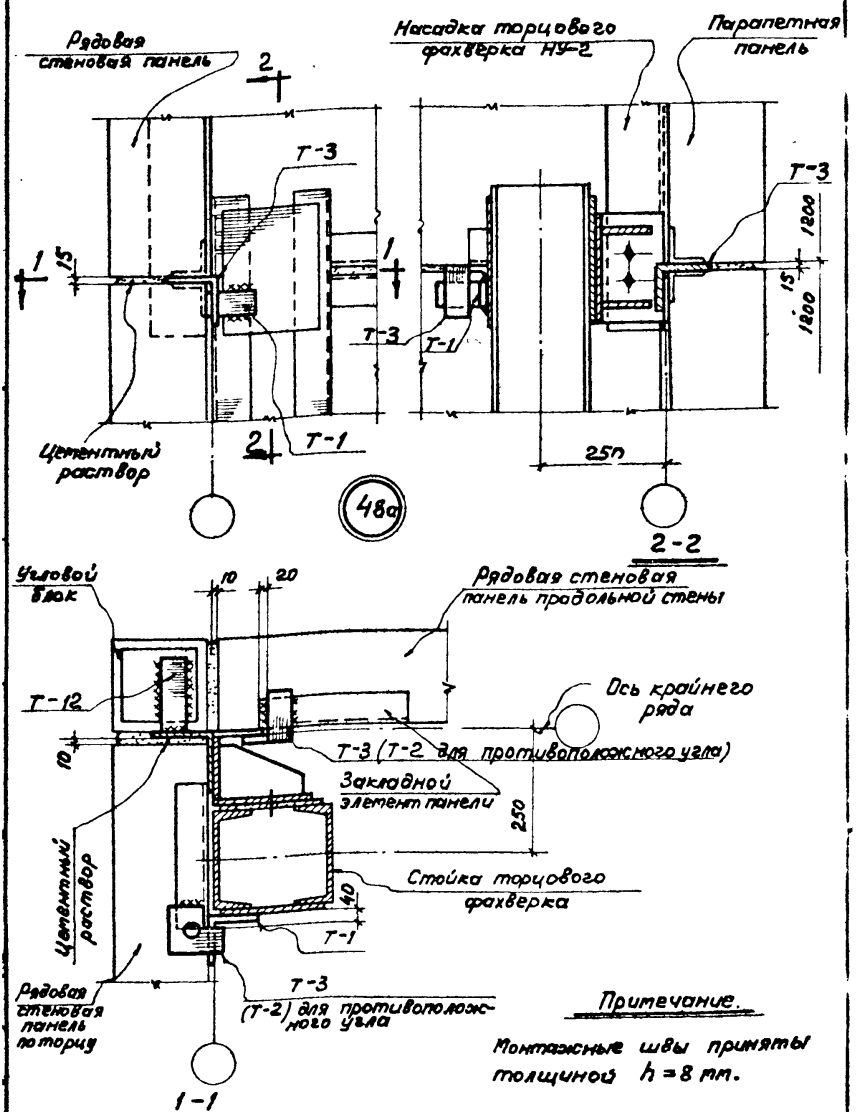


Примечание.

Монтажные швы приняты толщиной $h = 8$ мм.

| | | | |
|---|---|---|---|
| ТДМ 1965 г | Крепление стеновых панелей к стойке торцового фахверка в углу здания с крановым пролетом в пределах конструкции покрытия (вариант с угловыми блоками) | ТДМ 25-1 | |
| | | Деталь | 48а |

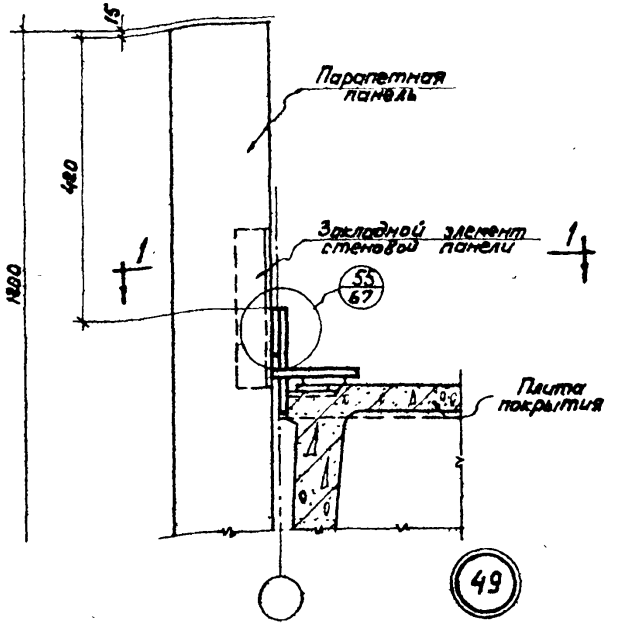


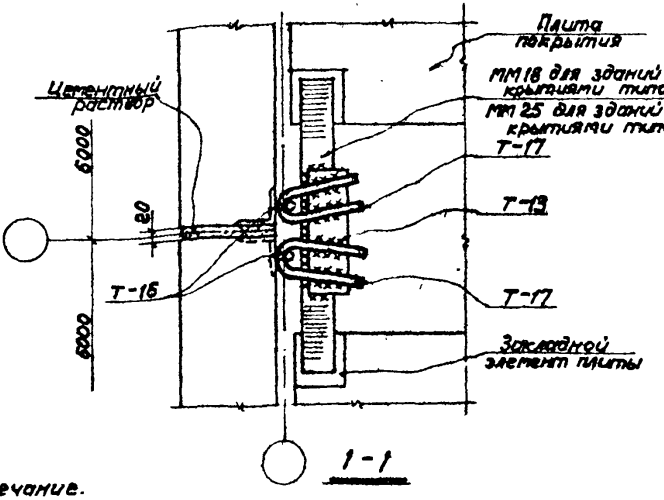


*Примечание.*

*Монтажные швы приняты толщиной 8 мм.*

| | | | |
|---|---|---|---|
| ТДМ 1965 г | Крепление парапетных панелей продольной стены к плитам покрытия бескранового здания у рядовой оси | ТДМ 25-1 | |
| | | Деталь | 49 |

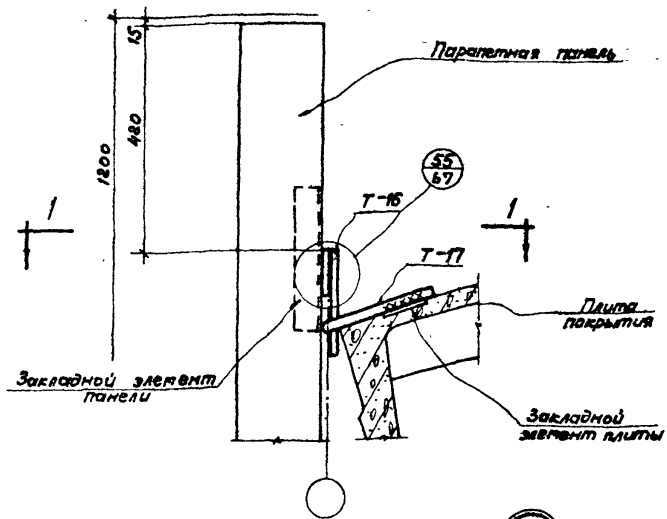


50

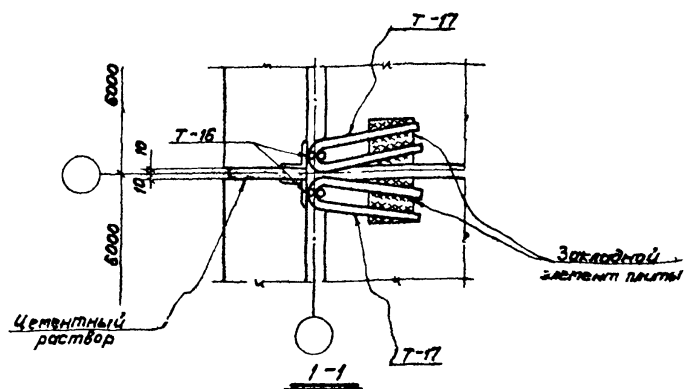


Примечание.
Монтажные швы приняты толщиной $h_ш = 8$ мм и шириной хорды $B = 8$ мм.

| | | | |
|---|---|---|---|
| Рук.сект.стен | Добромыслов | Проверил | Сенков |
| Гл.инж.пр. | Солюс | | |
| Гл.арх.пр. | Барко | | |
| Рук.группы | Рудаков | | |

| | | | |
|---|---|---|---|
| ТДМ 1965г | Крепление парапетных панелей продольной стены к плитам покрытия у рядовой оси в крановом пролете | ТДМ 25-1 | |
| | | Деталь | 50 |

8055 64

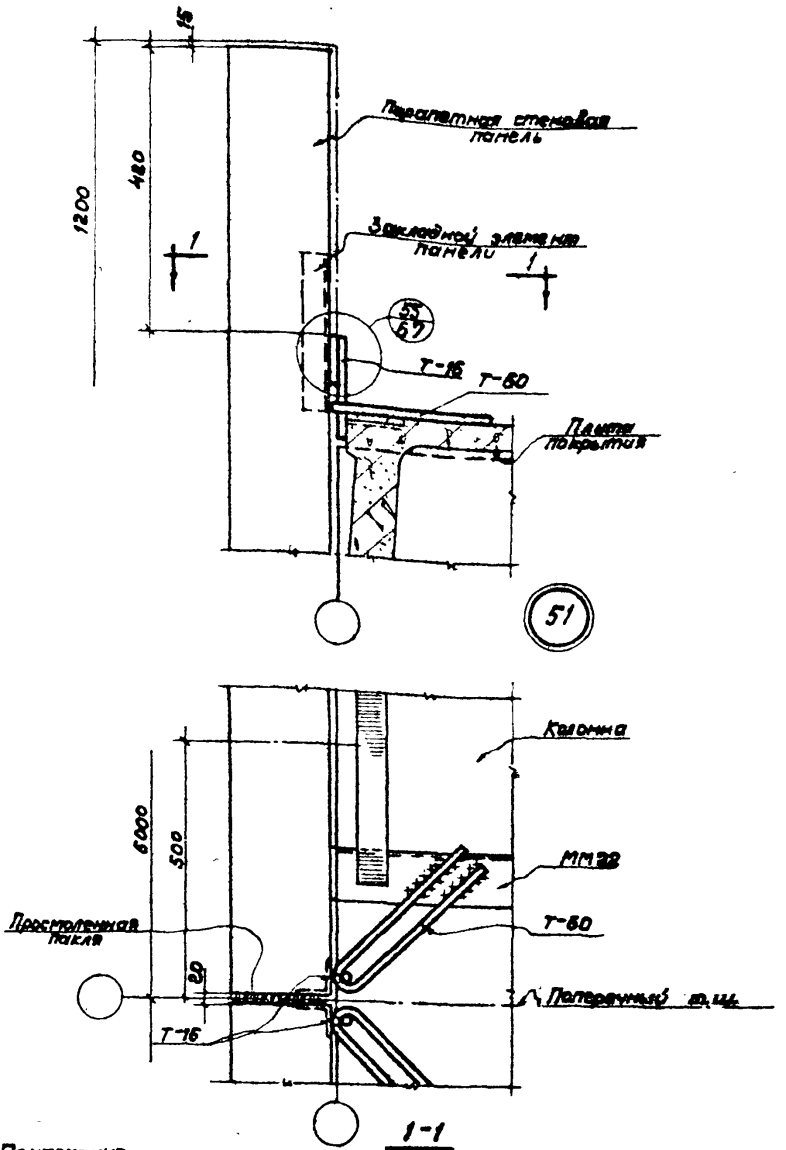


Примечание.

Монтажные швы приняты толщиной 8 мм.

| | | | |
|---|---|---|---|
| ТДМ 1965 г | Крепление парапетных панелей продольной стены к плитам покрытия у поперечного т.ш. бескранового здания | ТДМ 25-1 | |
| | | Деталь | 51 |

Рук. секр. стен
Гл. инж. пр-та
Гл. арх. пр-та
Рук. группы

Добромыслов
Солюс
Барко
Рудаков

Проверил

8055 65

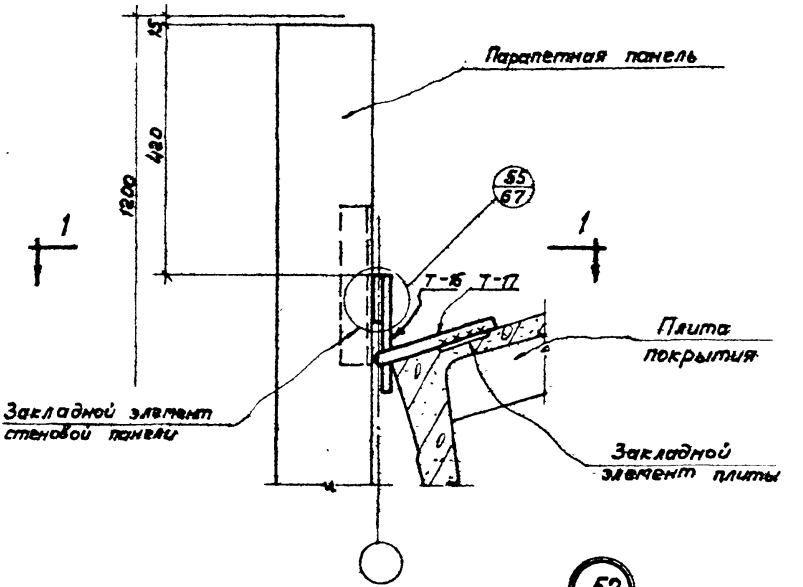


52

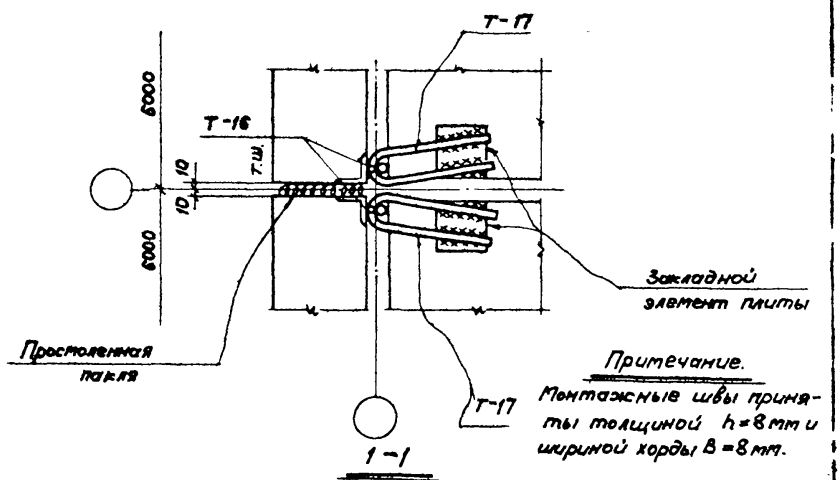


Примечание.

Монтажные швы приняты толщиной h=8мм и шириной хорды B=8мм.

| | | | |
|---|---|---|---|
| ТДМ 1965 г | Крепление парапетных панелей продольной стены к плитам покрытия у поперечного т.ш. в крановом пролете | ТДМ 25-1 | |
| | | Деталь | 52 |

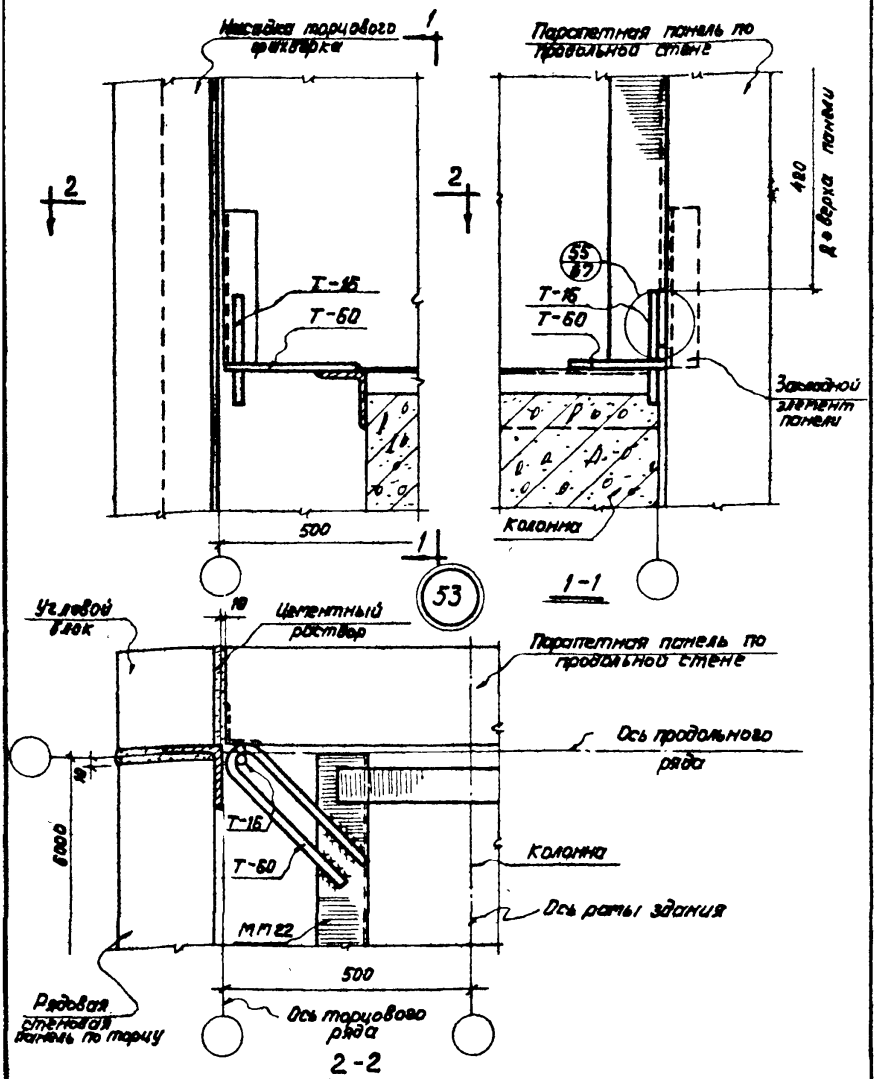


*Примечание.*

*Монтажные швы приняты толщиной $\Delta = 8$ мм.*

| | | | |
|---|---|---|---|
| ТДМ 1965 г | Крепление парапетных панелей продольной стены к плите покрытия в углу бескранового здания | ТДМ 25-1 | |
| | | Деталь | 53 |

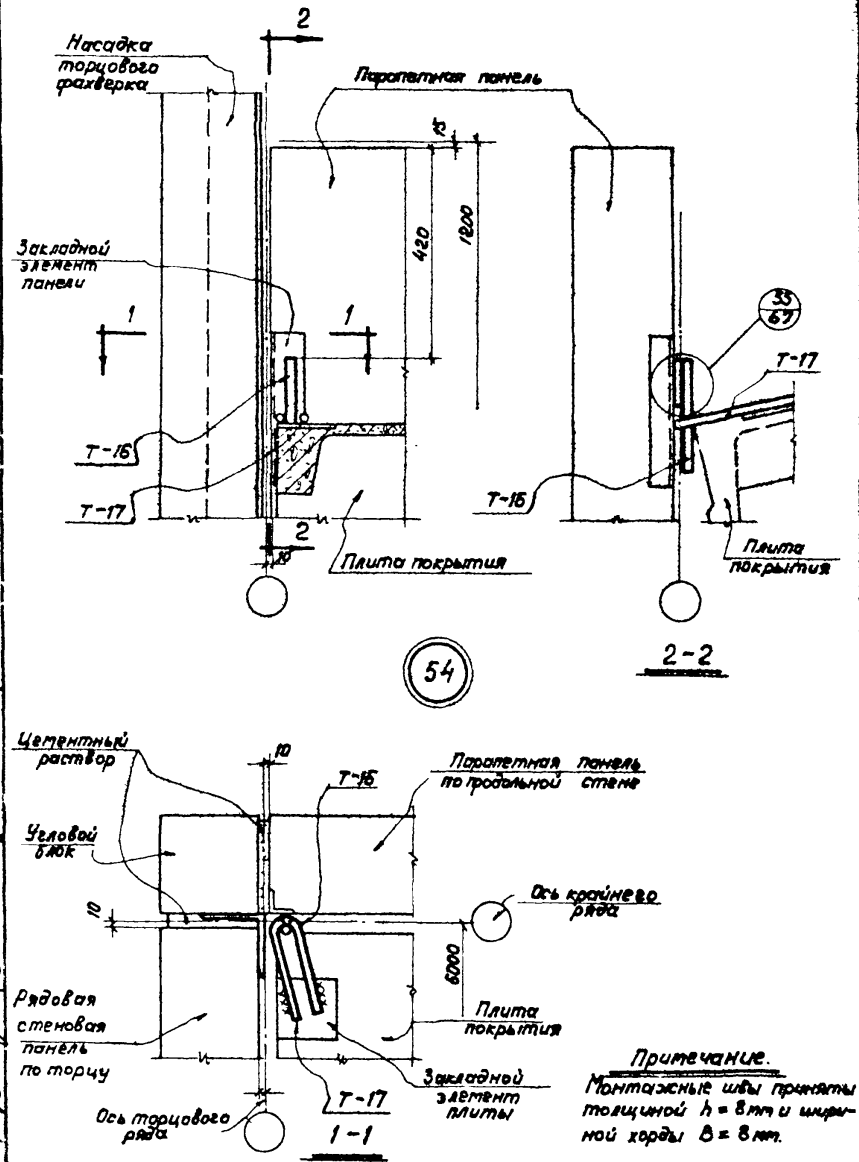


Примечание.
Монтажные швы приняты толщиной h = 8 мм и шириной хорды B = 8 мм.

| | | | |
|---|---|---|---|
| Гл. инж. пр-та | Солюс | | |
| Гл. арх. пр-та | Барко | | |
| Рук. группы | Рудаков | | |

| | | | |
|---|---|---|---|
| ТДМ 1965 г | Крепление парапетных панелей продольной стены к плите покрытия в углу здания со скатной кровлей в крановом пролете | ТДМ 25-1 | |
| | | Деталь | 54 |

8055 68

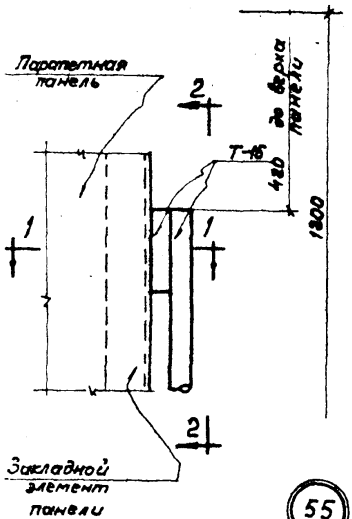


55

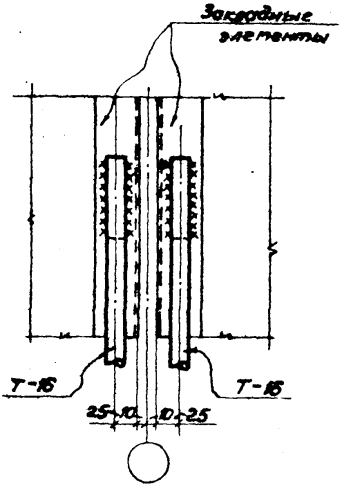


2-2

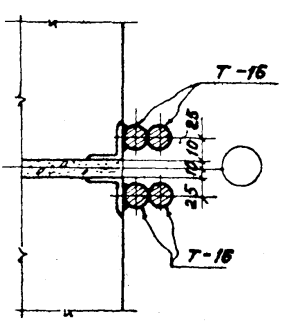


1-1

Примечание.

Приварку Т-16 к закладным элементам панелей выполнять швами высотой h=8мм и шириной хорды в = 10 мм.

| | | | |
|---|---|---|---|
| Рук. отд. типов | | | |
| Гл. инж. пр-та | | Солос | |
| Гл. арх. пр-та | | Барко | |
| Рук. группы | | Рудаков | |

ТДМ 1965 г

Приварка элементов крепления к парапетным панелям

ТДМ 25-1

Деталь 55

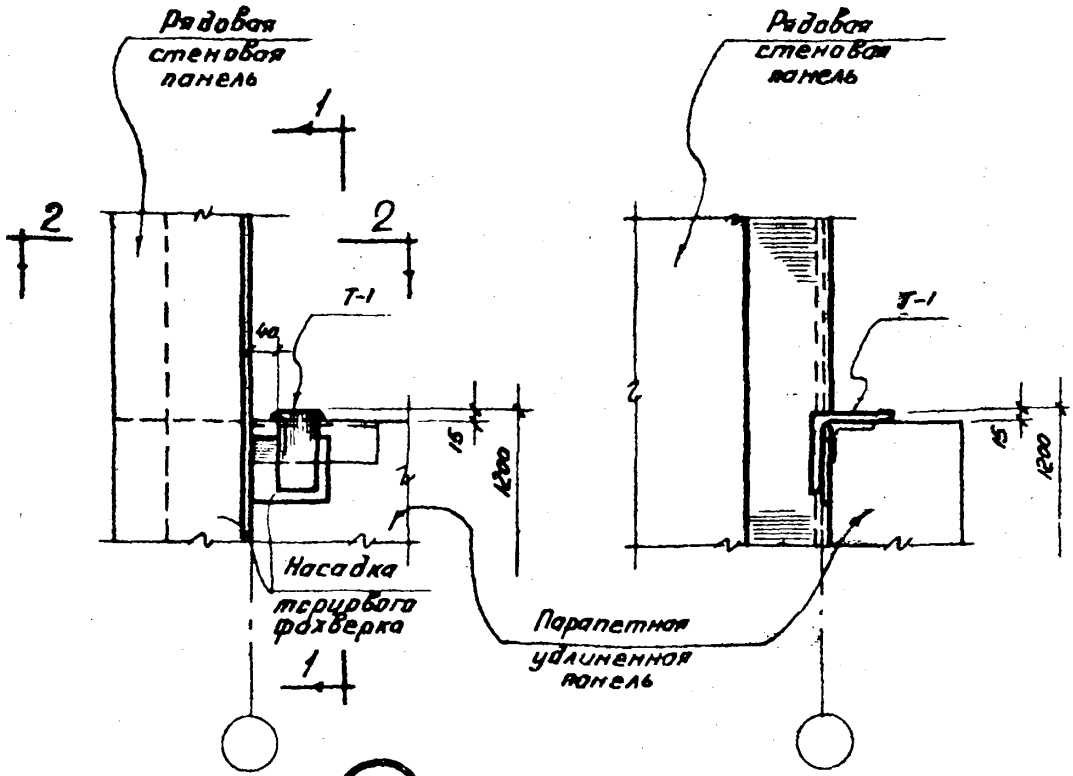


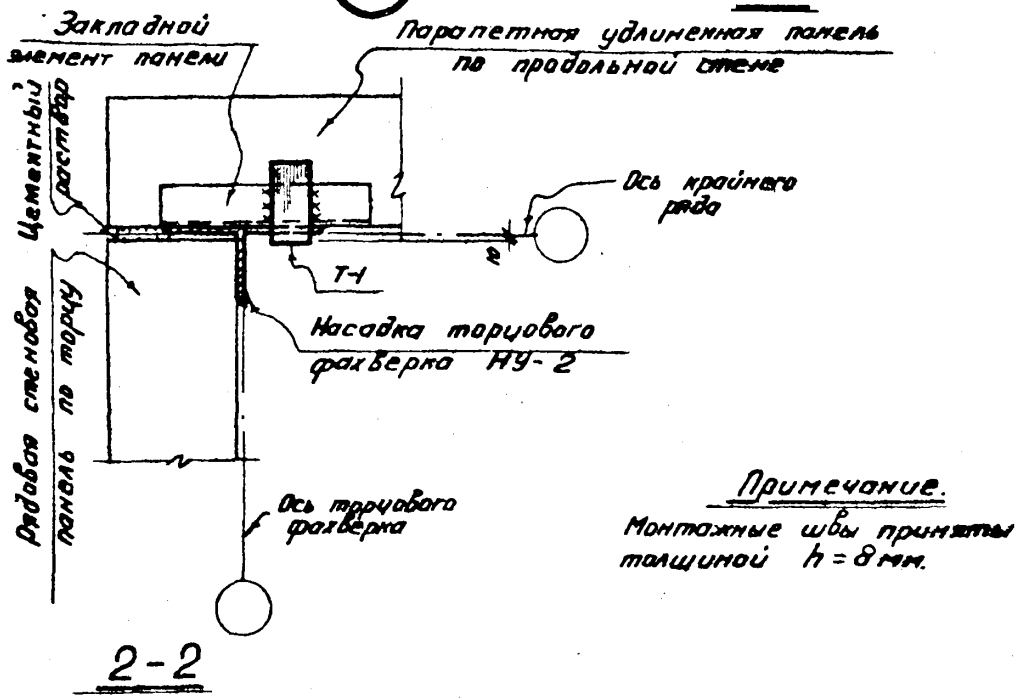


Примечание.

Монтажные швы приняты толщиной $h = 8$ мм.

| | | | |
|---|---|---|---|
| ТДМ 1965 г | Крепление парапетной удлиненной панели по продольной стене к насадке торцового фахверка в углу здания со скатной кровлей в крановом пролете | ТДМ25-1 | |
| | | Деталь | 56 |

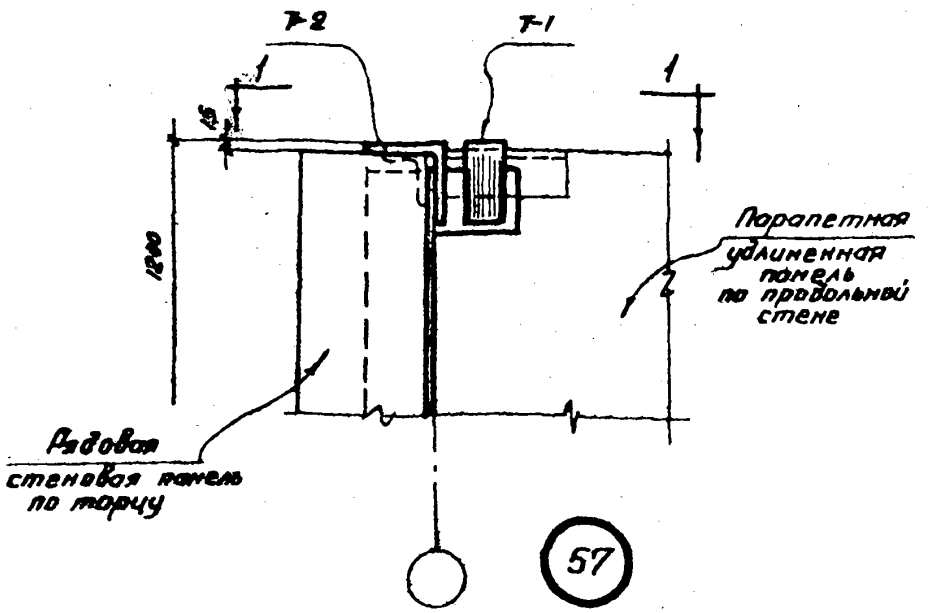


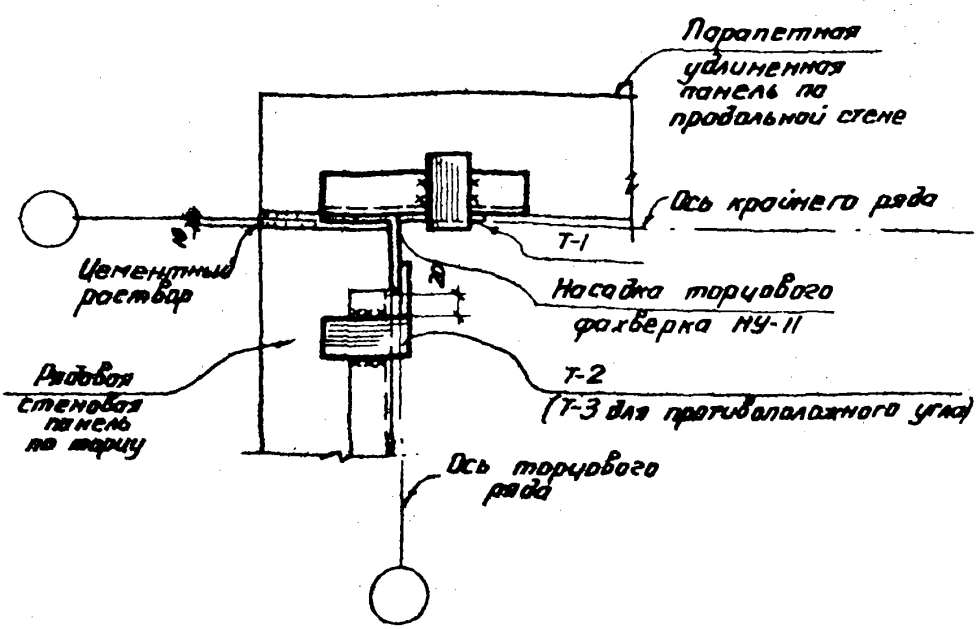


1-1

Примечание.

Монтажные швы приняты толщиной $h=8$ мм.

| | | | |
|---|---|---|---|
| ТДМ 1965 г | Крепление панелей парапета к насадке торцового фахверка в углу здания при плоской кровле (Вариант с удлиненными панелями) | ТДМ25-1 | |
| | | Деталь | 57 |

8055 71

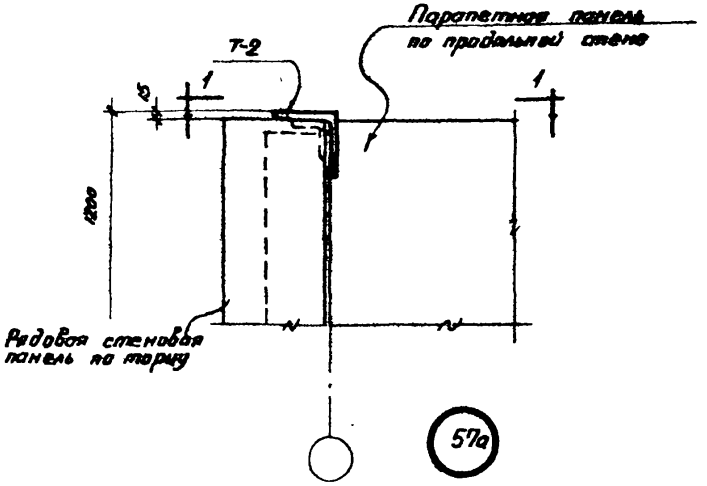


57а

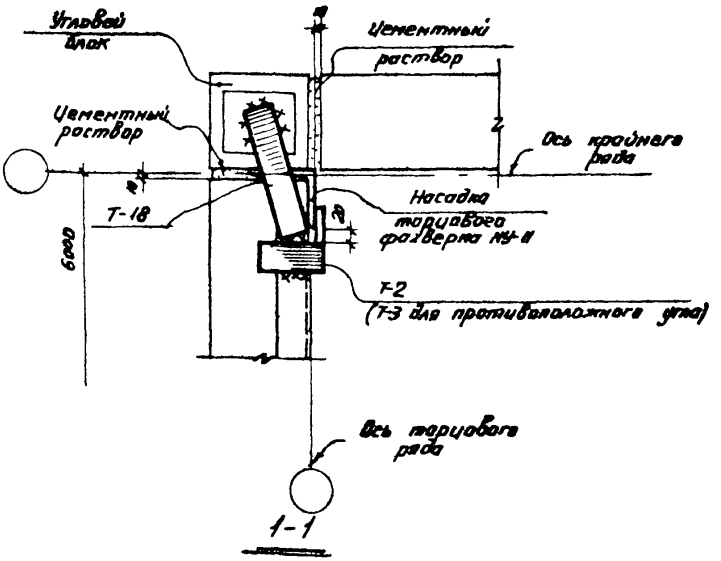


Примечание.

Монтажные швы приняты толщиной h = 8 мм.

| | | | |
|---|---|---|---|
| ТДМ 1965г | Крепление панелей парапета к насадке торцового фахверка в углу здания при плоской кровле (Вариант с угловыми блоками) | ТДМ25-1 | |
| | | Деталь | 57а |

8055 72

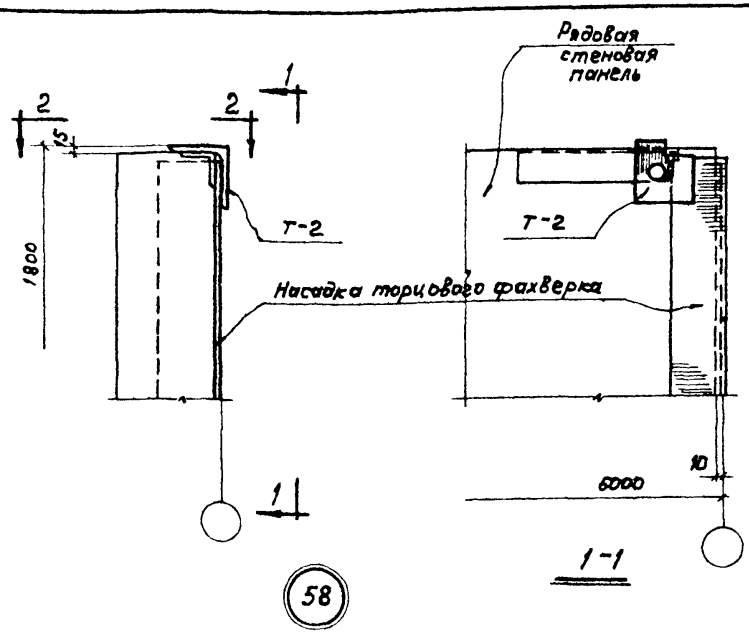


58

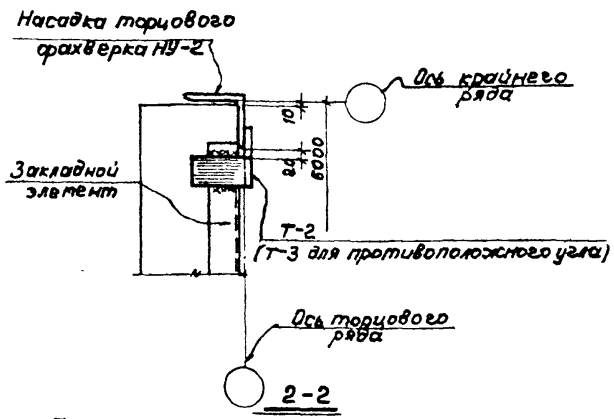


Примечание.

Монтажные швы приняты толщиной $h = 8$ мм.

| ТАМ 1965г | Крепление панели парапета к насадке торцового фахверка в углу здания со скатной кровлей в крановом пролете (вариант с удлиненными панелями) | ТДМ 25-1 | |
|---|---|---|---|
| | | Деталь | 58 |

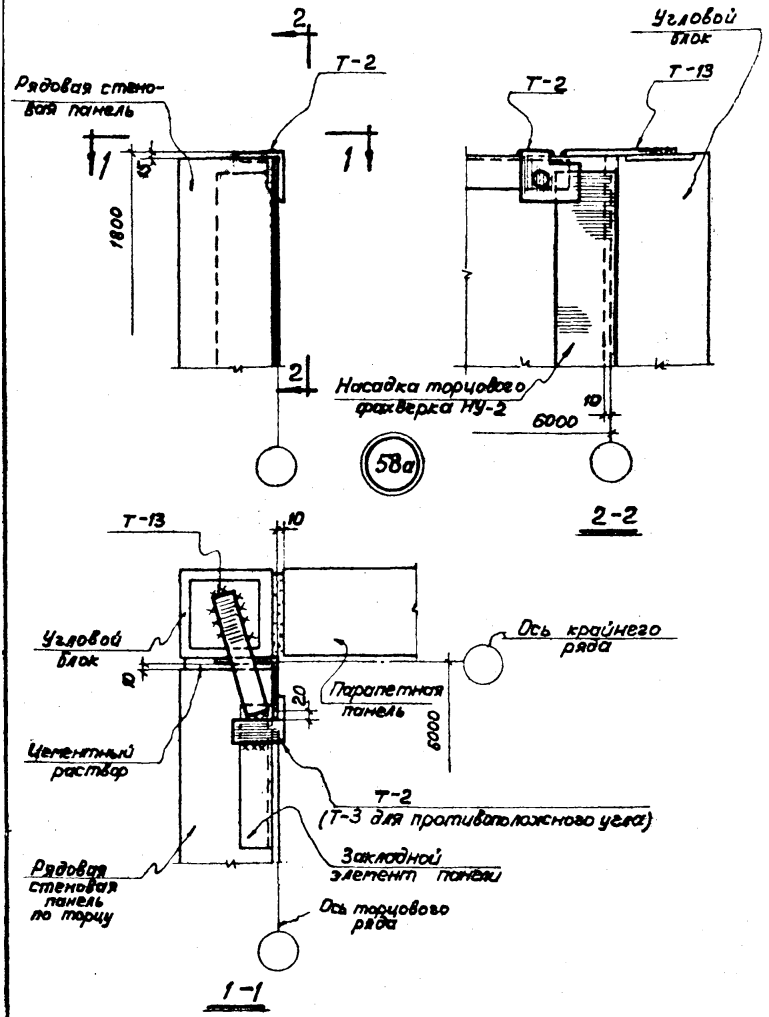


**Примечание.**

Монтажные швы приняты толщиной $h = 8$ мм.

| | | | |
|---|---|---|---|
| ТДМ 1965г | Крепление панели парапета к насадке торцового фахверка в углу здания со скатной кровлей в крановом пролете (вариант с угловыми блоками) | ТДМ 25-1 | |
| | | Деталь | 58а |

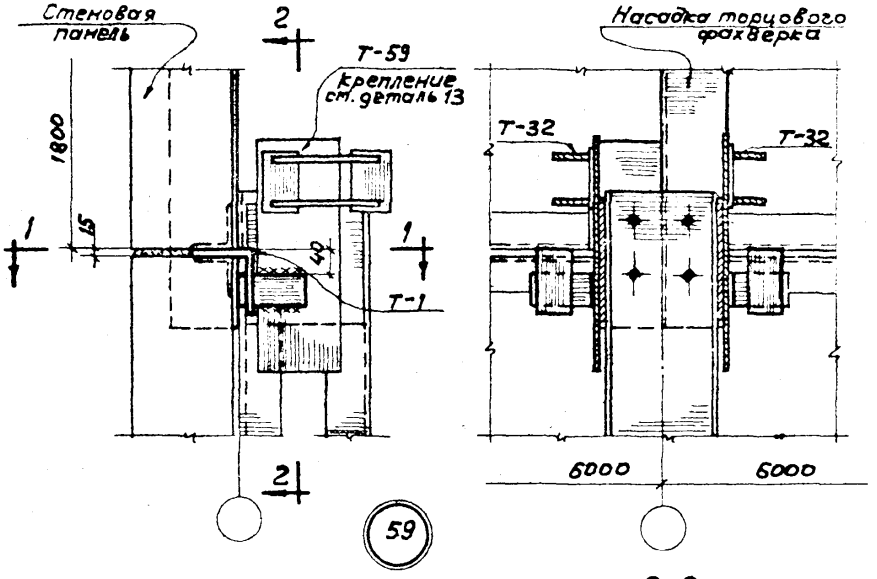


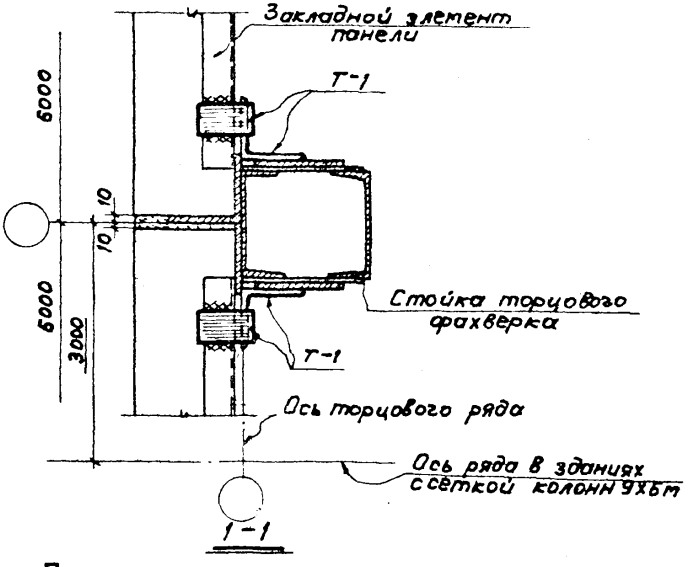


Примечание.
Монтажные швы приняты толщиной $h = 8$ мм.

| | | | |
|---|---|---|---|
| ТДМ 1965 г | Крепление стеновых панелей к стойке торцового фахверка в зданиях с крановым пролетом в пределах конструкции покрытия | ТДМ 25-1 | |
| | | Деталь | 59 |

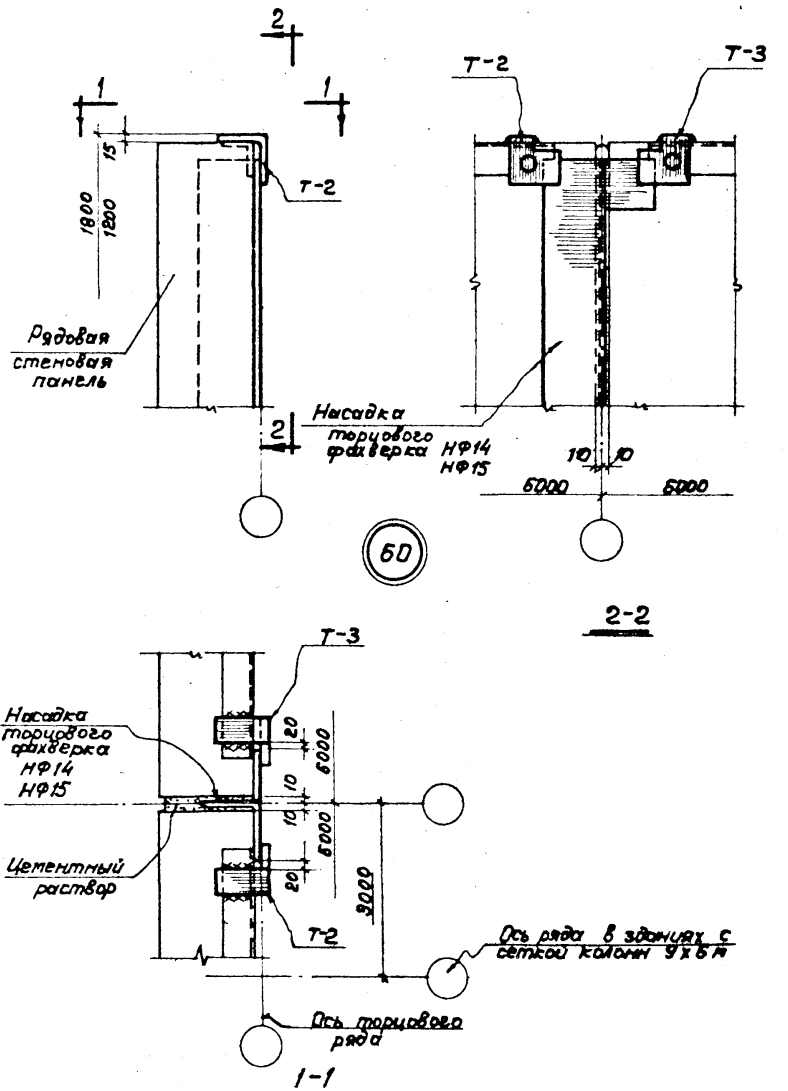


Примечание.

Монтажные швы приняты толщиной $h = 8$ мм.

| ТДМ 1965 г | Крепление панелей парапета по торцу здания к насадке торцового фахверка | ТДМ 25-1 |
|---|---|---|
| | | Деталь 60 |

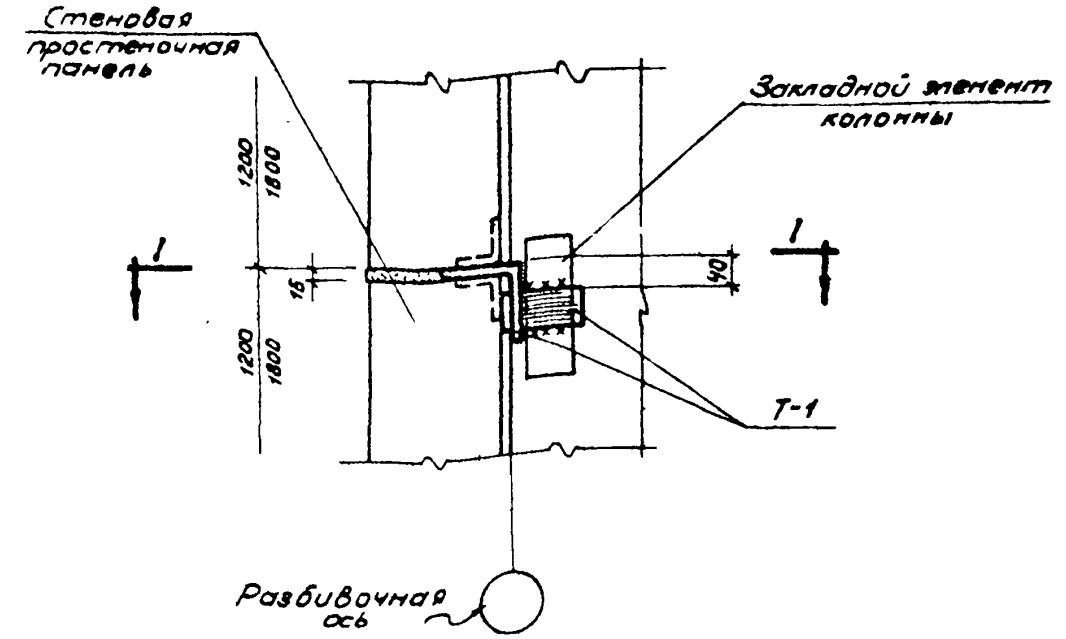


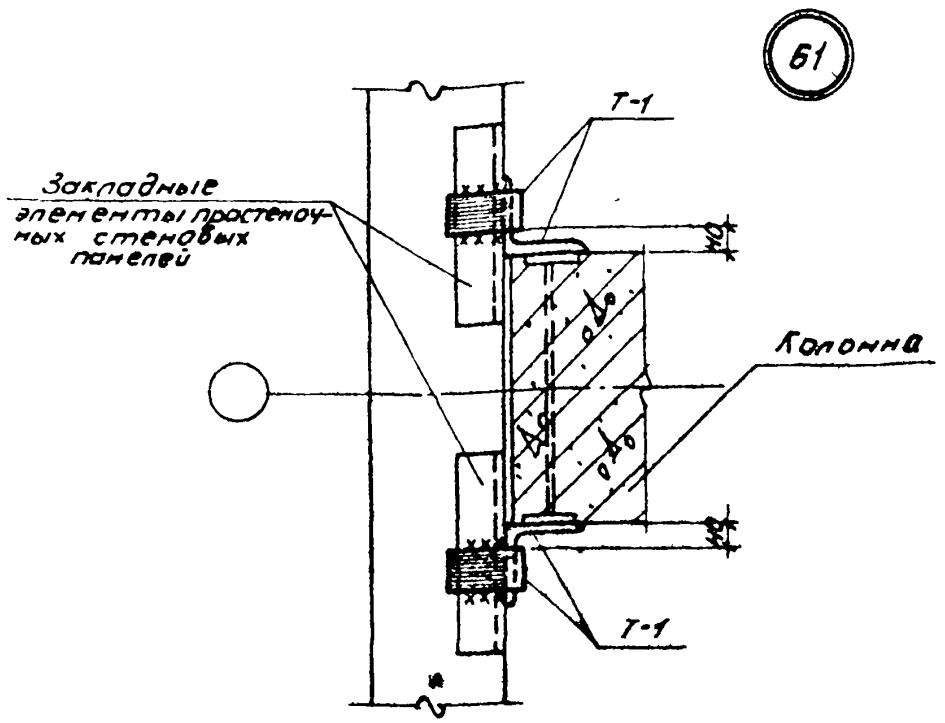


1-1

Примечание.
Монтажные швы приняты h = 8 мм.

| | | | |
|---|---|---|---|
| ТДМ 1965г | Крепление простеночных панелей к колоннам крайнего ряда у рядовой оси | ТДМ 25-1 | |
| | | Деталь | 61 |

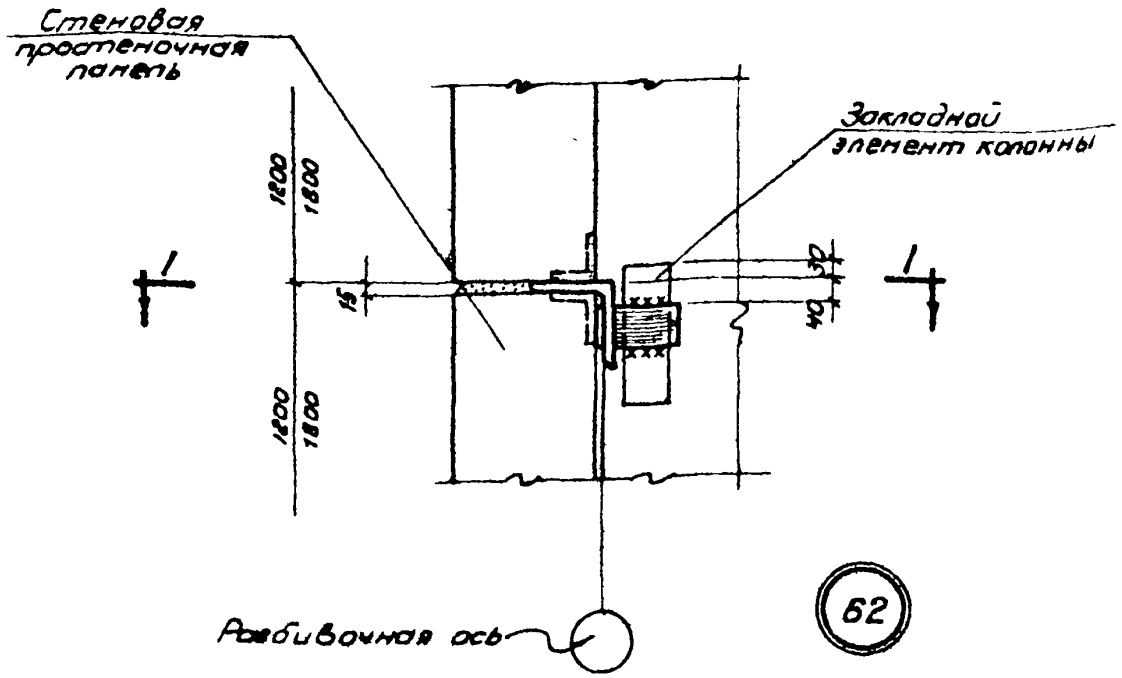


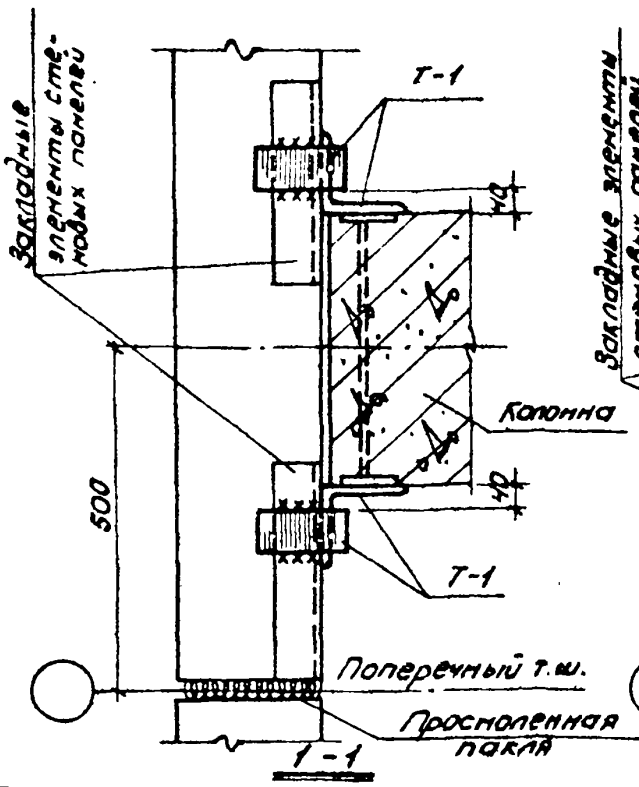


При простеночных стеновых панелях шириной 1500

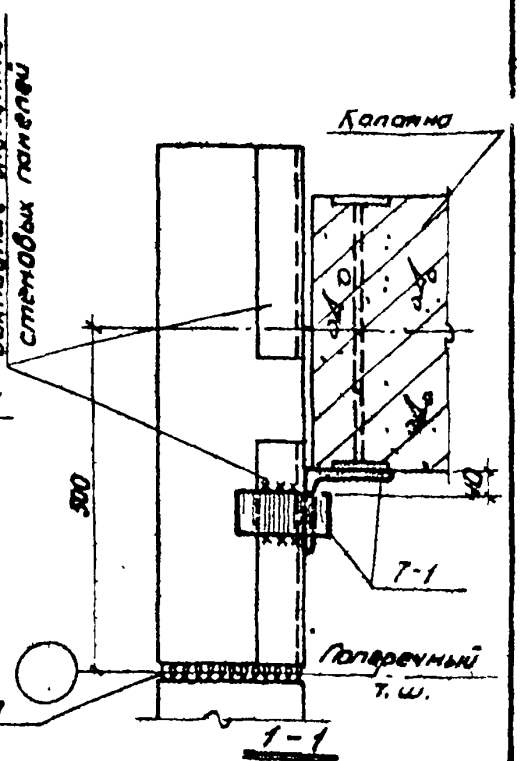


При простеночных стеновых панелях шириной 750

Примечание.

Монтажные швы приняты $h_ш = 8$ мм.

| | | | |
|---|---|---|---|
| ТДМ 1965 г | Крепление простеночных стеновых панелей к колонне крайнего ряда у поперечного т. ш. | ТДМ 25-1 | |
| | | Деталь | 62 |

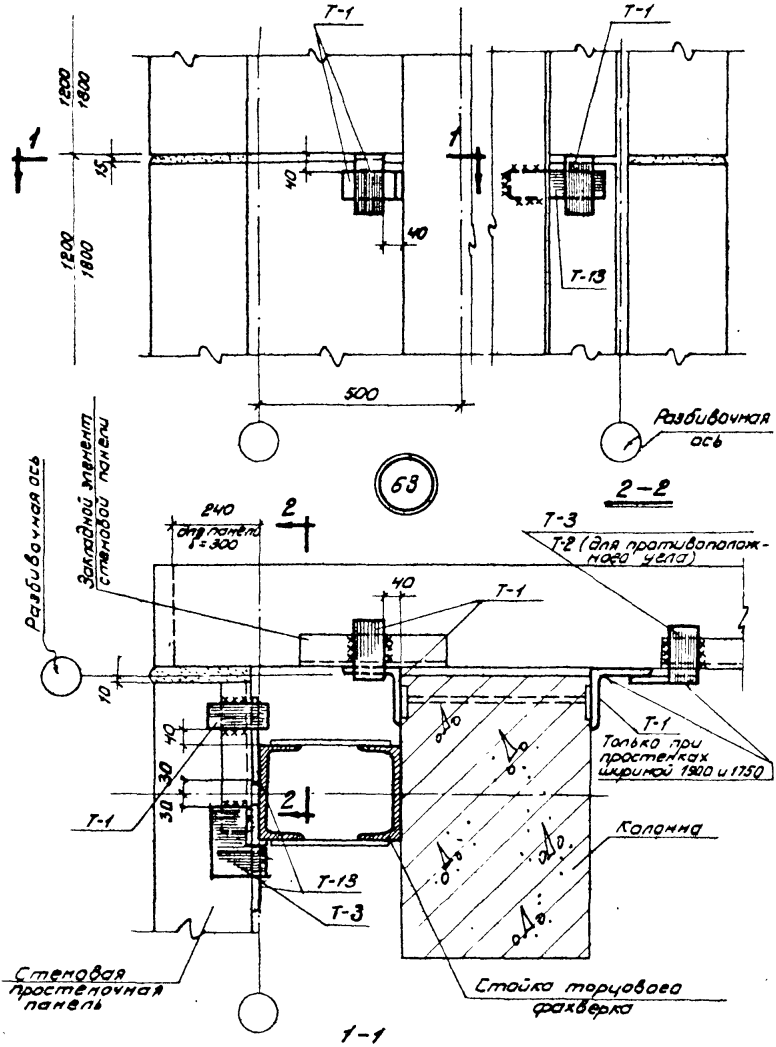


Примечание.
Монтажные швы приняты h = 8мм.

| ТДМ 1965г | Крепление стеновых простеночных панелей в углу здания | ТДМ 25-1 | |
|---|---|---|---|
| | | Деталь | 63 |

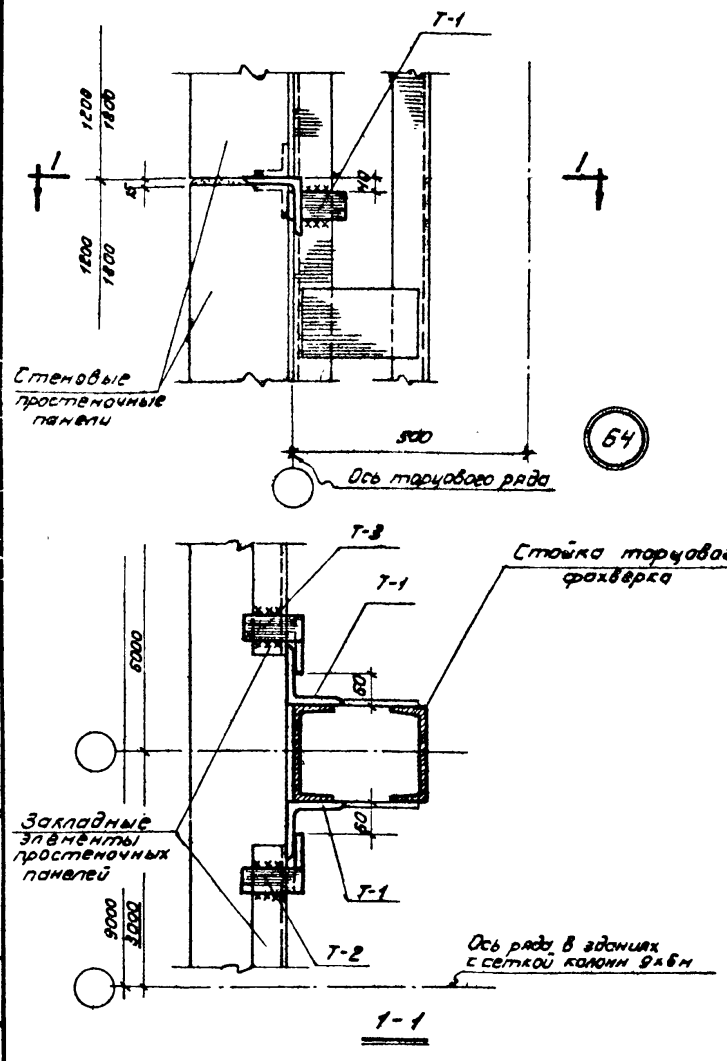


Примечание.

Монтажные швы приняты $h_ш = 8$ мм.

| | | | |
|---|---|---|---|
| Рук сектора стен | | Добромыслов | Ст. инженер |
| Гл инж пр-та | | Солюс | Проверил |
| Гл арх пр-та | | Барко | |
| Рук группы | | Рудаков | |

Иванова
Кеглецова

| | | | |
|---|---|---|---|
| ТДМ 1965г | Крепление стеновых простеночных панелей к стойке торцового фахверка | ТДМ 25-1 | |
| | | Деталь | 64 |

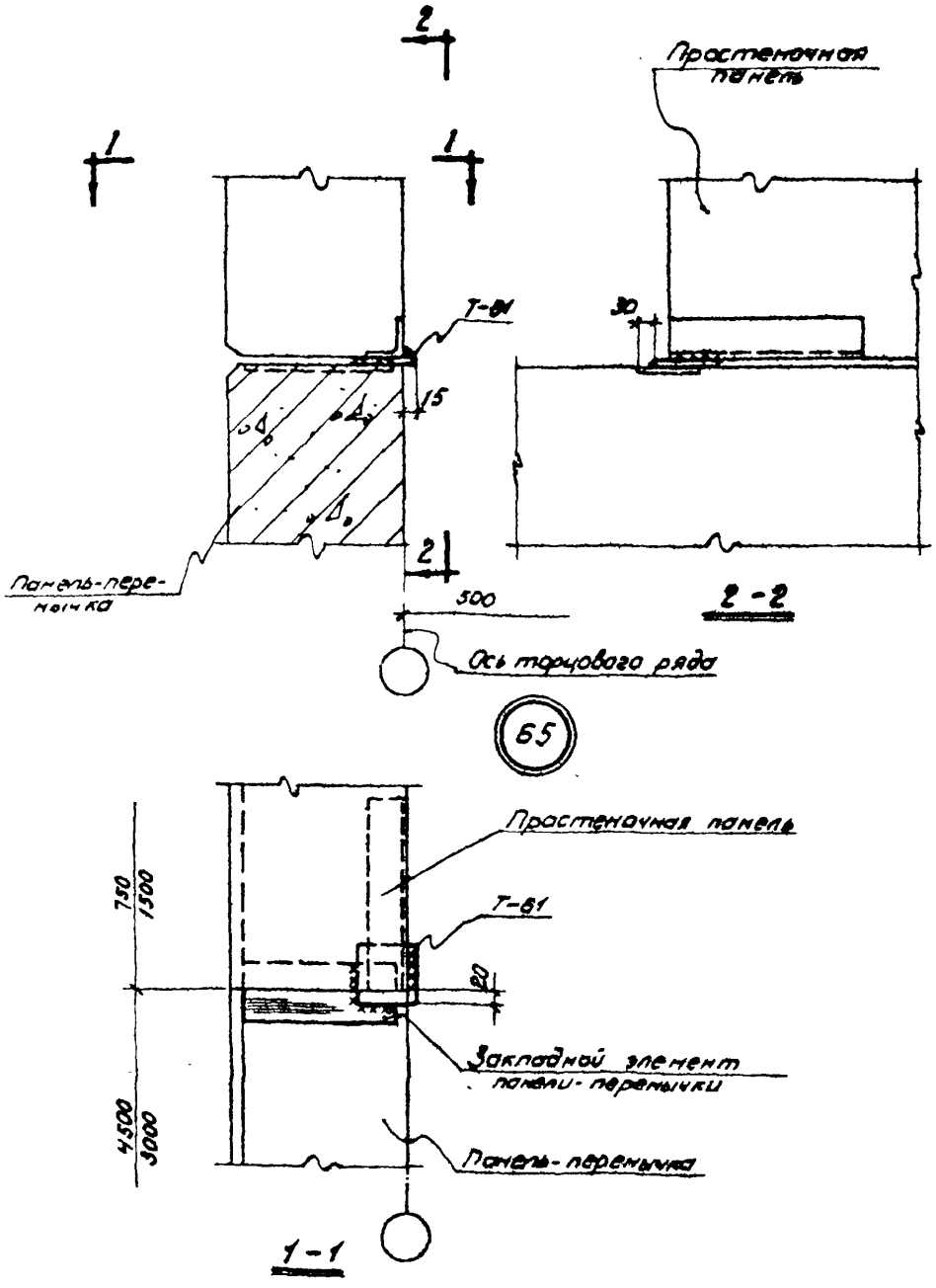


Примечание.
Монтажные швы приняты h=8 мм.

| | | | |
|---|---|---|---|
| Рук сектора стен | Добромыслов | Проверил | Иванов |
| Гл инж пр-та | Солюс | | |
| Гл арх пр-та | Барко | | |
| Рук группы | Рудаков | | |

| | | | |
|---|---|---|---|
| ТДМ 1965 г | Сопряжение простеночной панели и панели-перемычки в уровне низа окна | ТДМ 25-1 | |
| | | Деталь | 65 |

8055 81

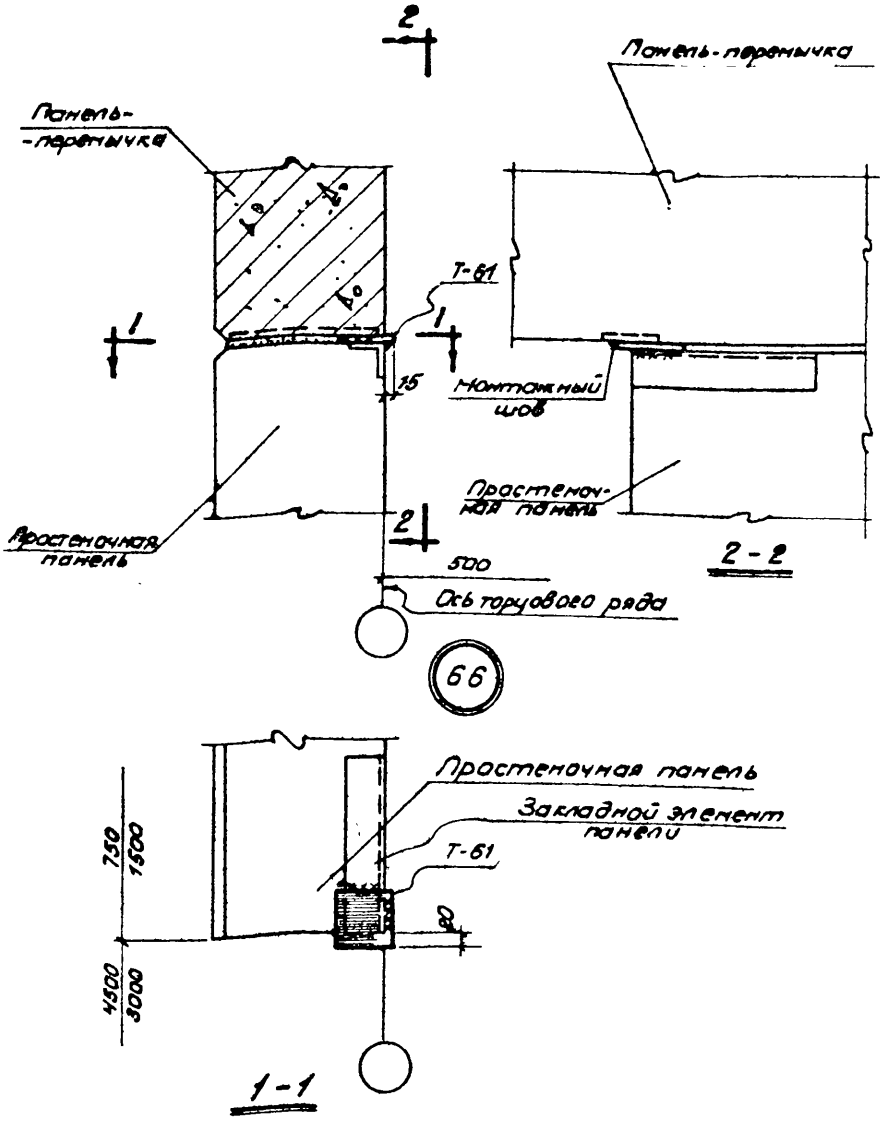


Примечание.
Монтажные швы приняты $h_ш = 8мм$.

| ТДМ 1965г | Сопряжение простеночной панели и панели-перемычки в уровне верха окна | ТДМ 25-1 | |
|---|---|---|---|
| | | деталь | 66 |

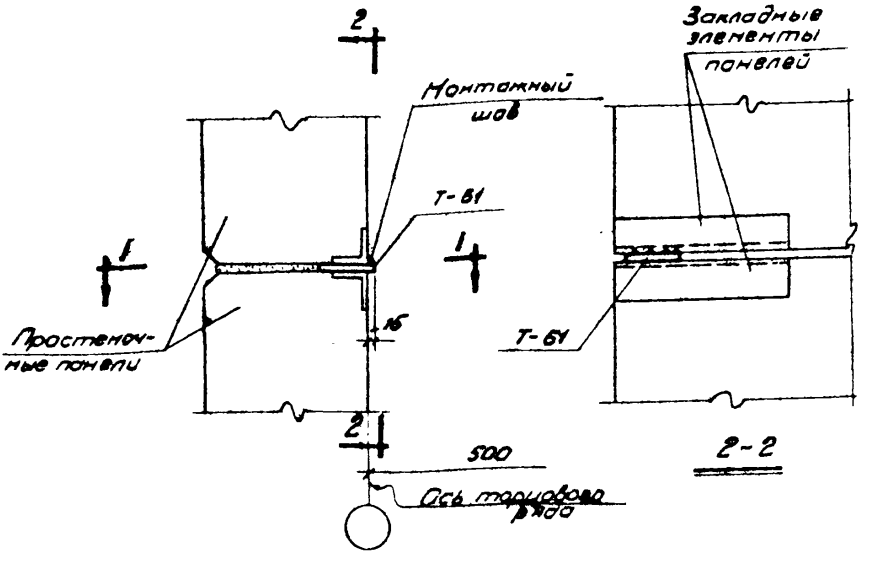


67

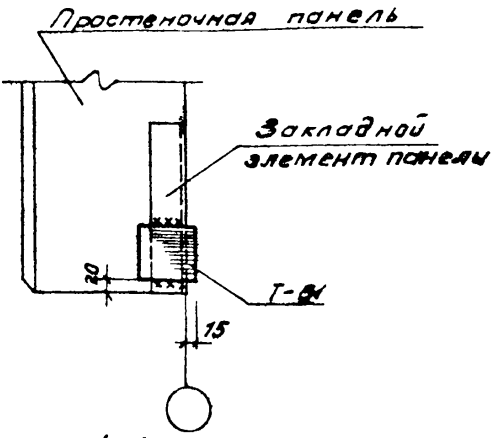


1-1

Примечание.
Монтажные швы приняты $h_ш = 8$ мм.

| | | | |
|---|---|---|---|
| ТДМ 1965г | Сопряжение простеночных панелей между собой | ТДМ 25-1 | |
| | | Деталь | 67 |

gost.e-ecolog.ru