ГОСУДАРСТВЕННЫЙ КОМИТЕТ СОВЕТА МИНИСТРОВ СССР
ПО ДЕЛАМ СТРОИТЕЛЬСТВА

ТИПОВЫЕ КОНСТРУКЦИИ И ДЕТАЛИ ПРОМЫШЛЕННЫХ ЗДАНИЙ И СООРУЖЕНИЙ

ТИПОВЫЕ МОНТАЖНЫЕ ДЕТАЛИ МНОГОЭТАЖНЫХ ПРОМЫШЛЕННЫХ ЗДАНИЙ

ТДМ 25-0-1

МАРКИРОВОЧНЫЕ СХЕМЫ ДЕТАЛЕЙ СОПРЯЖЕНИЙ ПАНЕЛЕЙ С НЕСУЩИМ КАРКАСОМ

8409

МОСКВА 1966

gost.e-ecolog.ru

ГОСУДАРСТВЕННЫЙ КОМИТЕТ СОВЕТА МИНИСТРОВ СССР
ПО ДЕЛАМ СТРОИТЕЛЬСТВА

ТИПОВЫЕ КОНСТРУКЦИИ И ДЕТАЛИ ПРОМЫШЛЕННЫХ ЗДАНИЙ И СООРУЖЕНИЙ

ТИПОВЫЕ МОНТАЖНЫЕ ДЕТАЛИ МНОГОЭТАЖНЫХ ПРОМЫШЛЕННЫХ ЗДАНИЙ

ТДМ 25-0-1

МАРКИРОВОЧНЫЕ СХЕМЫ ДЕТАЛЕЙ СОПРЯЖЕНИЙ ПАНЕЛЕЙ С НЕСУЩИМ КАРКАСОМ

Зам. гл. инж.	Суханов
Рук. сектора стен.	Добромыслов
Гл. инж. проекта	Солюс
Гл. арх. проекта	Барко
Рук. группы	Рудаков

РАЗРАБОТАНЫ
Центральным научно-исследовательским и проектно-экспериментальным институтом промышленных зданий и сооружений /ЦНИИПРОМЗДАНИЙ/

УТВЕРЖДЕНЫ И ВВЕДЕНЫ В ДЕЙСТВИЕ С 1/IV-1966 г.
Государственным Комитетом Совета Министров СССР
по делам строительства
приказ №11 от 5 февраля 1966 г.

ЦЕНТРАЛЬНЫЙ ИНСТИТУТ ТИПОВЫХ ПРОЕКТОВ
МОСКВА 1966

8409 2

Шифр			
ТПН 25-0-1			
Марка лист			
Стр. 2			
Инв. №			
Зам. гл. инженер			
Рук. сектора стен			
Гл. инж. пр.			
Гл. арх. проекта			
Дата	Дата	Подпись	Изм.
Сиванов	Подпись	Дата	Изм.
Подгорнов			
Сапог			
Здако			
Рук. группы			
проверил			
Арх.			
Ивашков			
Рудаков			
Ивонов			

Содержание

	Стр. / Лист
Пояснительная записка	3-6
Схемы для маркировки монтажных деталей крепления стоек торцового фахверка к каркасу здания. Ключи для поддера стоек торцового фахверка	1
Схемы для маркировки впорных консолей	2
Схемы для маркировки монтажных деталей крепления насадок к стойкам торцового фахверка	3
Схемы для маркировки монтажных деталей продольных стен в пределах высоты колонн в зданиях с навесными стенами	4
Схемы для маркировки монтажных деталей продольных стен в пределах высоты колонн в зданиях с самонесущими стенами	5
Схемы для маркировки монтажных деталей торцовых стен в пределах высоты колонн в зданиях с навесными стенами	6
Схемы для маркировки монтажных деталей торцовых стен в пределах высоты колонн в зданиях с самонесущими стенами	7
Схемы для маркировки монтажных деталей продольных стен в пределах высоты покрытия в зданиях с навесными стенами	8
Схемы для маркировки монтажных деталей продольных стен в пределах высоты покрытия в зданиях с самонесущими стенами	9
Схемы для маркировки монтажных деталей торцовых стен в пределах высоты покрытия в зданиях с навесными стенами	10
Схемы для маркировки монтажных деталей торцовых стен в пределах высоты покрытия в зданиях с самонесущими стенами	11
Разбивка дополнительных закладных элементов в балках при скатной кровле и плитах покрытия для крепления стеновых панелей	12
Дополнительные закладные элементы МД-1 ÷ МД-3	13
Примеры раскладки стеновых панелей в соответствии с принятой в серии ИИ-20 разбивкой закладных деталей в каркасах зданий	14

Пояснительная записка

1. Настоящая серия ТДМ 25-01-1 содержит следующие материалы для проектирования панельных стен многоэтажных зданий серии ИИ-20:

а) Схемы для маркировки деталей сопряжения панелей с каркасом.

б) Схемы для маркировки деталей крепления опорных консолей к стойкам торцового фахверка.

в) Рабочие чертежи дополнительных закладных деталей в плитах покрытия и в стропильных балках, необходимых для крепления стеновых панелей.

г) Пошаговая раскладка стеновых панелей при применении в серии ИИ-20 расположении закладных элементов в каркасах зданий.

2. Детали сопряжения стеновых панелей с каркасом разработаны, как для навесных так и для самонесущих панельных стен.

При навесных панельных стенах панели, расположенные над оконными проемами устанавливаются на строительные опорные консоли, привариваемые к закладным деталям в колоннах или к стальным стойкам фахверка.

Схемы для маркировки опорных консолей приведены на листе 2.

При самонесущих панельных стенах панели расположенные над окнами устанавливаются на простенки, расположенные между оконными проемами.

3. Чертежи серии ТДМ 25-1 предназначены для непосредственного использования на строительстве и включаются в состав проектной документации в полном их объеме или в виде отдельных листов, примененных в данном проекте.

4. Детали серии ТДМ 25-1 разработаны без учета их применения на строительстве в сейсмических районах, районах распространения вечной мерзлоты и просадочных грунтов, а также на территории горных выработок.

5. Стеновые панели продольных стен крепятся непосредственно к закладным деталям колонн.

Схемы для маркировки монтажных деталей крепления продольных стен к колоннам приведены:

для навесных стен - на листах 4 и 8;

для самонесущих стен - на листах 5 и 9

6. В торцах зданий стеновые панели крепятся к стальным стойкам торцового фахверка.

Схемы для маркировки монтажных деталей крепления панелей к стойкам торцового фахверка приведены:

для навесных стен - на листах 6 и 10;

для самонесущих стен - на листах 7 и 11.

Схемы для маркировки монтажных деталей крепления стоек торцового фахверка приведены на листе 1.

7. На участках стен, расположенных в пределах покрытия, стеновые панели продольного ряда крепятся к закладным деталям плит покрытия, а стеновые панели торцового ряда - к „косодаком" торцового фахверка.

В зданиях с кровельными пролетами стеновые панели продольного ряда крепятся к закладным деталям балок и плит покрытия.

Схемы для маркировки монтажных деталей крепления панелей в пределах высоты покрытия приведены на листах 8-11.

8. Все стальные элементы крепления (включая опорные консоли, стойки фахверка и „косодаки" приведены в выпуске 5, серии СТ-02-3).

При этом следует иметь ввиду, что стойки фахверка рассчитаны на расчетную нагрузку от веса стенового заполнения равную 250 кг/м². Нормативный скоростной напор ветра при расчете креплений и стоек фахверка принят равным 80 кг/м².

Рабочие чертежи дополнительных закладных элементов в балках и плитах покрытий и схемы раздвижки этих деталей приведены на листах 12 и 13.

9. Для заполнения оконных проемов в навесных панельных стенах применены деревянные оконные панели

Детали крепления деревянных оконных панелей длиной 6,0 м по серии ПР-05-47 приведены в серии ТДМ 25-1.

Для заполнения оконных проемов в самонесущих панельных стенах применены стальные переплеты по ГОСТ 8128-56.

Примеры крепления переплетов по ГОСТ 8126-56 к стеновым панелям см. в серии „Н-637", каркасы оконных проемов „промышленных зданий для стальных переплетов по ГОСТ 8126-56" разработанной ГПИ „Проектстальконструкция."

При конкретном проектировании сечения простенков самонесущих стен должны быть проверены на сжатие по формуле:

$$N \pm \psi \cdot k \cdot \varphi \cdot R_{пр} \cdot F \quad \text{где:}$$

N - нормальная сила приходящаяся на простенок;

ψ - коэффициент учитывающий влияние эксцентриситета принимаемый по табл. 19 СНиП II-В. 2-62, при этом значение e_0 принимается равным 20 см;

k - коэффициент, учитывающий влияние монтажных продольных швов на несущую способность стены, принимается равным 0,9 при отвердевшем и 0,5 свежеотложенном растворе;

φ - коэффициент продольного изгиба; φ принимается по табл. 17 СНиП II-В. 2-62. Расчетная длина принимается равной высоте простеночной панели, кроме простенков, расположенных в углу здания по торцовой стене,

Шифр													
ТДМ 25-01													
Надз-лист													
Стр. 3													
ИИВ. №													
Взам. инв. №													
Подп. и дата													
Инв. № подл.	Изм.	Кол.уч.	Лист	N док.	Подпись	Дата							
Гл. инж. пр.	Шифрин												
Гл. арх. пр.	Ковальчук												
Гл. инж. пр.	Сулис												
Гл. арх. пр.	Дзарко												
Разраб.	Ковальчук												
Выполнил	Ноц												
Дата	1965г.												

расчетная длина которых принимается равной высоте оконного проема;
$R_{пр}$ – расчетное сопротивление бетона панели на сжатие:
F – площадь поперечного сечения панели.

10. Маркировка деталей серии ТДМ 25-1 на монтажных схемах стен конкретного проекта выполняется на основании схем, приведенных в серии ТДМ 25-0-1.
Детали маркируются кружками с буквами ТДМ впереди. В кружке числитель обозначает номер детали, знаменатель – номер серии

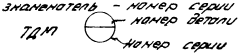

На листах проекта, где замаркированы только типовые детали серии ТДМ 25-1, буквы ТДМ перед кружками можно не ставить, а на листах дать примечание:
„Все монтажные детали, замаркированные на данном листе, приняты по серии ТДМ 25-1."
11. Схемы для маркировки деталей и элементов крепления в данной серии даны в виде отдельных фрагментов фасадов по продольным и торцовым стенам.
Монтажные схемы в проектах чертятся полностью на всю высоту здания.
12. Детали заполнения швов между стеновыми панелями на монтажных схемах не маркируются, а оговариваются примечанием на листах проекта.
Заполнение швов между стеновыми панелями см. детали 1 и 2 серии ТДМ 25-1.
13. В конкретном проекте следует помещать спецификации стальных элементов для сопряжений стеновых панелей с несущим каркасом.
Стальные элементы для крепления стеновых панелей, стойки торцового фахверка маркируются на монтажных схемах проекта на основании схем серии ТДМ 25-0-1.
Спецификации к ним составляются по монтажным схемам, выполненным в проекте.
14. В конкретном проекте должны быть приведены:

а) указания о применяемых электродах для монтажной сварки
(электроды типа Э42 по ГОСТ 9467-60);
б) указания по антикоррозийной защите стальных элементов крепления и сварных монтажных соединений разработанные в зависимости от степени агрессивного воздействия воздушной среды и климатического района строительства на основе „Указаний по проектированию антикоррозийной защиты строительных конструкций промышленных зданий в производствах с агрессивными средами" (СН 262-63).

15. В проекте должны быть даны чертежи раздвижки дополнительных закладных элементов в домах и плитах покрытия.
Эти чертежи выполняются на основании листов 12 и 13 настоящей серии.

Шифр	ТДМ 25-0-1
Альбом лист	стр. 4
Инв. №	

Зам. гл. инж.				
Нач. отд. стр.				
Гл. инж. пр.				
Гл. арх. пр.				
Дата	Выпуск			

Гл. инж.				
Рук. гр.				
Гл. спец.				
Гл. арх.				
Инж.				
Инж.				
Инж

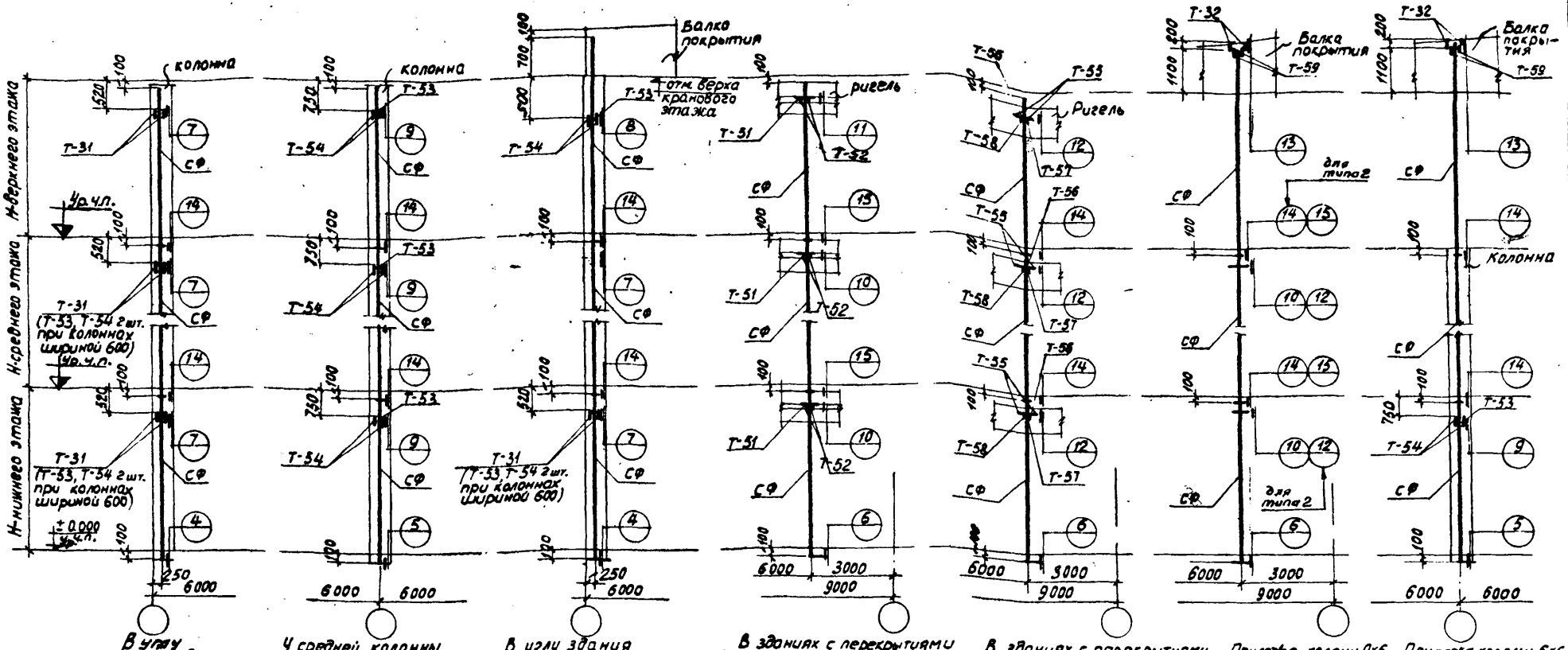

В углу В зданиях с плоской кровлей

У средней колонны

В углу здания В зданиях со скатной кровлей

В зданиях с перекрытиями типа 1

В зданиях с перекрытиями типа 2

Привязке колонн 9×6м Привязке колонн 6×6м В зданиях со скатной кровлей

Схемы крепления стоек фахверка к железобетонным колоннам

Схемы крепления стоек фахверка к ригелям перекрытий и балкам покрытия

Ключ для подбора стоек фахверка, устанавливаемых у колонн

	Высота этажа мм	Марка стойки		Высота этажа мм	Марка стойки		Высота этажа мм	Марка стойки		Высота этажа мм	Марка стойки
Нижний этаж	7200	СФ-32	Средний этаж	—	—	Верхний этаж	—	—	Верхний этаж	7200	СФ-42
	6000	СФ-33		6000	СФ-36		6000	СФ-39		10800	СФ-43
	4800	СФ-34		4800	СФ-37		4800	СФ-40			
	3600	СФ-35		3600	СФ-38		3600	СФ-41			

Ключ для подбора стоек фахверка, устанавливаемых в пролете

	Высота этажа мм	Марка стойки: перекр. типа 1	Марка стойки: перекр. типа 2		Высота этажа мм	Марка стойки: перекр. типа 1	Марка стойки: перекр. типа 2		Высота этажа мм	Марка стойки: перекр. типа 1	Марка стойки: перекр. типа 2		Высота этажа мм	Марка стойки
Нижний этаж	7200	СФ-22	СФ-32	Средний этаж	—	—	—	Верхний этаж	—	—	—	Верхний этаж	7200	СФ-44
	6000	СФ-23	СФ-33		6000	СФ-26	СФ-36		6000	СФ-29	СФ-39		10800	СФ-45
	4800	СФ-24	СФ-34		4800	СФ-27	СФ-37		4800	СФ-30	СФ-40			
	3600	СФ-25	—		3600	СФ-28	—		3600	СФ-31	—			

Примечания: 1. Стальные элементы крепления стойки фахверка приведены в серии СТ-02-31, вып. 5.
2. Монтажные детали приведены в серии ТДМ25-1.

ТДМ 1965 г	Маркировочные схемы деталей сопряжений панелей с несущим каркасом	ТДМ 25-0-1
	Схемы для маркировки монтажных деталей крепления стоек торцового фахверка к каркасу здания. Ключи для подбора стоек торцового фахверка	лист 1

Шифр ТДМ25-0-1
Марка-лист 1
Инв. №3

Руководитель стен. Добромыслов
Гл. инж. пр. Солюс
Гл. арх. пр. Барко
Рук. группы Рубаков
Дата выпуска: мой 1965 г.

Белецова
проверил

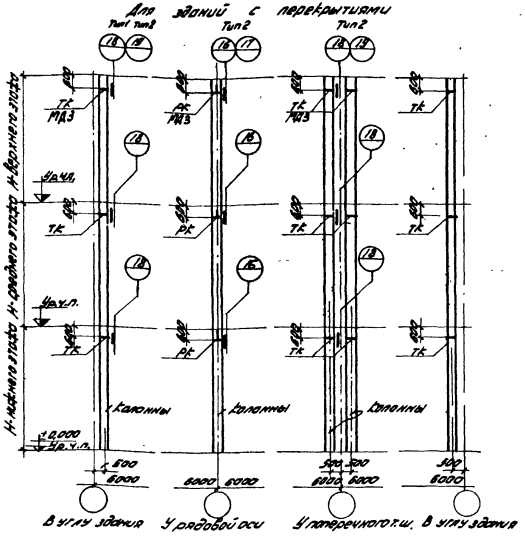

У колонн крайнего ряда

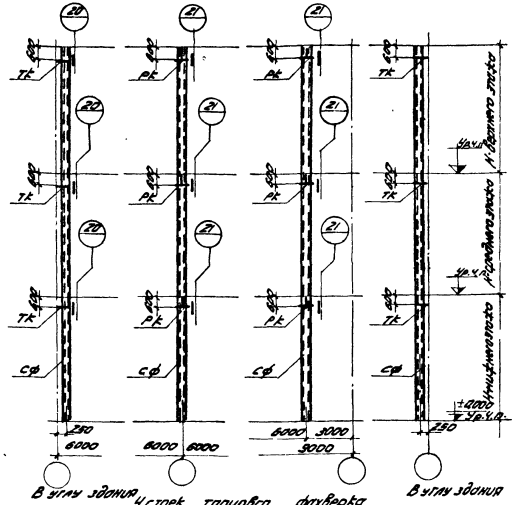

Ключ для подбора опорных консолей в зависимости от толщины стеновых панелей

Вид панели	Толщина мм	Консоль РК		Консоль ТК	
		Марка	P_1(т)	Марка	P_2(т)
Из легкого бетона	200 240	РК-2	3,2	ТК-2	3,8
	240	РК-1	4,1	ТК-1	4,5
Из ячеистого бетона	200 240	РК-2	2,5	ТК-2	2,7
	240	РК-1	2,8	ТК-1	3,0
Трехслойные ж.б.	280	РК-3	3,9	ТК-3	4,2
	300	РК-3	3,9	ТК-3	4,2
Для металлоконструкций зданий	120	РК-4	2,3	ТК-4	2,5

Схемы загружения стальных опорных консолей

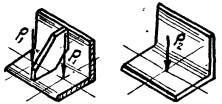

Консоль РК Консоль ТК

Примечания:

1. Монтажные детали приведены в серии ТДМ 25-1.
2. Опорные консоли даны в серии СТ-02-31 выпуск 5.
3. Предельные расчетные нагрузки на одну опорную консоль (P_1 и P_2) приведенные в ключе, определены из условий смятия бетона панелей и прочности консоли.
4. Форма консоли крепится на сварке к закладным деталям колонн серии 1.462.2. При применении опорных консолей марок РК-1 и РК-3 следует проверить на фактическую нагрузку прочность закладных деталей предусмотренных в колоннах серии 1.462.2, в случае необходимости запроектировать закладные детали индивидуально.

ТДМ 1965г.	Маркировочные схемы деталей сопряжения панелей с несущим каркасом	ТДМ 25-0-1	
	Схемы для маркировки опорных консолей	лист	2

8409 7

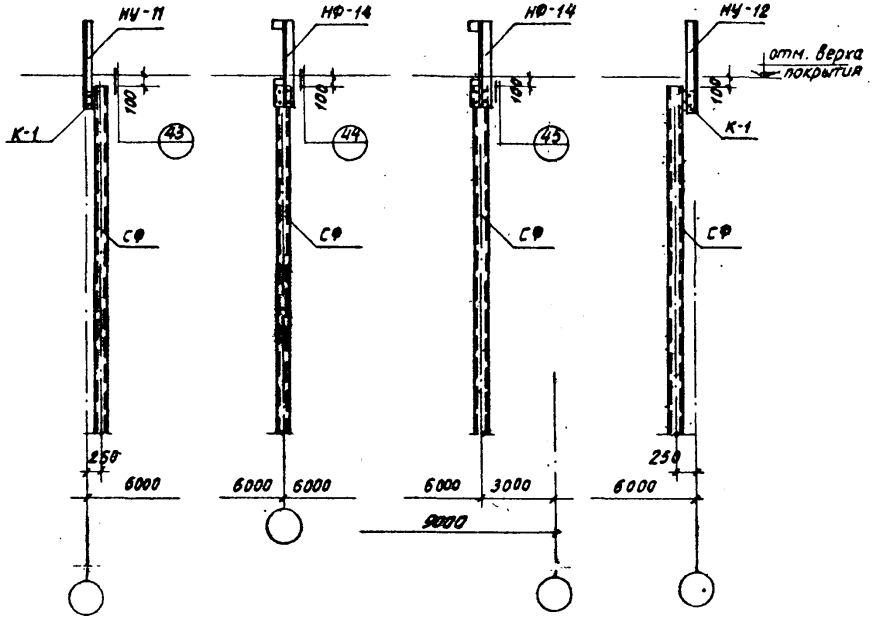

В зданиях с плоской кровлей

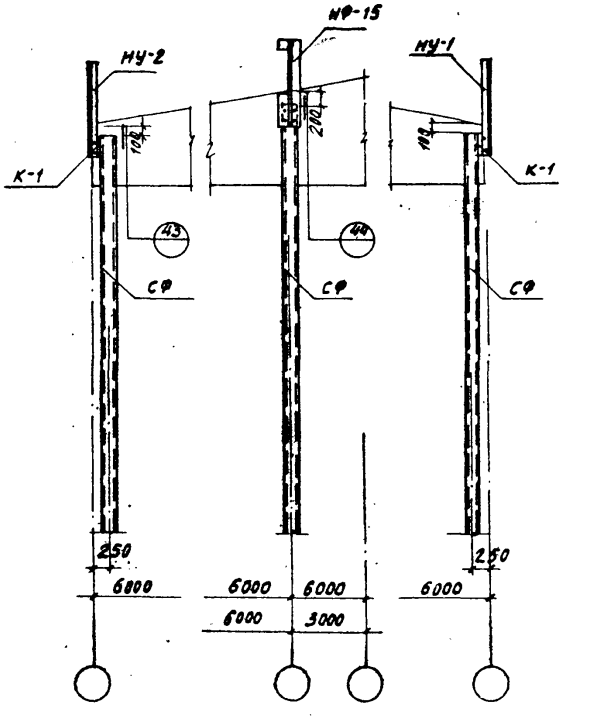

В зданиях со скатной кровлей

Примечания:
1. Монтажные детали приведены в серии ТДМ 25-1.
2. Элементы крепления К-1, насадки НУ и НФ даны в серии СТ-02-31, вып. 5.

ТДМ 1965 г	Маркировочные схемы деталей сопряжений панелей с несущим каркасом	ТДМ 25-0-1	
	Схемы для маркировки монтажных деталей крепления насадок к стойкам торцового фахверка	Лист	3

Шифр	ТДМ 25-0-1		
Марка листа	3		
Инв. №			
Согласовано			
Проверил			
Гл. спец.	Добронысл		
Гл. инж. пр.	Соляс		
Гл. арх. пр.	Барко		
Рук группы	Рудаков		
Дата выпуска: Май 1965 г.			

8409 8

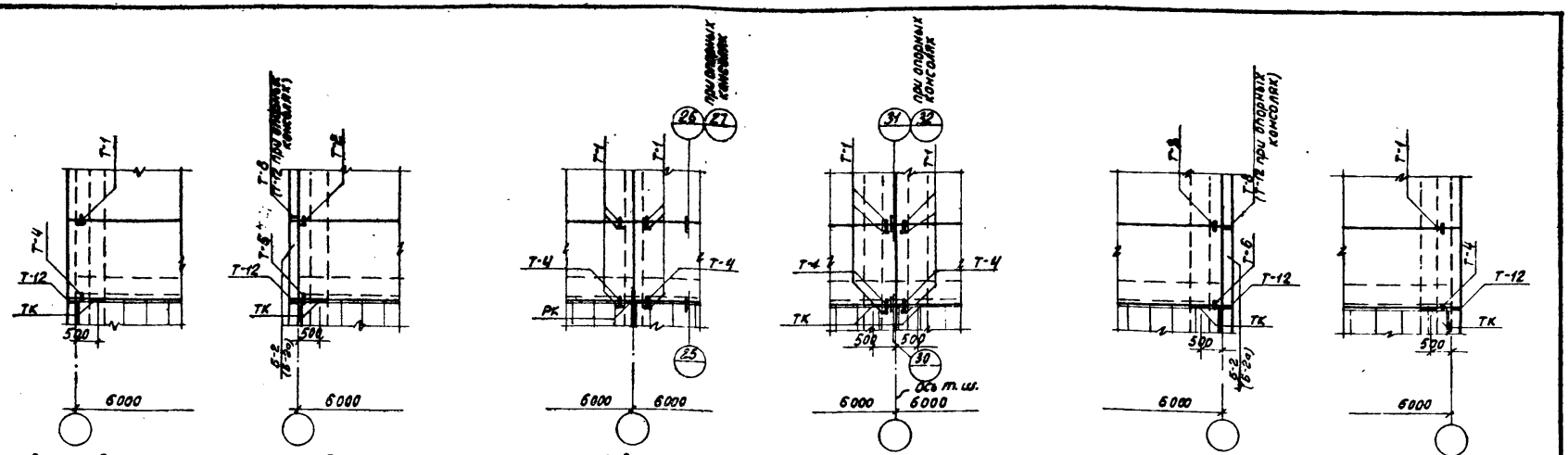

В углу здания (вариант с удлиненными панелями)

В углу здания (вариант с угловыми блоками)

У рядовой оси

У поперечного т.ш.

В углу здания (вариант с угловыми блоками)

В углу здания (вариант с удлиненными панелями)

На уровне междуэтажных перекрытий

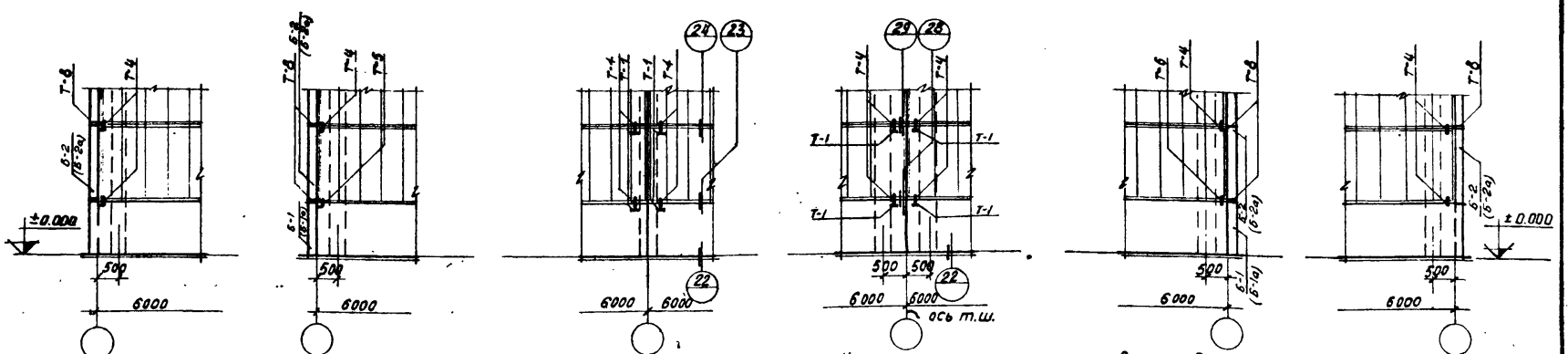

В углу здания (вариант с удлиненными панелями)

В углу здания (вариант с угловыми блоками)

У рядовой оси

У поперечного т.ш.

В углу здания (вариант с угловыми блоками)

В углу здания (вариант с удлиненными панелями)

Примечания:

1. Заполнение швов между панелями см детали 1,2 серии ТДМ25-1.
2. При маркировке деталей на монтажных чертежах проекта в знаменателе следует ставить цифры 25-1 (номер серии ТДМ).
3. Стеновые панели приняты по серии СТ-02-31, элементы крепления панелей по вып. 5 той же серии
4. Ключ для подбора опорных консолей РК и ТК приведен на листе 2.

ТДМ 1965 г	Маркировочные схемы деталей сопряжений панелей с несущим каркасом	ТДМ25-0-1
	Схемы для маркировки монтажных деталей продольных стен в пределах высоты колонн в зданиях с навесными стенами	лист 4

Шифр	ТДМ25-0-1	
Марка-Лист	4	
Инв. №		
Рук. сектора стен	Добромыслов	
Гл. инж. пр.	Солюс	
Гл. арх. пр.	Барко	
Рук. группы	Рудаков	
Дата выпуска:	май 1965г.	
Проверил	Всегцова	

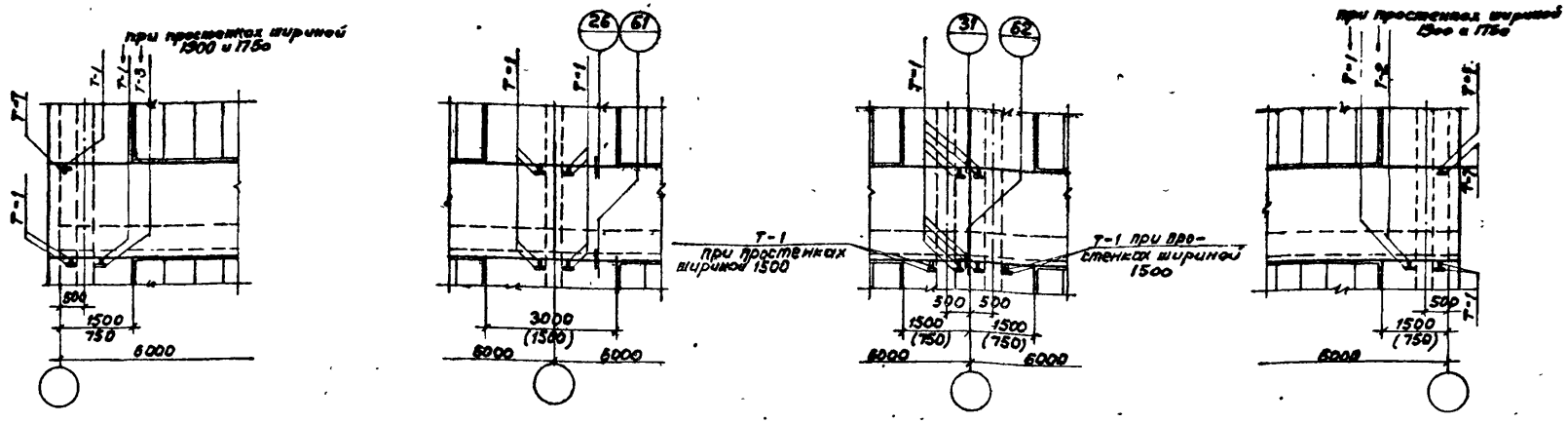

В углу здания — У рядовой оси — У поперечного т.ш. — В углу здания

На уровне междуэтажных перекрытий

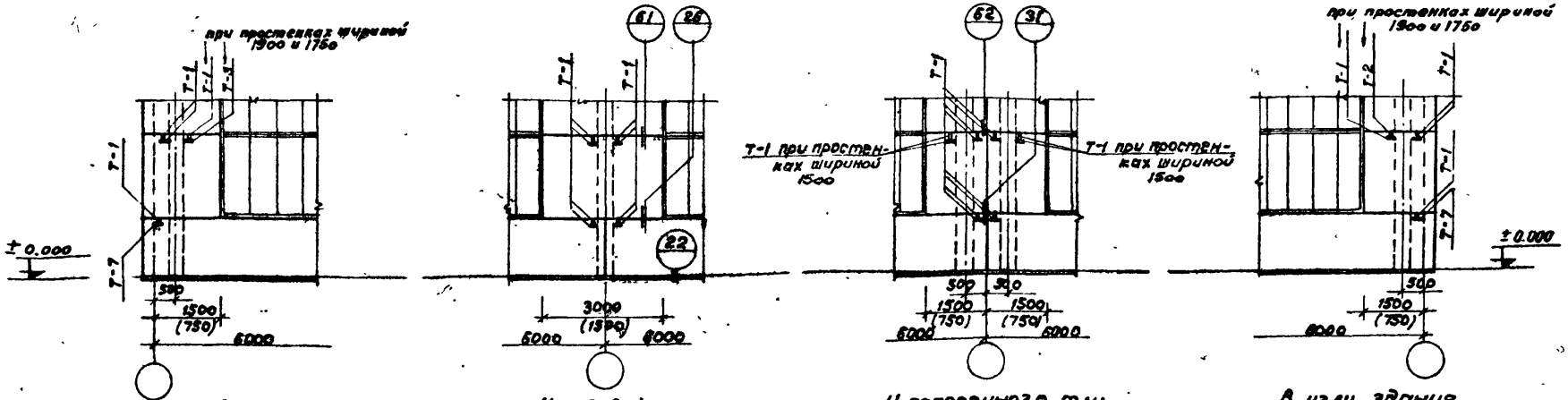

В углу здания — У рядовой оси — У поперечного т.ш. — В углу здания

Примечания:

1. Заполнение швов между панелями см. деталь 12 серии ТДМ 25-1.
2. При маркировке деталей на монтажных чертежах проекта в знаменатель следует ставить цифры 25-1 (номер серии ТДМ).
3. Стеновые панели приняты по серии СТ-02-31, элементы крепления панелей по выпуску 5 той же серии.

ТДМ 1965г	Маркировочные схемы деталей сопряжений панелей с несущим каркасом	ТДМ 25-0-1	
	Схемы для маркировки монтажных деталей продольных стен в пределах высоты колонн в зданиях с самонесущими стенами	Лист	5

Шифр	ТДМ 25-0-1		
Марка-лист	5		
Инв. №			
Рук. сект. стен		Добротысов	
Гл. инж. пр-та		Солнс	
Гл. арх. пр-та		Бурко	
Рук. группы		Рубцов	
Дата выпуска		МОЙ 1965г.	
Проверил			
Балечово			
14			

8409 10

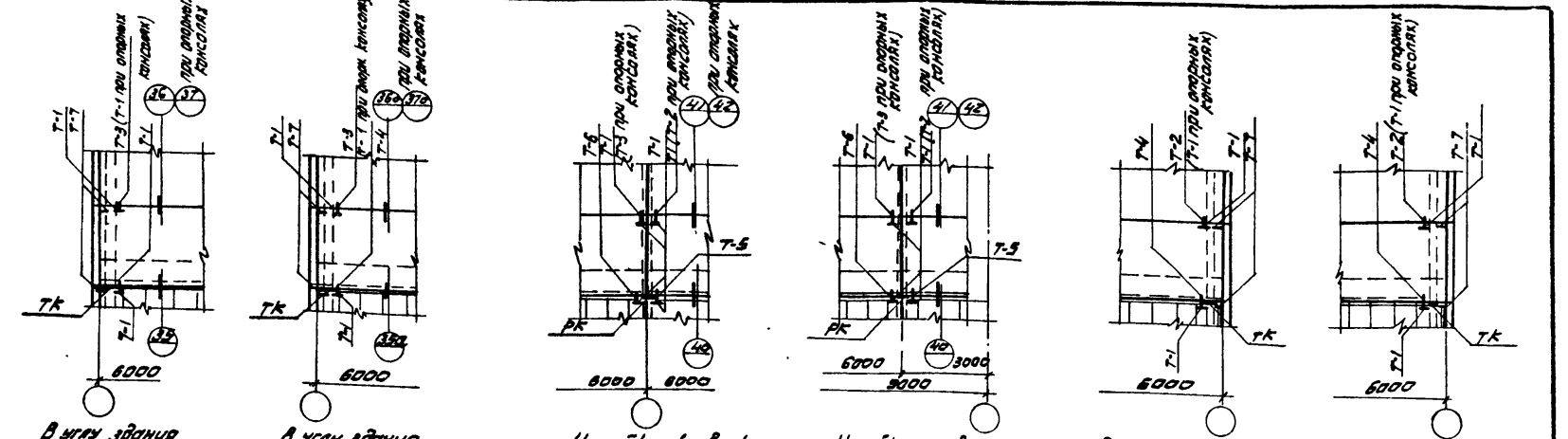

В углу здания (вариант с удлиненными панелями) | В углу здания (вариант с угловыми блоками) | Устойки фахверка | Устойки фахверка в зданиях с сеткой колонн 9х6м | В углу здания (вариант с угловыми блоками) | В углу здания (вариант с удлиненными панелями)

На уровне междуэтажных перекрытий.

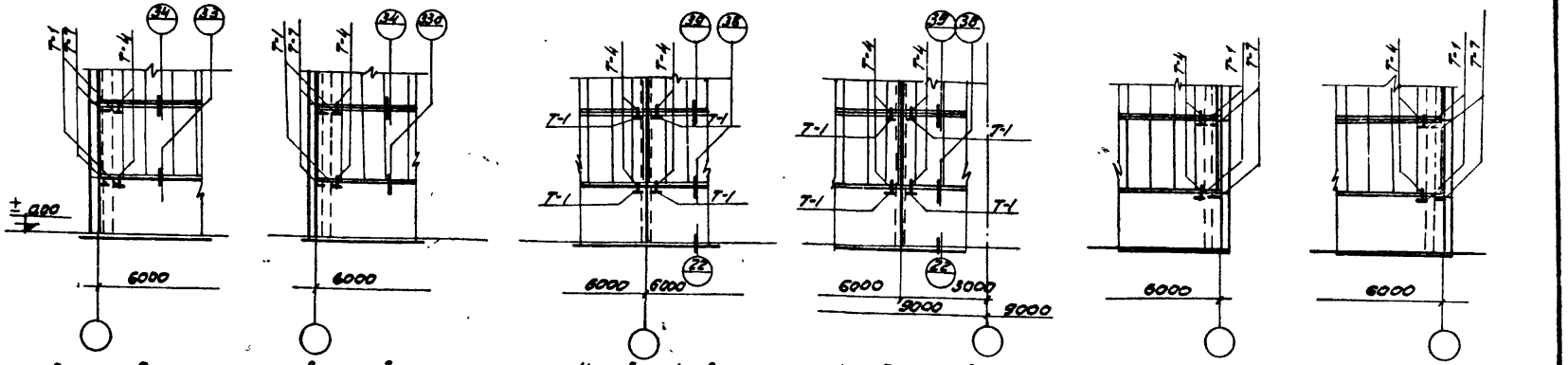

В углу здания (вариант с удлиненными панелями) | В углу здания (вариант с угловыми блоками) | Устойки фахверка | Устойки фахверка в зданиях с сеткой колонн 9х6м | В углу здания (вариант с угловыми блоками) | В углу здания (вариант с удлиненными панелями)

Примечания:

1. Заполнение щвов между панелями см. детали 1,2 серии 1ДМ 25-1.
2. При маркировке деталей на монтажных чертежах проекта в знаменателе следует ставить цифры 25-1 (номер серии 1ДМ)
3. Стеновые панели приняты по серии СТ-02-31, элементы крепления панелей по вып. 5 той же серии
4. Ключ для подбора опорных консолей РК и ТК приведен на листе 2.

ТДМ 1965г.	Маркировочные схемы деталей сопряжений панелей с несущим каркасом.	1ДМ 25-0-1	
	Схемы для маркировки монтажных деталей торцовых дет. в пределах высоты колонн в зданиях с навесными стенами	лист	5

Шифр 1ДМ 25-0-1
Марка-лист 6
Инв. №
Нач. группы Шкляр
Дата выпуска: Нач. Радоков 1965г.

8409 11

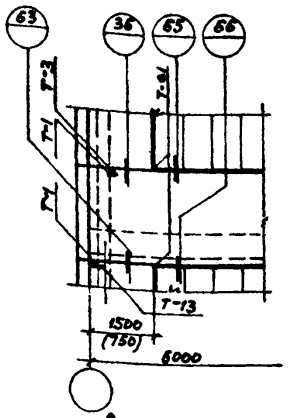

В углу здания

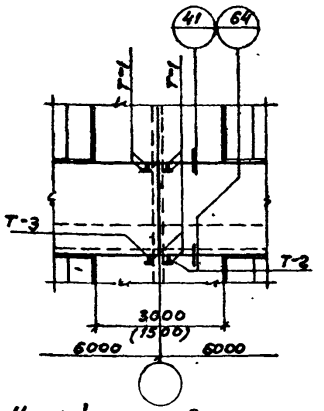

У стойки фахверка

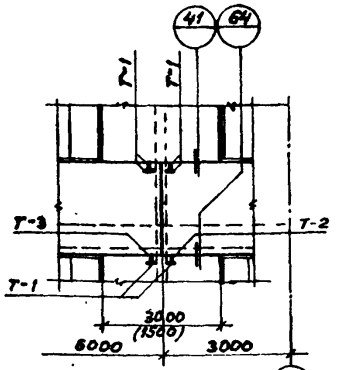

У стойки фахверка в зданиях с сеткой колонн 9х6м

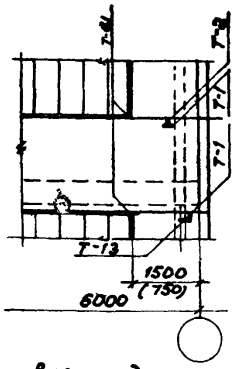

В углу здания

На уровне междуэтажных перекрытий

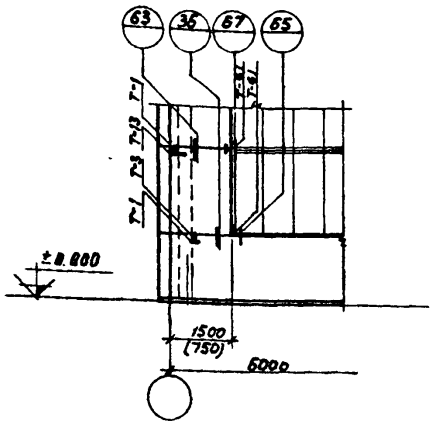

В углу здания

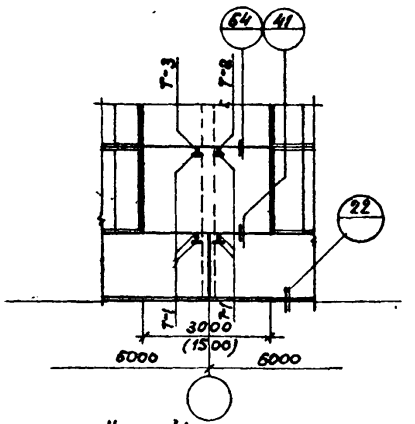

У стойки фахверка

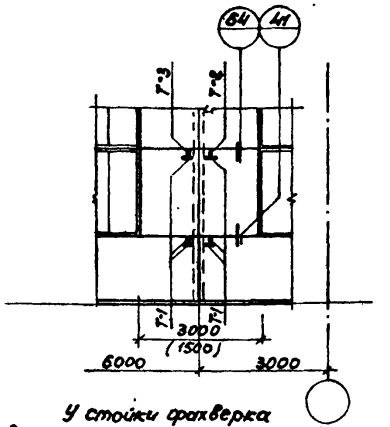

У стойки фахверка в зданиях с сеткой колонн 9х6м

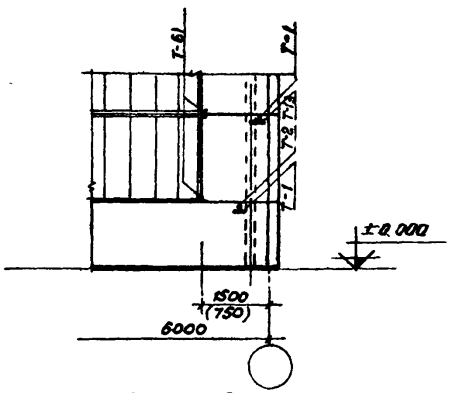

В углу здания

Примечания:

1. Заполнение швов между панелями см. детали 1,2 серии ТДМ 25-1.
2. При маркировке деталей на монтажных чертежах проекта в знаменателе следует ставить цифры 25-1 (номер серии ТДМ).
3. Стеновые панели приняты по серии СТ-02-31, элементы крепления панелей по выпуску 5 той же серии.

ТДМ 1965г	Маркировочные схемы деталей сопряжений панелей с несущим каркасом	ТДМ 25-0-1	
	Схемы для маркировки монтажных деталей торцовых стен в пределах высоты колонн в зданиях с самонесущими стенами	лист	7

Шифр	ТДМ 25-0-1		
Марка-Лист	7		
инв. №			
Рук. сект. стен	Добровольский	Безгинова	
Гл. инж. пр-та	Солнс		
Гл. арх. пр-та	Барко		
Рук. группы	Рудаков		
Дата выпуска: май 1965г.			

8409 12

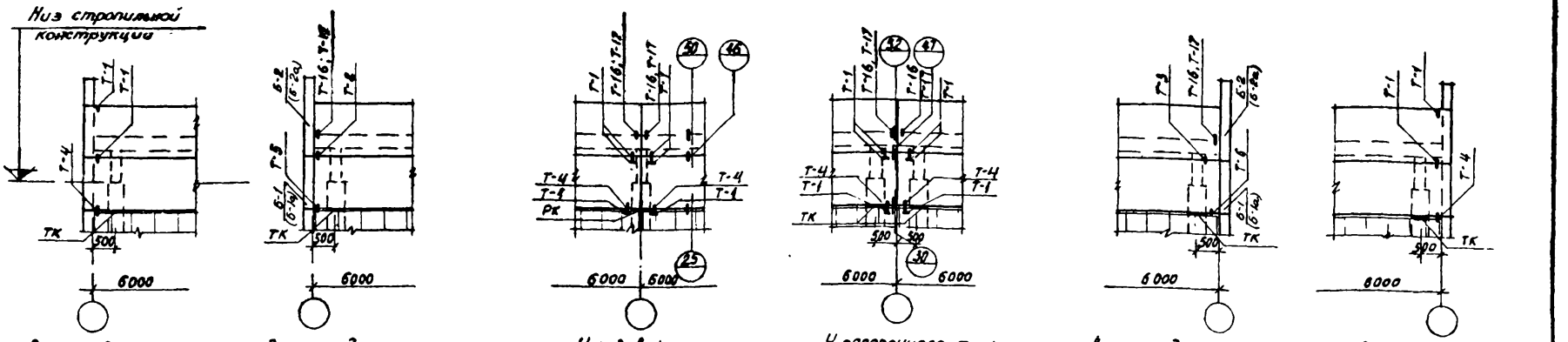

В углу здания (вариант с удлиненными панелями)

В углу здания (вариант с угловыми блоками)

У рядовой оси

У поперечного т.ш.

В углу здания (вариант с угловыми блоками)

В углу здания (вариант с удлиненными панелями)

В зданиях со скатной кровлей

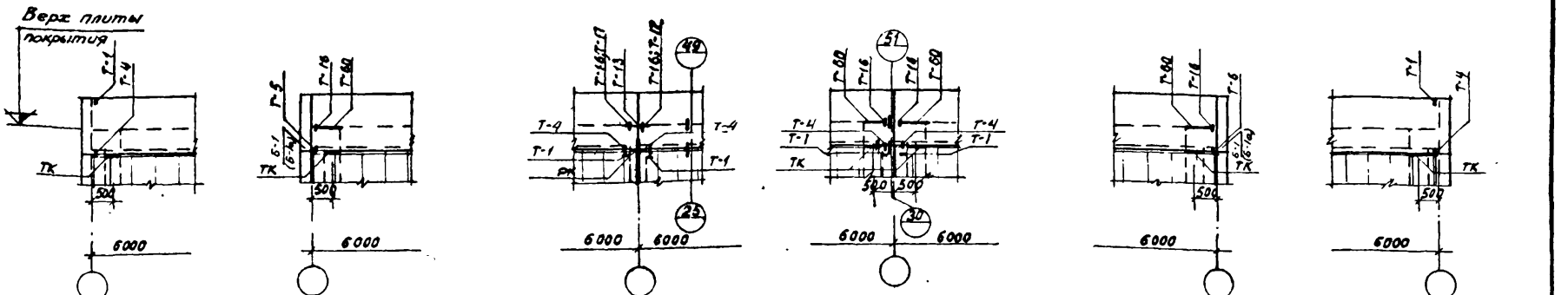

В углу здания (вариант с удлиненными панелями)

В углу здания (вариант с угловыми блоками)

У рядовой оси

У поперечного т.ш.

В углу здания (вариант с угловыми блоками)

В углу здания (вариант с удлиненными панелями)

В зданиях с плоской кровлей

Примечания:

1. Заполнение швов между панелями см детали 1,2 серии ТДМ 25-1.
2. При маркировке деталей на монтажных чертежах проекта в знаменателе следует ставить цифры 25-1 (номер серии ТДМ).
3. Стеновые панели приняты по серии СТ-02-31, элементы крепления панелей по выпуску 5 той же серии.
4. Ключ для подбора опорных консолей РК и ТК приведен на листе 2.

ТДМ 1965г	Маркировочные схемы деталей сопряжений панелей с несущим каркасом	ТДМ 25-0-1
	Схемы для маркировки монтажных деталей продольных стен в пределах высоты покрытия в зданиях с навесными стенами	Лист 6

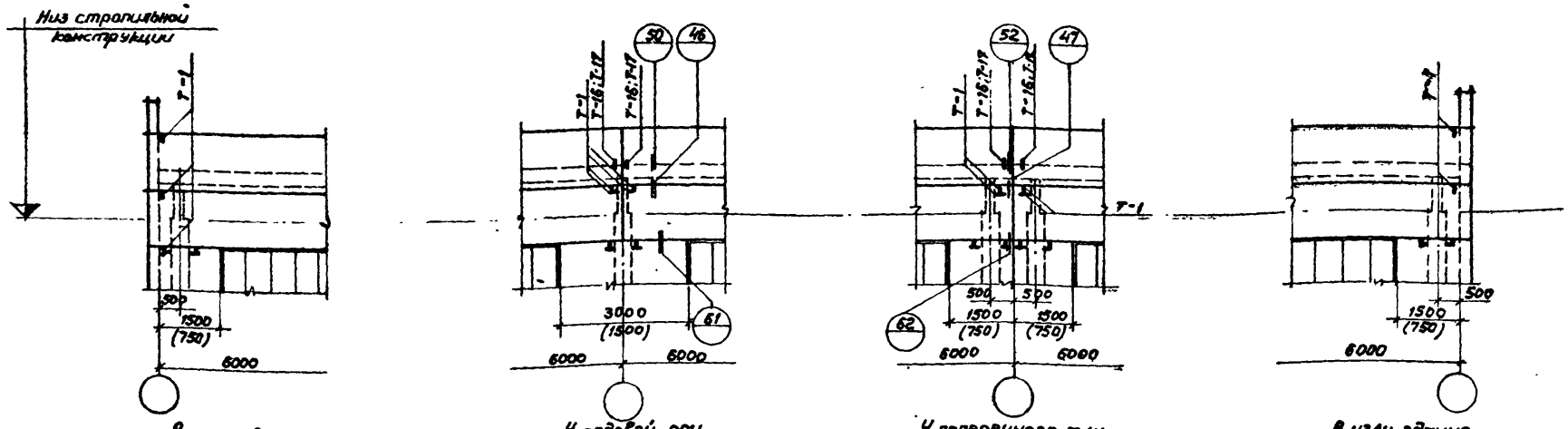

В зданиях со скатной кровлей

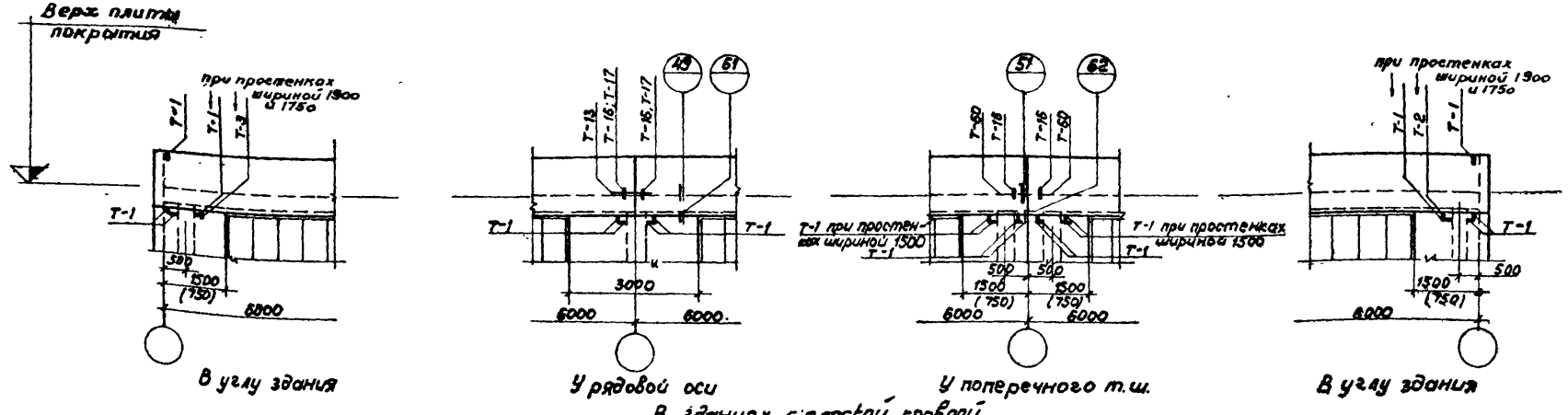

В зданиях с плоской кровлей

Примечания:
1. Заполнение швов между панелями см. детали 1,2 серии ТДМ 25-1.
2. При маркировке деталей на монт[illegible]ых чертежах проекта в знаменателе следует ставить цифры 25-1 (но[illegible]рии ТДМ).
3. Стеновые панели приняты по [illegible] СТ-02-31, элементы крепления панелей по выпуску 5 той же серии.

ТДМ 1965г	Маркировочные схемы деталей сопряжений панелей с несущим каркасом	ТДМ 25-0-1
	Схемы для маркировки монтажных деталей продольных стен в пределах высоты покрытий в зданиях с самонесущими стенами	Лист 9

Шифр	ТДМ 25-0-1		
Марка-Лист	9		
Инв. №			
Рук. сект. стен		Добротыслов	
Гл. инж. пр-та		Солюс	
Гл. арх. пр-та		Бирко	
Рук. группы		Рудаков	
Дата выпуск.		1965 г.	
Проверил		Лебедев	

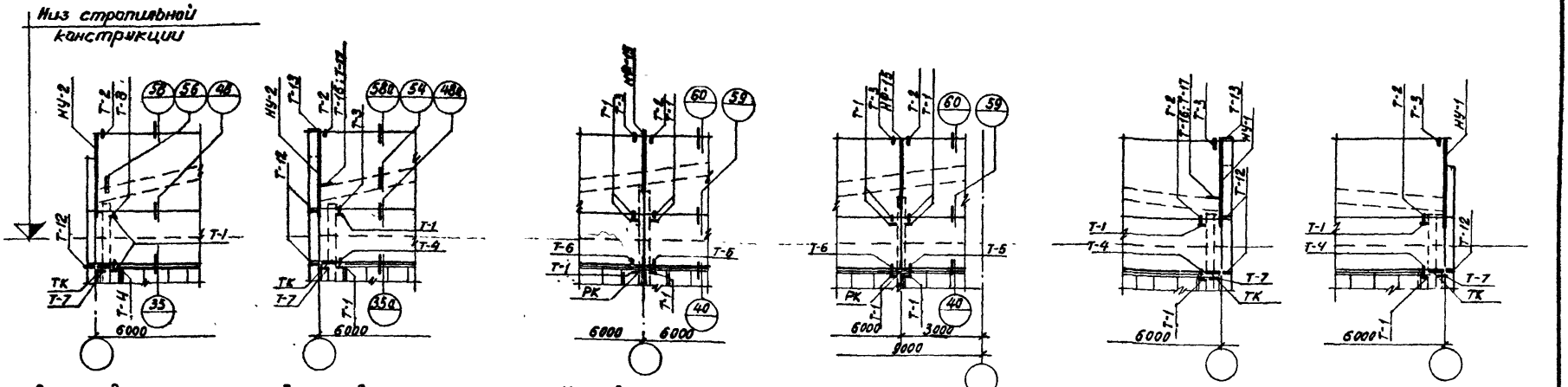

В углу здания (вариант с удлиненными панелями) | В углу здания (вариант с угловыми блоками) | У стойки фахверка | У стойки фахверка в зданиях с сеткой колонн 9х6м | В углу здания (вариант с угловыми блоками) | В углу здания (вариант с удлиненными панелями)

В зданиях со скатной кровлей

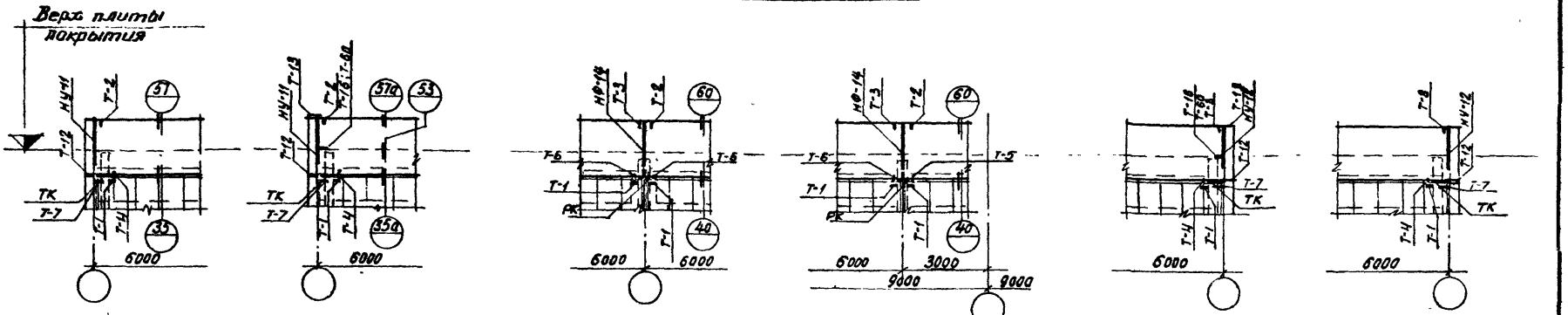

В углу здания (вариант с удлиненными панелями) | В углу здания (вариант с угловыми блоками) | У стойки фахверка | У стойки фахверка в зданиях с сеткой колонн 9х6м | В углу здания (вариант с угловыми блоками) | В углу здания (вариант с удлиненными панелями)

В зданиях с плоской кровлей

Примечания:

1. Заполнение швов между панелями см. детали 12 серии ТДМ25-1.
2. При маркировке деталей на монтажных чертежах проекта в знаменателе следует ставить цифры 25-1 (номер серии ТДМ).
3. Стеновые панели приняты по серии СТ-02-31, элементы крепления панелей по выпуску 5 той же серии.
4. Ключ для подбора опорных консолей РК и ТК приведен на листе 2.

ТДМ 1965г	Маркировочные схемы деталей сопряжений панелей с несущим каркасом	ТДМ 25-0-1
	Схемы для маркировки монтажных деталей торцовых стен в пределах высоты покрытия в зданиях с навесными стенами	лист 10

Дата выпуска: май 1965г. Руководитель группы Рудаков

8409 1.5

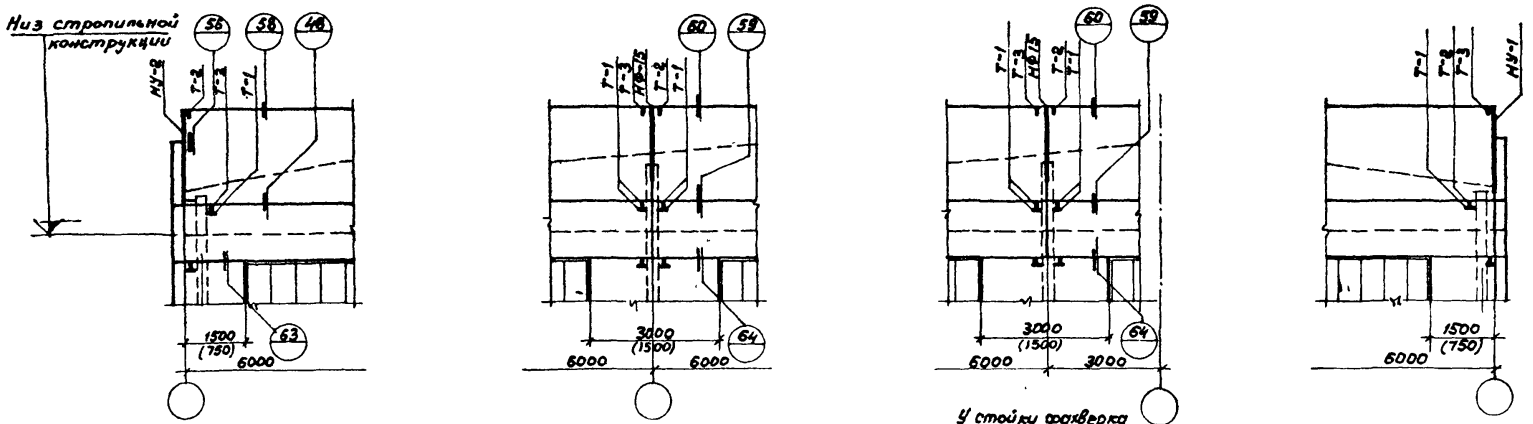

В углу здания

У стойки фахверка

У стойки фахверка в зданиях с сеткой колонн 9х6 м

В углу здания

В зданиях со скатной кровлей

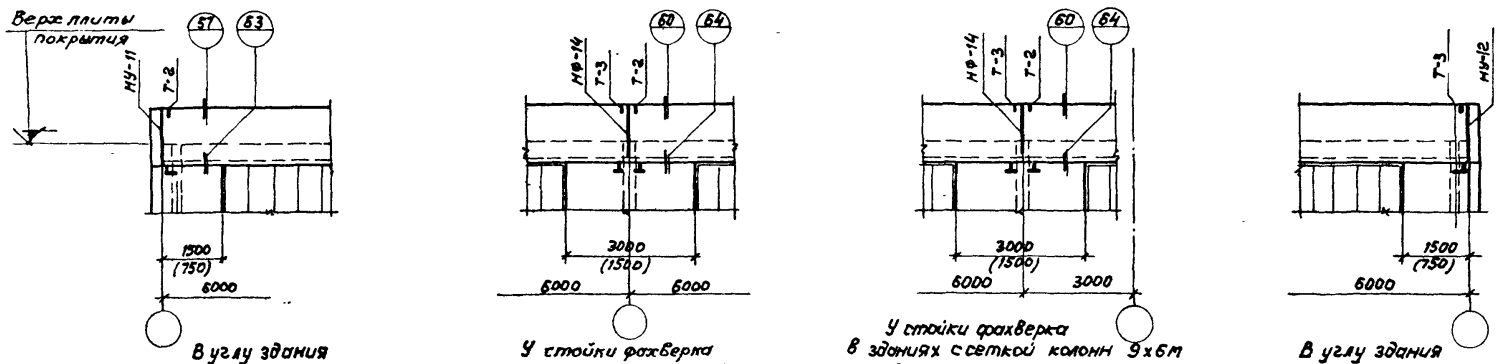

В углу здания

У стойки фахверка

У стойки фахверка в зданиях с сеткой колонн 9х6 м

В углу здания

В зданиях с плоской кровлей

Примечания:

1. Заполнение швов между панелями см. детали 1,2 серии ТДМ 25-1.
2. При маркировке деталей на монтажных чертежах проекта в знаменателе следует ставить цифры 25-1 (номер серии ТДМ).
3. Стеновые панели приняты по серии СТ-02-31, элементы крепления панелей по выпуску 5 той же серии.

ТДМ 1965г	Маркировочные схемы деталей сопряжений панелей с несущим каркасом	ТДМ 25-0-1	
	Схемы для маркировки монтажных деталей торцовых стен в пределах высоты покрытия в зданиях с самонесущими стенами	Лист	11

Шифр	ТДМ25-0-1		
Марка-Лист	11		
Инв. №			
Гл. инж. пр-та	Вагнерова		
Гл. арх. пр-та		Проверил	
Рук. группы		Добротысков	
Рук. сектора		Сонос	
		Барко	
		Рудаков	
Дата выпуска	Май 1965 г.		

8409 16

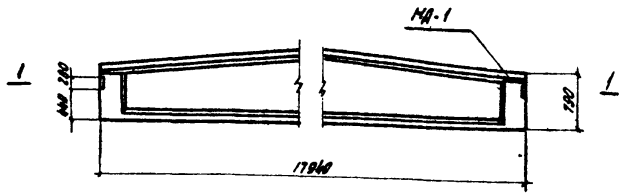

Разбивка дополнительных закладных элементов в балках пролетом 18м

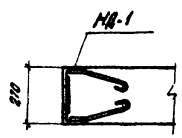

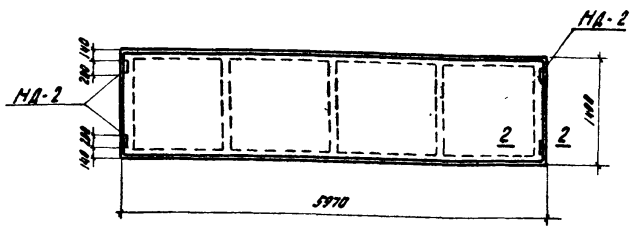

Разбивка дополнительных закладных элементов в плитах размером 1,5х6м

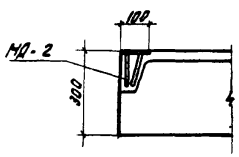

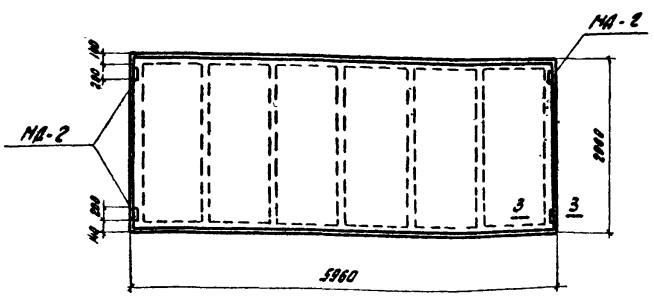

Разбивка дополнительных закладных элементов в плитах размером 3х6м

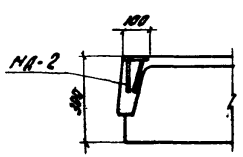

Выборка дополнительных закладных элементов на одну балку

Пролет балки м	Ширина опорной части мм	Марка закладного элемента	Колич. шт.	Вес кг
18	250	МД-1	2	8,8

Выборка дополнительных закладных элементов на одну плиту

Размеры плиты, м	Марка закладного элемента	Колич. шт.	Вес кг
1,5х6	МД-2	4	6,8
3х6	МД-2	4	6,8

Примечание.
Закладные элементы МД-2 устанавливаются только в плитах, расположенных по крайним продольным осям здания у наружных стен. Закладные элементы см. на листе 13.

ТДМ 1965г	Разбивка дополнительных закладных элементов в балках при скатной кровле и плитах покрытия для крепления стеновых панелей	ТДМ 25-L-1 лист 17

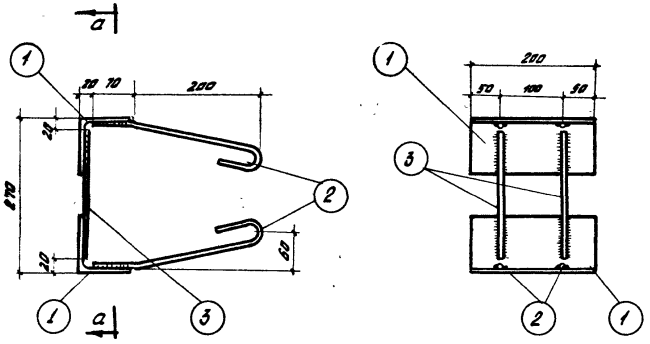

МД-1

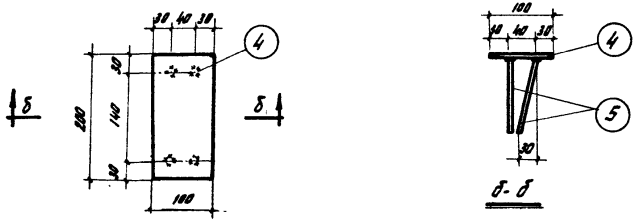

МД-2

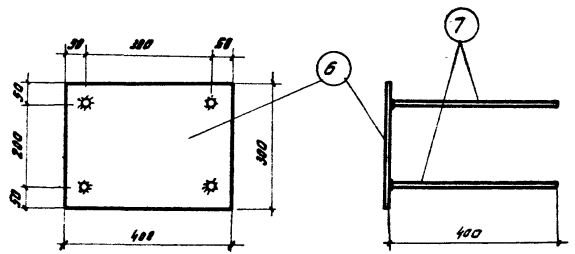

МД-3

Спецификация стали на одну штуку каждой марки

Марка	№ поз.	Эскиз	Длина мм	Колич. шт.	Вес, кг: Позиции	Вес, кг: Марки	Примечания
Сталь В ст. 3 кп							
МД-1	1	∠80×8	100	2	1,9	3,8	4,4
	2	·ф8 А-III	350	4	0,1	0,4	
	3	·ф8 А-III	230	2	0,1	0,2	
МД-2	4	– 100×8	200	1	1,3	1,3	1,7
	5	·ф10 А-III	130	4	0,1	0,4	
МД-3	6	– 300×8	400	1	7,6	7,6	9,2
	7	·ф12 А-III	400	4	0,4	1,6	

Примечание.

Приварку стержней к уголкам выполнять швами $h_ш = 6$ мм и шириной хорды $в = 8$ мм.
Поз. 5 и 7 приварить под слоем флюса.

ТДМ 1965г	Дополнительные закладные элементы МД-1 ÷ МД-3	ТДМ 25-0-1	
		лист	13

Шифр ТДМ 25-0-1 Лист 13 Инв №

Гл. инж. проекта Константинов; Гл. арх. проекта Шенкова; Нач. гр. Ананьев; Ст. техник Проверил; Инженер Сапожков; Техник Балко; Инженер Рудаков; Дата выпуска: май 1965 г.

Высота всех этажей 4,8

Высота нижнего этажа 6,0 – 4,8

Высоты всех этажей кроме нижнего 4,8 – 10,8

Высоты всех этажей кроме верхнего

Высота верхнего этажа

Пример шифровки высот

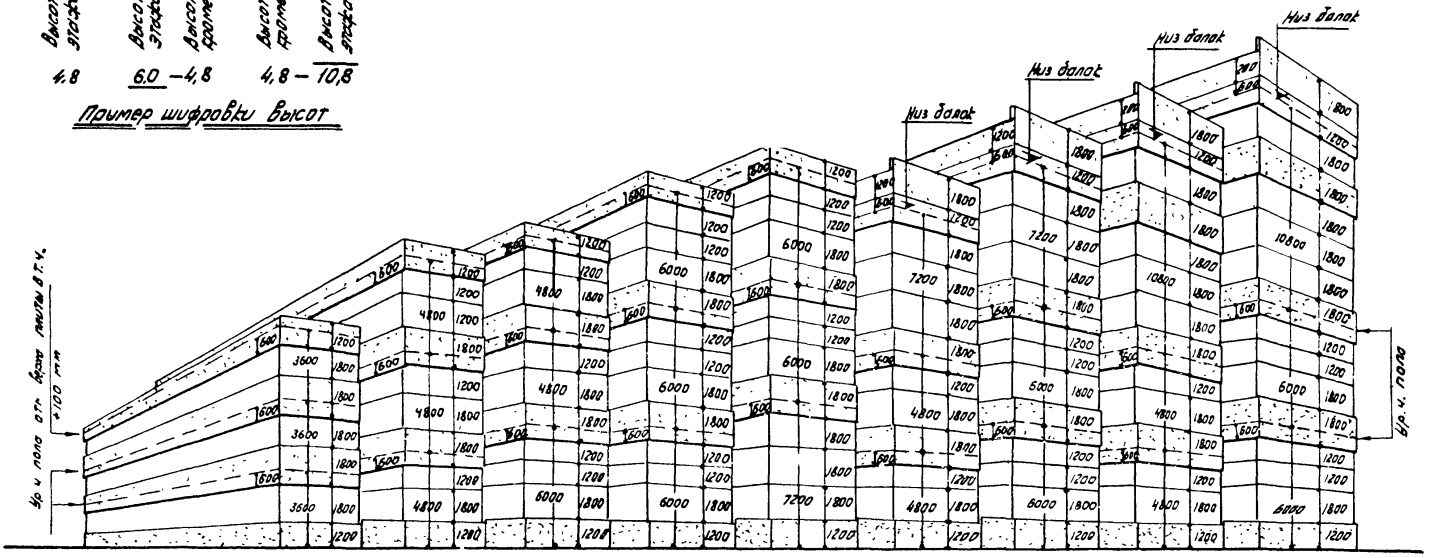

Высоты этажей в метрах: 4,8 4,8 6,0 – 4,8 6,0 7,2 – 6,0 4,8 – 7,2 6,0 – 7,2 4,8 – 10,8 6,0 – 10,8

Примечания:

1. При другой раскладке стеновых панелей следует изменить разбивку закладных элементов в комнатах серии 1.017.22.
2. Раскладка стеновых и угловых панелей для 4-х и 5-ти этажных зданий аналогична приведенной.

ТДМ 1965 г.	Маркировочные схемы деталей сопряжений панелей с несущим каркасом	ТДМ 25-0-1	
	Примеры раскладки стеновых панелей в соответствии с принятой в серии 1.017.20 разбивкой закладных деталей в каркасах зданий	Лист	14

Шифр ТДМ 25-0-1 Лист 14 Инв. №

Гл. инж. пр. Гл. арх. пр. Рук. гр. Арх. Гр. Выпуск. Дата

Гл. инженер проекта Ветошкина Проверил Шебе Нач. отдела Александров Сотр. Зорохова Ткаченко Сергеев Зайков

gost.e-ecolog.ru