ГОСУДАРСТВЕННЫЙ КОМИТЕТ ПО ДЕЛАМ СТРОИТЕЛЬСТВА СССР

ТИПОВЫЕ КОНСТРУКЦИИ И ДЕТАЛИ ЗДАНИЙ И СООРУЖЕНИЙ

ТИПОВЫЕ МОНТАЖНЫЕ ДЕТАЛИ МНОГОЭТАЖНЫХ ПРОМЫШЛЕННЫХ ЗДАНИЙ

ТДМ 24-2

ДЕТАЛИ СОПРЯЖЕНИЙ ПЛИТ

ПЕРЕКРЫТИЙ ТИПА 2, С ОПИРАНИЕМ НА РИГЕЛИ ПРЯМОУГОЛЬНОГО СЕЧЕНИЯ

7561

МОСКВА 1966

gost.e-ecolog.ru

ГОСУДАРСТВЕННЫЙ КОМИТЕТ ПО ДЕЛАМ СТРОИТЕЛЬСТВА СССР

ТИПОВЫЕ КОНСТРУКЦИИ И ДЕТАЛИ ЗДАНИЙ И СООРУЖЕНИЙ

ТИПОВЫЕ МОНТАЖНЫЕ ДЕТАЛИ МНОГОЭТАЖНЫХ ПРОМЫШЛЕННЫХ ЗДАНИЙ

ТДМ24 - 2

ДЕТАЛИ СОПРЯЖЕНИЙ ПЛИТ

ПЕРЕКРЫТИЙ ТИПА 2, С ОПИРАНИЕМ НА РИГЕЛИ ПРЯМОУГОЛЬНОГО СЕЧЕНИЯ

РАЗРАБОТАНЫ
ЦНИИПРОМЗДАНИЙ
при участии НИИЖБ

УТВЕРЖДЕНЫ
и введены в действие с 1 октября 1964 г.
Государственным комитетом
по делам строительства СССР
Распоряжение № 151 от 25 августа 1964 г.

ЦЕНТРАЛЬНЫЙ ИНСТИТУТ ТИПОВЫХ ПРОЕКТОВ
МОСКВА 1964

Содержание

№№ деталей		Стр
	Пояснительная записка	4,5.
1.	Деталь крепления плит перекрытия у средней колонны	6
2.	Деталь крепления плит перекрытия у крайней колонны	7
3.	Деталь крепления плит перекрытия у крайней колонны	8
4.	Деталь крепления плит перекрытия у температурного шва	9
5.	Деталь крепления плит перекрытия у температурного шва	10
6.	Деталь крепления плит перекрытия у температурного шва	11
7.	Деталь крепления плит покрытия у средней колонны	12
8.	Деталь крепления плит покрытия у крайних колонн	13
9.	Деталь крепления плит покрытия у температурного шва	14
10.	Деталь крепления плит покрытия у температурного шва	15
11.	Деталь крепления плит перекрытия в торце здания	16

Гл. инженер Волков
Гл. специалист Гинцинский
Гл. инженер проекта
Гл. специалист
Инж. группы

Шифр
ТИ24-2
Лист
Инв. №

№№ деталей		Стр.
12.	Деталь крепления плит перекрытия в углах здания	17
13.	Деталь крепления плит перекрытия в углах здания	18
14.	Деталь крепления плит покрытия в торце здания	19
15.	Деталь крепления плит покрытия в углах здания	20
16.	Деталь крепления опорных столиков к колонне	21
17.	Деталь крепления опорных столиков к колонне	22
18.	Деталь сопряжения ригеля с главной балкой	23
19.	Деталь сопряжения главной балки с второстепенной	24
20.	Деталь сопряжения главной балки с второстепенной	25
21.	Деталь опирания плиты на главную балку у опорного узла	26
22.	Деталь сопряжения главной балки с плитами монтажных панелей	27
23.	Деталь сопряжения ригеля с балкой под горизонтальные аппараты	28

Гл. инженер проекта Волков
Ст. инженер
Дата выпуска: 1984 г.

Пояснительная записка

Данный альбом является частью работы, полный состав которой изложен в альбомах ИИ20-3 и ИИ20-4.

Все монтажные работы должны производиться согласно требованиям СНиП III-В. 3-62 „Бетонные и железобетонные конструкции сборные. Правила производства и приемки монтажных работ" и типовых технологических карт на сварку и замоноличивание стыков.

Общие указания по монтажу конструкций даны в альбомах ИИ20-3 и ИИ20-4.

Плиты перекрытий и покрытий устанавливаются поверх ригелей или на стальные столики колонн. Приварка столиков производится после монтажа и крепления ригелей.

В первую очередь устанавливаются межколонные плиты, которые привариваются в четырех точках к закладным деталям ригелей или к стальным столикам и соединяются между собой накладками.

Рядовые плиты, укладываемые между межколонных плит, привариваются к закладным деталям ригелей в трех точках, за исключением одной плиты в каждом пролете (ввиду трудности наложения сварного шва).

У торцов межколонных плит устанавливаются упорные уголки, которые привариваются к закладным деталям плит. Перед сваркой уголки следует плотно прижать одной стороной к колонне.

Сварка выполняется в соответствии с „Указаниями по технологии электросварки арматуры железобетонных конструкций" (ВСН 38-57) электродами типа Э42.
НСП МСХП-МСЗС

Заполнение зазоров между торцами плит и между продольными ребрами плит производится бетоном марки 200 на мелком щебне или гравии.

Перед замоноличиванием необходимо тщательно очистить зазоры.

Допускаемое отклонение на длину опирания плит не должно превышать величин указанных в чертежах.

Стальные столики ММ24, ММ27, ММ30, ММ31, приваривaемые к колоннам для опирания плит, после установки последних должны быть защищены слоем бетона или раствора толщиной не менее 25 мм по сетке.

В зданиях с агрессивными средами, в зависимости от вида и степени агрессивной среды, должны быть выполнены требования по защите конструкции и деталей сопряжений в соответствии с „Указаниями по проектированию антикоррозийной защиты строительных конструкций промзданий в производствах с агрессивными средами" (СН 262-63).

Требования „Указаний" (водоцементное отношение бетонной смеси, добавки к бетону, состав заполнителей, вид защитного покрытия и способ его нанесения, защита закладных деталей и сварных швов) должны быть указаны в конкретных проектах.

Монтажные соединительные элементы с ММ22 по ММ31 даны в альбоме ШУ29-4.

Условные обозначения

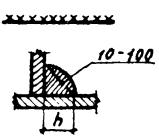

– сварной шов монтажный
10 - высота шва
100 - длина шва

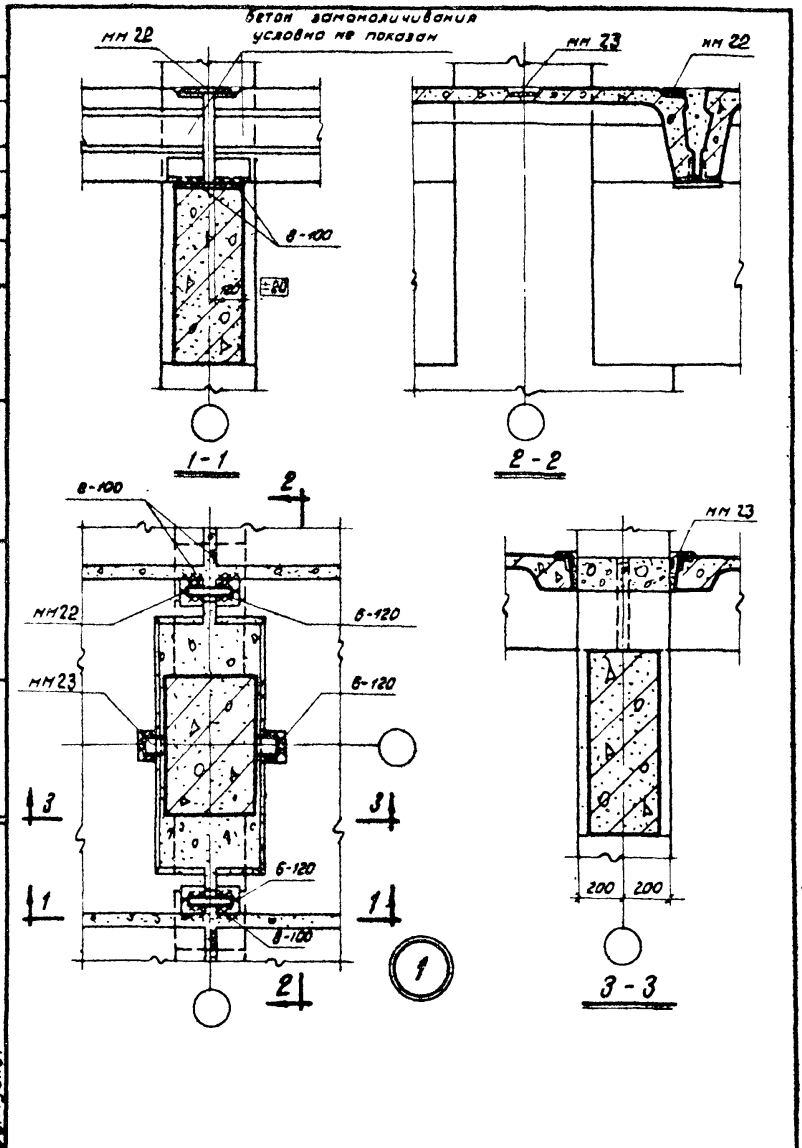

Шифр			
М24-2			
Лист			
Инв. №			
Ст. инженер	Проверил	Валков	Дата выпуска:
Главный инженер проекта	Антонов		

ТДМ 1964	Деталь крепления плит перекрытия у средней колонны	ТДМ 24-2 Деталь 1

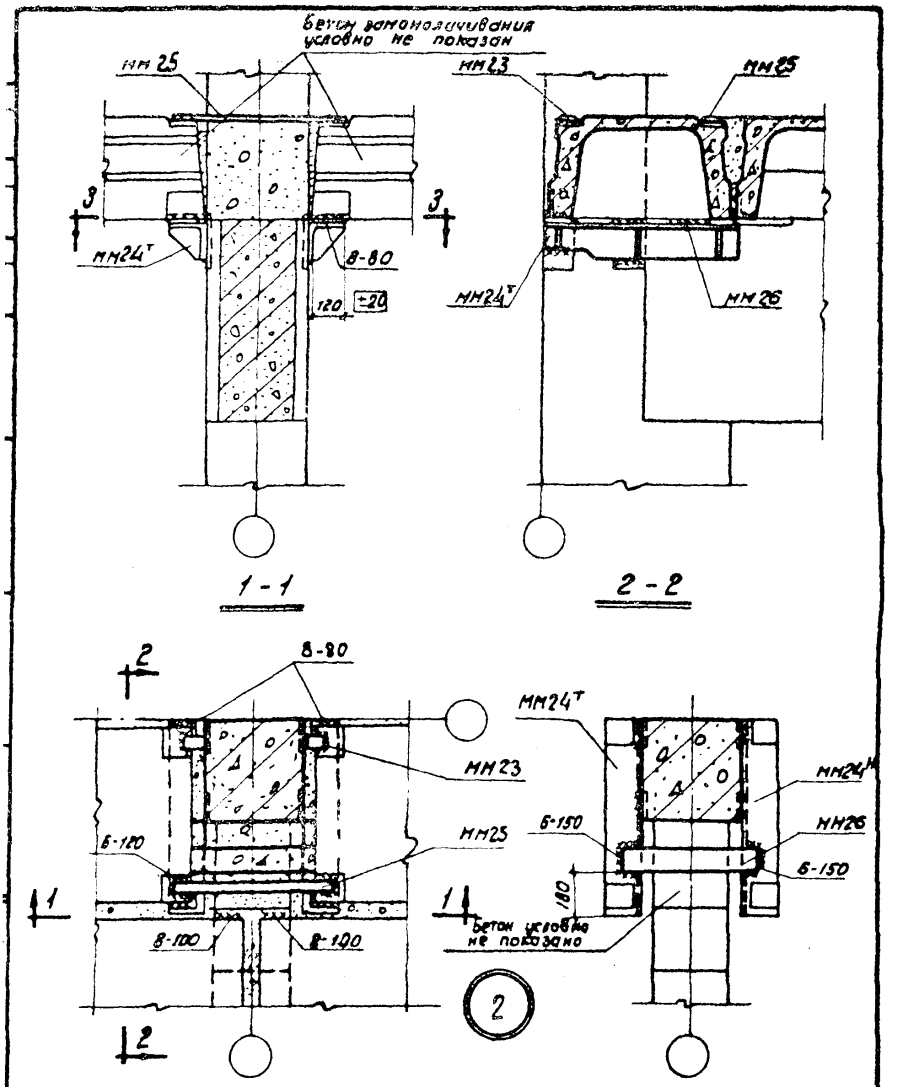

Примечание.

Данную деталь рассматривать совместно с деталью 16.

ТДМ 1984	Деталь крепления плит перекрытия у крайней колонны	ТДМ 24-2 Деталь 2

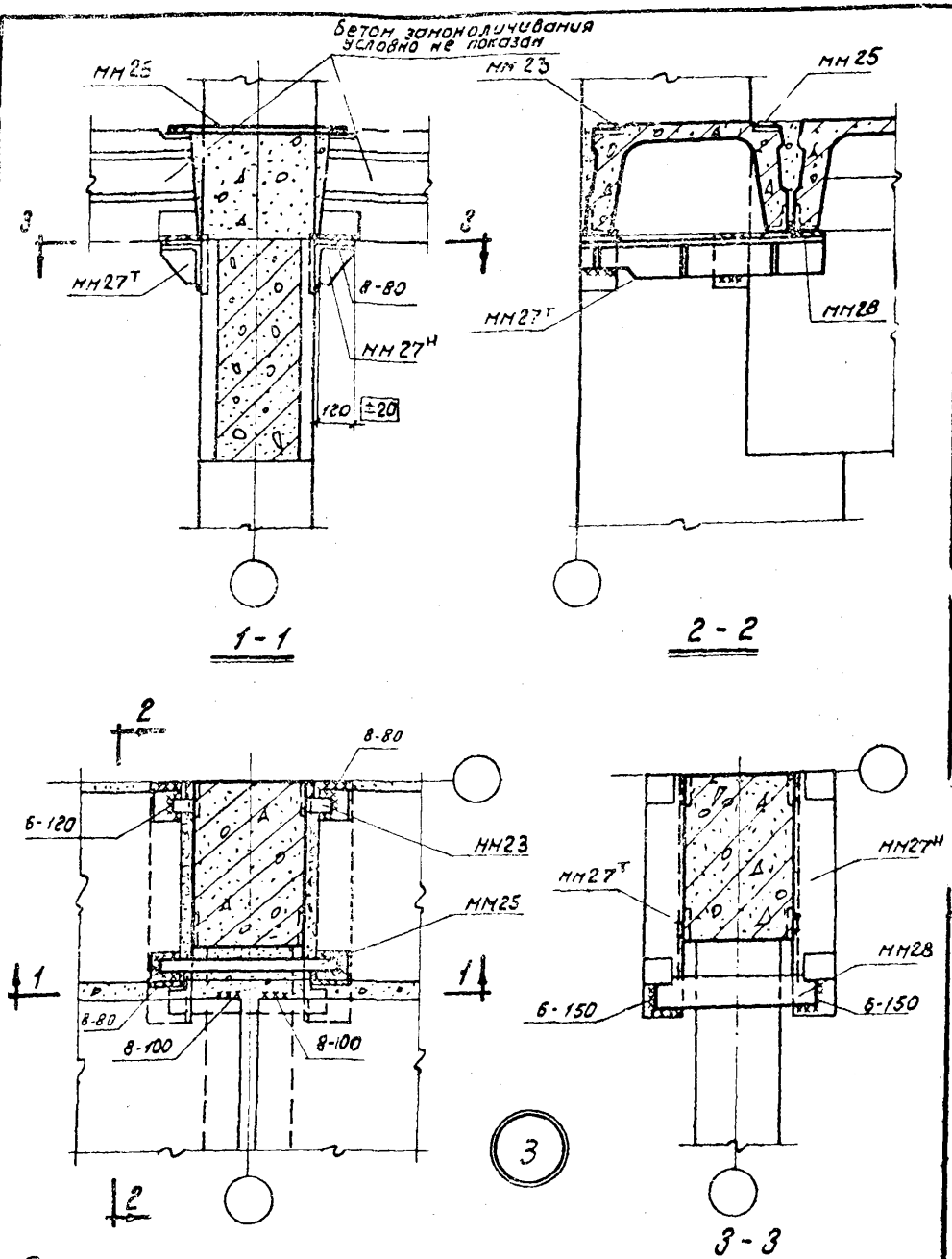

Примечание.

Данную деталь рассматривать совместно с деталью 16 на странице 21.

ТДМ 1964	Деталь крепления плит перекрытия у крайней колонны	ТДМ 24-2
		Деталь 3.

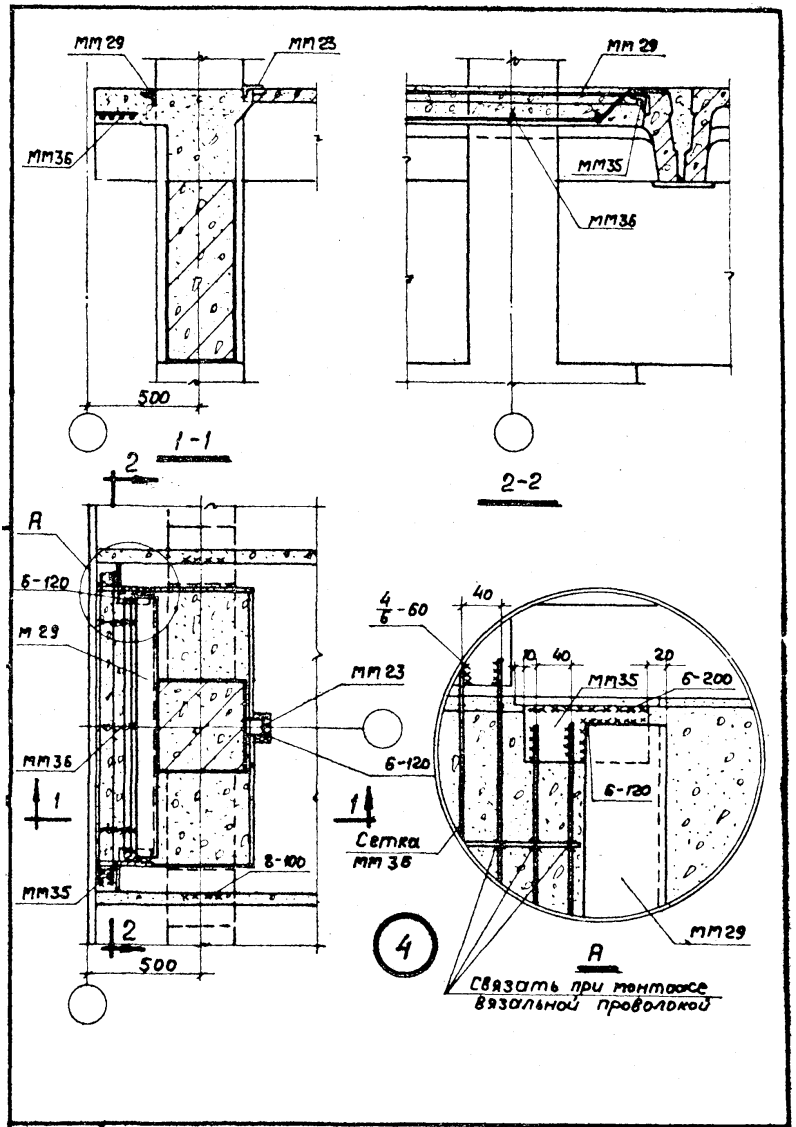

ТДМ 1964	Деталь крепления плит перекрытия у температурного шва	ТДМ 24-2 Деталь 4

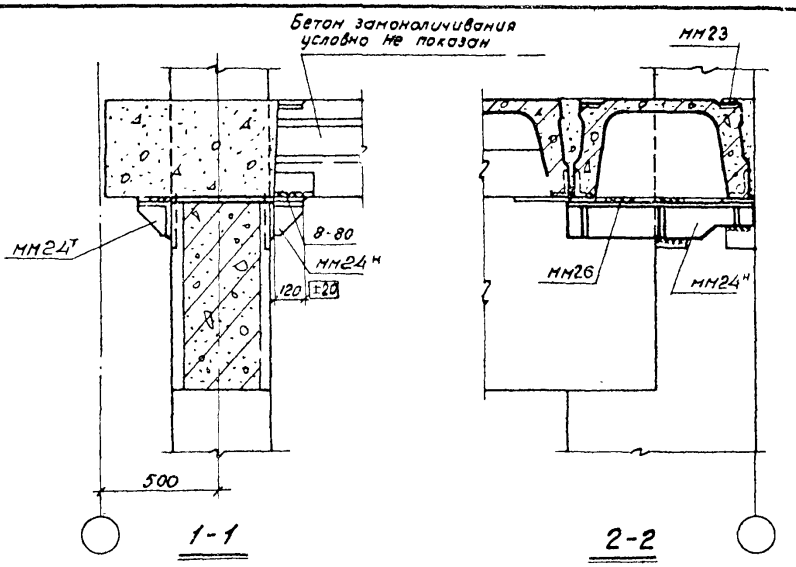

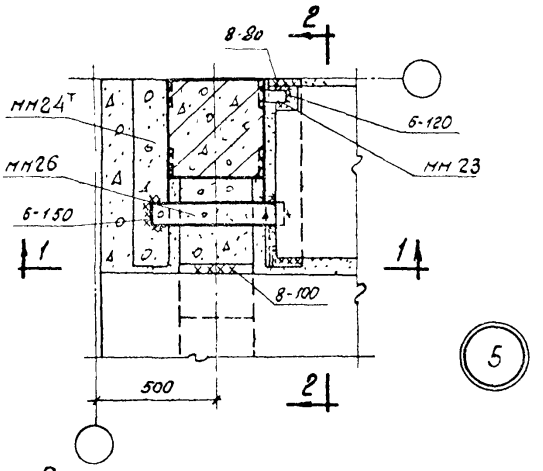

Примечание.

Данную деталь рассматривать совместно с деталью 16 на странице 21

ТДМ 1964	Деталь крепления плит перекрытия у температурного шва	ТДН 24-2 Деталь 5

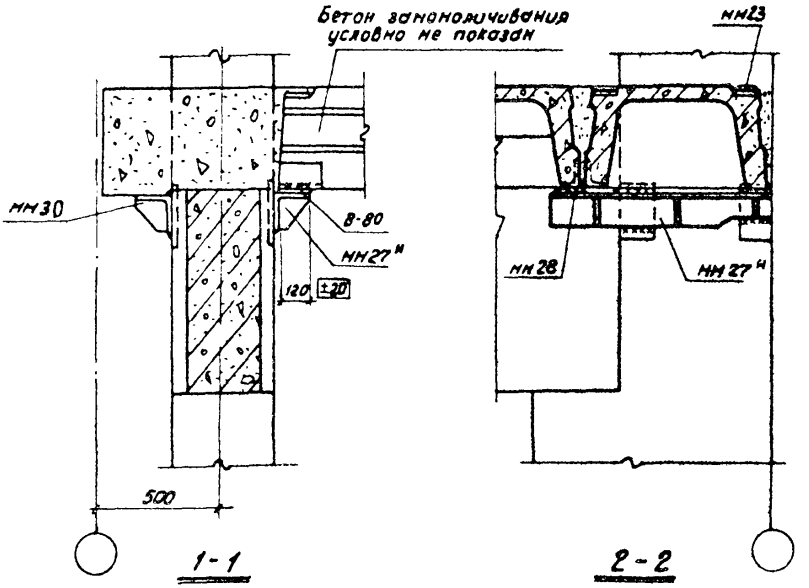

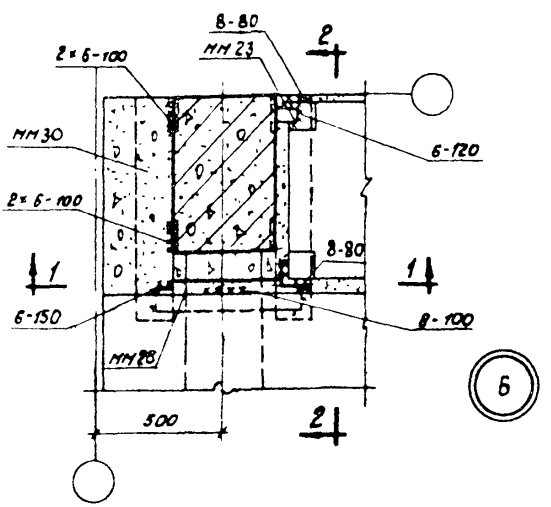

Примечания:

1. Данную деталь рассматривать совместно с деталью 1Б на странице 21
2. Для зеркальной детали Б мм27н заменить на мм27т.

ТДМ 1984	Деталь крепления плит перекрытия у температурного шва	ТДМ 24-2
		Деталь Б

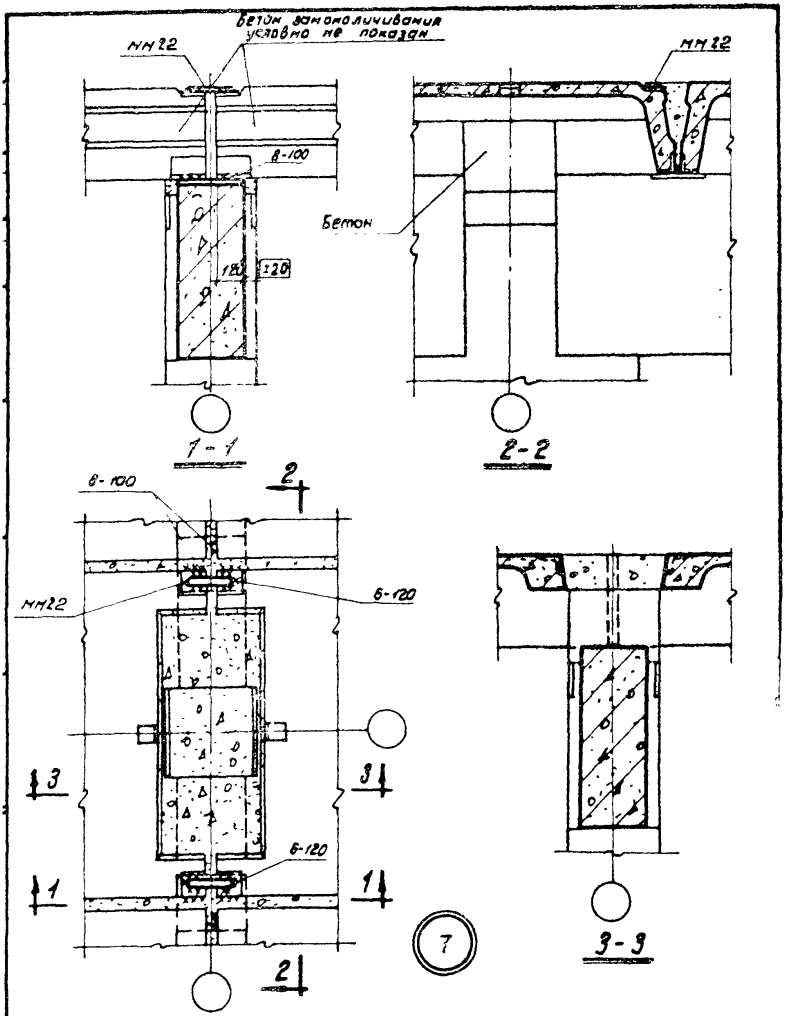

ТДМ 1964	Деталь крепления плит покрытия у средней колонны	ТДМ24-2 Деталь 7

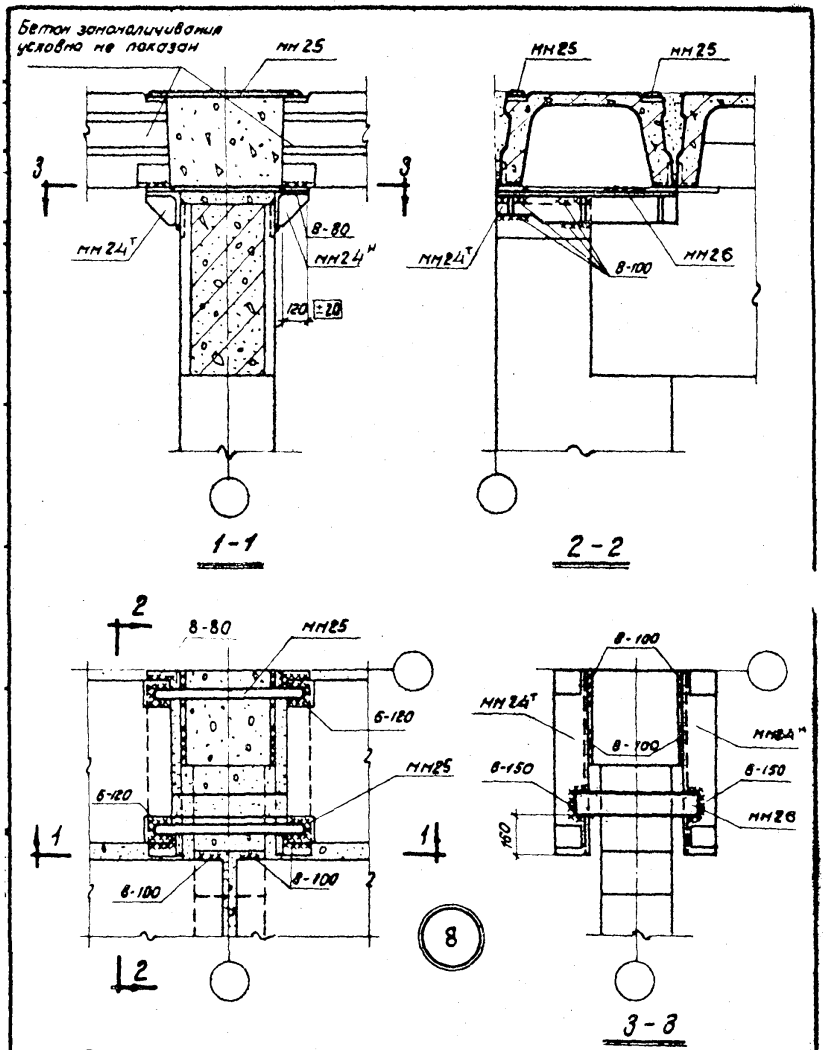

Примечание.

Данную деталь рассматривать совместно с деталью 17 на странице 22

ТДМ 1964	Деталь крепления плит покрытия у крайних колонн	ТДМ 24-2 Деталь 8

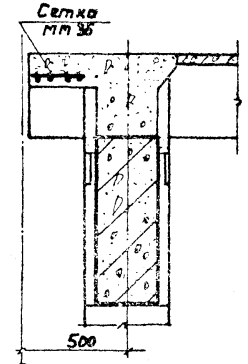

1-1

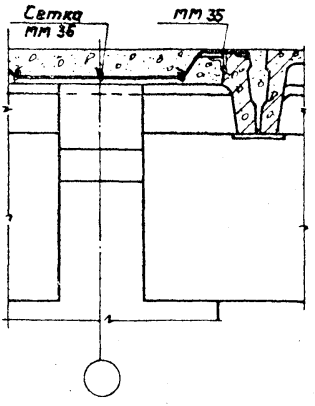

2-2

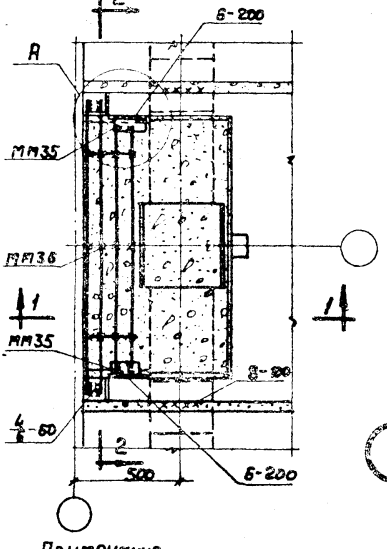

9

Примечание.
Узел А дан на странице 9.

ТДМ 1964	Деталь крепления плит покрытия у температурного шва	ТДМ 24-2
		Деталь 9

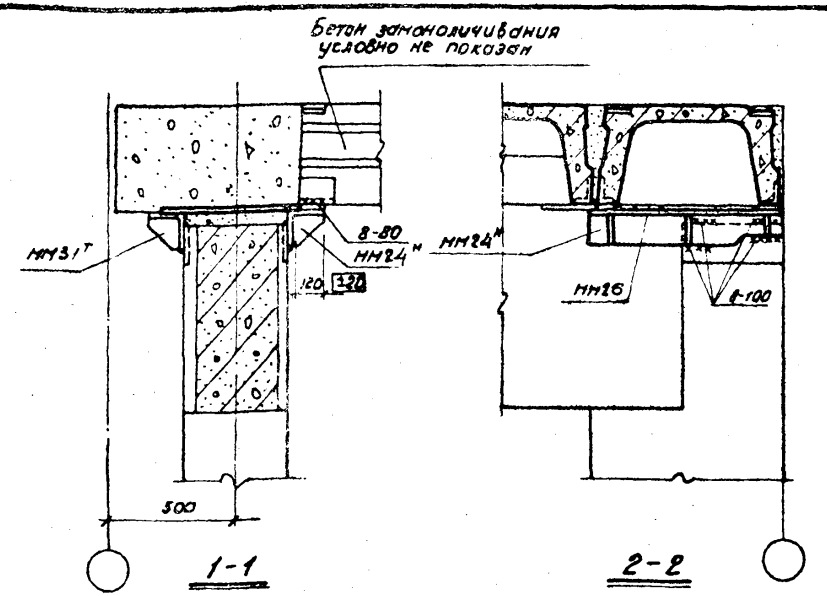

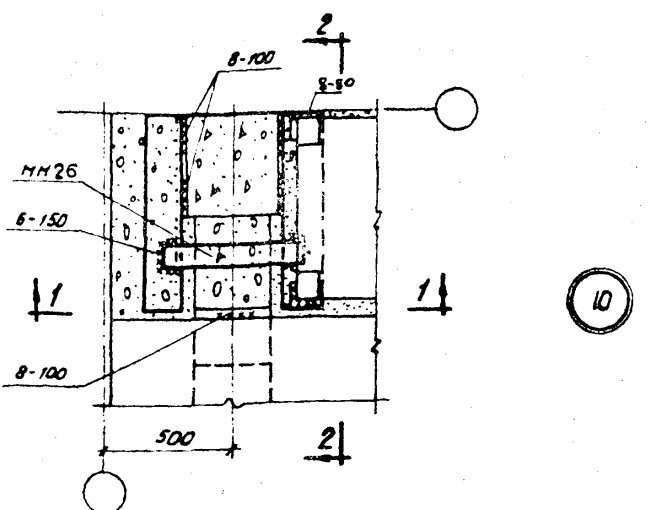

Примечания:

1. Данную деталь рассматривать совместно с деталью 17, на странице 22.
2. Для зеркальной детали 10' ММ24Н заменить на ММ24Т, а ММ31Т – на ММ31Н

ТДМ 1954	Деталь крепления плит покрытия у температурного шва.	ТДМ 24-2 Деталь 10

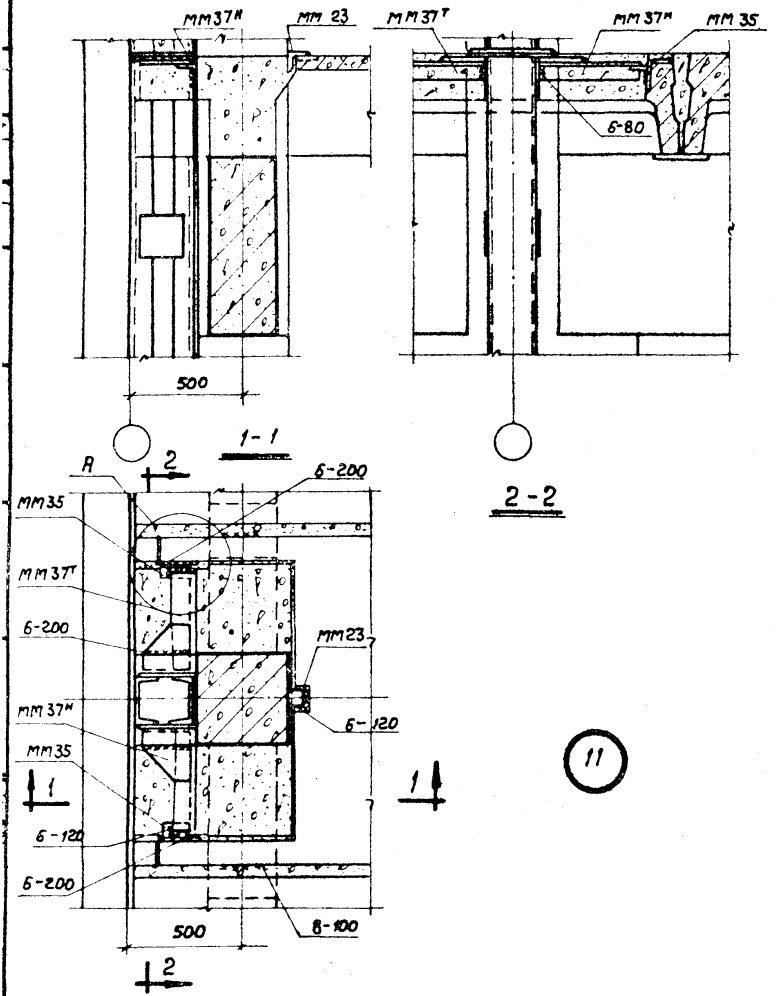

Примечание

Узел А дан на странице 9.

ТДМ 1964	Деталь крепления плит перекрытия в торце здания	ТДМ 24-2 Деталь 11

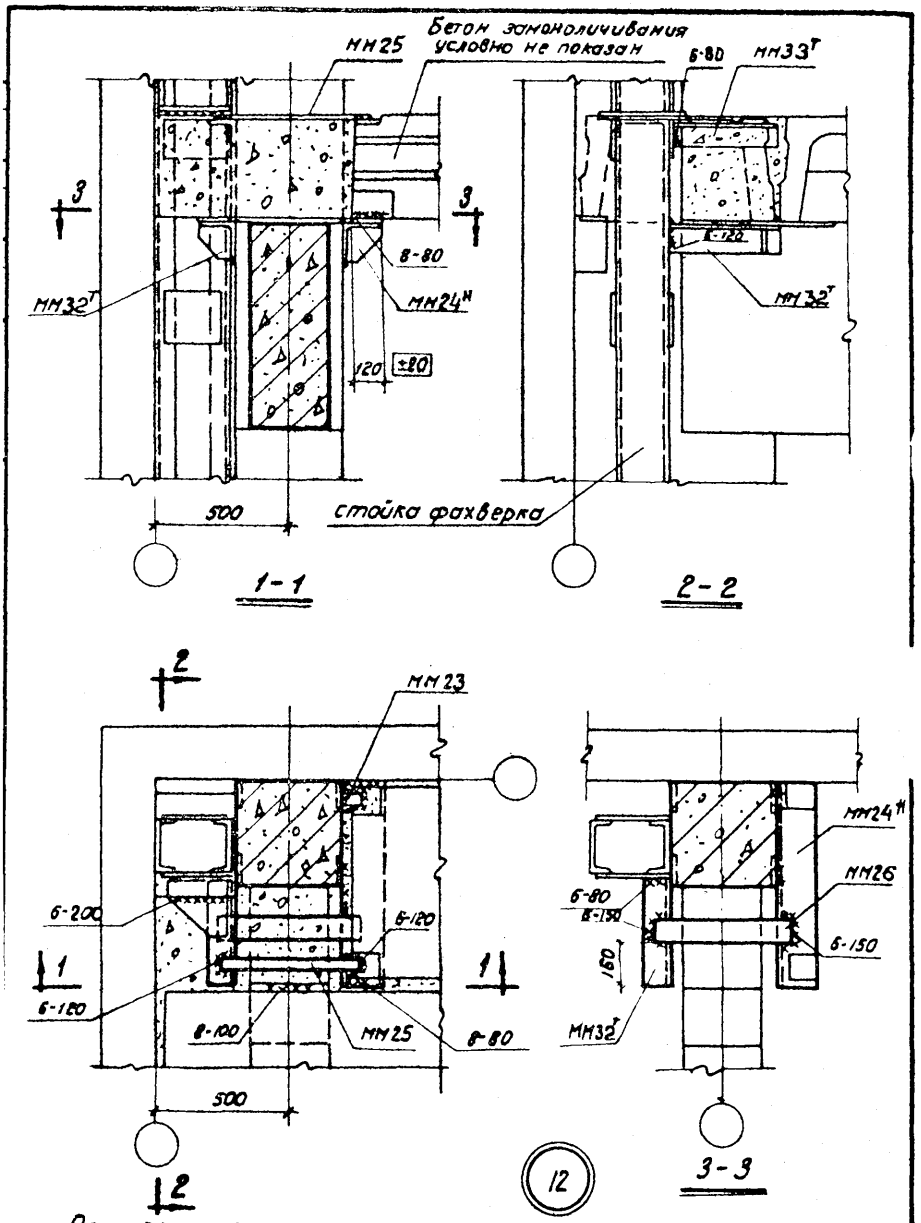

Примечания.

1. Данную деталь рассматривать совместно с деталью 16 на странице 21.
2. Для зеркальной детали 12 МН24Н заменить на МН24Т, МН32Т-на МН32Н, МН33Т-на МН33Н

ТДМ 1964	Деталь крепления плит перекрытия в углах здания	ТД М 24-2 Деталь 12

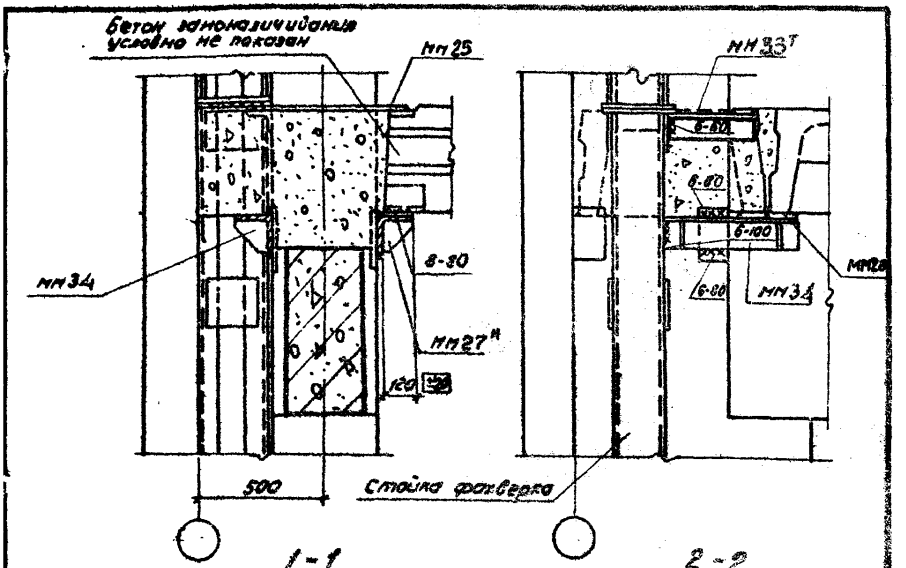

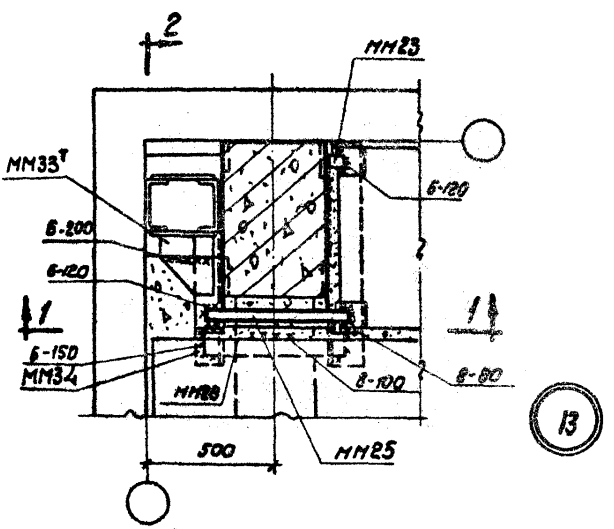

Примечания:

1. Данную деталь рассматривать совместно с деталью 16 на странице 21
2. Для зеркальной детали 13 заменить мм27н на мм27т, а мм33т – на мм33н

ТДМ 1964	Деталь крепления плит перекрытия в углах здания	ТДМ 24-2
		Деталь 13

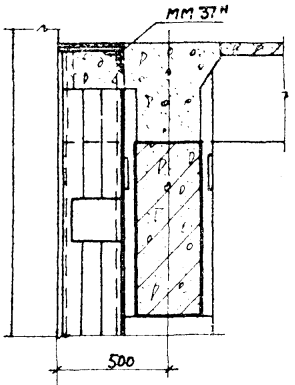

1-1

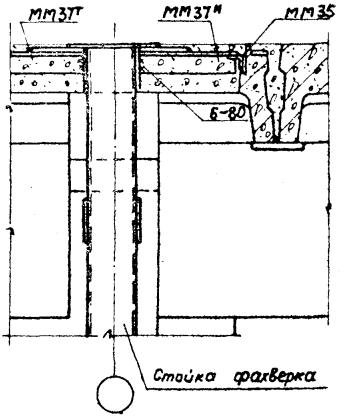

2-2

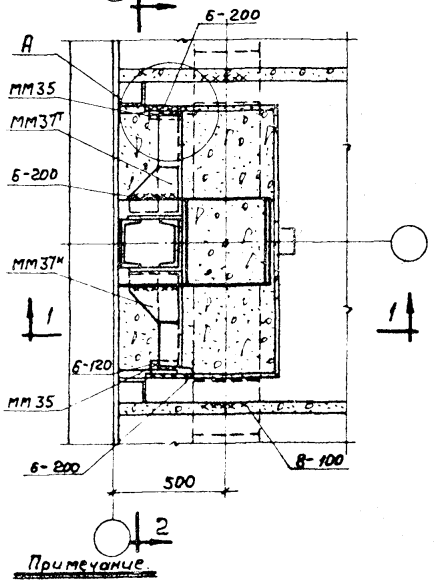

14

Примечание

Узел А дан на странице 9

ТДМ 1964	Деталь крепления плит покрытия в торце здания	ТДМ 24-2
		Деталь 14

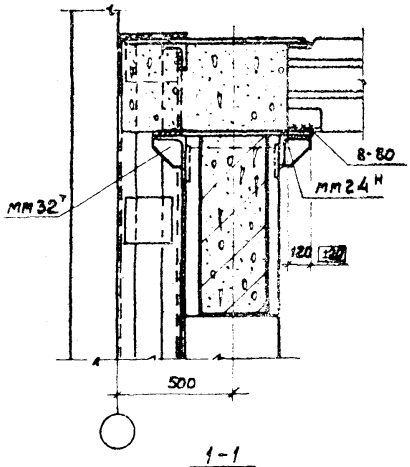

1-1

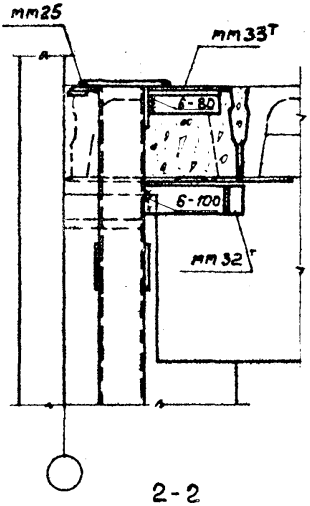

2-2

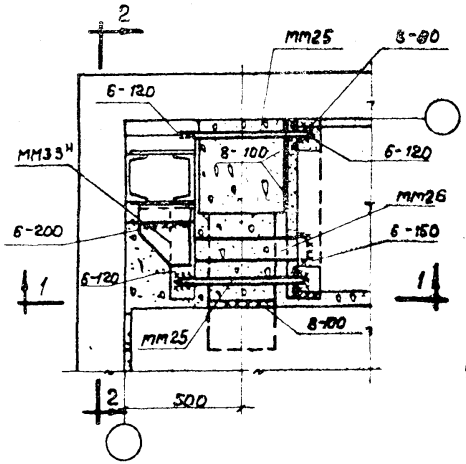

15

Примечания:

1. Данную деталь рассматривать совместно с деталью 17 на странице 22.
2. Для зеркальной детали 15 заменить мм24н на мм24т, мм32т на мм32н, мм33н на мм33т

ТДМ 1964	Деталь крепления плит покрытия в углах здания	ТДМ 24-2
		Деталь 15

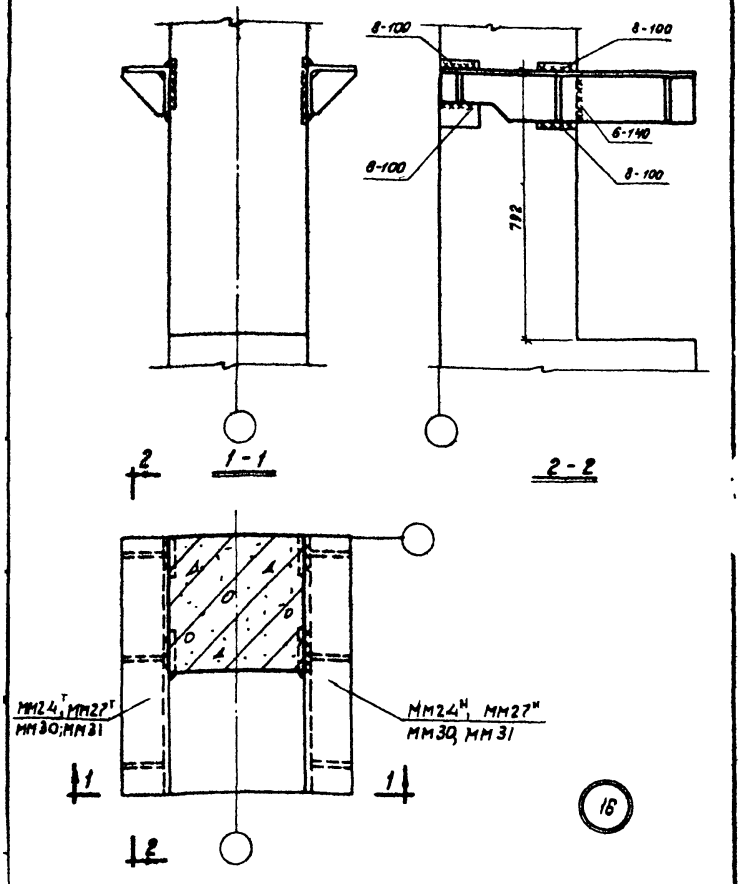

Примечание.

Сварку производить электродами типа Э42.

ТДМ 1964	Деталь крепления опорных столиков к колонне.	ТДМ 24-2 Деталь 16

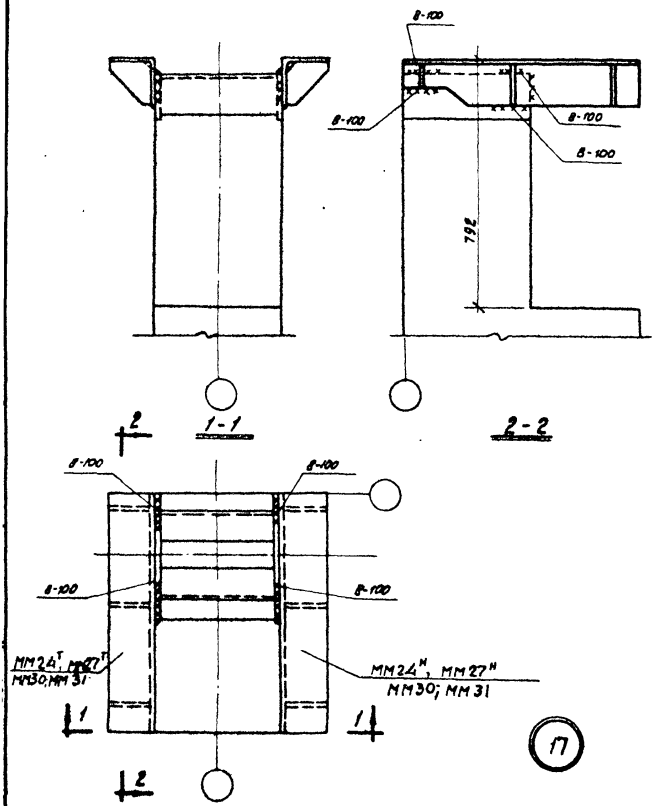

ТДМ 1964	Деталь крепления опорных столиков к колонне	ТДМ 64-2 Деталь 17

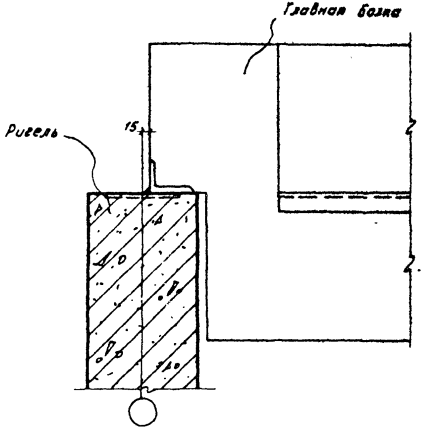

1 - 1

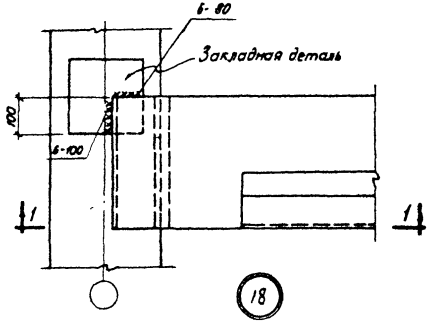

ТДМ 1964	Деталь сопряжения ригеля с главной балкой	ТДМ 24-2 Деталь 18

Второстепенная балка

15

Залить цементным раствором

6-80

1 – 1

6-80

Главная балка

15

6-80

1

1

19

ТДМ 1964	Деталь сопряжения главной балки с второстепенной	ТДМ 24-2	Деталь 19

Шифр ТДМ 24-2

Чорка-Лист

Инв. №

Согласовано

Главный инженер проекта Антонов

Главный специалист проекта Проверил

Выполнил Ямпольский Старцев Сверстанный 1964г.

Гл. инженер проекта

Дата выпуска

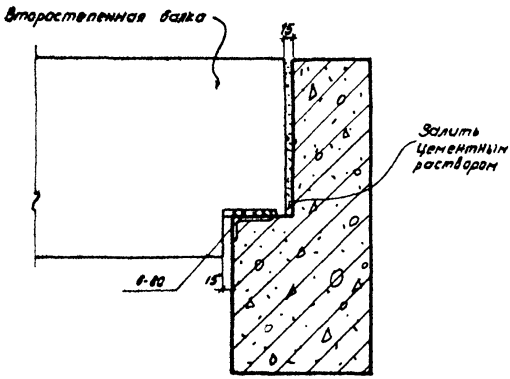

1-1

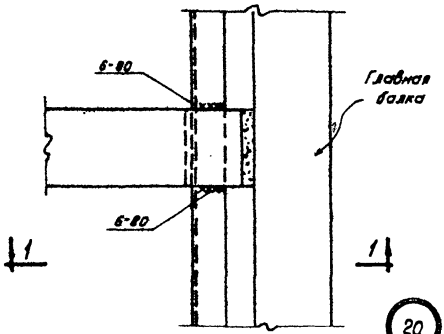

20

ТДМ 1964	Деталь сопряжения главной балки с второстепенной	ТДМ 24-2
		Деталь 20

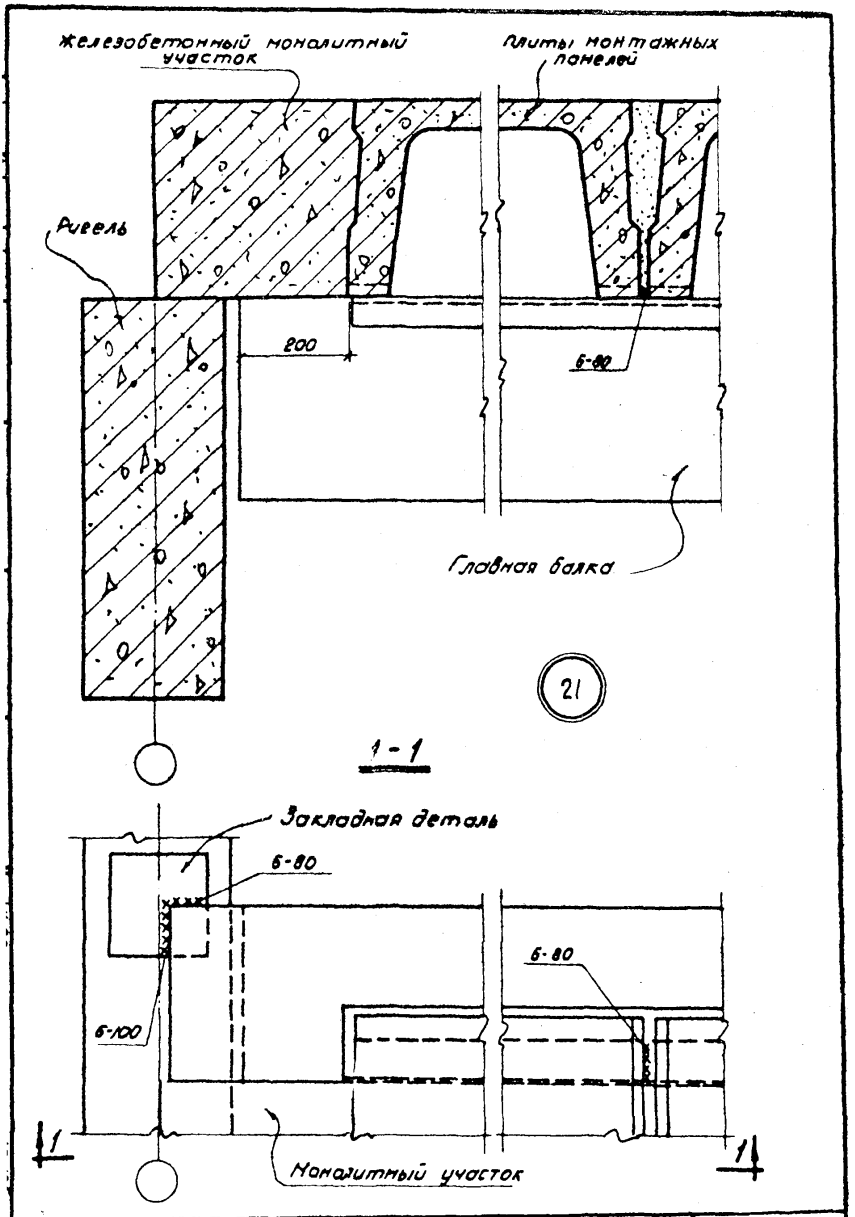

ТДМ 1964	Деталь опирания плиты на главную балку у опорного узла	ТДН 24-2 Деталь 21

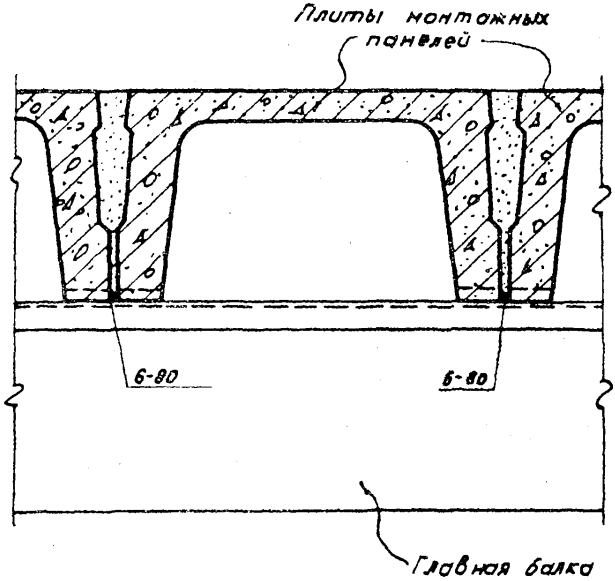

1 - 1

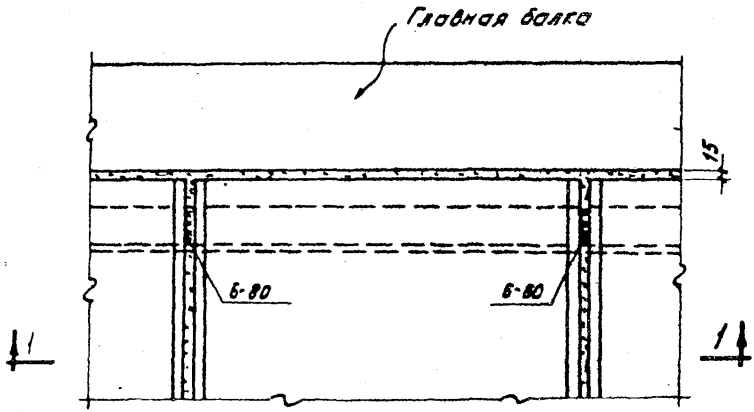

22

ТДМ 1964	Деталь сопряжения главной балки с плитами монтажных панелей	ТДМ 24-2 Деталь 22

Шифр
ТДМ24-2
Марка-Лист
Инв. №

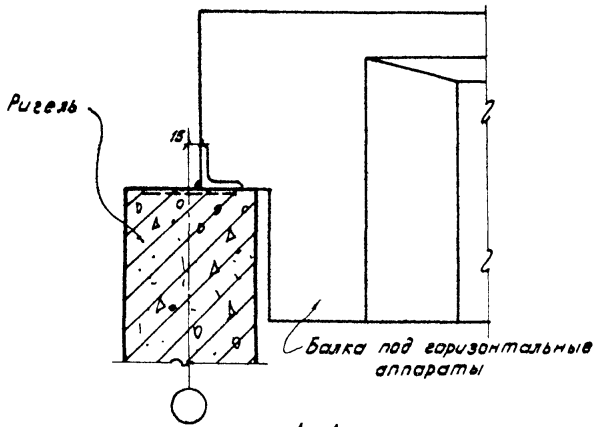

1-1

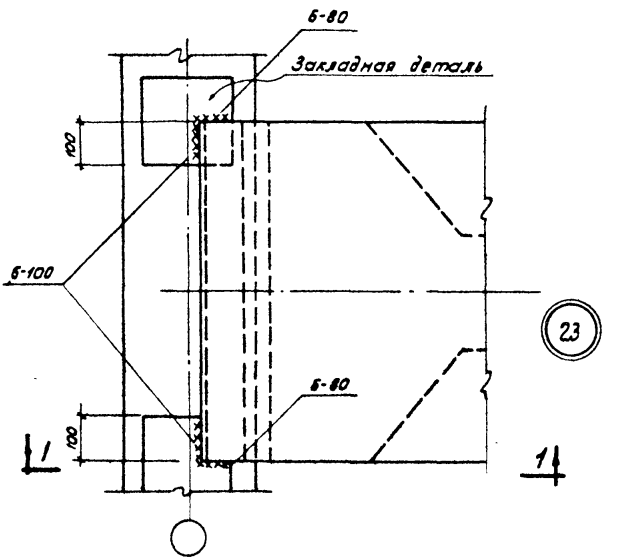

Разраб. Антонов
Пров. Подберия
Гл. инж. пр. Ананьевский
Нач. отдела Сторожев
Нач. мастерс. Скворцов
Утв. 1984г.

Рук. группы
Гл. инженер
Инженер
Дата выпуска:

ТДМ 1984

Деталь сопряжения ригеля с балкой под горизонтальные аппараты

ТДМ 24-2

Деталь 23

gost.e-ecolog.ru