ГОСУДАРСТВЕННЫЙ КОМИТЕТ ПО ДЕЛАМ СТРОИТЕЛЬСТВА СССР

ТИПОВЫЕ КОНСТРУКЦИИ И ДЕТАЛИ ЗДАНИЙ И СООРУЖЕНИЙ

ТИПОВЫЕ МОНТАЖНЫЕ ДЕТАЛИ МНОГОЭТАЖНЫХ ПРОМЫШЛЕННЫХ ЗДАНИЙ

ТДМ24 - 1

ДЕТАЛИ СОПРЯЖЕНИЙ ПЛИТ

ПЕРЕКРЫТИЙ ТИПА I, С ОПИРАНИЕМ НА ПОЛКИ РИГЕЛЕЙ

1980

Москва 1965

gost.e-ecolog.ru

ГОСУДАРСТВЕННЫЙ КОМИТЕТ ПО ДЕЛАМ СТРОИТЕЛЬСТВА СССР

ТИПОВЫЕ КОНСТРУКЦИИ И ДЕТАЛИ ЗДАНИЙ И СООРУЖЕНИЙ

ТИПОВЫЕ МОНТАЖНЫЕ ДЕТАЛИ МНОГОЭТАЖНЫХ ПРОМЫШЛЕННЫХ ЗДАНИЙ

ТДМ24 – 1

ДЕТАЛИ СОПРЯЖЕНИЙ ПЛИТ

ПЕРЕКРЫТИЙ ТИПА I, С ОПИРАНИЕМ НА ПОЛКИ РИГЕЛЕЙ

РАЗРАБОТАНЫ
ЦНИИЭПзданий
при участии ВНИИЖБ

УТВЕРЖДЕНЫ
и введены в действие 1 октября 1964 г.
Государственным комитетом
по делам строительства СССР
Распоряжение №151 от 29 августа 1964 г.

ЦЕНТРАЛЬНЫЙ ИНСТИТУТ ТИПОВЫХ ПРОЕКТОВ
МОСКВА 1964

Содержание

Стр.

Пояснительная записка 5-6

№№ деталей

1. Деталь крепления плит перекрытия у средней колонны. 7
2. Деталь крепления плит перекрытия у крайней колонны 8
3. Деталь крепления плит перекрытия у крайней колонны. 9
4. Деталь крепления плит перекрытия у крайней колонны. 10
5. Деталь крепления плит перекрытия у температурного шва. 11
6. Деталь крепления плит покрытия у температурного шва 12
7. Деталь армирования монолитного участка у температурного шва и торца здания в покрытии и перекрытии. 13
8. Деталь крепления плит перекрытия у температурного шва. 14
9. Деталь крепления плит перекрытия у температурного шва. 15
10. Деталь крепления плит перекрытия у температурного шва. 16

Шифр
ТДМ24-1
Марка-Лист
Инв. №

№ № деталей		Стр.
11.	Деталь крепления плит покрытия у средней колонны	17
12.	Деталь крепления плит покрытия у крайней колонны	18
13.	Деталь крепления плит покрытия у температурного шва	19
14.	Деталь крепления плит перекрытия в торце здания	20
15.	Деталь крепления плит перекрытия в торце здания	21
16.	Деталь крепления плит перекрытия в торцах здания с сеткой колонн 9 × 6 метров	22
17.	Деталь крепления плит перекрытия в углах здания	23
18.	Деталь крепления плит перекрытия в углах здания	24
19.	Деталь крепления плит перекрытия в углах здания	25
20.	Деталь крепления плит покрытия в торце здания	26
21.	Деталь крепления плит покрытия в углах здания	27

Гл. инженер		Сергеев
Нач. отд.		Выжигин
Рук. группы		Ямпольский
Ст. инженер		Волков
Дата выпуска:		1964 г.

Шифр
ТДН24-1
Марка-Лист
Инв. №

№№ деталей		Стр.
22.	Деталь крепления плит перекрытия в торцах здания с сеткой колонн 9 × 6 метров	28
23.	Деталь крепления опорных столиков к колонне	29
24.	Деталь сопряжения стальных балок на участках перекрытий с проемами	30
25.	Деталь сопряжения главных стальных балок с ригелем	31

Гл. инженер		Сергеев
Нач. отд.		Вышитин
Рук. группы		Ямпольский
Ст. инженер		Волков
Дата выпуска:		

Шифр
ТДН 24-1
Марка-Лист
Инв. №

Пояснительная записка

Данный альбом является частью работы, полный состав которой изложен в альбомах ИИ20-1 и ИИ20-2.

Все монтажные работы должны производиться согласно требованиям СНиП III-В. 3-62 „Бетонные и железобетонные конструкции сборные. Правила производства и приемки монтажных работ" и типовых технологических карт на сварку и замоноличивание стыков.

Общие указания по монтажу конструкций даны в альбомах ИИ20-1 и ИИ20-2.

Плиты перекрытий и покрытий устанавливаются на полки ригелей или стальные столики колонн. Приварка столиков производится после монтажа и крепления ригелей.

В первую очередь устанавливаются межколонные плиты, которые привариваются в четырех точках к закладным деталям ригелей или к стальным столикам и соединяются между собой накладками.

Рядовые плиты, укладываемые между межколонных плит, привариваются к закладным деталям ригелей в двух точках, за исключением одной плиты в каждом пролете (ввиду трудности наложения сварного шва).

У торцов межколонных плит устанавливаются упорные уголки, которые привариваются к закладным деталям плит. Перед сваркой уголки следует плотно прижать одной стороной к колонне.

Сварка выполняется в соответствии с „Указаниями по технологии электросварки арматуры железобетонных конструкций" (ВСН 38-57). Электродами типа Э42.
МСП МСХП-МСЭС

Заполнение зазоров между торцами плит и ригелями и между продольными ребрами плит производится бетоном марки 200 на мелком щебне или гравии.

Перед замоноличиванием необходимо тщательно очистить зазоры.

Т.Х. инженер	Сергеев	
Нач. отдела	Выкидин	
Рук. группы	Ямпольский	
Ст. инженер	Волков	
Дата выпуска:		1984г.

Допускаемое отклонение на длину опирания плит не должно превышать величин указанных в чертежах.

Стальные столики ММ19, ММ20, ММ21, привариваемые к колоннам для опирания плит, после установки последних должны быть защищены слоем бетона или раствора толщиной не менее 25мм по сетке.

В зданиях с агрессивными средами, в зависимости от вида и степени агрессивной среды должны быть выполнены требования по защите конструкций и деталей сопряжений в соответствии с „Указаниями по проектированию антикоррозийной защиты строительных конструкций промзданий в производствах с агрессивными средами" (СН 262-63).

Требования „Указаний" (водоцементное отношение бетонной смеси, добавки к бетону, состав заполнителей, вид защитного покрытия и способ его нанесения, защита закладных деталей и сварных швов) должны быть указаны в конкретных проектах.

Монтажные соединительные элементы с ММ17 по ММ27 даны в альбоме ШИ29-2.

Условные обозначения

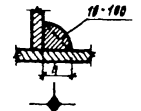

— сварной шов монтажный
10 - высота шва
100 - длина шва

— монтажный болт

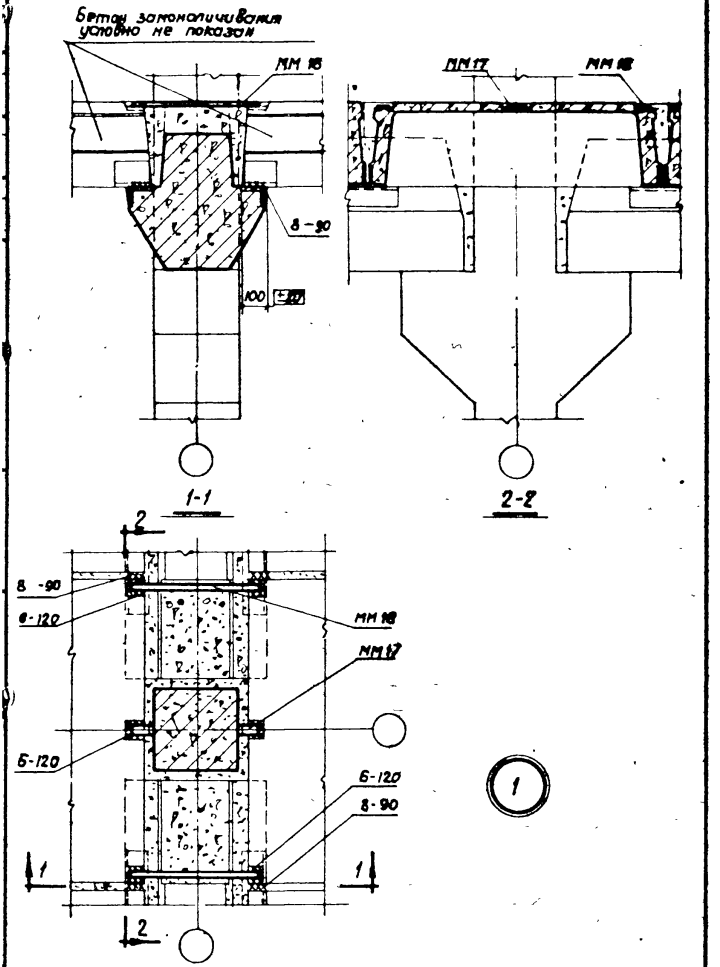

ТДМ 1984	Деталь крепления плит перекрытия у средней колонны	ТДМ24-1 Деталь 1

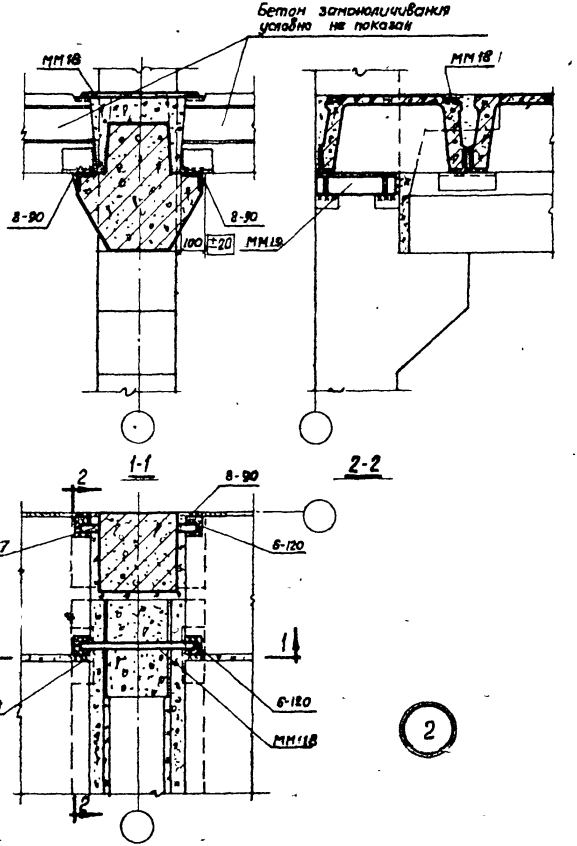

Примечание

Данную деталь рассматривать совместно с деталью 23 на странице 29

Шифр ТДМ24-1			
Марка-Лист			
Инв №			
Гл. инж. проекта	Стуженков		
Гл. специалист	Антонов		
Ст. техник			
Проверил			
Выполнил	Ямпольский	Волков	1984 г.
Дата			

ТДМ 1984	Деталь крепления плит перекрытия у крайней колонны	ТДМ 24-1
		Деталь 2

7560 . 9

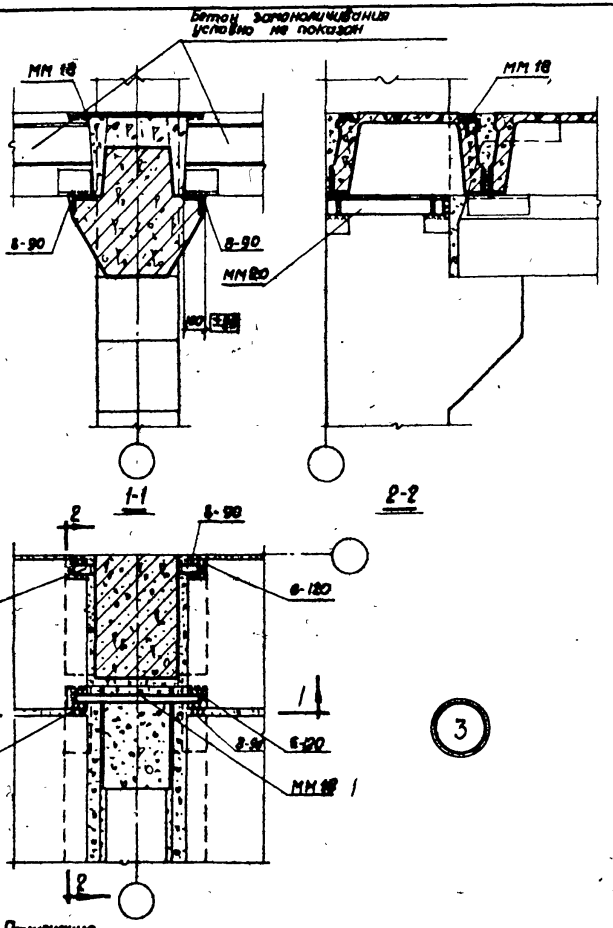

Примечание.

Данную деталь рассматривать совместно с деталью 21 на странице 29.

Шифр		
ТДМ 24-1		
Марка-Лист		
Инв. №		
Стучинин	Антонов	
Ст. техник	Проверил	
Выжигин	Ямпольский	
Нач. отк. 1	Рук. группы	
Ст. инженер	Дата выпуска	
Дата выпуска	1964 г.	

ТДМ 1964	Деталь крепления плит перекрытия у крайней колонны.	ТДМ 24-1
		Деталь 3

7560 10

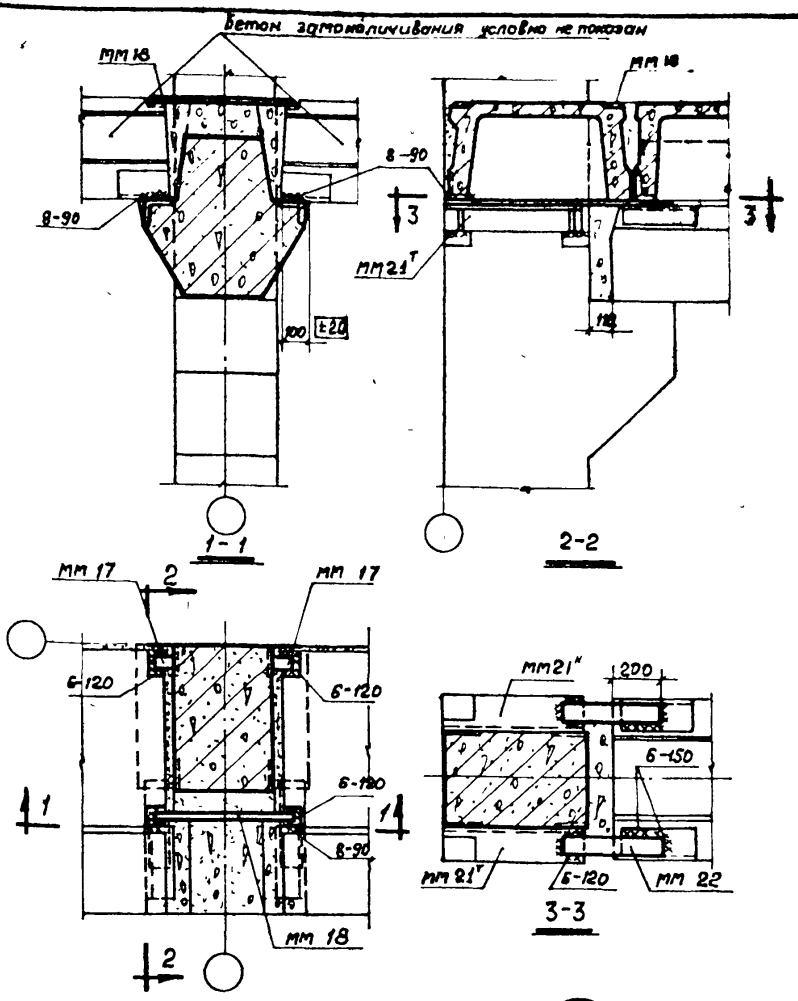

4

Примечание.

Данную деталь рассматривать совместно с деталью 28 на странице 29

ТДМ 1964	Деталь крепления плит перекрытия у крайней колонны	ТДМ 24-1 Деталь 4

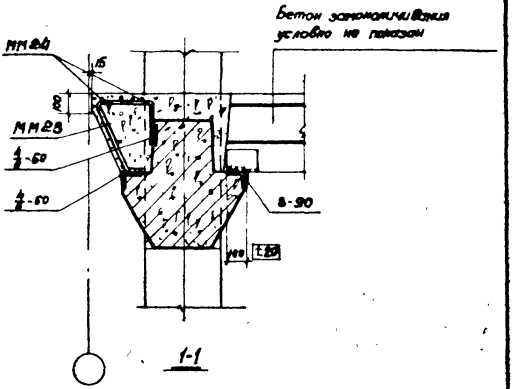

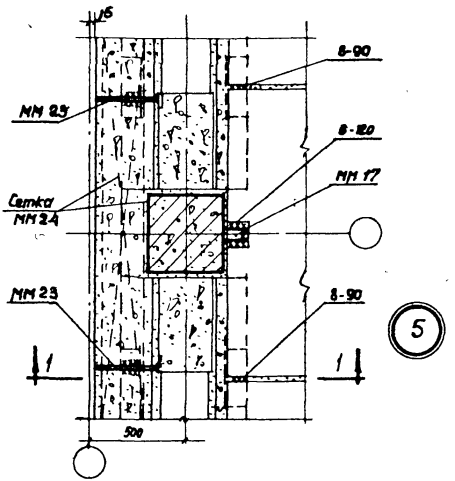

5

ТДМ 1964.	Деталь крепления плит перекрытия у температурного шва.	ТДМ 24.1 Детали 5

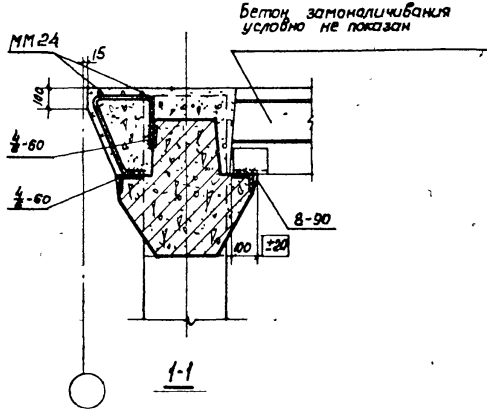

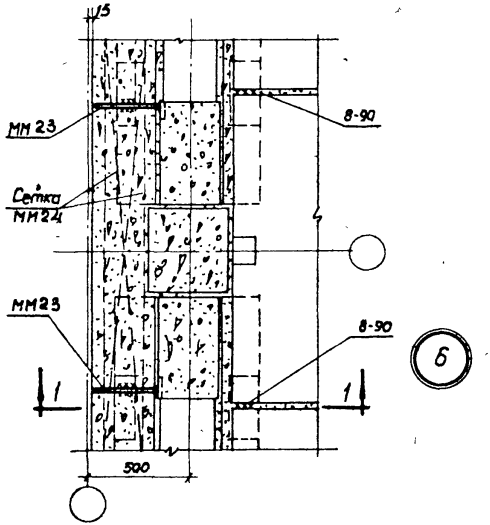

Шифр			
ТДМ24-1			
Марка-Лист			
Инв №9			
Стучилин	Антонов		
Ст. техник	Проверил		
Выжигин	Ямпольский	Волков	1964г
Нач. ОТК-1	Рук. группы	Ст. инженер	Дата выпуска:

ТДМ 1964	Деталь крепления плит покрытия у температурного шва.	ТДМ 24-1
		Деталь 6

7560 13

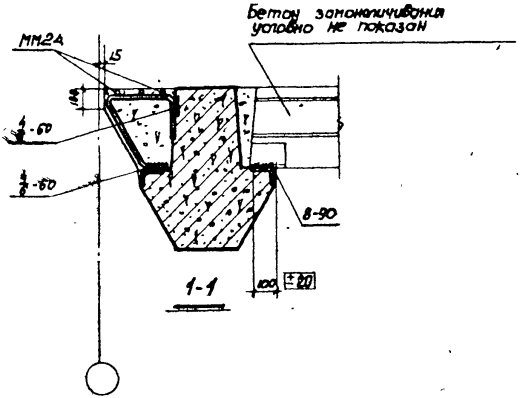

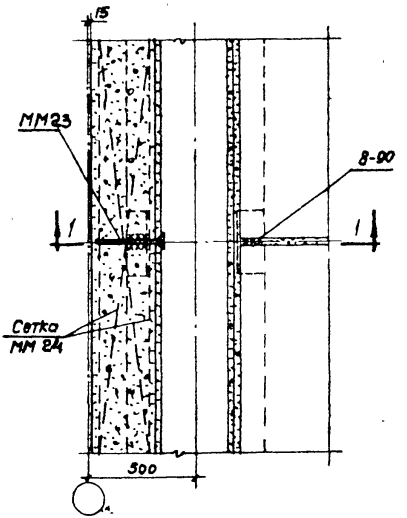

7

Шифр	ТДМ 24-1		
Марка-Лист			
Инв. №			
Ст. техник	Проверил	Стучинин	Антонов
Нач. отк.	Волкин		
Рук. группы	Ямпольский		
Ст. инженер	Волков		
Дата	Выпуска 1964 г		

ТДМ 1964	Деталь армирования монолитного участка у температурного шва и торца здания в покрытии и перекрытии	ТДМ 24-1
		Деталь 7

7560 14

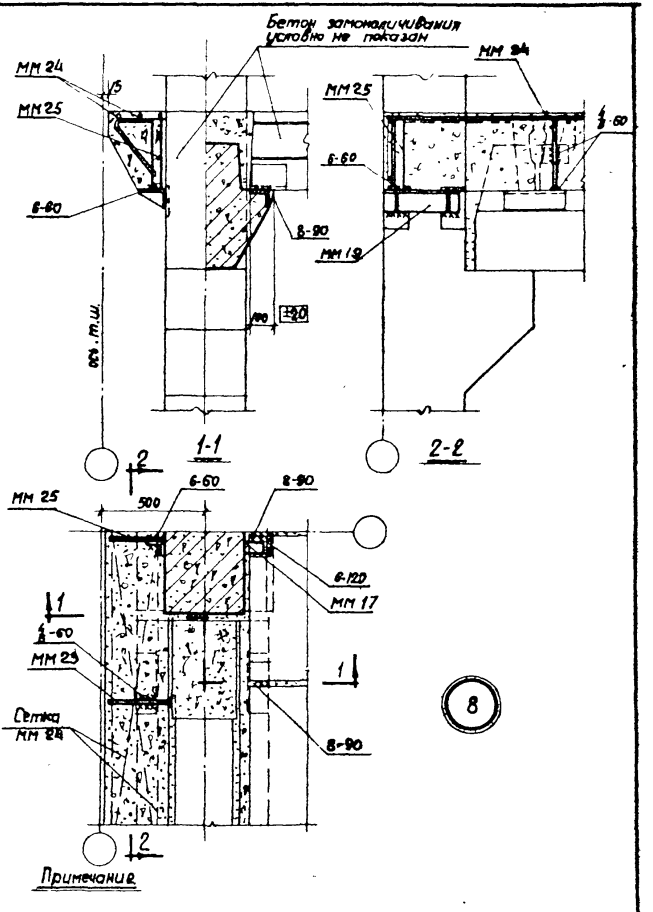

Данную деталь рассматривать совместно с деталью 23 на странице 23

ТДМ 1964	Деталь крепления плит перекрытия у температурного шва	ТДМ 24-1 Деталь 8

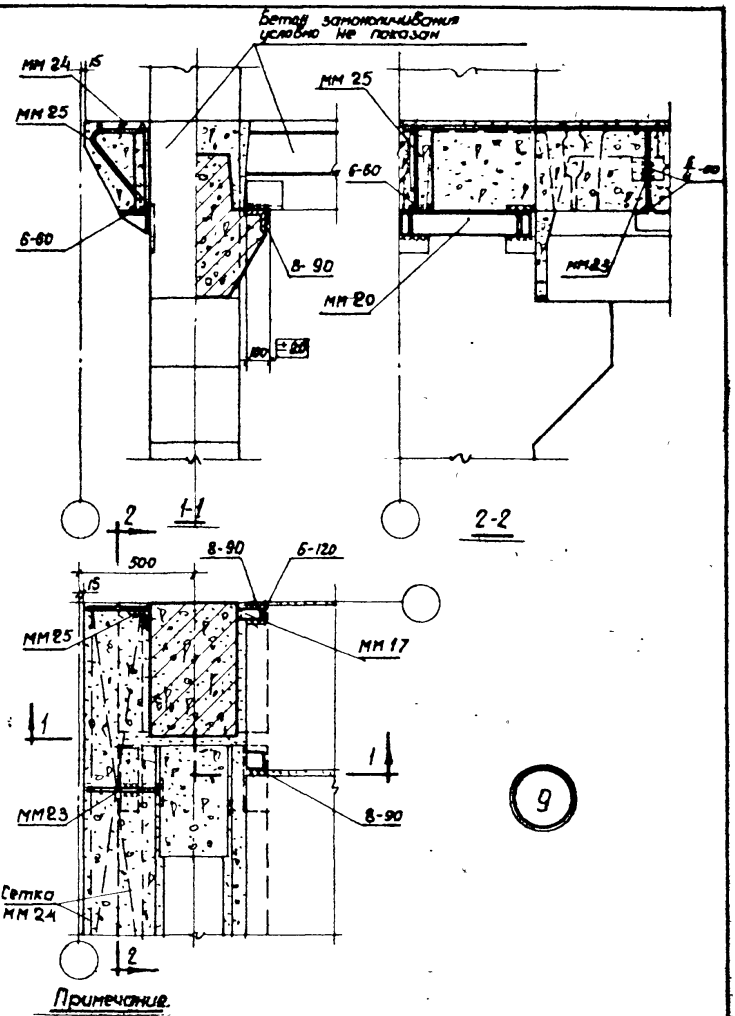

Примечание.

Данную деталь рассматривать совместно с деталью 23 на странице 29

ТДМ 1964	Деталь крепления плит перекрытия у температурного шва	ТДМ 24-1
		Деталь 9

Шифр ТДМ 24-1

Рук. группы Ст. инженер Дата выпуска

Ямпольский Волков 1964г

Яроверин

Антонов

7560 16

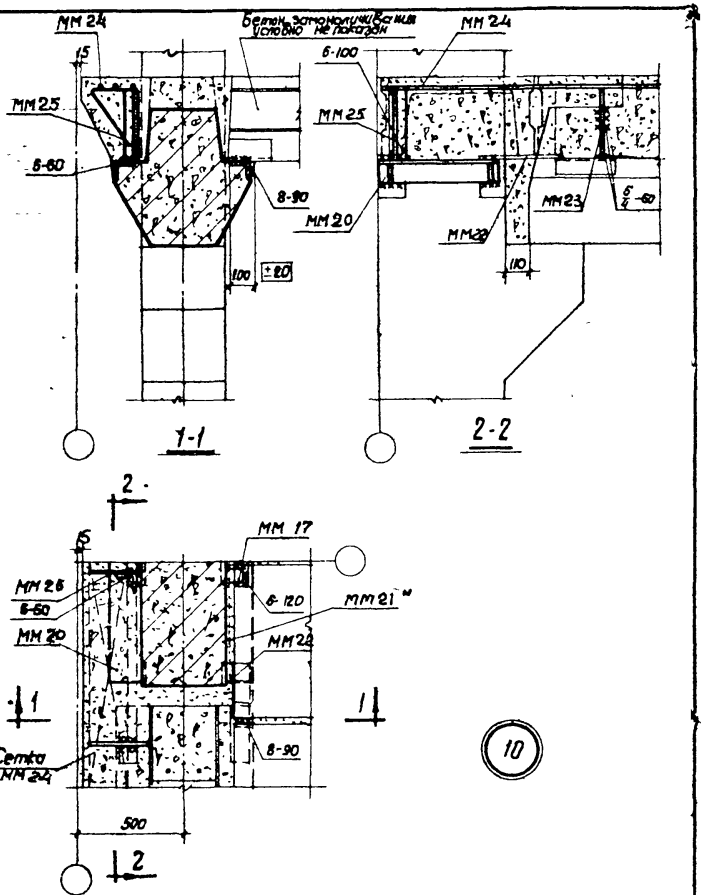

Примечания:

1. Для зеркальной детали 10 ММ21" заменить на ММ21'.
2. Данную деталь рассматривать совместно с деталью на странице 21.

ТДМ 1984	Деталь крепления плит перекрытия у температурного шва	ТДМ 24-1 Деталь 10

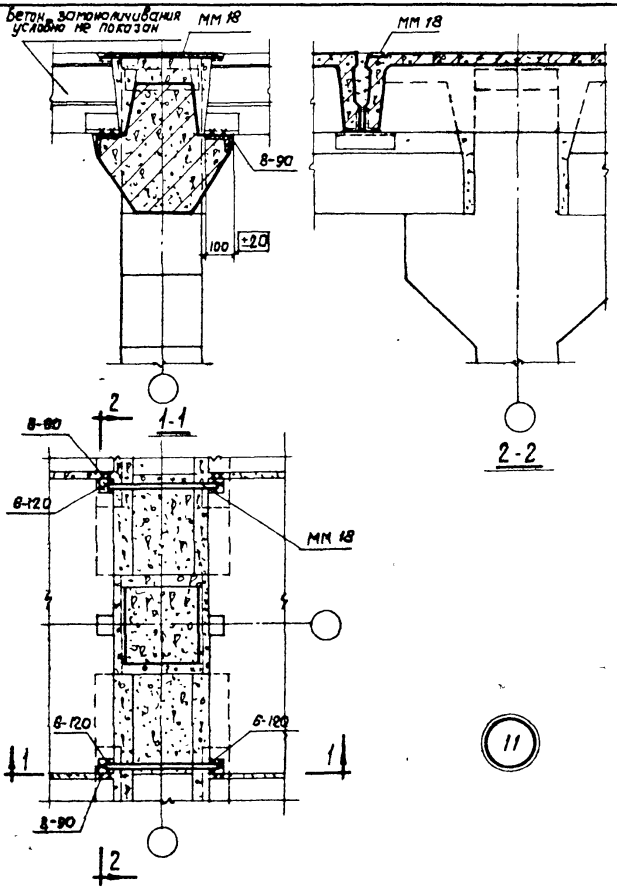

Шифр		
ТДМ24-1		
Марка-Лист		
Инв. №		
Стр. техник	Проверил	Ст. инженер
Выполнил	Ст. инженер	Дата выпуска
Ст. инженер	Ст. техник	Выпуска
Стуцинин	Антонов	1964г.

ТДМ 1964	Деталь крепления плит покрытия у средней колонны	ТДМ24-1
		Деталь 11

T560 18

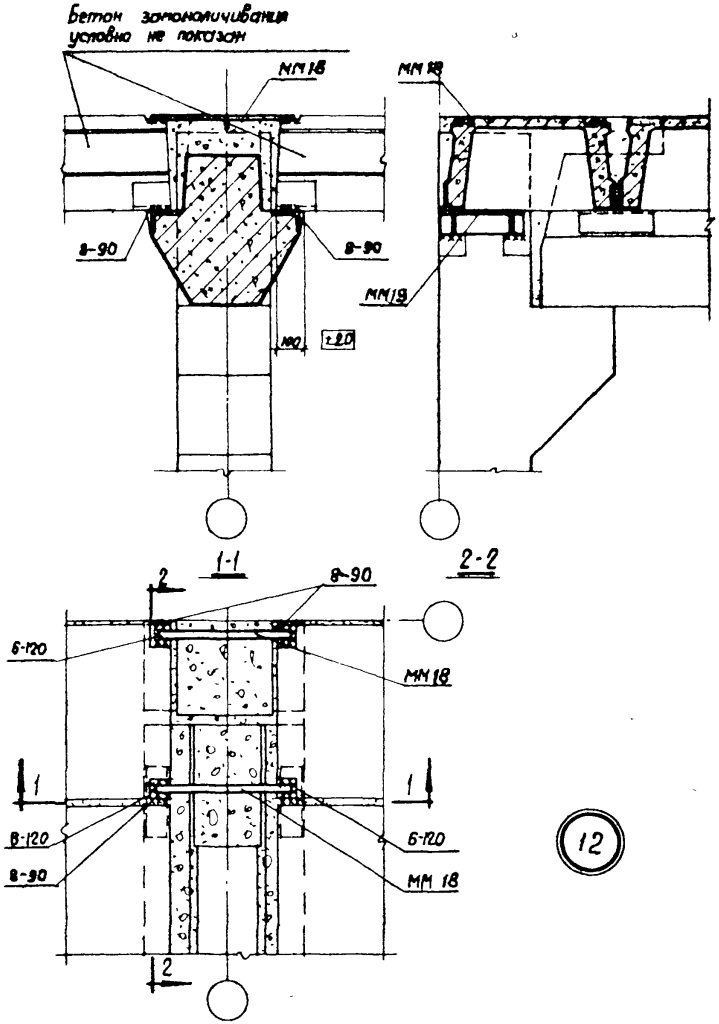

Примечание:

Данную деталь рассматривать совместно с деталью 23 на странице 29

ТДМ 1964	Деталь крепления плит покрытия у крайней колонны	ТДМ 24-1
		Деталь 12

Рук группы
Ст. инженер
Дата выпуска
Ямпольский
Волков
1964 г.
Проверил
Антонов

7560 19

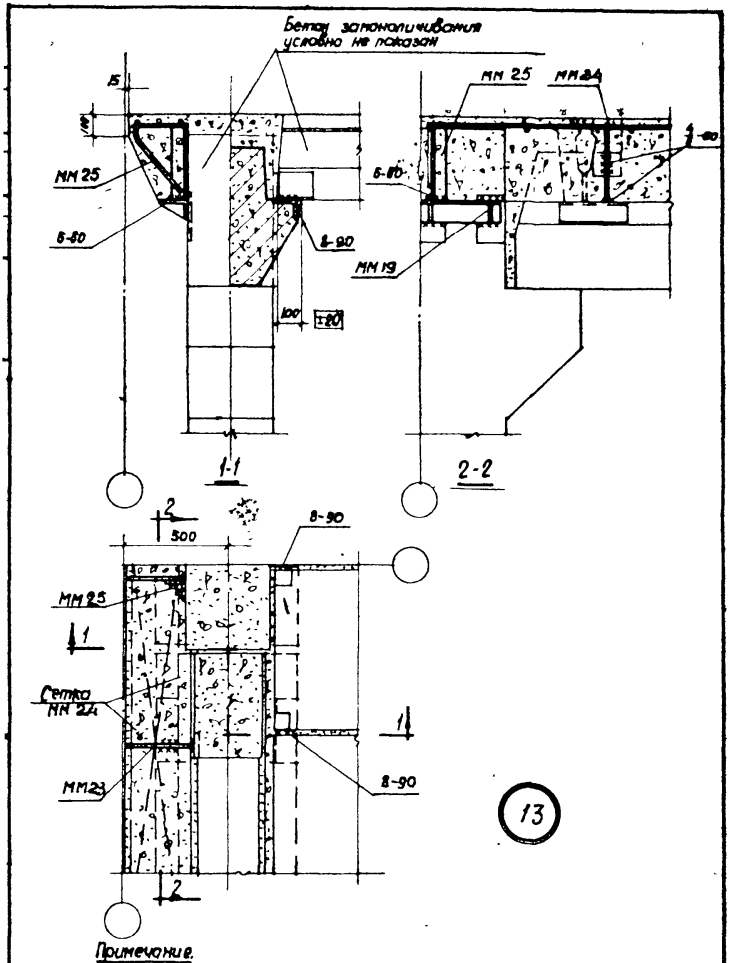

Примечание.

Данную деталь рассматривать совместно с деталью 23 на странице 23.

ТДМ 1964	Деталь крепления плит покрытия у температурного шва	ТДМ 24-1 Деталь 13

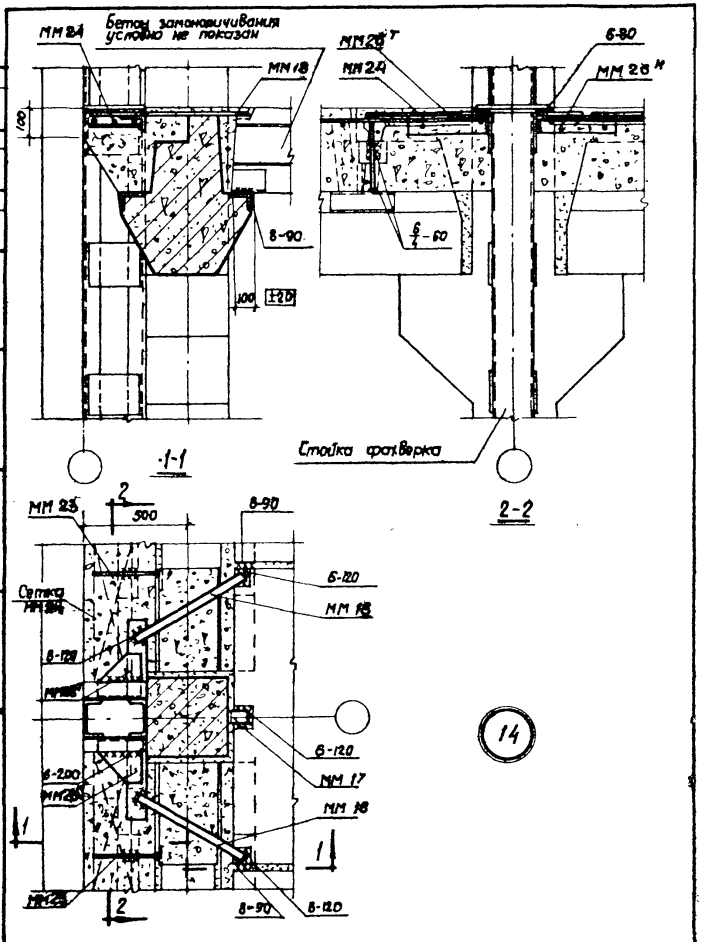

14

Нач. отд.			
Рук. группы			
Ст. инженер			
Дата выпуска			

ТДМ 1984

Деталь крепления плит перекрытия в торце здания.

ТДМ 24-1
Деталь 14

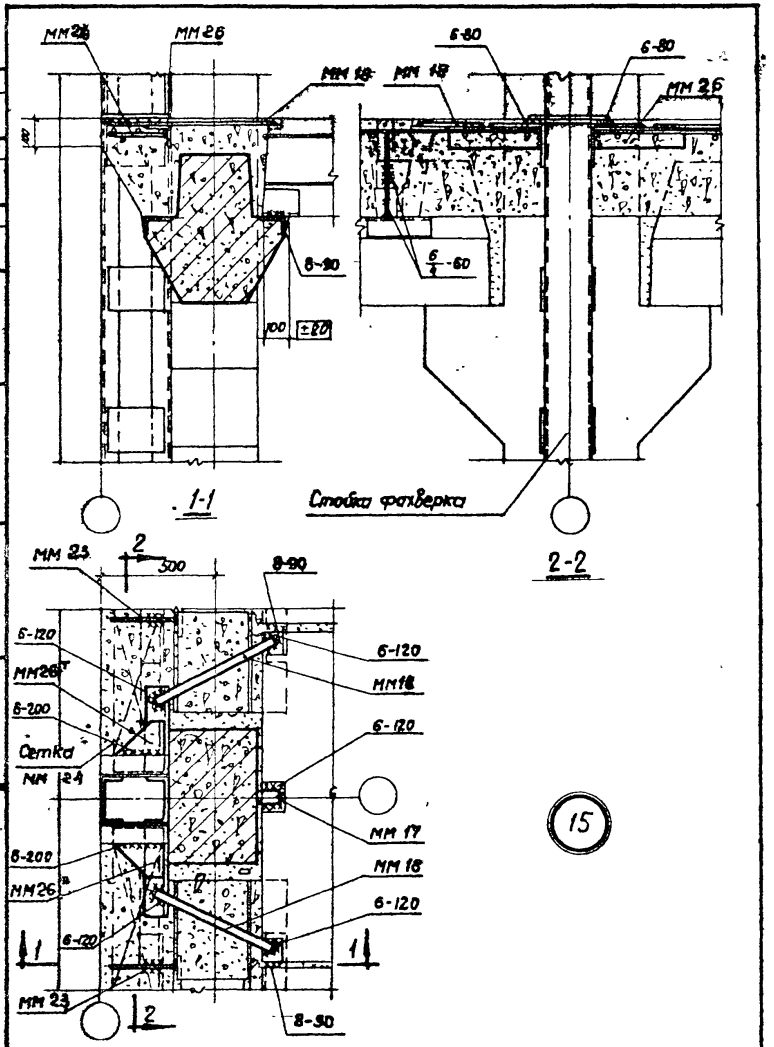

Шифр	ТДМ 24-1	
Марка-Лист		
Инв. №		
Стучинин	Антонов	
Ст. техник	Проверил	
Вежигин	Ямпольский	
Нач. ОТК-1	Рук. группы	
Ст. инженер	Волков	
Дата выпуска	1964 г.	

ТДМ 1964	Деталь крепления плит перекрытия в торце здания	ТДМ 24-1
		Деталь 15

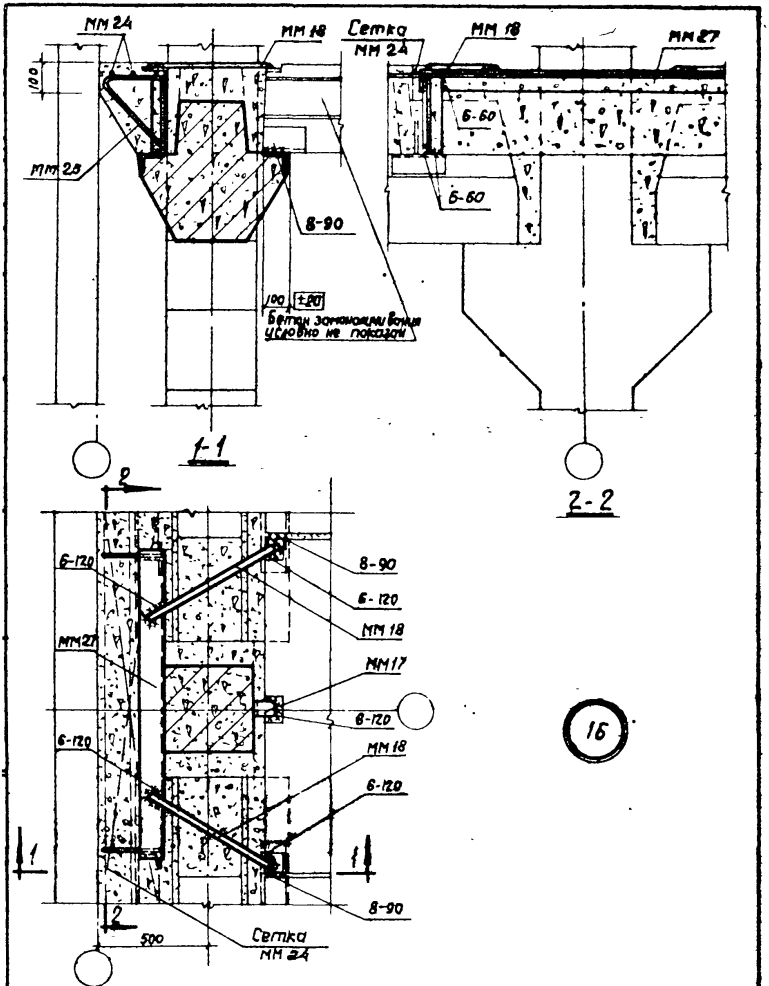

16

ТДМ 1964	Деталь крепления плит перекрытия в торцах здания с сеткой колонн 9×6 метров	ТДМ 24-1 Деталь 16

7560 23

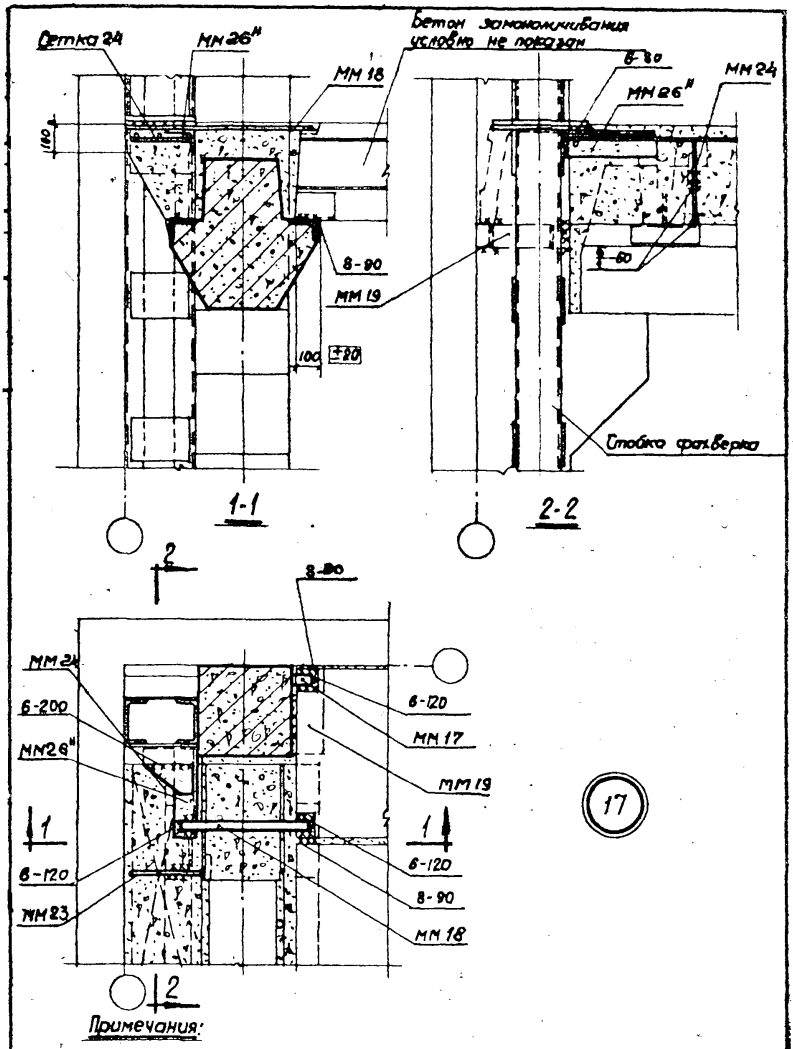

17

Примечания:

1. Данную деталь рассматривать совместно с деталью 23 на странице 29.
2. Для зеркальной деталей заменить ММ 26" на ММ 26'

ТДМ 1964	Деталь крепления плит перекрытия в углах здания	ТДМ 24-1 Деталь 17

7560 24

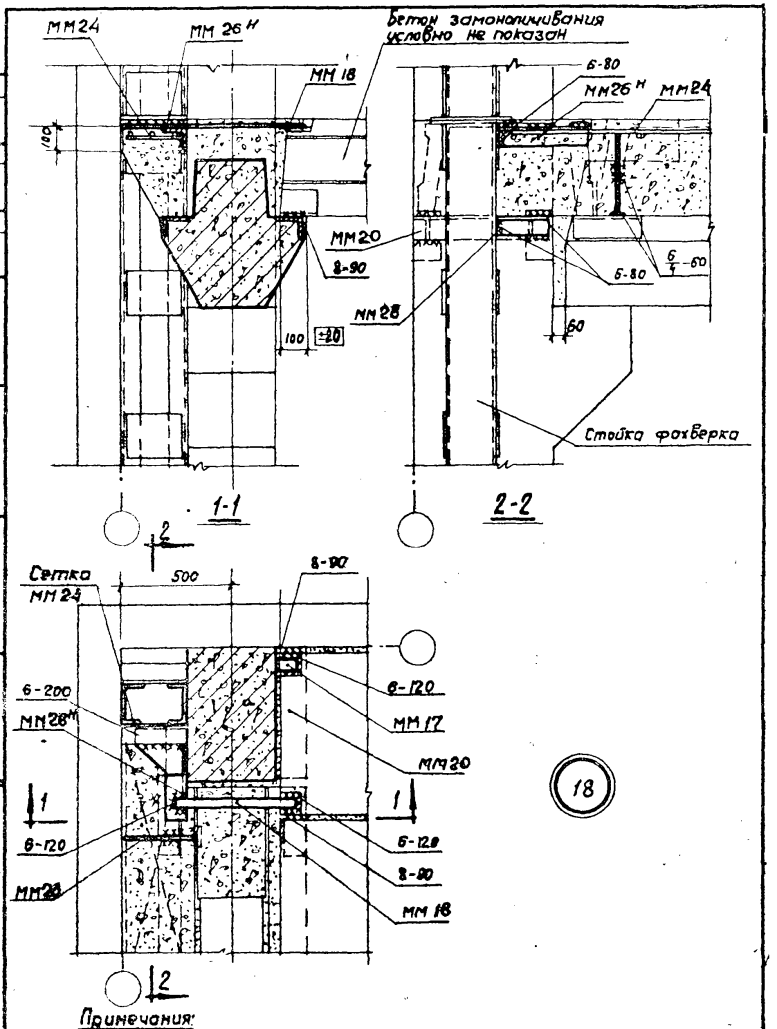

Примечания:

1. Данную деталь рассматривать совместно с деталью 23 на странице 29.
2. Для зеркальной детали заменить ММ26Н на ММ26Т

Шифр ТДМ24-1	ТДМ 1964	Деталь крепления плит перекрытия в углах здания.	ТДМ24-1 Деталь 18.
Марка-Лист			
Инв. №			
Стучинин	Антонов		
Ст. техник	Проверил		
Выжигин	Ямпольский		
Нач. СТК-1	Волков		
Рук. группы			
Ст. инженер			
Дата выпуска	1964 г		

TS60 25

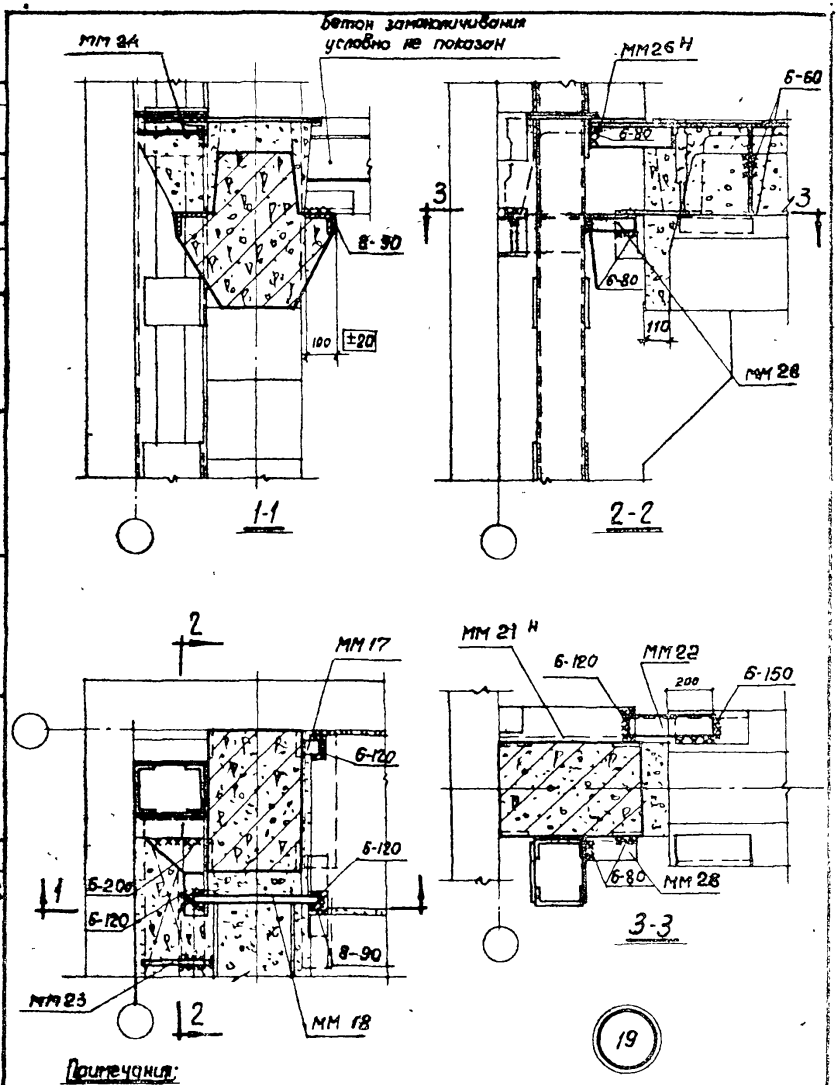

Примечания:

1. Данную деталь рассматривать совместно с детальюна странице 29.
2. Для зеркальной детали заменить ММ26Н на ММ26Т, ММ21Н-на ММ21Т

ТДМ 1964	Деталь крепления плит перекрытия в углах здания	ТДМ24-1 Деталь 19

Шифр ТДМ24-1
Марка-Лист
Инв. №
Ст. техник Проверил
Ст. инженер
Дата выпуска 1964г.

7560 26

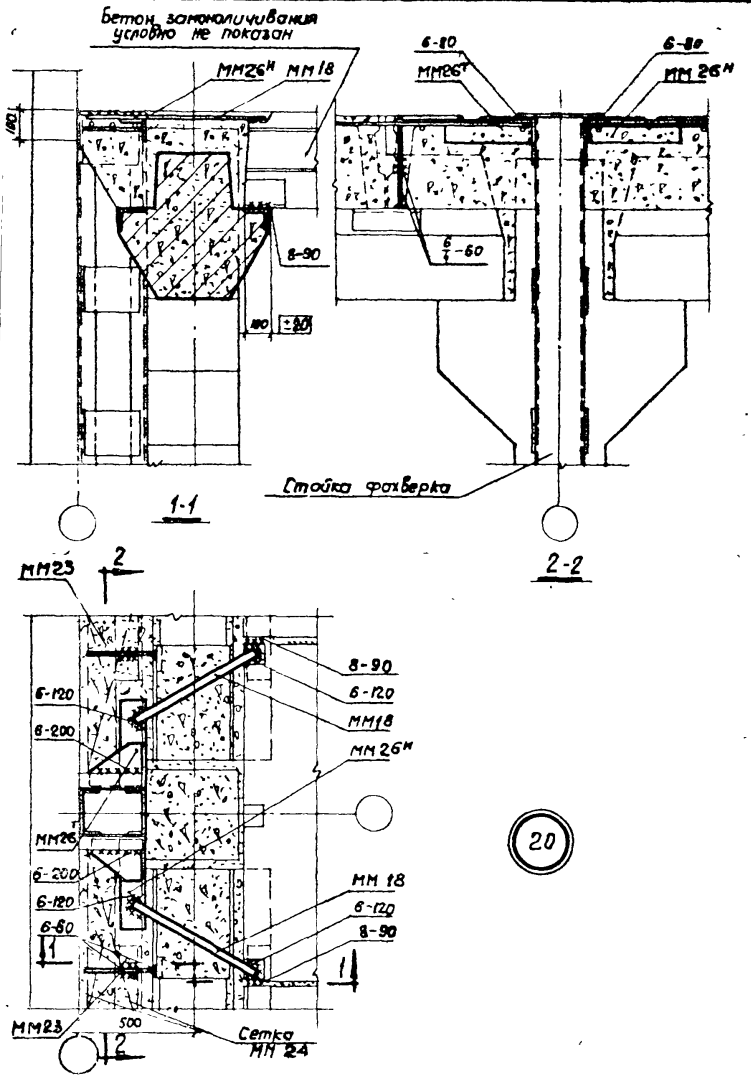

20

ТДМ 1964	Деталь крепления плит покрытия в торце здания	ТДМ 24-1 Деталь 20

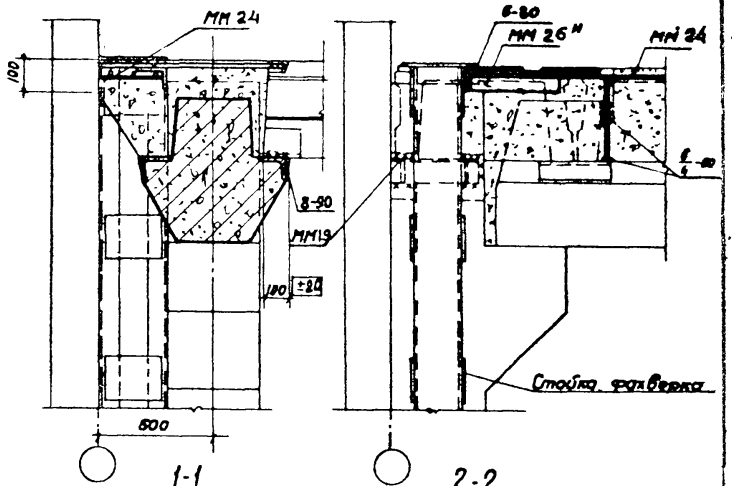

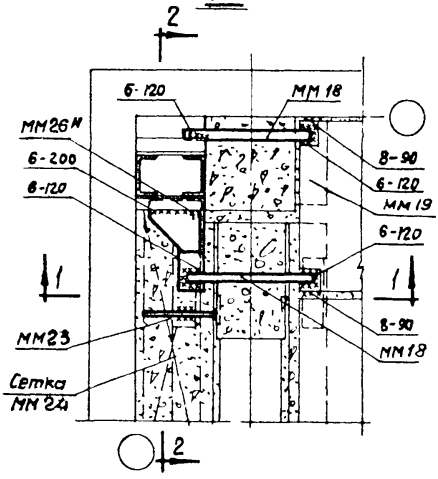

21

Примечания:

1. Данную деталь рассматривать совместно с деталью 23 на странице 29.
2. Для зеркальной детали "2" ММ26 М заменить на ММ26 Т.

ТДМ 1964	Деталь крепления плит покрытия в углах здания.	ТДМ 24-1 Деталь 21

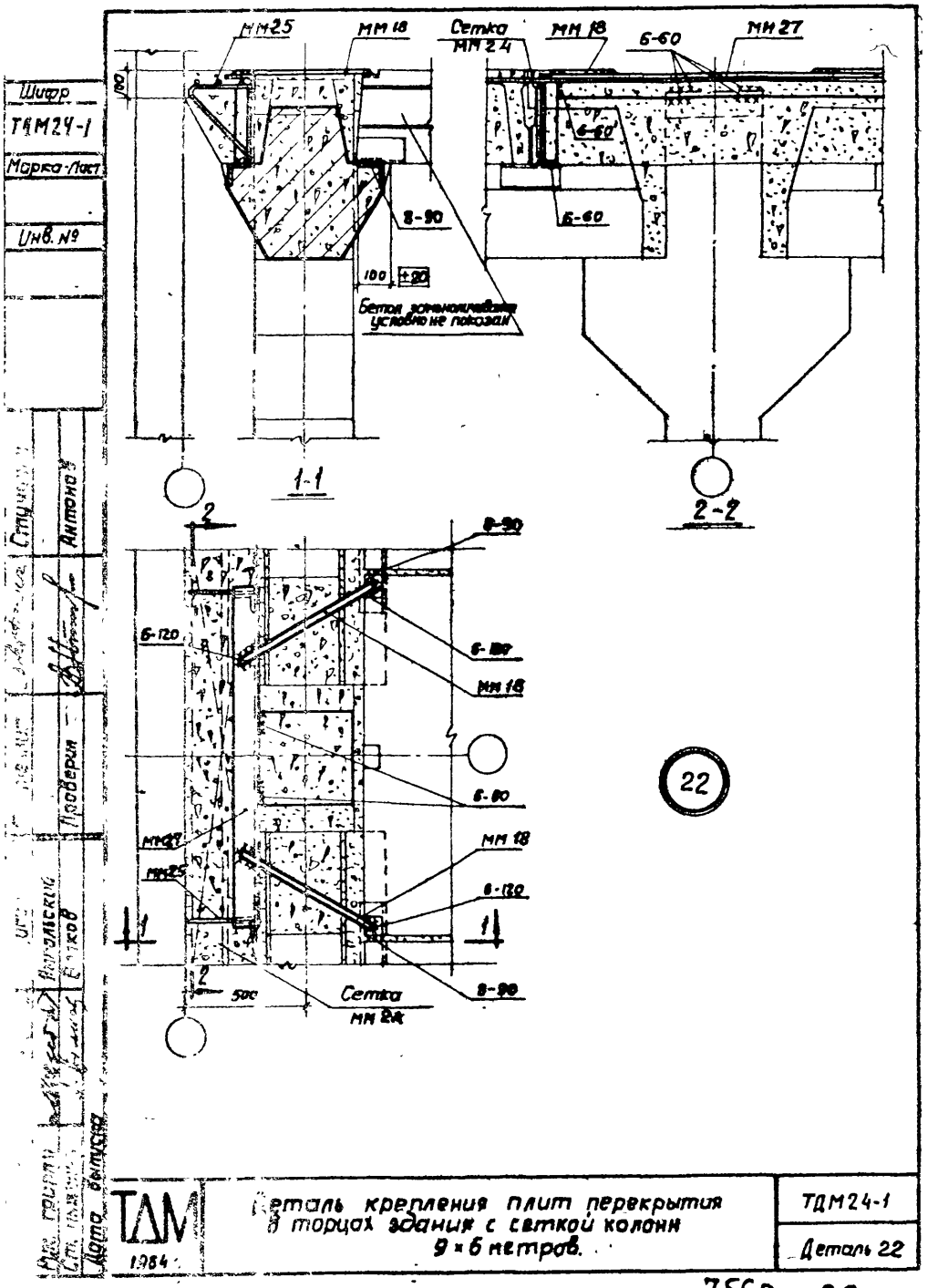
Шифр
ТДМ24-1
Марка-Лист
Инв. №
Стуцкий
Антонов
Проверил
Ворков
Дата выпуска
ММ25
ММ 18
Сетка
ММ 24
ММ 18
Б-60
ММ 27
100
Б-60
Б-60
8-90
100
±20
Бетон замоноличивания
условно не показан
1-1
2-2
2
8-90
Б-120
Б-120
ММ 18
Б-60
ММ27
ММ25
ММ 18
Б-120
1
1
2
500
Сетка
ММ 24
8-90
22
ТДМ
1984
Деталь крепления плит перекрытия
в торцах здания с сеткой колонн
9 × 6 метров.
ТДМ24-1
Деталь 22

Шифр	ТДМ24-1
Марка-Лист	
Инв. №	

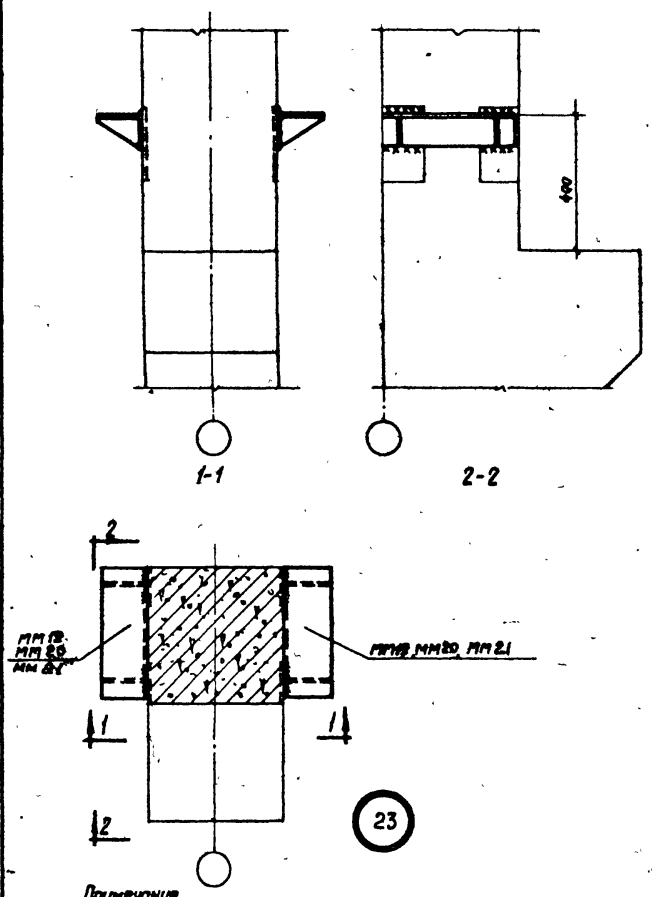

Примечание.
Все монтажные швы принять : 8-120

Нач. ОТК-1	Выжигин	Ст. техник
Рук. группы	Ямпольский	Проверил
Ст. инженер	Волков	Стучинин
Дата выпуска	1964 г	Антонов

ТДМ 1964	Деталь крепления опорных столиков к колонне	ТДМ 24-1
		Деталь 23

7560 30

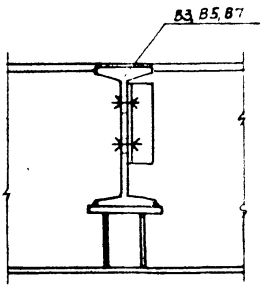

1-1

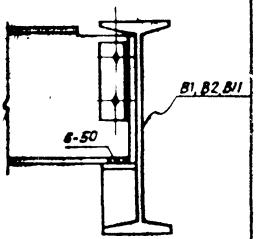

2-2

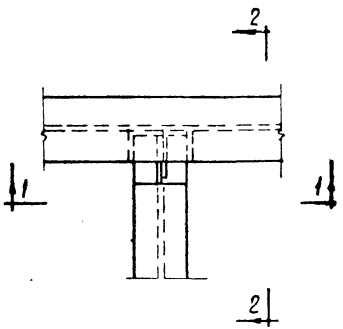

24

Примечание.

Все монтажные болты d-18мм.

ТДМ 1964	Деталь сопряжения стальных балок на участках перекрытий с проемами	ТДМ24-1	Деталь 24

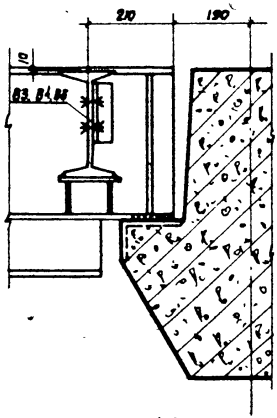

1-1

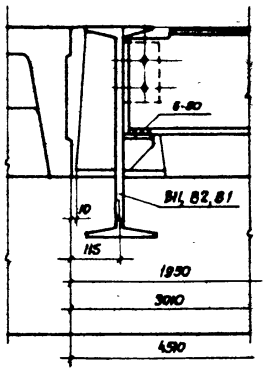

2-2

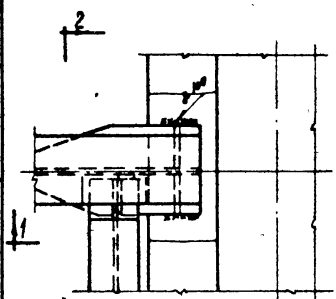

25

Примечание.

Все монтажные болты d - 18мм.

gost.e-ecolog.ru

ГСПИ 1964	Деталь сопряжения главных стальных балок с ригелем	ТДМ24-1 Деталь 25