ГОСУДАРСТВЕННЫЙ КОМИТЕТ СОВЕТА МИНИСТРОВ СССР
ПО ДЕЛАМ СТРОИТЕЛЬСТВА

ТИПОВЫЕ АРХИТЕКТУРНО-СТРОИТЕЛЬНЫЕ ДЕТАЛИ
МНОГОЭТАЖНЫХ ПРОМЫШЛЕННЫХ ЗДАНИЙ

ДЕТАЛИ ПЛОСКИХ КРОВЕЛЬ ПО УТЕПЛЕННЫМ
ЖЕЛЕЗОБЕТОННЫМ ПЛИТАМ

ТДА 24-1

ДЕТАЛИ ПАРАПЕТОВ И ТЕМПЕРАТУРНЫХ ШВОВ

ДЛЯ ЗДАНИЙ С ПЕРЕКРЫТИЯМИ ТИПА 1,
ИЗ ПЛИТ, ОПИРАЮЩИХСЯ НА ПОЛКИ РИГЕЛЕЙ

8706 МОСКВА 1966

gost.e-ecolog.ru

ГОСУДАРСТВЕННЫЙ КОМИТЕТ СОВЕТА МИНИСТРОВ СССР
ПО ДЕЛАМ СТРОИТЕЛЬСТВА

ТИПОВЫЕ АРХИТЕКТУРНО-СТРОИТЕЛЬНЫЕ ДЕТАЛИ
МНОГОЭТАЖНЫХ ПРОМЫШЛЕННЫХ ЗДАНИЙ

ДЕТАЛИ ПЛОСКИХ КРОВЕЛЬ ПО УТЕПЛЕННЫМ
ЖЕЛЕЗОБЕТОННЫМ ПЛИТАМ

ТДА 24-1

ДЕТАЛИ ПАРАПЕТОВ И ТЕМПЕРАТУРНЫХ ШВОВ

ДЛЯ ЗДАНИЙ С ПЕРЕКРЫТИЯМИ ТИПА 1,
ИЗ ПЛИТ, ОПИРАЮЩИХСЯ НА ПОЛКИ РИГЕЛЕЙ

Гл. инж. ЦНИИПромзданий	Сергеев	
Начальник ОТК-1	Выжигин	
Гл. архитектор проекта	Никитин	
Рук. лаборатории	Повалаев	

РАЗРАБОТАНЫ

Центральным Научно-исследовательским и проектно-экспериментальным институтом промышленных зданий и сооружений /ЦНИИПРОМЗДАНИЙ/

Утверждены

и введены в действие с 1 января 1967г. Государственным Комитетом совета министров СССР по делам строительства приказ №50 от 7 мая 1966 г.

ЦЕНТРАЛЬНЫЙ ИНСТИТУТ ТИПОВЫХ ПРОЕКТОВ
МОСКВА 1966

Содержание

		Стр.
Деталь 1	Парапет продольной стены...	3
Деталь 2	Парапет торцовой стены...	4
Деталь 3	Поперечный температурный шов.....	5
Деталь 4	Устройство кровли в местах пропуска труб или шахт....	6
Деталь 5	Устройство кровли в местах крепления растяжек.....	7
Узел А	Установка водосточной воронки ВрВ	8
Узлы Б; В	Устройства поперечного температурного шва. Примыкание кровли к стенам...	9
Элементы 1,2,3	фасонные элементы из оцинкованной кровельной стали	10

Дата выпуска: 1986г.

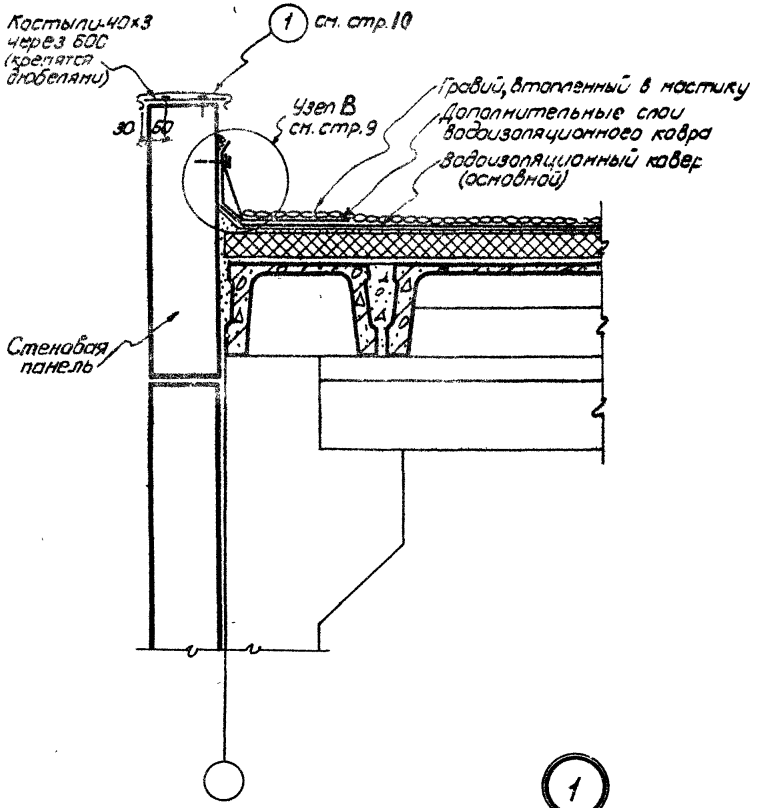

ТДА 1966	Детали парапетов и температурных швов	ТДА 24-1	
	Парапет продольной стены	Деталь	1

Шифр ТДА 24-1
Арка-лист 1
Инв. № 1623

Т. арх. пр-та
Рук группы
Никитин
Слатин
Ст. техник
Гувеляков

8706 4

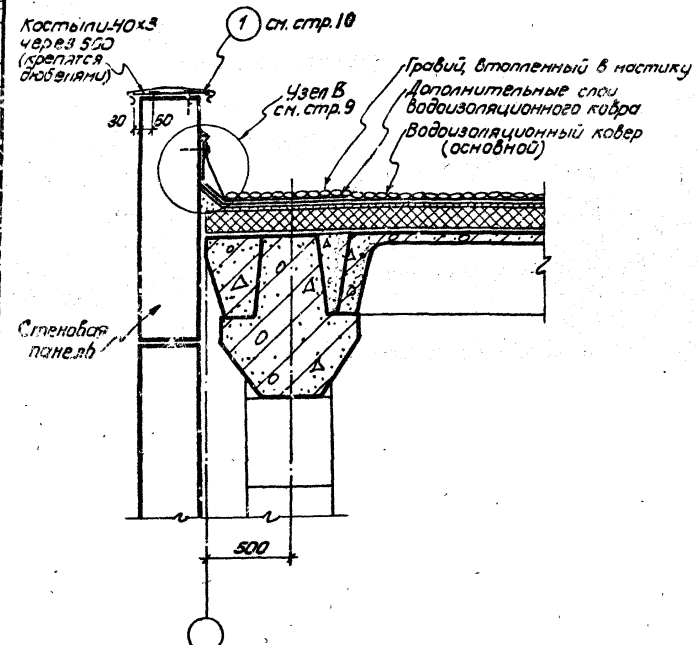

2

ТДА 1966	Детали парапетов и температурных швов	ТДА 24-1
	Парапет торцовой стены	Деталь 2

Шифр	ТДА 24-1
Марка-лист	3
Инв. №	4625

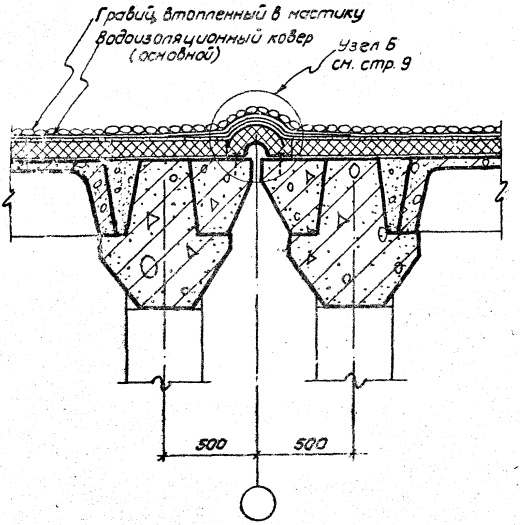

3

Нач. ЭТК-1	Выжигин	Ст. техник	Кошелев
Гл. арх. пр-та	Никитин	Ст. техник	Губеряков
Рук. группы	Слатин		

ТДА 1965	Детали парапетов и температурных швов	ТДА 24-1	
	Поперечный температурный шов	Деталь	3

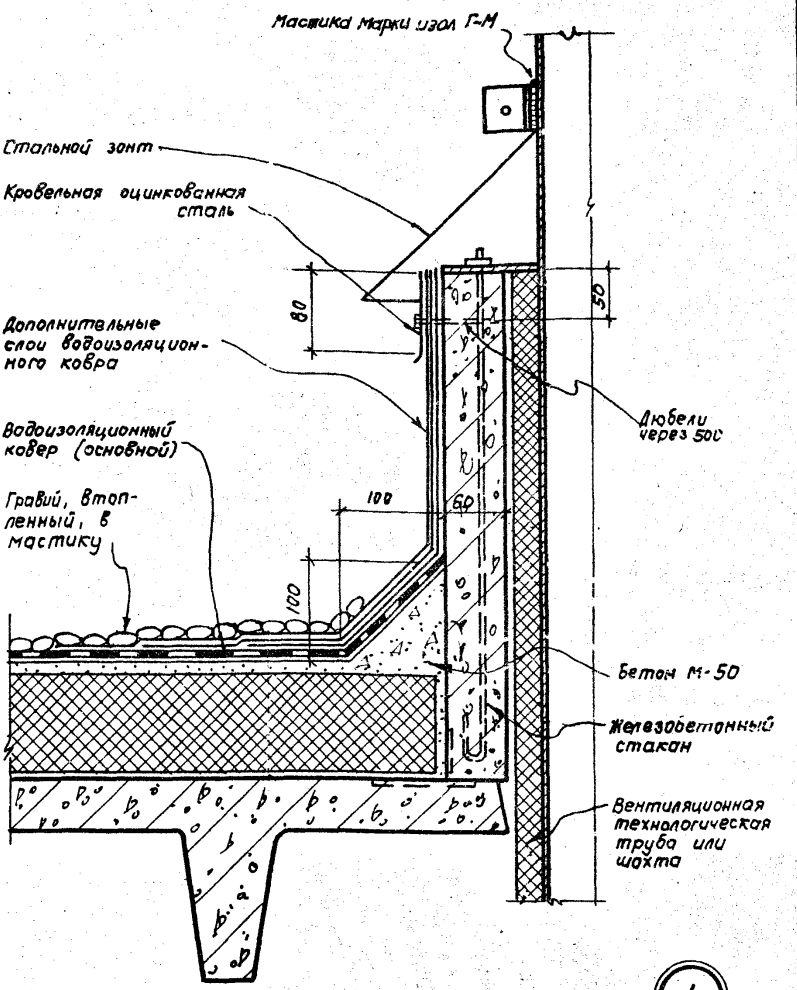

ТДА 1966	Детали парапетов и температурных швов	ТДА 24-1	
	Устройство кровли в местах пропуска труб или шахт	Деталь	4

Нач. ОТК-1		Выжигин							
Гл. арх. пр-та		Никитин							
Рук. группы		Спатин							
Исполнитель		Афонина							

ТДА 24-1	Марка-лист	5	Инв. №	4627

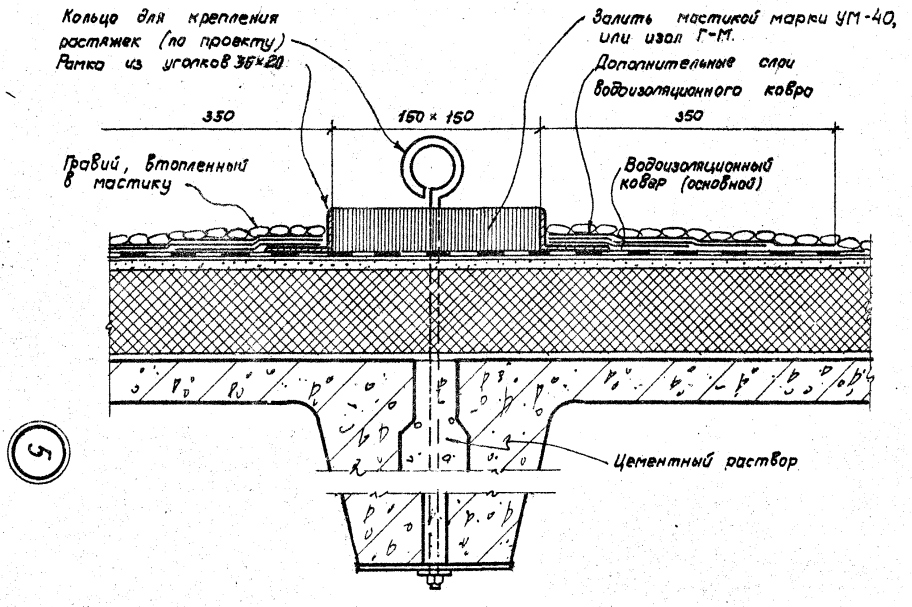

ТДА 1966

Детали парапетов и температурных швов

Устройство кровли в местах крепления растяжек

ТДА 24-1

Деталь 5

8706 8

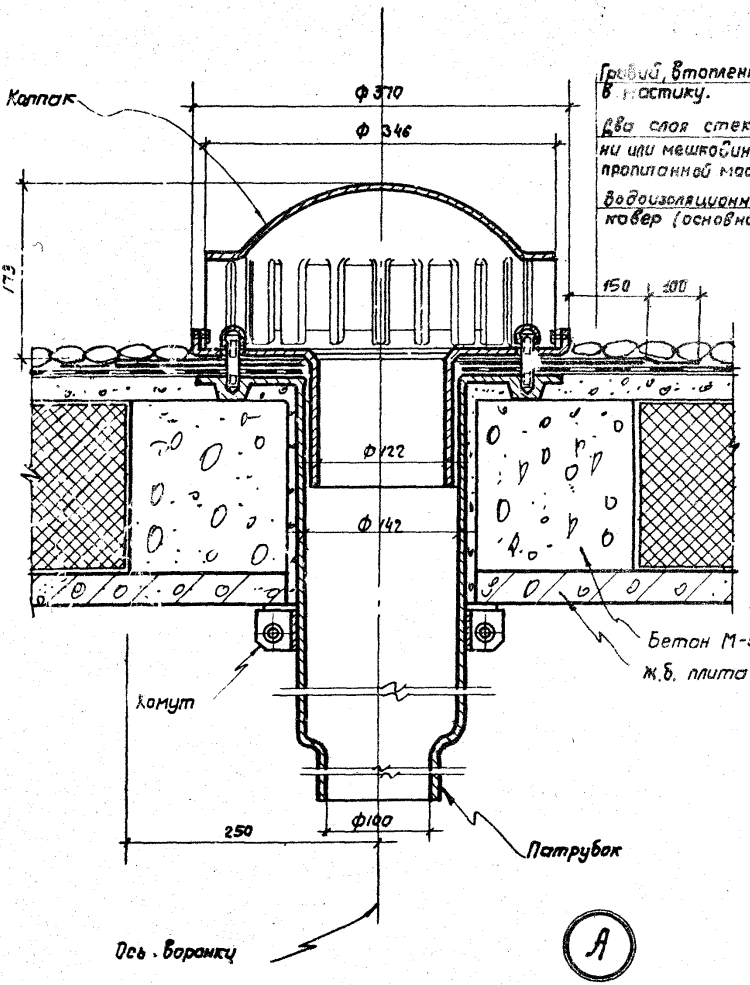

ТДА 1966	Детали парапетов и температурных швов	ТДА 24-1
	Установка водосточной воронки Вр 9.	Узел А

Гл. арх. пр-та Никитин
Рук. группы Слатин
Ст. техник Морозова

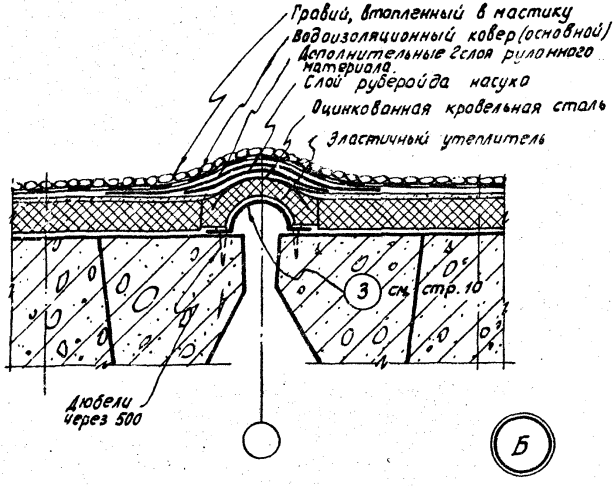

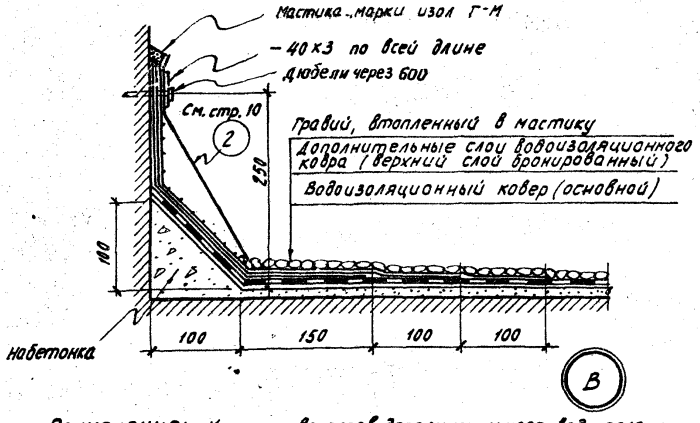

Примечание: Количество слоев дополнительного водоизоляционного ковра должно соответствовать числу слоев основного водоизоляционного ковра.

ТДА 1966	Детали парапетов и температурных швов	ТДА 24-1
	Устройство поперечного температурного шва. Примыкание кровли к стенам.	Узлы Б; В

Шифр	ТДА 24-1	Марка-лист	Узел Б, В
Инв. №	4629		
Нач. ОТК-1	Выжигин	Ст. техник	Морозова
Гл. арх. пр-та	Никитин		
Рук. группы	Слатин		

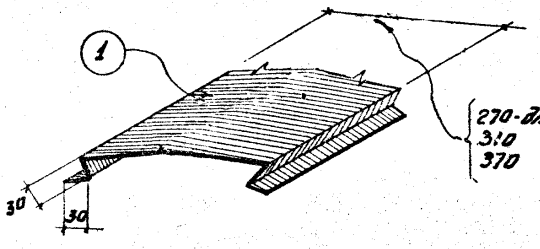

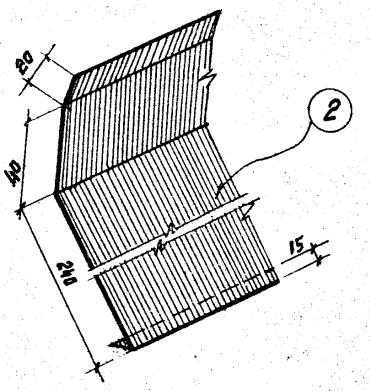

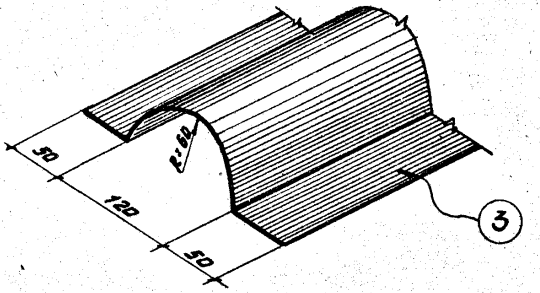

Примечание:

Фасонные элементы изготовляются из оцинкованной кровельной стали - (ГОСТ 8075-56) весом 6,3 кг.

gost.e-ecolog.ru

ТДА 1965	Детали парапетов и температурных швов	ТДА 24-1
	фасонные элементы из оцинкованной кровельной стали.	Элементы 1.2.3