ГОССТРОЙ СССР

ЦЕНТРАЛЬНЫЙ НАУЧНО-ИССЛЕДОВАТЕЛЬСКИЙ И ПРОЕКТНО-ЭКСПЕРИМЕНТАЛЬНЫЙ ИНСТИТУТ
ОРГАНИЗАЦИИ, МЕХАНИЗАЦИИ И ТЕХНИЧЕСКОЙ ПОМОЩИ СТРОИТЕЛЬСТВУ

АГРЕГАТ ДЛЯ ГИДРОИЗОЛЯЦИОННЫХ И КРОВЕЛЬНЫХ РАБОТ

(АГКР-2)

УСТАНОВКА ДЛЯ ПРИГОТОВЛЕНИЯ И ПОДАЧИ ГОРЯЧИХ МАСТИК И ОГРУНТОВОЧНЫХ МАТЕРИАЛОВ

РЧ-410-69

ЦЕНТРАЛЬНОЕ БЮРО ТЕХНИЧЕСКОЙ ИНФОРМАЦИИ ЦНИИОМТП

МОСКВА - 1969

gost.e-ecolog.ru

ГОССТРОЙ СССР

ЦЕНТРАЛЬНЫЙ НАУЧНО-ИССЛЕДОВАТЕЛЬСКИЙ И ПРОЕКТНО-ЭКСПЕРИМЕНТАЛЬНЫЙ ИНСТИТУТ
ОРГАНИЗАЦИИ, МЕХАНИЗАЦИИ И ТЕХНИЧЕСКОЙ ПОМОЩИ СТРОИТЕЛЬСТВУ

АГРЕГАТ ДЛЯ ГИДРОИЗОЛЯЦИОННЫХ И КРОВЕЛЬНЫХ РАБОТ

(АГКР-2)

УСТАНОВКА ДЛЯ ПРИГОТОВЛЕНИЯ И ПОДАЧИ ГОРЯЧИХ МАСТИК
И ОГРУНТОВОЧНЫХ МАТЕРИАЛОВ

РЧ-410-69

ЦЕНТРАЛЬНОЕ БЮРО ТЕХНИЧЕСКОЙ ИНФОРМАЦИИ ЦНИИОМТП

МОСКВА - 1969

УДК 69.002.51:699.82+69.024

Рабочие чертежи агрегата АГКР-2 подготовлены к изданию
Ю.И.Самченко – автором конструкции агрегата

Альбом состоит из рабочих чертежей агрегата для гидроизоляционных и кровельных работ (АГКР-2).

Описание конструкции этого агрегата, предназначенного для укладки мастик и огрунтовочных материалов, порядок эксплуатации агрегата и технические условия на его изготовление, приемку и испытание опубликованы в прилагаемом к альбому пояснительном тексте.

При подготовке альбома к изданию были учтены исправления, внесенные автором конструкции в рабочие чертежи до 1 августа 1968 г. Необходимость в этих исправлениях выявилась в процессе эксплуатации агрегатов. Обозначения ГОСТов в чертежах даны в соответствии с действовавшими на 1.1.68 г. государственными стандартами.

Научный редактор инж. Г.М. ЛАБОК

САМЧЕНКО Юрий Иванович

АГРЕГАТ ДЛЯ ГИДРОИЗОЛЯЦИОННЫХ
И КРОВЕЛЬНЫХ РАБОТ (АГКР-2)
Установка для укладки горячих мастик
и огрунтовочных материалов

Центральное бюро технической информации
Центрального научно-исследовательского
и проектно-экспериментального института организации,
механизации и технической помощи строительству
Госстроя СССР
Выпуск № 1763/1г
Адрес ЦБТИ: Москва, К-12, ул. Куйбышева, 3/8. Тел. 228-89-24 и 294-10-99.

Заказ 268. Объем 11,0 печ.л. 11,26 авт.л.11,37 уч.-изд.л. Тираж 7200 экз.
Подп к печати 12-III-69г. Цена 1 руб. 14 коп.

Отпечатано в ПЭМе ЦИНИСа Госстроя СССР

Агрегат для гидроизоляционных и кровельных работ

Общий вид агрегата с приставным котлом

Всего листов 42
Лист 1

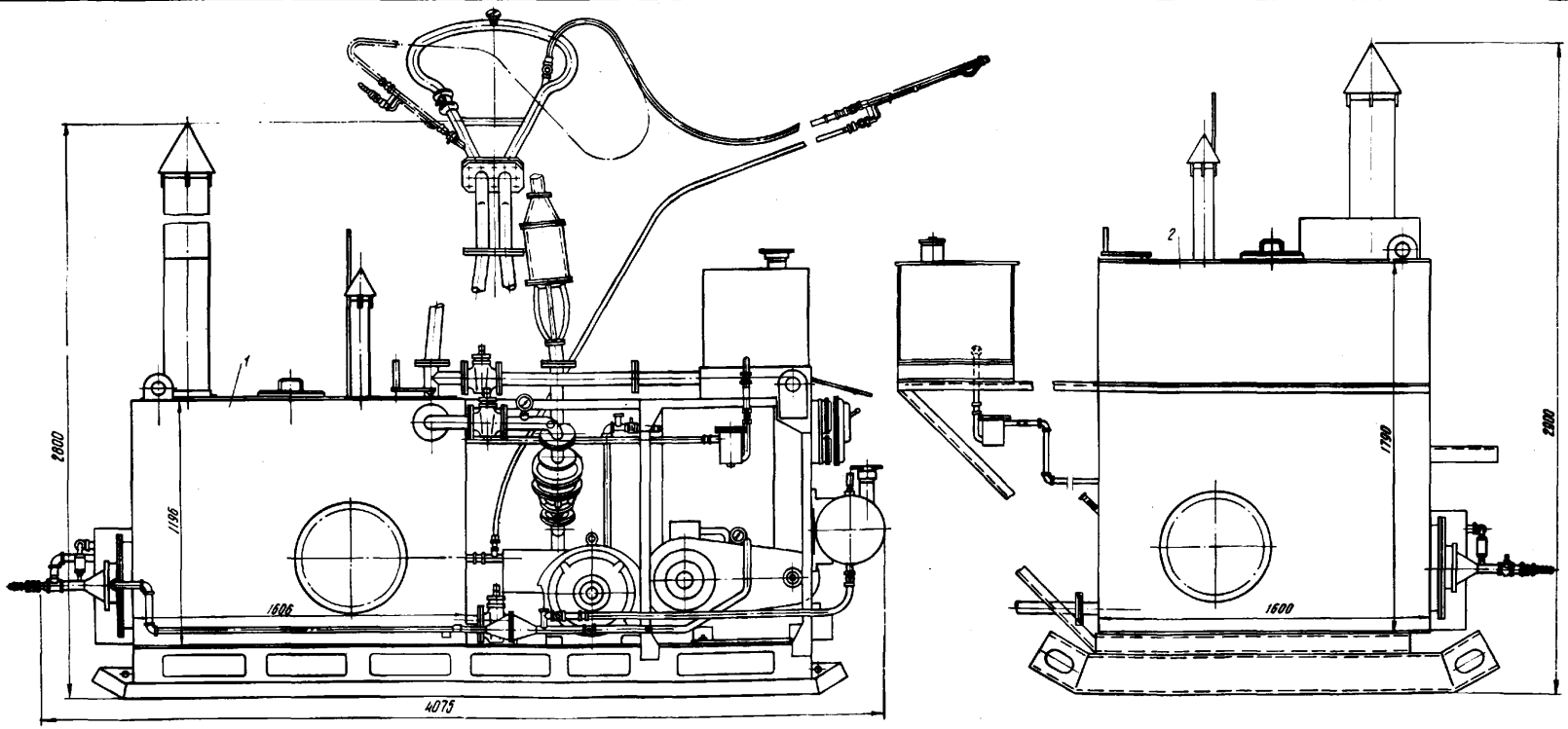

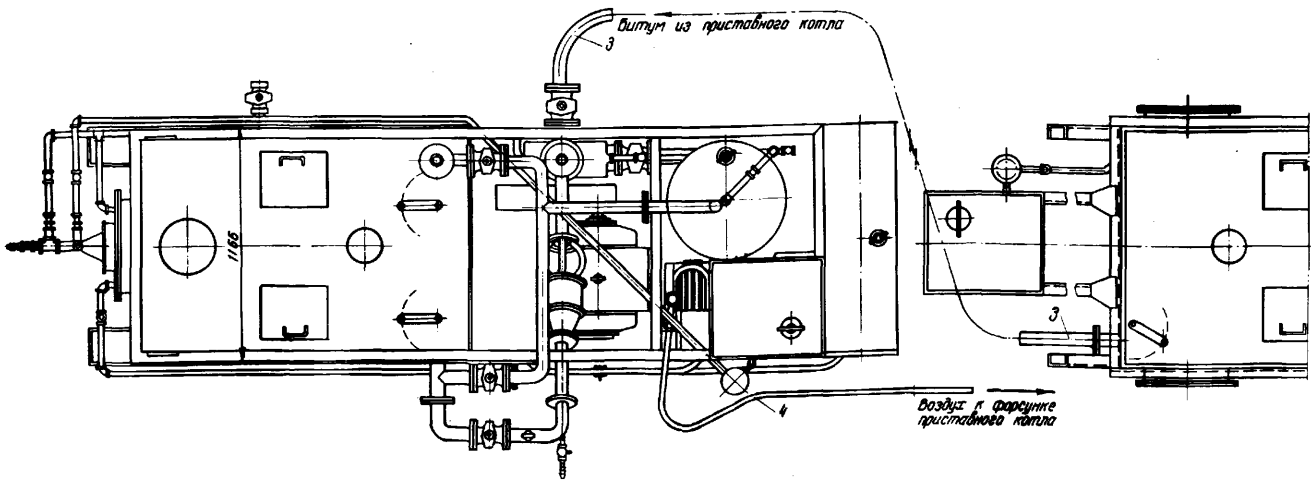

Поз.	Обозначение или ГОСТ	Наименование	Кол.	Материал	1 шт.	Общий	Лист
					Вес, кг		
5	100.00.000	Шкаф пульта управления	1	Сборочный	31	31	40
4	ГОСТ 8318-57	Рукав Г-10, Ф16, ℓ=10м	1	Готовое изделие	7	7	б/ч
3	00.01.000	Битумопровод	1	Сборочный	28	28	б/ч
2	50.00.000	Котел приставной	1		22.85	22.85	36, 37
1	01.00.000	Агрегат АГКР-2	1		4112	4112	2, 3, 4
	—	Агрегат АГКР-2 и приставной котел			6463		1

Проверил:

Агрегат для гидроизоляционных и кровельных работ

Общий вид агрегата

Всего листов 42
Лист 2

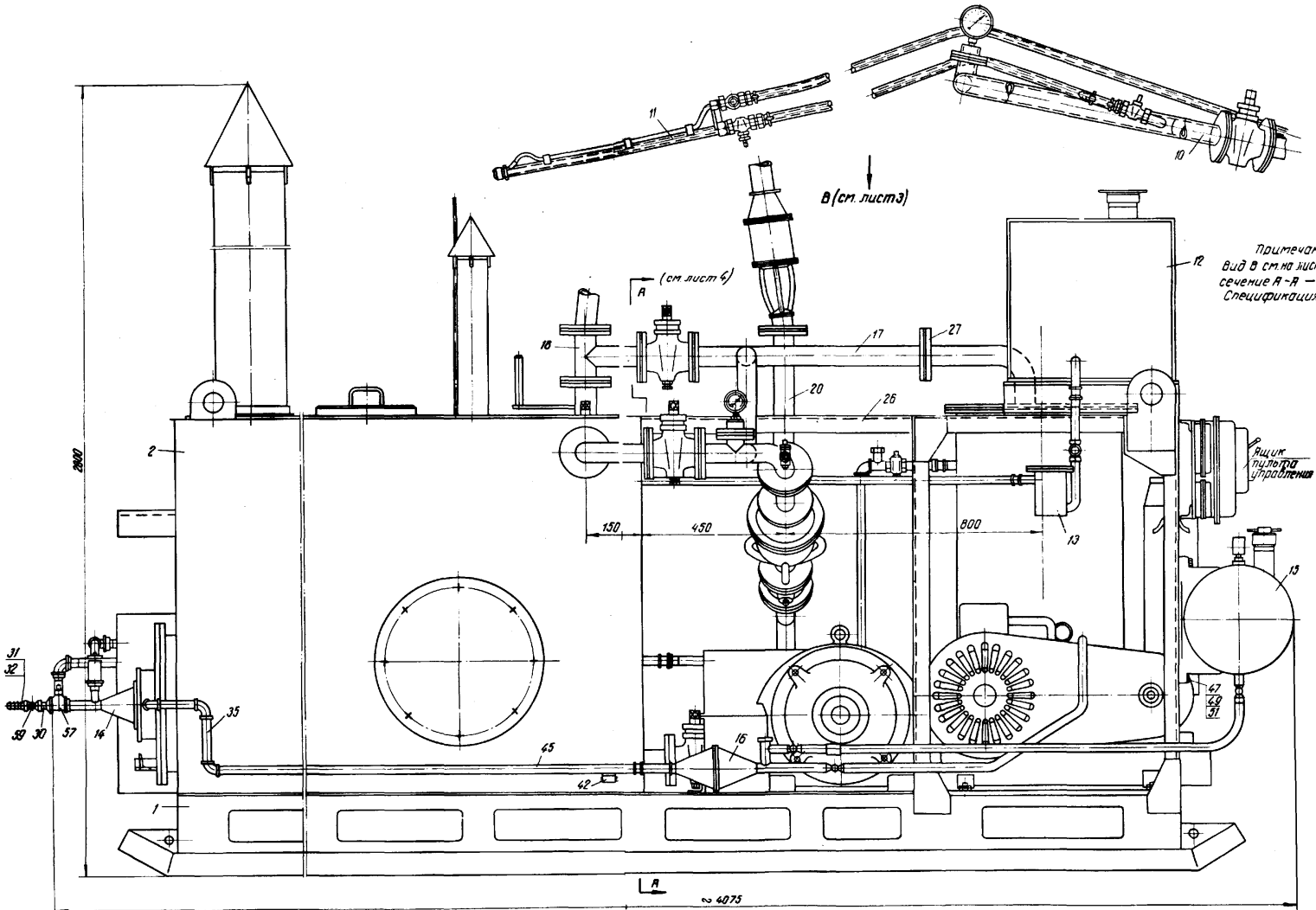

Пр. Герил:

Агрегат для гидроизоляционных и кровельных работ

Общий вид агрегата

Вид В

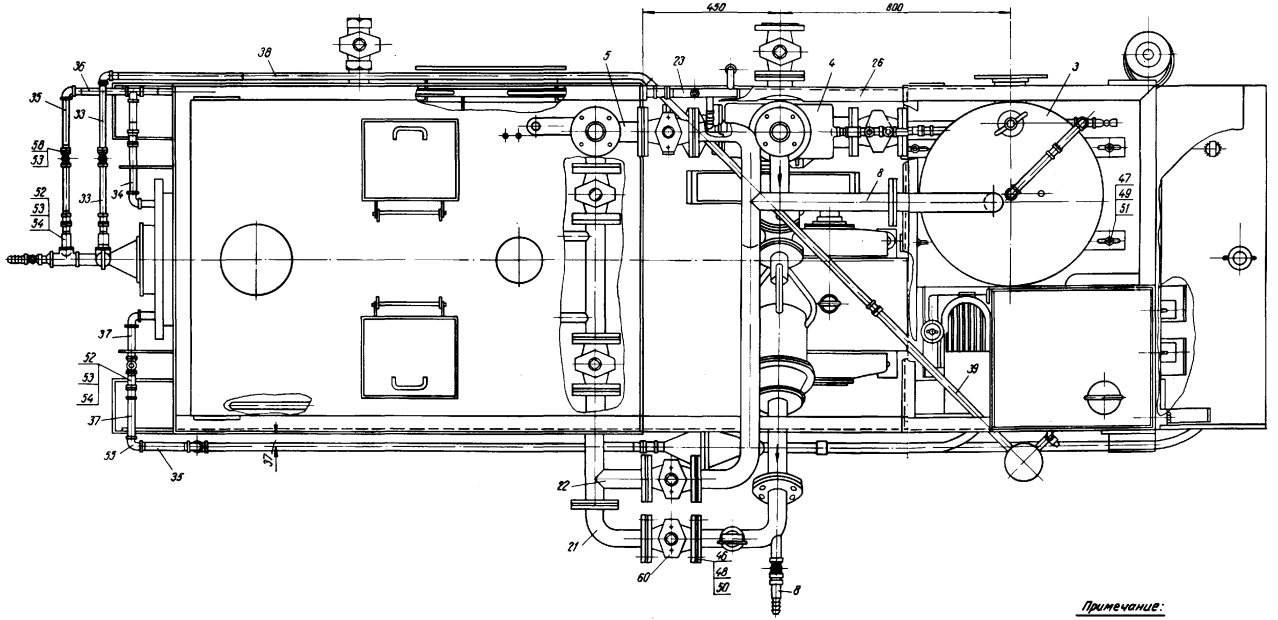

Примечание:

Общий вид см. на листе 2.
Спецификацию см. на листе 4.

Проверил Фомин

Агрегат для гидроизоляционных и кровельных работ

Общий вид агрегата

Всего листов 4.2
Лист 4

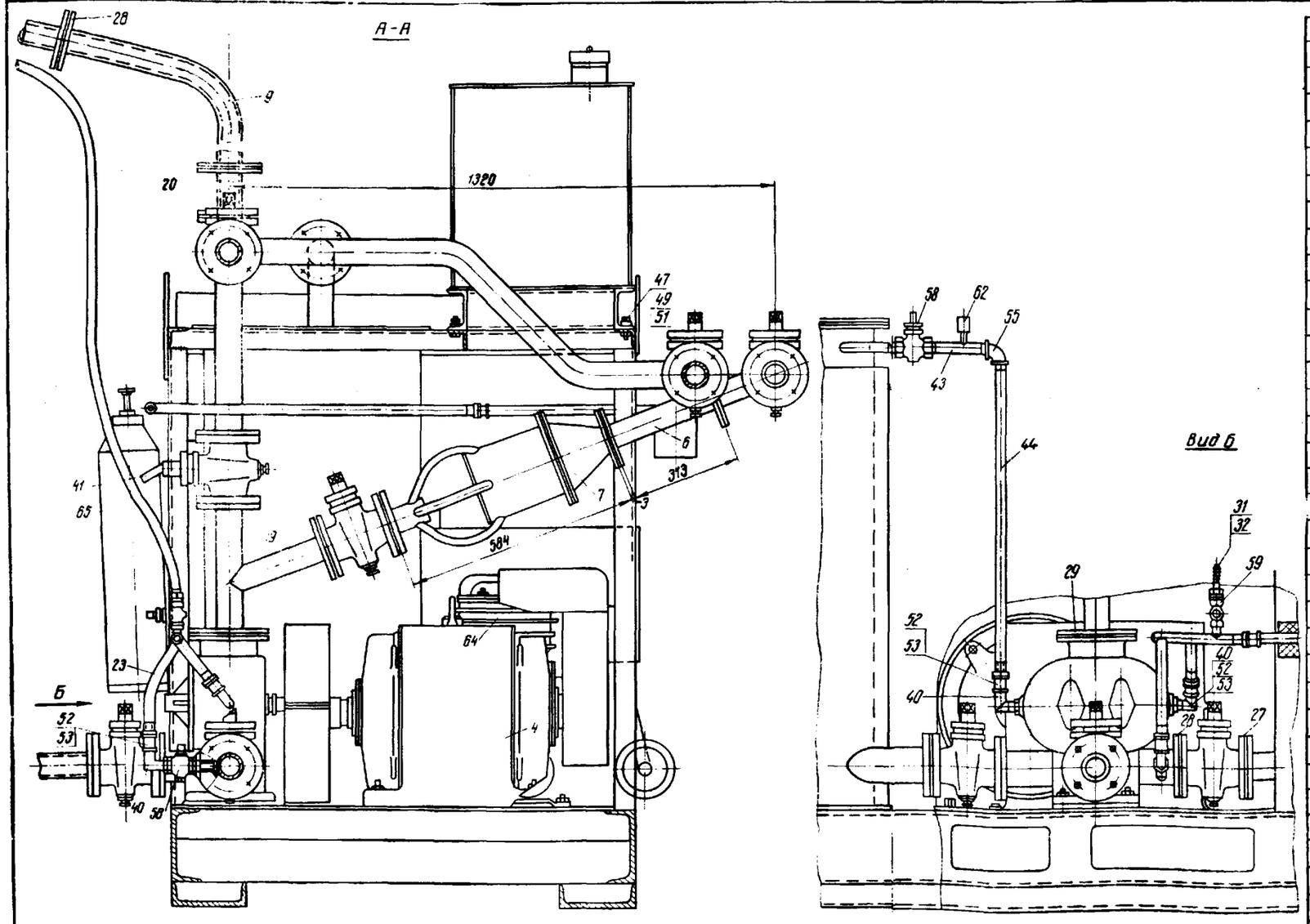

Поз.	Обозначение или ГОСТ	Наименование	Кол.	Материал	1 шт.	Общий вес, кг	Лист
	01.00.000	Агрегат АГКР-2				4112	23.4
65	ОП-5	Огнетушитель	1	Готовое изделие	20	20	-
64	О-38А	Компрессор	1		205	205	-
63	ГОСТ 8318-57	Рукав Б15,918, ℓ=1,5м	2		1,2	2,4	-
62	ГОСТ 12352-67	Клапан предохр. Ру=16	2		0,4	0,8	один для испытания котла
60	ГОСТ 2423-65	Кран фланцевый 50	7		10,8	75,6	-
59	ГОСТ 2422-65	Кран муфтовый 15	2		0,66	1,32	-
58	ГОСТ 2422-65	Кран муфтовый 20	5		1,1	5,5	-
57	ГОСТ 8969-59	Тройник переходной 25×20	1		0,255	0,26	-
56	ГОСТ 8948-59	Тройник 20	1		0,28	0,28	-
55	ГОСТ 8946-59	Угольник 20	7		0,148	1,04	-
54	ГОСТ 8969-59	Сгон-20	3	Готовые изделия	0,108	0,32	-
53	ГОСТ 8968-59	Контргайка 20	11		0,04	0,44	-
52	ГОСТ 8953-59	Муфта 20	10		0,075	0,75	-
51	ГОСТ 6402-81	Шайба пружин. 12 Н-65Г	12		0,003	0,04	-
50	ГОСТ 6402-81	Шайба пружин 16 Н-65Г	88		0,006	0,53	-
49	ГОСТ 5915-62	Гайка М12-011	12		0,02	0,24	-
48	ГОСТ 5915-62	Гайка М16-011	88		0,03	2,64	-
47	ГОСТ 7798-62	Болт М12×50-011	12		0,07	0,84	-
46	ГОСТ 7798-60	Болт М16×60-ОН	88		0,13	11,43	-
43	01.00.020	Труба ℓ=1320	1		2,5	2,5	5
44	01.00.019	Труба ℓ=780	1	Труба 20 ГОСТ 3262-62	1,27	1,27	5
43	01.00.018	Труба ℓ=150	1	Труба 20 ГОСТ 3262-62	0,24	0,24	5
42	01.00.017	Скоба	2	Ст.3 ГОСТ 5681-57 Лист С-3 ГОСТ 5521-50	0,09	0,18	5
41	01.00.016	Ушко	1	Ст.3 ГОСТ 5681-57 Лист Ст-3 ГОСТ 5521-50	0,14	0,14	5
40	01.00.015	Угольник	2	Уголок равнополочный 50×50×5 ГОСТ 8509-57 Ст.3 ГОСТ 535-58	0,22	0,44	5
39	01.00.014	Труба ℓ=600	1	Труба 20 ГОСТ 3262-62	0,96	0,96	5
38	01.00.013	Труба ℓ=2900	1	Труба 20 ГОСТ 3262-62	4,73	4,73	5
37	01.00.012	Труба ℓ=75	2	Труба 20 ГОСТ 3262-62	0,12	0,24	5
36	01.00.011	Труба ℓ=300	1	Труба 20 ГОСТ 3262-62	0,48	0,48	5
35	01.00.010	Труба ℓ=176	4	Труба 20 ГОСТ 3262-62	0,28	1,12	5
34	01.00.009	Труба ℓ=220	1	Труба 20 ГОСТ 3262-62	0,36	0,36	5
33	01.00.008	Труба ℓ=203	2	Труба 20 ГОСТ 3262-62	0,33	0,66	5
32	01.00.007	Прокладка	2	Паронит ГОСТ 481-58	0,002	0,01	5
31	01.00.006	Ниппель	2	Сталь 35 ГОСТ 1050-60	0,1	0,2	5
30	01.00.005	Переходник	1	Ст.3 ГОСТ 380-60	0,12	0,12	5
29	01.00.004	Прокладка	1	Паронит ГОСТ 481-58	0,08	0,08	5
28	01.00.003	Прокладка	2	Паронит ГОСТ 481-58	0,04	0,08	5
27	01.00.002	Прокладка	16	Паронит ГОСТ 481-58	0,05	0,8	5
26	01.00.001	Угольник ℓ=990	2	Уголок равнополочный 50×50×5 ГОСТ 8509-57 Ст.3 ГОСТ 535-58	3,4	6,8	6,7
23	01.07.000	Коллектор паровоздушный	1		1,07	1,07	7
22	01.06.000	Патрубок	1		2,3	2,3	7
21	01.05.000	Колено	1		4,5	4,5	6
20	01.04.000	Патрубок опорный	1		5,4	5,4	6
19	01.03.000	Тройник насоса	1		8,8	8,8	6
18	01.02.000	Тройник	1		6,3	6,3	6
17	01.01.000	Трубопровод	1		14,2	14,2	6
16	17.00.000	Диффузор-смеситель	1		7,4	7,4	34
15	16.00.000	Бак напорный	1		122	122	33
14	15.00.000	Форсунка топливная	1		2,4	2,4	32
13	14.00.000	Отстойник	1	Сборочный	4,3	4,3	31
12	13.00.000	Бак топливный	1		77,3	77,3	28
11	12.00.000	Форсунка для кровельных работ	1		44,3	44,3	30
10	11.00.000	Форсунка для гидроизоляции	1		44,6	44,6	29
9	10.00.000	Раздатчик для кровельных работ	1		272	272	26
8	09.00.000	Раздатчик для гидроизоляции	1		7,6	7,6	24
7	08.00.000	Диспергатор двухполостной	1		43	43	24
6	07.00.000	Патрубок	1		4,8	4,8	22
5	06.00.000	Диспергатор однополостный	1		24,9	24,9	22
4	05.00.000	Станция насосная	1		408,6	408,6	20
3	04.00.000	Смеситель	1		288,6	288,6	17
2	03.00.000	Котел	1		1951	1951	8,9
1	02.00.000	Рама	1		41,3	41,3	7

Проверил: Одинцов

Агрегат для гидроизоляционных и кровельных работ

Детали агрегата

Всего листов 42
Лист 5

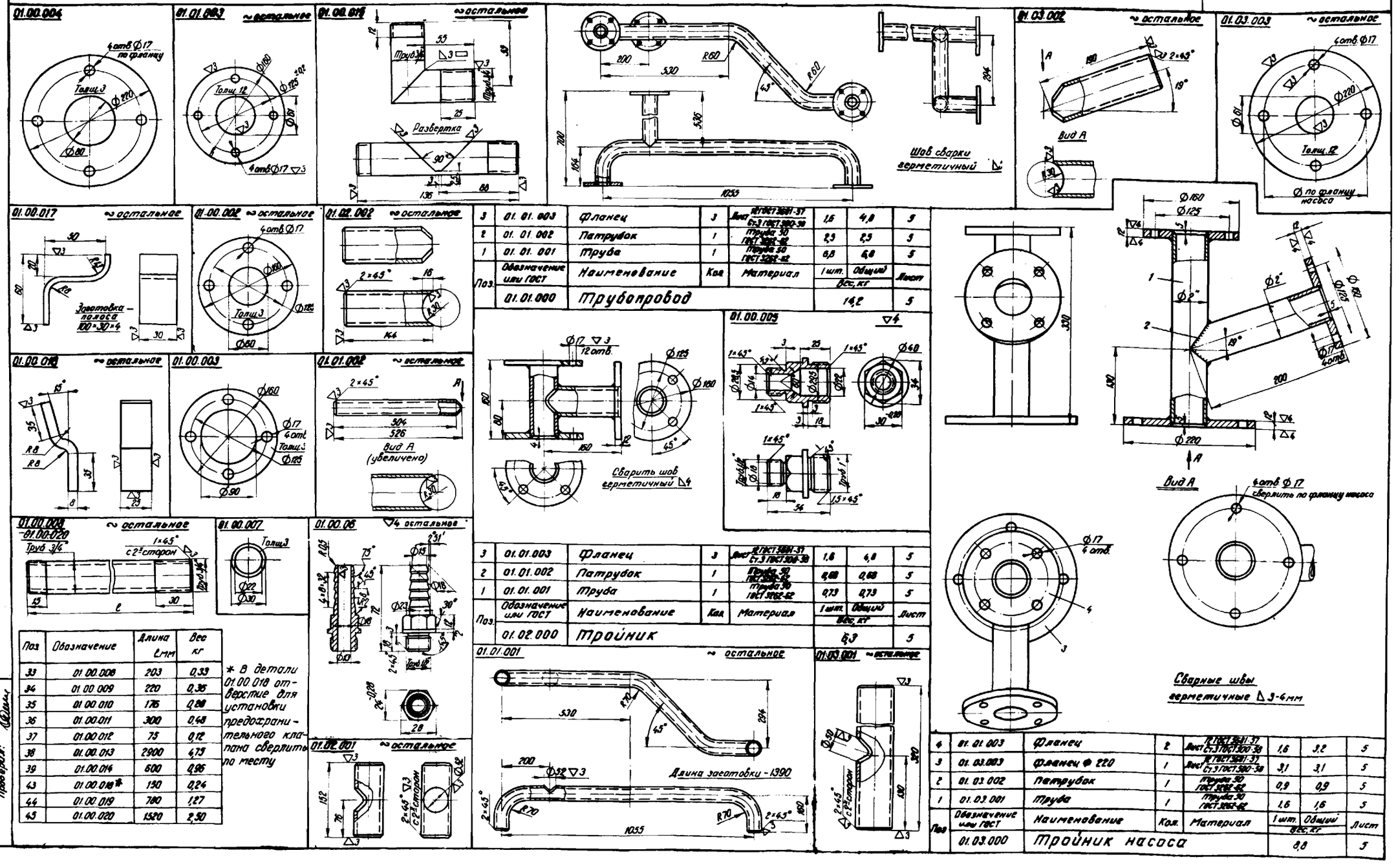

Поз.	Обозначение или ГОСТ	Наименование	Кол.	Материал	1 шт.	Общий	Лист
					Вес, кг		
3	01.01.003	Фланец	3	Лист 12 ГОСТ 5681-57 Ст.3 ГОСТ 500-58	1,6	4,8	5
2	01.01.002	Патрубок	1	Труба 50 ГОСТ 3262-62	2,5	2,5	5
1	01.01.001	Труба	1	Труба 50 ГОСТ 3262-62	6,8	6,8	5
	01.01.000	Трубопровод				14,2	5

Поз.	Обозначение или ГОСТ	Наименование	Кол.	Материал	1 шт.	Общий	Лист
					Вес, кг		
3	01.01.003	Фланец	3	Лист 12 ГОСТ 5681-57 Ст.3 ГОСТ 500-58	1,6	4,8	5
2	01.01.002	Патрубок	1	Труба 50 ГОСТ 3262-62	0,68	0,68	5
1	01.01.001	Труба	1	Труба 50 ГОСТ 3262-62	0,73	0,73	5
	01.02.000	Тройник				6,3	5

Поз.	Обозначение или ГОСТ	Наименование	Кол.	Материал	1 шт.	Общий	Лист
					Вес, кг		
4	01.01.003	Фланец	2	Лист 12 ГОСТ 5681-57 Ст.3 ГОСТ 500-58	1,6	3,2	5
3	01.03.003	Фланец Ф 220	1	Лист 12 ГОСТ 5681-57 Ст.3 ГОСТ 500-58	3,1	3,1	5
2	01.03.002	Патрубок	1	Труба 50 ГОСТ 3262-62	0,9	0,9	5
1	01.03.001	Труба	1	Труба 50 ГОСТ 3262-62	1,6	1,6	5
	01.03.000	Тройник насоса				8,8	5

Поз.	Обозначение	Длина l мм	Вес кг
33	01.00.008	203	0,33
34	01.00.009	220	0,36
35	01.00.010	176	0,28
36	01.00.011	300	0,48
37	01.00.012	75	0,12
38	01.00.013	2900	4,75
39	01.00.014	600	0,96
43	01.00.018*	150	0,24
44	01.00.019	780	1,27
45	01.00.020	1520	2,50

* В детали 01.00.018 отверстие для установки предохранительного клапана сверлить по месту

Агрегат для гидроизоляционных и кровельных работ

Детали агрегата

Всего листов 42
Лист 6

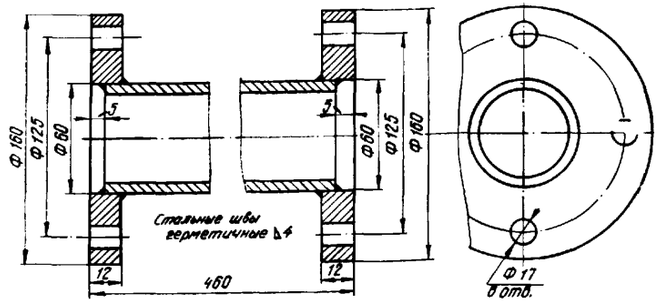

Поз.	Обозначение или ГОСТ	Наименование	Кол.	Материал	1 шт.	Общий вес, кг	Лист
2	01.01.003	Фланец	2	Лист ГОСТ 19903-74 Ст.3 ГОСТ 380-71	1,6	3,2	5
1	01.04.001	Труба L=430	1	Труба 38 ГОСТ 3262-62	2,23	2,23	б/ч
	01.04.000	Патрубок опорный				5,43	6

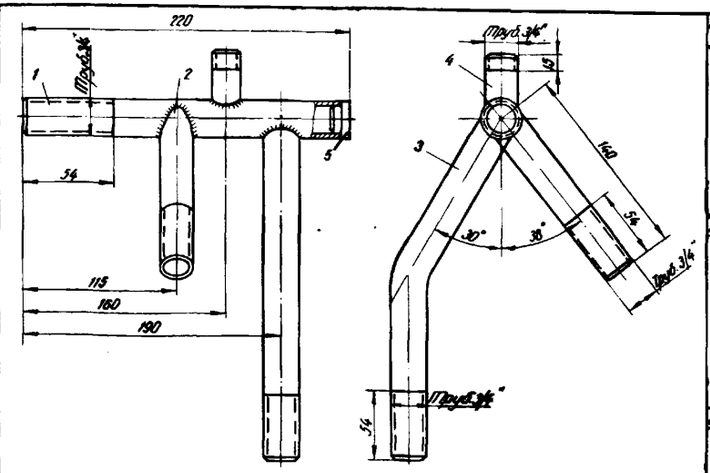

Поз.	Обозначение или ГОСТ	Наименование	Кол.	Материал	1 шт.	Общий вес, кг	Лист
5	01.07.005	Заглушка	1	Ст.3 ГОСТ 380-60	0,03	0,03	6
4	01.07.006	Штуцер	1	Труба 15 ГОСТ 3262-62	0,04	0,04	6
3	01.07.003	Труба	1	Труба 20 ГОСТ 3262-62	0,44	0,44	6
2	01.07.002	Патрубок	1	Труба 20 ГОСТ 3262-62	0,21	0,21	6
1	01.07.001	Труба	1	Труба 20 ГОСТ 3262-62	0,35	0,35	6
	01.07.000	Коллектор паровоздушный				1,07	6

02.00.015 ~ остальное

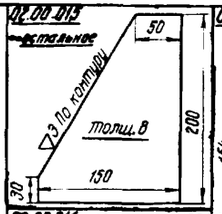

02.00.004 ~ остальное

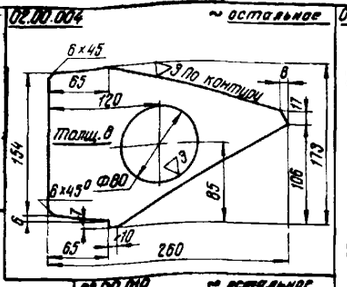

02.00.008 ~ остальное

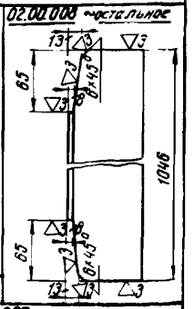

02.00.014 ~ остальное

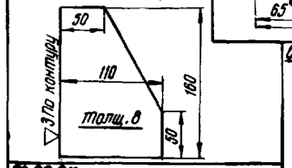

02.00.019 ~ остальное

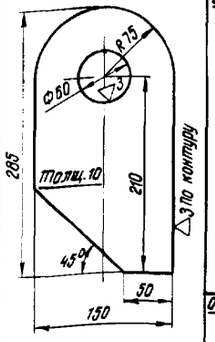

02.00.007 ~ остальное

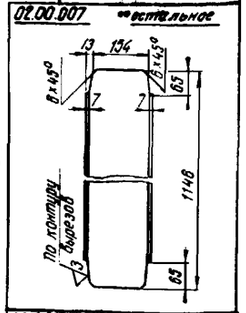

02.00.011 ~ остальное

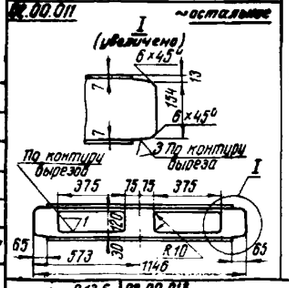

02.00.006 ~ остальное

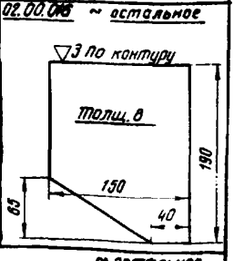

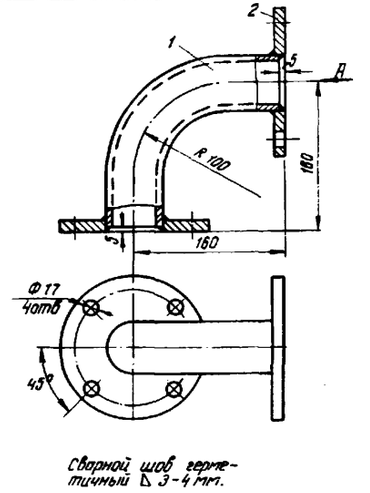

01.05.001 ~ остальное

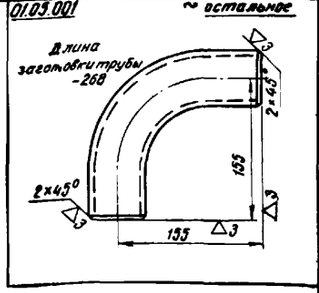

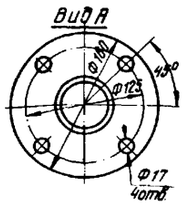

Поз.	Обозначение или ГОСТ	Наименование	Кол.	Материал	1 шт.	Общий вес, кг	Лист
2	01.01.003	Фланец	2	Лист ГОСТ 19903-74 Ст.3 ГОСТ 380-71	1,6	3,2	5
1	01.05.001	Отвод	1	Труба 30 ГОСТ 3262-62	1,26	1,26	6
	01.05.000	Колено				4,46	6

01.07.001 ~ остальное

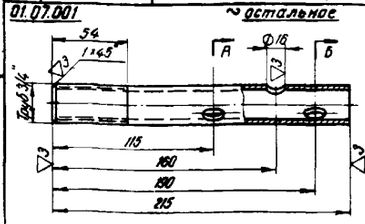

01.07.003 ~ остальное

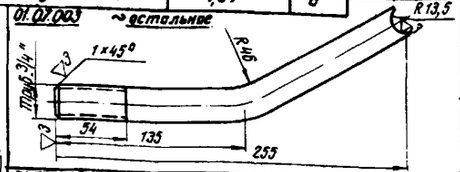

02.00.013 ~ остальное

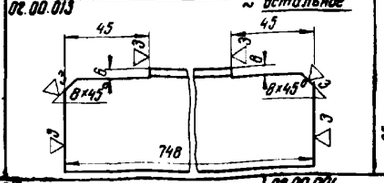

01.07.002 ~ остальное

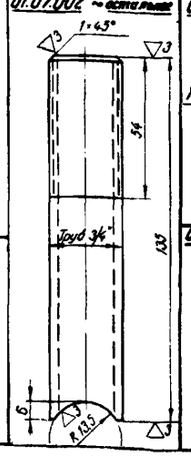

01.07.004 ~ остальное

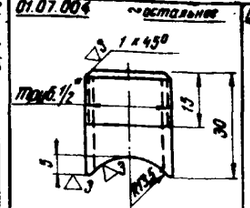

01.07.005

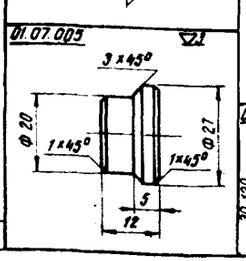

02.00.018 ~ остальное

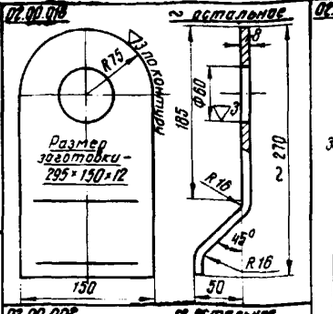

02.00.001 ~ остальное

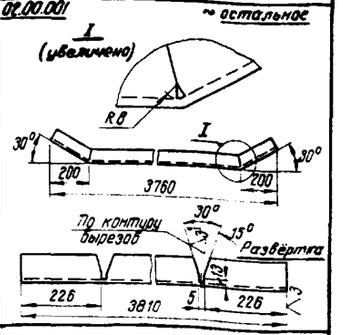

02.00.002 ~ остальное

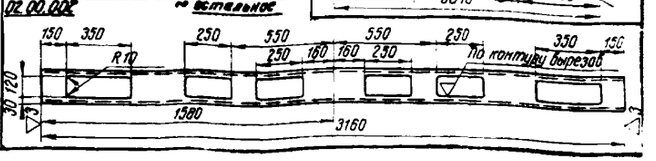

Поз.	Обозначение или ГОСТ	Наименование	Кол.	Материал	1 шт.	Общий вес, кг	Лист
2	01.01.003	Фланец	1	Лист ГОСТ 19903-74 Ст.3 ГОСТ 380-71	1,6	1,6	5
1	01.02.002	Патрубок	1	Труба 30 ГОСТ 3262-62	0,68	0,68	5
	01.06.000	Патрубок				2,28	6

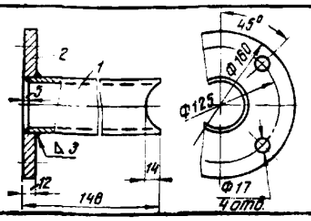

Проверил

Агрегат для гидроизоляционных и кровельных работ

Рама. Общий вид и детали

Всего листов 42
Лист 7

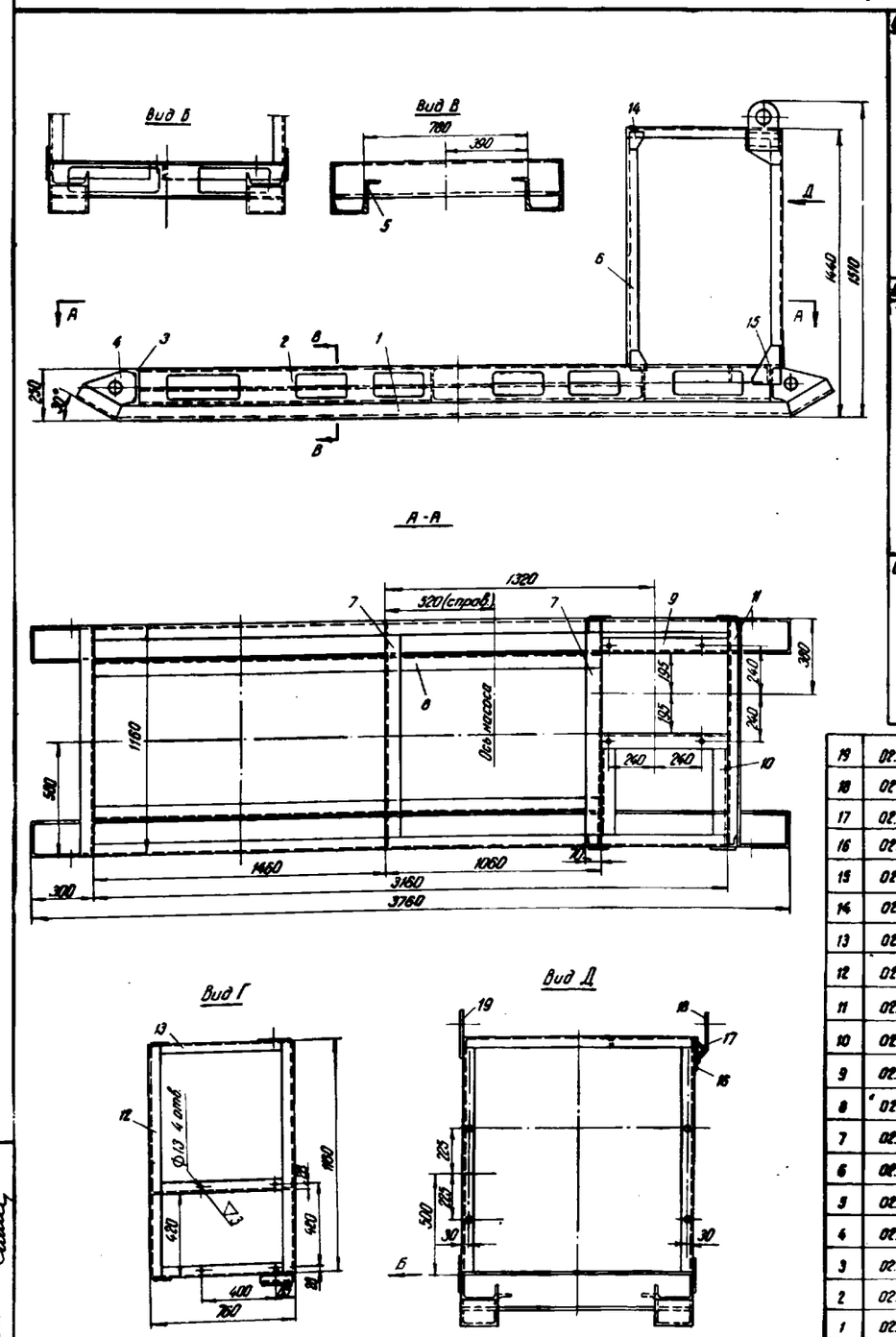

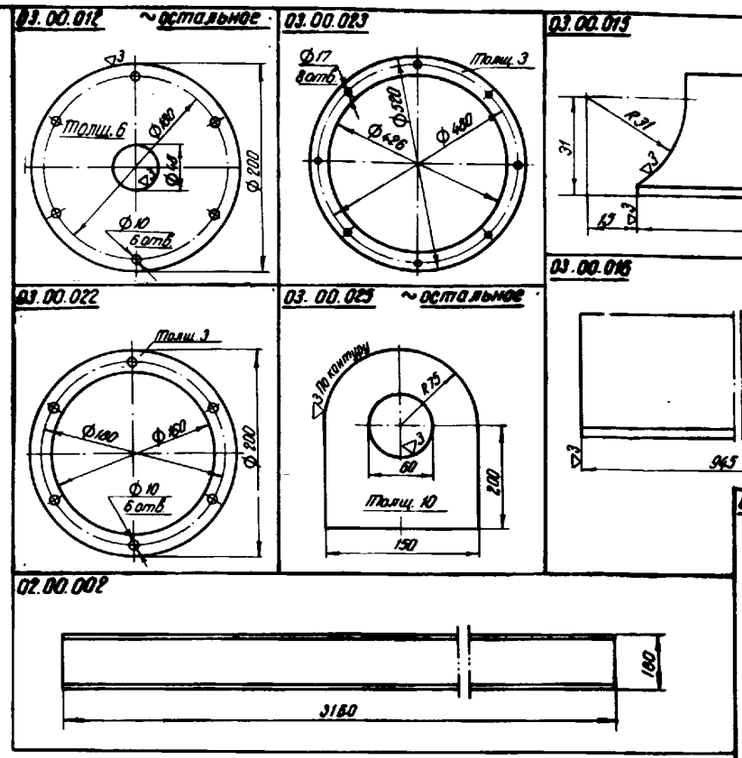

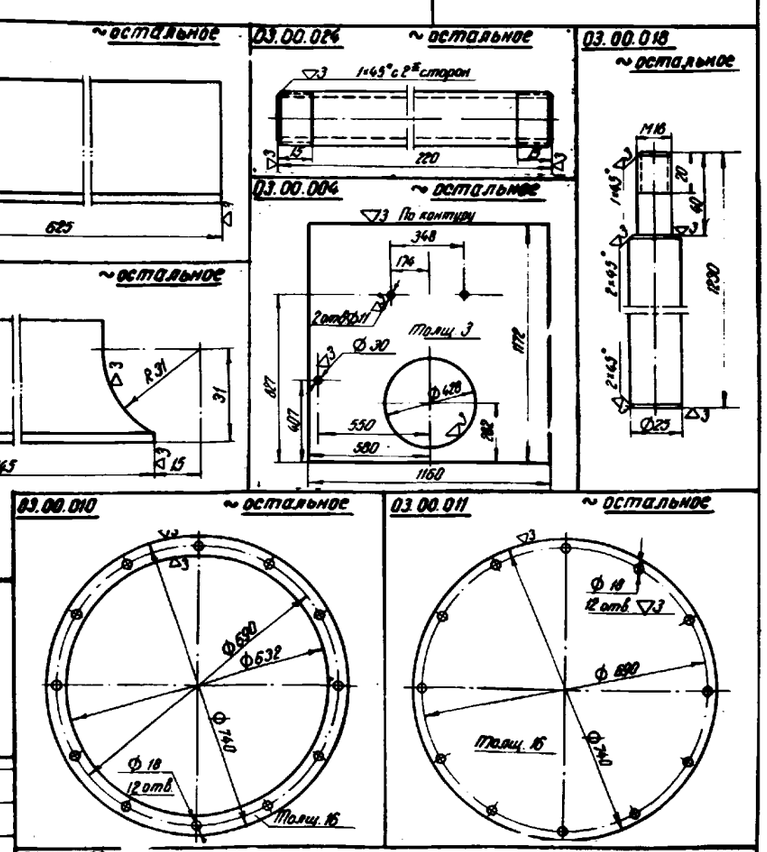

Поз	Обозначение или ГОСТ	Наименование	Кол	Материал	1 шт.	Общий вес, кг	Лист
19	02.00.019	Петля грузовая	1	Лист 8 ГОСТ 5681-57 Ст.3 ГОСТ 500-58	2,4	2,4	6
18	02.00.018	Петля грузовая	1	Лист 8 ГОСТ 5681-57 Ст.3 ГОСТ 500-58	2,8	2,8	6
17	02.00.017	Угольник, ℓ=150	1	Угол равн. [illegible] Ст.3 ГОСТ 500-58	0,45	0,45	б/ч
16	02.00.016	Косынка	1	Лист 6 ГОСТ 5681-57 Ст.3 ГОСТ 500-58	1,56	1,56	6
15	02.00.015	Косынка	1	Лист 4 ГОСТ 5681-57 Ст.3 ГОСТ 500-58	1,5	1,5	6
14	02.00.014	Косынка	4	Лист 4 ГОСТ 5681-57 Ст.3 ГОСТ 500-58	0,8	3,2	6
13	02.00.013	Угольник	3	Угол равн. [illegible] Ст.3 ГОСТ 535-58	2,1	6,3	6
12	02.00.012	Угольник ℓ=1160	2	Угол равн. [illegible] Ст.3 ГОСТ 535-58	3,55	7,1	б/ч
11	02.00.011	Поперечина	1	Швеллер 18 ГОСТ 8240-56 Ст.3 ГОСТ 535-58	17	17	6
10	02.00.010	Угольник ℓ=432	2	Угол равн. [illegible] Ст.3 ГОСТ 535-58	3,68	7,36	б/ч
9	02.00.009	Угольник ℓ=640	2	Угол равн. [illegible] Ст.3 ГОСТ 535-58	5,44	10,88	б/ч
8	02.00.008	Угольник	2	Угол равн. [illegible] Ст.3 ГОСТ 535-58	8,2	16,4	6
7	02.00.007	Поперечина	2	Швеллер 18 ГОСТ 8240-56 Ст.3 ГОСТ 535-58	18	36	6
6	02.00.006	Стойка ℓ=1150	4	Угол равн. [illegible] Ст.3 ГОСТ 535-58	3,5	14	б/ч
5	02.00.005	Угольник ℓ=1460	2	Угол равн. [illegible] Ст.3 ГОСТ 535-58	12,4	24,8	б/ч
4	02.00.004	Косынка	4	Лист 8 ГОСТ 5681-57 Ст.3 ГОСТ 500-58	1,7	6,8	6
3	02.00.003	Поперечина ℓ=1160	1	Швеллер 18 ГОСТ 8240-56 Ст.3 ГОСТ 535-58	18,9	18,9	б/ч
2	02.00.002	Швеллер	2	Швеллер 18 ГОСТ 8240-56 Ст.3 ГОСТ 535-58	51	102	7
1	02.00.001	Полоз	2	Швеллер 18 ГОСТ 8240-56 Ст.3 ГОСТ 535-58	62	124	6
	02.00.000	Рама			413,45		7

Проверил: [illegible]

Агрегат для гидроизоляционных и кровельных работ

Котел. Общий вид

Всего листов 42
Лист 8

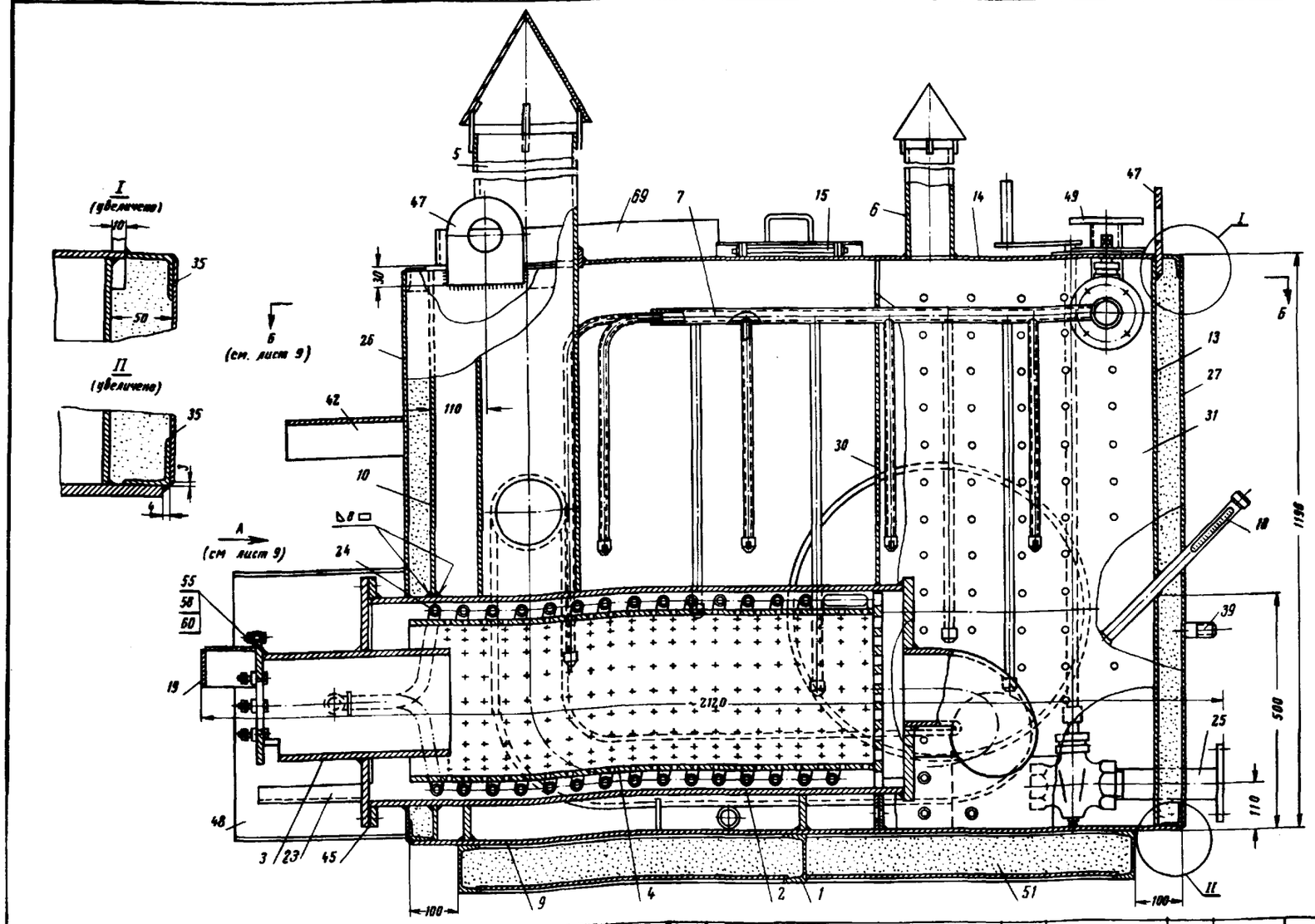

Поз.	Обозначение или ГОСТ	Наименование	Кол.	Материал	1 шт. Вес, кг	Общий Вес, кг	Лист
69	03.00.027	Вортик, лист 4 4×200×2000	1	Гнуть по месту	12	12	б/ч
68	ГОСТ 2423-65	Кран фланцевый 50	2	Готовые изделия	10,8	21,6	—
67	ГОСТ 2422-65	Кран муфтовый 50	2		6,1	12,2	—
66	ГОСТ 8948-59	Тройник 20	1		0,28	0,28	—
65	ГОСТ 8946-59	Угольник 20	2		0,148	0,3	—
64	ГОСТ 8969-59	Сгон 20	1		0,108	0,11	—
63	ГОСТ 8968-59	Контргайка 20	1		0,04	0,04	—
62	ГОСТ 8963-59	Муфта 20	1		0,075	0,08	—
61	ГОСТ 6402-61	Шайба пружинная 8Н-65Г	8		0,001	0,01	—
60	ГОСТ 6402-61	Шайба пружинная 12Н-65Г	3		0,003	0,01	—
59	ГОСТ 6402-61	Шайба пружинная 16Н-65Г	48	Готовые изделия	0,006	0,29	—
58	ГОСТ 5915-62	Гайка М12-050	3		0,003	0,01	—
57	ГОСТ 5915-62	Гайка М16-050	48		0,006	0,29	—
56	ГОСТ 7798-62	Болт М8×20-011	8		0,01	0,08	—
55	ГОСТ 7798-62	Болт М12×30-050	3		0,04	0,12	—
54	ГОСТ 7798-62	Болт М16×50-050	48		0,11	5,28	—
51		Шлаковата	1		214	214	—
50	01.00.002	Прокладка	4	Паронит ГОСТ 481-58	0,05	0,2	5
49	01.01.003	Фланец	3	Лист 12 ГОСТ 5681-57 ст.3 ГОСТ 500-58	1,6	4,8	5
48	03.00.026	Щиток	2	Лист 63 ГОСТ 3680-57 Мст.3 ГОСТ 501-58	5,1	10,2	10
47	03.00.025	Ушко грузовое	3	Лист 10 ГОСТ 5681-57 ст.3 ГОСТ 500-58	1,52	4,56	7
46	03.00.024	Труба L=220	1	Труба 20 ГОСТ 3262-62	0,36	0,36	7
45	03.00.023	Прокладка	1	Паронит ГОСТ 481-58	0,11	0,11	7
44	03.00.022	Прокладка	2	Паронит ГОСТ 481-58	0,04	0,08	7
43	03.00.021	Прокладка люка	2	Паронит ГОСТ 481-58	0,3	0,6	10
42	03.00.020	Козырек	1	Лист 63 ГОСТ 3680-57 Мст.3 ГОСТ 501-58	16,8	16,8	10
41	03.00.019	Стержень	1	Круг 8 ГОСТ 2590-57 ст.3 ГОСТ 535-58	0,2	0,2	10
40	03.00.018	Штанга	1	Круг 25 ГОСТ 2590-57 ст.3 ГОСТ 535-58	4,76	4,76	7
39	03.00.017	Труба	1	Труба 20 ГОСТ 8732-30	3,46	3,46	7
38	03.00.016	Угольник	1	Угол равн. 40×40×4 ГОСТ 8509-57 ст.3 ГОСТ 535-58	2,25	2,25	7
37	03.00.015	Угольник	1	Угол равн. 40×40×4 ГОСТ 8509-57 ст.3 ГОСТ 535-58	1,48	1,48	7
36	03.00.014	Угольник L=1600	3	Угол равн. 40×40×4 ГОСТ 8509-57 ст.3 ГОСТ 535-58	3,88	11,64	б/ч
35	03.00.013	Угольник L=1000	4	Угол равн. 40×40×4 ГОСТ 8509-57 ст.3 ГОСТ 535-58	3,62	14,48	б/ч
34	03.00.012	Крышка	2	Лист 8 ГОСТ 5681-57 ст.3 ГОСТ 500-58	1,38	2,76	7
33	03.00.011	Крышка люка	2	Лист 16 ГОСТ 5681-57 ст.3 ГОСТ 500-58	55	110	7
32	03.00.010	Фланец люка	2	Лист 16 ГОСТ 5681-57 ст.3 ГОСТ 500-58	16,6	33,2	7
31	03.00.009	Стенка отстойника	1	Лист 4 ГОСТ 5681-57 ст.3 ГОСТ 500-58	19,6	19,6	10
30	03.00.008	Стенка отстойника	1	Лист 4 ГОСТ 5681-57 ст.3 ГОСТ 500-58	8	8	10
29	03.00.007	Лист боковой	1	Лист 63 ГОСТ 3680-57 Мст.3 ГОСТ 501-58	42	42	10
28	03.00.006	Лист боковой	1	Лист 63 ГОСТ 3680-57 Мст.3 ГОСТ 501-58	42	42	10
27	03.00.005	Лист задний	1	Лист 63 ГОСТ 3680-57 Мст.3 ГОСТ 501-58	32	32	10
26	03.00.004	Лист передний	1	Лист 63 ГОСТ 3680-57 Мст.3 ГОСТ 501-58	31,5	31,5	7
25	03.00.003	Штуцер	1	Труба 50 ГОСТ 3262-62	1,17	1,17	10
24	03.00.002	Змеевик	1	Труба 20 ГОСТ 8941-62	29,3	29,3	7
23	03.00.001	Подставка экрана	1	Лист 10 ГОСТ 5681-57 ст.3 ГОСТ 501-58	2,06	2,06	10
22	03.21.000	Рукоятка	2	Сборочный	1,2	2,4	16
20	03.20.000	Рукоятка	1		5,29	5,29	16
19	03.19.000	Ограждение форсунки	1		1,21	1,21	16
18	03.18.000	Гильза термометра	1		0,3	0,3	16
17	03.17.000	Колено	1		3,8	3,8	15
16	03.16.000	Патрубок	1		3,3	3,3	15
15	03.15.000	Крышка люка	2		4,7	9,4	15
14	03.14.000	Крышка	1		79,5	79,5	15
13	03.13.000	Стенка задняя	1		77,5	77,5	14
12	03.12.000	Стенка правая	1		86	86	14
11	03.11.000	Стенка левая	1		83	83	14
10	03.10.000	Стенка передняя	1		71,2	71,2	14
9	03.09.000	Дно	1		155	155	14
8	03.08.000	Поплавок	1		2,6	2,6	12
7	03.07.000	Трубы струйные	1		25	25	13
6	03.06.000	Труба вытяжная	1		9,8	9,8	12
5	03.05.000	Труба дымовая	1		16,5	16,5	12
4	03.04.000	Экран	1		88	88	12
3	03.03.000	Корпус горелки	1		59	59	10
2	03.02.000	Топка	1		332	332	11
1	03.01.000	Рама	1		154	154	10
	03.00.000	Котел			1951		8; 9

Проверил: [illegible]

Агрегат для гидроизоляционных и кровельных работ

Котел. Общий вид

Всего листов 42
Лист 9

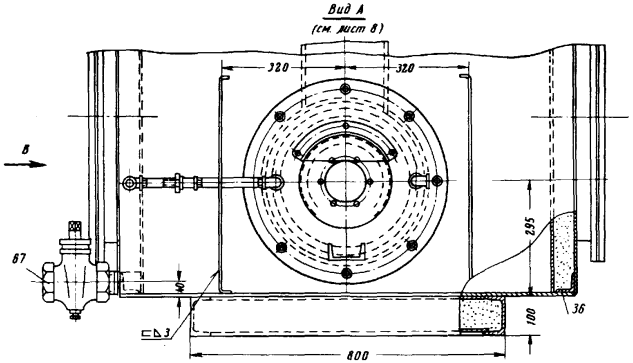

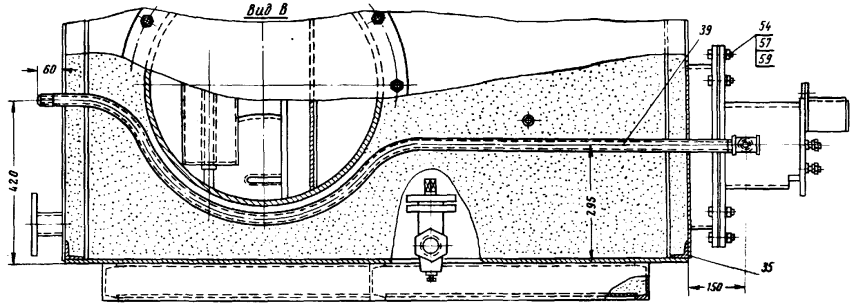

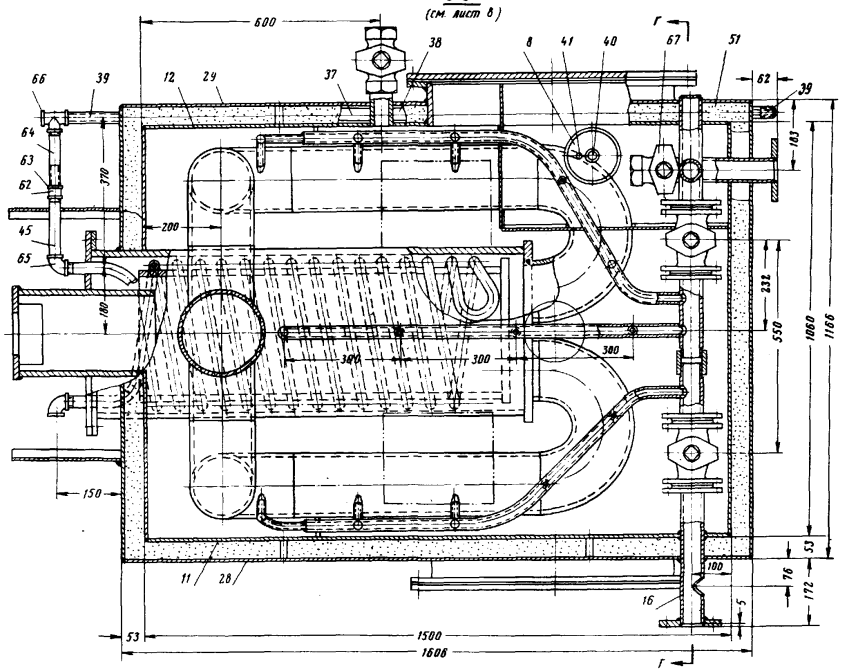

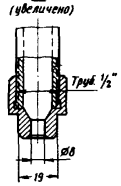

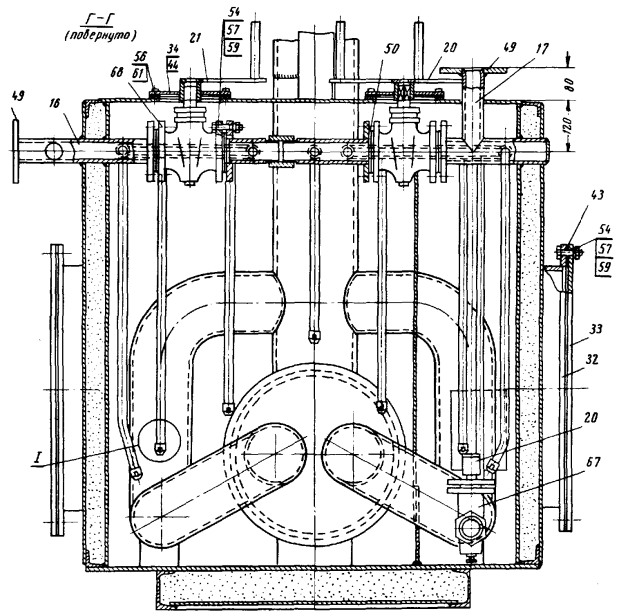

Примечания:

1. Общий вид (см. лист 8).
2. Фланцы (поз. 32 и 49) приварить после сборки котла.
3. Сварка ответственная, швы герметичные Δ Б.

Проверил:

Агрегат для гидроизоляционных и кровельных работ

Котел. Детали

Всего листов 42
Лист 10

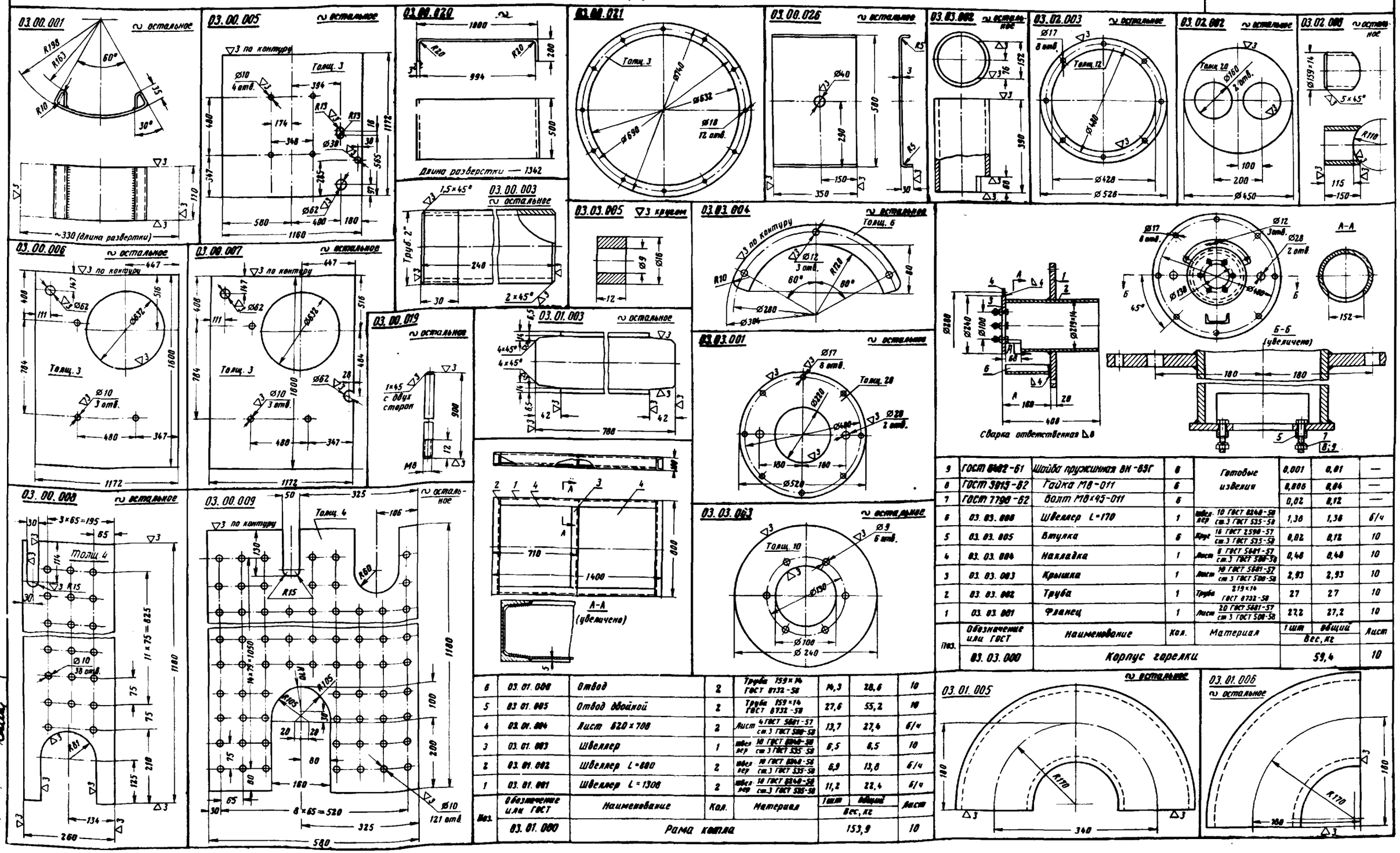

Поз.	Обозначение или ГОСТ	Наименование	Кол.	Материал	1 шт	Общий	Лист
9	ГОСТ 6402-61	Шайба пружинная ВН-65Г	6	Готовые изделия	0,001	0,01	—
8	ГОСТ 5915-62	Гайка М8-011	6		0,006	0,04	—
7	ГОСТ 7798-62	Болт М8×45-011	6		0,02	0,12	—
6	03.03.008	Швеллер L=170	1	Швеллер 10 ГОСТ 8240-58 / ст.3 ГОСТ 535-58	1,36	1,36	б/ч
5	03.03.005	Втулка	6	Круг 16 ГОСТ 2590-57 / ст.3 ГОСТ 535-58	0,02	0,12	10
4	03.03.004	Накладка	1	Лист 6 ГОСТ 5681-57 / ст.3 ГОСТ 500-58	0,48	0,48	10
3	03.03.003	Крышка	1	Лист 10 ГОСТ 5681-57 / ст.3 ГОСТ 500-58	2,93	2,93	10
2	03.03.002	Труба	1	Труба 219×14 ГОСТ 8732-58	27	27	10
1	03.03.001	Фланец	1	Лист 20 ГОСТ 5681-57 / ст.3 ГОСТ 500-58	27,2	27,2	10
	03.03.000	Корпус горелки			59,4		10

Поз.	Обозначение или ГОСТ	Наименование	Кол.	Материал	1 шт	Общий	Лист
6	03.01.008	Отвод	2	Труба 159×14 ГОСТ 8732-58	14,3	28,6	10
5	03.01.005	Отвод двойной	2	Труба 159×14 ГОСТ 8732-58	27,6	55,2	10
4	03.01.004	Лист 620×708	2	Лист 4 ГОСТ 5681-57 / ст.3 ГОСТ 500-58	13,7	27,4	б/ч
3	03.01.003	Швеллер	1	Швеллер 10 ГОСТ 8240-58 / ст.3 ГОСТ 535-58	6,5	6,5	10
2	03.01.002	Швеллер L=800	2	Швеллер 10 ГОСТ 8240-58 / ст.3 ГОСТ 535-58	6,9	13,8	б/ч
1	03.01.001	Швеллер L=1308	2	Швеллер 10 ГОСТ 8240-58 / ст.3 ГОСТ 535-58	11,2	22,4	б/ч
	03.01.000	Рама котла			153,9		10

Агрегат для гидроизоляционных и кровельных работ

Котел. Общий вид топки

Всего листов 42
Лист 11

Примечания:

1. Фланец (поз.3) приварить после установки топки (сборки котла).
2. Опорные планки (поз.6 и 7) к трубе (поз.1) не приваривать.
3. Сварка ответственная Δ 8.

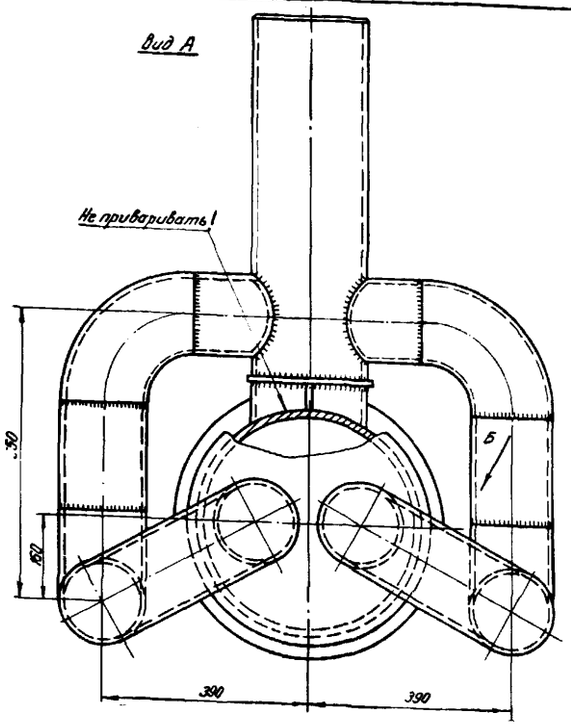

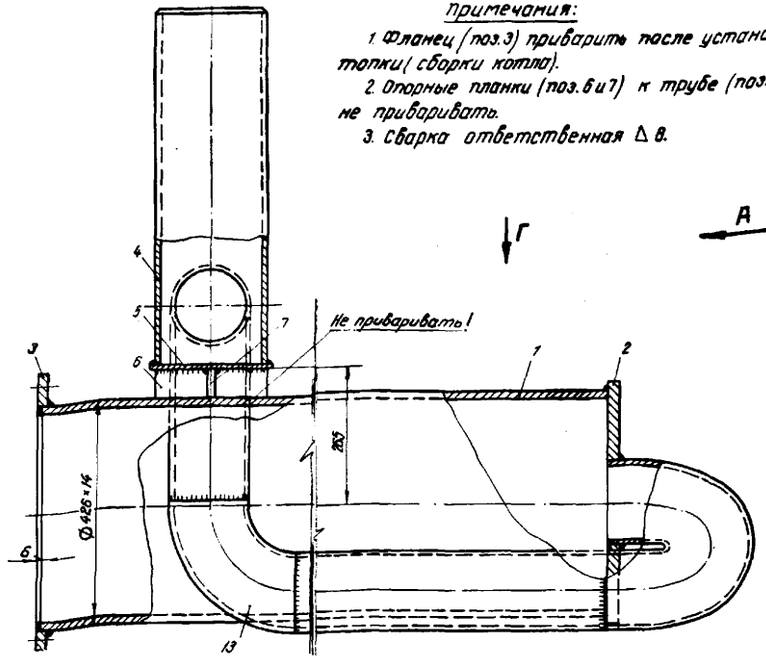

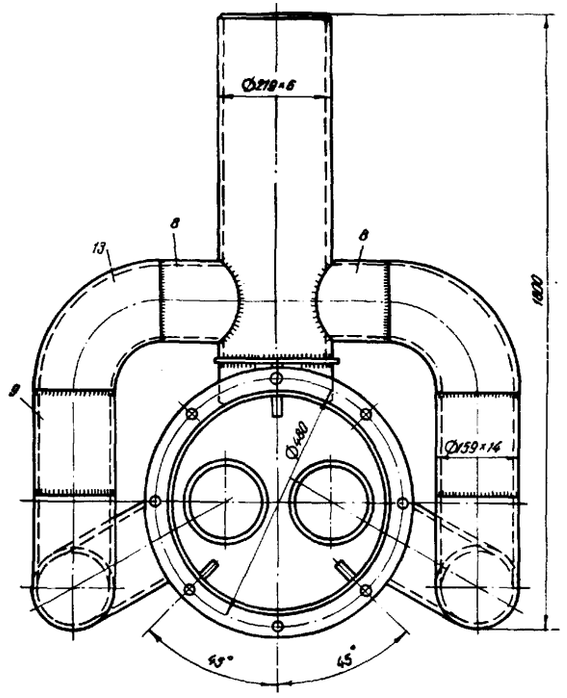

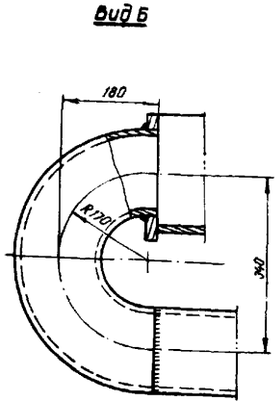

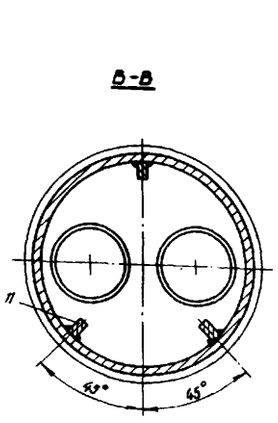

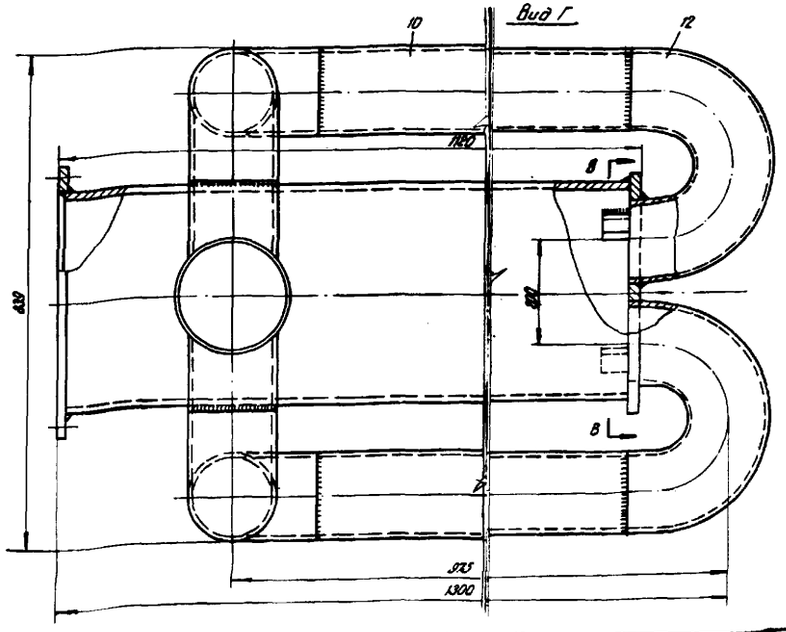

Поз.	Обозначение или ГОСТ	Наименование	Кол.	Материал	1 шт.	Общий вес, кг	Лист
13	ГОСТ 301-50	Колено 90°	4	Готовое изделие	1,3	5,2	
12	ГОСТ 301-50	Колено двойное 180°	2		2,78	5,56	
11	03.02.011	Планка 40×12×60	3	Лист 12 ГОСТ 5681-57 Ст.3 ГОСТ 500-50	0,22	0,65	6/4
10	03.02.010	Труба ℓ=624	2	Труба 159×14 ГОСТ 8732-58	31,3	62,6	6/4
9	03.02.009	Труба ℓ=210	2	Труба 159×14 ГОСТ 8732-58	10,5	21	6/4
8	03.02.008	Патрубок	2	Труба 154×14 ГОСТ 8732-58	6,56	13,12	10
7	03.02.007	Опора	1	Б ГОСТ 5681-57 Лист Ст.3 ГОСТ 500-50	0,86	0,86	12
6	03.02.006	Планка 52×100	2	Б ГОСТ 5681-57 Лист Ст.3 ГОСТ 500-50	0,24	0,48	6/4
5	03.02.005	Заслушка Ф 232	1	Б ГОСТ 5681-57 Лист Ст.3 ГОСТ 500-50	3,32	3,32	6/4
4	03.02.004	Труба дымовая	1	Труба 219×6 ГОСТ 8732-58	40	40	12
3	03.02.003	Фланец	1	Лист 12 ГОСТ 5681-57 Ст.3 ГОСТ 500-50	3,5	3,5	10
2	03.02.002	Крышка	1	Лист 12 ГОСТ 5681-57 Сталь 10Т ГОСТ 1050-58	18,7	18,7	10
1	03.02.001	Труба ℓ=1094	1	Труба 426×8 ГОСТ 5681-57 Сталь 16Г ГОСТ 3632-61	138	138	6/4
	03.02.000	Топка				332,82	11

Проверил:

Агрегат для гидроизоляционных и кровельных работ

Котел. Детали топки

Всего листов 42
Лист 12

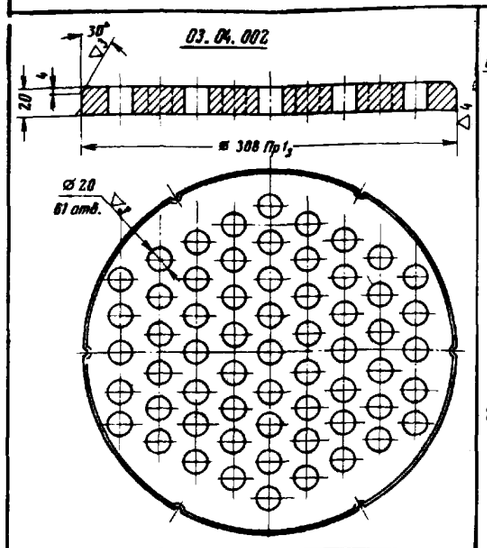

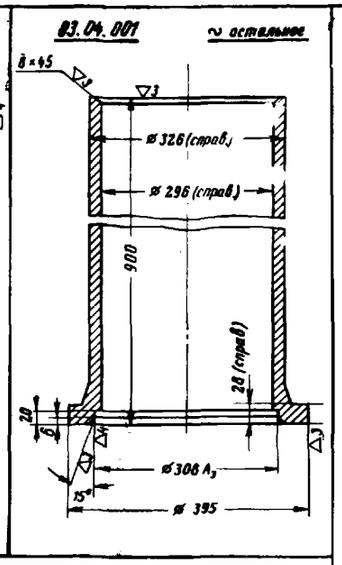

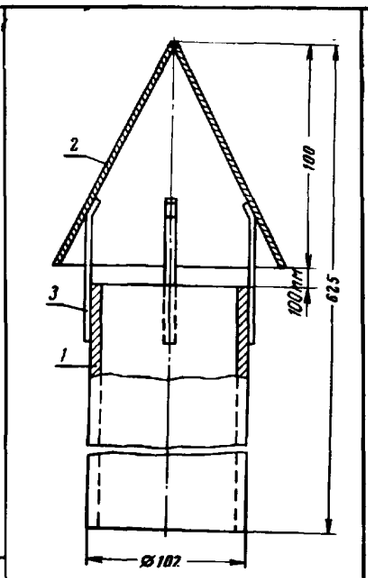

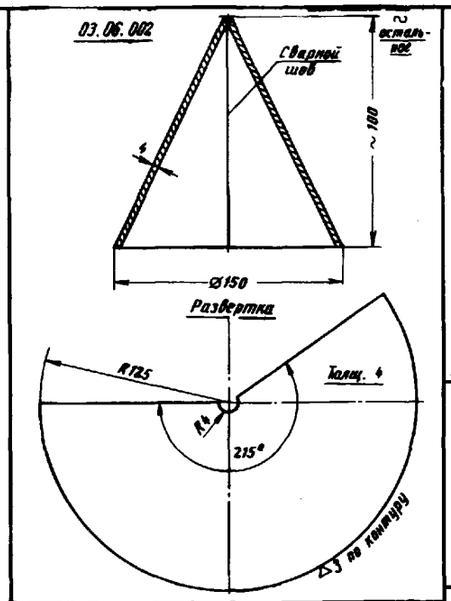

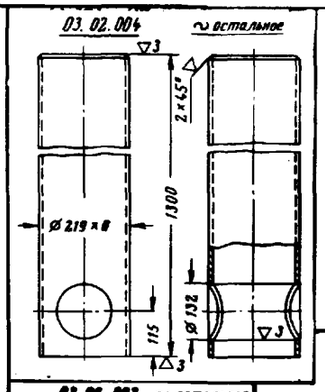

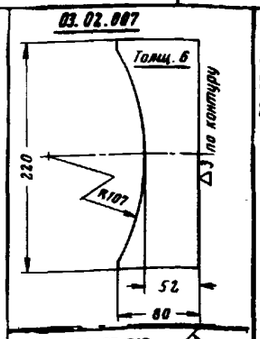

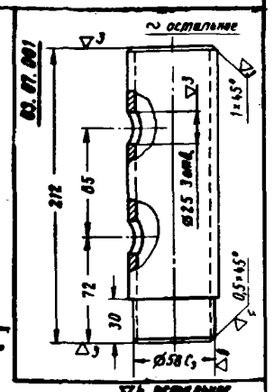

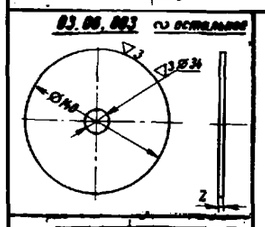

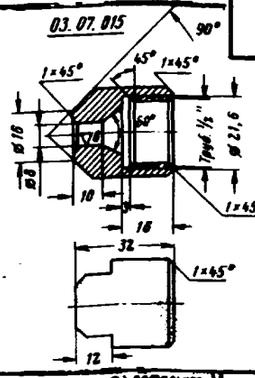

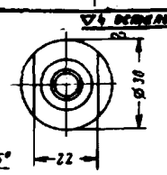

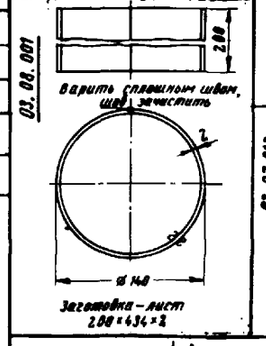

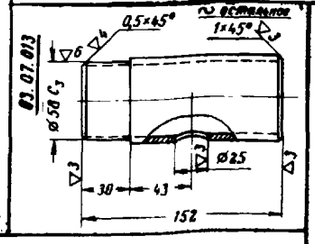

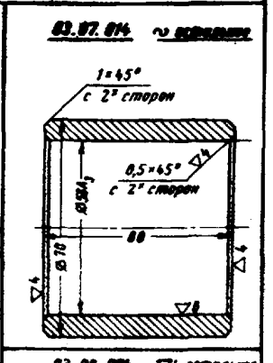

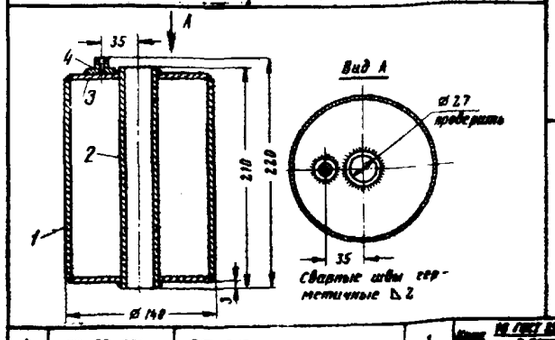

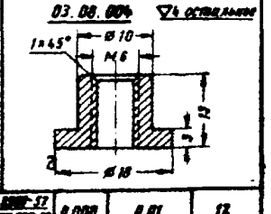

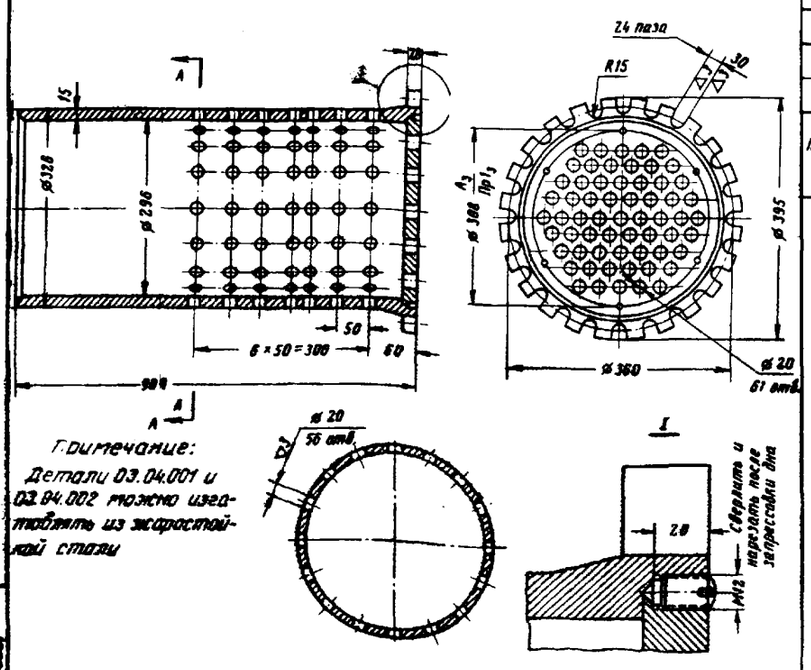

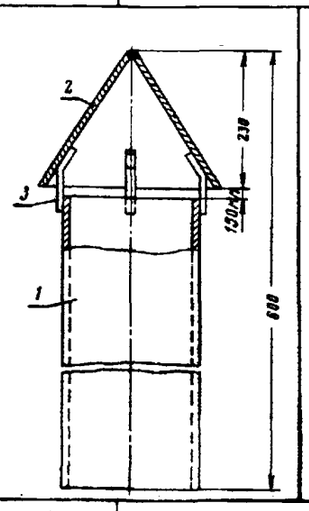

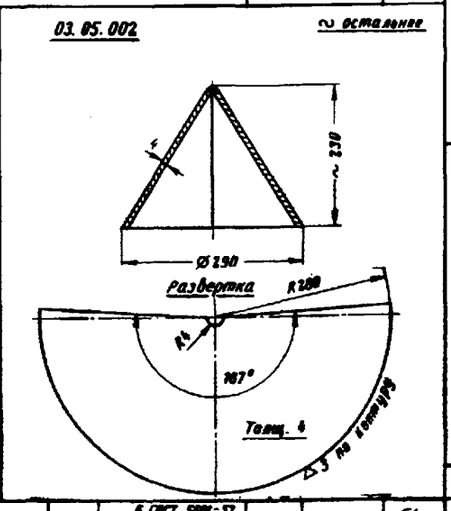

Поз.	Обозначение или ГОСТ	Наименование	Кол.	Материал	1 шт.	Общий	Лист
					Вес, кг		
3	ГОСТ 1476-64	Винт М12×14-058	8	Готовое изделие	0,006	0,05	—
2	03.04.002	Дно	1	Чугун СЧ15-32 ГОСТ 1412-54	7,5	7,5	12
1	03.04.001	Патрубок из патрубка ПРГ-300	1	Чугун СЧ15-32 ГОСТ 1412-54	88	88	12
Поз.	03.04.000	Экран			87,55		12

Поз.	Обозначение или ГОСТ	Наименование	Кол.	Материал	1 шт.	Общий	Лист
					Вес, кг		
3	03.05.003	Полоса 12×6, L=100	4	Лист $\frac{6\ ГОСТ\ 5681-57}{Ст.3\ ГОСТ\ 380-50}$	0,06	0,24	б/ч
2	03.05.002	Колпак	1	Лист $\frac{4\ ГОСТ\ 5681-57}{Ст.3\ ГОСТ\ 380-50}$	5,12	5,12	12
1	03.05.001	Труба 219×6, L=350	1	Труба $\frac{219×6}{ГОСТ\ 8732-58}$	11	11	б/ч
Поз.	03.05.000	Труба дымохода			16,36		12

Поз.	Обозначение или ГОСТ	Наименование	Кол.	Материал	1 шт.	Общий	Лист
					Вес, кг		
4	03.08.004	Втулка	1	Круг $\frac{16\ ГОСТ\ 2590-57}{Ст.3\ ГОСТ\ 535-50}$	0,008	0,01	12
3	03.08.003	Крышка поплавка	2	Лист $\frac{3\ ГОСТ\ 3680-57}{МСТ\ 3\ ГОСТ\ 380-50}$	0,36	0,72	12
2	03.08.002	Труба L=218	1	Труба 35 ГОСТ 3262-62	0,51	0,51	б/ч
1	03.08.001	Обечайка	1	Лист $\frac{6\ ГОСТ\ 3680-57}{МСТ\ 3\ ГОСТ\ 380-50}$	1,36	1,38	12
Поз.	03.08.000	Поплавок			2,6		12

Проверил:

Агрегат для гидроизоляционных и кровельных работ

Котел. Струйные трубы

Всего листов 42
Лист 13

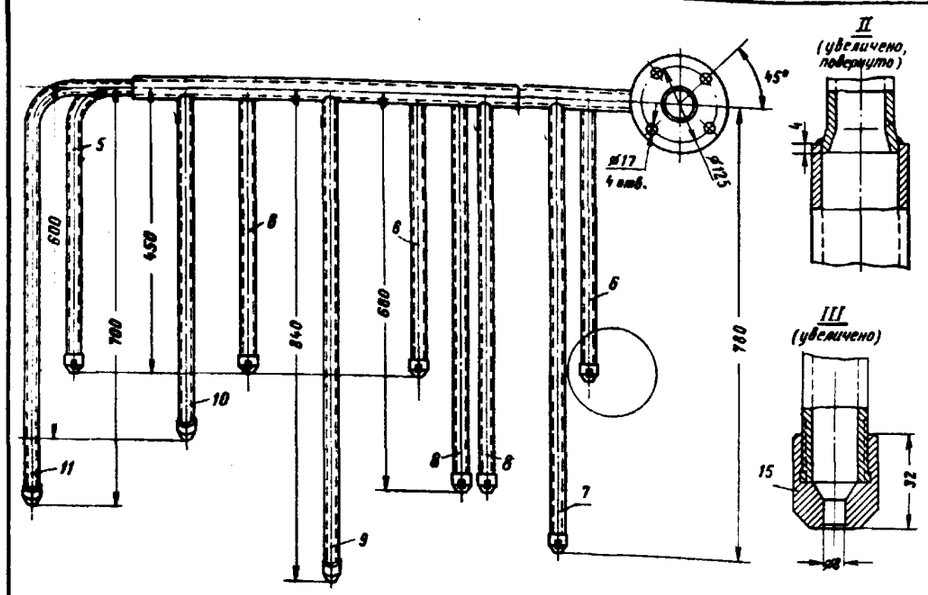

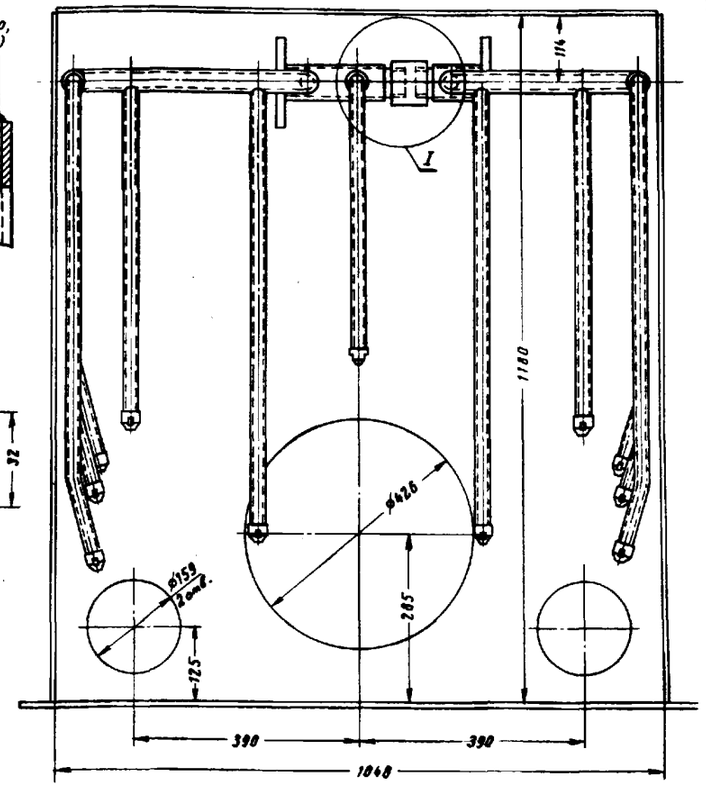

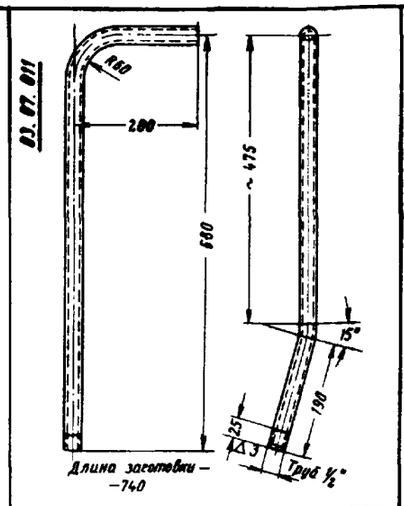

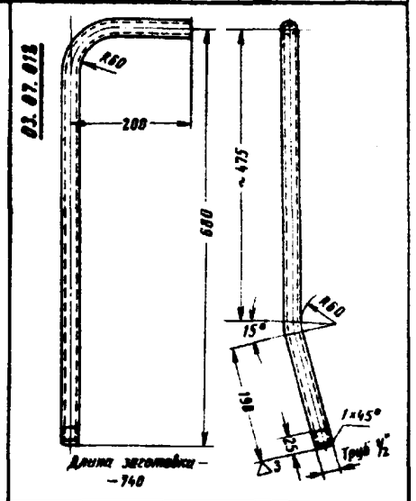

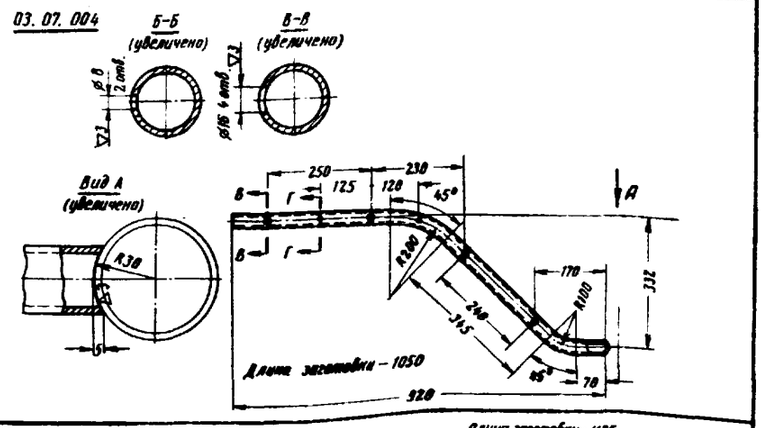

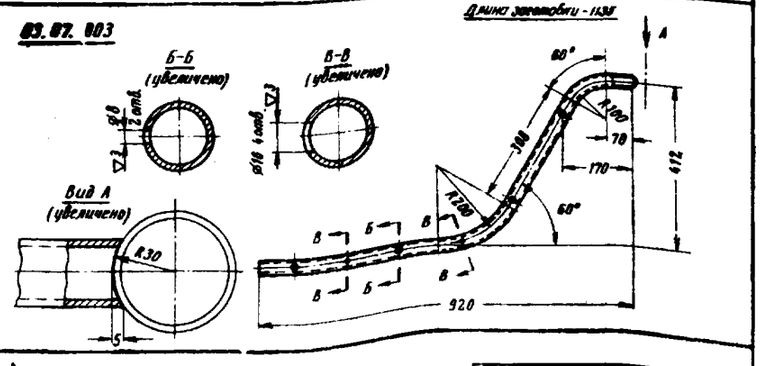

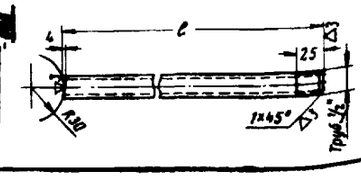

№ детали	ℓ, мм
03.07.005	430
03.07.007	760
03.07.006	960

Поз.	Обозначение или ГОСТ	Наименование	Кол.	Материал	Вес, кг: 1 шт.	Вес, кг: общий	Лист
	03.07.000	Трубы струйные				24,8	13
16	01.01.003	Фланец	2	Лист 12 ГОСТ 5681-57 Ст.3 ГОСТ 380-50	1,6	3,2	5
15	03.07.015	Сопло	14	Круг 30 ГОСТ 2590-57 Ст.3 ГОСТ 535-50	0,04	0,56	12
14	03.07.014	Компенсатор	1	Круг 70 ГОСТ 2590-57 ГОСТ 535-50	0,8	0,8	12
13	03.07.013	Труба	1	Труба 50 ГОСТ 3262-62	0,73	0,73	12
12	03.07.012	Труба правая	1	Труба 15 ГОСТ 3262-62	0,92	0,92	13
11	03.07.011	Труба левая	1	Труба 15 ГОСТ 3262-62	0,92	0,92	13
10	03.07.010	Труба	2	Труба 15 ГОСТ 3262-62	0,53	1,06	14
9	03.07.009	Труба	2	Труба 15 ГОСТ 3262-62	0,85	1,7	14
8	03.07.008	Труба	2	Труба 15 ГОСТ 3262-62	0,83	1,66	13
7	03.07.007	Труба	2	Труба 15 ГОСТ 3262-62	0,95	1,9	13
6	03.07.006	Труба	3	Труба 15 ГОСТ 3262-62	0,54	1,62	13
5	03.07.005	Труба	1	Труба 15 ГОСТ 3262-62	0,65	0,65	14
4	03.07.004	Труба левая	1	Труба 25 ГОСТ 3262-62	2,53	2,53	13
3	03.07.003	Труба правая	1	Труба 25 ГОСТ 3262-62	2,74	2,74	13
2	03.07.002	Труба центральная	1	Труба 25 ГОСТ 3262-62	2,23	2,23	14
1	03.07.001	Труба	1	Труба 50 ГОСТ 3262-62	1,75	1,75	12

Проверил Ефимц

Агрегат для гидроизоляционных и кровельных работ

Котел. Детали

Всего листов 42
Лист 14

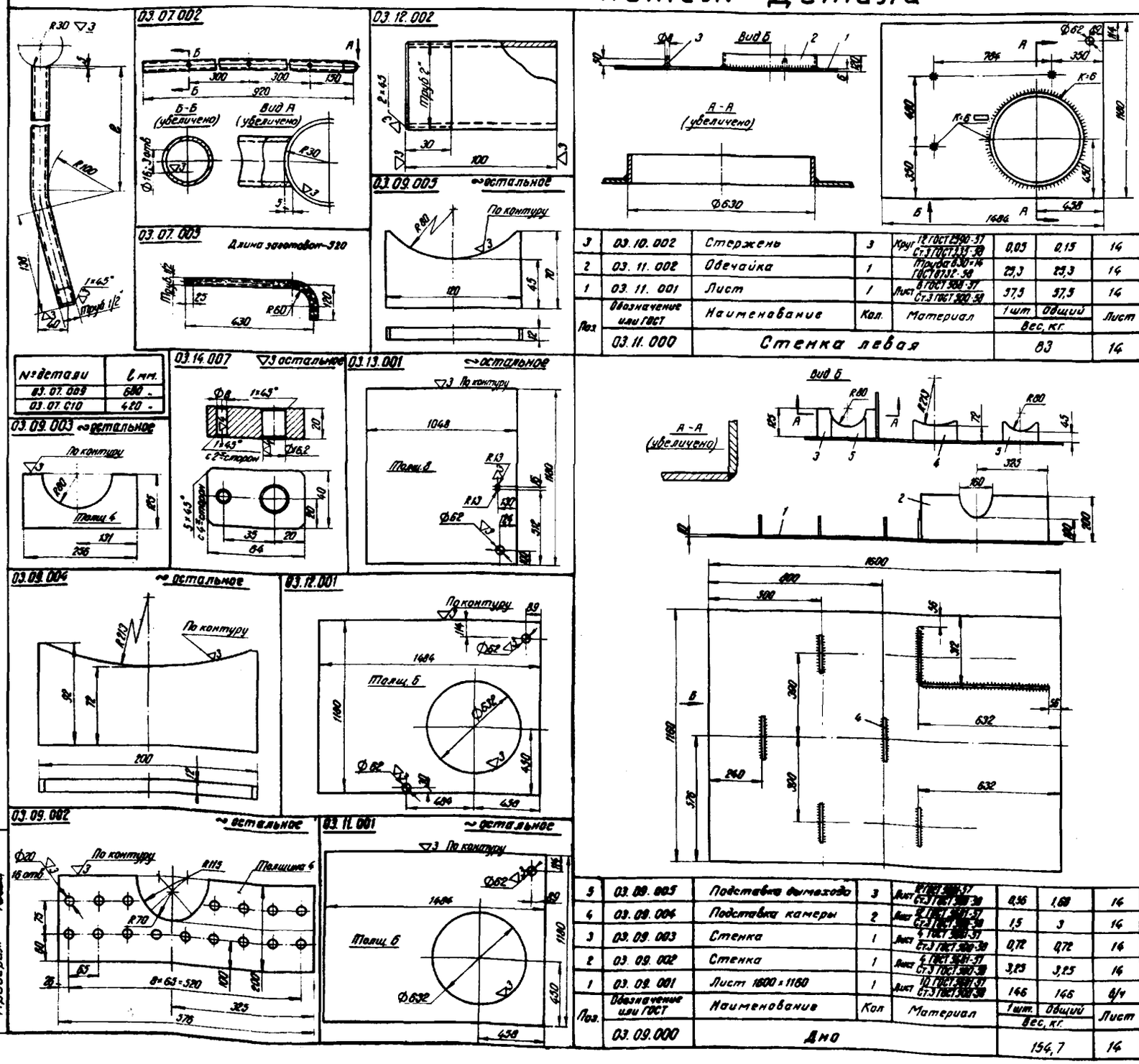

№ детали	l мм.
03.07.009	680
03.07.010	420

Поз.	Обозначение или ГОСТ	Наименование	Кол.	Материал	1 шт.	Общий	Лист
3	03.10.002	Стержень	3	Круг 12 ГОСТ 2590-57 Ст.3 ГОСТ 535-58	0,05	0,15	14
2	03.11.002	Обечайка	1	Труба 630×14 ГОСТ 8732-58	25,3	25,3	14
1	03.11.001	Лист	1	Лист 6 ГОСТ 5681-57 Ст.3 ГОСТ 500-58	57,5	57,5	14
	03.11.000	Стенка левая			Вес, кг. 83		14

Поз.	Обозначение или ГОСТ	Наименование	Кол.	Материал	1 шт.	Общий	Лист
5	03.09.005	Подставка дымохода	3	Лист 12 ГОСТ 5681-57 Ст.3 ГОСТ 500-58	0,56	1,68	14
4	03.09.004	Подставка камеры	2	Лист 12 ГОСТ 5681-57 Ст.3 ГОСТ 500-58	1,5	3	14
3	03.09.003	Стенка	1	Лист 4 ГОСТ 5681-57 Ст.3 ГОСТ 500-58	0,72	0,72	14
2	03.09.002	Стенка	1	Лист 4 ГОСТ 5681-57 Ст.3 ГОСТ 500-58	3,25	3,25	14
1	03.09.001	Лист 1600×1160	1	Лист 10 ГОСТ 5681-57 Ст.3 ГОСТ 500-58	146	146	б/ч
	03.09.000	Дно			Вес, кг. 154,7		14

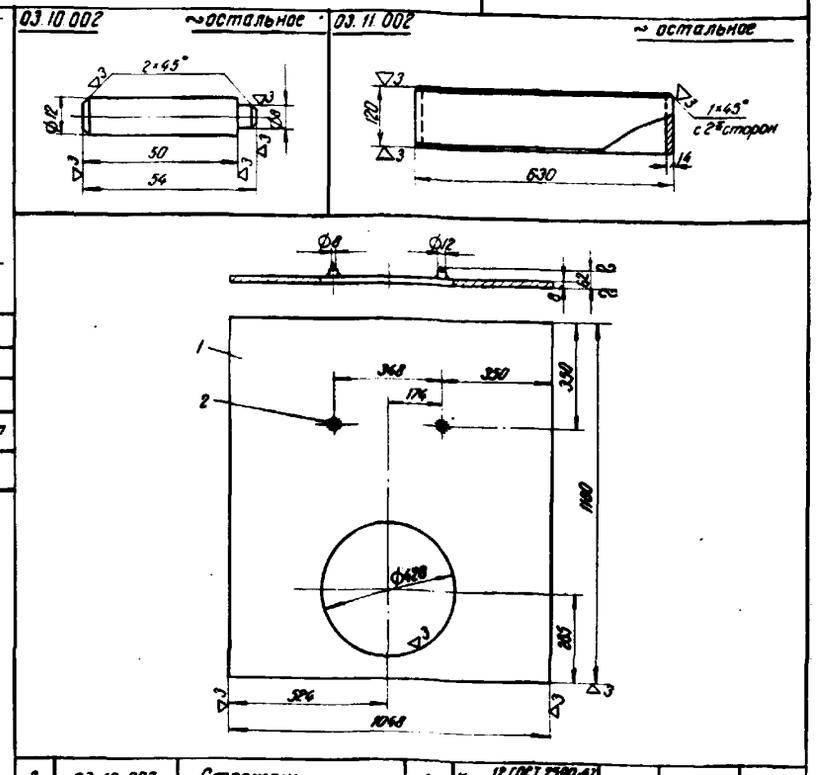

Поз.	Обозначение или ГОСТ	Наименование	Кол.	Материал	1 шт.	Общий	Лист
2	03.10.002	Стержень	2	Круг 12 ГОСТ 2590-57 Ст.3 ГОСТ 535-58	0,05	0,1	14
1	03.10.001	Лист 1048×1180×8	1	Лист 8 ГОСТ 5681-57 Ст.3 ГОСТ 500-58	71	71	б/ч
	03.10.000	Стенка передняя			Вес, кг. 71,1		14

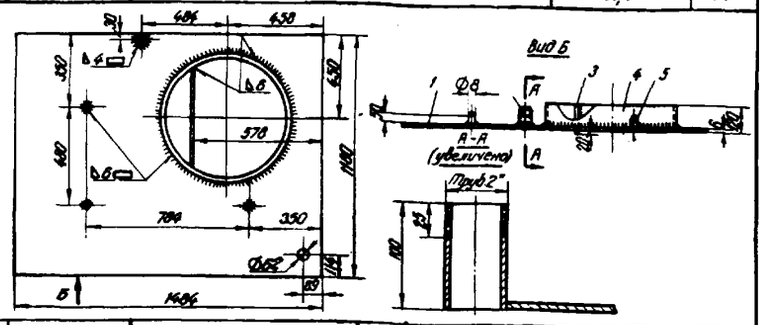

Поз.	Обозначение или ГОСТ	Наименование	Кол.	Материал	1 шт.	Общий	Лист
5	03.10.002	Стержень	3	Круг 12 ГОСТ 2590-57 Ст.3 ГОСТ 535-58	0,05	0,15	14
4	03.11.002	Обечайка	1	Труба 630×14 ГОСТ 8732-58	25,3	25,3	14
3	03.12.003	Полоса 550×140	1	Лист 4 ГОСТ 5681-57 Ст.3 ГОСТ 500-58	2,42	2,42	б/ч
2	03.12.002	Патрубок	1	Труба 50 ГОСТ 3262-58	0,48	0,48	14
1	03.12.001	Лист	1	Лист 6 ГОСТ 5681-57 Ст.3 ГОСТ 500-58	57,5	57,5	14
	03.12.000	Стенка правая			Вес, кг. 85,9		14

Агрегат для гидроизоляционных и кровельных работ

Котел. Детали

Всего листов 42
Лист 15

03.13.002 ▽3 остальное

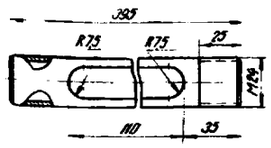

03.13.006

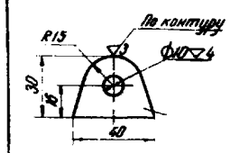

03.13.001 ~ остальное

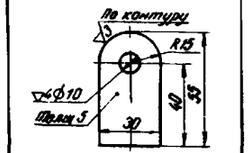

03.14.001 ~ остальное

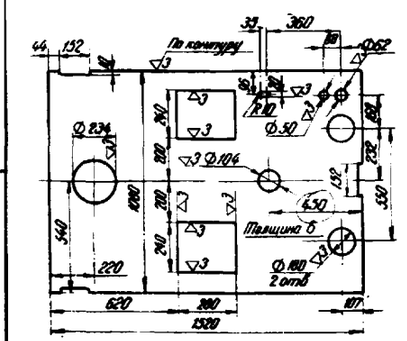

03.14.008 ~ остальное

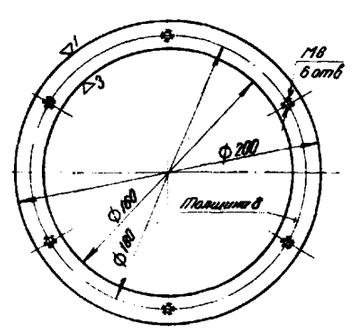

03.17.001 ~ остальное

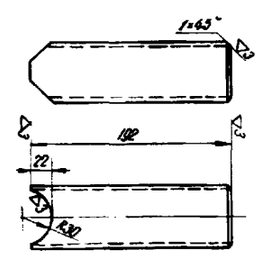

03.19.001

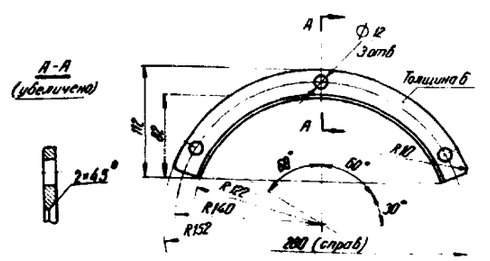

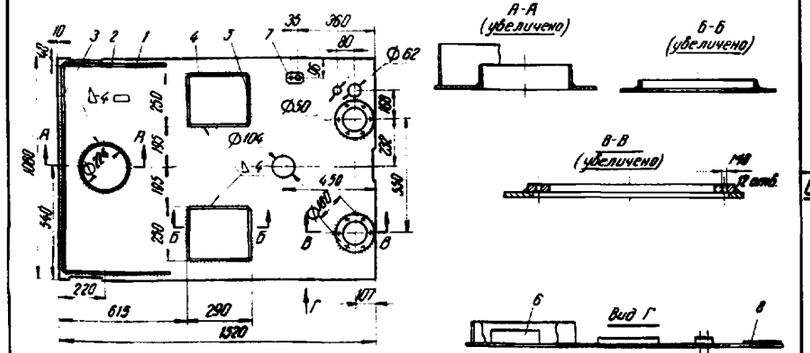

Поз.	Обозначение или ГОСТ	Наименование	Кол.	Материал	1 шт.	Общий	Лист
					Вес, кг		
8	03.14.008	Фланец	2	Лист 8 ГОСТ 5681-57 / Ст.3 ГОСТ 5300-50	0,7	1,4	15
7	03.14.007	Бобышка	1	Лист 20 ГОСТ 5681-57 / Ст.3 ГОСТ 5300-50	0,4	0,4	14
6	03.14.006	Полоса 50×5×720	1	Лист 5 ГОСТ 5681-57 / Ст.3 ГОСТ 5300-50	1,4	1,4	б/ч
5	03.14.003	Полоса 20×5×240	4	Лист 5 ГОСТ 5681-57 / Ст.3 ГОСТ 5300-50	0,19	0,76	б/ч
4	03.14.004	Полоса 20×5×280	4	Лист 5 ГОСТ 5681-57 / Ст.3 ГОСТ 5300-50	0,22	0,88	б/ч
3	03.14.003	Полоса 1000×100×3	1	Лист А3 ГОСТ 19680-57 / Ст.3 ГОСТ 5681-57	2,35	2,35	б/ч
2	03.14.002	Полоса 500×100×3	2	Лист А3 ГОСТ 19680-57 / Ст.3 ГОСТ 5681-57	1,17	2,34	б/ч
1	03.14.001	Лист	1	Лист 6 ГОСТ 5681-57 / Ст.3 ГОСТ 5300-50	70	70	15
	03.14.000	Крышка				79,5	15

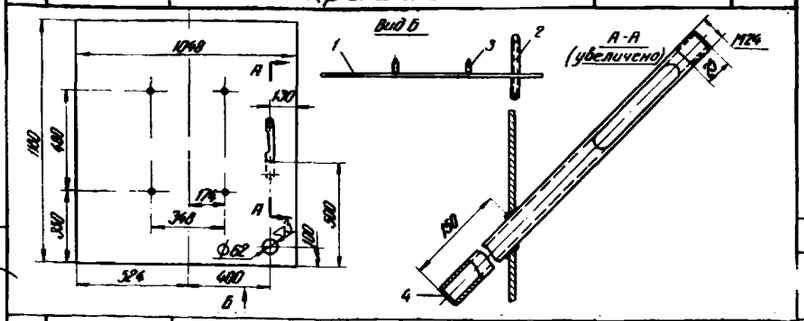

Поз.	Обозначение или ГОСТ	Наименование	Кол.	Материал	1 шт.	Общий	Лист
					Вес, кг		
4	03.10.002	Стержень	4	Круг 12 ГОСТ 2590-57 / Ст.3 ГОСТ 535-50	0,85	0,2	14
3	03.13.003	Заглушка ф 20	1	Лист А3 ГОСТ 19680-57 / Ст.3 ГОСТ 5681-57	0,007	0,01	б/ч
2	03.13.002	Труба	1	Труба 26×2-Б0 ГОСТ 8734-57	0,42	0,42	15
1	03.13.001	Лист	1	Лист 6 ГОСТ 5681-57 / Ст.3 ГОСТ 5300-50	77	77	14
	03.13.000	Стенка задняя				77,63	15

Проверил: Сваш

03.15.002 ~ остальное

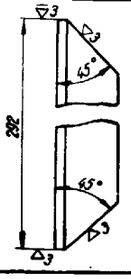

03.15.005

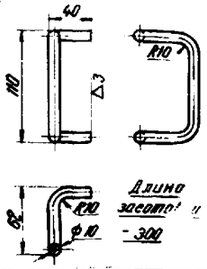

03.15.003 ~ остальное

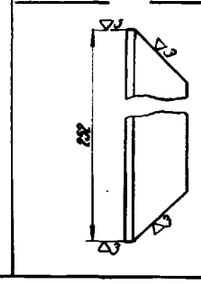

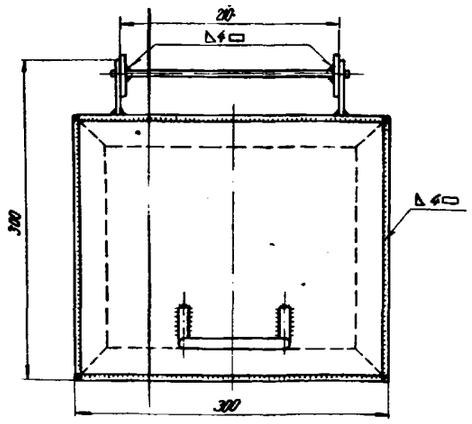

Поз.	Обозначение или ГОСТ	Наименование	Кол.	Материал	1 шт.	Общий	Лист
					Вес, кг		
7	03.15.007	Ось С-230	1	Круг 10 ГОСТ 2590-57 / Ст.3 ГОСТ 535-50	0,14	0,14	б/ч
6	03.15.006	Ушко	2	Лист 3 ГОСТ 19681-57 / Ст.3 ГОСТ 5300-50	0,03	0,06	15
5	03.15.005	Скоба	1	Круг 10 ГОСТ 2590-57 / Ст.3 ГОСТ 535-50	0,19	0,19	13
4	03.15.004	Лист 290×250	1	Лист 4 ГОСТ 5681-57 / Ст.3 ГОСТ 5300-50	2,27	2,27	б/ч
3	03.15.003	Уголь ник L32×32×4	2	ГОСТ 8.903-57 / Ст.3 ГОСТ 535-50	0,46	0,92	15
2	03.15.002	Уголь ник L32×32×4	2	ГОСТ 8.903-57 / Ст.3 ГОСТ 535-50	0,53	1,06	15
1	03.15.001	Ушко	2	Лист 3 ГОСТ 19681-57 / Ст.3 ГОСТ 5300-50	0,05	0,1	15
	03.15.000	Крышка люка				4,74	15

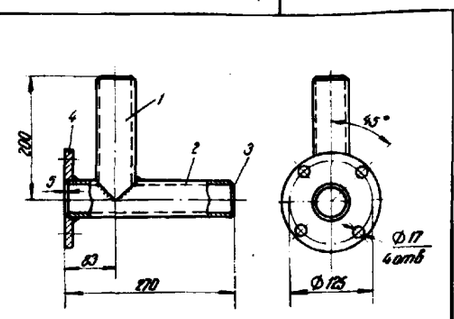

03.19.002 ~ остальное

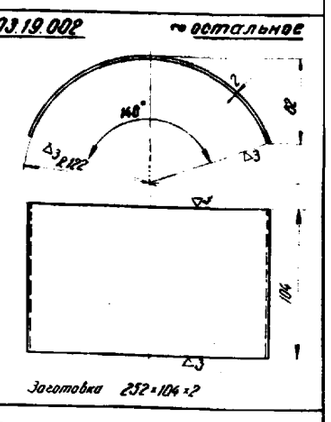

Поз.	Обозначение или ГОСТ	Наименование	Кол.	Материал	1 шт.	Общий	Лист
					Вес, кг		
4	01.01.003	Фланец	1	Лист 12 ГОСТ 5681-57 / Ст.3 ГОСТ 5300-50	1,6	1,6	5
3	03.17.003	Заглушка ф 54	1	Лист 5 ГОСТ 5681-57 / Ст.3 ГОСТ 5300-50	0,08	0,08	б/ч
2	03.17.002	Труба	1	Труба 50 ГОСТ 3262-50	1,22	1,22	15
1	03.17.001	Патрубок	1	Труба 50 ГОСТ 3262-62	0,88	0,88	15
	03.17.000	Колено				3,78	15

03.17.002 ~ остальное

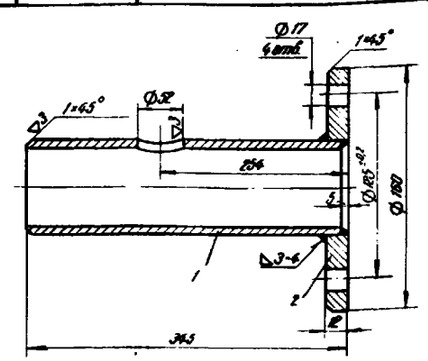

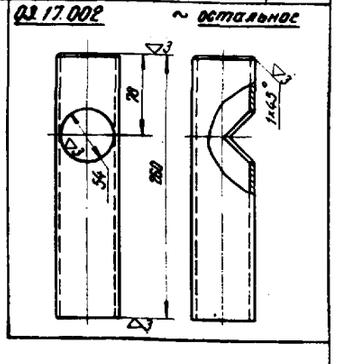

Поз.	Обозначение или ГОСТ	Наименование	Кол.	Материал	1 шт.	Общий	Лист
					Вес, кг		
2	01.01.003	Фланец	1	Лист 12 ГОСТ 5681-57 / Ст.3 ГОСТ 5300-50	1,6	1,6	5
1	03.16.001	Труба С-340	1	Труба 50 ГОСТ 3262-62	1,72	1,72	б/ч
	03.16.000	Патрубок				3,32	15

Агрегат для гидроизоляционных и кровельных работ

Котел. Детали

Всего листов 42
Лист 16

03.20.004 ▽4 остальное

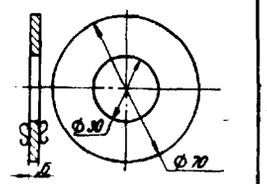

03.20.006 ~ остальное

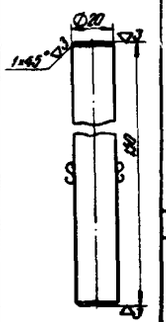

03.20.001 Ф45 ~ остальное

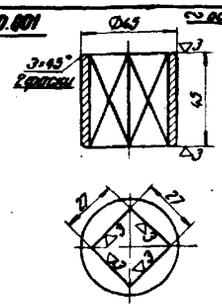

03.20.003 ~ остальное

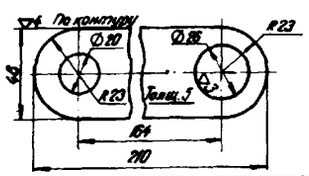

03.20.005 ▽4 остальное

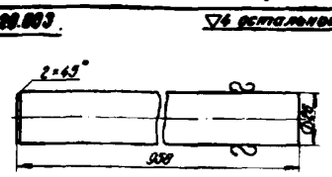

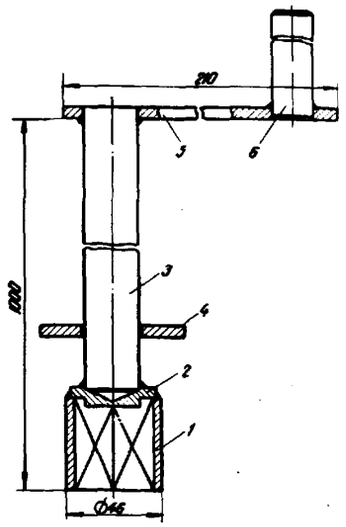

04.01.001 ~ остальное

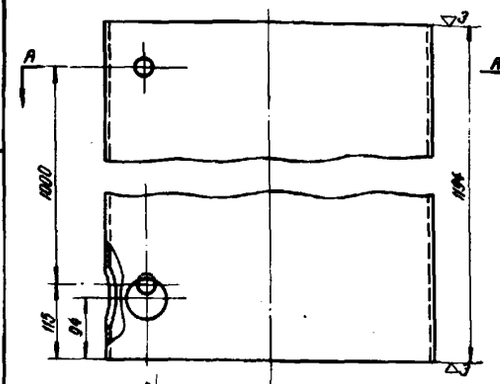

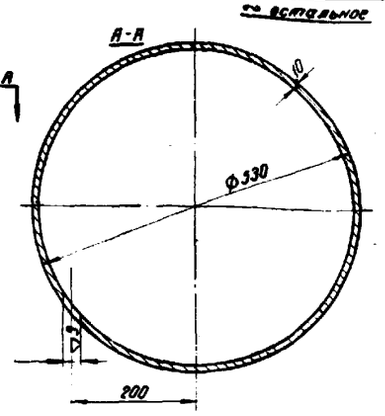

04.01.003 ~ остальное
04.01.005

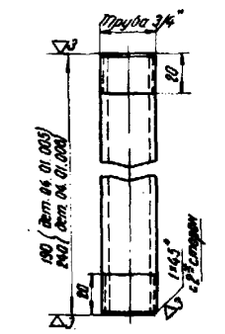

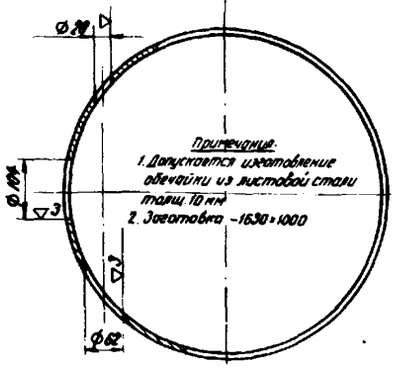

04.01.010 ▽3 остальное

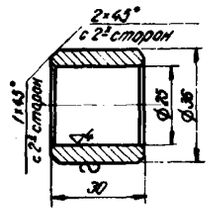

04.01.008 ~ остальное

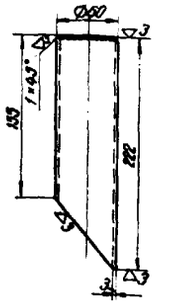

Поз.	Обозначение или ГОСТ	Наименование	Кол.	Материал	1 шт.	Общий вес, кг	Лист
1	03.20.006	Рукоятка	1	Круг ⌀8 ГОСТ 2590-57 Ст.3 ГОСТ 535-58	0,37	0,37	16
2	03.20.005	Рычаг	1	Лист 4 ГОСТ 19903-74 Ст.3 ГОСТ 380-60	0,33	0,33	16
3	03.20.001	Квадрат	1	Круг 45 ГОСТ 2590-57 Ст.3 ГОСТ 535-58	0,42	0,42	16
	03.21.000	Рукоятка				1,12	16

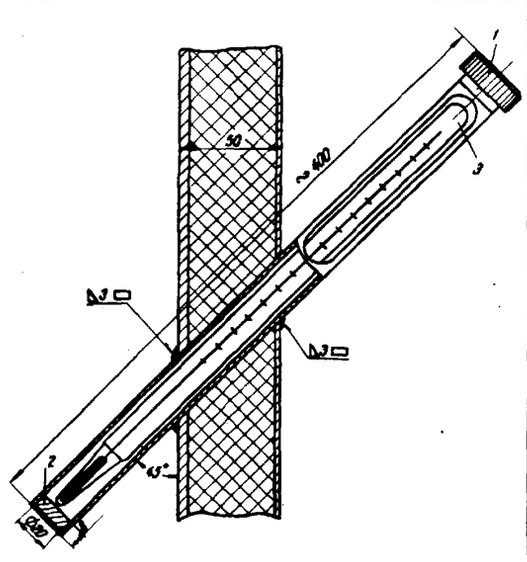

03.20.002 ▽3

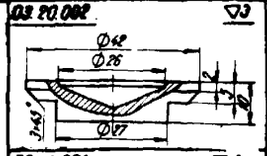

03.18.001 ▽4

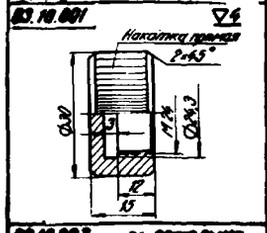

03.19.003 ~ остальное

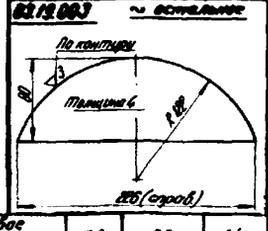

Поз.	Обозначение или ГОСТ	Наименование	Кол.	Материал	1 шт.	Общий вес, кг	Лист
6	03.20.006	Рукоятка	1	Круг ⌀8 ГОСТ 2590-57 Ст.3 ГОСТ 535-58	0,37	0,37	16
5	03.20.005	Рычаг	1	Лист 4 ГОСТ 19903-74 Ст.3 ГОСТ 380-60	0,33	0,33	16
4	03.20.004	Крышка	1	Лист 3 ГОСТ 19903-74 Ст.3 ГОСТ 380-60	0,12	0,12	16
3	03.20.003	Штанга	1	Круг ⌀6 ГОСТ 2590-57 Ст.3 ГОСТ 535-58	4	4	16
2	03.20.002	Фланец	1	Ст.3 ГОСТ 380-60	0,09	0,09	16
1	03.20.001	Квадрат	1	Круг 45 ГОСТ 2590-57 Ст.3 ГОСТ 535-58	0,42	0,42	16
	03.20.000	Рукоятка				5,29	16

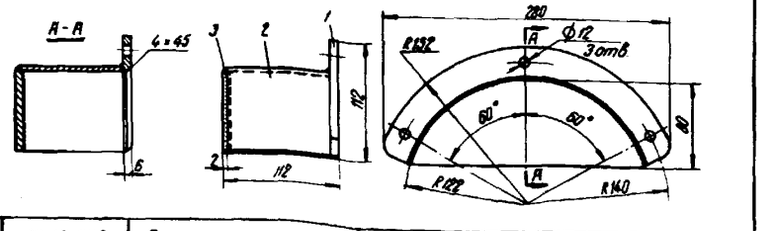

Поз.	Обозначение или ГОСТ	Наименование	Кол.	Материал	1 шт.	Общий вес, кг	Лист
3	—	Термометр со шкалой 300° С	1	Сетевое изделие	0,2	0,2	б/ч
2	03.18.002	Диск ⌀20; δ = 10 мм	1	Резина теплостойкая маслост.	0,001	0,001	б/ч
1	03.18.001	Колпачек	1	Ст.3 ГОСТ 380-60	0,05	0,05	16
	03.18.000	Гильза термометра				0,25	16

Поз.	Обозначение или ГОСТ	Наименование	Кол.	Материал	1 шт.	Общий вес, кг	Лист
3	03.19.003	Сектор	1	Лист 4 ГОСТ 19903-74 Ст.3 ГОСТ 380-60	0,32	0,32	16
2	03.19.002	Лист	1	Лист 12 ГОСТ 19903-74 Ст.3 ГОСТ 380-60	0,41	0,41	15
1	03.19.001	Фланец	1	Лист 6 ГОСТ 19903-74 Ст.3 ГОСТ 380-60	0,48	0,48	15
	03.19.000	Ограждение форсунки				1,21	16

04.00.007

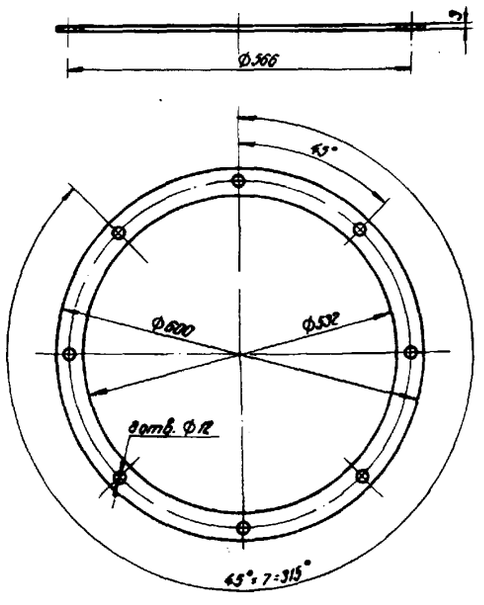

04.01.009

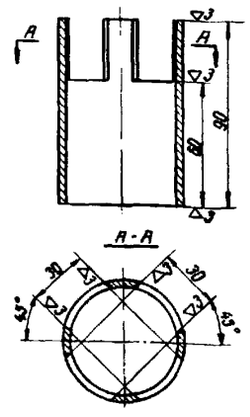

Проверил:

Агрегат для гидроизоляционных и кровельных работ

Смеситель. Общий вид и детали

Всего листов 42
Лист 17

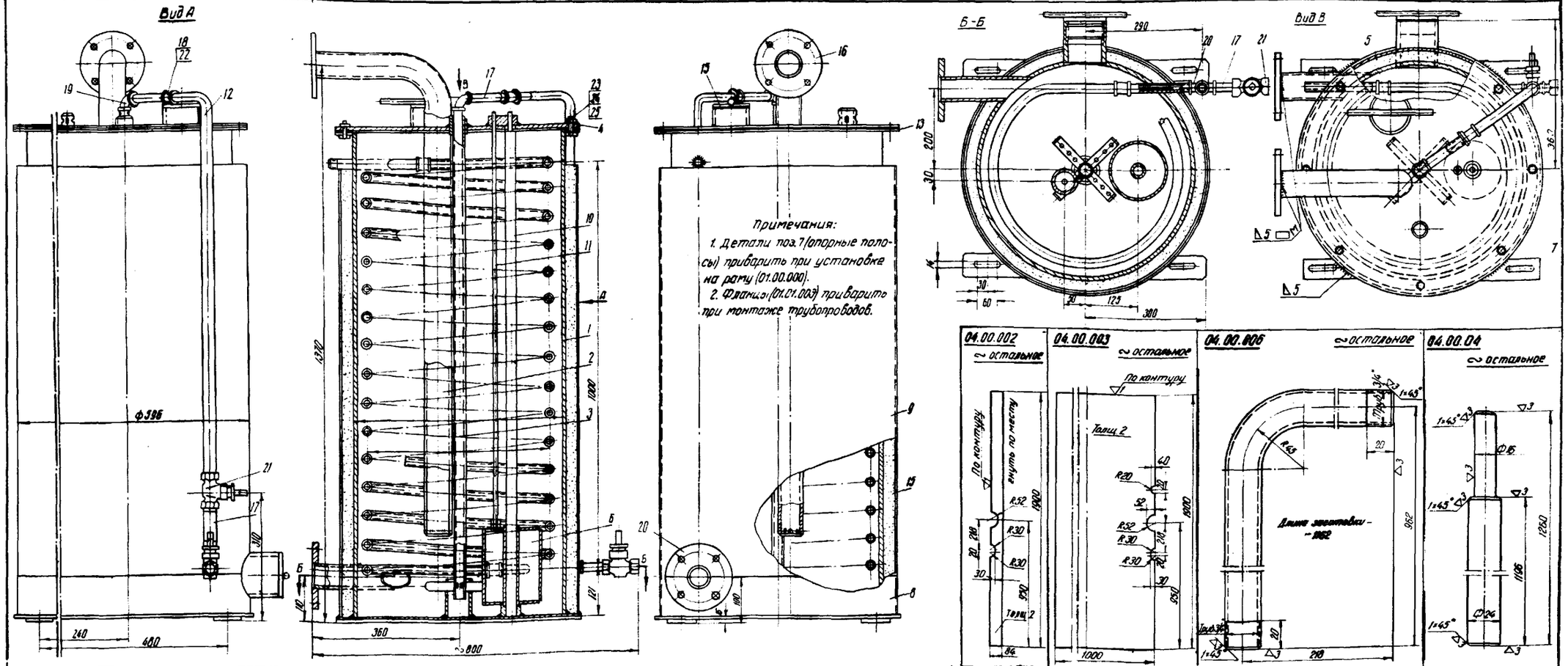

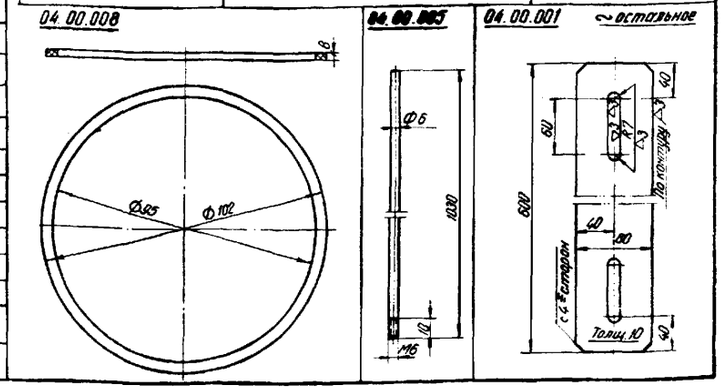

Поз.	Обозначение или ГОСТ	Наименование	Кол.	Материал	Вес, кг: 1 шт.	Вес, кг: Общий	Лист
25	ГОСТ 6402-65	Шайба пружинная 63Г	8	Готовые изделия	0,004	0,03	
24	ГОСТ 5915-62	Гайка М10-011	8		0,012	0,09	
23	ГОСТ 7805-62	Болт М10×30-011	8		0,03	0,24	
22	ГОСТ 8961-59	Контргайка 20	1		0,05	0,05	
21	ГОСТ 2422-65	Кран 20 (3/4") D_y-20	2		1,1	2,2	
20	ГОСТ 8948-59	Тройник 20, 33×66	1		0,28	0,28	
19	ГОСТ 8946-59	Угольник 20, ℓ=33	1		0,15	0,15	
18	ГОСТ 8966-59	Муфта 20ст, ℓ=31	1		0,08	0,08	
17	ГОСТ 8969-59	Сгон 20, ℓ=110	3		0,11	0,33	
16	01.01.003	Фланец	2	Лист 12 ГОСТ 5681-57 / Ст3 ГОСТ 500-58	1,6	3,2	5
15	04.00.009	Теплоизоляция	кг	Стекловата	20	20	Б/ч
14	04.00.008	Прокладка	2	Паронит ГОСТ 481-58	0,01	0,02	17
13	04.00.007	Прокладка	1	Паронит ГОСТ 481-58	0,08	0,08	16
12	04.00.006	Труба	1	труба 20 ГОСТ 3262-62	1,93	1,93	17
11	04.00.005	Пруток	1	Проволока 0-6 ГОСТ 3262-46	0,23	0,23	17
10	04.00.004	Штанга	1	Круг 24 ГОСТ 2590-57 / Ст3 ГОСТ 535-58	5,2	5,2	17
9	04.00.003	Обшивка	1	Лист В2 ГОСТ 3680-57 / МСт3 ГОСТ 501-58	29,8	29,8	17
8	04.00.002	Обшивка	1	Лист В2 ГОСТ 3680-57 / МСт3 ГОСТ 501-58	2,5	2,5	17
7	04.00.001	Полоса	2	Лист 10 ГОСТ 5681-57 / Ст3 ГОСТ 500-58	3,7	7,4	17
6	03.08.001	Поплавок	1	Сборочный	2,6	2,6	12
5	04.05.000	Заглушка	2		3	6	19
4	04.04.000	Крышка	1		14,4	14,4	19
3	04.03.000	Разбрызгиватель	1		3,65	3,65	19
2	04.02.000	Патрубок	1		2,72	2,72	18
1	04.01.000	Корпус	1		185,4	185,4	18
	04.00.000	Смеситель			288,58		17

Проверил: [подпись]

Агрегат для гидроизоляционных и кровельных работ

Смеситель. Детали

Всего листов 42
Лист 18

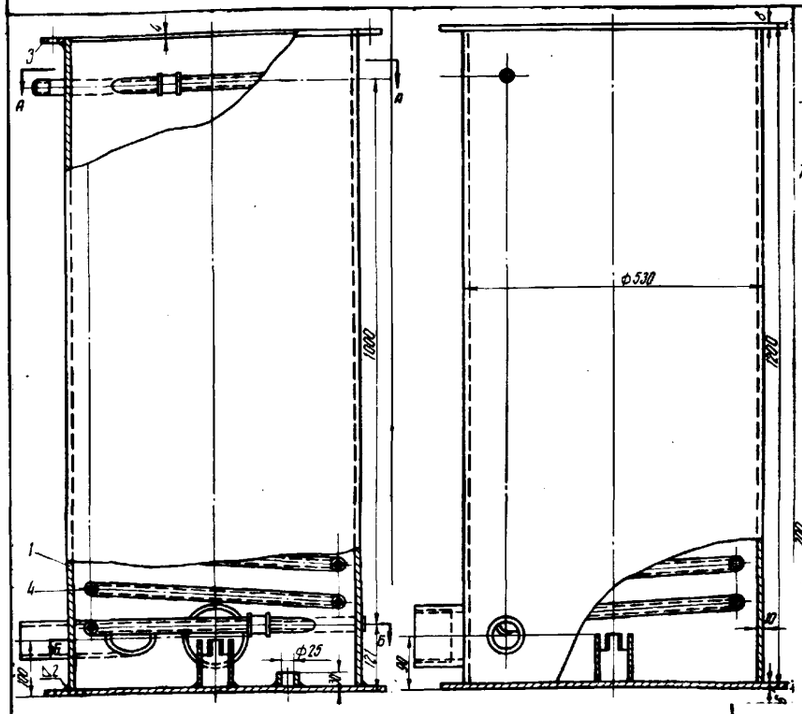

Примечание: Сварку (кроме мест, указанных особо) выполнять сплошным швом Δ5

11	ГОСТ 8966-99	Муфта 20 ст	2	Готовое изделие	0,08	0,16	—
10	04.01.010	Втулка	1	Круг ⌀36 ГОСТ 2590-57 / Ст.3 ГОСТ 535-38	0,12	0,12	16
9	04.01.009	Опора	1	Труба 30 ГОСТ 3262-62	0,3	0,3	16
8	04.01.008	Патрубок	1	Труба 50 ГОСТ 3262-62	0,92	0,92	16
7	04.01.007	Патрубок	1	Труба 102×6 ГОСТ 8734-58	1,56	1,56	16
6	04.01.006	Труба	1	Труба 20 ГОСТ 3262-62	0,35	0,35	16
5	04.01.005	Труба	1	Труба 20 ГОСТ 3262-62	0,31	0,31	16
4	04.01.004	Змеевик	1	Труба 20 ГОСТ 3262-62	36,5	36,5	16
3	04.01.003	Фланец корпуса	1	Лист 10 ГОСТ 3681-57 / Ст.3 ГОСТ 380-38	3,8	3,8	16
2	04.01.002	Дно корпуса	1	Лист 6 ГОСТ 3681-57 / Ст.3 ГОСТ 380-38	13,4	13,4	16
1	04.01.001	Обечайка	1	Труба 339×10 ГОСТ 8732-58	128	128	16
Поз.	Обозначение или ГОСТ	Наименование	Кол.	Материал	Масса: 1 шт.	Масса: Общий вес, кг	Лист
	04.01.000	Корпус			185,42		16

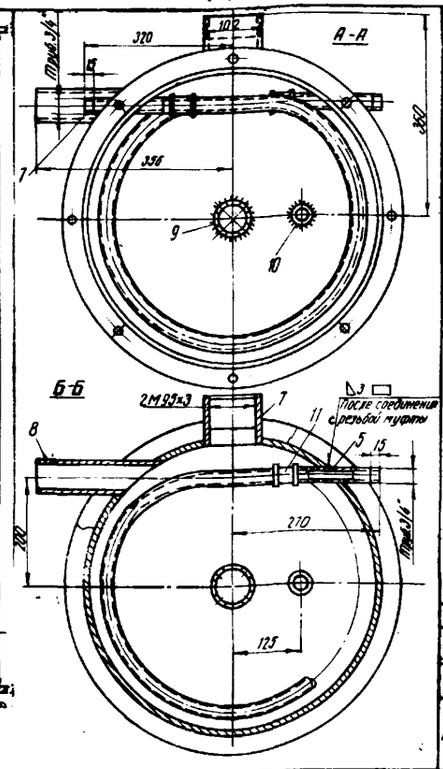

Поз.	Обозначение или ГОСТ	Наименование	Кол.	Материал	Масса: 1 шт.	Масса: Общий вес, кг	Лист
2	04.02.002	Заглушка	1	Лист 4 ГОСТ 3681-57 / Ст.3 ГОСТ 380-38	0,009	0,01	16
1	04.02.001	Труба	1	Труба 20 ГОСТ 3262-62	2,7	2,7	16
	04.02.000	Патрубок				2,71	16

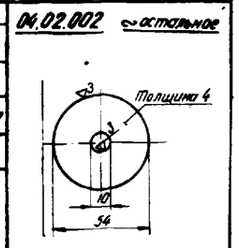

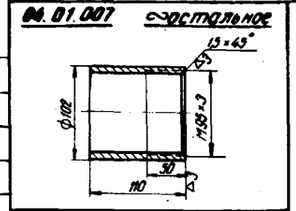

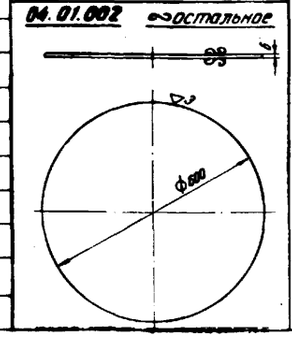

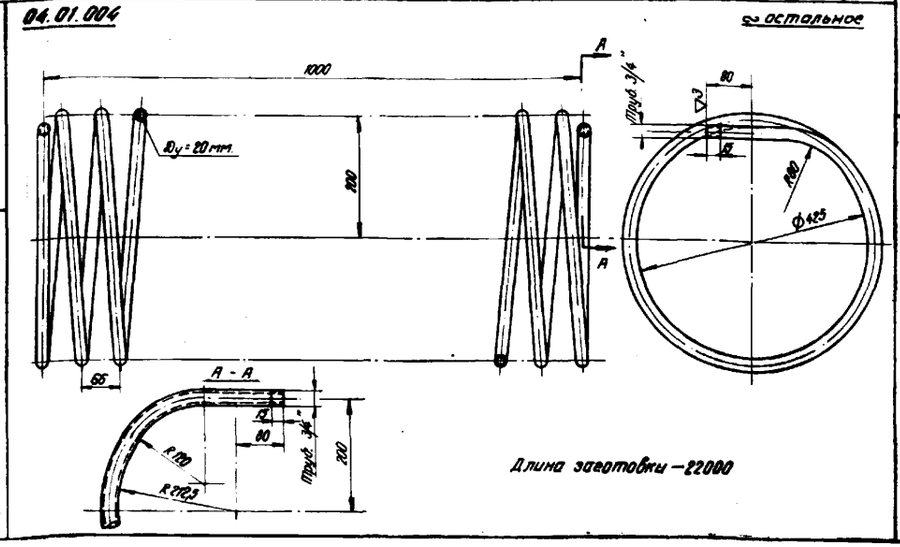

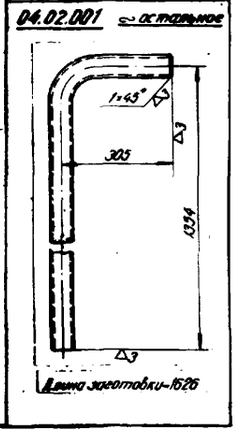

Проверил: Фомин

Агрегат для гидроизоляционных и кровельных работ

Смеситель. Детали

Всего листов 42
Лист 19

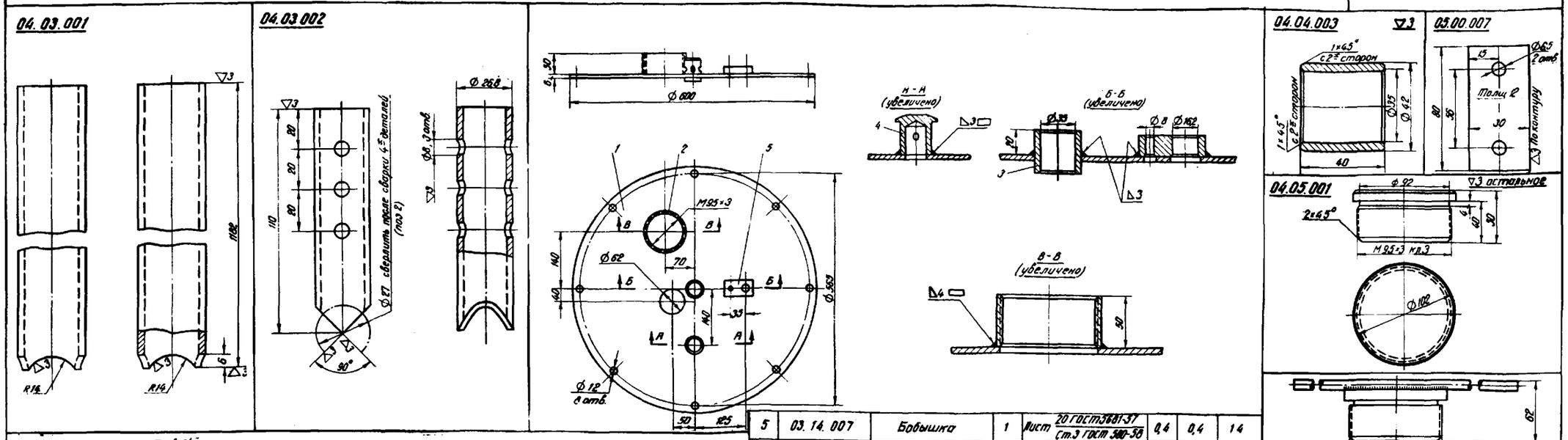

Поз.	Обозначение или ГОСТ	Наименование	Кол.	Материал	1 шт. Вес, кг	Общий Вес, кг	Лист
5	03.14.007	Бобышка	1	Лист 20 ГОСТ 5681-57 / Ст.3 ГОСТ 500-58	0,4	0,4	14
4	04.04.004	Сапун	1	Круг 40 ГОСТ 2590-57 / Ст.3 ГОСТ 535-58	0,15	0,15	18
3	04.04.003	Втулка	1	Ст.3 ГОСТ 380-60	0,12	0,12	19
2	04.04.002	Патрубок	1	Труба 102×6 ГОСТ 8734-58	0,7	0,7	18
1	04.04.001	Крышка	1	Лист 6 ГОСТ 5681-57 / Ст.3 ГОСТ 500-58	13	13	19
	04.04.000	Крышка				14,37	19

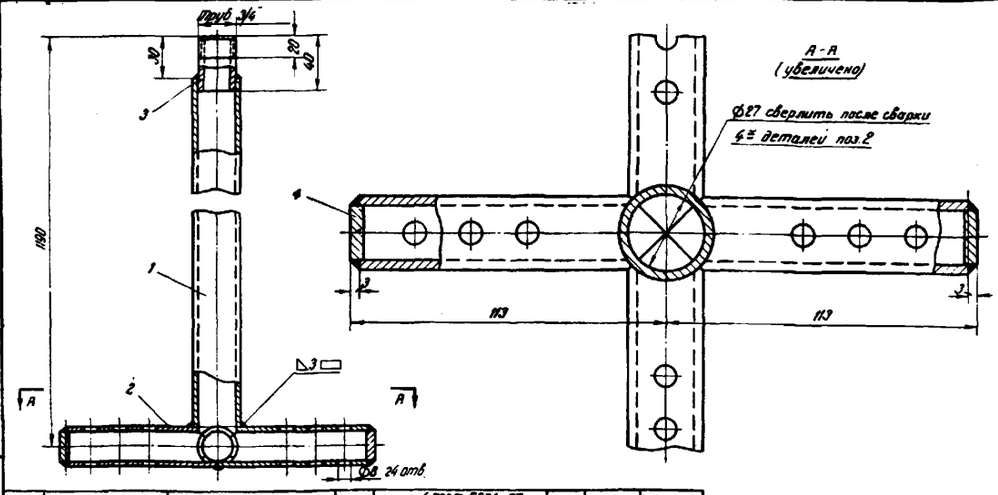

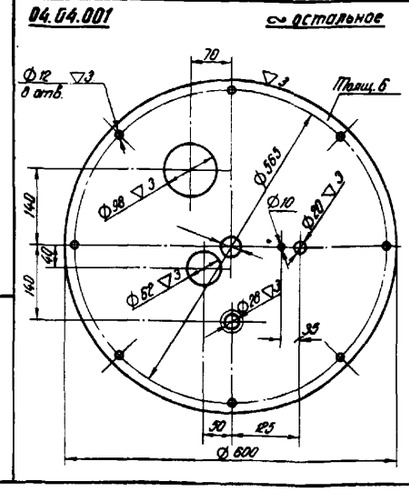

Поз.	Обозначение или ГОСТ	Наименование	Кол.	Материал	1 шт. Вес, кг	Общий Вес, кг	Лист
2	04.05.002	Рукоятка, l=200	1	Круг 12 ГОСТ 2590-57 / Ст.3 ГОСТ 535-58	0,18	0,18	б/ч
1	04.05.001	Заглушка	1	Ст.3 ГОСТ 380-60	2,8	2,8	19
	04.05.000	Заглушка				2,98	19

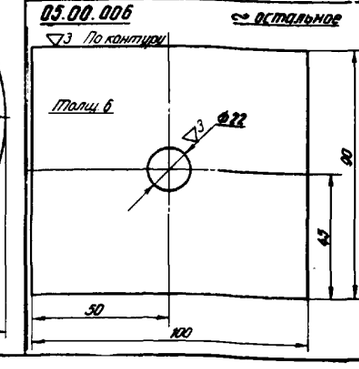

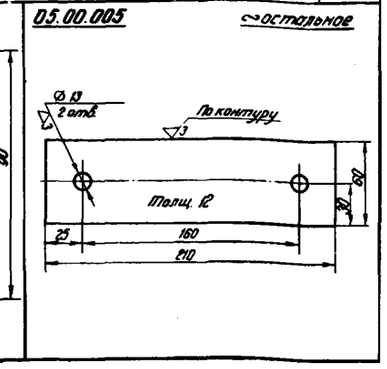

Поз.	Обозначение или ГОСТ	Наименование	Кол.	Материал	1 шт. Вес, кг	Общий Вес, кг	Лист
4	04.03.004	Заглушка Ø 26	4	Лист 4 ГОСТ 5681-57 / Ст.3 ГОСТ 500-58	0,015	0,06	б/ч
3	04.03.003	Втулка	1	Труба 20 ГОСТ 3262-62	0,06	0,06	19
2	04.03.002	Патрубок	4	Труба 20 ГОСТ 3262-62	0,17	0,68	19
1	04.03.001	Труба	1	Труба 25 ГОСТ 3262-62	2,82	2,82	19
	04.03.000	Разбрызгиватель				3,62	19

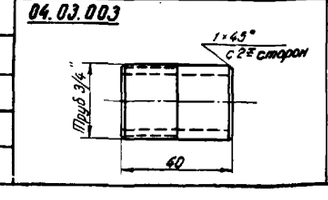

Проверил:

Агрегат для гидроизоляционных и кровельных работ

Насосная станция. Общий вид

Всего листов 42
Лист 20

05.00.004 ▽4 кругом

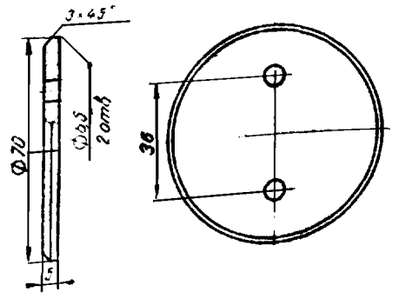

05.00.003

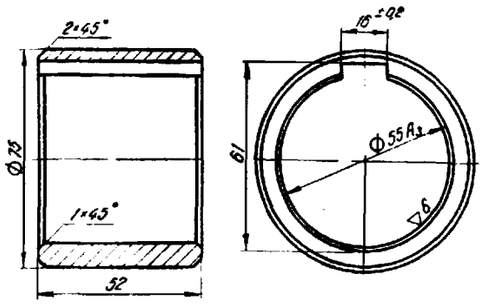

05.00.001 ▽3 остальное

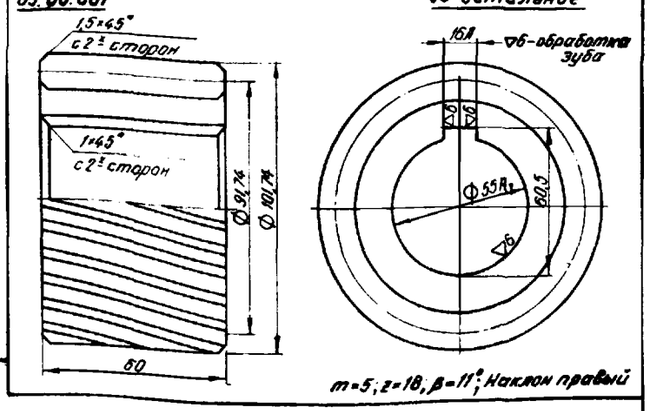

05.00.002 ▽3 остальное

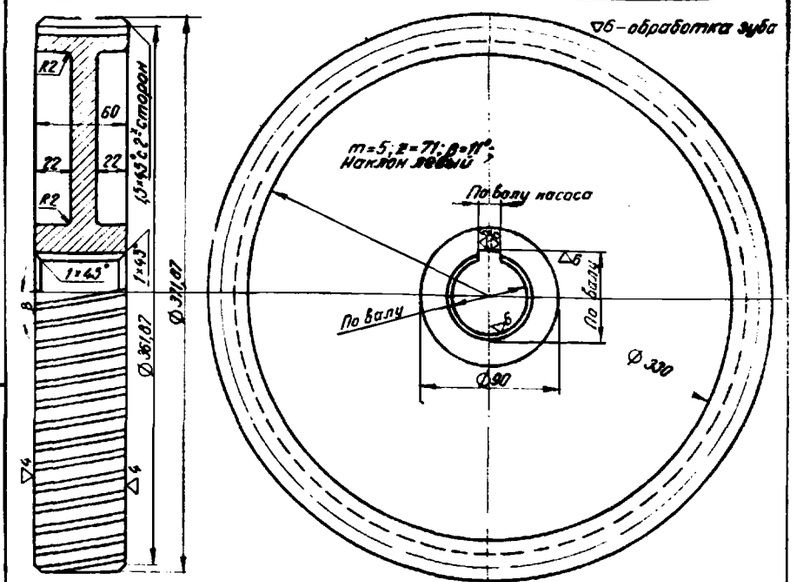

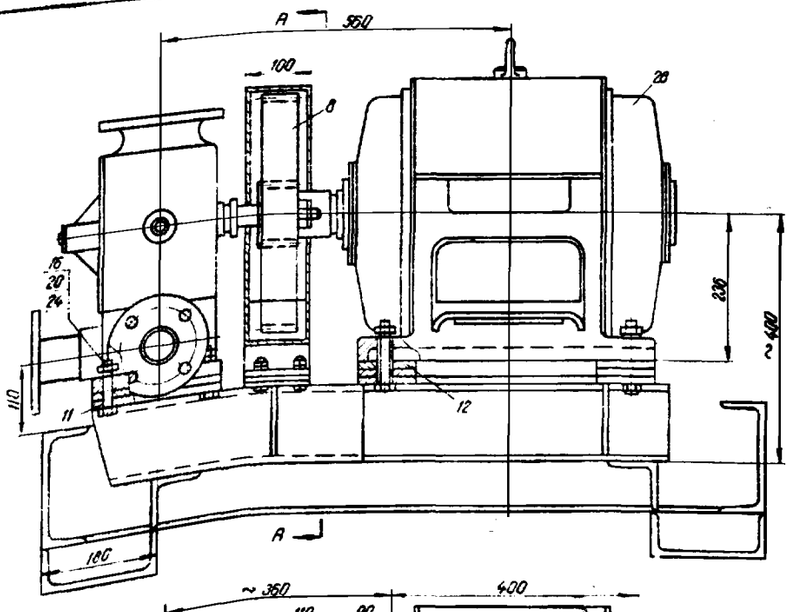

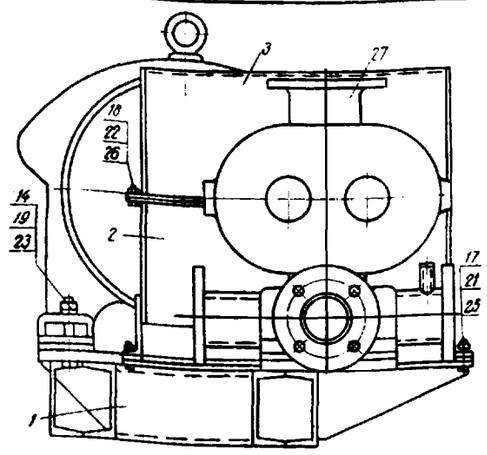

А-А

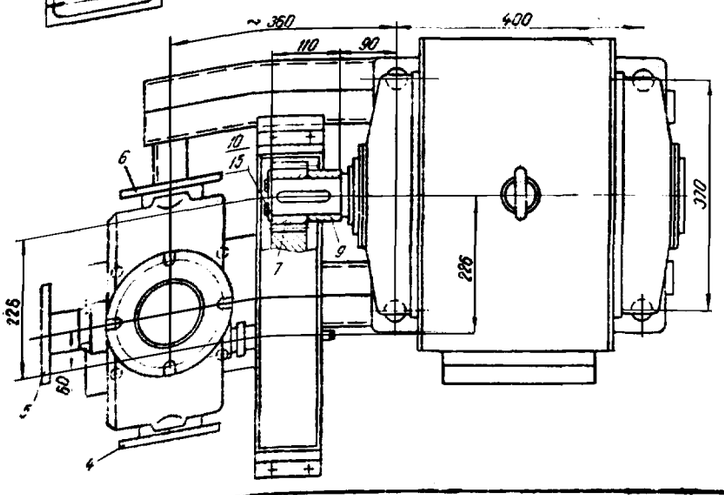

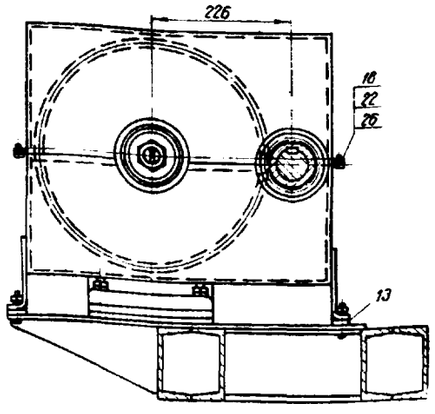

Поз.	Обозначение или ГОСТ	Наименование	Кол.	Материал	Масса 1 шт.	Масса общая вес. кг	Лист
28	А-71-6	Электродвигатель 10 кВт. 730 об/мин.	1		265	265	–
27	Д-171	Насос шестеренчатый	1		98	98	–
26	ГОСТ 6402-61	Шайба пруж. 8Н-65Г	4		0,001	0,01	–
25	ГОСТ 6402-61	Шайба пруж. 8Н-65Г	4		0,001	0,01	–
24	ГОСТ 6402-61	Шайба пруж. 12Н-65Г	4		0,003	0,01	–
23	ГОСТ 6402-61	Шайба пруж. 20Н-65Г	4		0,01	0,04	–
22	ГОСТ 5915-62	Гайка М6-011	4	Готовые изделия	0,003	0,01	–
21	ГОСТ 5915-62	Гайка М8-011	4		0,006	0,02	–
20	ГОСТ 5915-62	Гайка М12-011	4		0,02	0,08	–
19	ГОСТ 5915-62	Гайка М20-011	4		0,06	0,24	–
18	ГОСТ 7798-62	Болт М6×20-011	4		0,008	0,02	–
17	ГОСТ 7798-62	Болт М8×40-011	4		0,02	0,08	–
16	ГОСТ 7798-62	Болт М12×80-011	4		0,09	0,36	–
15	ГОСТ 7805-62	Болт М16×20-011	2		0,06	0,12	–
14	ГОСТ 7798-62	Болт М20×100-011	4		0,31	1,24	–
13	05.00.007	Подкладка	4	Лист 12 ГОСТ 5681-57 Ст.3 ГОСТ 380-60	0,23	0,92	19
12	05.00.006	Подкладка	4	Лист 18 ГОСТ 8981-57 Ст.3 ГОСТ 380-60	1,12	4,48	19
11	05.00.005	Подкладка	4	Лист 12 ГОСТ 8981-57 Ст.3 ГОСТ 380-60	1,18	4,72	19
10	05.00.004	Шайба торцевая	1	Ст 3 ГОСТ 380-60	0,13	0,13	20
9	05.00.003	Втулка	1	Ст 3 ГОСТ 380-60	0,84	0,84	20
8	05.00.002	Колесо	1	Сталь 45 ГОСТ 1050-60	13	13	20
7	05.00.001	Шестерня	1	Сталь 45 ГОСТ 1050-60	2,5	2,5	20
6	05.06.000	Патрубок	1		2,18	2,18	22
5	05.05.000	Патрубок	1		2,39	2,73	22
4	05.04.000	Патрубок	1	Сварочный	2,38	2,38	22
3	05.03.000	Крышка ванны	1		4,5	4,5	21
2	05.02.000	Ванна	1		7,7	7,7	21
1	05.01.000	Рама	1		6,3	6,3	21
	05.00.000	Насосная станция				400,6	20

Проверил: [illegible]

Агрегат для гидроизоляционных и кровельных работ

Насосная станция. Детали

Всего листов 42
Лист 21

05. 01. 002 ~ остальное

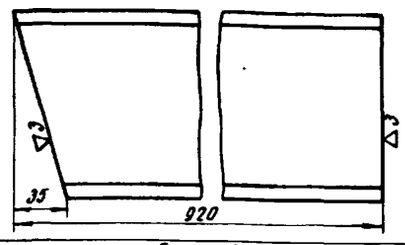

05. 01. 003 ~ остальное

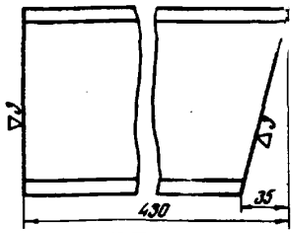

05. 01. 010 ~ остальное

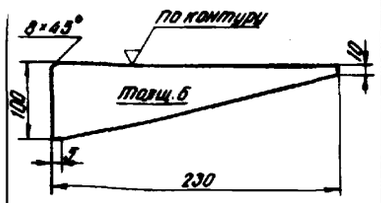

05. 03. 001 ~ остальное

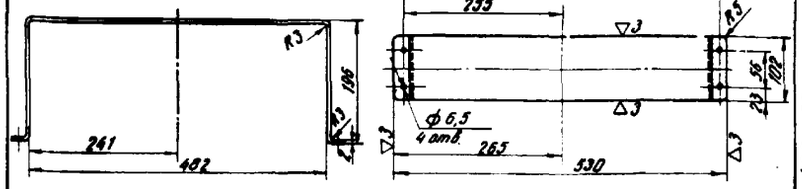

05. 02. 004 ~ остальное

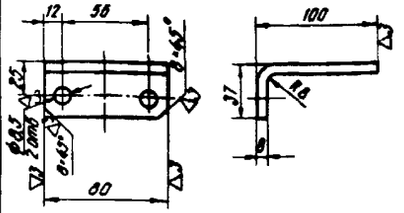

Заготовка 80×122×8

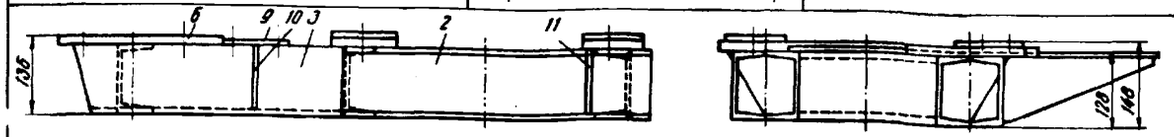

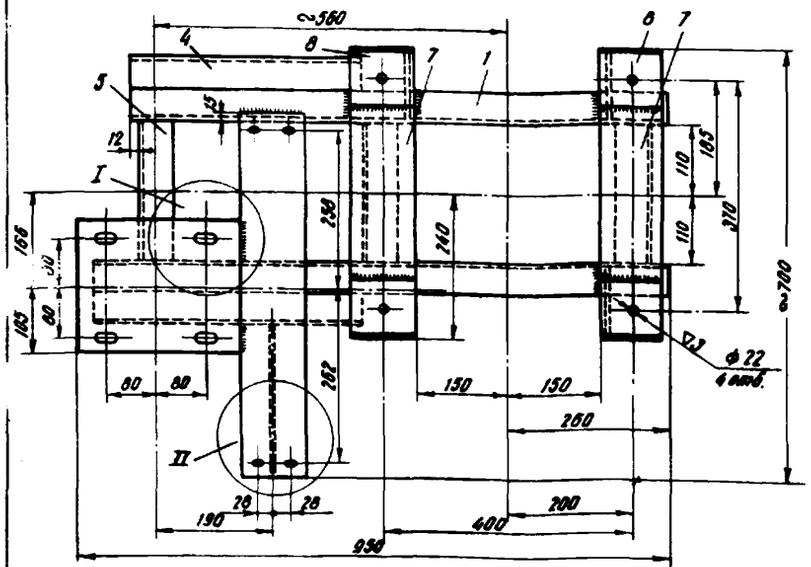

I (увеличено)

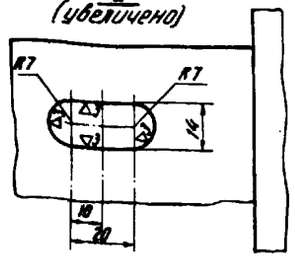

II (увеличено)

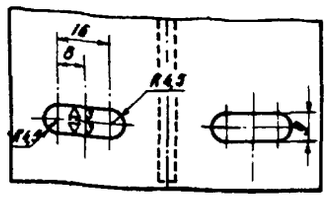

11	05. 01. 011	Ребро	2	Лист 8 ГОСТ 19681-37 Ст.3 ГОСТ 380-50	0,47	0,94	21
10	05. 01. 010	Ребро	1	Лист 6 ГОСТ 19681-37 Ст.3 ГОСТ 380-50	0,82	0,82	21
9	05. 01. 009	Полоса 390×100	1	Лист 8 ГОСТ 19681-37 Ст.3 ГОСТ 380-50	3,7	3,7	б/ч
8	05. 01. 008	Накладка 100×90	4	Лист 12 ГОСТ 19681-37 Ст.3 ГОСТ 380-50	0,85	3,4	б/ч
7	05. 01. 007	Полоса 480×100	2	Лист 16 ГОСТ 19681-37 Ст.3 ГОСТ 380-50	6	12	б/ч
6	05. 01. 006	Плита 260×210	1	Лист 40 ГОСТ 19681-37 Ст.3 ГОСТ 380-50	6,84	6,84	б/ч
5	05. 01. 005	Поперечина ℓ=220	3	Швеллер 12 ГОСТ 8240-56 Ст.3 ГОСТ 535-58	2,98	8,94	б/ч
4	05. 01. 004	Швеллер ℓ=370	1	Швеллер 12 ГОСТ 8240-56 Ст.3 ГОСТ 535-58	3,86	3,86	б/ч
3	05. 01. 003	Швеллер	1	Швеллер 12 ГОСТ 8240-56 Ст.3 ГОСТ 535-58	4,26	4,26	21
2	05. 01. 002	Балка	1	Швеллер 27 ГОСТ 8240-56 Ст.3 ГОСТ 535-58	9,36	9,36	21
1	05. 01. 001	Балка ℓ=860	1	Швеллер 12 ГОСТ 8240-56 Ст.3 ГОСТ 535-58	8,95	8,95	б/ч
Поз.	Обозначение или ГОСТ	Наименование	Кол.	Материал	1 шт.	Общий	Лист
					Вес, кг		
	05.01.000	Рама			63		21

Проверил: Цыпин

05. 01. 11 ~ остальное

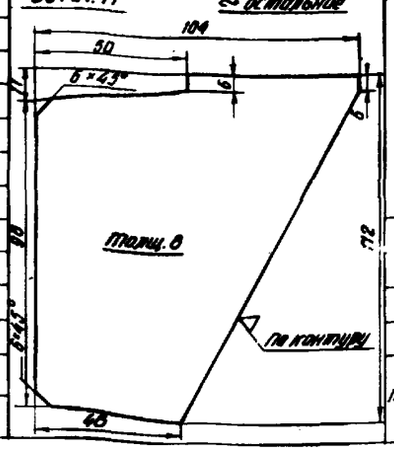

4	05. 02. 004	Лапка	2	Лист 8 ГОСТ 19681-37 Ст.3 ГОСТ 380-50	0,6	1,2	21
3	05. 02. 003	Стенка ванны	1	Лист Б3 ГОСТ 19680-57 МСт.3 ГОСТ 501-58	2,23	2,23	21
2	05. 02. 002	Стенка ванны	1	Лист Б3 ГОСТ 19680-57 МСт.3 ГОСТ 501-58	2,2	2,2	21
1	05. 02. 001	Дно ванны	1	Лист Б3 ГОСТ 19680-57 МСт.3 ГОСТ 501-58	2,06	2,06	21
Поз.	Обозначение или ГОСТ	Наименование	Кол.	Материал	1 шт.	Общий	Лист
					Вес, кг		
	05.02.000	Ванна			7,69		21

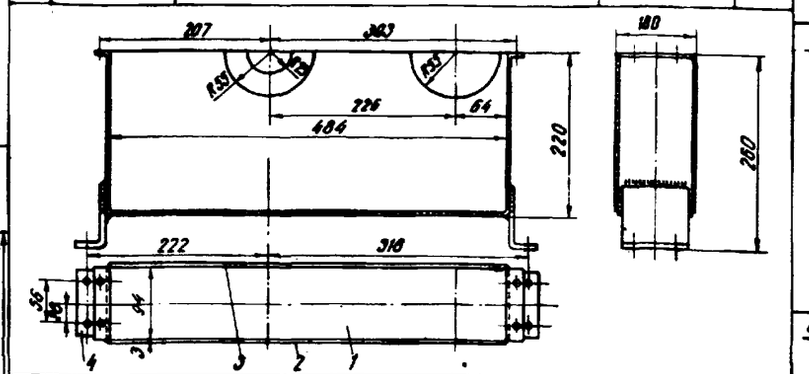

05. 02. 001 ~ остальное

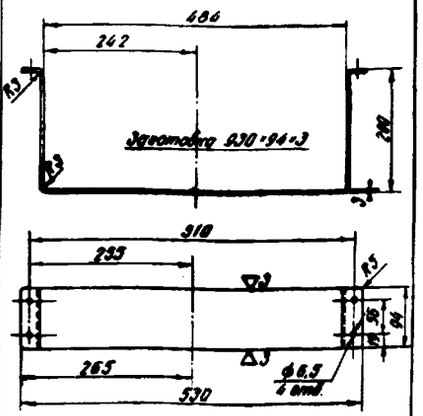

05. 02. 003 ~ остальное

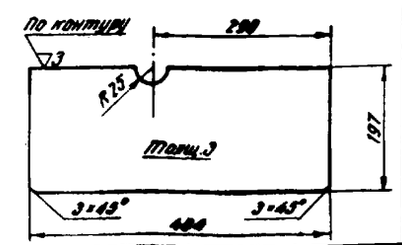

05. 02. 002 ~ остальное

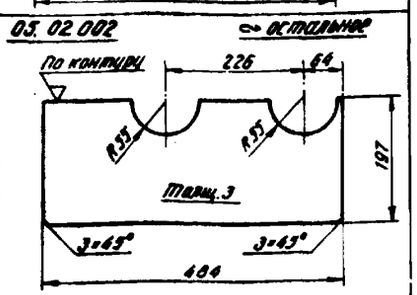

Агрегат для гидроизоляционных и кровельных работ

Диспергатор однополостной. Общий вид и детали

Всего листов 42
Лист 22

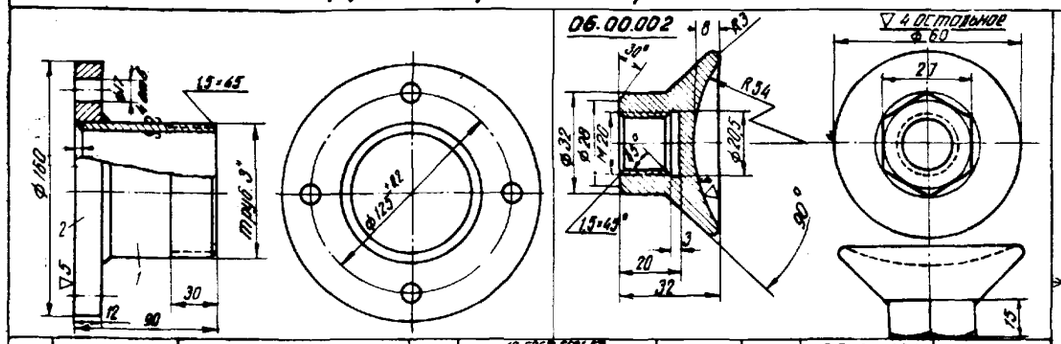

Поз.	Обозначение или ГОСТ	Наименование	Кол.	Материал	1 шт.	Общий вес, кг	Лист
2	05.04.003	Фланец	1	Лист 12 ГОСТ 3681-57 Ст.3 ГОСТ 380-60	1,45	1,45	22
1	05.06.001	Труба L=85	1	Труба 80 ГОСТ 3262-62	0,71	0,71	б/ч
	05.06.000	Патрубок				2,36	22

Поз.	Обозначение или ГОСТ	Наименование	Кол.	Материал	1 шт.	Общий вес, кг	Лист
2	05.04.003	Фланец	1	Лист 12 ГОСТ 3681-57 Ст.3 ГОСТ 380-60	1,45	1,45	22
1	05.05.001	Труба L=155	1	Труба 80 ГОСТ 3262-62	1,29	1,29	б/ч
	05.05.000	Патрубок				2,74	22

Поз.	Обозначение или ГОСТ	Наименование	Кол.	Материал	1 шт.	Общий вес, кг	Лист
3	05.04.003	Фланец	1	Лист 12 ГОСТ 3681-57 Ст.3 ГОСТ 380-60	1,45	1,45	22
2	05.04.002	Штуцер	1	Труба 20 ГОСТ 3262-62	0,12	0,12	б/ч
1	05.04.001	Труба L=95	1	Труба ГОСТ 3262-80	0,79	0,79	б/ч
	05.04.000	Патрубок				2,36	22

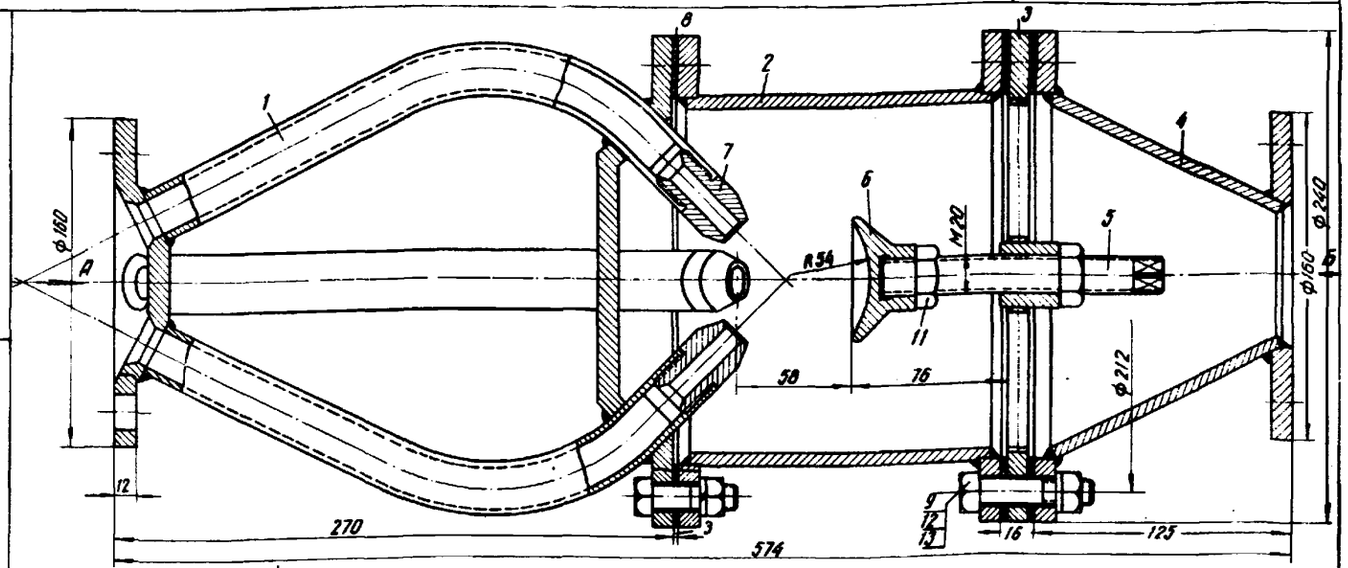

Поз.	Обозначение или ГОСТ	Наименование	Кол.	Материал	1 шт.	Общий вес, кг	Лист
13	ГОСТ 6402-61	Шайба пружинная 12Н-65Г	16	Готовые изделия	0,003	0,05	—
12	ГОСТ 5915-62	Гайка М12-050	16		0,02	0,32	—
11	ГОСТ 5915-62	Гайка М20-050	1		0,06	0,06	—
10	ГОСТ 7798-62	Болт М12×40-050	8		0,06	0,48	—
9	ГОСТ 7798-62	Болт М12×55-050	8		0,074	0,59	—
8	06.00.004	Прокладка	3	Паронит ГОСТ 481-58	0,1	0,3	22
7	06.00.003	Сопло	4	Ст.3 ГОСТ 380-60	0,12	0,48	22
6	06.00.002	Отражатель	1	Ст.3 ГОСТ 380-60	0,2	0,2	22
5	06.00.001	Винт	1	Сталь 35 ГОСТ 1050-60	0,35	0,35	22
4	06.04.000	Патрубок	1	Сборочный	5,25	5,25	23
3	06.03.000	Фланец опорный	1		2,06	2,06	23
2	06.02.000	Корпус	1		6,8	6,8	23
1	06.01.000	Разделитель	1		8,2	8,2	23
	06.00.000	Диспергатор однополостной				24,9	22

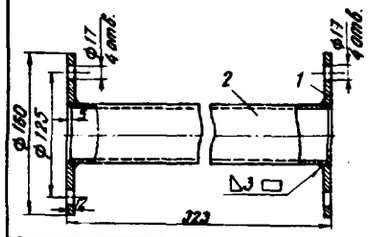

Поз.	Обозначение или ГОСТ	Наименование	Кол.	Материал	1 шт.	Общий вес, кг	Лист
2	01.01.003	Фланец	2	Лист 12 ГОСТ 3681-57 Ст.3 ГОСТ 380-60	1,62	3,24	5
1	07.00.000	Труба	1	Труба 50 ГОСТ 3262-62	1,52	1,52	22
	07.00.000	Патрубок				4,76	22

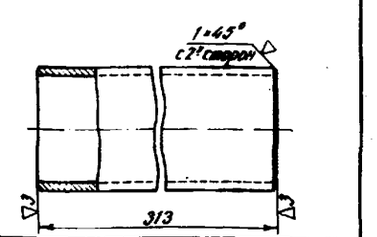

Проверил:

Агрегат для гидроизоляционных и кровельных работ

Диспергатор однополостной. Детали

Всего листов 42
Лист 23

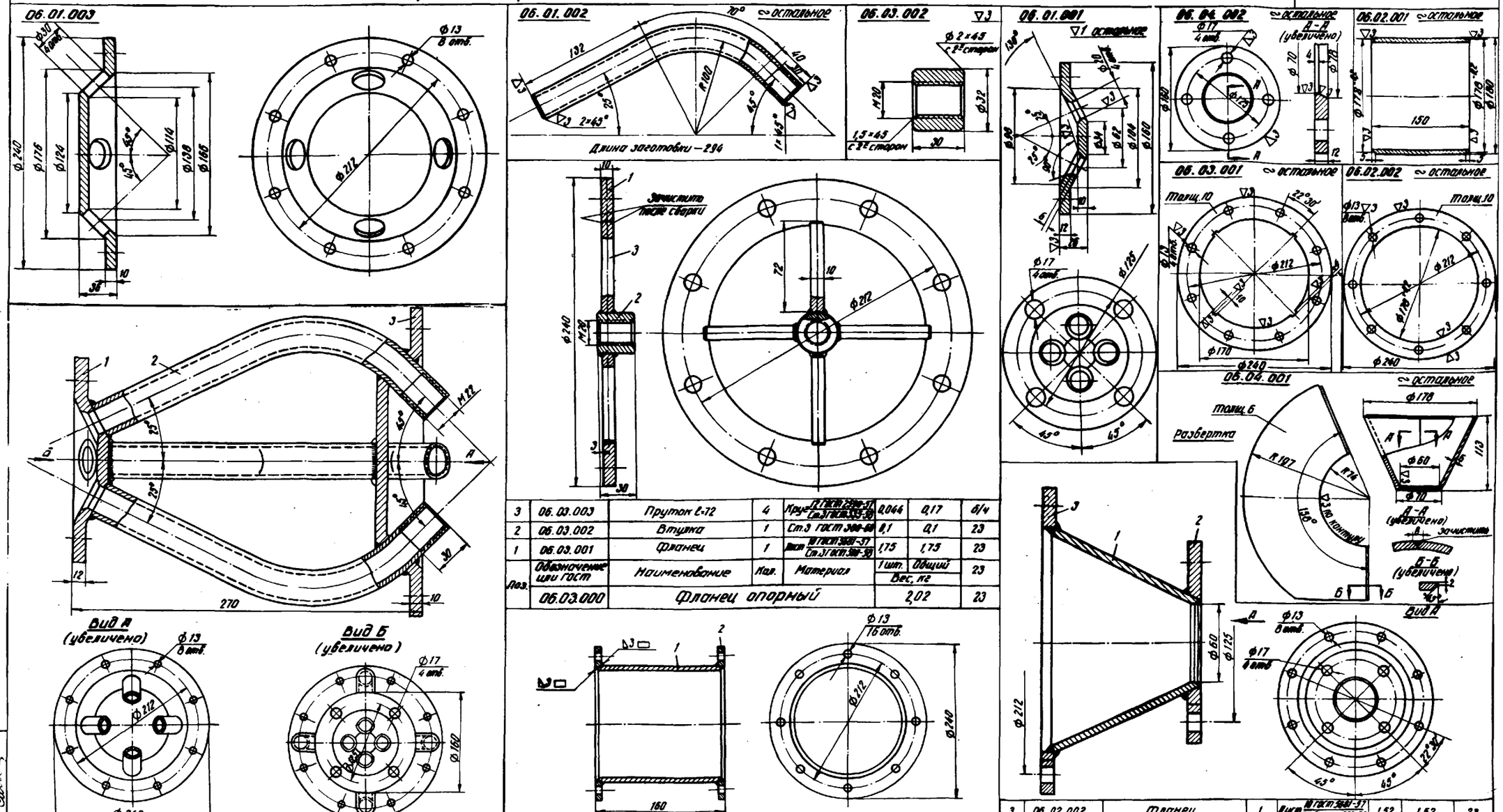

Поз.	Обозначение или ГОСТ	Наименование	Кол.	Материал	1 шт.	Общий	Лист
3	06.03.003	Крышка	1	Ст.3 ГОСТ 380-60	3,6	3,6	23
2	06.03.002	Труба струйная	4	Труба 28×4-20 ГОСТ 8732-58	0,69	2,76	23
1	06.03.001	Фланец	1	Ст.3 ГОСТ 380-60	1,8	1,8	23
	06.01.000	Разделитель			Вес, кг		23

Поз.	Обозначение или ГОСТ	Наименование	Кол.	Материал	1 шт.	Общий	Лист
3	06.03.003	Пруток ℓ=72	4	Круг 12 ГОСТ 2590-57 / Ст.3 ГОСТ 535-58	0,044	0,17	6/4
2	06.03.002	Втулка	1	Ст.3 ГОСТ 380-60	0,1	0,1	23
1	06.03.001	Фланец	1	Лист 10 ГОСТ 5681-57 / Ст.3 ГОСТ 500-58	1,75	1,75	23
	06.03.000	Фланец опорный			Вес, кг		23

Поз.	Обозначение или ГОСТ	Наименование	Кол.	Материал	1 шт.	Общий	Лист
2	06.02.002	Фланец	2	Лист 10 ГОСТ 5681-57 / Ст.3 ГОСТ 500-58	1,52	3,04	23
1	06.02.001	Труба	1	Труба 180×6 ГОСТ 8734-58	3,70	3,70	23
	06.02.000	Корпус			Вес, кг		23

Поз.	Обозначение или ГОСТ	Наименование	Кол.	Материал	1 шт.	Общий	Лист
3	06.02.002	Фланец	1	Лист 10 ГОСТ 5681-57 / Ст.3 ГОСТ 500-58	1,52	1,52	23
2	06.04.002	Фланец	1	Лист 12 ГОСТ 5681-57 / Ст.3 ГОСТ 500-58	1,56	1,56	23
1	06.04.001	Конус	1	Лист 6 ГОСТ 5681-57 / Ст.3 ГОСТ 500-58	2,15	2,15	23
	06.04.000	Патрубок			Вес, кг		23

Агрегат для гидроизоляционных и кровельных работ

Диспергатор двухполостной. Раздатчик для гидроизоляции

Всего листов 42
Лист 24

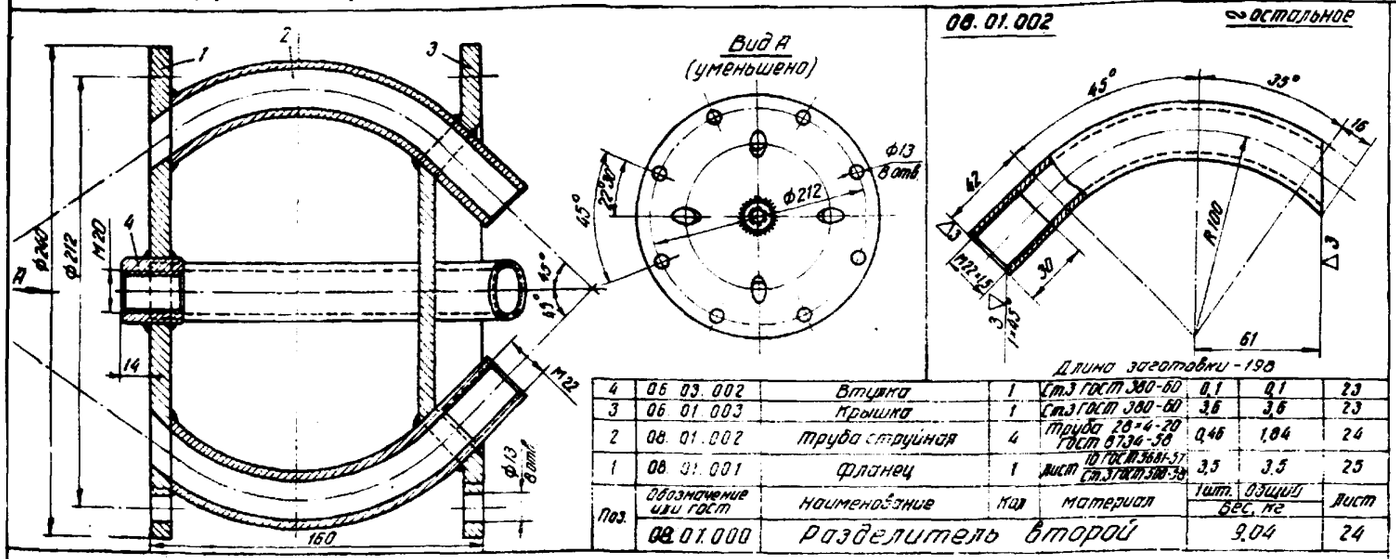

Поз.	Обозначение или ГОСТ	Наименование	Кол.	Материал	Вес 1 шт.	Вес общий	Лист
4	06.03.002	Втулка	1	Ст.3 ГОСТ 380-60	0,1	0,1	23
3	06.01.003	Крышка	1	Ст.3 ГОСТ 380-60	3,6	3,6	23
2	08.01.002	Труба струйная	4	Труба 28×4-20 ГОСТ 8734-58	0,46	1,84	24
1	08.01.001	Фланец	1	Лист 10 ГОСТ 3681-57 Ст.3 ГОСТ 380-60	3,5	3,5	25
08.01.000		Разделитель второй			9,04		24

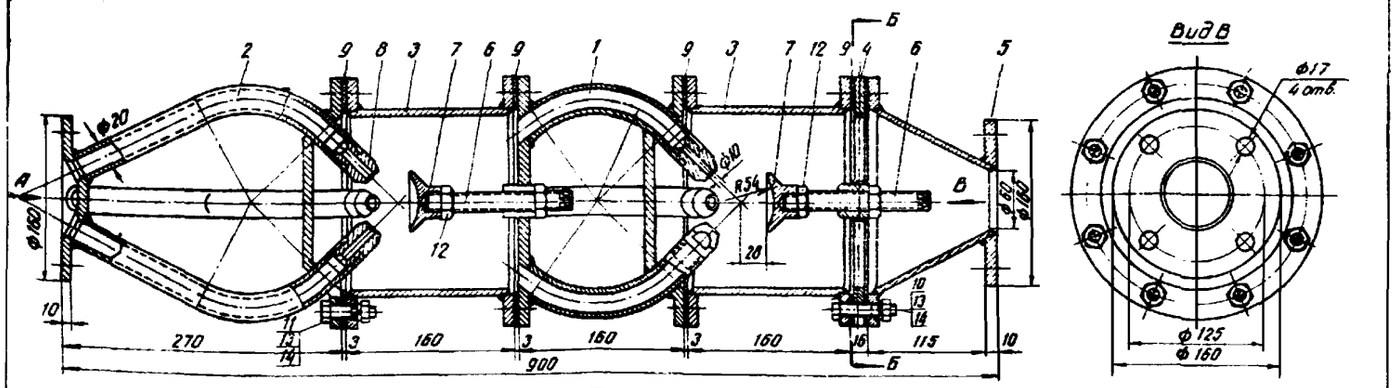

Поз.	Обозначение или ГОСТ	Наименование	Кол.	Материал	Вес 1 шт.	Вес общий	Лист
14	ГОСТ 6402-61	Шайба пружинная 12Н-65Г	32	Готовые изделия	0,003	0,09	—
13	ГОСТ 5915-62	Гайка М12-05Н	32		0,02	0,64	—
12	ГОСТ 5915-62	Гайка М20-05Н	2		0,06	0,12	—
11	ГОСТ 7798-62	Болт М12×40-05Н	24		0,06	1,44	—
10	ГОСТ 7798-62	Болт М12×55-05Н	8		0,074	0,59	—
9	06.00.004	Прокладка	5	Паронит ГОСТ 481-58	0,1	0,5	22
8	06.00.003	Сопло	8	Ст.3 ГОСТ 380-60	0,12	0,96	22
7	06.00.002	Отражатель	2	Ст.3 ГОСТ 380-60	0,2	0,4	22
6	06.00.001	Винт	2	Сталь 35 ГОСТ 1050-60	0,35	0,7	22
5	06.04.000	Патрубок	1	Сборочный	5,25	5,25	23
4	06.03.000	Фланец опорный	1		2,06	2,06	23
3	06.02.000	Корпус	2		6,8	13,6	23
2	06.01.000	Разделитель первый	1		8,2	8,2	23
1	08.01.000	Разделитель второй	1		9,1	9,1	24
08.00.000		Диспергатор двухполостной			43,65		24

Примечание: Испытать гидравлическим давлением 9 атм.

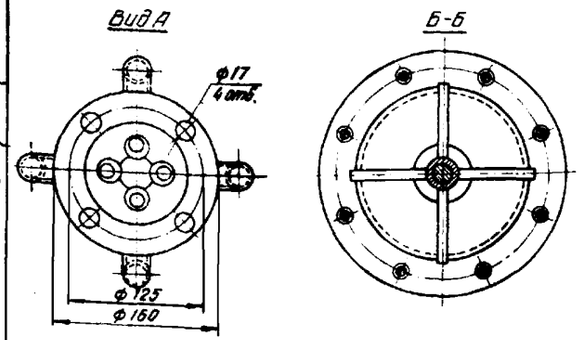

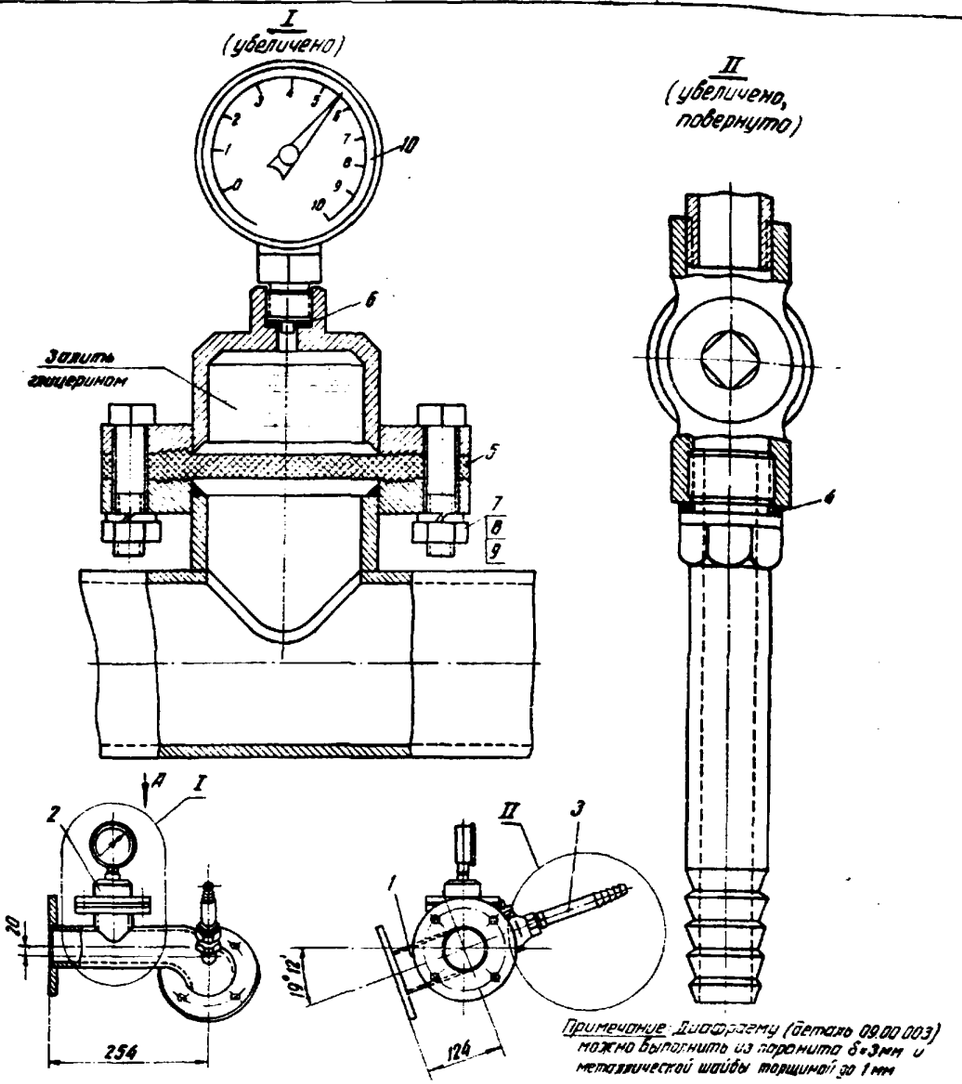

Примечание: Диафрагму (деталь 09.00.003) можно выполнить из паронита δ=3мм и металлической шайбы толщиной до 1 мм

Поз.	Обозначение или ГОСТ	Наименование	Кол.	Материал	Вес 1 шт.	Вес общий	Лист
10	ГОСТ 8625-65	Манометр МТ60 до 10 кгс/см²	1	Готовые изделия	0,3	0,3	—
9	ГОСТ 6402-61	Шайба пружинная 10Н-65Г	6		0,002	0,01	—
8	ГОСТ 5915-62	Гайка М10-011	6		0,009	0,06	—
7	ГОСТ 7798-62	Болт М10×40-011	6		0,04	0,24	—
6	09.00.004	Прокладка	1	Паронит ГОСТ 481-58	0,001	—	25
5	09.00.003	Диафрагма	1	Резина теплостойкая ГОСТ 7338-55	0,11	0,11	25
4	09.00.002	Прокладка	1	Паронит ГОСТ 481-58	0,003	—	25
3	09.00.001	Ниппель	1	Сталь 35 ГОСТ 1050-60	0,43	0,43	25
2	09.02.000	Крышка	1	Сборочный	0,8	0,8	25
1	09.01.000	Корпус	1		5,7	5,7	25
09.00.000		Раздатчик для гидроизоляции			7,65		24

Разверил

Агрегат для гидроизоляционных и кровельных работ

Опорная рама трубопровода

Всего листов 42
Лист 25

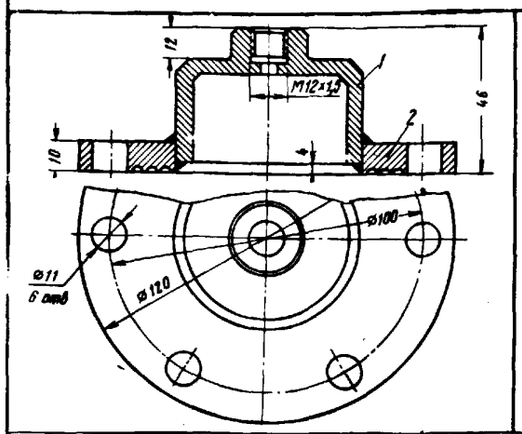

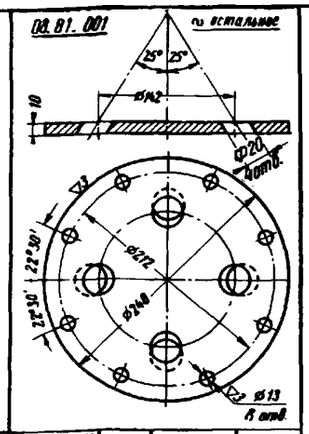

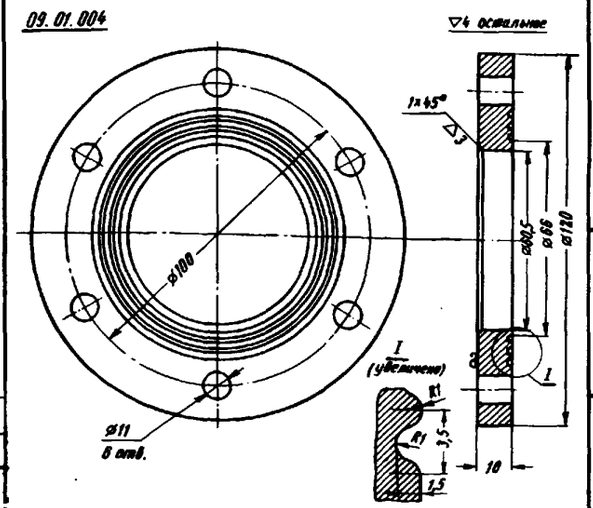

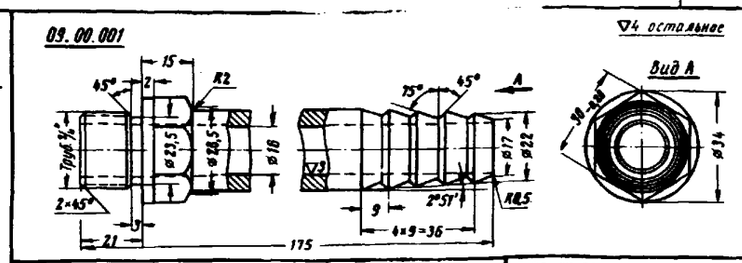

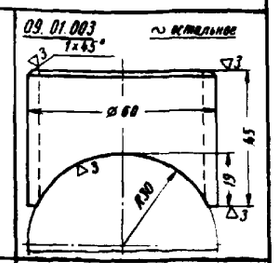

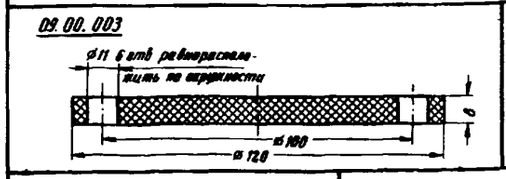

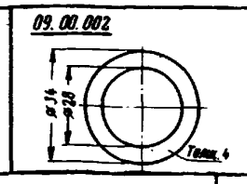

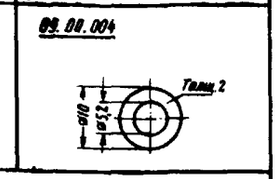

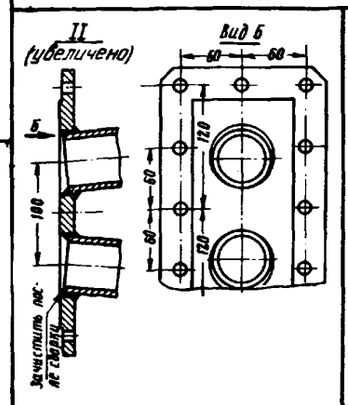

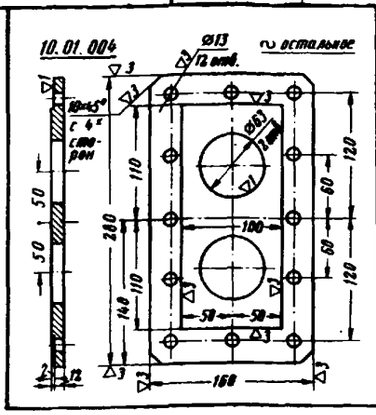

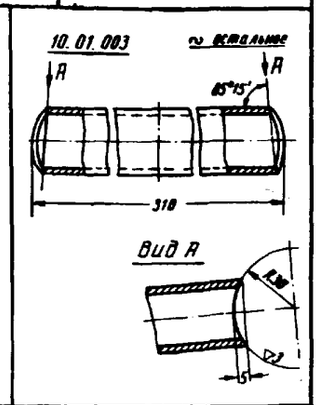

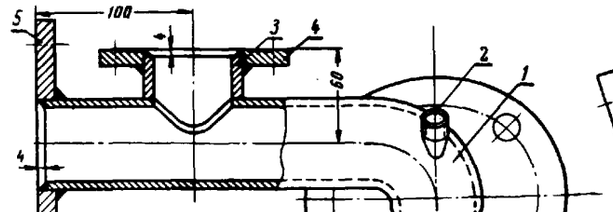

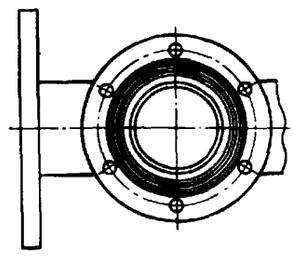

Примечание:
Сварные швы герметичные Δ 3-4

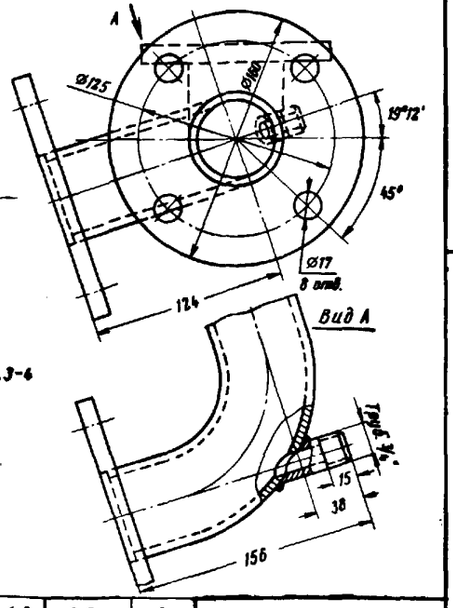

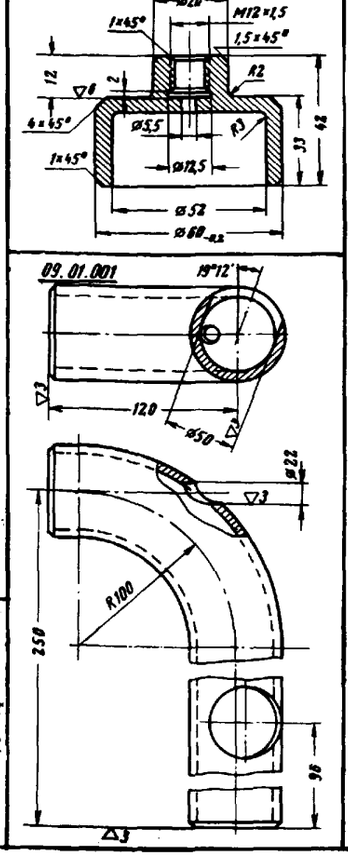

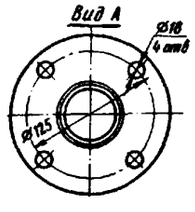

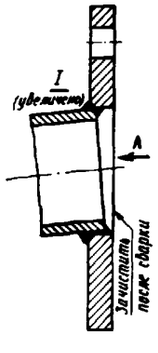

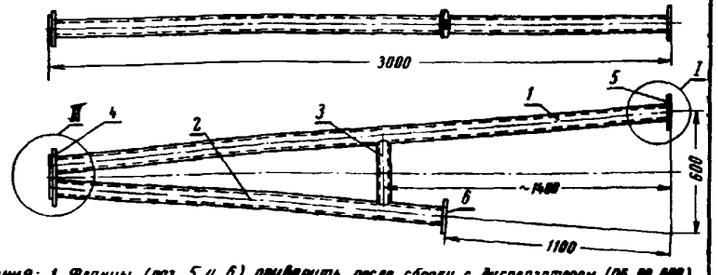

Примечания: 1. Фланцы (поз. 5 и 6) приварить после сборки с диспергатором (06.00.000) и патрубком (10.02.000) с вложенными прокладками (01.08.002), выдержав размер „600". Поверхности фланцев должны лежать в одной плоскости, перпендикулярной продольной оси.
2. Отверстия ⌀17 согласовать с опорным патрубком (01.00.000) и кронштейном (03.11.000)

Поз.	Обозначение или ГОСТ	Наименование	Кол.	Материал	1 шт.	Общий вес, кг	Лист
5	01.01.003	Фланец	2	Лист 12 ГОСТ 5681-57 / Ст 3 ГОСТ 380-50	1,6	3,2	5
4	09.01.004	Фланец	1	Лист 12 ГОСТ 5681-57 / Ст 3 ГОСТ 380-50	0,66	0,66	25
3	09.01.003	Патрубок	1	Труба 30 ГОСТ 3262-62	0,15	0,15	25
2	09.01.002	Штуцер	1	Труба 20 ГОСТ 3262-62	0,08	0,08	25
1	09.01.001	Труба	1	Труба 50 ГОСТ 3262-62	1,6	1,6	25
	09.01.000	Корпус				5,69	25

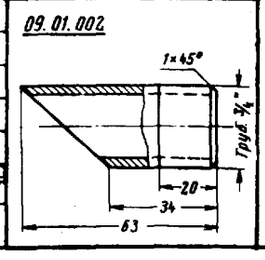

Поз.	Обозначение или ГОСТ	Наименование	Кол.	Материал	1 шт.	Общий вес, кг	Лист
6	01.01.003	Фланец	1	Лист 12 ГОСТ 5681-57 / Ст 3 ГОСТ 380-50	1,6	1,6	5
5	10.01.005	Фланец	1	Лист 12 ГОСТ 5681-57 / Ст 3 ГОСТ 380-50	1,58	1,58	27
4	10.01.004	Фланец	1	Лист 12 ГОСТ 5681-57 / Ст 3 ГОСТ 380-50	3,52	3,53	25
3	10.01.003	Связь	1	Труба 25 ГОСТ 8732-58	0,72	0,72	25
2	10.01.002	Труба L=1900	1	Труба 50 ГОСТ 8732-58	9,26	9,26	6/4
1	10.01.001	Труба L=3000	1	Труба 50 ГОСТ 8732-58	14,6	14,6	6/4
	10.01.000	Рама опорная				31,29	25

Проверил: Фамилия

Агрегат для гидроизоляционных и кровельных работ

раздатчик для кровельных работ. Общий вид

Всего листов 42
Лист 26

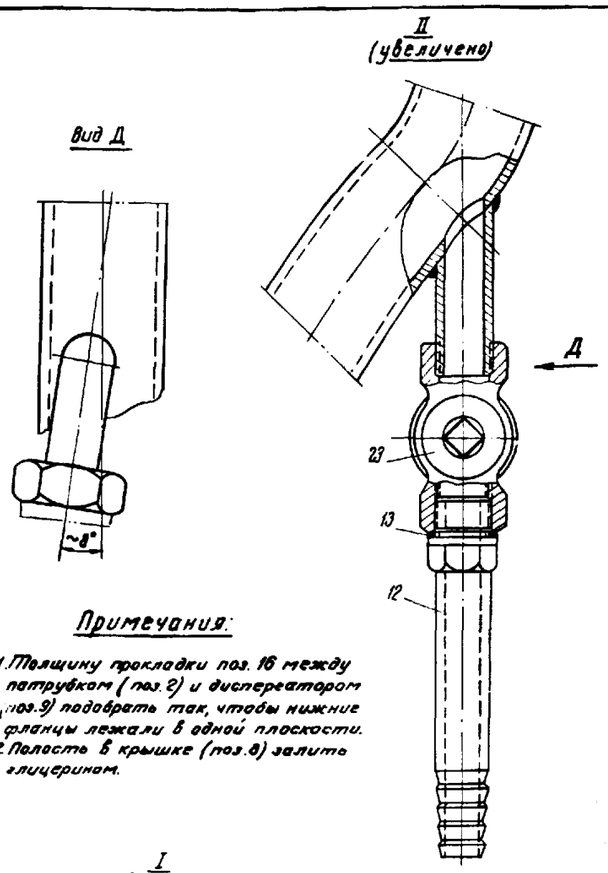

Примечания:

1. Толщину прокладки поз. 16 между патрубком (поз. 2) и диспергатором (поз. 9) подобрать так, чтобы нижние фланцы лежали в одной плоскости.
2. Полость в крышке (поз. 8) залить глицерином.

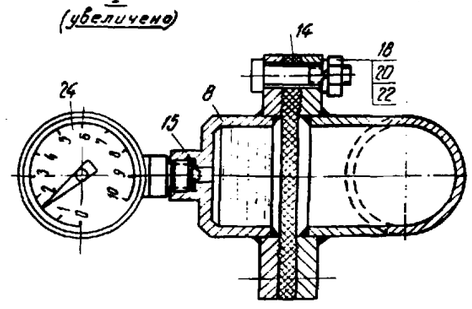

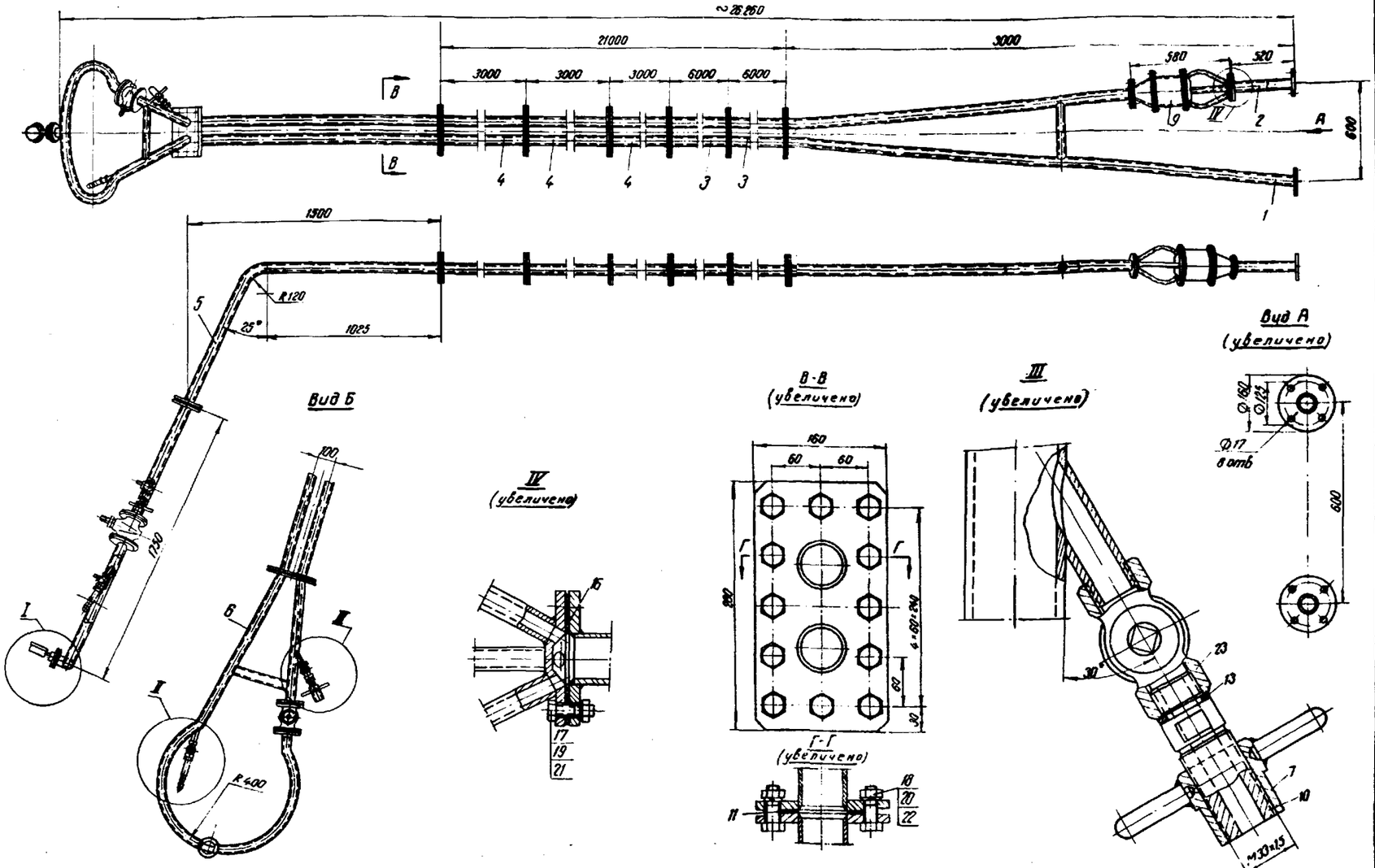

Поз.	Обозначение или ГОСТ	Наименование	Кол.	Материал	1 шт	Общий вес, кг	Лист
24	ГОСТ 8625-69	Манометр МТ-60	1	Сотовое изделие	0,3	0,3	-
23	ГОСТ 2422-65	Кран муфтовый 20	2		1,1	2,2	-
22	ГОСТ 6402-61	Шайба пруж. 12Н-65г	86		0,003	0,26	-
21	ГОСТ 6402-61	Шайба пруж. 16Н-65г	16		0,006	0,1	-
20	ГОСТ 5915-62	Гайка М12-011	88		0,01	0,88	-
19	ГОСТ 5915-62	Гайка М16-011	16		0,02	0,32	-
18	ГОСТ 7798-62	Болт М12×40-050	88		0,06	5,26	-
17	ГОСТ 7798-62	Болт М16×45-050	16		0,1	1,6	-
16	31.00.002	Прокладка	4	Паронит ГОСТ 481-58	0,05	0,2	5
15	09.00.004	Прокладка	1	Паронит ГОСТ 481-58	0,001	-	25
14	09.00.003	Диафрагма	1	Резина термостойкая средней твердости	0,11	0,11	25
13	09.00.002	Прокладка	2	Паронит ГОСТ 481-58	0,083	0,01	25
12	09.00.001	Ниппель	1	Сталь 35 ГОСТ 1050-60	0,43	0,43	25
11	10.00.002	Прокладка	2	Паронит ГОСТ 481-58	0,15	1,05	27
10	10.00.001	Штуцер возврата	1	Ст. 3 ГОСТ 380-60	0,62	0,62	27
9	06.00.000	Диспергатор	1	Сварочный	24,9	24,9	22
8	09.02.000	Крышка	1		0,8	0,8	25
7	10.07.000	Муфта	1	Сварочный	0,46	0,46	27
6	10.06.000	Кольцо раздатчика	1		27,6	27,6	28
5	10.05.000	Колено	1		27,3	27,3	27
4	10.04.000	Вставка L=3м	3		22,3	66,9	27
3	10.03.000	Вставка L=6м	2		36,8	73,6	27
2	10.02.000	Патрубок	1		5,65	5,65	27
1	10.01.000	Рама опорная	1		31,3	31,3	25
	10.00.000	Раздатчик для кровельных работ				271,65	26

Проверил: Ефимов

Агрегат для гидроизоляционных и кровельных работ

Раздатчик для кровельных работ. Детали

Всего листов 42
Лист 27

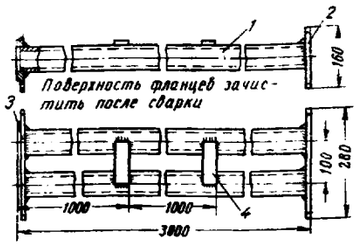

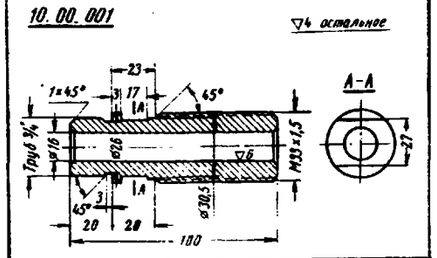

Поз.	Обозначение или ГОСТ	Наименование	Кол.	Материал	1 шт.	Общий Вес, кг	Лист
4	10.03.004	Планка 40×110	3	Лист 6 ГОСТ 5681-57 / ст.3 ГОСТ 500-58	0,21	0,63	б/ч
3	10.03.003	Фланец	1	Лист 12 ГОСТ 5681-57 / ст.3 ГОСТ 500-58	3,54	3,54	27
2	10.03.002	Фланец	1	Лист 12 ГОСТ 5681-57 / ст.3 ГОСТ 500-58	3,7	3,7	27
1	10.04.001	Труба L=2990	2	Труба 50 ГОСТ 3262-62	14,6	29,2	б/ч
	10.04.000	Вставка, ℓ=3000				37,87	27

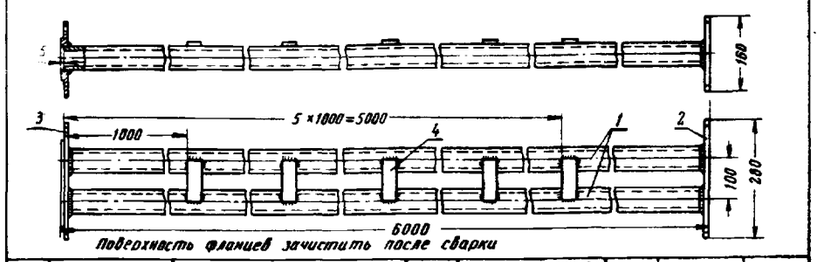

Поверхность фланцев зачистить после сварки

Поз.	Обозначение или ГОСТ	Наименование	Кол.	Материал	1 шт.	Общий Вес, кг	Лист
4	10.03.004	Планка 40×110	5	Лист 6 ГОСТ 5681-57 / ст.3 ГОСТ 500-58	0,21	1,05	б/ч
3	10.03.003	Фланец	1	Лист 12 ГОСТ 5681-57 / ст.3 ГОСТ 500-58	3,54	3,54	27
2	10.03.002	Фланец	1	Лист 12 ГОСТ 5681-57 / ст.3 ГОСТ 500-58	3,7	3,7	27
1	10.03.001	Труба L=5990	2	Труба 50 ГОСТ 3262-62	29,1	58,2	б/ч
	10.03.000	Вставка, ℓ=6000				66,5	27

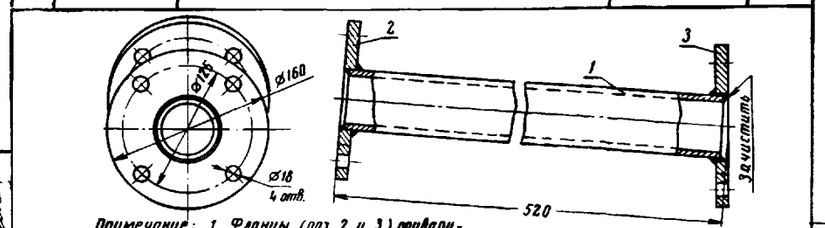

Примечание: 1. Фланцы (поз. 2 и 3) приваривать после сбора с диспергатором и узлом 10.01.000

Поз.	Обозначение или ГОСТ	Наименование	Кол.	Материал	1 шт.	Общий Вес, кг	Лист
3	10.01.005	Фланец	1	Лист 12 ГОСТ 5681-57 / ст.3 ГОСТ 500-58	1,56	1,56	27
2	01.01.003	Фланец	1	Лист 12 ГОСТ 5681-57 / ст.3 ГОСТ 500-58	1,6	1,6	5
1	10.02.001	Труба ℓ=510	1	Труба 50 ГОСТ 8732-58	2,43	2,43	б/ч
	10.02.000	Патрубок				5,59	27

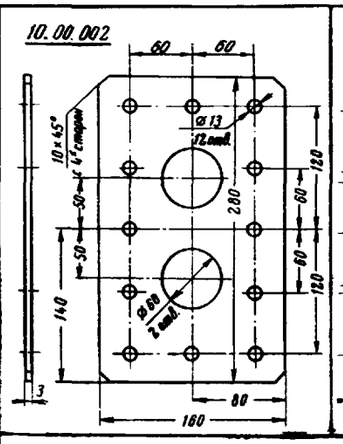

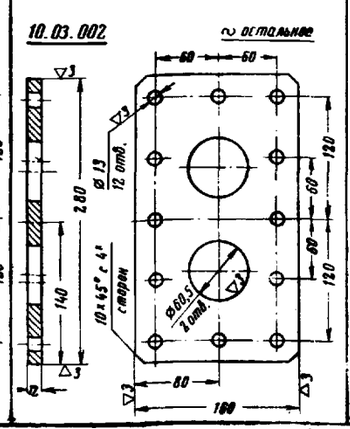

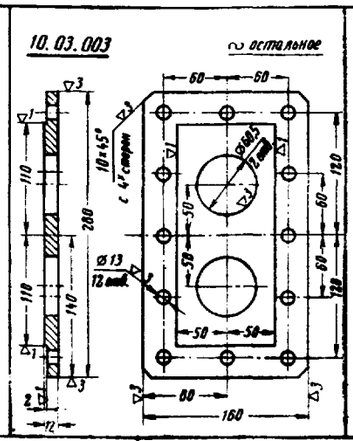

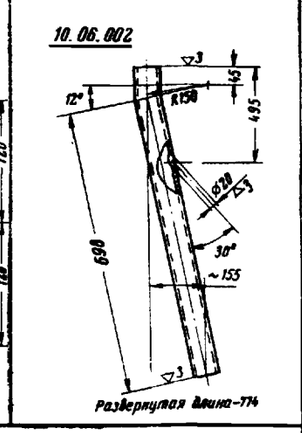

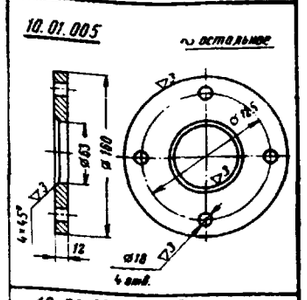

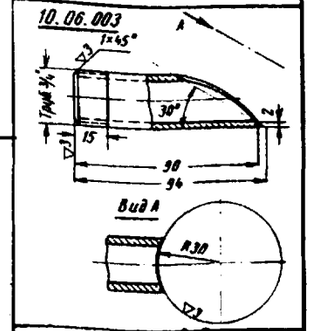

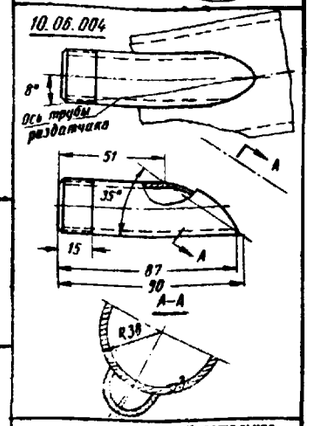

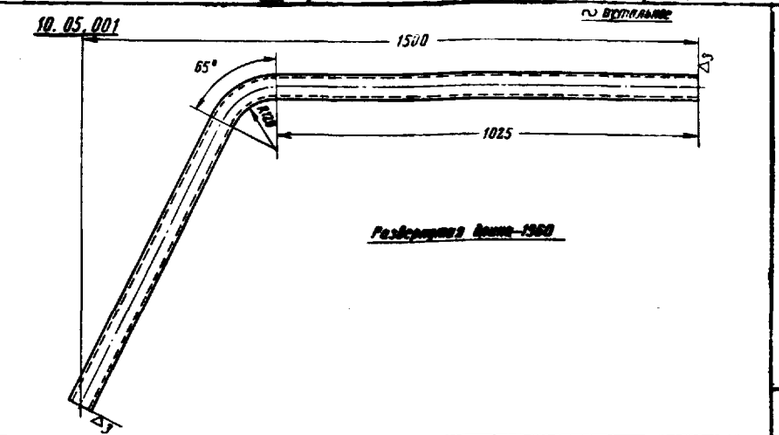

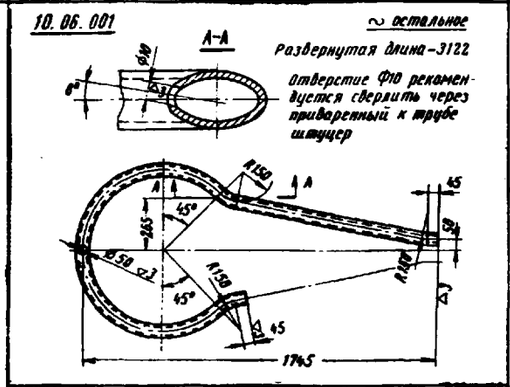

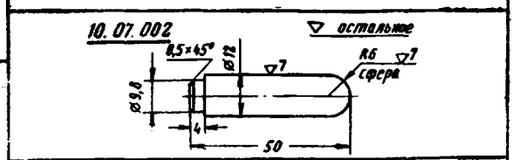

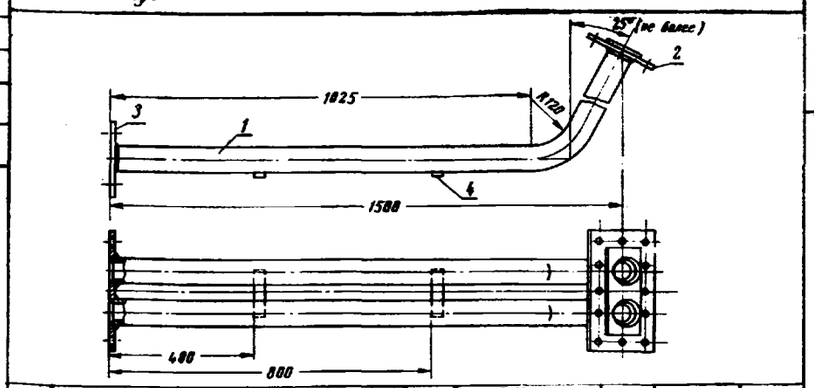

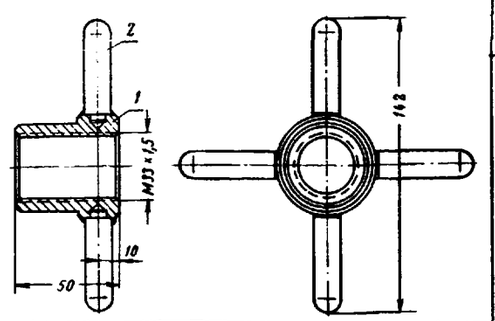

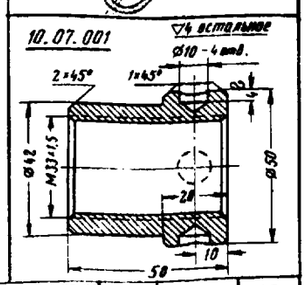

Поз.	Обозначение или ГОСТ	Наименование	Кол.	Материал	1 шт.	Общий Вес, кг	Лист
4	10.03.004	Планка 40×110	2	Лист 6 ГОСТ 5681-57 / ст.3 ГОСТ 500-58	0,21	0,42	б/ч
3	10.03.003	Фланец	1	Лист 12 ГОСТ 5681-57 / ст.3 ГОСТ 500-58	3,54	3,54	27
2	10.03.002	Фланец	1	Лист 12 ГОСТ 5681-57 / ст.3 ГОСТ 500-58	3,7	3,7	27
1	10.05.001	Труба	2	Труба 50 ГОСТ 8735-58	9,6	19,2	27
	10.05.000	Колено				26,86	27

Поз.	Обозначение или ГОСТ	Наименование	Кол.	Материал	1 шт.	Общий Вес, кг	Лист
2	10.07.002	Рукоятка	4	Круг 12 ГОСТ 5290-57 / ст.3 ГОСТ 535-58	0,044	0,18	27
1	10.07.001	Втулка	1	Круг 12 ГОСТ 5290-57 / ст.3 ГОСТ 535-58	0,28	0,28	27
	10.07.000	Муфта				0,46	27

Проверил: [signature]

Агрегат для гидроизоляционных и кровельных работ

Бак топливный

Всего листов 42
Лист 28

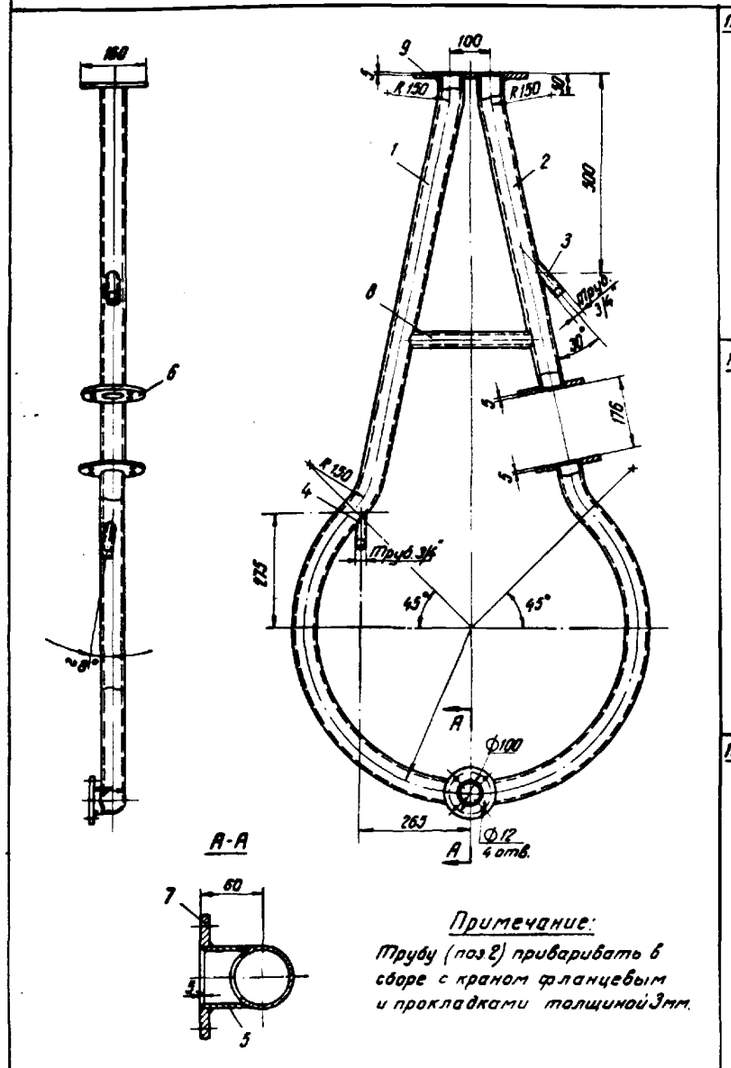

Примечание:

Трубу (поз 2) приваривать в сборе с краном фланцевым и прокладками толщиной 3мм.

11.01.002 ~остальное

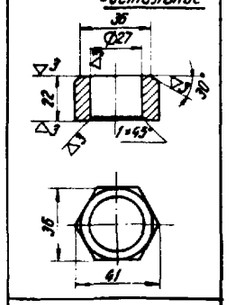

12.01.006 ~остальное

Длина трубы-718

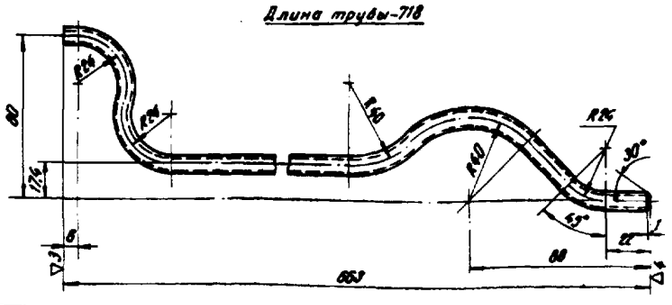

11.00.007

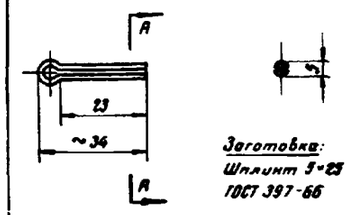

13.02.003 ▽ остальное

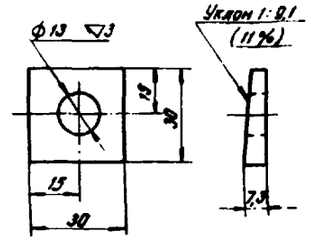

12.01.001 ~остальное

Длина трубы-670

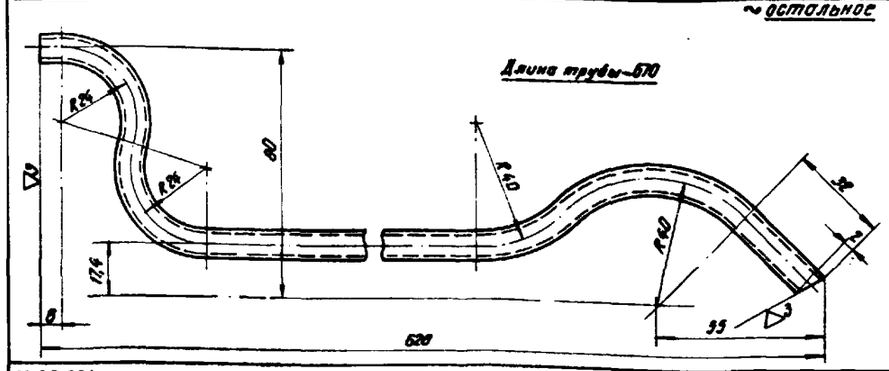

11.01.007

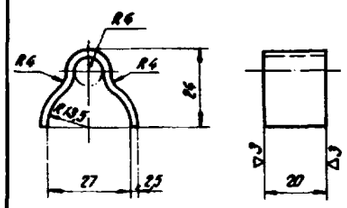

Длина заготовки 38

11.01.001 ~остальное

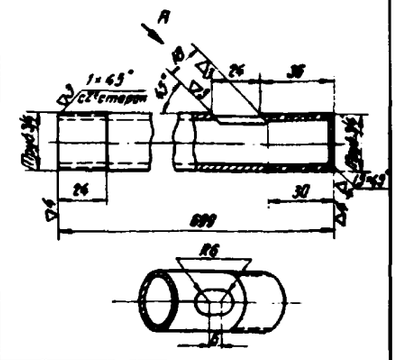

12.00.001

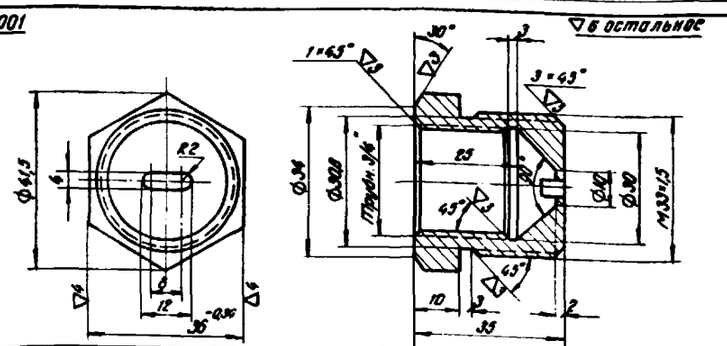

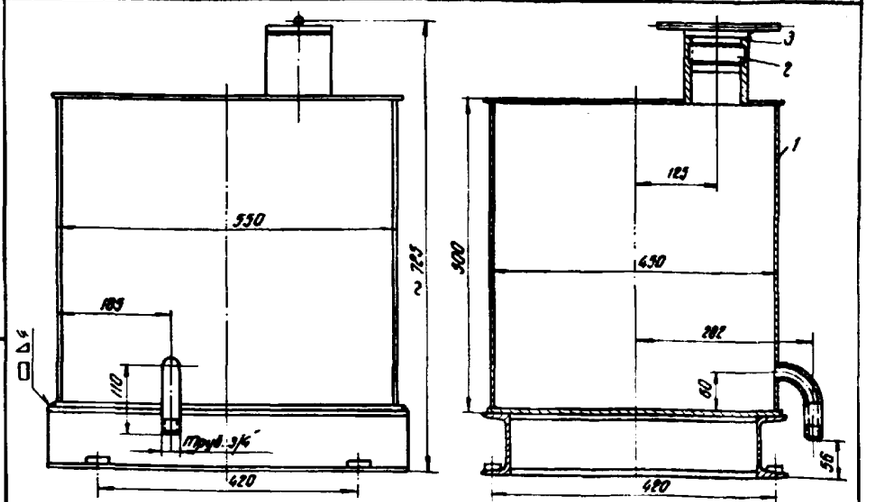

11.00.004

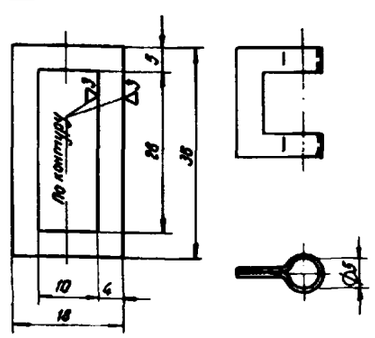

11.01.006 ~остальное

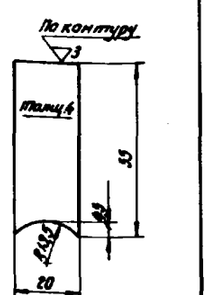

Поз.	Обозначение или ГОСТ	Наименование	Кол.	Материал	Масса 1 шт.	Масса общая	Лист
9	10.03.002	Фланец	1	Лист 12 ГОСТ 3681-57 Ст.3 ГОСТ 380-38	3,7	3,7	27
8	10.01.003	Связь	1	Труба Ø3 ГОСТ 3262-62	0,72	0,72	25
7	09.01.004	Фланец	1	Лист 12 ГОСТ 3681-57 Ст.3 ГОСТ 380-38	0,65	0,65	25
6	01.01.003	Фланец	2	Лист 12 ГОСТ 5681-57 Ст.3 ГОСТ 380-38	1,6	3,2	5
5	09.01.003	Патрубок	1	Труба 50 ГОСТ 3262-62	0,15	0,15	25
4	10.08.004	Штуцер	1	Труба 20 ГОСТ 3262-62	0,12	0,12	27
3	10.06.003	Штуцер	1	Труба 20 ГОСТ 3262-62	0,12	0,12	27
2	10.06.002	Труба	1	Труба 50 ГОСТ 3262-62	3,78	3,78	27
1	10.06.001	Труба кольцевая	1	Труба 50 ГОСТ 3262-62	15,2	15,2	27
	10.06.000	Кольцо раздатчика			27,65		28

Поз.	Обозначение или ГОСТ	Наименование	Кол.	Материал	Масса 1 шт.	Масса общая	Лист
4	04.00.008	Прокладка	1	"Паронит" ГОСТ 481-58	0,1	0,1	17
3	04.03.000	Заглушка	1	Сборочный	3	3	19
2	13.02.000	Рама бака	1		16,22	16,22	31
1	13.01.000	Бак	1		58	58	31
	13.00.000	Бак топливный			77,32		28

Инв. № подл. | Подп. и дата | Взам. инв. №

Агрегат для гидроизоляционных и кровельных работ

Форсунка для гидроизоляции

Всего листов 42
Лист 29

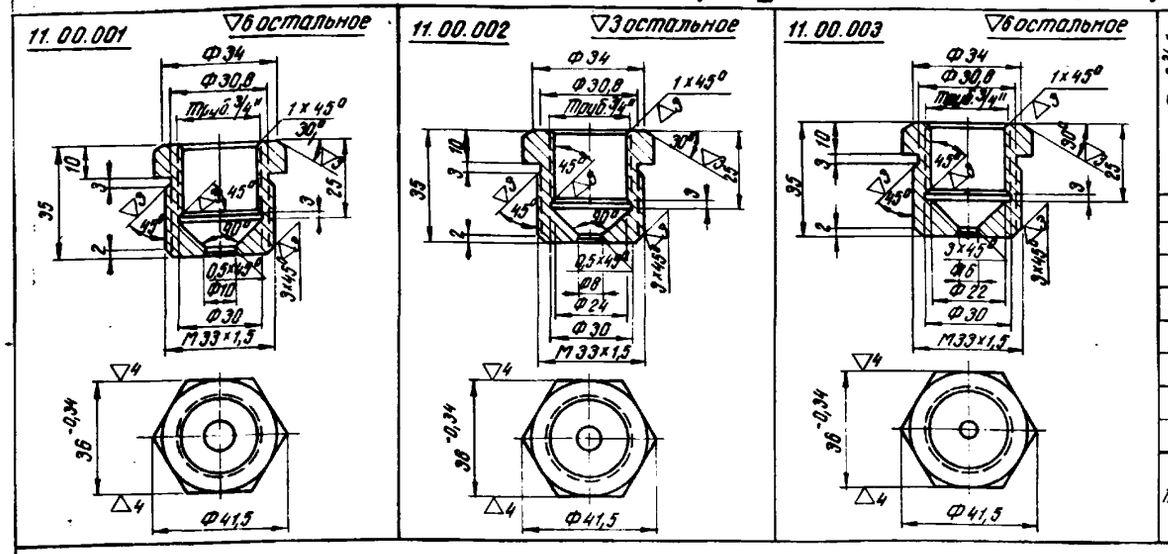

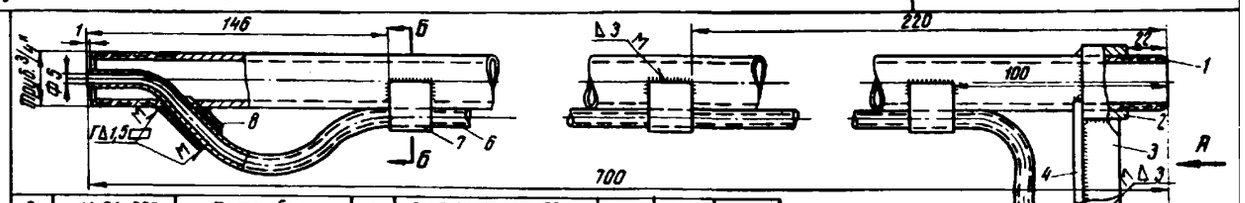

Поз.	Обозначение или ГОСТ	Наименование	Кол.	Материал	1 шт. Вес, кг	Общий Вес, кг	Лист
8	11.01.008	Патрубок	1	Ст.3 ГОСТ 380-60	0,025	0,03	29
7	11.01.007	Скоба	3	Лист 8,25 ГОСТ 3680-57 Ст.3 ГОСТ 501-58	0,02	0,06	28
6	11.01.006	Трубка	1	Труба 8×1,5-20 ГОСТ 8734-58	0,17	0,17	28
5	11.01.005	Штуцер	1	Шестигранник 30 ГОСТ 2879-57 Ст.3 ГОСТ 535-58	0,09	0,09	29
4	11.01.004	Ребро	1	Лист 4 ГОСТ 5681-57 Ст.3 ГОСТ 500-58	0,03	0,03	28
3	11.01.003	Планка 18×46	1	Лист 4 ГОСТ 5681-57 Ст.3 ГОСТ 500-58	0,026	0,03	б/ч
2	11.01.002	Бобышка	1	Шестигранник 36 ГОСТ 2879-57 Ст.3 ГОСТ 535-58	0,19	0,19	28
1	11.01.001	Труба	1	Труба 20 ГОСТ 3262-62	1,14	1,14	28
	11.01.000	Корпус форсунки			1,74		29

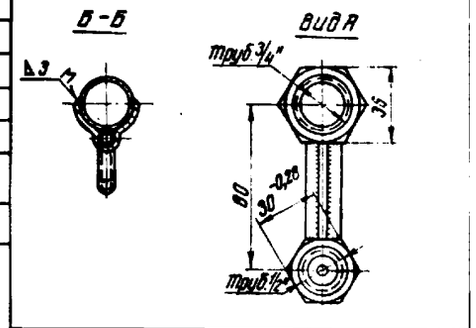

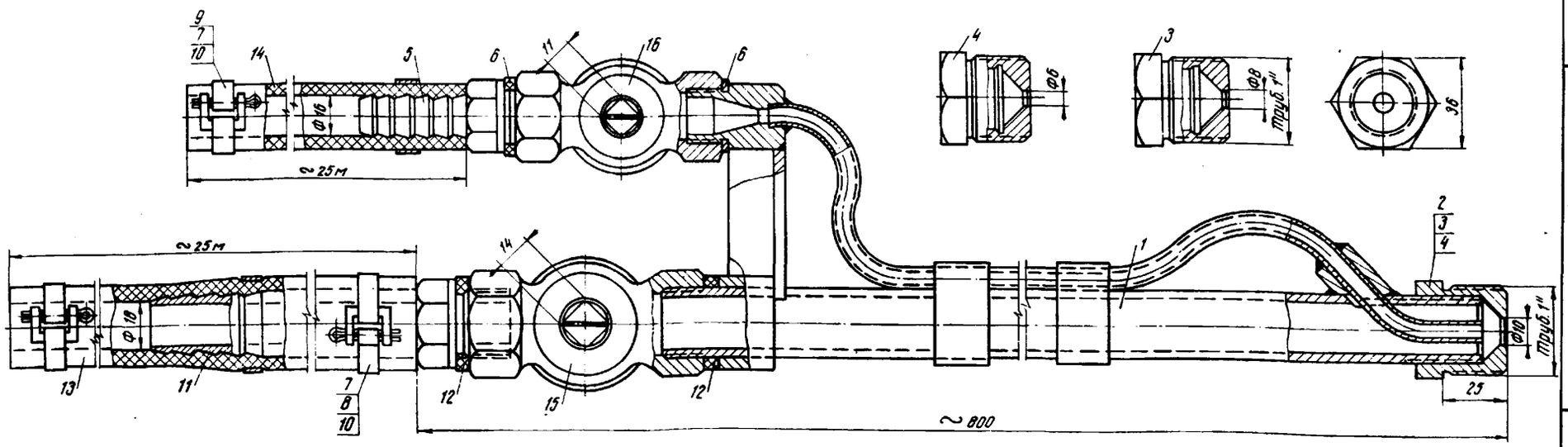

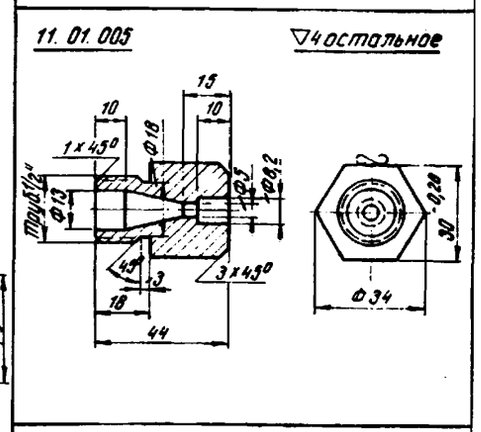

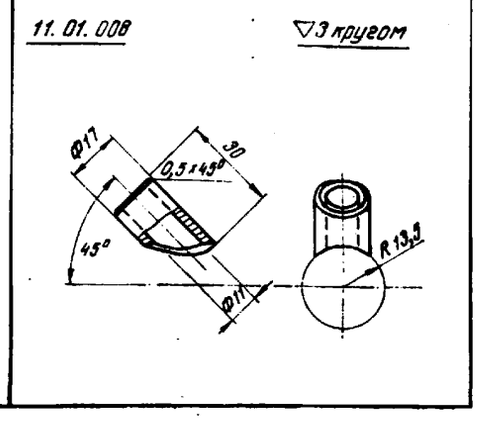

Поз.	Обозначение или ГОСТ	Наименование	Кол.	Материал	1 шт. Вес, кг	Общий Вес, кг	Лист
16	ГОСТ 2422-65	Кран 15 (1/2")	1	Готовые изделия	0,66	0,66	—
15	ГОСТ 2422-65	Кран 20 (3/4")	1		1,1	1,1	—
14	ГОСТ 8318-57	Рукав-Г-10 Ф16	25м		20	20	—
13	ГОСТ 8318-57	Рукав-Б-15 Ф18	25м		20	20	—
12	09.00.002	Прокладка	2	Паронит ГОСТ 481-58	0,005	0,01	25
11	09.00.001	Ниппель	1	Сталь 35 ГОСТ 1050-60	0,43	0,43	25
10	11.00.007	Шплинт	6	Проволока 0 ГОСТ 3282-46	0,005	0,03	28
9	11.00.006	Лента 9×120	2	Жесть черная 0,5 ГОСТ 1127-57	0,006	0,01	б/ч
8	11.00.005	Лента 9×130	4	Жесть черная 0,5 ГОСТ 1127-57	0,007	0,03	б/ч
7	11.00.004	Петля	6	Сталь декатированная 0,8 2й сорт, 2 группа ГОСТ 1386-47	0,001	0,01	28
6	01.00.007	Прокладка	2	Паронит ГОСТ 481-58	0,002	—	5
5	01.00.006	Ниппель 1/2"	1	Сталь 35 ГОСТ 1050-60	0,1	0,1	5
4	11.00.003	Сопло Ф6		Ст.3 ГОСТ 380-60	0,15	0,15	29
3	11.00.002	Сопло Ф8	1	Ст.3 ГОСТ 380-60	0,15	0,15	29
2	11.00.001	Сопло Ф10	1	Ст.3 ГОСТ 380-60	0,15	0,15	29
1	11.01.000	Корпус форсунки	1	Сборочный	1,74	1,74	29
	11.00.000	Форсунка для гидроизоляции			44,57		29

Проверил: [illegible]

Агрегат для гидроизоляционных и кровельных работ

Форсунка для кровельных работ

Всего листов 42
Лист 30

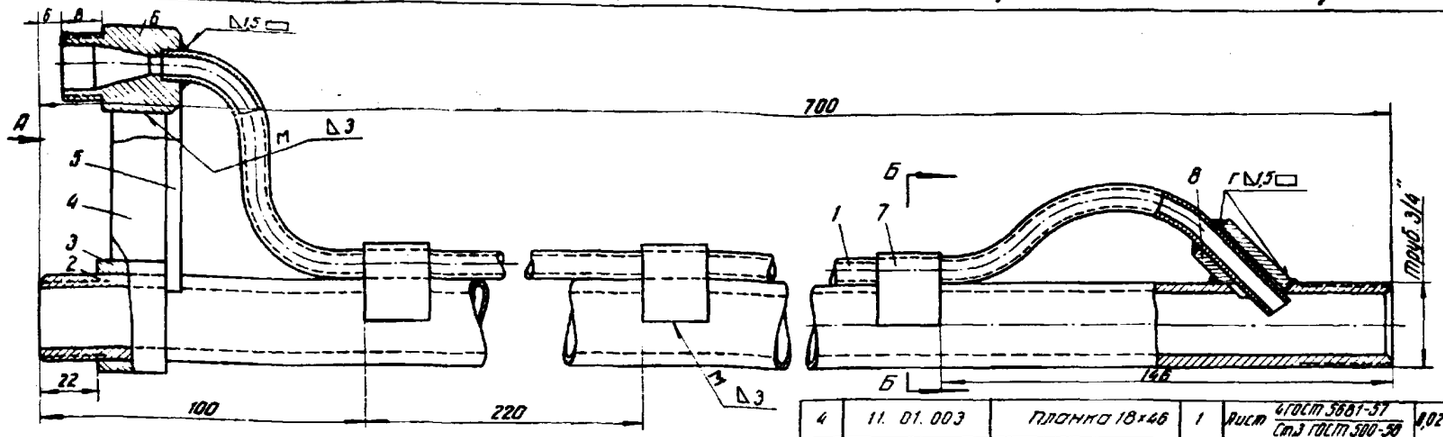

6	11. 01. 006	Патрубок	1	Ст.3 ГОСТ 380-60	0,025	0,03	29
7	11. 01. 007	Скоба	3	Лист $\frac{Б2,5\ ГОСТ\ 3680-57}{Ст.3\ ГОСТ\ 301-58}$	0,02	0,06	28
6	11. 01. 005	Штуцер	1	Шестигранник $\frac{36\ ГОСТ\ 2879-57}{Ст.3\ ГОСТ\ 335-58}$	0,09	0,09	29
5	11. 01. 004	Ребро	1	Лист $\frac{4\ ГОСТ\ 3681-57}{Ст.3\ ГОСТ\ 500-58}$	0,03	0,03	28
4	11. 01. 003	Планка 18×46	1	Лист $\frac{4\ ГОСТ\ 3681-57}{Ст.3\ ГОСТ\ 500-58}$	0,026	0,03	б/ч
3	11. 01. 002	Бобышка	1	Шестигранник $\frac{36\ ГОСТ\ 2879-57}{Ст.3\ ГОСТ\ 335-58}$	0,19	0,19	28
2	11. 01. 001	Труба	1	Труба 20 ГОСТ 3262-62	1,14	1,14	28
1	12. 01. 001	Трубка	1	Труба 6×1,5–20 ГОСТ 8734-58	0,16	0,16	28
Поз.	Обозначение или ГОСТ	Наименование	Кол.	Материал	Вес, кг: 1 шт.	Вес, кг: Общий	Лист
	12.01.000	Корпус форсунки				1,73	30

13.01.004 ~ остальное

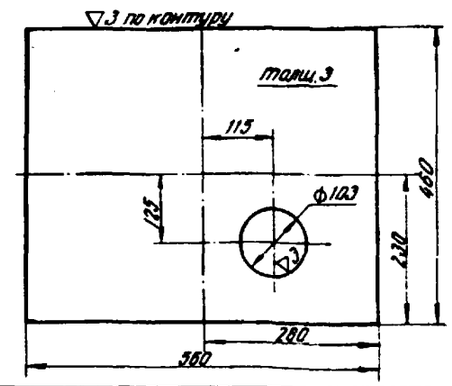

13.01.002 ~ остальное

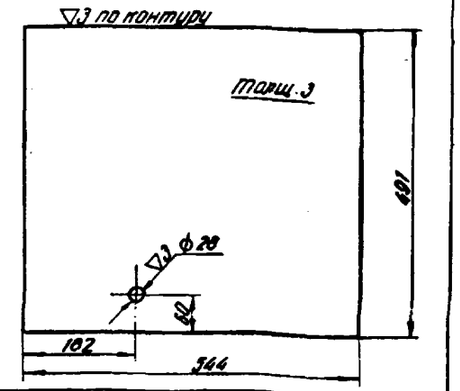

13.01.005 ~ остальное

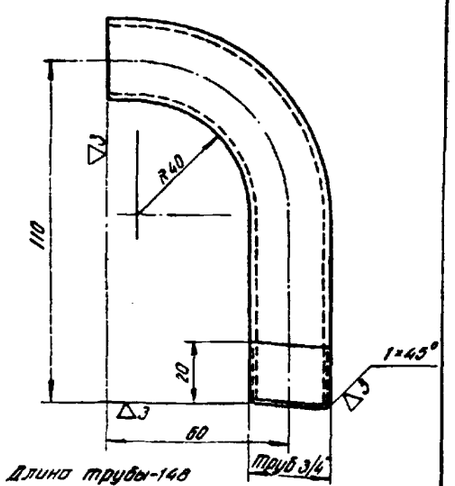

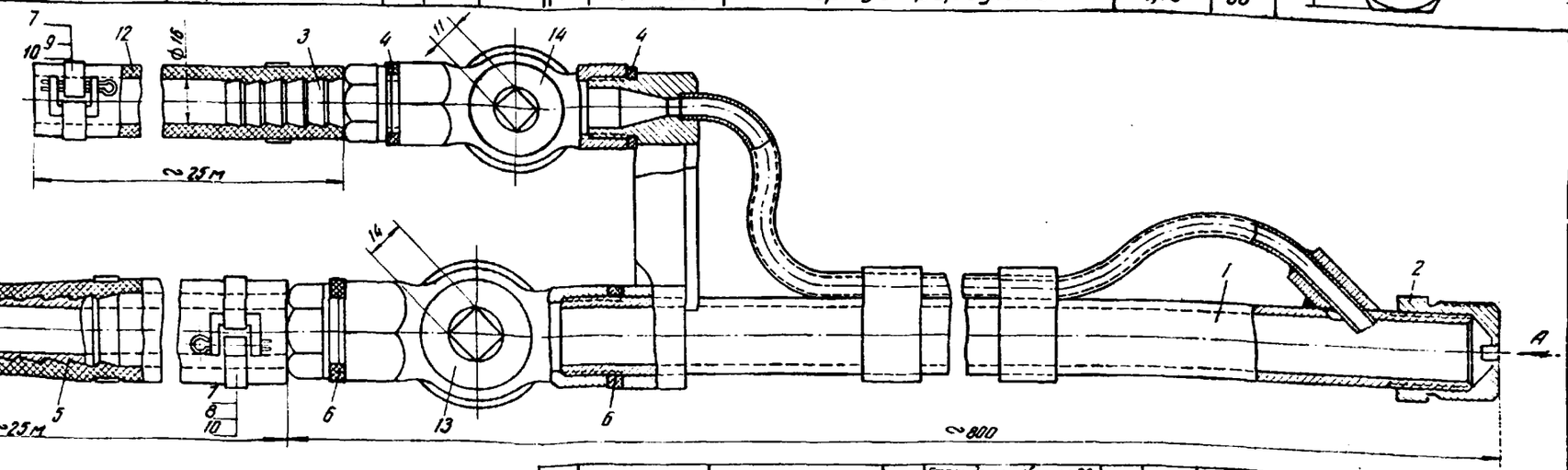

Вид А

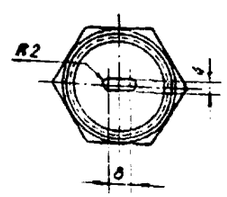

14	ГОСТ 2822-63	Кран муфтовый 15(½")	1	Готовые изделия	0,66	0,66	—
13	ГОСТ 2822-63	Кран муфтовый 20(3/4")	1		1,1	1,1	—
12	ГОСТ 8318-57	Рукав Г-10, ф16	25м		20	20	—
11	ГОСТ 8318-57	Рукав Б15, ф18	25м		20	20	—
10	11. 00. 007	Шплинт	6	Проволока О ГОСТ 3282-46	0,003	0,03	28
9	11. 00. 006	Лента 9×120	2	Жесть черная 0,5 ГОСТ 1127-57	0,006	0,01	б/ч
8	11. 00. 005	Лента 9×130	4	Жесть черная 0,5 ГОСТ 1127-57	0,007	0,03	б/ч
7	11. 00. 004	Петля	6	Сталь декапированная 0,8 2й сорт 2 группа ГОСТ 1386-47	0,001	0,01	28
6	11. 00. 002	Прокладка	2	Паронит ГОСТ 481-58	0,005	0,01	25
5	09. 00. 001	Ниппель	1	Сталь 35 ГОСТ 1050-60	0,43	0,43	25
4	01. 00. 007	Прокладка	1	Паронит ГОСТ 481-58	0,002	—	5
3	01. 00. 006	Ниппель 1/2"	1	Сталь 35 ГОСТ 1050-60	0,1	0,1	5
2	12. 00. 001	Сопло	1	Сопло	0,15	0,15	28
1	12. 01. 000	Корпус форсунки	1	Корпус форсунки	1,73	1,73	30
Поз.	Обозначение или ГОСТ	Наименование	Кол.	Материал	Вес, кг: 1 шт.	Вес, кг: Общий	Лист
	12.00.000	Форсунка для кровельных работ				44,26	30

Проверил

Агрегат для гидроизоляционных и кровельных работ

Отстойник. Бак топливный

Всего листов 42
Лист 31

Поз.	Обозначение или ГОСТ	Наименование	Кол.	Материал	1 шт.	Общий	Лист
3	13.02.003	Шайба косая	4	Ст.3 ГОСТ 380-60	0,03	0,12	28
2	13.02.002	Швеллер ℓ=376	2	Швеллер 10 ГОСТ 8240-56 / Ст.3 ГОСТ 535-58	3,23	6,46	б/ч
1	13.02.001	Швеллер ℓ=576	2	Швеллер 10 ГОСТ 8240-56 / Ст.3 ГОСТ 535-58	4,88	9,96	б/ч
	13.02.000	Рама бака			16,54		31

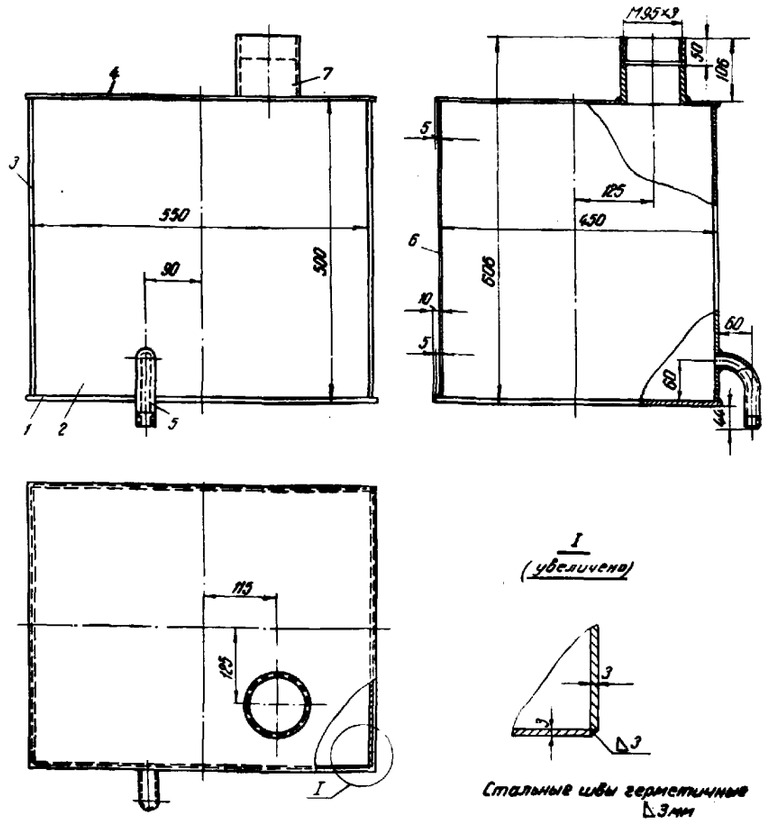

Стальные швы герметичные Δ3мм

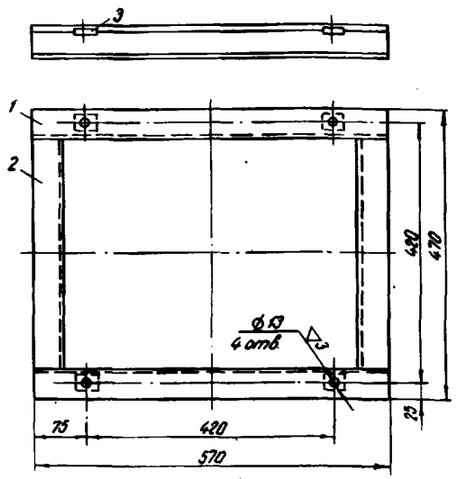

14.01.001

~остальное

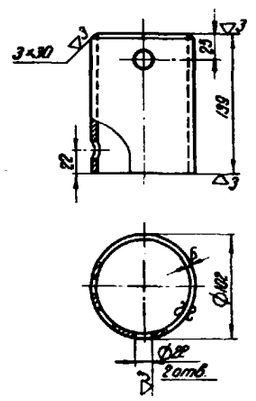

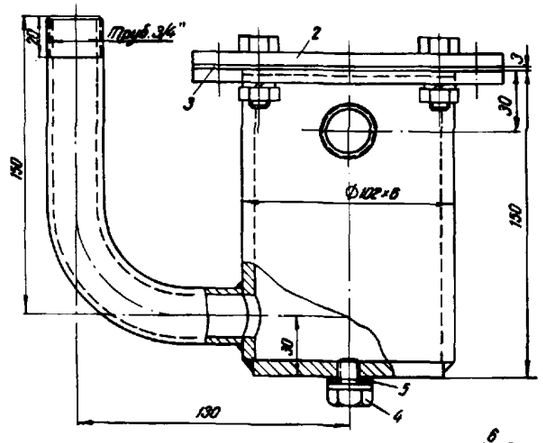

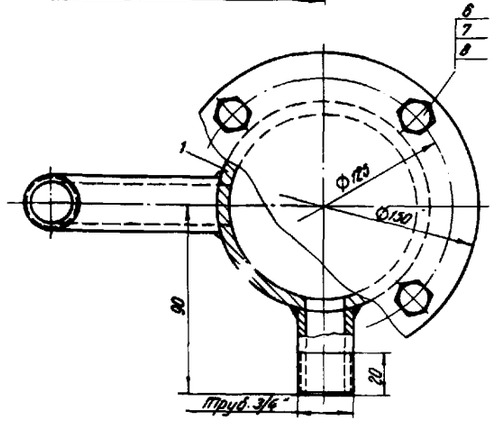

Сварные швы герметичные Δ5

Поз.	Обозначение или ГОСТ	Наименование	Кол.	Материал	1 шт.	Общий	Лист
5	14.01.005	Штуцер	1	Труба 20 ГОСТ 3262-62	0,06	0,06	32
4	14.01.004	Труба	1	Труба 20 ГОСТ 3262-62	0,34	0,34	32
3	14.01.003	Дно Ф 92	1	Лист 8 ГОСТ 5681-57 / Ст.3 ГОСТ 500-58	0,46	0,46	б/ч
2	14.01.002	Фланец	1	Лист 8 ГОСТ 5681-57 / Ст.3 ГОСТ 500-58	0,45	0,45	32
1	14.01.001	Труба	1	Труба 102×6 ГОСТ 8732-58	1,95	1,95	31
	14.01.000	Корпус отстойника			3,26		31

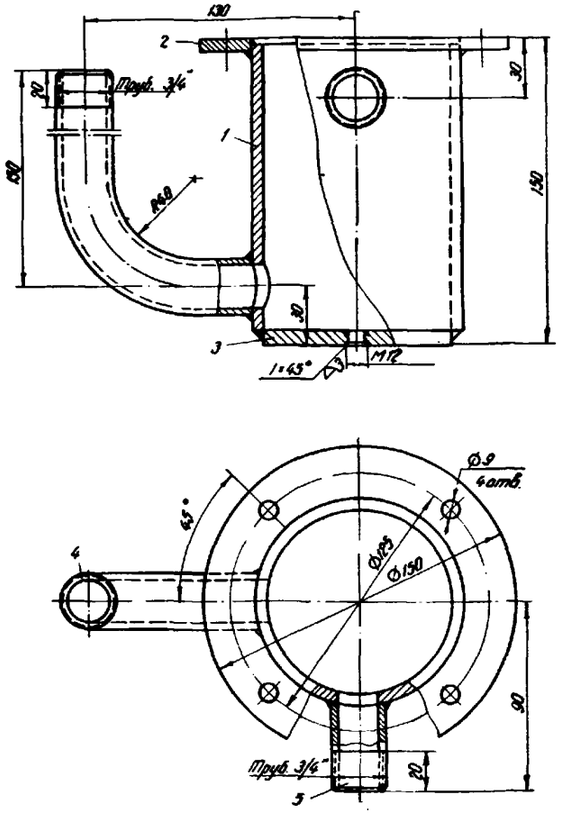

Поз.	Обозначение или ГОСТ	Наименование	Кол.	Материал	1 шт.	Общий	Лист
8	ГОСТ 6402-61	Шайба пруж. 8-Н-65Г	4	Готовое изделие	0,001	-	-
7	ГОСТ 5915-62	Гайка М8-011	4		0,005	0,02	-
6	ГОСТ 7798-62	Болт М8×30-011	4		0,02	0,08	-
5	14.00.004	Прокладка	1	Паронит ГОСТ 481-58	0,002	-	32
4	14.00.003	Пробка	1	Ст.3 ГОСТ 380-60	0,02	0,02	32
3	14.00.002	Прокладка	1	Паронит ГОСТ 481-58	0,02	0,02	32
2	14.00.001	Крышка	1	Лист 8 ГОСТ 5681-57 / Ст.3 ГОСТ 500-58	0,83	0,83	32
1	14.01.000	Корпус отстойника	1	Сборочный	3,3	3,3	31
	14.00.000	Отстойник			4,27		31

Поз.	Обозначение или ГОСТ	Наименование	Кол.	Материал	1 шт.	Общий	Лист
7	04.01.006	Патрубок	1	Труба 102×6 ГОСТ 8734-58	1,56	1,56	16
6	13.01.006	Лист 544×491×3	1	Лист В3 ГОСТ 3680-57 / М.Ст.3 ГОСТ 501-58	6,26	6,26	б/ч
5	13.01.005	Отвод	1	Труба 20 ГОСТ 3262-62	0,24	0,24	30
4	13.01.004	Крышка	1	Лист В3 ГОСТ 3680-57 / М.Ст.3 ГОСТ 501-58	6	6	30
3	13.01.003	Лист 444×491×3	2	Лист В3 ГОСТ 3680-57 / М.Ст.3 ГОСТ 501-58	5,2	10,4	б/ч
2	13.01.002	Стенка передняя	1	Лист В3 ГОСТ 3680-57 / М.Ст.3 ГОСТ 501-58	6,2	6,2	30
1	13.01.001	Дно 560×460×6	1	Лист 6 ГОСТ 5681-57 / Ст.3 ГОСТ 500-58	12	12	б/ч
	13.01.000	Бак топливный			42,68		31

Проверил: [signature]

Агрегат для гидроизоляционных и кровельных работ

Форсунка топливная

Всего листов 42
Лист 32

14.00.001 ∽остальное

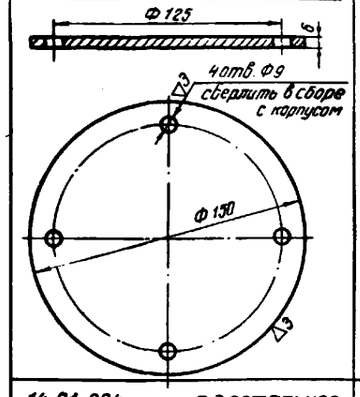

14.00.002

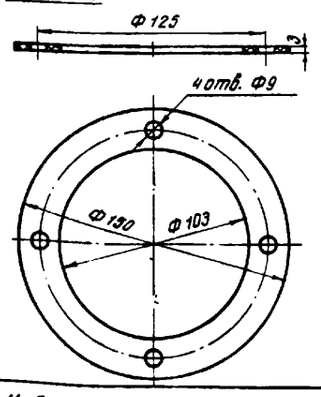

15.00.001 ▽4 остальное

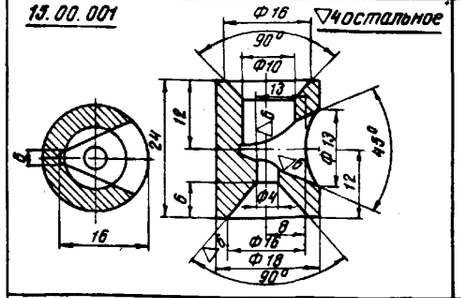

15.00.005 ▽4 остальное

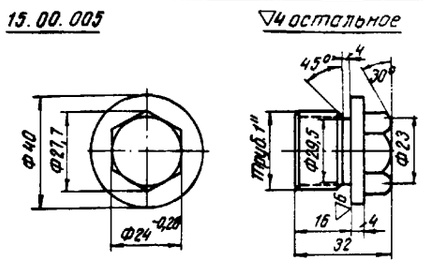

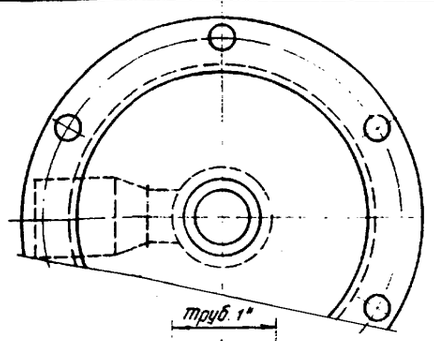

14.01.004 ∽остальное

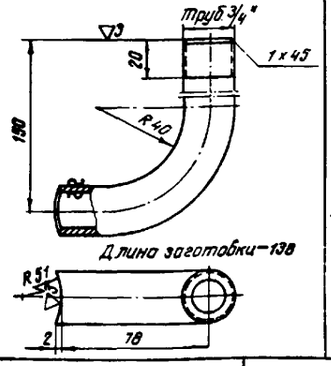

14.01.002 ∽остальное

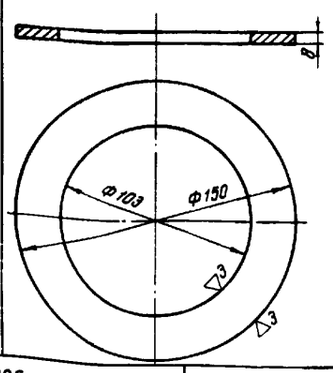

А-А

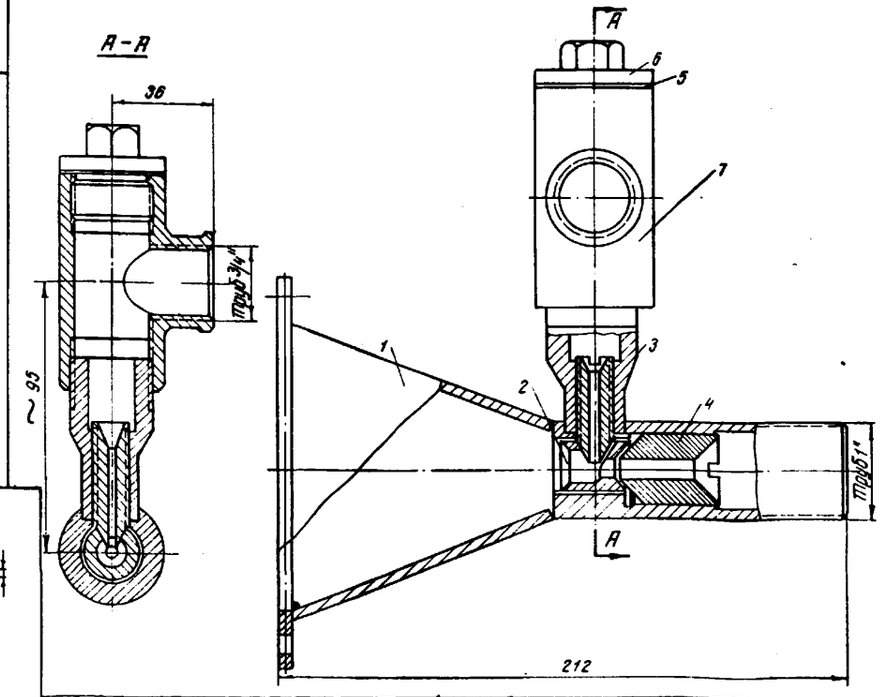

14.00.003 ▽4 кругам

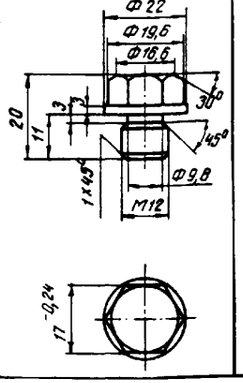

14.01.005 ∽остальное

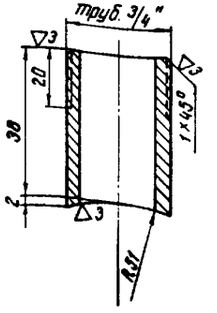

14.00.004

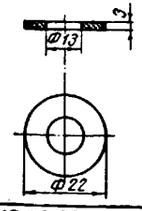

15.00.004

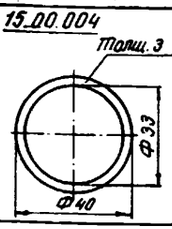

Поз.	Обозначение или ГОСТ	Наименование	Кол.	Материал	Вес, кг: 1 шт.	Вес, кг: Общий	Лист
7	ГОСТ 8249-59	Тройник переходной 25×20	1	Готовое изделие	0,26	0,26	—
6	15.00.005	Пробка	1	Ст.3 ГОСТ 380-60	0,15	0,15	32
5	15.00.004	Прокладка	1	Паронит ГОСТ 481-58	0,004	—	32
4	15.00.003	Жиклер	1	Ст.3 ГОСТ 380-60	0,15	0,15	33
3	15.00.002	Жиклер	1	Ст.3 ГОСТ 380-60	0,11	0,11	33
2	15.00.001	Жиклер-сужитель	1	Ст.3 ГОСТ 380-60	0,1	0,1	32
1	15.01.000	Диффузор	1	В сборе	1,6	1,6	32
	15.00.000	Форсунка топливная				2,36	32

Поз.	Обозначение или ГОСТ	Наименование	Кол.	Материал	Вес, кг: 1 шт.	Вес, кг: Общий	Лист
4	15.01.004	Фланец	1	Лист 8 ГОСТ 5681-57 / Ст.3 ГОСТ 380-60	0,4	0,4	33
3	15.01.003	Конус	1	Лист 4 ГОСТ 5681-57 / Ст.3 ГОСТ 380-60	0,74	0,74	33
2	15.01.002	Втулка	1	Ст.3 ГОСТ 380-60	0,15	0,15	33
1	15.01.001	Труба	1	Ст.3 ГОСТ 380-60	0,3	0,3	33
	15.01.000	Форсунка топливная				1,59	32

Проверил:

Агрегат для гидроизоляционных и кровельных работ

Бак напорный

Всего листов 42
Лист 33

15.00.002 ▽4 остальное

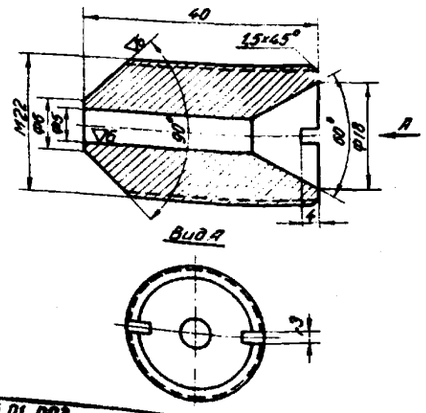

15.00.003 ▽3 остальное

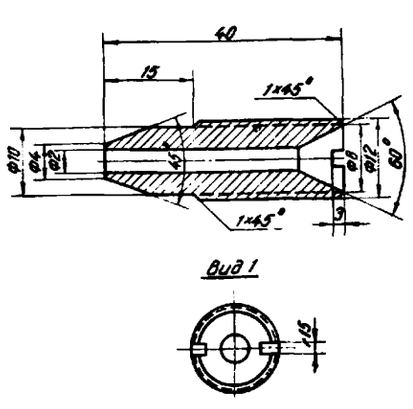

16.01.005 ~ остальное

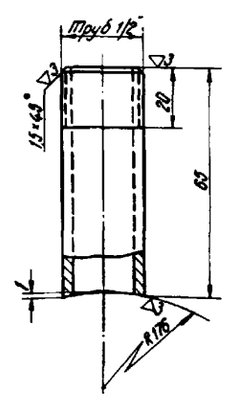

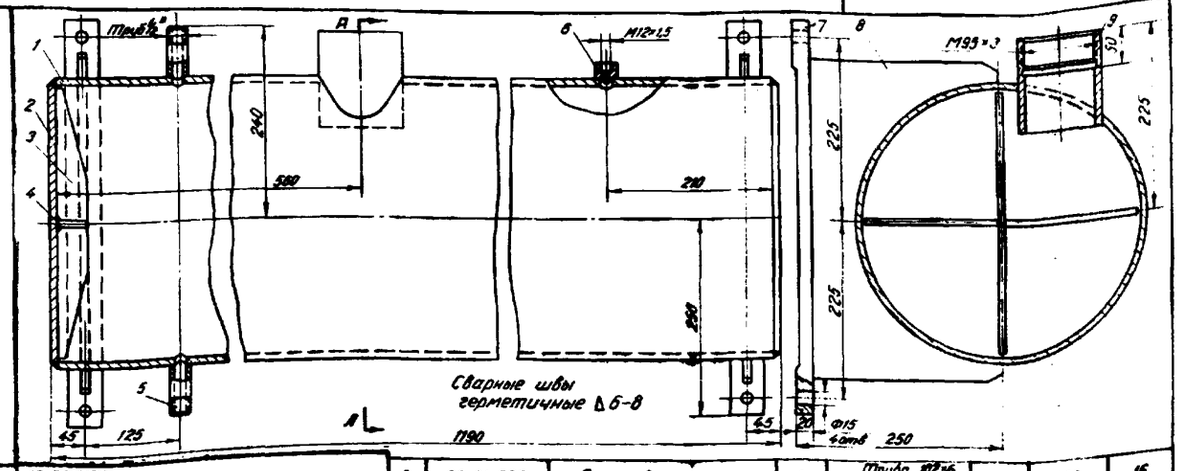

15.01.003 ~ остальное

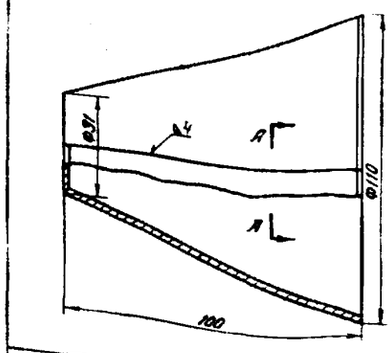

Развертка

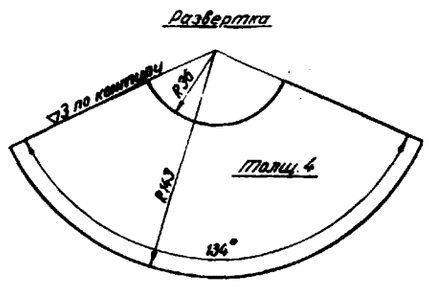

13.01.002 ▽3

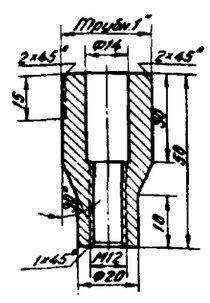

16.01.006

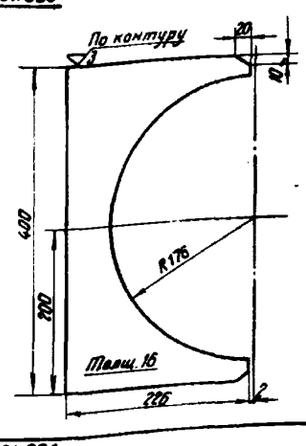

Поз.	Обозначение или ГОСТ	Наименование	Кол.	Материал	Вес 1 шт.	Вес общий	Лист
9	04. 01. 006	Патрубок	1	Труба 102×6 ГОСТ 8734-58	1,56	1,56	16
8	16. 01. 008	Кронштейн	2	Лист 16 ГОСТ 3681-57 Ст.3 ГОСТ 5001-58	5,3	10,6	33
7	16. 01. 007	Полоса	2	Лист 24 ГОСТ 3681-57 Ст3 ГОСТ 5001-58	3,95	7,9	35
6	16. 01. 006	Бобышка	1	Круг 20 ГОСТ 2590-57 Ст.3 ГОСТ 535-58	0,04	0,04	33
5	16. 01. 005	Штуцер	2	Труба 20 ГОСТ 3262-62	0,075	0,15	33
4	16. 01. 004	Ребро	1	Лист 10 ГОСТ 3681-57 Ст3 ГОСТ 5001-58	0,32	0,32	33
3	16. 01. 003	Ребро	2	Лист 10 ГОСТ 3681-57 Ст3 ГОСТ 5001-58	0,65	1,3	33
2	16. 01. 002	Дно Ф 334	2	Лист 10 ГОСТ 3681-57 Ст3 ГОСТ 5001-58	6,86	13,72	б/ч
1	16. 01. 001	Труба	1	Труба 331×8-20 ГОСТ 8732-58	88,5	88,5	35
	16. 01. 000	Бак напорный				124,09	33

15.01.004 ~ остальное

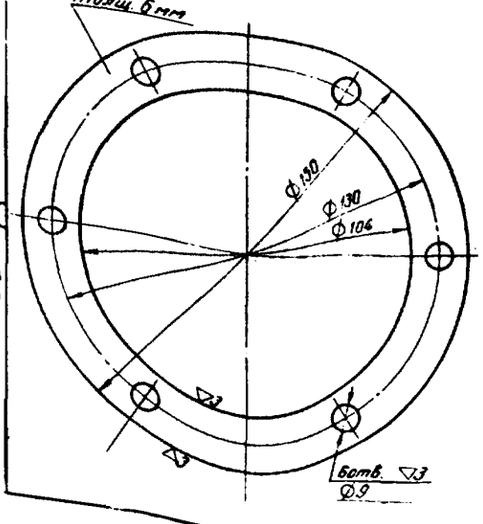

15.01.001 ▽3

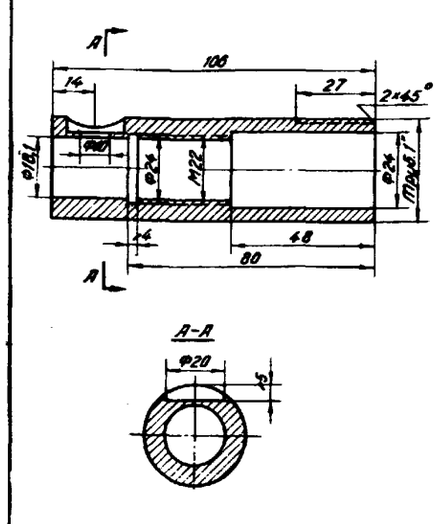

16.01.003

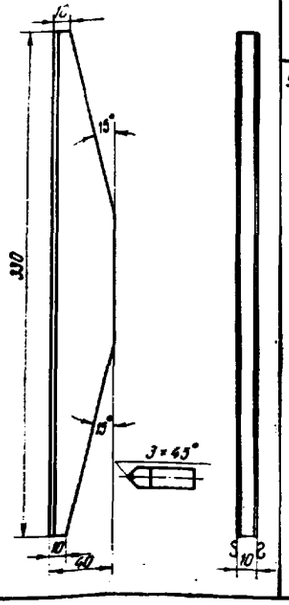

16.01.004

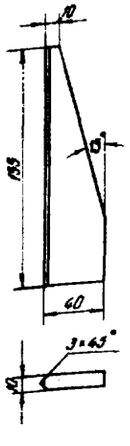

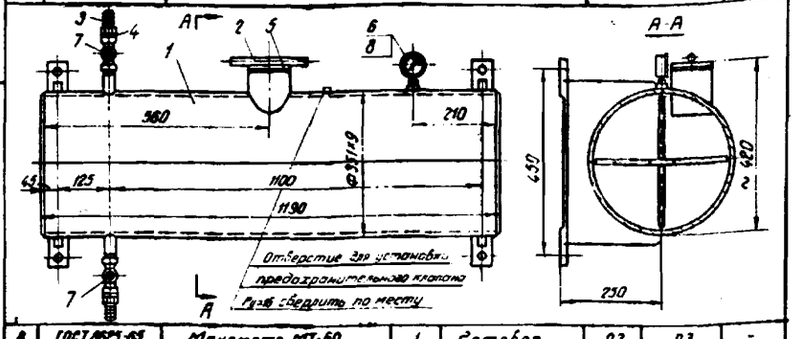

Поз.	Обозначение или ГОСТ	Наименование	Кол.	Материал	Вес 1 шт.	Вес общий	Лист
8	ГОСТ 8625-69	Манометр МТ-60	1	Сотовое изделие	0,3	0,3	-
7	ГОСТ 24.22°-63	Кран шаровый 15 (1/2")	1		0,66	0,66	-
6	09. 00. 006	Прокладка	1	Паронит ГОСТ 481-58	0,001	-	25
5	04. 00. 008	Прокладка	1	Паронит ГОСТ 481-58	0,1	0,1	17
4	01. 00. 007	Прокладка	2	Паронит ГОСТ 481-58	0,002	-	5
3	01. 00. 006	Ниппель	2	Сталь 35 ГОСТ 1050-60	0,1	0,2	5
2	04. 03. 000	Заглушка	1	Сварочный	3	3	19
1	16. 01. 000	Бак	1		119	119	33
	16. 00. 000	Бак напорный				122,26	33

Проверил: Ковалев

Агрегат для гидроизоляционных и кровельных работ

Диффузор-смеситель

Всего листов 42
Лист 34

17.01.001 ~ остальное

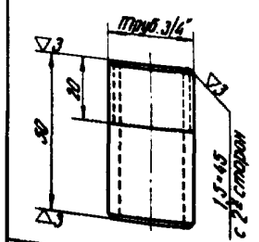

17.00.002 ~ остальное

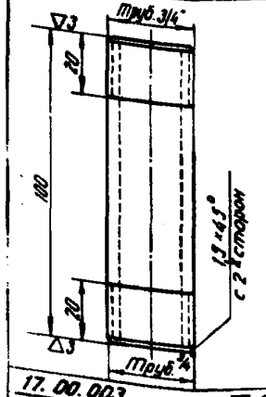

17.00.003 ▽4

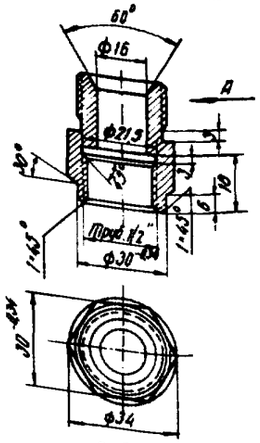

17.00.000

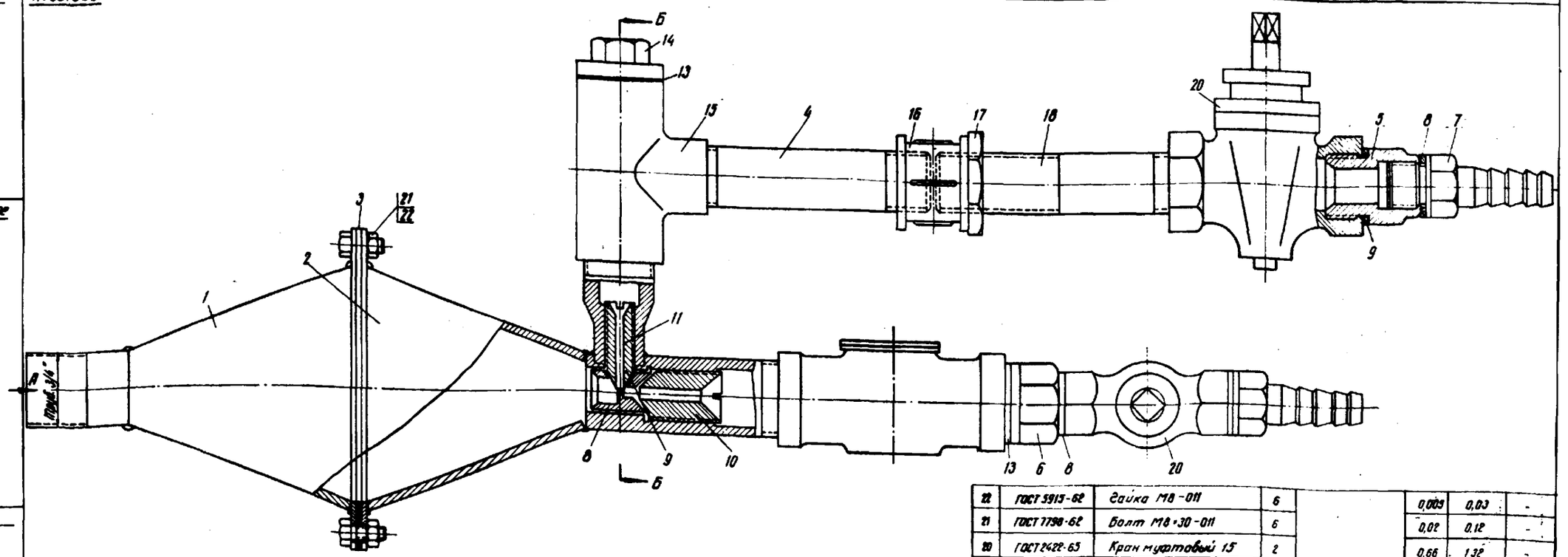

Вид А

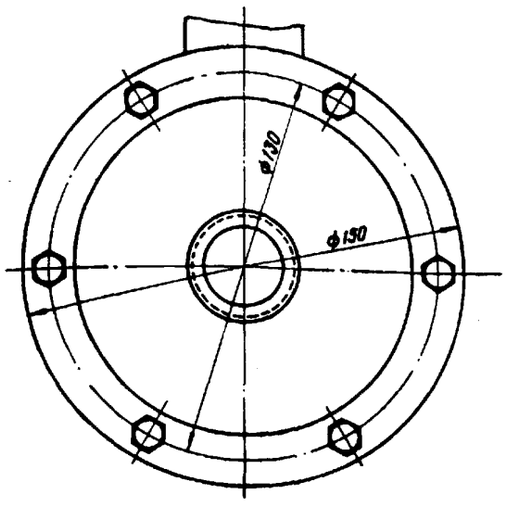

Б-Б

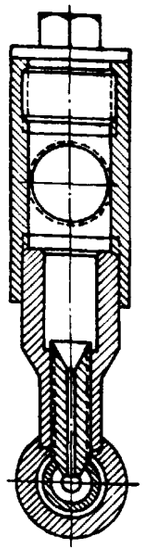

Поз.	Обозначение или ГОСТ	Наименование	Кол.	Материал	1 шт.	Общий вес, кг	Лист
22	ГОСТ 5915-62	Гайка М8-011	6	Готовое изделие	0,009	0,03	-
21	ГОСТ 7798-62	Болт М8×30-011	6		0,02	0,12	-
20	ГОСТ 2428-65	Кран муфтовый 1,5	2		0,66	1,32	-
19	ГОСТ 10371-63	Клапан обратный 25	1		1,6	1,6	-
18	ГОСТ 8969-59	Сгон 20	1		0,108	0,11	-
17	ГОСТ 8968-59	Контргайка 20	1		0,04	0,04	-
16	ГОСТ 8963-59	Муфта 20	1		0,075	0,08	-
15	ГОСТ 8949-59	Тройник переходной 25×20	1		0,26	0,26	-
14	15.00.005	Пробка	1	Ст.3 ГОСТ 380-60	0,15	0,15	32
13	15.00.004	Прокладка	2	Паронит ГОСТ 481-58	0,004	0,01	32
12	15.01.003	Жиклер	1	Ст.3 ГОСТ 380-60	0,15	0,15	33
11	15.01.002	Жиклер	1	Ст.3 ГОСТ 380-60	0,11	0,11	33
10	15.01.001	Жиклер-сужитель	1	Ст.3 ГОСТ 380-60	0,1	0,1	33
9	09.00.002	Прокладка	1	Паронит ГОСТ 481-58	0,003	-	25
8	01.00.007	Прокладка	2	Паронит ГОСТ 481-58	0,002	-	5
7	01.00.006	Ниппель	2	Ст.3 ГОСТ 1035-60	0,1	0,2	5
6	01.00.005	Переходник	1	Ст.3 ГОСТ 380-60	0,12	0,12	5
5	17.00.003	Переходник	1	Ст.3 ГОСТ 380-60	0,1	0,1	34
4	17.00.002	Труба	1	Труба 20 ГОСТ 3262-62	0,16	0,16	34
3	17.00.001	Прокладка	1	Паронит ГОСТ 481-58	0,03	0,03	35
2	15.01.000	Диффузор	1	Сварочный	1,6	1,6	32
1	17.01.000	Конус	1		1,1	1,1	35
	17.00.000	Диффузор-смеситель				7,39	34

Проверил: Орлов

Агрегат для гидроизоляционных и кровельных работ

Схема электрооборудования. Детали диффузора

Всего листов 42
Лист 35

16.01.001

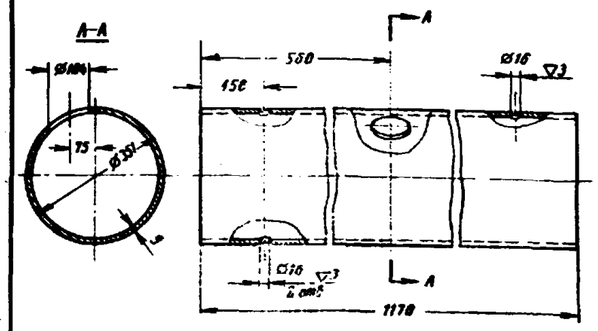

16.01.007

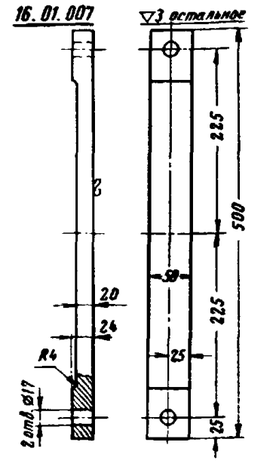

16.01.006

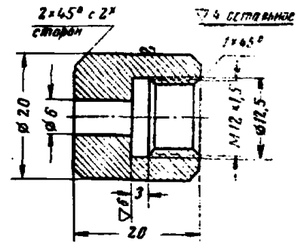

17.00.001

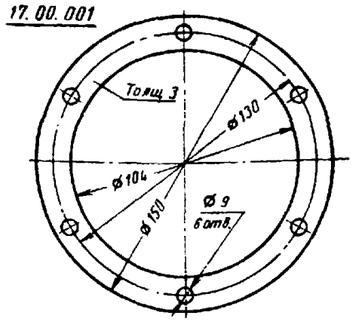

17.01.000

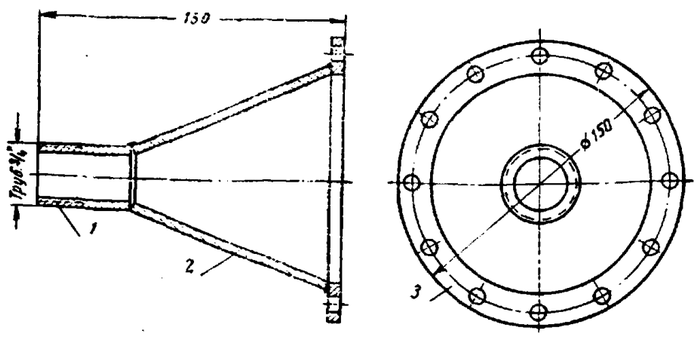

Принципиальная схема электрооборудования

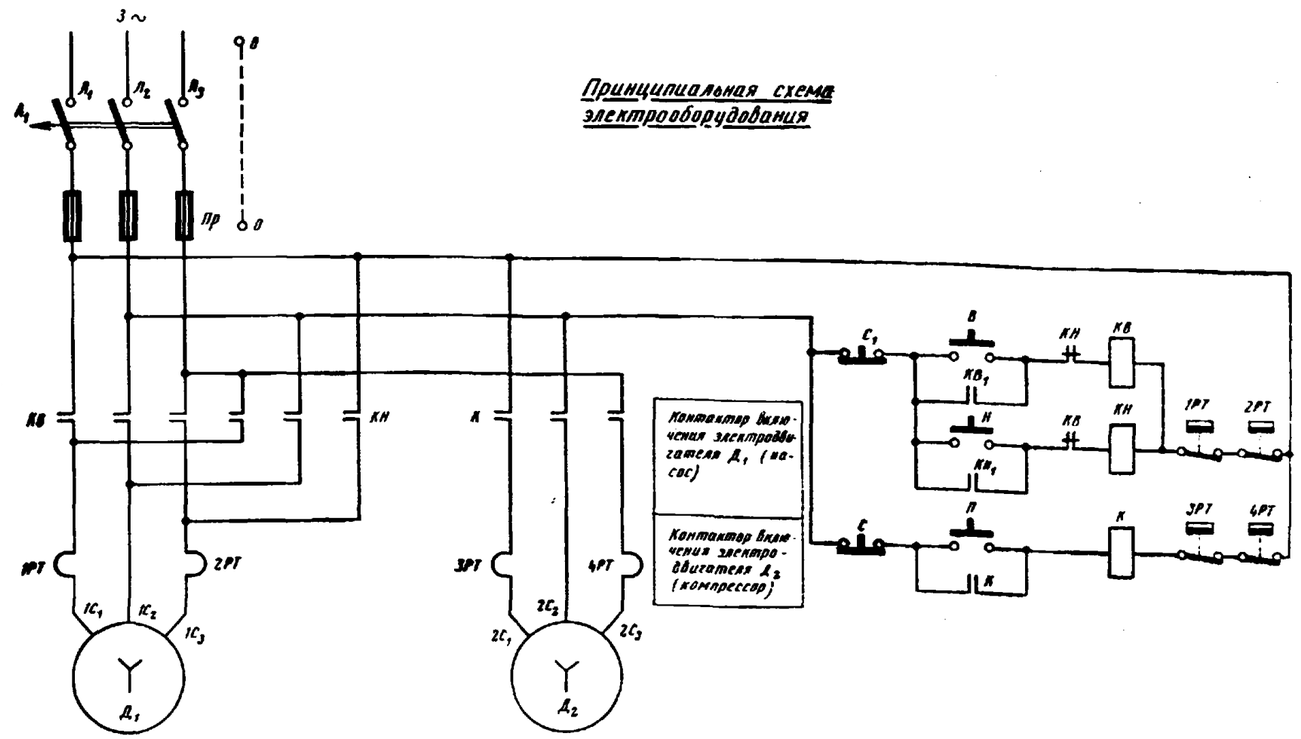

Электродвигатель А71-8
N = 10 квт.; n = 730 об/мин.

Электродвигатель А42-4
N = 2,8 квт.; n = 1420 об/мин.

1. Схема электрооборудования рассчитана на питание от сети с напряжением 3×220 в.
2. Монтаж питающего силового пульта ($Л_1$; $Л_2$; $Л_3$) выполнить проводом КРПТ 3×35°+1×10°.
3. Монтаж пульта управления выполнить проводом ПР500×2,5°.
4. Подводку питания к местам потребления выполнить в металлических трубах ø 20 мм.
5. Заземление электрооборудования обеспечить контактом всех металлических нетоковедущих частей электрооборудования с напряжением выше 36 в через плоскости их соприкосновения с заземленным каркасом или специально проложенным проводником.
6. РЧ шкафа пульта управления см. на листе 40.

Поз.	Обозначение или ГОСТ	Наименование	Кол.	Материал	1 шт	Общий	Лист
					Вес. кг		
3	15.01.004	Фланец	1	Лист 6 ГОСТ 5681-57 ст. 3 ГОСТ 500-58	0,3	0,3	33
2	15.01.003	Конус	1	Лист 4 ГОСТ 5681-57 ст. 3 ГОСТ 500-58	0,74	0,74	33
1	17.01.001	Штуцер	1	Труба 20 ГОСТ 3262-62	0,08	0,08	34
	17.01.000	Конус			1,12		35

Поз.	Обозначение	Наименование	Кол.	Тип	Технические данные
10	3РТ; 4РТ	Реле тепловое	2	ТРН-8	Ток-5А
9	1РТ; 2РТ	Реле тепловое	2	ТРН-8	Ток-10А
8	С/В/Н	Кнопка управления с тремя штифтами	1	КСГ1-23	НЗ/НО/НО
7	П/С	Кнопка управления с двумя штифтами	1	КСГ1-22	НО/НЗ
6	Пр	Предохранитель трубчатый с плавкой вставкой	3	ПЦУ-20	20а
5	$А_1$	Автоматический выключатель	1	А-31-34	С установкой комбинированного расщепителя на 140а
4	К	Магнитный пускатель	1	ПМЕ-222	———
3	КВ/КН	Магнитный пускатель реверсивный	1	224МР	С катушкой 220в, и нагревательными элементами Н
2	$Д_2$	Электродвигатель	1	А42-4	380/220 в 2,8 квт. 1420 об/мин.
1	$Д_1$	Электродвигатель	1	А71-8	380/220 в 10 квт. 730 об/мин.

Проверил: [подпись]

Агрегат для гидроизоляционных и кровельных работ

Котел приставной. Общий вид

Всего листов 42
Лист 36

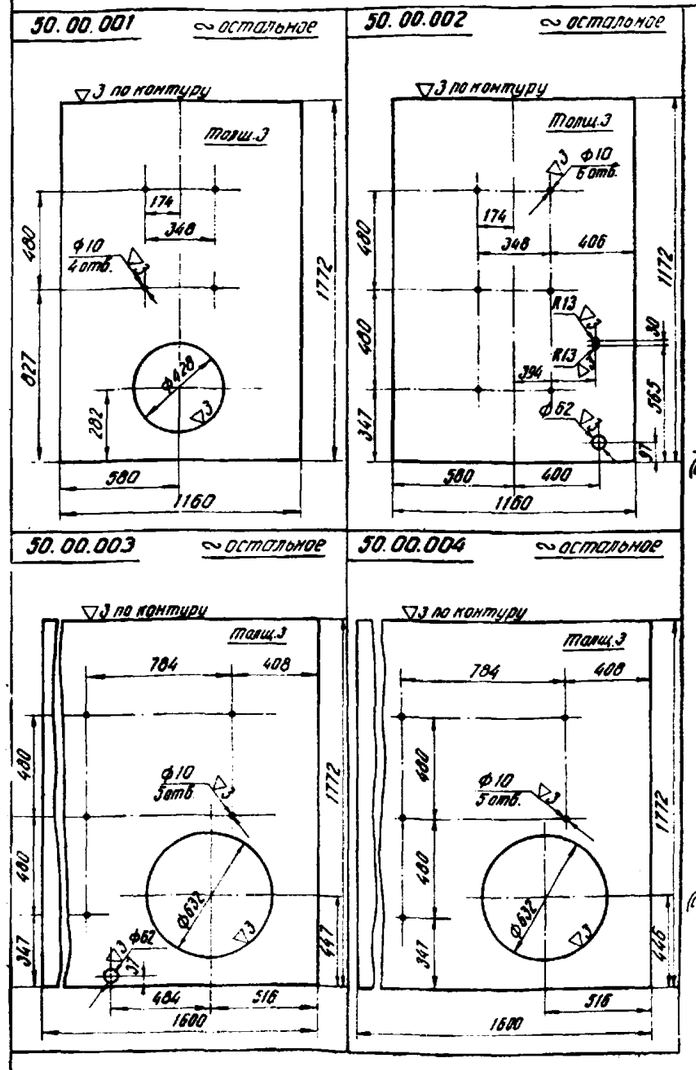

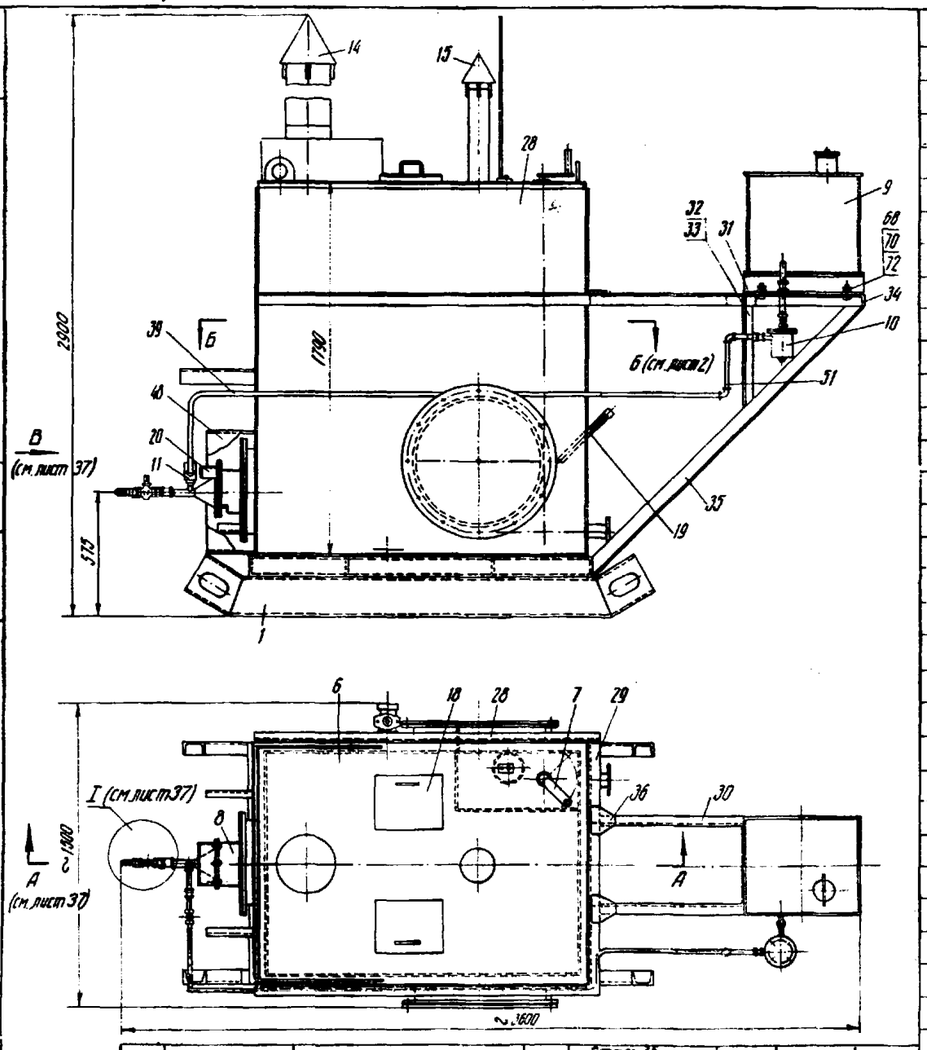

Поз.	Обозначение или ГОСТ	Наименование	Кол.	Материал	1 шт.	Общий	Лист
					Вес, кг		
	50.00.000	Котел приставной			2285,25		36, 37
43	03.00.011	Крышка люка	2	Лист 16 ГОСТ 5681-57 / Ст 3 ГОСТ 500-58	55	110	7
42	03.00.010	Фланец люка	2	Лист 16 ГОСТ 5681-57 / Ст 3 ГОСТ 500-58	16,6	33,2	7
41	03.00.003	Штуцер	1	Труба 50 / ГОСТ 3262-62	1,17	1,17	10
40	03.00.001	Подставка экрана	1	Лист 10 ГОСТ 5681-57 / Ст 3 ГОСТ 500-58	2,06	2,06	10
39	50.00.018	Труба ℓ=4000	1	Труба 20 / ГОСТ 3262-62	4,52	4,52	б/ч
38	50.00.017	Стержень	1	Круг 6 ГОСТ 2590-57 / Ст 3 ГОСТ 535-58	0,32	0,32	39
37	50.00.016	Штанга	1	Круг 25 ГОСТ 2590-57 / Ст 3 ГОСТ 535-58	7,1	7,1	39
36	50.00.015	Косынка	2	Лист 4 ГОСТ 5681-57 / Ст 3 ГОСТ 500-58	0,38	0,76	39
35	50.00.014	Подкос L63×63×6	2	ГОСТ 8509-57 / Ст 3 ГОСТ 535-58	8,75	17,5	39
34	50.00.013	Угольник L50×50×5; ℓ=470	1	ГОСТ 8509-57 / Ст 3 ГОСТ 535-58	1,43	1,43	б/ч
33	50.00.012	Стойка L50×50×5	1	ГОСТ 8509-57 / Ст 3 ГОСТ 535-58	1,8	1,8	39
32	50.00.011	Стойка L50×50×5	1	ГОСТ 8509-57 / Ст 3 ГОСТ 535-58	1,8	1,8	39
31	50.00.010	Угольник L50×50×6; ℓ=370	1	ГОСТ 8509-57 / Ст 3 ГОСТ 535-58	1,12	1,12	б/ч
30	50.00.009	Угольник L50×50×5	2	ГОСТ 8509-57 / Ст 3 ГОСТ 535-58	4,9	9,8	39
29	50.00.008	Угольник L50×50×5; ℓ=1156	1	ГОСТ 8509-57 / Ст 3 ГОСТ 535-58	3,56	3,56	б/ч
28	50.00.007	Угольник L50×50×5; ℓ=1650	2	ГОСТ 8509-57 / Ст 3 ГОСТ 535-58	5,02	10,04	б/ч
27	50.00.006	Стенка отстойника	1	Лист 4 ГОСТ 5681-57 / Ст 3 ГОСТ 500-58	12,8	12,8	39
26	50.00.005	Стенка отстойника	1	Лист 4 ГОСТ 5681-57 / Ст 3 ГОСТ 500-58	30,6	30,6	39
25	50.00.004	Лист боковой	1	Лист В3 ГОСТ 3680-57 / Ст 3 ГОСТ 501-58	64,4	64,4	36
24	50.00.003	Лист боковой	1	Лист В3 ГОСТ 3680-57 / Ст 3 ГОСТ 501-58	64,5	64,5	36
23	50.00.002	Лист задний	1	Лист В3 ГОСТ 3680-57 / Ст 3 ГОСТ 501-58	50,3	50,3	36
22	50.00.001	Лист передний	1	Лист В3 ГОСТ 3680-57 / Ст 3 ГОСТ 501-58	47,8	47,8	36
20	03.19.000	Ограждение форсунки	1	Сборочный	1,21	1,21	16
19	03.18.000	Гильза термометра	1		0,3	0,3	16
18	03.15.000	Крышка люка	2		4,8	9,6	15
17	03.09.000	Дно	1		155	155	14
16	03.08.000	Поплавок	1		2,6	2,6	12
15	03.06.000	Труба вытяжная	1		9,8	9,8	12
14	03.05.000	Труба дымовая	1		16,5	16,5	12
13	03.04.000	Экран	1		88	88	12
12	03.02.000	Топка	1		332	332	11
11	15.00.000	Форсунка	1		2,4	2,4	32
10	14.00.000	Отстойник	1		4,3	4,3	31
9	13.00.000	Бак топливный	1		77,3	77,3	28
8	50.08.000	Корпус горелки	1		59	59	38
7	50.07.000	Рукоятка	1		7,6	7,6	39
6	50.06.000	Крышка	1		78	78	39
5	50.05.000	Стенка правая	1		123,3	123,3	38
4	50.04.000	Стенка левая	1		120,5	120,5	38
3	50.03.000	Стенка задняя	1		117,1	117,1	38
2	50.02.000	Стенка передняя	1		110,7	110,7	38
1	50.01.000	Рама-сани	1		147	147	38

Поз.	Обозначение или ГОСТ	Наименование	Кол.	Материал	1 шт.	Общий	Лист
					Вес, кг		
56	01.00.006	Ниппель	1	Сталь 35 / ГОСТ 1050-60	0,1	0,1	5
55	01.00.005	Переходник	1	Ст 3 / ГОСТ 380-60	0,12	0,12	5
54	01.01.003	Фланец	1	Лист 12 ГОСТ 5681-57 / Ст 3 ГОСТ 500-58	1,6	1,6	5
53	03.00.026	Щиток	2	Лист 133 ГОСТ 3680-57 / Ст 3 ГОСТ 501-58	5,1	10,2	10
52	03.00.025	Ушко грузовое	3	Лист 10 ГОСТ 5681-57 / Ст 3 ГОСТ 500-58	1,52	4,56	7
51	03.00.024	Труба ℓ=220	2	Труба 20 / ГОСТ 3262-62	0,36	0,72	7
50	03.00.023	Прокладка	1	Паронит / ГОСТ 481-58	0,11	0,11	7
49	03.00.021	Прокладка люка	2	Паронит / ГОСТ 481-58	0,3	0,6	10
48	03.00.020	Козырек	1	Лист В3 ГОСТ 3680-57 / Ст 3 ГОСТ 501-58	16,8	16,8	10
47	03.00.016	Угольник L40×40×4	1	ГОСТ 8509-57 / Ст 3 ГОСТ 535-58	2,25	2,25	7
46	03.00.015	Угольник L40×40×4	1	ГОСТ 8509-57 / Ст 3 ГОСТ 535-58	1,48	1,48	7
45	03.00.014	Угольник L40×40×4; ℓ=1600	3	ГОСТ 8509-57 / Ст 3 ГОСТ 535-58	3,88	11,64	б/ч
44	03.00.013	Угольник L40×40×4; ℓ=1080	4	ГОСТ 8509-57 / Ст 3 ГОСТ 535-58	3,62	14,48	7
73		Шлаковата	кг	Готовое изделие	250	250	-
72	ГОСТ 6402-61	Шайба пруж. 12Н-65Г	7		0,003	0,02	-
71	ГОСТ 6402-61	Шайба пруж. 16Н-65Г	32		0,006	0,19	-
70	ГОСТ 5915-62	Гайка М12-011	7		0,02	0,14	-
69	ГОСТ 5915-62	Гайка М16-011	32		0,03	0,96	-
68	ГОСТ 7798-62	Болт М12 50-011	7		0,07	0,49	-
67	ГОСТ 7798-62	Болт М16×60-011	32		0,13	4,16	-
66	ГОСТ 2422-65	Кран муфт. 15	1		0,66	0,66	-
65	ГОСТ 2422-65	Кран муфт. 20	1		1,1	1,1	-
64	ГОСТ 2422-65	Кран муфт. 50	2		6,1	12,2	-
63	ГОСТ 8946-59	Угольник 20	2		0,148	0,29	-
62	ГОСТ 8969-59	Сгон 20	2		0,108	0,22	-
61	ГОСТ 8968-59	Контргайка 20	2		0,04	0,08	-
60	ГОСТ 8963-59	Муфта 20	2		0,075	0,15	-
59	ГОСТ 8963-59	Муфта 25	1		0,133	0,13	-
58	15.00.004	Прокладка	1	Паронит / ГОСТ 481-58	0,004	-	32
57	01.00.007	Прокладка	2	Паронит / ГОСТ 481-58	0,082	-	5

Проверил: [signature]

Агрегат для гидроизоляционных и кровельных работ

Котел приставной. Общий вид

Всего листов 42
Лист 37

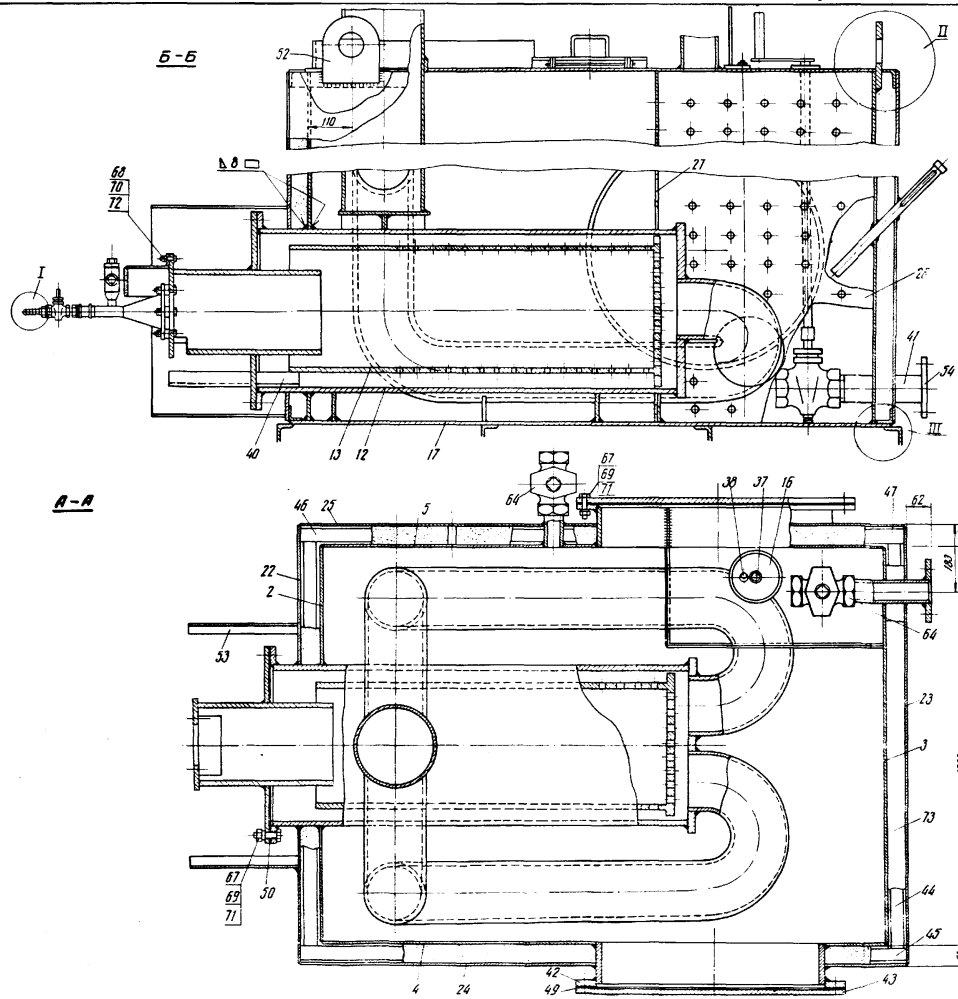

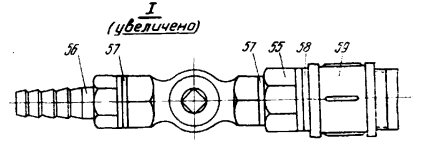

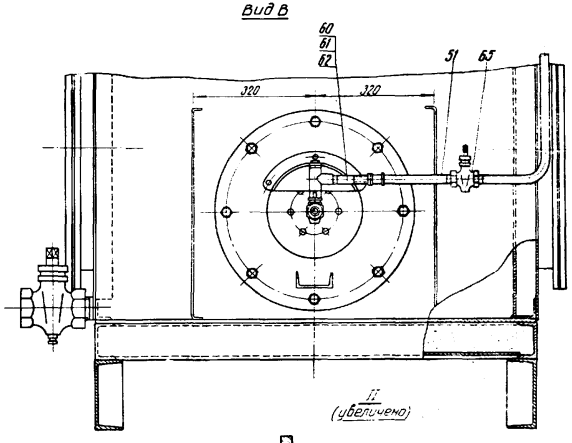

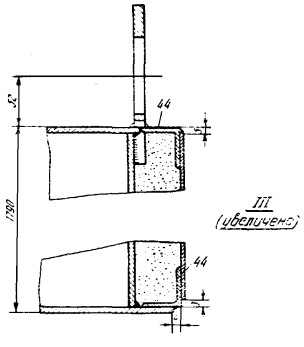

Общий вид см на листе 38

проверил

Агрегат для гидроизоляционных и кровельных работ

Котел приставной. Детали

Всего листов 42
Лист 38

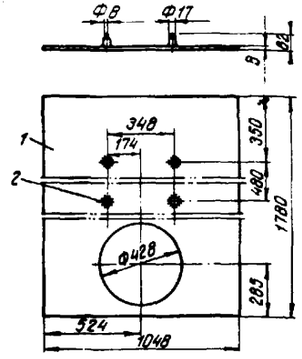

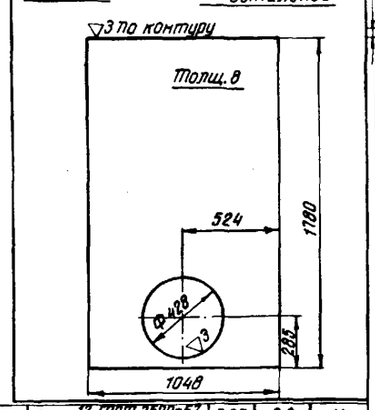

Поз.	Обозначение или ГОСТ	Наименование	Кол.	Материал	1 шт.	Общий вес, кг	Лист
2	03.10.002	Стержень	4	Круг 12 ГОСТ 2590-57 / Ст.3 ГОСТ 535-58	0,05	0,2	14
1	50.02.001	Лист 1048×1780	1	Лист 8 ГОСТ 3681-57 / Ст.3 ГОСТ 500-58	110,5	110,5	38
	50.02.000	Стенка передняя				110,7	38

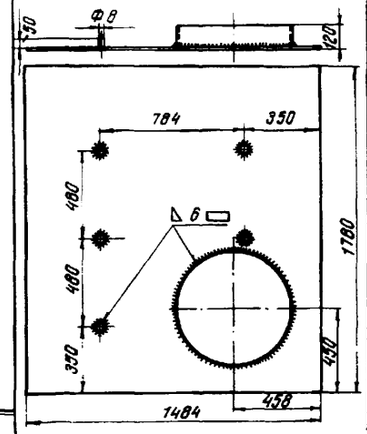

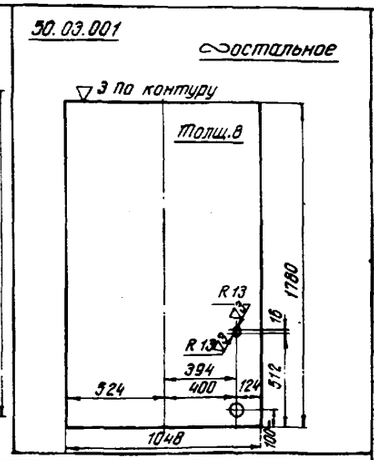

Поз.	Обозначение или ГОСТ	Наименование	Кол.	Материал	1 шт.	Общий вес, кг	Лист
3	03.10.002	Стержень	5	Круг 12 ГОСТ 2590-57 / Ст.3 ГОСТ 535-58	0,05	0,25	14
2	03.11.002	Обечайка	1	Труба 630×14 ГОСТ 8732-58	25,3	25,3	14
1	50.04.001	Лист	1	Лист 6 ГОСТ 3681-57 / Ст.3 ГОСТ 500-58	95	95	39
	50.04.000	Стенка левая				120,55	38

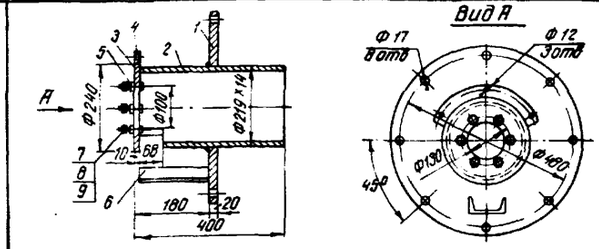

Поз.	Обозначение или ГОСТ	Наименование	Кол.	Материал	1 шт.	Общий вес, кг	Лист
9	ГОСТ 6402-61	Шайба пружинная 8Н-65Г	6	Готовые изделия	0,001	0,01	—
8	ГОСТ 5915-62	Гайка М8-011	6		0,006	0,04	—
7	ГОСТ 7798-62	Болт М8×45-011	6		0,02	0,12	—
6	03.03.006	Швеллер С=170	1	Швеллер 10 ГОСТ 8240-56 / Ст.3 ГОСТ 535-58	1,36	1,36	б/ч
5	03.03.005	Втулка	6	Круг 16 ГОСТ 2590-57 / Ст.3 ГОСТ 535-58	0,02	0,12	10
4	03.03.004	Накладка	1	Лист 4 ГОСТ 3681-57 / Ст.3 ГОСТ 500-58	0,48	0,48	10
3	03.03.003	Крышка	1	Лист 10 ГОСТ 3681-57 / Ст.3 ГОСТ 500-58	2,93	2,93	10
2	03.03.002	Труба	1	Труба 219×14 ГОСТ 8732-58	27	27	10
1	50.08.001	Фланец	1	Лист 20 ГОСТ 3681-57 / Ст.3 ГОСТ 500-58	27,3	27,3	39
	50.08.000	Корпус горелки				59,48	38

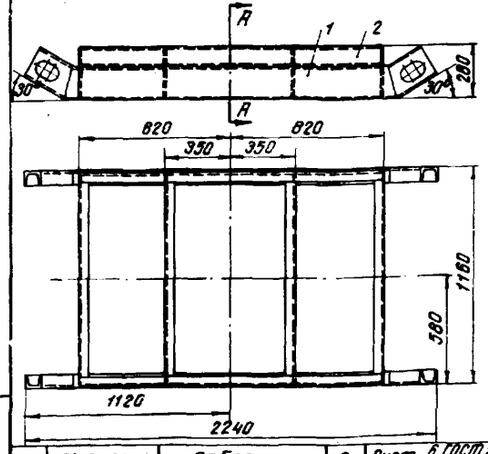

А-А

Сварные швы Δ6

Поз.	Обозначение или ГОСТ	Наименование	Кол.	Материал	1 шт.	Общий вес, кг	Лист
4	50.01.004	Ребро	8	Лист 6 ГОСТ 3681-57 / Ст.3 ГОСТ 500-58	0,87	6,96	39
3	50.01.003	Поперечина	4	Швеллер 10 ГОСТ 8240-56 / Ст.3 ГОСТ 535-58	9,45	37,8	39
2	50.01.002	Швеллер С=1640	2	Швеллер 10 ГОСТ 8240-56 / Ст.3 ГОСТ 535-58	14	28	б/ч
1	50.01.001	Полоз	2	Швеллер 18 ГОСТ 8240-56 / Ст.3 ГОСТ 535-58	37	74	39
	50.01.000	Рама - сани				146,76	38

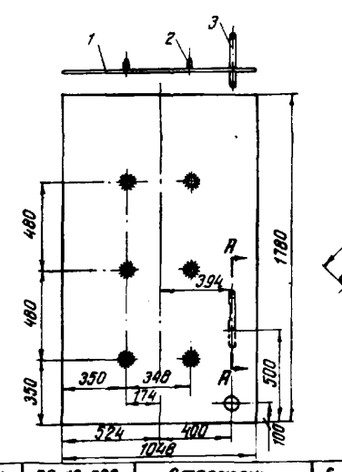

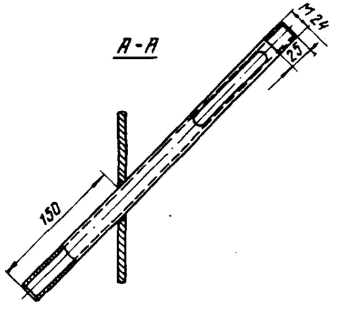

Поз.	Обозначение или ГОСТ	Наименование	Кол.	Материал	1 шт.	Общий вес, кг	Лист
4	03.10.002	Стержень	6	Круг 12 ГОСТ 2590-57 / Ст.3 ГОСТ 535-58	0,05	0,3	14
3	03.13.003	Заглушка Ф20	1	Лист 8 ГОСТ 3681-57 / Ст.3 ГОСТ 500-58	0,007	0,01	б/ч
2	03.13.002	Труба	1	Труба 24×2-20 ГОСТ 8734-58	0,42	0,42	15
1	50.03.001	Лист	1	Лист 8 ГОСТ 3681-57 / Ст.3 ГОСТ 500-58	116,5	116,5	38
	50.03.000	Стенка задняя				117,24	38

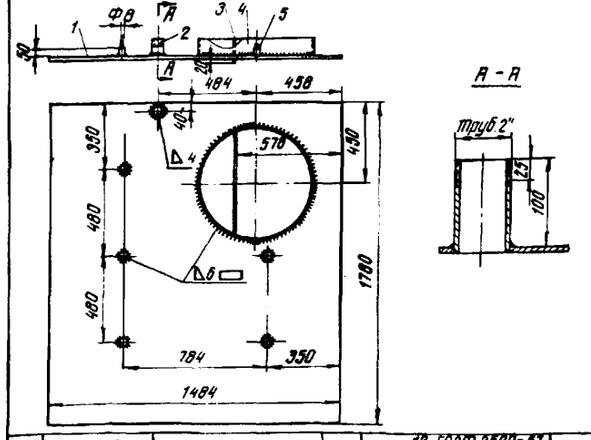

Поз.	Обозначение или ГОСТ	Наименование	Кол.	Материал	1 шт.	Общий вес, кг	Лист
5	03.10.002	Стержень	5	Круг 12 ГОСТ 2590-57 / Ст.3 ГОСТ 535-58	0,05	0,25	14
4	03.11.002	Обечайка	1	Труба 630×14 ГОСТ 8732-58	25,3	25,3	14
3	03.12.003	Полоса 350×140	1	Лист 4 ГОСТ 3681-57 / Ст.3 ГОСТ 500-58	2,42	2,42	б/ч
2	03.12.002	Патрубок	1	Труба 50 ГОСТ 3262-62	0,48	0,48	14
1	50.05.001	Лист	1	Лист 6 ГОСТ 3681-57 / Ст.3 ГОСТ 500-58	94,9	94,9	39
	50.05.000	Стенка правая				123,35	38

Проверил:

Агрегат для гидроизоляционных и кровельных работ

Котел приставной. Детали

Всего листов 42
Лист 39

50.01.004 остальное

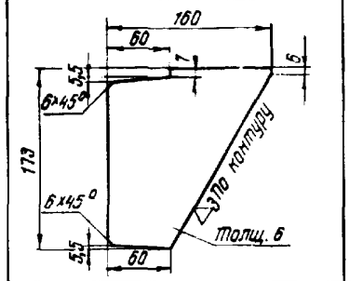

50.06.001 остальное

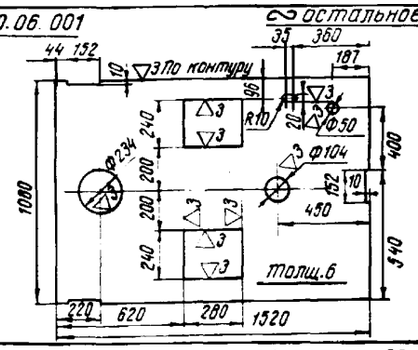

50.00.015 остальное

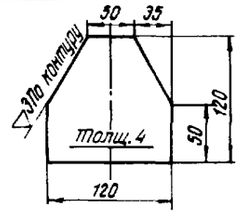

50.00.014 остальное

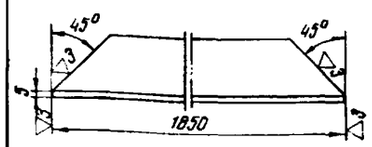

50.00.009 остальное

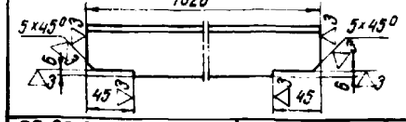

50.00.005 остальное

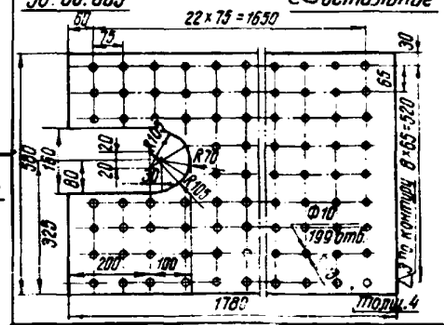

50.00.011 остальное

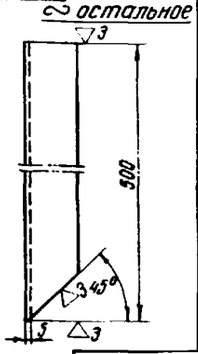

50.00.012 остальное

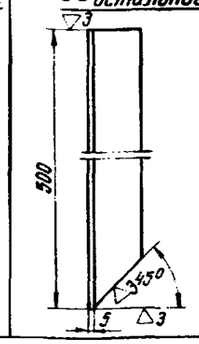

50.01.003 остальное

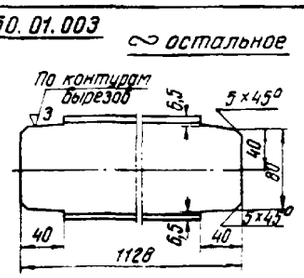

50.08.001 остальное

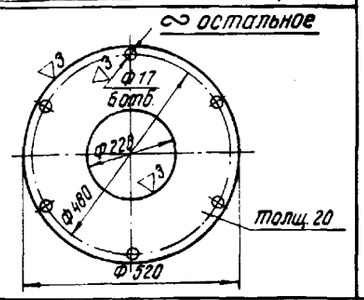

50.00.017 остальное

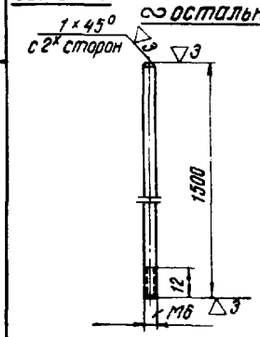

50.00.016 остальное

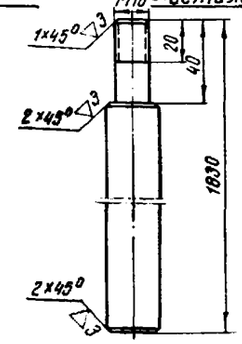

50.00.006 остальное

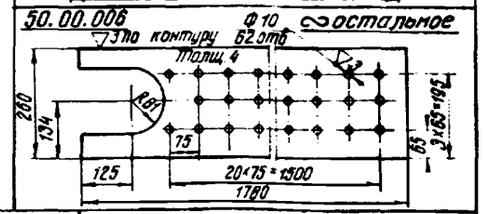

50.04.001 остальное

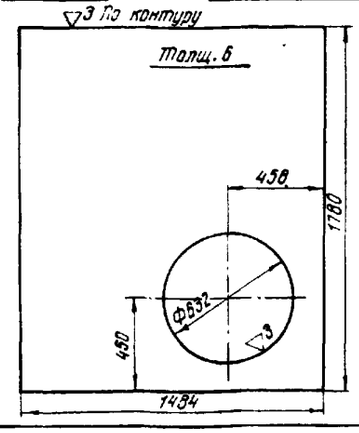

50.05.001 остальное

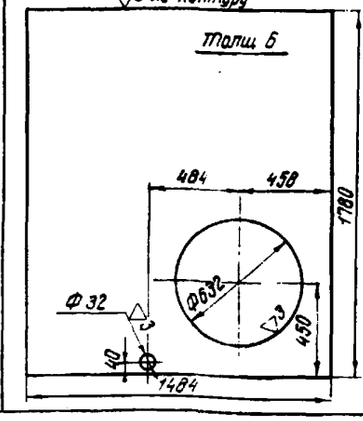

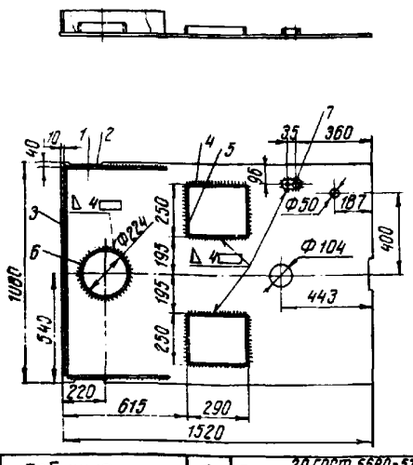

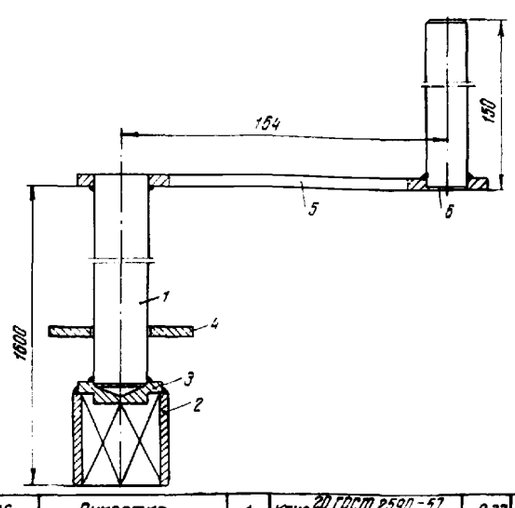

Поз.	Обозначение или ГОСТ	Наименование	Кол.	Материал	Вес, кг: 1 шт.	Вес, кг: Общий	Лист
7	03.14.007	Бобышка	1	Лист 20 ГОСТ 5680-57 / Ст.3 ГОСТ 500-58	0,4	0,4	14
6	03.14.006	Полоса 50×5×120	1	Лист 5 ГОСТ 3681-57 / Ст.3 ГОСТ 500-58	1,4	1,4	б/ч
5	03.14.005	Полоса 20×5×240	4	Лист 5 ГОСТ 3681-57 / Ст.3 ГОСТ 500-58	0,19	0,76	б/ч
4	03.14.004	Полоса 20×5×280	4	Лист 5 ГОСТ 3681-57 / Ст.3 ГОСТ 500-58	0,22	0,88	б/ч
3	03.14.003	Полоса 1000×100×3	1	Лист В.3 ГОСТ 3680-57 / МСт.3 ГОСТ 501-58	2,35	2,35	б/ч
2	03.14.002	Полоса 500×100×3	2	Лист В.3 ГОСТ 3680-57 / МСт.3 ГОСТ 501-58	1,17	2,34	б/ч
1	50.06.001	Лист	1	Лист 6 ГОСТ 3681-57 / Ст.3 ГОСТ 500-58	10	10	39
	50.06.000	Крышка				18,13	39

Поз.	Обозначение или ГОСТ	Наименование	Кол.	Материал	Вес, кг: 1 шт.	Вес, кг: Общий	Лист
6	03.20.006	Рукоятка	1	Круг 20 ГОСТ 2590-57 / Ст.3 ГОСТ 535-58	0,37	0,37	16
5	03.20.005	Рычаг	1	Лист 5 ГОСТ 3681-57 / Ст.3 ГОСТ 500-58	0,33	0,33	16
4	03.20.004	Крышка	1	Лист 5 ГОСТ 3681-57 / Ст.3 ГОСТ 500-58	0,12	0,12	16
3	03.20.002	Фланец	1	Ст.3 ГОСТ 380-60	0,05	0,05	16
2	03.20.001	Квадрат	1	Круг 45 ГОСТ 2590-57 / Ст.3 ГОСТ 535-58	0,42	0,42	16
1	50.07.001	Штанга ℓ=1560	1	Круг 26 ГОСТ 2590-57 / Ст.3 ГОСТ 535-58	6,3	6,3	б/ч
	50.07.000	Рукоятка				7,59	39

Проверил: Кудинц

50.01.001 остальное

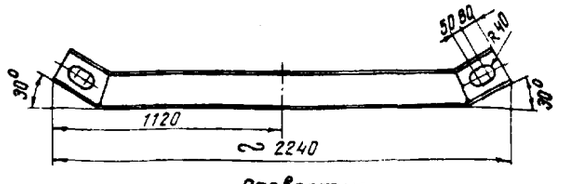

Развертка

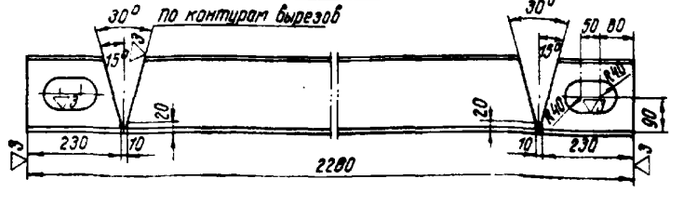

Агрегат для гидроизоляционных и кровельных работ

Шкаф пульта управления

Всего листов 42
Лист 40

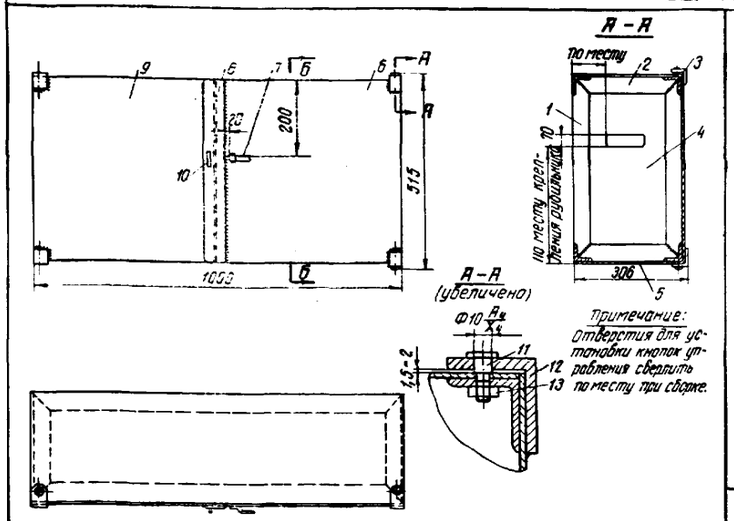

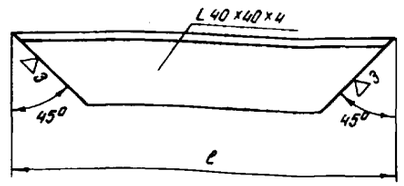

N детали	К-во	ℓ
100-00-001	4	494
100-00-002	4	294

100.00.009

▽4 остальное

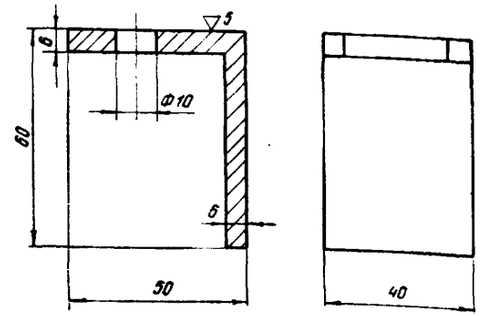

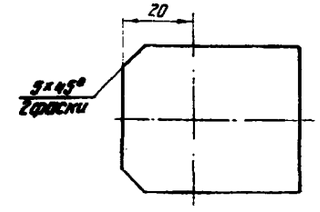

100.00.004

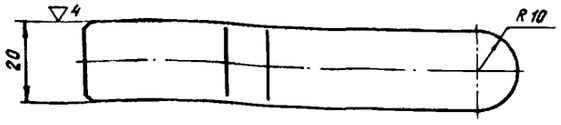

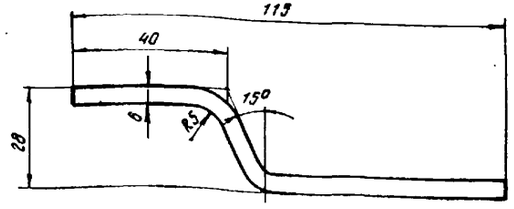

Поз.	Обозначение или ГОСТ	Наименование	Кол.	Материал	Вес 1 шт.	Вес общий	Лист
13	ГОСТ 5915-62	Гайка М6	4	Готовое изделие	—	—	—
12	100.00.009	Навес	4	Ст.3	0,21	0,84	40
11	100.00.008	Ось	4	Ст.3	0,05	0,2	40
10	—	Ушко	1	Готовое изделие	—	—	—
9	100.00.006	Крышка	1	Ст.3	6	6	40
8	100.00.005	Планка	1	Ст.3	0,12	0,12	40
7	100.00.004	Ручка	1	Ст.3	0,11	0,11	40
6	100.00.003	Крышка	1	Ст.3	5,9	5,9	40
5	—	Лист δ=3мм 295×1000 Ст.3 ГОСТ 380-60	2	Ст.3	0,7	1,4	Б/Ч
4	—	Лист δ=3мм 295×493 Ст.3 ГОСТ 380-60	2	Ст.3	0,35	0,7	Б/Ч
3	—	Уголок 40×40×4 Ст.3 ГОСТ 380-60 L=920	4	Ст.3	2,22	8,88	Б/Ч
2	100.00.002	Уголок 40×40×4 Ст.3 ГОСТ 380-60	4	Ст.3	0,6	2,4	40
1	100.00.001	Уголок 40×40×4 Ст.3 ГОСТ 380-60	4	Ст.3	1,1	4,4	40
	100.00.000	Шкаф пульта управления				30,95	40

100.00.003

▽4 остальное

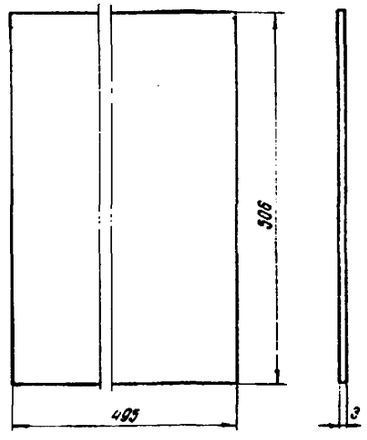

100.00.006

▽4 остальное

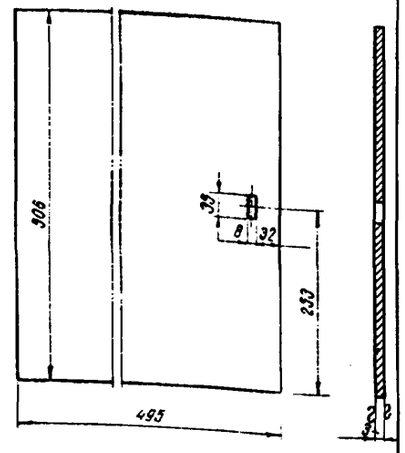

100.00.008

▽4 остальное

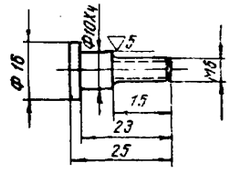

100.00.005

▽4 остальное

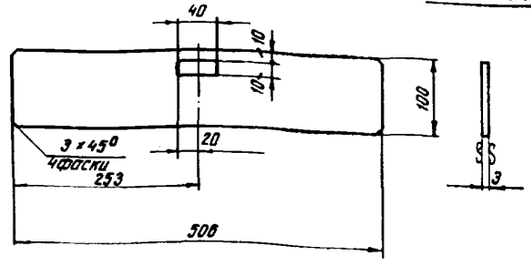

Агрегат для гидроизоляционных и кровельных работ

Схемы положения кранов при работе агрегата

Всего листов 42
Лист 41

Спецификация кранов

№ кранов	Места установки
1	Котел - насос (основной)
2	Котел-насос (аварийный)
3	Смеситель - насос
4	Приставной котел - насос
5	Диспергатор - насос
6	Раздатчик - шланг
7	Возвратный стояк - котел
8	Возвратный стояк - котел
9	Возвратный стояк - смеситель
10	Смеситель - раздатчик
11	Раздатчик - диспергатор
12	Стояк - насос
13	На раздатчике для кровельных работ
14	На раздатчике для кровельных работ
15	На раздатчике для кровельных работ
16	Компрессор - раздатчик

Положение кранов при загрузке котла агрегата битумом из приставного котла

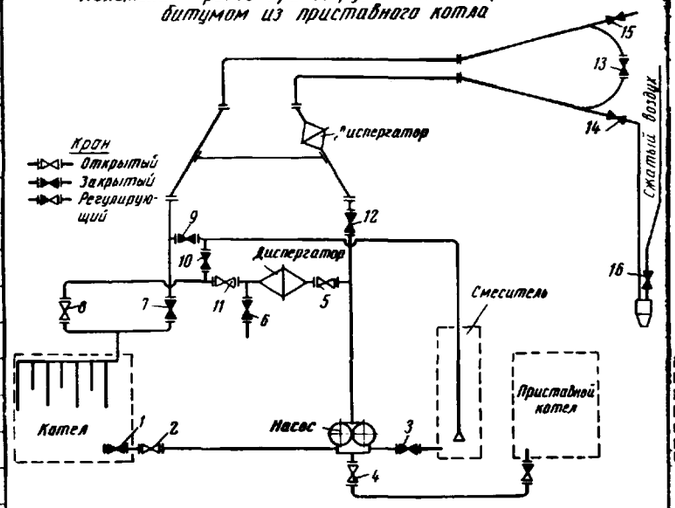

Положение кранов при загрузке смесителя из цистерны

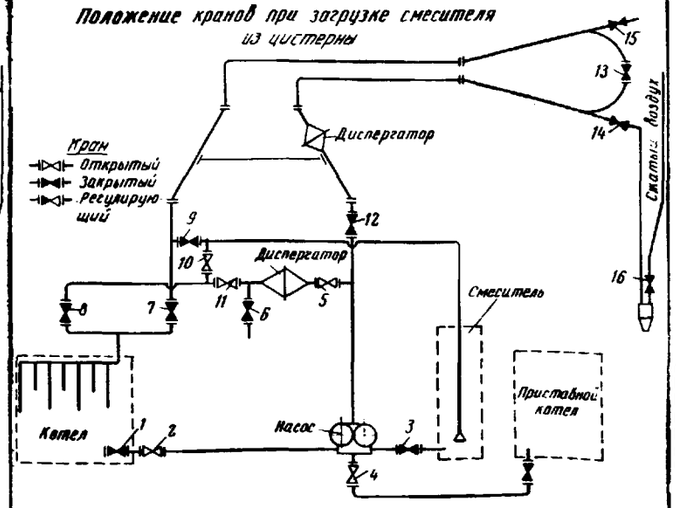

Положение кранов при приготовлении горячих мастик и БЛК

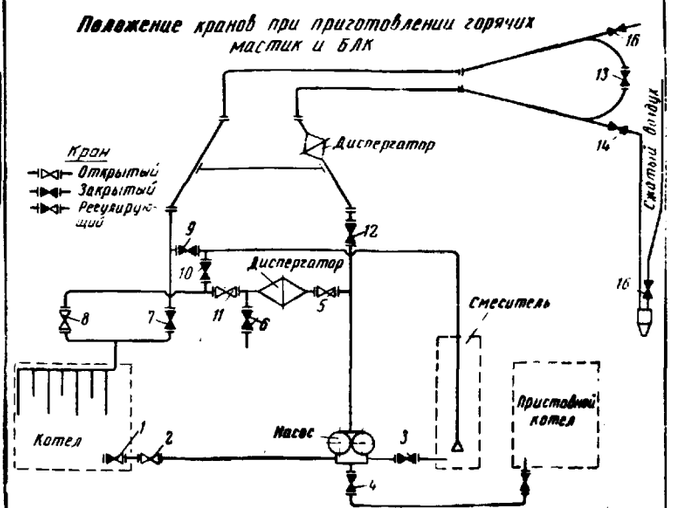

Положение кранов при приготовлении мастик БЛК (вводится кукерсоль)

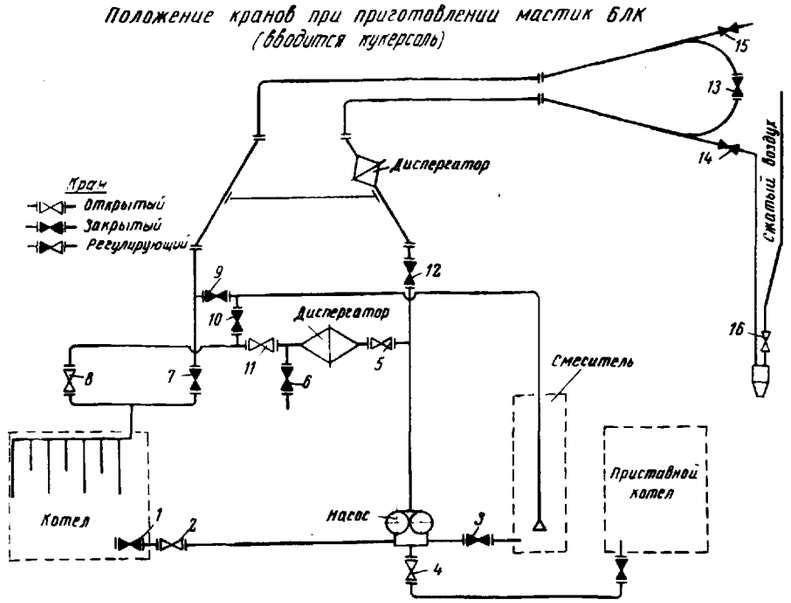

Положение кранов при приготовлении мастик БЛК (вводится битум из приставного котла)

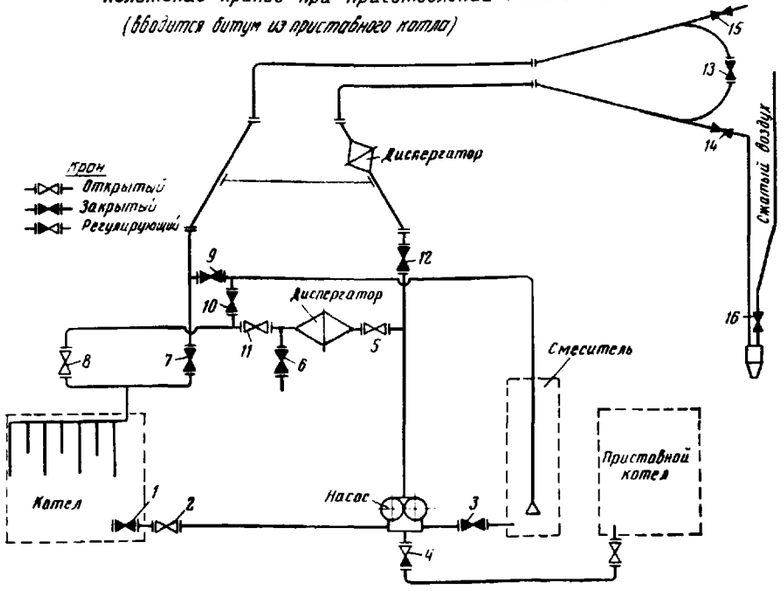

Положение кранов при раздаче мастики на кровле (с одновременной циркуляцией мастики по трубопроводам)

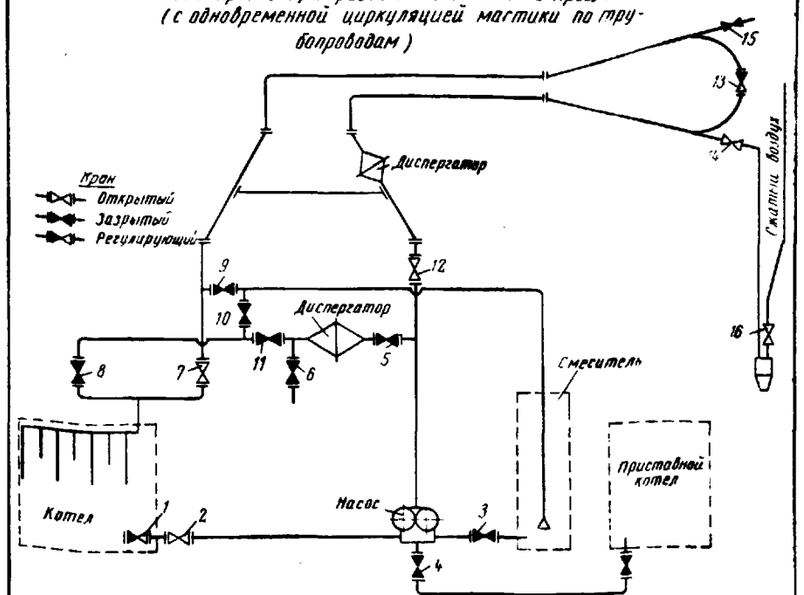

Проверил: [illegible]

Агрегат для гидроизоляционных и кровельных работ

Схемы положения кранов при работе агрегата

Всего листов 42
Лист 42

Положение кранов при продувке шлангов и стояка подогретым сжатым воздухом (насос вращается в обратную сторону)

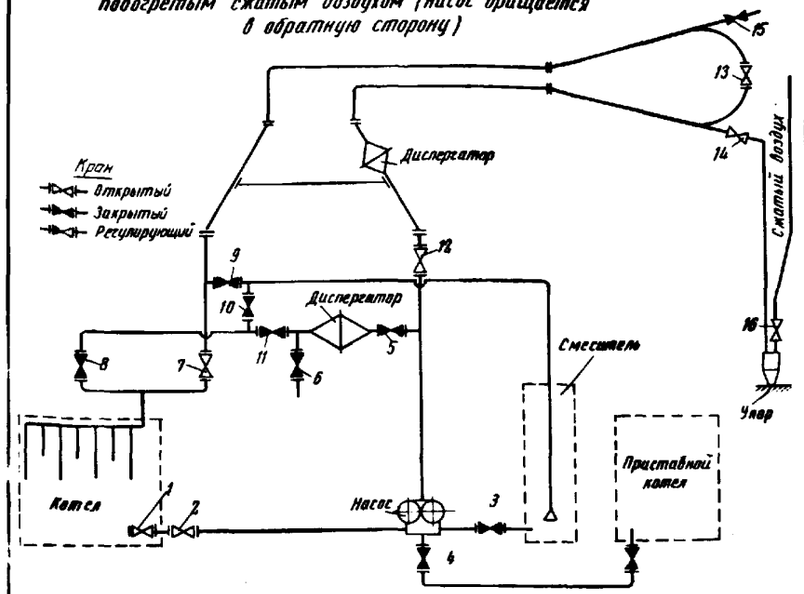

Положение кранов при промывке стояка и шлангов (при кровельных работах)

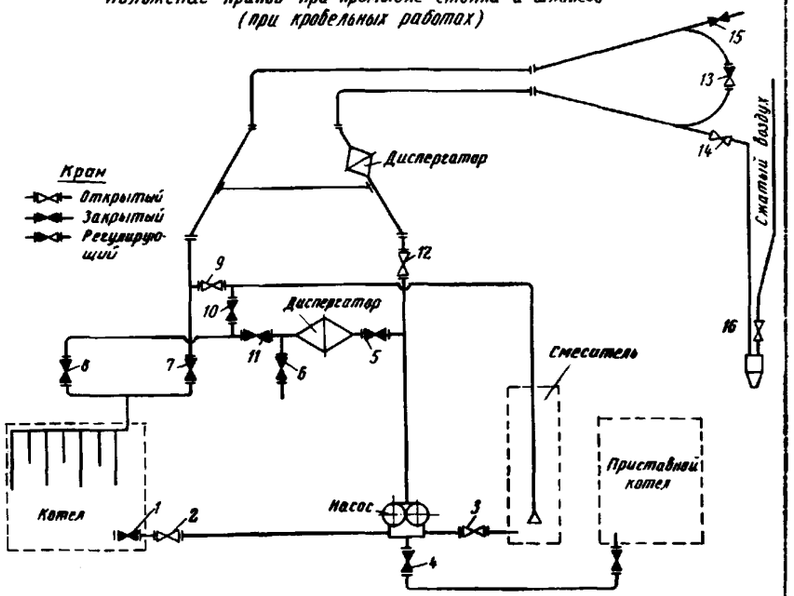

Положение кранов в процессе нанесения мастики при гидроизоляционных работах (с одновременной циркуляцией мастик по трубопроводам)

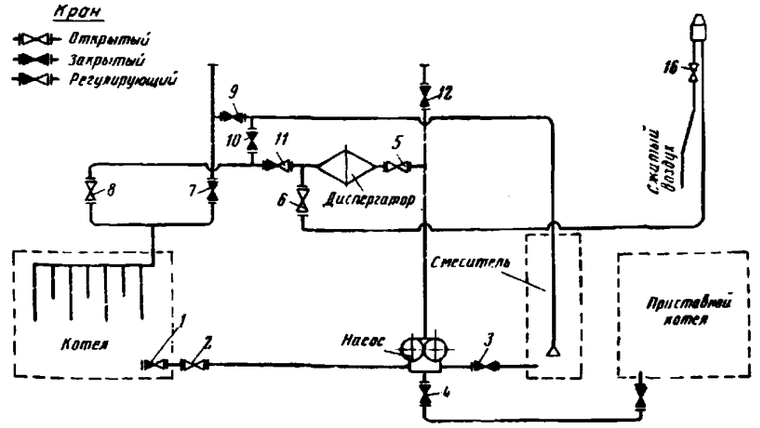

Положение кранов во время продувки шлангов сжатым воздухом при гидроизоляционных работах (насос вращается в обратном направлении)

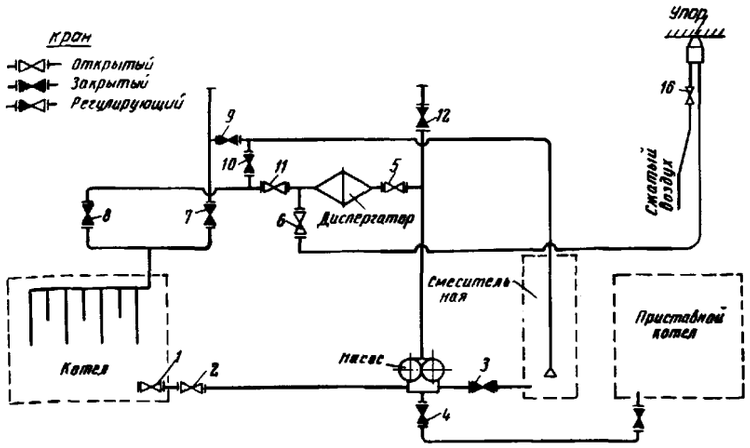

Положение кранов в процессе промывки шлангов при гидроизоляционных работах

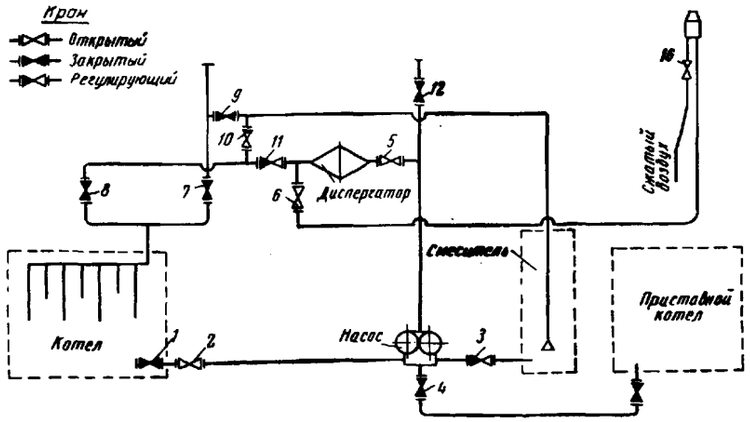

Положение кранов при циркуляции растворителя по шлангу и стояку (при промывке)

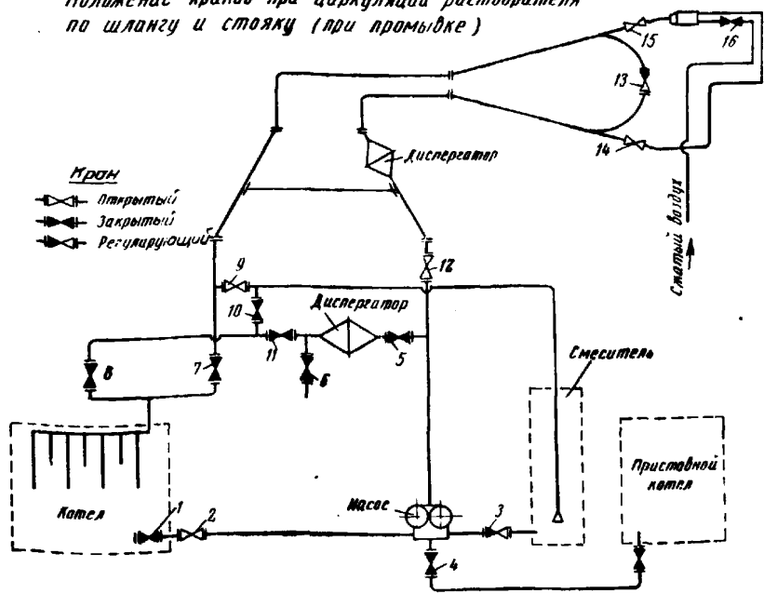

Прот[illegible] сил: Сашу

gost.e-ecolog.ru