ТИПОВЫЕ ДЕТАЛИ И КОНСТРУКЦИИ ЗДАНИЙ И СООРУЖЕНИЙ

СЕРИЯ ОВ-02-131

ВЫПУСК 1.

ЛЮКИ И ДВЕРИ ГЕРМЕТИЧЕСКИЕ ДЛЯ ВЕНТИЛЯЦИОННЫХ КАМЕР

РАБОЧИЕ ЧЕРТЕЖИ

МОСКВА
1961

Отпечатано в ЦИТП
г. Москва
Стартаковская ул. д. 2а

gost.e-ecolog.ru

ТИПОВЫЕ ДЕТАЛИ И КОНСТРУКЦИИ ЗДАНИЙ И СООРУЖЕНИЙ

СЕРИЯ ОВ-02-131

ВЫПУСК 1.

ЛЮКИ И ДВЕРИ ГЕРМЕТИЧЕСКИЕ ДЛЯ ВЕНТИЛЯЦИОННЫХ КАМЕР

РАБОЧИЕ ЧЕРТЕЖИ

РАЗРАБОТАНЫ
ГОСУДАРСТВЕННЫМ ПРОЕКТНЫМ ИНСТИТУТОМ
„САНТЕХПРОЕКТ"

ВВЕДЕНЫ В ДЕЙСТВИЕ
ГПИ „САНТЕХПРОЕКТ"
ГЛАВСТРОЙПРОЕКТА ГОССТРОЯ СССР
Приказ №375 от 28/VI-1961г

ЦЕНТРАЛЬНЫЙ ИНСТИТУТ ТИПОВЫХ ПРОЕКТОВ
МОСКВА
1961

Ин 6374

Зам. гл. инж. Вайнберг Ю.С.
Нач. отдела Мазо Л.В.
Рук. группы Ушакирская Л.И.
Ведущий констр. Финкельштейн С.М.

СОДЕРЖАНИЕ

	Лист №	Стр. №
Пояснительная записка		2
Дверь герметическая неутепленная 1400 х 600	1-7.	3-9
Дверь герметическая утепленная 1400 х 600	8-10	10-12
Закладная рама 1400 х 600	11	13
Люк герметический неутепленный 700 х 500	12-16	14-18
Люк герметический неутепленный 700х500 со смотровым окном	17-20	19-22
Люк герметический утепленный 700 х 500	21-23	23-25
Закладная рама 700 х 500	24	26
Люк герметический неутепленный ∅ 430	25-29	27-31
Закладная рама	30	32
Люк герметический неутепленный 450х350 со смотровым окном	31-35	33-37

ПОЯСНИТЕЛЬНАЯ ЗАПИСКА

Настоящий проект выполнен в соответствии с приказом Госстроя СССР от 3/III-61г. № 83 взамен серий:

1. ОВ-02-30 „Двери герметические для вентиляционных камер."
2. ОВ-02-31 "Люки герметические для вентиляционных камер."

По назначению герметические двери и люки разделяются на два вида. а) неутепленные и б) утепленные

Двери герметические неутепленные и утепленные разработаны одного типоразмера:

Г001 – размером 1400×600 / неутепленные /

Г002 – размером 1400×600 / утепленные /

Люки неутепленные разработаны 4-х типоразмеров:

а/ Г004 – размером 700 × 500

б/ Г005 – " " со смотровым окном.

в/ Г008 " ф 430

г/ Г010 " 450 × 350 со смотровым окном.

Люки утепленные разработаны одного размера:

Г006 – размером 700 × 500

Разработаны также закладные рамы 3-х типоразмеров:

а/ Г003 – размером 1400×600

б/ Г007 " 700×500

в/ Г009 " ф 430

Двери и люки герметические предназначаются для установки на камерах вентиляционных установок и на камерах кондиционеров.

Двери герметические применяются в тех случаях, когда требуется вход в камеру для обслуживания или когда через дверь требуется проносить оборудование.

Люки герметические применяются в тех случаях, когда требуется периодически обслуживать находящиеся в камерах устройства.

Утепленные двери и люки применяются для установки между помещениями со значительной разностью температуры.

Герметические двери и люки могут устанавливаться на стенах, выполненных из металла, кирпича, железобетона и бетона.

При установке дверей на металлических стенах, крепление их может быть осуществлено посредством сварки или болтового соединения. При установке на болтовом соединении в рамах дверей и люков следует предусмотреть соответствующие отверстия под болты.

В случае установки дверей и люков на стены, выполненные из других материалов, применяются закладные рамы. Крепление дверей и люков к ним осуществляется также посредством сварки или болтового соединения.

Ин 6374

Зам. гл. инж.	[signature]	Мазо А.В.	Ведущий констр.	Вайнберг Ю.С.
Нач. отдела	[signature]	Финкельштейн С.М.		
Рук. группы	[signature]	Ушомирская А.И.		

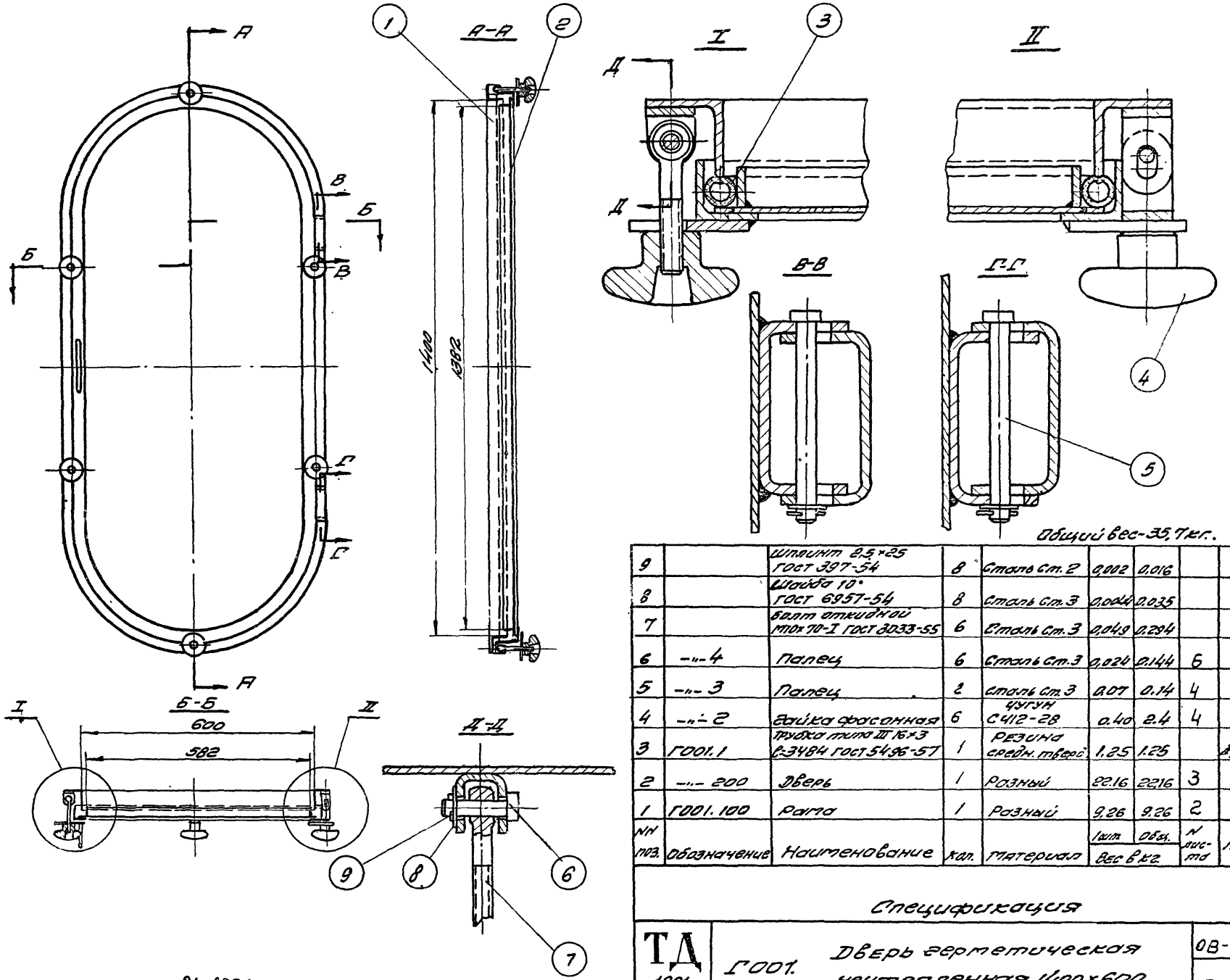

NN поз.	Обозначение	Наименование	Кол.	Материал	1шт. Вес в кг.	Общ. Вес в кг.	N листа	Примечан.
9		Шплинт 2,5×25 ГОСТ 397-54	8	Сталь Ст. 2	0,002	0,016		
8		Шайба 10° ГОСТ 6957-54	8	Сталь Ст. 3	0,0044	0,035		
7		Болт откидной М10×70-I ГОСТ 3033-55	6	Сталь Ст. 3	0,049	0,294		
6	-"- 4	Палец	6	Сталь Ст. 3	0,024	0,144	6	
5	-"- 3	Палец	2	Сталь Ст. 3	0,07	0,14	4	
4	-"- 2	Гайка фасонная	6	Чугун СЧ12-28	0,40	2,4	4	
3	ГООI.1	Трубка типа III 16×3 Е-3484 ГОСТ 5496-57	1	Резина средн. тверд.	1,25	1,25		Б/черт.
2	-"- 200	Дверь	1	Разный	22,16	22,16	3	
1	ГООI.100	Рама	1	Разный	9,26	9,26	2	

Спецификация

ТД 1961г	ГООI. Дверь герметическая неутепленная 1400×600	ОВ-02-131.1	
		лист	1

Зам. гл. инж. | Нач. отдела | Рук. группы | Мазо А.В | Финкельштейн С.М. | Шомирская А.И | Проверил | Ведущ. констр. | Исполнитель | Шомирская Е.И. | Вайнберг Ю.С. | Глазовая Т.З.

Ин 6374

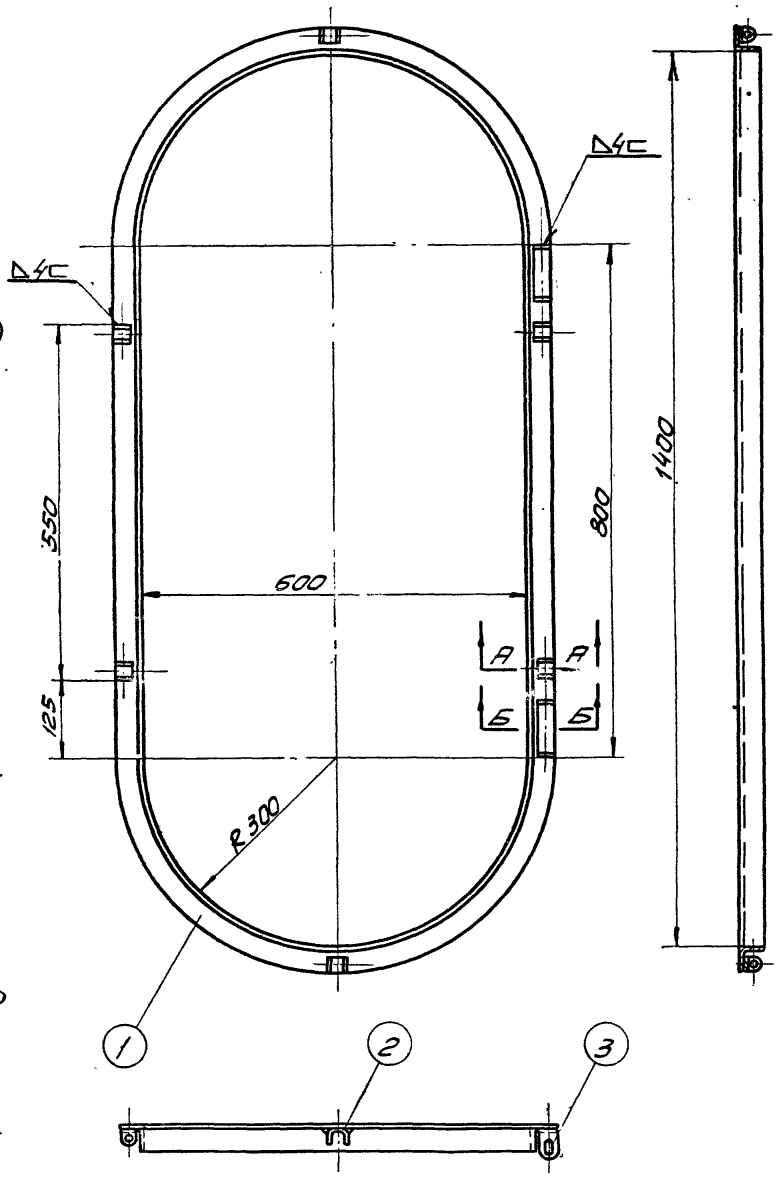

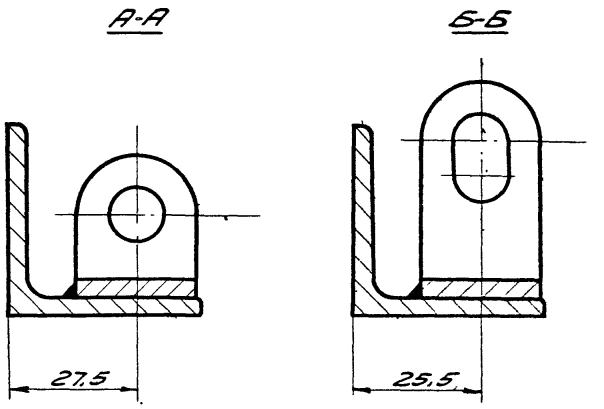

Общий вес - 9,26 кг

NN поз.	Обозначение	Наименование	Кол.	Материал	Вес в кг 1 шт.	Вес в кг Общ.	№ листа	Примечан.
3	-"- 103	Скоба	2	Сталь Ст3	0,16	0,32	6	
2	-"- 102	Ушко	6	Сталь Ст3	0,056	0,336	6	
1	Г001.101	Рама	1	Сталь Ст3	8,6	8,6	5	

Г001.100 Рама

ТД 1961г.

Дверь герметическая неутепленная 1400×600.

ОВ-02-131.1

Лист 2

Зам. гл. инж. | Нач. отдела | Руков. группы | Мазо А.В. | Финкельштейн С.М. | Чистопрская А.И. | Проверил | Ведущ. констр. | Исполнитель | Чистопрская А.И. | Байнберг Ю.С. | Медовая Т.Э.

Ин 6374

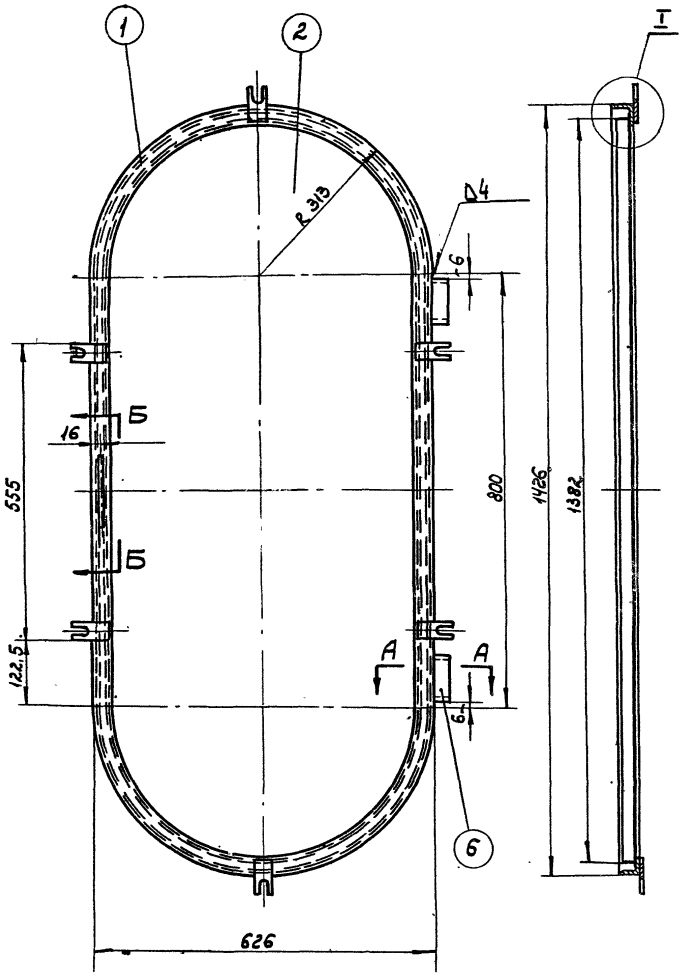

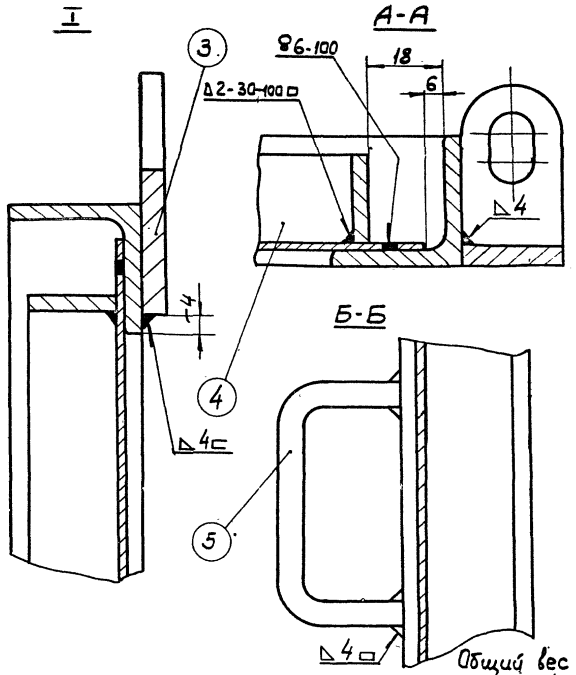

Общий вес 22,16 кг.

NN поз.	Обозначение	Наименование	кол.	Материал	Вес в кг: 1 шт.	Вес в кг: общ.	№ листа	Примечан.
6	—"— 103	Скоба	2	Сталь ст.3	0,16	0,32	6	
5	—"— 205	Ручка	1	Сталь ст.3	0,18	0,18	6	
4	—"— 204	Рамка	1	Сталь ст.3	2,35	2,35	7	
3	—"— 203	Планка	6	Сталь ст.3	0,085	0,51	4	
2	—"— 202	Лист	1	Сталь ст.3	12,1	12,1	7	
1	ГООІ. 201	Рама	1	Сталь ст.3	6,7	6,7	5	

ГООІ. 200 Дверь

ТД 1961г.

Дверь герметическая неутепленная 1400×600

08-02-131:1

Лист 3

Инв. № 6374

Зам. гл. инж.		Маза А.В.	Проверил
Нач. отдела		Финкельштейн С.М.	Ведущ. констр.
Рук. группы	Ушомирская	Ушомирская А.И.	Исполнитель

Ушомирская А.И
Вайнберг Ю.С.
Медовая Т.З.

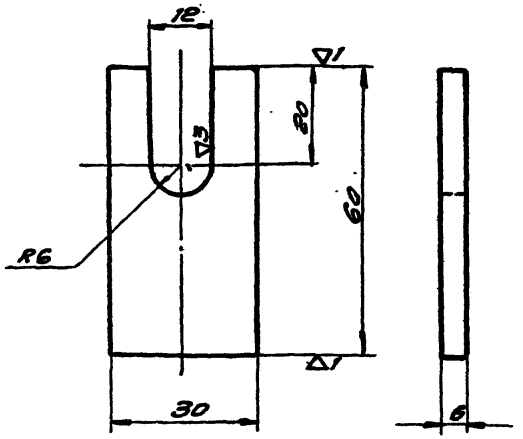

∽ остальное

Г001.203	Планка	Сталь Ст.3 ГОСТ 535-58	Полоса 6×30 ГОСТ 103-58	0,085	ОВ-02-131.1
Обознач.	Наименование	Материал	Сортамент	Вес кг.	Лист 4

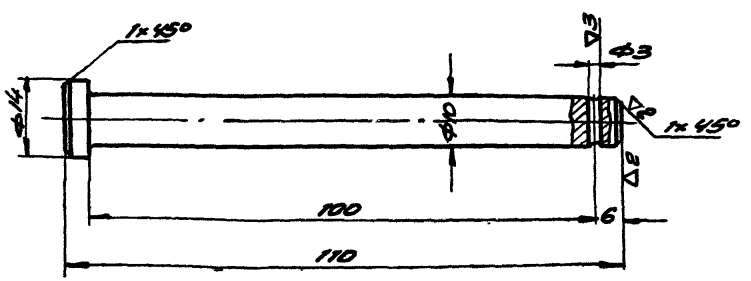

∽ остальное

Г001.3	Палец	Сталь Ст.3 ГОСТ 535-58	Круг 10 ГОСТ 2590-58	0,07	ОВ-02-131.1
Обозначен.	Наименование	Материал	Сортамент	Вес кг.	Лист 4

∽ остальное

А-А

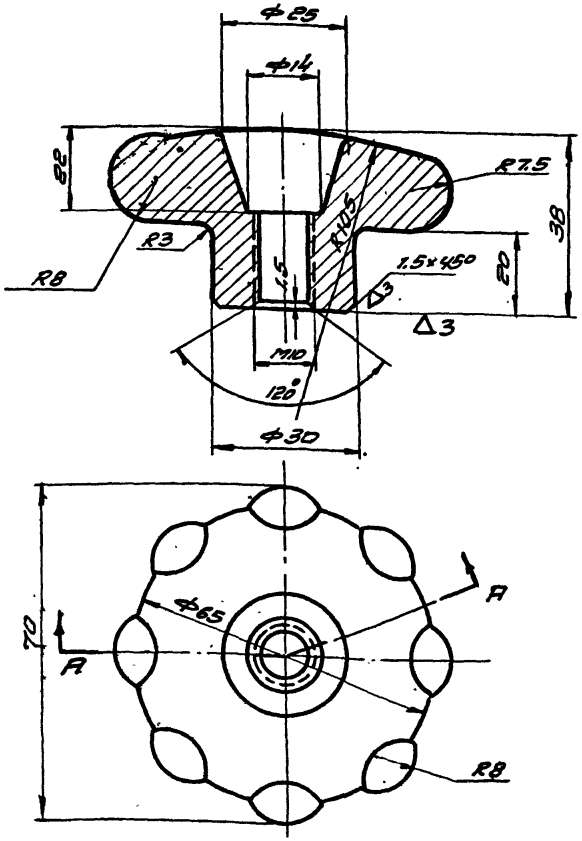

Г001.2	Гайка фасонная	Чугун Сч 12-28 ГОСТ 1412-54		0,40	
Обознач.	Наименование	Материал	Сортамент	Вес кг.	

ТД 1961г.	Дверь герметическая неутепленная 1400×600	ОВ-02-131.1	Лист 4

Зам. гл. инж. | Нач. отдела | Рук. группы | Мазо А.В. | Финкельштейн С.М. | Ушатирская А.И. | Проверил | Ведущ. констр. | Исполнитель | Ушатирская А.И. | Вайнберг Ю.С. | Виноградова Л.В.

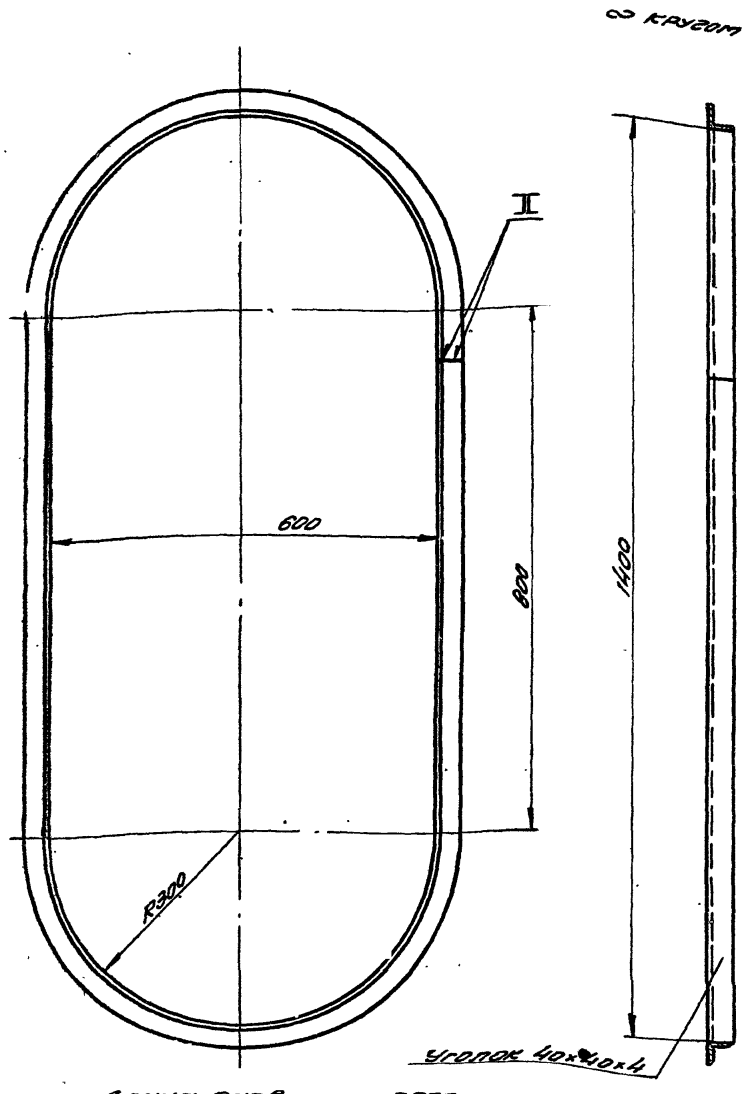

Длина развертки 3556мм.

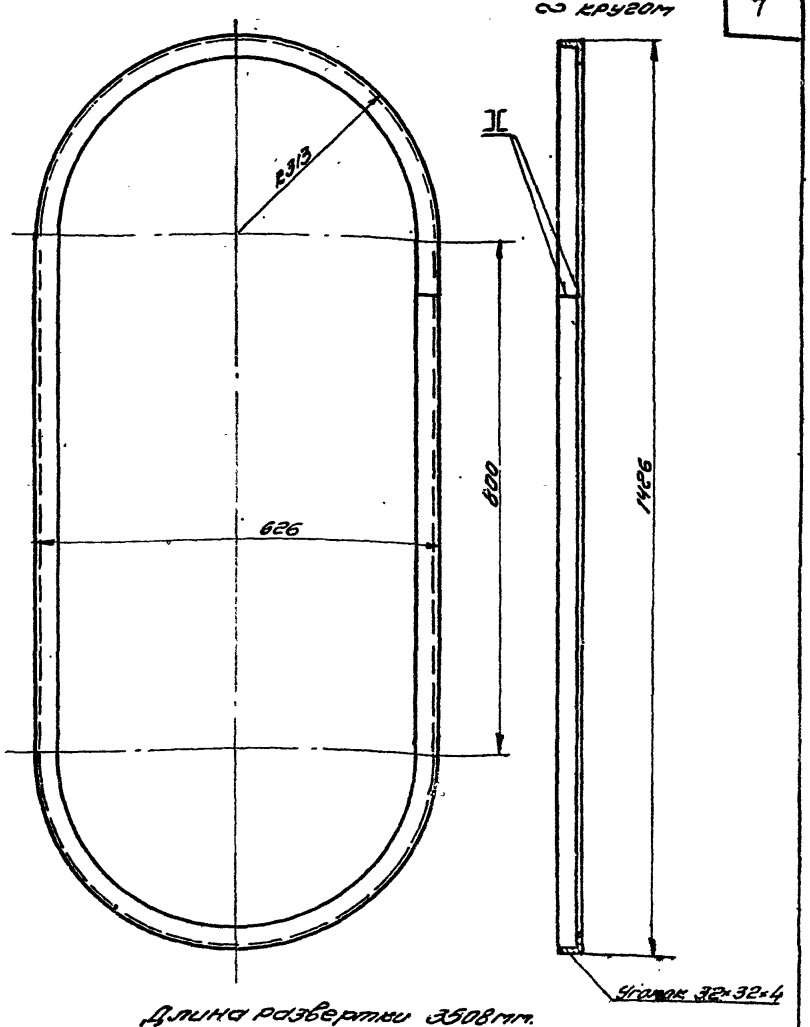

Длина развертки 3508мм.

Г001.101	Рама	Сталь Ст.3 ГОСТ 535-58	Уголок 40×40×4 ГОСТ 8509-57	8,6	ОВ-02-131.1
Обозначен.	Наименование	Материал	Сортамент	Вес кг.	Лист 5

Г001.201	Рама	Сталь Ст.3 ГОСТ 535-58	Уголок 32×32×4 ГОСТ 8509-57	6,7	
Обозначен.	Наименование	Материал	Сортамент	Вес кг.	

ТД 1961	Дверь герметическая неутепленная 1400×600	ОВ-02-131.1
		Лист 5

Зам. гл. инж. — Мазо А.В. — Проверил — Ушомирская А.И.
Нач. отдела — Финкельштейн С.М. — Ведущ. конструктор — Ваинберг Ю.С.
Рук. группы — Ушомирская А.И. — Исполнитель — Медовая Т.З.

Ин 6374

Гип. Тищенко Е.К.
Нач. отд. Ефимцев Ю.С.
Рук. группы Гладков Г.З.
Констр. Ладыгина
Пров. рук. Ведущ. констр. Исполнитель
Т230 А.В. Ремезьянцев Ю.П. Шматкова А.И.
Алюминий
Зам. гл. инж. Нач. отдела Рук. группы

∞ остальное

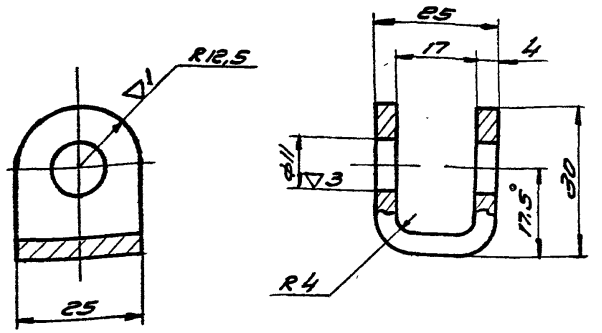

Длина развертки 71,8 мм.

ГООП.102	Ушко	Сталь Ст3 ГОСТ 535-58	Полоса 4×25 ГОСТ 103-57	0,056	ОВ-02-131.1
Обозначен.	Наименование	Материал	Сортамент	Вес кг.	Лист 6

∞ остальное

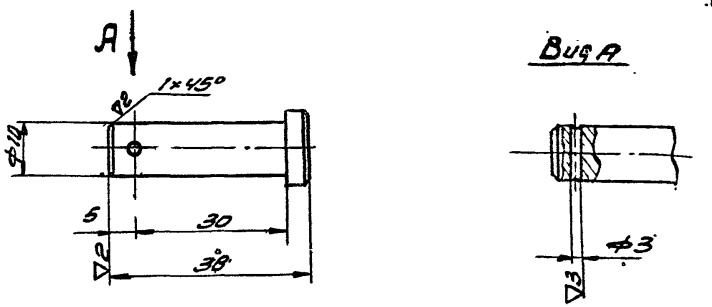

ГООП.4	Палец	Сталь Ст.3 ГОСТ 535-58	Круг 10 ГОСТ 2590-57	0,024	ОВ-02-131.1
Обозначен.	Наименование	Материал	Сортамент	Вес кг.	Лист 6

∞ остальное

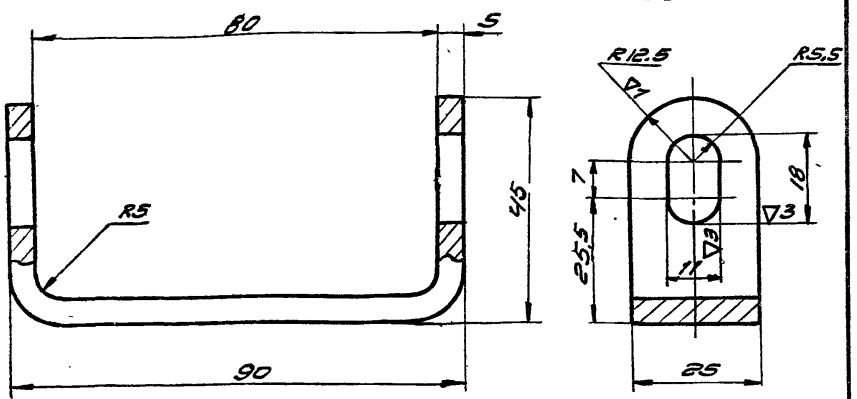

Длина развертки 180,0 мм.

ГООП.103	Скоба	Сталь Ст.3 ГОСТ 535-58	Полоса 5×25 ГОСТ 103-57	0,16	ОВ-02-131.3
Обозначен.	Наименование	Материал	Сортамент	Вес кг.	Лист 6

∞ кругом

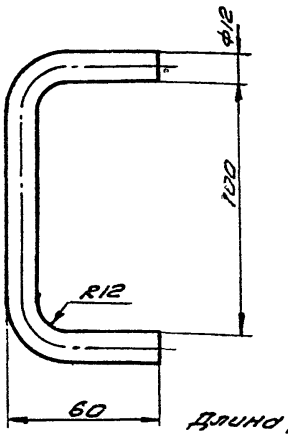

Длина развертки 205 мм.

ГООП.205	Ручка	Сталь Ст.3 ГОСТ 535-58	Круг 12 ГОСТ 2590-57	0,18	
Обозначен.	Наименование	Материал	Сортамент	Вес кг.	

ТД 1961г.

Дверь герметическая неутепленная 1400×600

ОВ-02-131.1

Лист 6

Ин 6374

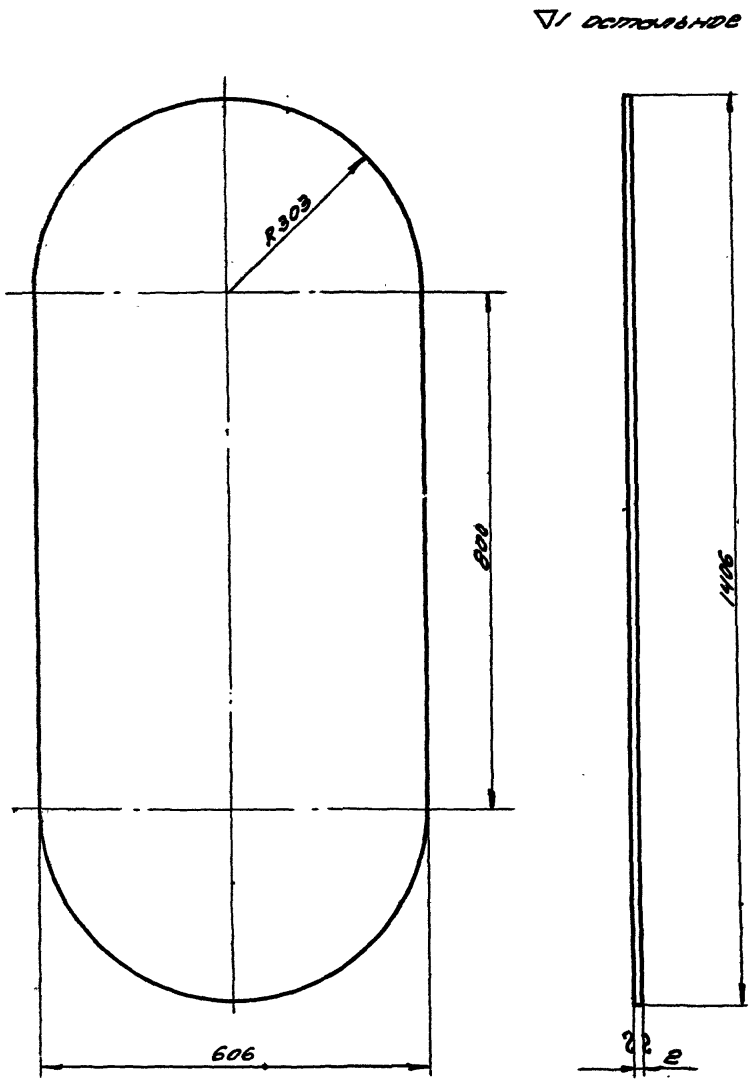

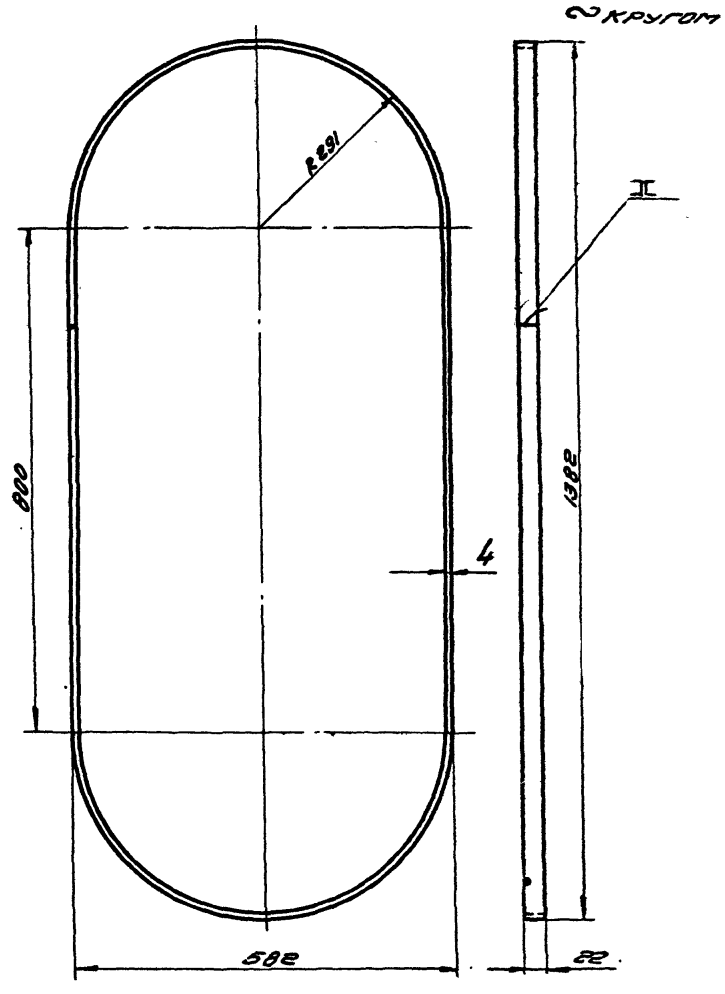

Длина развертки 3416мм.

Гоо1.204	Рамка	Сталь Ст 3 ГОСТ 535-58	Полоса 4х22 ГОСТ 103-57	2.35	
обозначен.	Наименование	Материал	Сортамент	Вес кг.	

Гоо1.202	Лист	Сталь Мст 3 ГОСТ 501-58	Лист Е2 ГОСТ 3680-57	12.1	ОВ-02-131.1
обозначение	Наименование	Материал	Сортамент	Вес кг.	Лист 7

ТД 1961г.

Дверь герметическая неутепленная 1400×600

ОВ-02-131.1

Лист. 7

Зам. гл. инж.		Мазо А.В.	Проверил		Чиомирская А.И.
Нач. отд.		Финкельштейн	Ведущ. констр.		Вайнберг Ю.С.
Рук. группы		Чиомирская А.И.	Исполнитель		Медовая Т.З.

Ин 6374

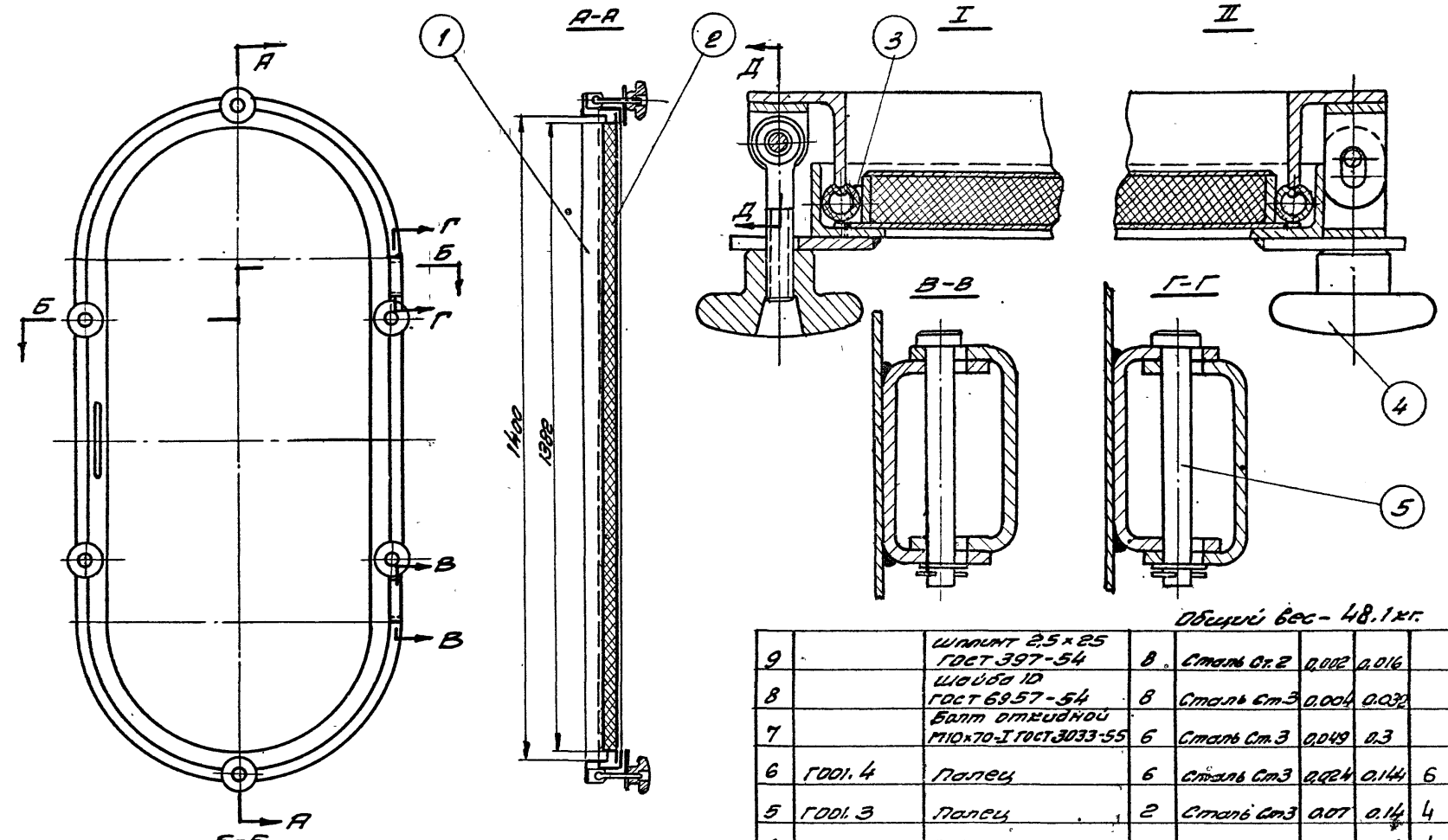

Общий вес - 48.1 кг.

поз.	обозначение	наименование	кол.	материал	вес в кг. 1 шт.	вес в кг. общ.	№ листа	примечание
9		Шплинт 2.5×25 ГОСТ 397-54	8	Сталь Ст.2	0.002	0.016		
8		Шайба 10 ГОСТ 6957-54	8	Сталь Ст3	0.004	0.032		
7		Болт откидной М10×70-I ГОСТ 3033-55	6	Сталь Ст.3	0.049	0.3		
6	Г001.4	Палец	6	Сталь Ст3	0.024	0.144	6	
5	Г001.3	Палец	2	Сталь Ст3	0.07	0.14	4	
4	Г001.2	Гайка фасонная	6	Чугун	0.40	2.4	4	
3	Г002.1	Трубка типа III 16×3 С-3484 ГОСТ 5496-57	1	Резина средн. твёрд.	1.25	1.25		Б/чертм.
2	Г002.100	Дверь	1	Разный	34.5	34.5	9	
1	Г001.100	Рама	1	Разный	9.26	9.26	2	

Спецификация

ТД 1961г. Г002 Дверь герметическая утепленная 1400×600

ОВ-02-131.1

Лист 8

Ин 6374

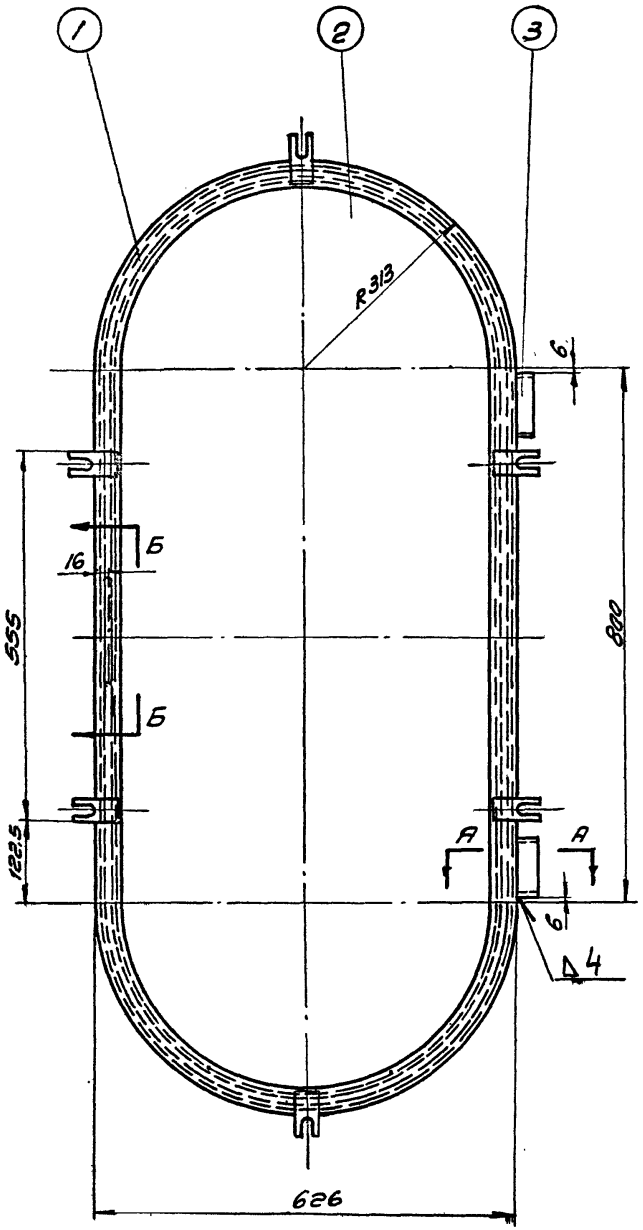

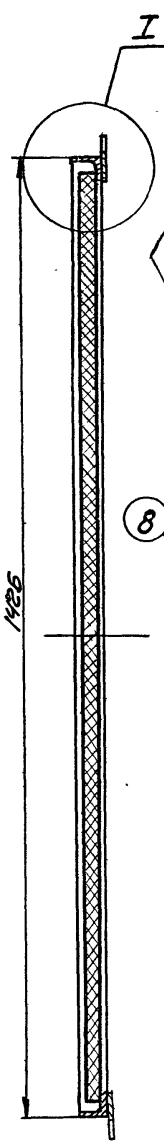

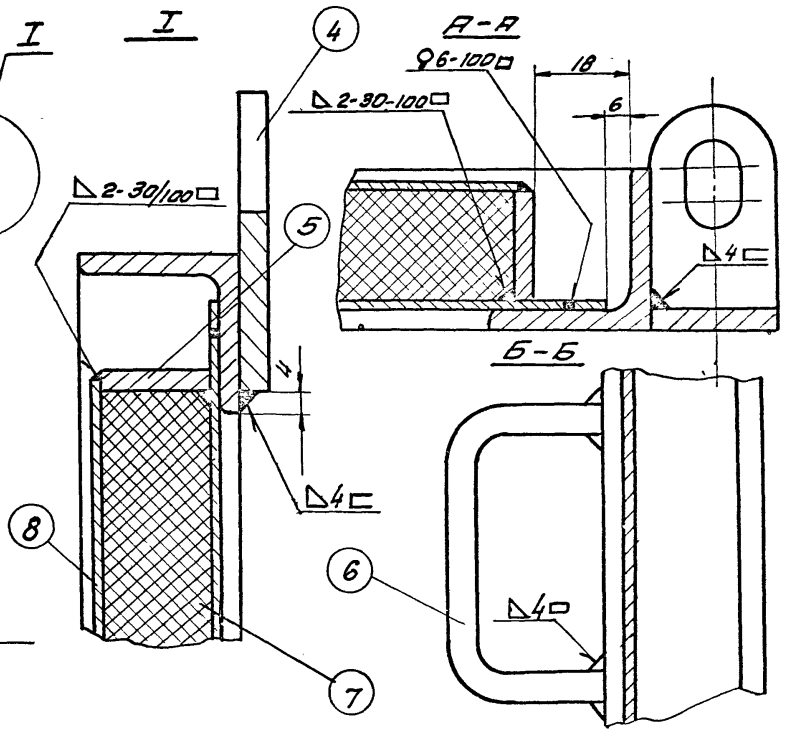

Общий вес - 34,5 кг.

NN поз.	Обозначен.	Наименование	Кол.	Материал	Вес в кг. 1шт.	Вес в кг. Общ.	№ листа	Прим.
8	Г002.102	Лист	1	Сталь Ст3	11.3	11.3	10	
7	Г002.101	Изоляция	1	Пенопласт	1,0	1,0	10	
6	Г001.205	Ручка	1	Сталь Ст3	0,18	0.18	6	
5	Г001.204	Рамка	1	Сталь Ст3	2,35	2.35	7	
4	Г001.203	Планка	6	Сталь Ст3	0,085	0.51	4	
3	Г001.103	Скоба	2	Сталь Ст3	0.16	0.32	6	
2	Г001.202	Лист	1	Сталь Ст.3	18.1	12.1	7	
1	Г001.201	Рама	1	Сталь Ст3	6.7	6.7	5	

Г002.100. Дверь

ТД 1961г.

Дверь герметическая утепленная 1400×600

ОВ-02-131.1

Лист 9

Зам. гл. инж. Мазо А.В. Проверил Ушомирская А.И.

Нач. отдела Финкельштейн С.М. Ведущ. констр. Вайнберг Ю.С.

Руков. группы Ушомирская А.И. Исполнитель Медовая Т.З.

Ин.6374.

∇1 остальное

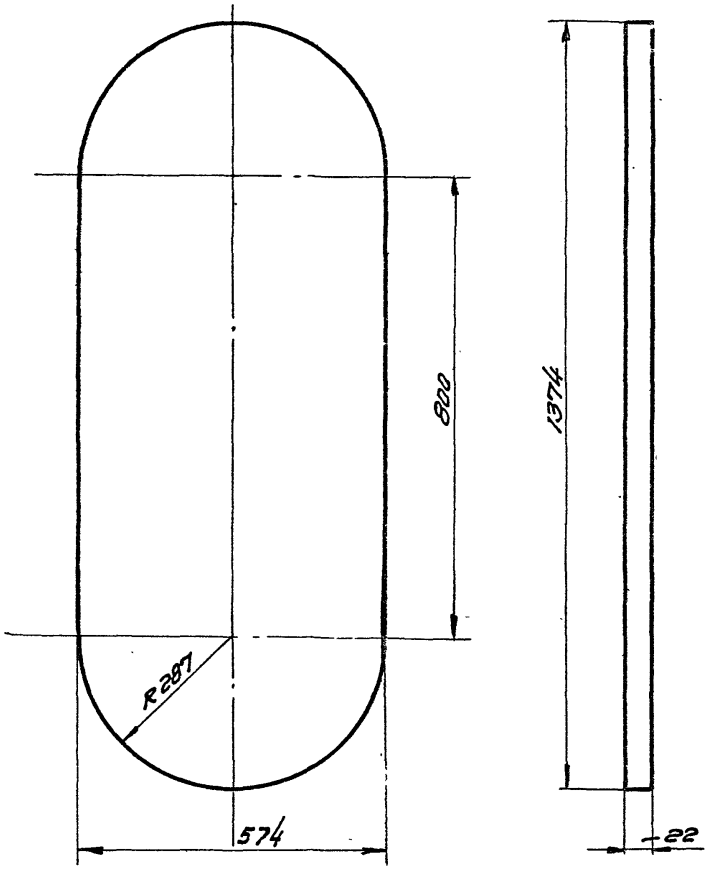

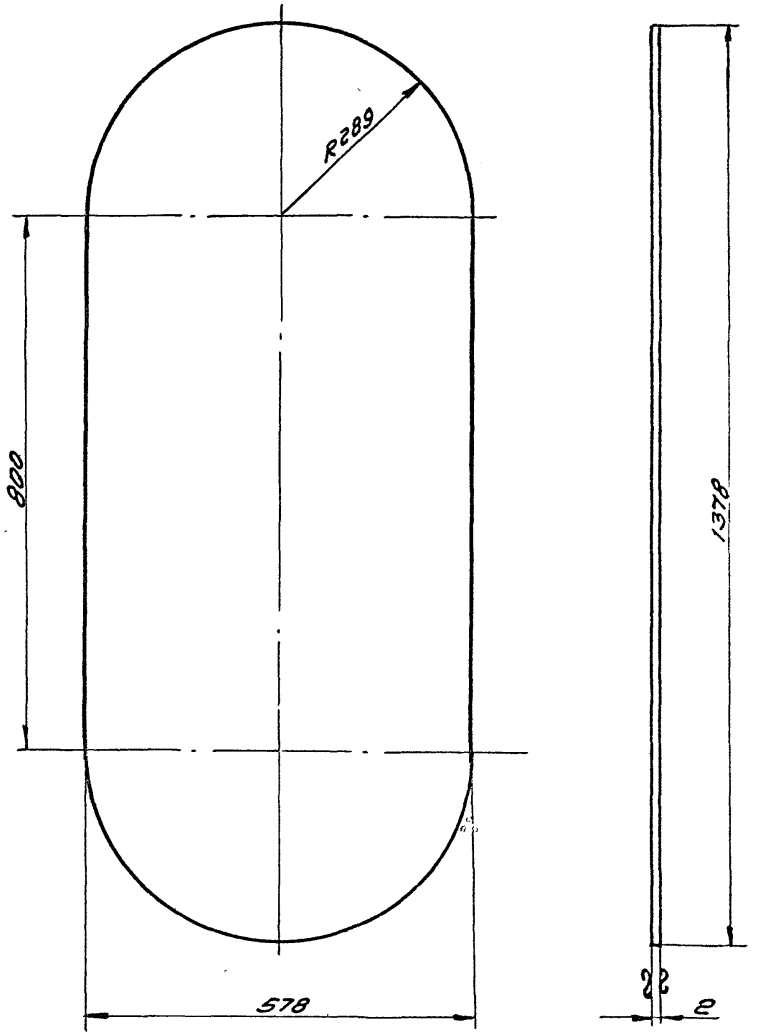

Зам. гл. инж.	Мазо А. В.	Проверил	Шмитерская Р.И.		
Нач. отд.	Финкельштейн С.Г.	Ведущ. констр.	Войнберг Ю.С.		
Руков. группы	Шмитерская Р.И.	Исполнитель	Медовая Т.З.		

ГООГ.101	Изоляция	Пенопласт		1,0	ОВ-02-131.1
Обозначен.	Наименование	Материал	Сортамент.	Вес кг	Лист 10

ГООГ.102	Лист.	Сталь Ст. 3 ГОСТ 501-58	Лист В2 ГОСТ 3660-57	11,3	
Обозначен.	Наименование	Материал	Сортамент	Вес кг.	

ТД 1961 г.

Дверь герметическая утепленная 1400×600

ОВ-02-131.1

Лист 10

Ин 6374

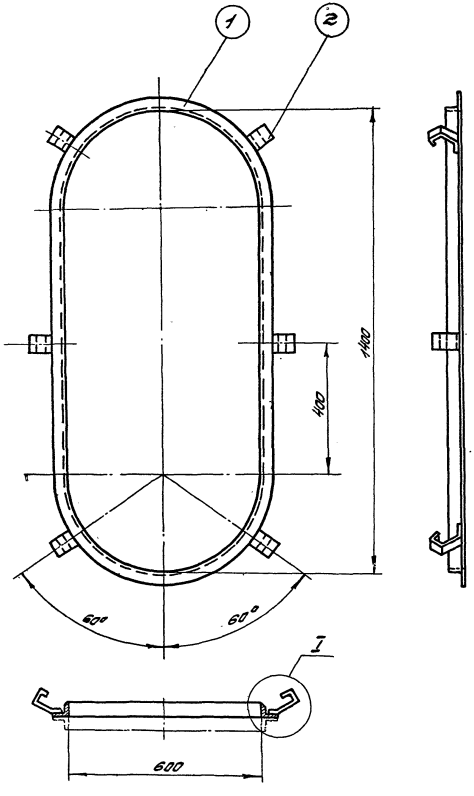

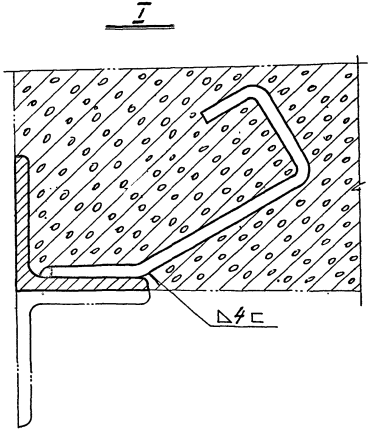

Общий вес - 9,2 kг

2	ГООЗ. 1	Лапка	6	Сталь Ст.3	0,1	0,6	28	
1	ГООЗ. 101	Рама	1	Сталь Ст.3	8,6	8,6	5	
№№ поз.	Обозначение	Наименование	Кол.	Материал	1шт. Вес в kг	Общ. Вес в kг	№ листа	Примеч.

Спецификация

ТД 1961г.	ГООЗ	Закладная рама 1400 х 600	ОВ-02-131.1 Лист 11

Зам. гл. инж. | Нач. отдела | Рук. группы | Резо А.В. | Финкельштейн С.М. | Ушомирская А.И. | Проверил | Ведущ. констр. | Исполнитель | Ушомирская А.И. | Вайнберг М.С. | Виноградова Л.В.

Ин 6374

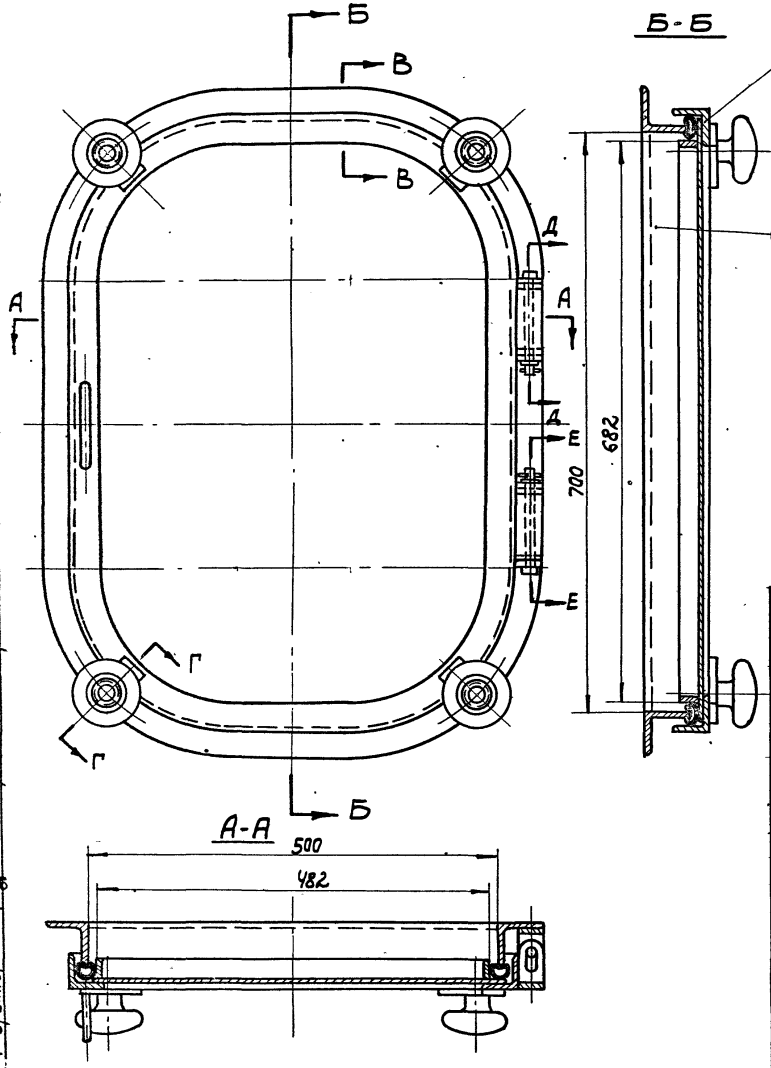

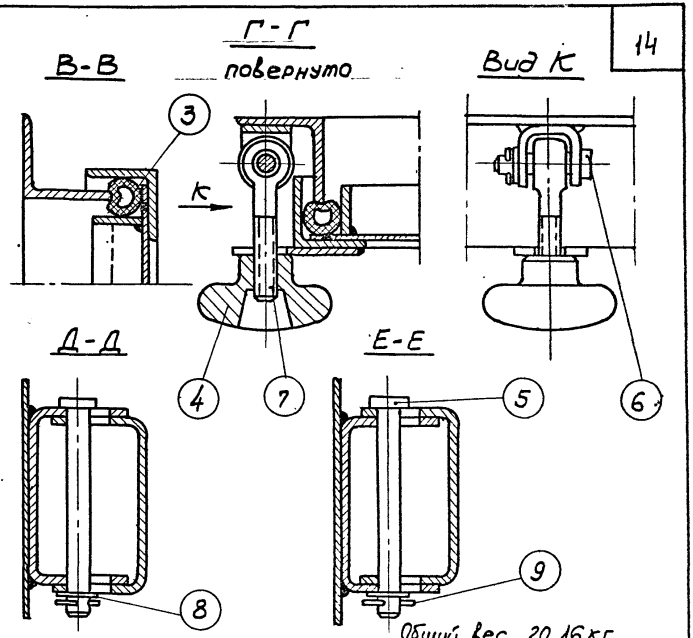

Общий вес 20,16 кг.

п/п №/№	Обозначение	Наименование	Кол.	Материал	Вес в кг. 1 шт.	Вес в кг. общ.	№ листа	Примеч.
9		Шплинт 2,5×25 ГОСТ 397-54	6	Сталь ст. 2	0,002	0,012	—	
8		Шайба 10 ГОСТ 6957-54	6	Сталь ст. 3	0,0044	0,026	—	
7		Болт откидной М10×70-I ГОСТ 3033-55	4	Сталь ст. 3	0,049	0,196	—	
6	г001. 4	Палец	4	Сталь ст. 3	0,024	0,096	6	
5	г001. 3	Палец	2	Сталь ст. 3	0,07	0,14	4	
4	г001. 2	Гайка фасонная	4	Чугун СЧ 42-28	0,4	1,6	4	
3	г00ч 1	Трубка типа III 16×3 l=2082 ГОСТ 5496-57	1	Резина средней тверд.	1,0	1,0	—	б/черт
2	г00ч. 200	Люк	1	Разный	11,35	11,35	14	
1	г00ч. 100	Рама	1	Разный	5,74	5,74	13	

Спецификация

ТД 1961 г	г004	Люк герметический неутепленный 700×500	ОВ-02-131.1 Лист 12

Ин 6374

Зам. гл. инж.	Мазо А.Б.	Проверил	Ушомирская А.И.
Нач. отдела	Финкельштейн С.М.	Ведущ. констр.	Вайнберг Ю.С.
Рук. группы	Ушомирская А.И.	Исполнитель	Виноградова Л.В.

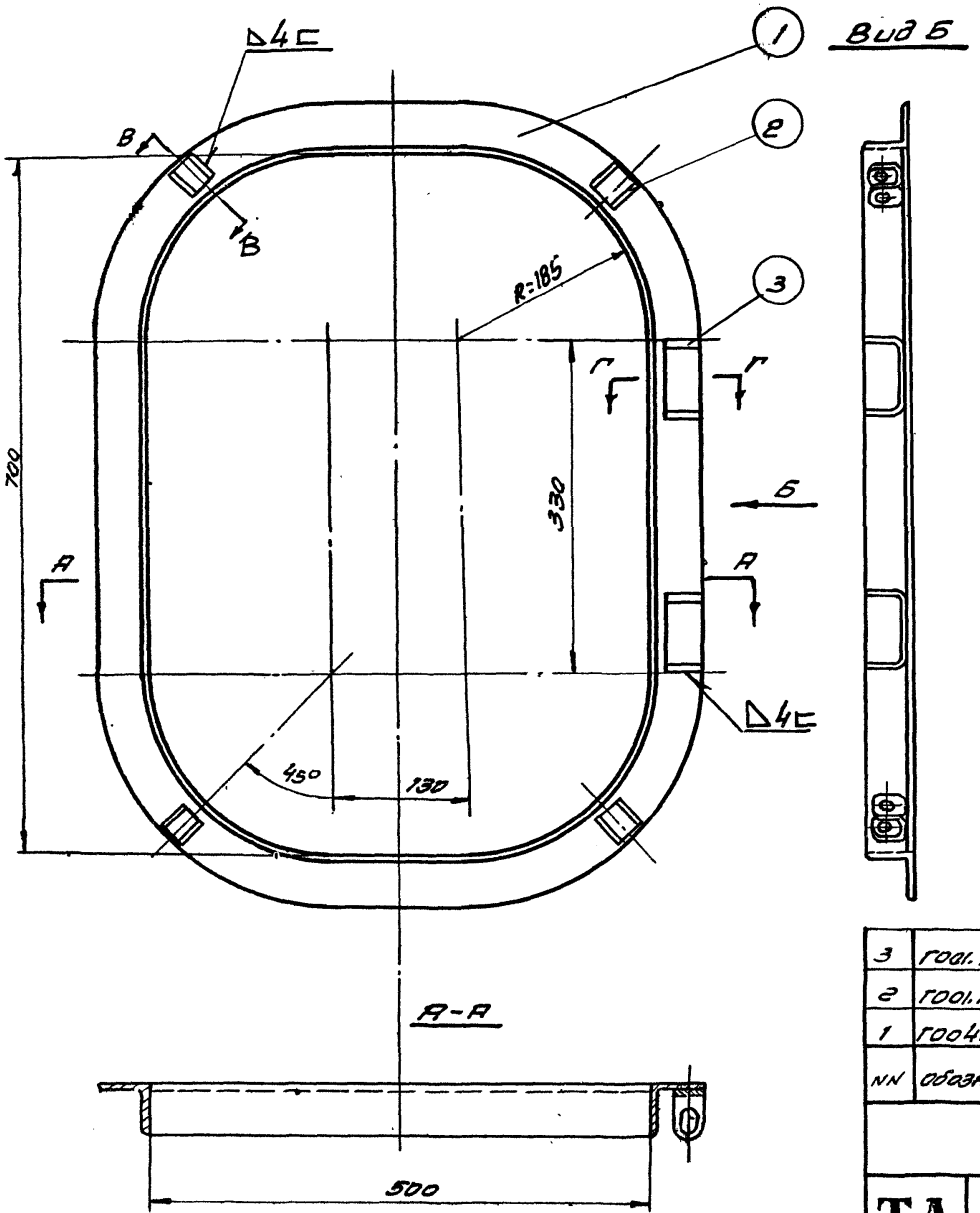

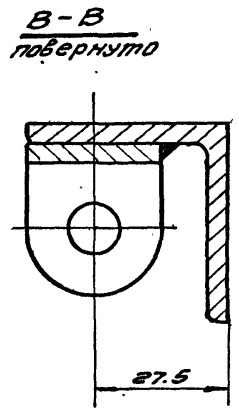

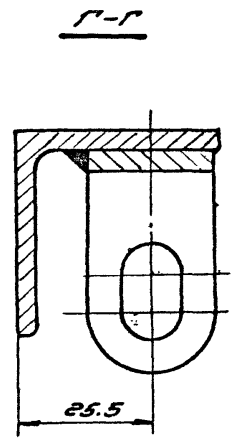

Общий вес - 5.74 кг.

NN	обозначен.	Наименование	Кол.	Материал	1 шт. вес в кг.	Общ. вес в кг.	№ лист	Примеч
3	Г001.103	Скоба	2	Сталь Ст.3	0.16	0.32	6	
2	Г001.102	Ушко	4	Сталь Ст.3	0.056	0.22	6	
1	Г004.101	Рама	1	Сталь Ст.3	5.2	5.2	15	

Г004.100 РАМА

ТД 1961г.

Люк герметический неутепленный 700×500 со смотровым окном

ОВ-02-131.1

Лист 13

Зам. гл. инж. | Нач. отдела | Рук. группы | Мазо А.В. | Функельштейн С.Р. | Ушомирская А.И. | Проверил | Ведущ. констр. | Исполнитель | Виноградова Л.Н.

2/н 0374

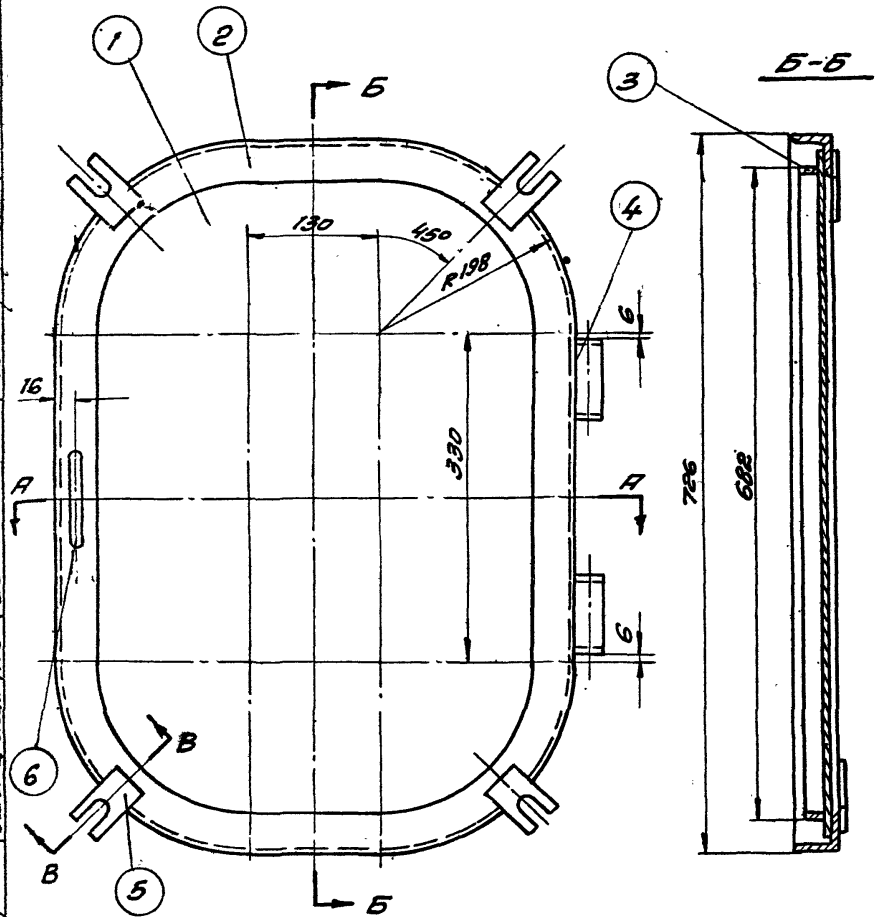

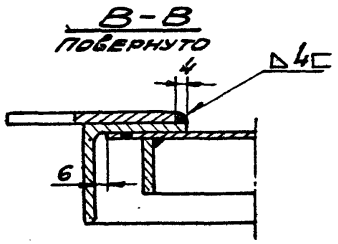

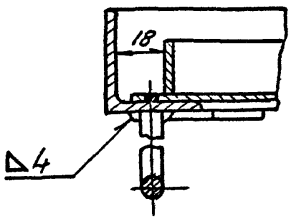

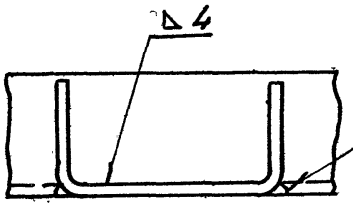

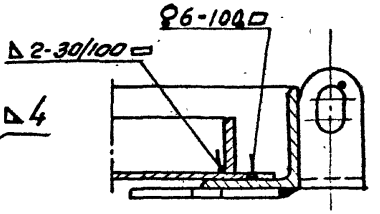

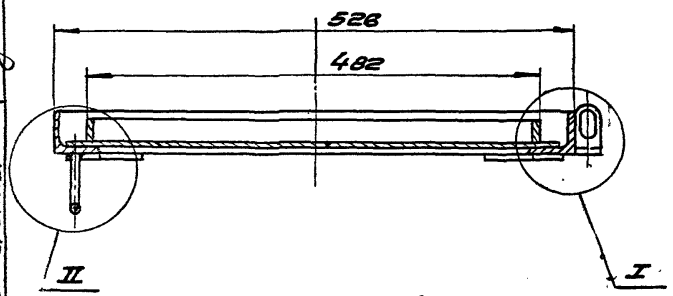

Общий вес - 11,35 кг.

№ поз.	Обозначение	Наименование	Кол.	Материал	Вес 1 шт.	Вес общ.	№ листа	Примечание
6	Г001.205	Ручка	1	Сталь Ст.3	0,18	0,18	6	
5	Г001.203	Планка	4	Сталь Ст.3	0,085	0,34	4	
4	Г001.103	Скоба	2	Сталь Ст.3	0,16	0,32	6	
3	Г004.203	Рамка	1	Сталь Ст.3	1,38	1,38	16	
2	Г004.202	Рама	1	Сталь Ст.3	4,0	4,0	16	
1	Г004.201	Лист	1	Сталь Ст.3	5,13	5,13	15	

Г004.200 ЛЮК

ТД 1961г.

Люк герметический неутепленный 700×500

ОВ-02-131.1

Лист 14

Инв. 6374

Зам. гл. инж. Нач. отдела Рук. группы

Маро А.В. Ефимельштейн Е.М. Шапиро А.И. Шульгин

Проверил Вебзун. констр. Слесарь-монтаж

Фимаровский А.С. Ефимельштейн Е.М. Шапиро А.И.

∽ кругом

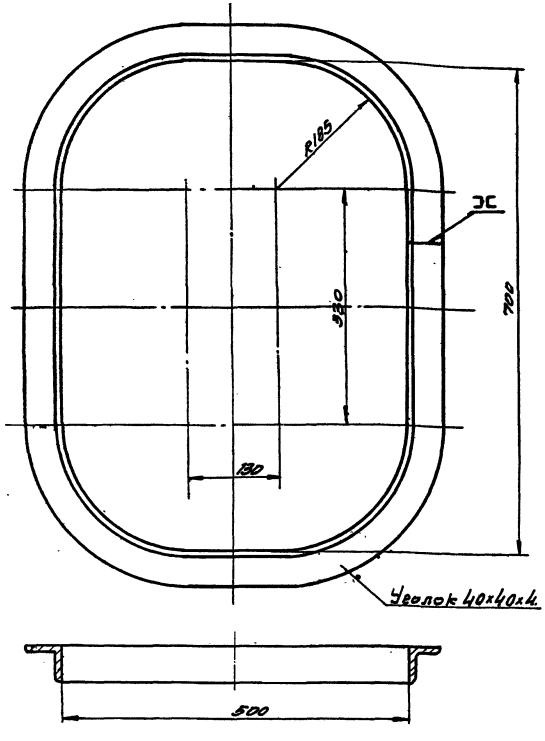

Длина развертки 2152 мм.

∇1 остальное

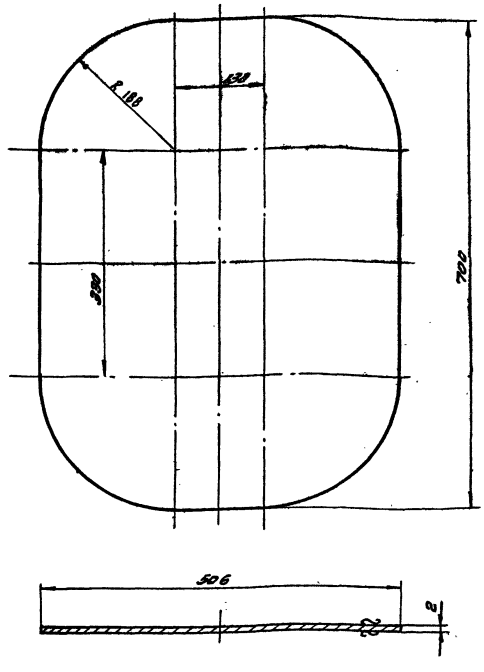

Г004.101	Рама	Сталь Ст.3 ГОСТ 535-58	Уголок 40×40×4 ГОСТ 8509-57	5.2	ОВ-02-131.1
Обозначен.	Наименование	Материал	Сортамент	Вес кг.	Лист 15

Г004.201	Лист	Сталь МСт3 ГОСТ 501-58	Лист В2 ГОСТ 3680-57	5.13	
Обозначен.	Наименование	Материал	Сортамент	Вес кг.	

ТД 196 гг.

Люк герметический неутепленный 700×500

ОВ-02-131.1

Лист 15

Зам. гл. инж. | Нач. отдела | Рук. группы | Мазо А.В. | Финкельштейн | Ушомирская А.И. | Проверил | Ведущ. констр. | Исполнитель | Виноградова Л.В.

Ин 6374

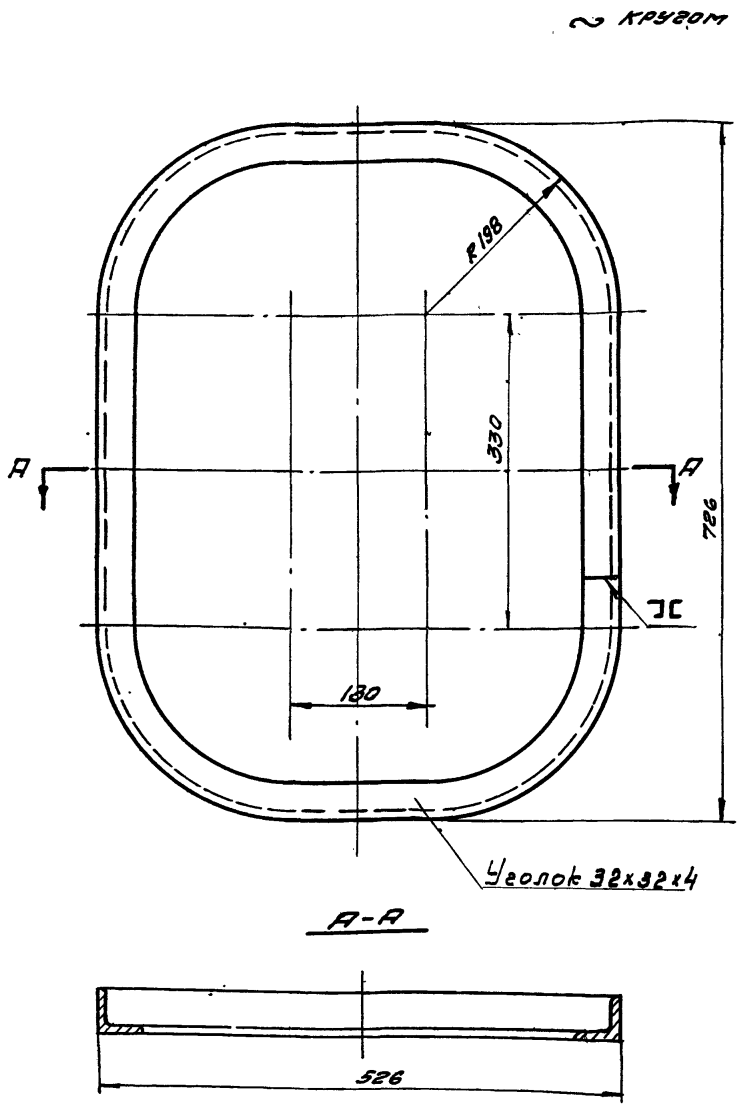

Длина развертки – 2105 мм

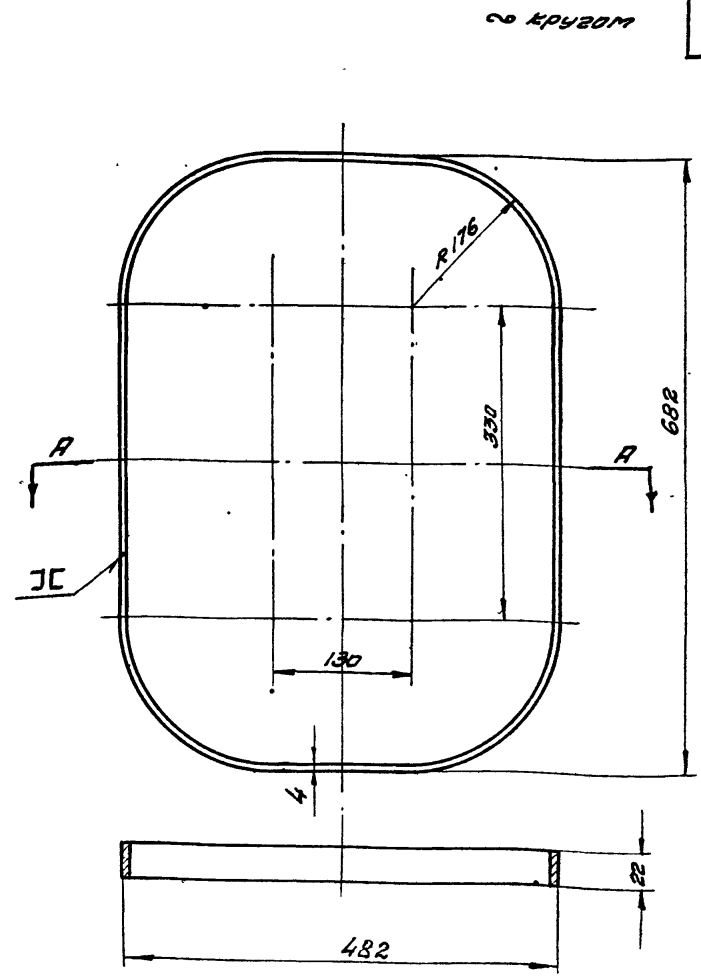

Длина развертки – 2013 мм

Гоо4.202	Рама	Сталь Ст.3 ГОСТ 535-58	Уголок 32×32×4 ГОСТ 8509-57	4.0	ОВ-02-131.1
Обознач.	Наименование	Материал	Сортамент	Вес кг.	Лист 16

Гоо4.203	Рамка	Сталь Ст.3 ГОСТ 535-58	Полоса 4×22 ГОСТ 103-57	1.38	
Обознач.	Наименование	Материал	Сортамент	Вес кг.	Примеч.

ТД 1961г.

Люк герметический неутепленный 700×500

ОВ-02-131.1

Лист 16

Зам. гл. инж. | Нач. отдела | Рук. группы | Мозо А.В. | Финкельштейн С.М. | Ушамирская А.И. | Проверил | Ведущ. констр. | Исполнитель | Ушамирская | Ушамирская А.И. | Вайнберг Ю.С. | Виноградова П.В.

Ин 6374

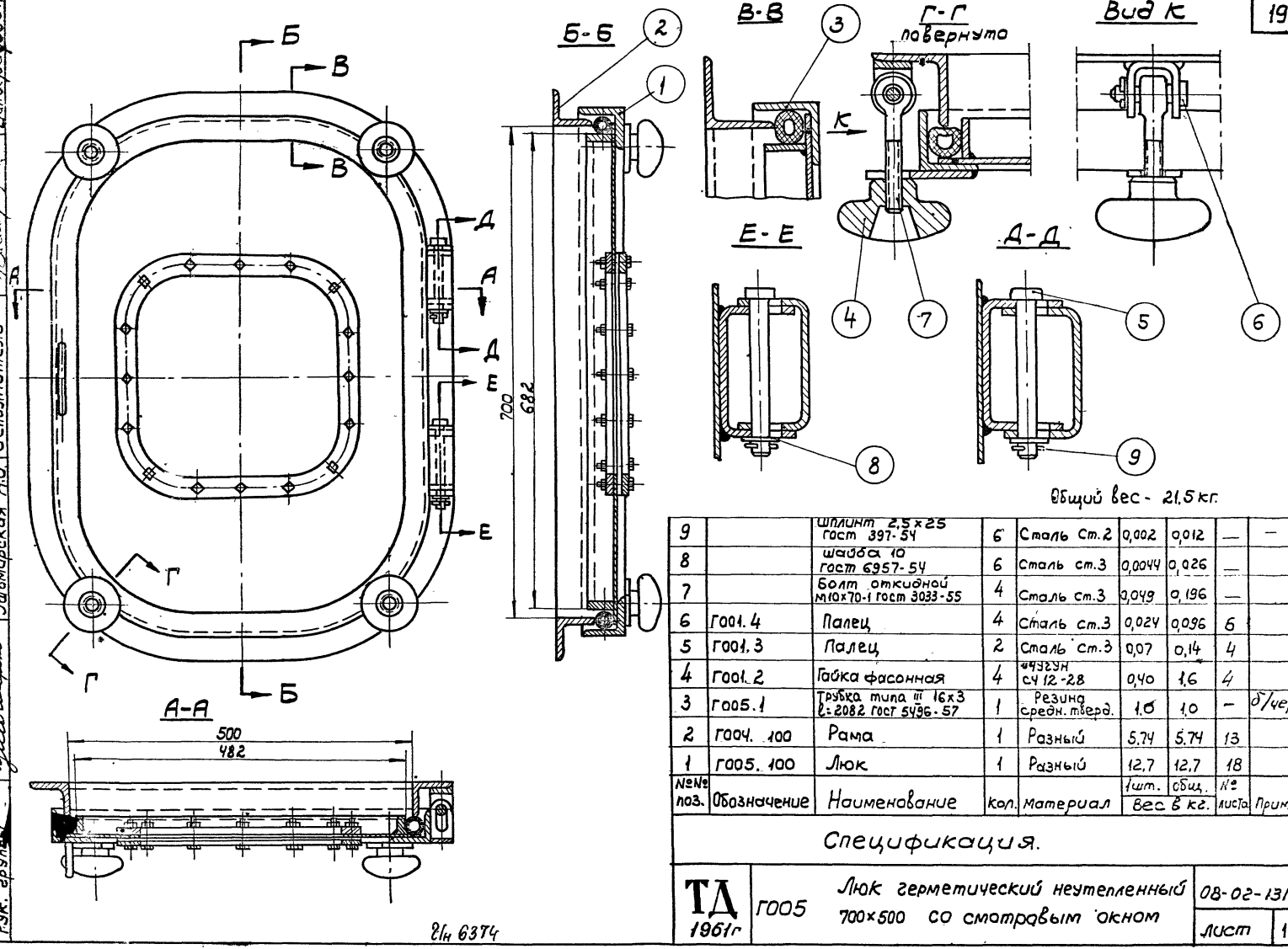

Общий вес - 21,5 кг.

№№ поз.	Обозначение	Наименование	кол.	Материал	1 шт.	общ.	№ листа	Прим.
9		Шплинт 2,5×25 ГОСТ 397-54	6	Сталь Ст.2	0,002	0,012	—	—
8		Шайба 10 ГОСТ 6957-54	6	Сталь ст.3	0,0044	0,026	—	
7		Болт откидной М10×70-1 ГОСТ 3033-55	4	Сталь ст.3	0,049	0,196	—	
6	Г001.4	Палец	4	Сталь ст.3	0,024	0,096	6	
5	Г001.3	Палец	2	Сталь ст.3	0,07	0,14	4	
4	Г001.2	Гайка фасонная	4	Чугун СЧ 12-28	0,40	1,6	4	
3	Г005.1	Трубка типа III 16×3 l=2082 ГОСТ 5496-57	1	Резина средн. тверд.	1,0	1,0	—	б/черт.
2	Г004.100	Рама	1	Разный	5,74	5,74	13	
1	Г005.100	Люк	1	Разный	12,7	12,7	18	

Спецификация.

ТД 1961г	Г005	Люк герметический неутепленный 700×500 со смотровым окном	08-02-131.1
			Лист 17

Зам. гл. инж. — Ушомирская А.И.
Нач. отдела — Вайнберг Ю.С.
Рук. группы — Виноградова Л.В.
Проверил — Ушомирская А.И.
Ведущ. конструкт. — Финкельштейн М.
Исполнитель — Ушомирская А.И.
Мазо А.В.

Ин 6374

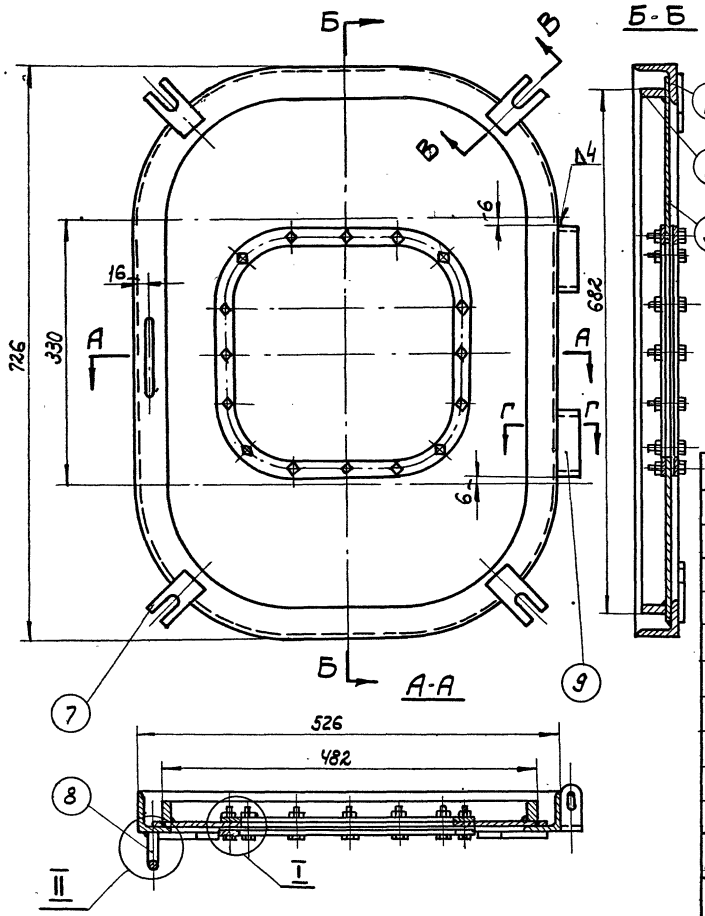

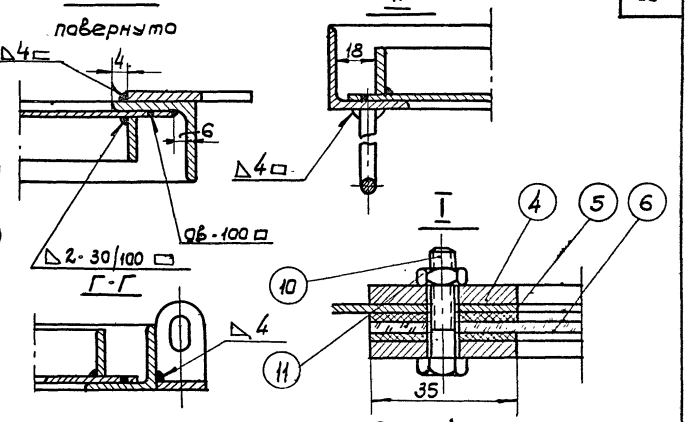

Общий вес - 12,7кг.

№№	Обозначение	Наименование	Кол.	Материал	Вес в кг. Лит.	Вес в кг. Общ.	№ листа	Примечан.
11		Гайка М6 гост 5909-51	16	Сталь ст.3	0,003	0,048	—	
10		Болт М6 х 25 гост 7790-57	16	Сталь ст.3	0,007	0,112	—	
9	—"— 103	Скоба	2	Сталь ст.3	0,16	0,32	6	
8	—"— 205	Ручка	1	Сталь ст.3	0,18	0,18	6	
7	Г001. 203	Планка	4	Сталь ст.3	0,085	0,34	4	
6	—"— 104	Стекло	1	Оргстекло	0,8	0,8	20	
5	—"— 103	Прокладка.	2	Резина	0,005	0,01	19	
4	—"— 102	Ободок	2	Сталь ст.3	0,82	1,64	19	
3	Г005. 101	Лист	1	Сталь ст.3	3,88	3,88	19	
2	—"— 203	Рамка	1	Сталь ст.3	1,38	1,38	16	
1	Г004. 202	Рама	1	Сталь ст.3	4,0	4,0	16	

Г005. 100 Люк

ТД 1961г	Люк герметический неутепленный 700×500 со смотровым окном.	ОВ-02-131.1 Лист 18

Зам. гл. инж. | Нач. отдела | Рук. группы | Мазо А.В. | Финкельштейн С.М. | Ушомирская А.И. | Проверил | Ведущ. констр. | Исполнитель | Ушомирская А.И. | Вайнберг Ю.С. | Виноградова Л.В.

Ин 6374

▽1 остальное

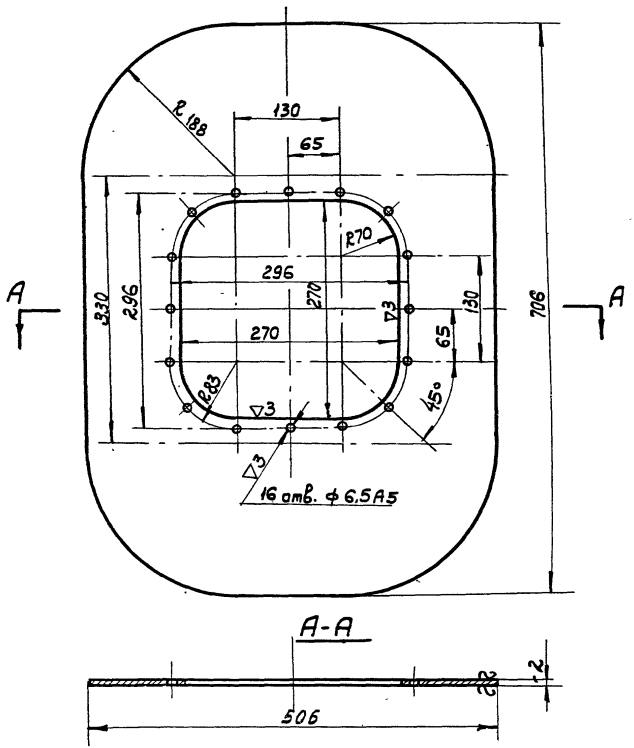

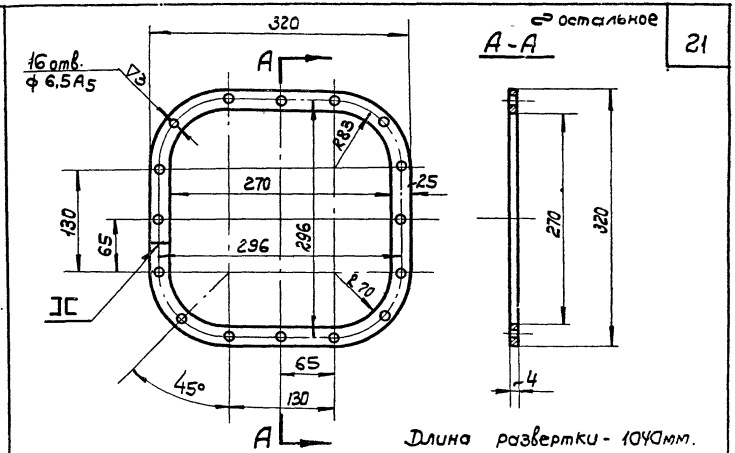

Длина развертки - 1040мм.

Г005.102	Ободок	Сталь ст.3 ГОСТ 535-58	Полоса 4х25 ГОСТ 103-57	0,82	ОВ-02-131.1
Обозначение	Наименование	Материал	Сортамент	Вес кг	Лист 19

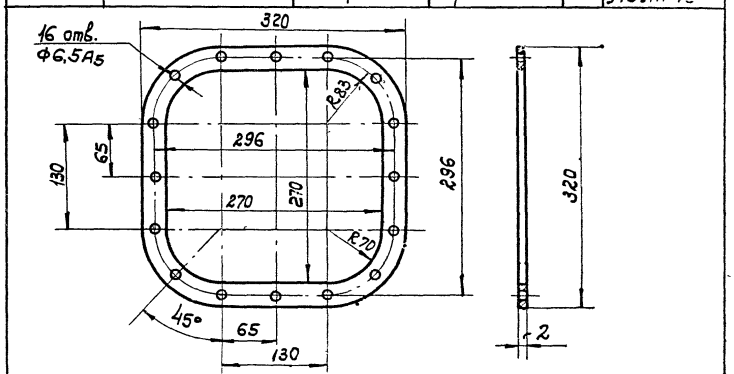

Г005.103	Прокладка	Резина		0,005	
Обозначение	Наименование	Материал	Сортамент	Вес кг	Примечание

Г005.101	Лист	Сталь м.ст.3 ГОСТ 501-58	Лист В2 ГОСТ 3680-57	3,88	ОВ-02-131.1
Обозначение	Наименование	Материал	Сортамент	Вес кг.	Лист 19

ТД 1961г

Люк герметический неутепленный 700×500 со смотровым окном

ОВ-02-131.1

Лист 19

Зам. гл. инж.	Мазо А.В	Проверил	Ушомирская А.И
Нач. отдела	Финкельштейн С.М.	Ведущ. констр.	Вайнберг Ю.С
Рук. группы	Ушомирская А.И	Исполнитель	Виноградова Л.З

Ин 6374

▽1 остальное

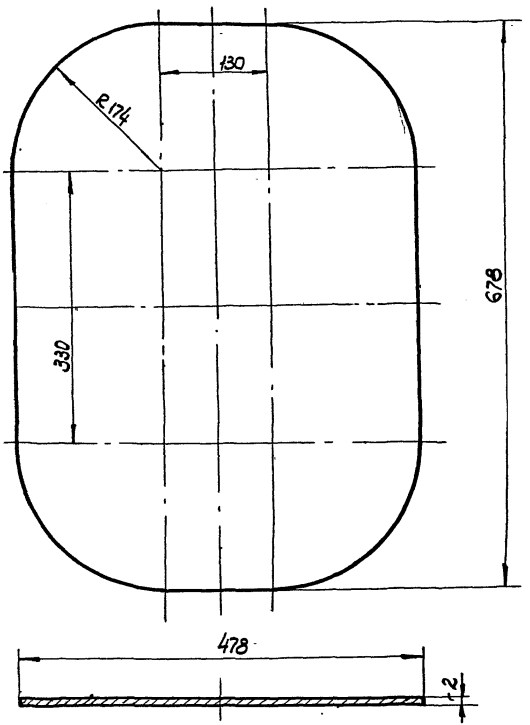

▽1 по контуру

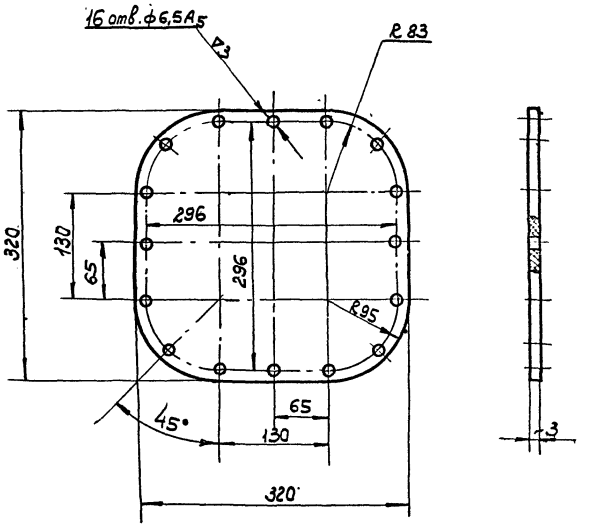

Зам. гл. инж.		Мазо А.Б.	
Нач. отдела		Финкельштейн С.М.	Ведущ. констр.
Рук. группы		Ушомирская А.И.	Исполнитель

Обозначение	Наименование	Материал	Сортамент	Вес кг.	Примечание
1005.104	Стекло	Оргстекло		0,8 кг.	
1006.101	Лист	Сталь Ст3 ГОСТ 501-58	Лист В 2 ГОСТ 3680-57	4,75	08-02-131.1

ТД. 1961г

Люк герметический неутепленный 700×500 со смотровым окном.

08-02-131.1

Лист 20

Инв. 63741

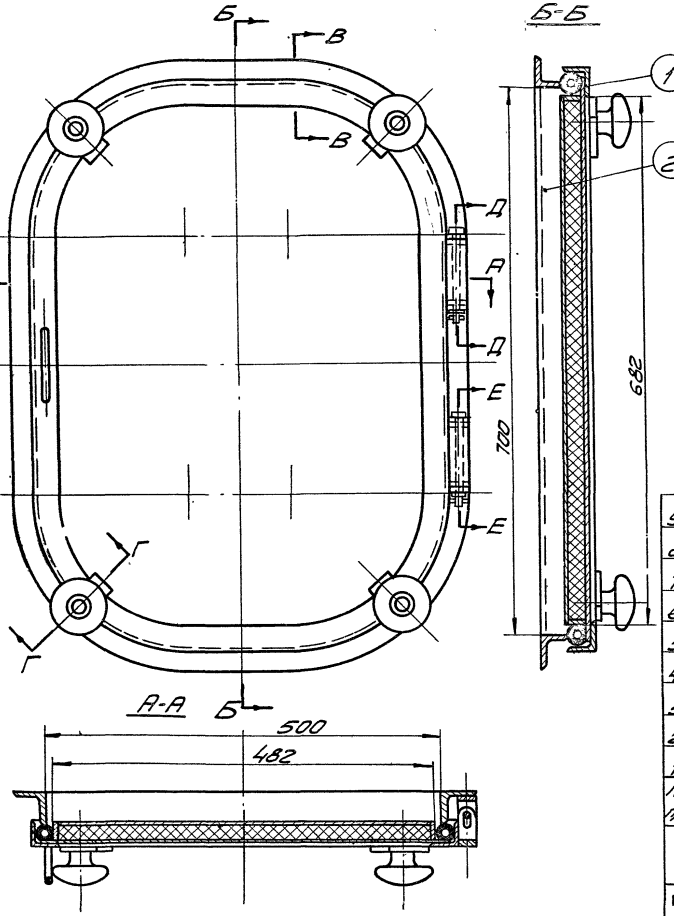

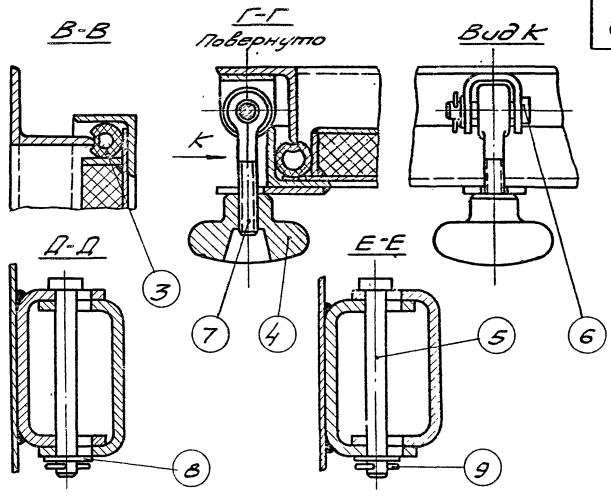

Общий вес – 24,9 кг

9		Шплинт 2,5х25 ГОСТ 397-54	6	Сталь Ст.2	0,002	0,012	—	
8		Шайба 10 ГОСТ 6958-54	6	Сталь Ст.3	0,004	0,026	—	
7		Болт откидной М10х70-Т ГОСТ 3033-55	4	Сталь Ст.3	0,049	0,196	—	
6	Г001.4	Палец	4	Сталь Ст.3	0,024	0,096	6	
5	Г001.3	Палец	2	Сталь Ст.3	0,07	0,14	4	
4	Г001.2	Гайка фасонная	4	45ГУН Ст 12-28	0,40	1,6	4	
3	Г006.1	Трубка тип III 16х3 Б-2082 ГОСТ 5496-57	1	Резина	1,0	1,0		б/черт
2	Г004.100	Рама	1	— " —	5,74	5,74	13	
1	Г006.100	Люк	1	Разный	16,1	16,1	22	
NN п/п	Обозначение	Наименование	Кол.	Материал	1 шт. Вес в кг	Общ. Вес в кг	№ листа	Примеч.

Спецификация

ТД 1961 г. Г006 Люк герметический утепленный 700х500

08-02-131.1

Лист 21

Зам. гл. инж. Жолудева А.И.
Нач. отдела Зильберга Ю.С.
Рук. группы Шмидт Ф.Ф.
Гл. конструктор Шмидт Ф.Ф.
Проверил Шмидт Ф.Ф.
Исполнитель Шмидт Ф.Ф.

Инв. № подл. | Подпись и дата | Взам. инв. №

Ин 6394

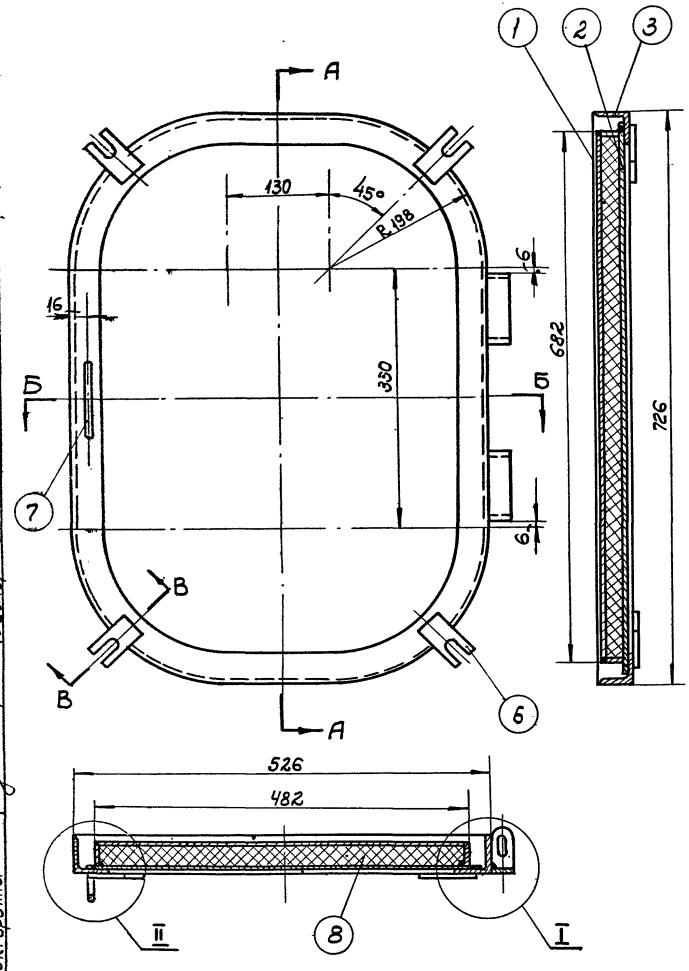

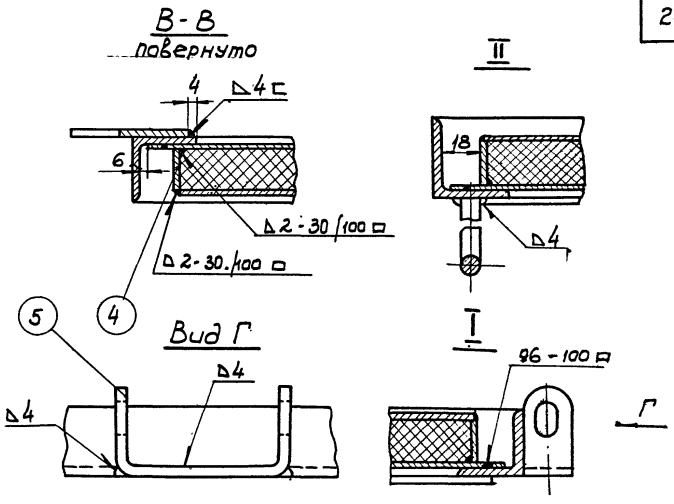

Общий вес 16,8 кг.

№№ п/п	Обозначение	Наименование	Кол.	Материал	Вес в кг. 1шт.	Вес в кг. общ.	№ листа	Примеч.
8	—"— 206	Изоляция	1	Пенопласт	0,7	0,7		
7	—"— 205	Ручка	1	Сталь ст.3	0,18	0,18	6	
6	—"— 203	Планка	4	Сталь ст.3	0,085	0,34	4	
5	Г001. 103	Скоба	2	Сталь ст.3	0,16	0,32	6	
4	Г004. 203	Рамка	1	Сталь ст.3	1,38	1,38	16	
3	Г004. 202	Рама	1	Сталь ст.3	4,0	4,0	16	
2	Г004. 201	Лист	1	Сталь ст.3	5,13	5,13	15	
1	Г006. 101	Лист	1	Сталь ст.3	4,75	4,75	20	

Г006. 100 Люк

ТД 1961г	Люк герметический утепленный 700×500	08-02-131.1
		Лист 22

Зам. гл. инж. | Нач. отдела | Рук. группы | Мазо А.В. | Финкельштейн С.М. | Ушомирская А.И. | Проверил | Ведущ. констр. | Исполнитель | Ушомирская А.И. | Вайнберг Ю.С. | Виноградова Л.В.

Ин 6374

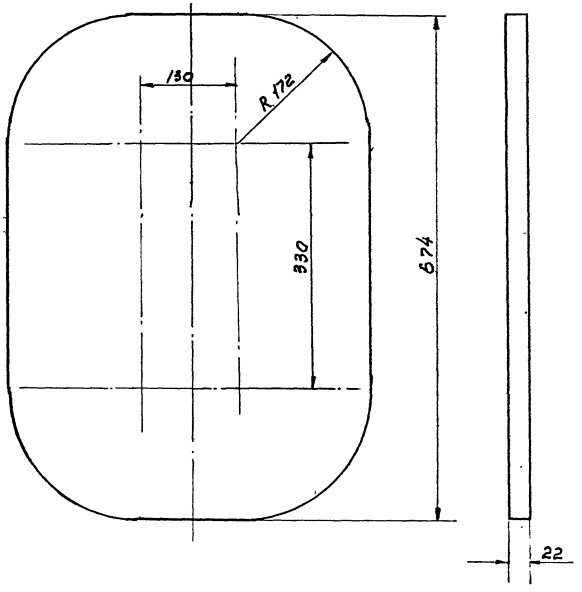

~ остальное

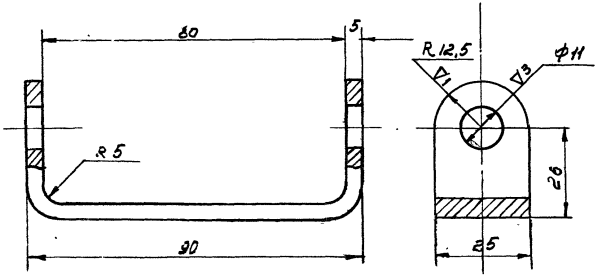

Длина развертки – 151 мм.

Г006.102	Изоляция	Пенопласт	—	1.0	
Обозначен.	Наименование	Материал	Сортамент	Вес кг	

Г008.102	Скоба	Сталь Ст 3. ГОСТ 535-58	Полоса 5×25 ГОСТ 103-57	0,16	08-02-131.1
Обозначение	Наименование	Материал	Сортамент	Вес кг	Лист 23

ТД 1961г

Г006 Люк герметический утепленный 700 × 500

08-02-131.1

Лист 23

Зам. гл. инж.		Мазо А.В.	Проверил
Нач. отдела		Финкельштейн С.М.	Ведущ. конструк.
Рук. группы		Ушомирская А.И.	Исполнитель
		Ушомирская А.И.	Винокрадова Л.В.
		Вайнберг Ю.С.	Ушомирская А.И.

Ин 6374

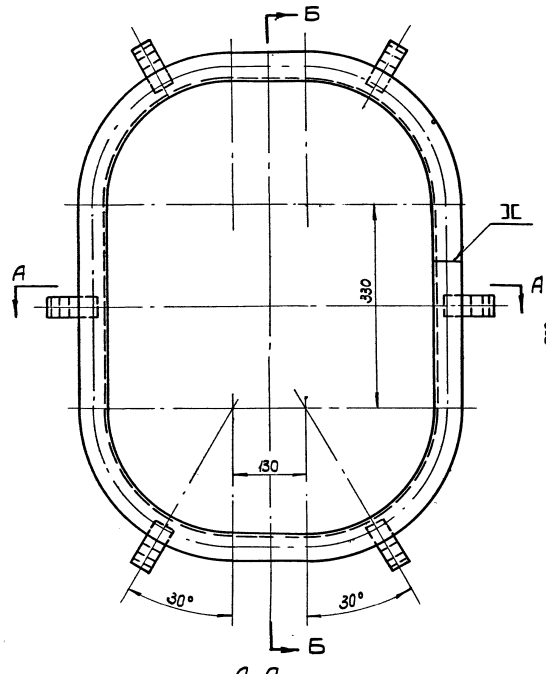

А-А

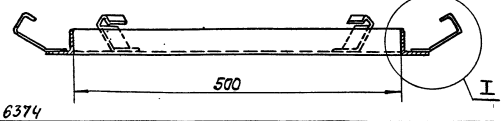

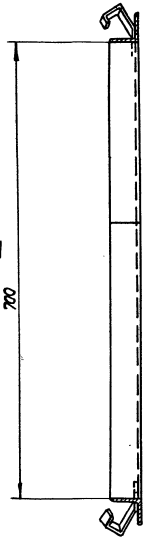

I

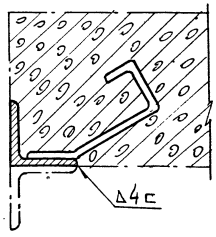

Общий вес - 5,95 кг.

WN поз.	Обозначение	Наименование	кол.	Материал	1 шт. Вес в кг.	общ. Вес в кг.	№ листа	Примечан.
2	Г003.1	Лапка	6	Сталь ст.3	0,18	1,08	28	
1	Г004.101	Рама	1	Сталь ст.3	5,2	5,2	15	

Спецификация

ТА 1961г	Г007	Закладная рама 700 х 500	ОВ-02-131.1 Лист 24

Зам. гл. инж.		Ушомирская А.И.	
Нач. отдела		Вайнберг Ю.С.	
Рук. группы		Исаева Н.Н.	
	Мазо А.В.	Проверил	
	Финкельштейн С.М.	Ведущ. констр.	
	Ушомирская А.И.	Исполнитель	

Ин 6374

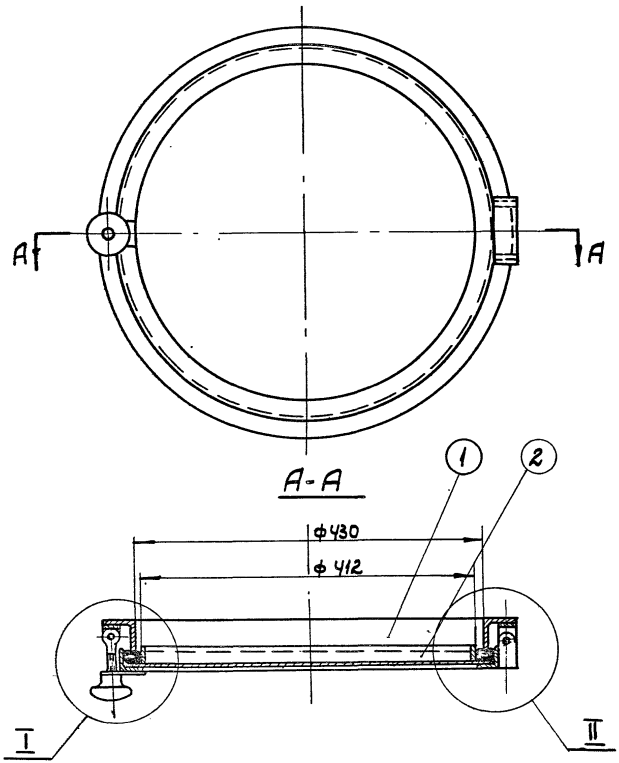

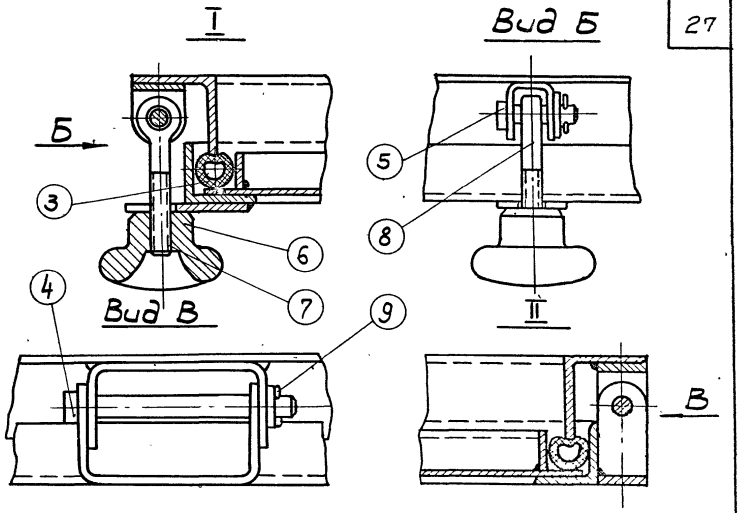

Общий вес - 11,0 кг.

№№ п/п	Обозначение	Наименование	Кол.	Материал	1шт. Вес	общ кг.	№ листа	примечан.
9		шплинт 2,5х25 гост 397-54	2	Сталь ст.2	0,002	0,004	—	
8		шайба 10 гост 6957-54	2	Сталь ст.2	0,0044	0,0088	—	
7		Болт откидной М10х70-I Гост 3033-55	1	Сталь ст.3	0,049	0,049	—	
6	Г001.2	Гайка фасонная	1	Чугун СЧ12-28	0,40	0,40	4	
5	Г001.4	Палец	1	Сталь ст.3	0,024	0,024	6	
4	Г001.3	Палец	1	Сталь ст.3	0,07	0,07	4	
3	Г008.1	Трубка типа III 16х3 l=1350 гост 5496-57	1	Резины	0,64	0,64		б/черт.
2	Г008.200	Люк	1	Разный	6,2	6,2	27	
1	Г008.100	Рама.	1	Разный	3,66	3,66	26	

Спецификация

ТД 1961г	Г008	Люк герметический неутепленный ф 430	ОВ-02-131.1
			Лист 25

Зам. гл. инж. — Мазо А.В. — Проверил — Ушомирская А.И.
Нач. отдела — Финкельштейн С.М. — Ведущ. констр. — Вайнберг Ю.С.
Рук. группы — Ушомирская А.И. — Исполнитель — Виноградова Л.В.

Ин 6374

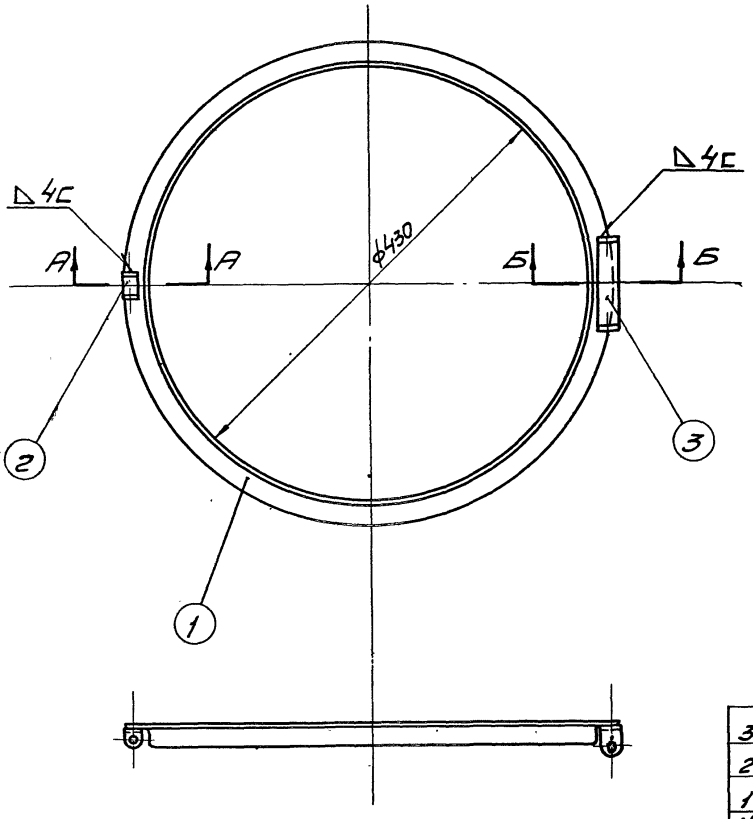

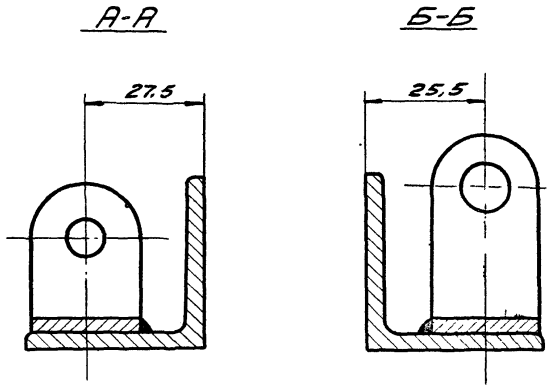

Общий вес - 3,6 кг

№ поз.	Обозначение	Наименование	Кол.	Материал	Вес в кг 1 шт.	Вес в кг Общ.	№ листа	Примеч.
3	Г008.102	Скоба	1	Сталь Ст.3	0,16	0,16	23	
2	Г001.102	Ушко	1	Сталь Ст.3	0,056	0,056	6	
1	Г008.101	Рама	1	Сталь Ст.3	3,44	3,44	27	

Г008.100 Рама

ТД 1961 г

Люк герметический неутепленный ф430

ОВ-02-131.1

Лист. 26

Зам. гл. инж. Мазо А.В. Проверил Ушомирская А.И.

Нач. отдела Финкельштейн С.М. Ведущ. конструктор Вайнберг Ю.С.

Рук. группы Ушомирская А.И. Исполнитель Виноградова Т.

Ин 6374

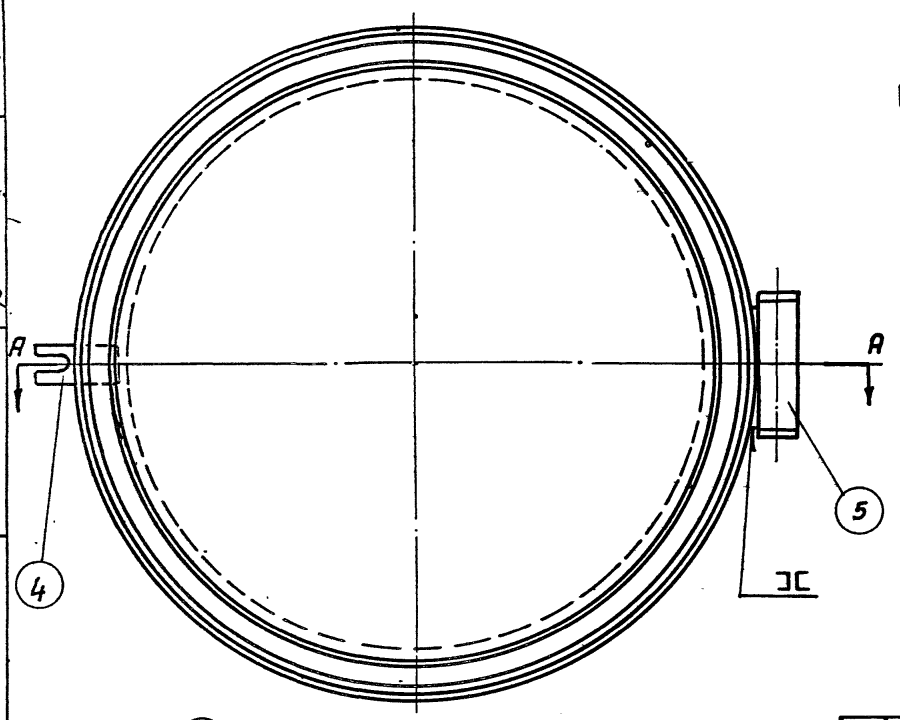

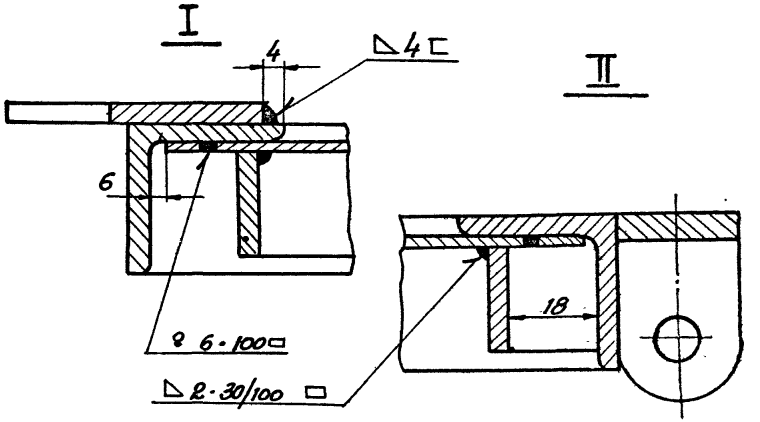

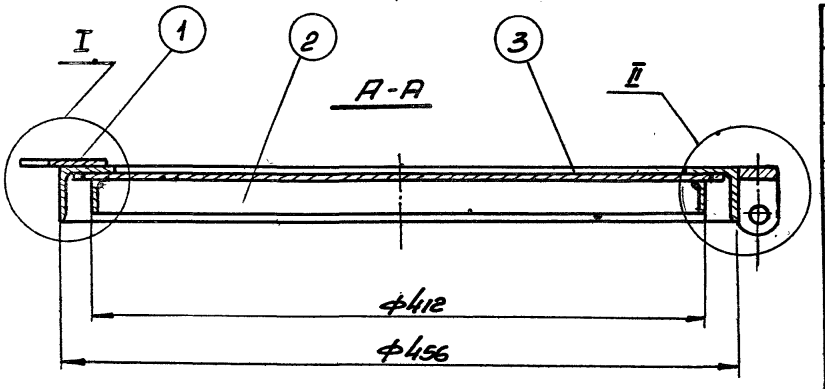

Общий вес - 6,2 кг.

№ поз	Обозначение	Наименование	Кол.	Материал	Вес в кг. 1 шт.	Вес в кг. общ.	№ листа	Примеч.
5	Г008.102	Скоба	1	Сталь Ст.3	0.16	0.16	23	
4	Г001.203	Планка	1	Сталь Ст.3	0.085	0.085	4	
3	Г008.203	Лист	1	Сталь Ст.3	2.4	2.4	29	
2	Г008.202	Кольцо	1	Сталь Ст.3	0.89	0.89	29	
1	Г008.201	Рама	1	Сталь Ст.3	2.64	2.64	29	

Г008.200 Люк

ТД 1961г.

Люк герметический неутепленный Ф430

08-02-131.1

Лист 27

Ин 6374

Зам. гл. инж. Мазо А.В. Проверил Уйомирская Ю.И.

Нач. отдела Финкельштейн С.М. Ведущ. конструк. Вайнберг Ю.С.

Рук. группы Уйомирская А.И. Исполнитель Виноградова Л.В.

~ кругом

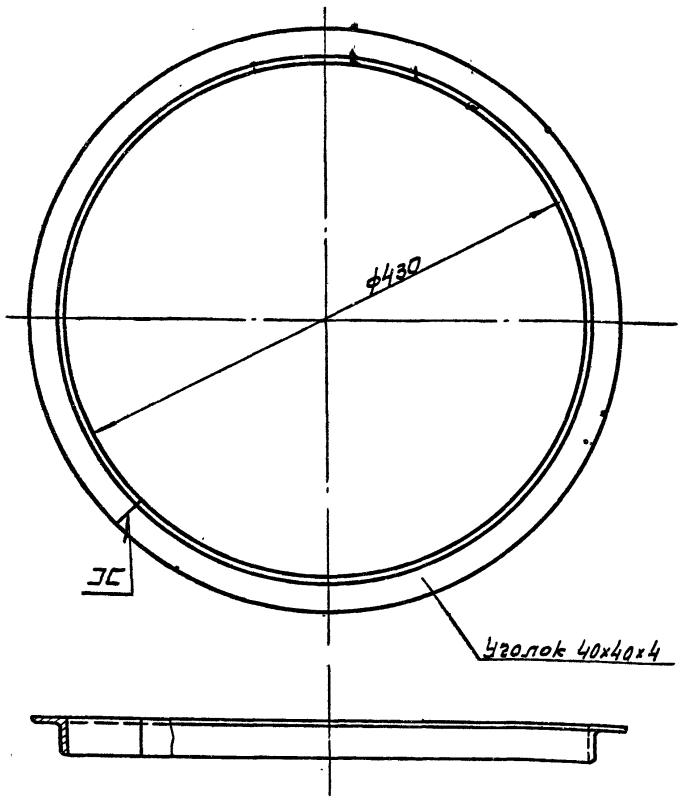

Длина развертки - 1410 мм.

~ кругом

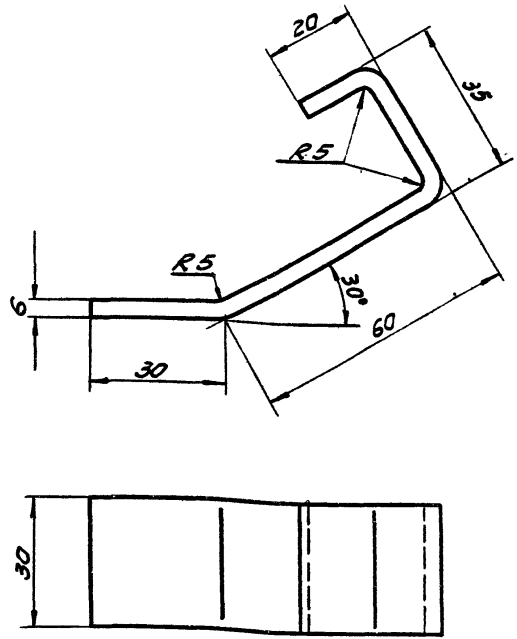

Длина развертки - 130 мм

Зам. гл. инж.		Мазо А.В.	Проверил		Чиомисская А.С.
Нач. отдела		Финкельштейн С.Л.	Ведущ. конструктор		Вайнберг Ю.С.
Рук. группы		Чиомирская А.С.	Исполнитель		Виноградова Л.В.

Обозначен.	Наименование	Материал	Сортамент	Вес кг	
Г008.101	Рама	Сталь Ст.3 ГОСТ 535-58	Уголок 40х40х4 ГОСТ 8509-57	3,44	ОВ-02-131.1
Г003.1	Лапка	Сталь Ст.3 ГОСТ 535-58	Полоса 6х30 ГОСТ 103-57	0,18	

ТД 1961г

Люк герметический неутепленный ф 430

ОВ-02-131.1

Лист 28

Ин 6374

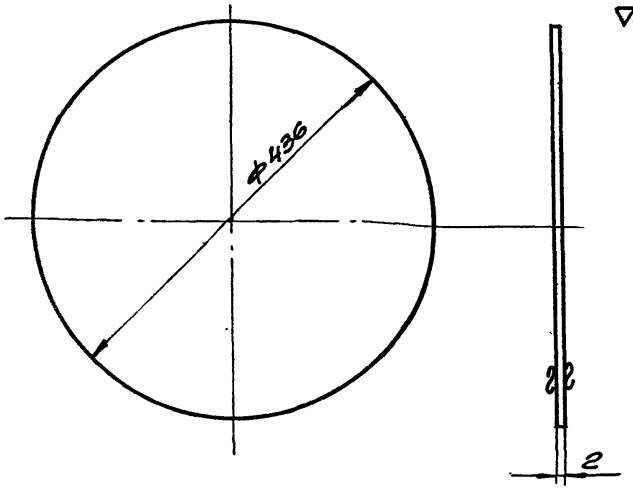

ГООВ.203	Лист	Сталь МСт.3 ГОСТ 501-58	Лист В2 ГОСТ 3680-57	2.4	ОВ-02-131.1
Обозначен.	Наименование	Материал	Сортамент	Вес кг.	Лист 29.

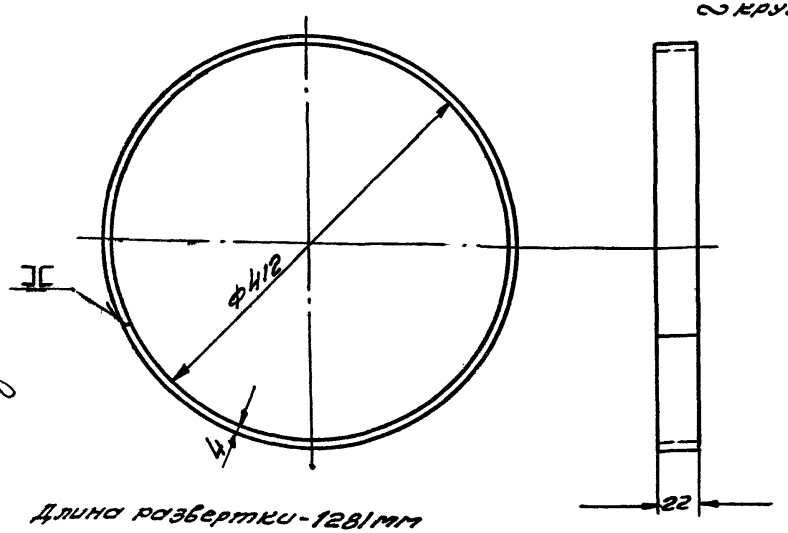

Длина развертки - 1281 мм

ГООВ.202	Кольцо	Сталь Ст3 ГОСТ 535-58	Полоса 4×22 ГОСТ 103-57	0.89	ОВ-02-131.1
Обозначен.	Наименование	Материал	Сортамент	Вес кг.	Лист 29

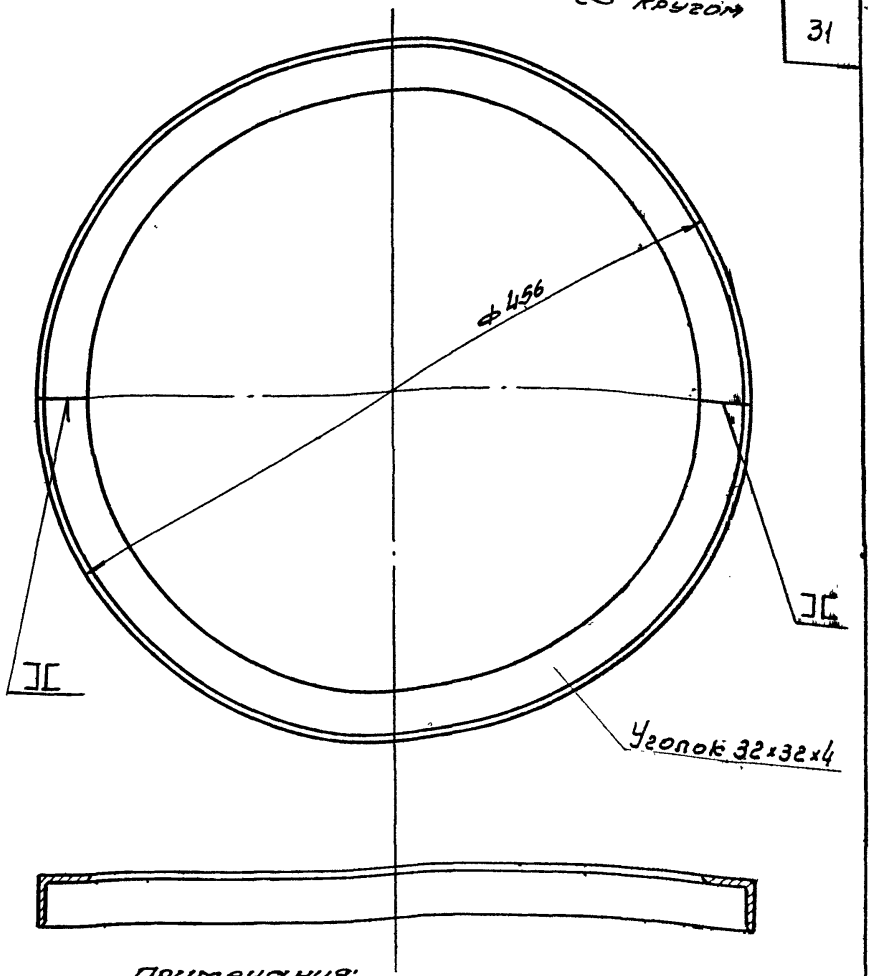

Примечания:

1. Раму изготовить из 2х половинок
2. Длина развертки - 1373 мм.

ГООВ.201	Рама	Сталь Ст3 ГОСТ 535-58	Угол. равн. 32×32×4 ГОСТ 8509-57	2.64	
Обозначен.	Наименование	Материал	Сортамент	Вес кг.	

ТД 1961г.

Люк герметический неутепленный ф430

ОВ-02-131.1

Лист 29

Ин 6374

Зам. гл. инж.	Нач. отдела	Руков. группы	
Мазо А.В.	Финкельштейн С.М.	Шмитирская А.И.	
Проверил	Ведущ. констр.	Исполнитель	
Шмитирская А.И.	Вейнберг Ю.С.	Виноградова Л.В.	

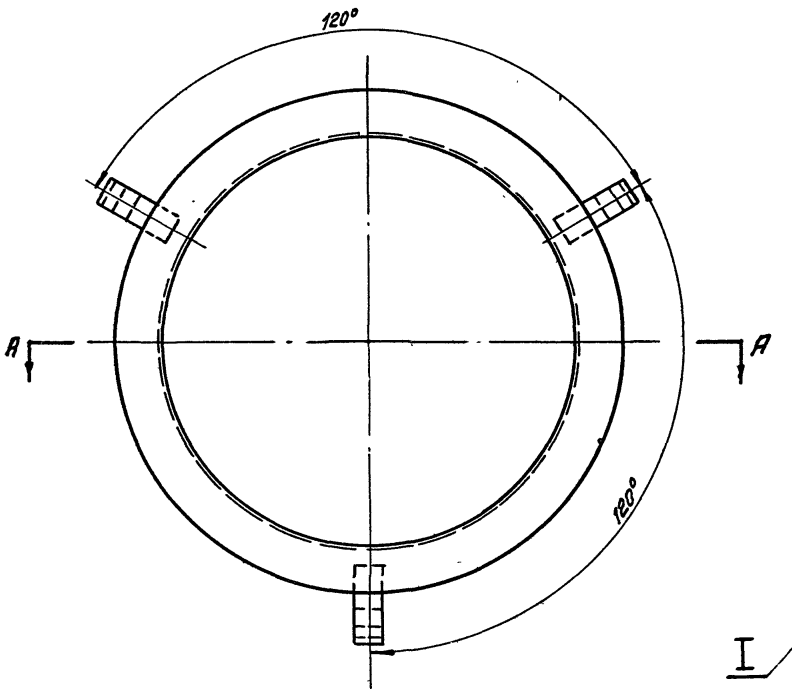

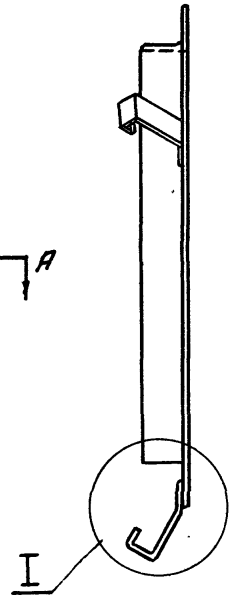

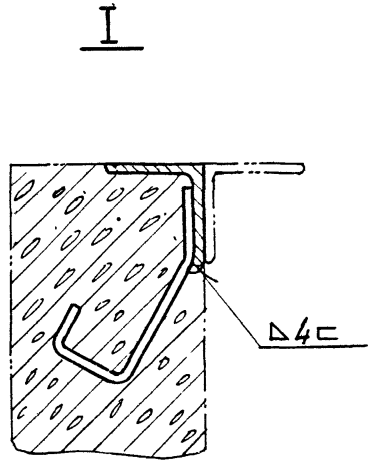

Общий вес - 3,62 кг.

А-А

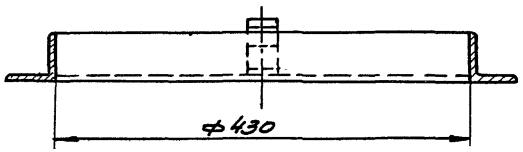

NN поз.	Обозначение	Наименование	Кол.	Материал	Вес в кг. 1 шт.	Вес в кг. Общ.	№ листа	Примеч.
2	Г008.101	Рама	1	Сталь Ст.3	3.44	3.44	28	
1	Г003.1	Лапка	3	Сталь Ст.3	0.18	0.18	28	

Спецификация

ТД 1961г	Г009 Закладная рама ф430	ОВ-02-131.1
		Лист 30

Зам. гл. инж. | Нач. отдела | Рук. группы | Мазо А.В. | Финкельштейн С.И. | Ушомирская А.И. | Проверил | Ведущ. констр. | Исполнитель | Ушомирская | Войнберг Ю.С. | Исаева Н.Н.

Ин 6374

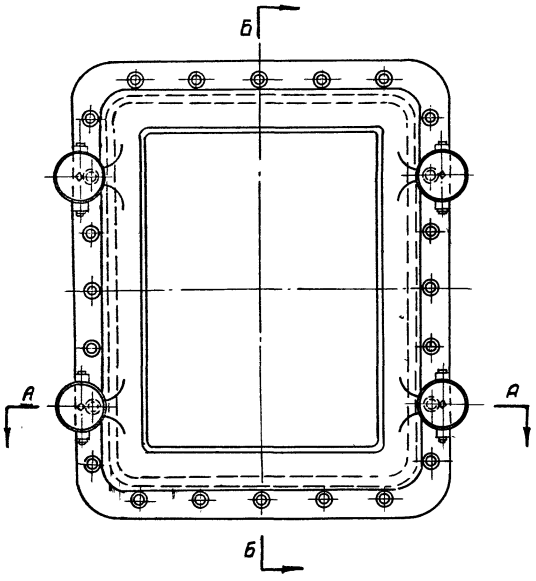

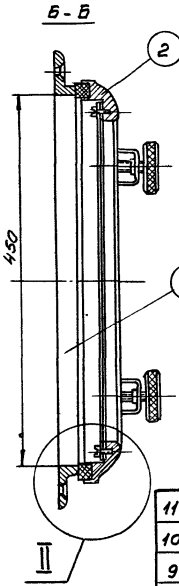

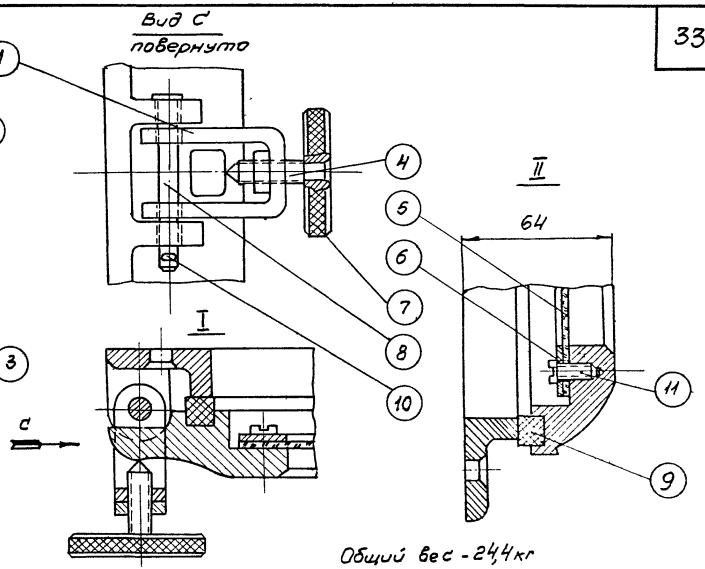

Общий вес - 24,4 кг

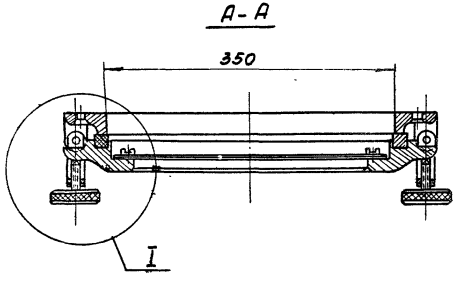

NN поз.	Обозначение	Наименование	Кол.	Материал	1шт. Вес в кг	Общ. Вес в кг	N листа	Примеч.
11		Винт М5×14 ГОСТ 1491-58	18	Сталь Ст.3	0,003	0,054	—	
10		Шплинт 3×15 ГОСТ 397-54	4	Сталь Ст 3	0,002	0,008	—	
9	—"— 8	Прокладка 11×11×16 65	1	Резина	0,632	0,632	—	б/чертеж.
8	—"— 7	Ось	1	Сталь Ст 3	0,052	0,208	35	
7	—"— 6	Ручка	1	Сталь Ст 3	0,265	0,265	35	
6	—"— 5	Рама прижимная	1	Сталь Ст 3	1,42	1,42	35	
5	—"— 4	Стекло	1	Оргстекло	0,82	0,82	35	
4	—"— 3	Винт	4	Сталь Ст 3	0,020	0,080	35	
3	—"— 2	Корпус	1	C_4 чугун 12-28	8,2	8,2	34	
2	—"— 1	Крышка	1	C_4 чугун 12-28	12,0	12,0	33	
1	Г010.100	Скоба	4	Разный	0,18	0,72	32	

Спецификация

ТД 1961г	Г010	Люк герметический неутепленный 450×350 со смотровым окном	ОВ-02-131.1 лист 31

Зам. гл. инж. Мазо А.В. Проверил Ушомирская А.И.
Нач. отдела Финкельштейн С.М. Ведущ. конструктор Вайнберг Ю.С.
Рук. группы Ушомирская А.И. Исполнитель Исаева Н.Н.

Ин 6374

~ остальное

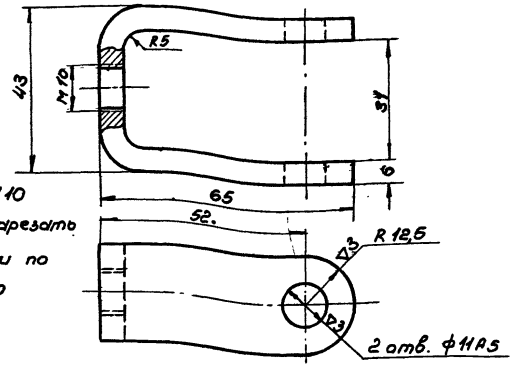

Отверстие М10 сверлить и нарезать после приварки по черт. ГО10.100

Длина развертки = 154 мм

Обозначение	Наименование	Материал	Сортамент	Вес в кг	Лист 32
ГО10.101	Скоба.	Сталь Ст3 ГОСТ 535-58	Полоса 6×25 ГОСТ 103-57	0,16	ОВ-02-131.1

~ остальное

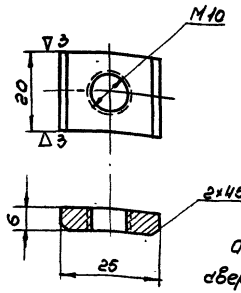

Отверстие М10 сверлить и нарезать после приварки по черт. ГО10.100.

Обозначение	Наименование	Материал	Сортамент	Вес в кг	Лист 32
ГО10.102	Пластина	Сталь Ст3 ГОСТ 535-58	Полоса 6×25 ГОСТ 103-57	0,02	ОВ-02-131.1

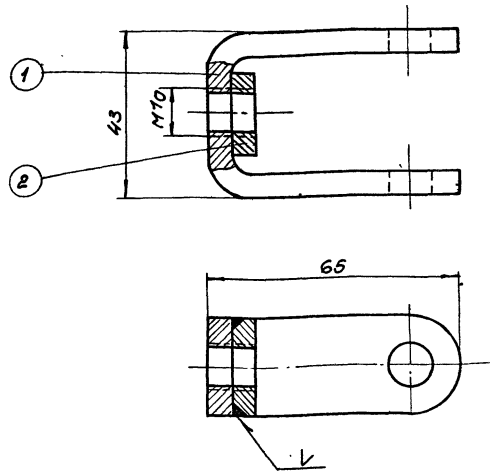

Общий вес - 0,18 кг

NN поз.	Обозначение	Наименование	кол.	Материал	Вес в кг 1 шт.	Вес в кг общ.	Лист	Примечан.
2	-"- 102	Пластина	1	Сталь Ст3.	0,02	0,02	32	
1	ГО10.101	Скоба	1	Сталь Ст3.	0,16	0,16	32	

ГО 10.100. Скоба

ТД 1961г	Люк герметический неутепленный 450×350 со смотровым окном	ОВ-02-131.1	
		Лист	32

Зак. 6374

Зам. инженера Шамирская А.Н.
Нач. отдела Ваганов Ю.С.
Рук. группы Усачева Н.Н.
Гущина
Мозо А.В.
Филлипьев С.М.
Шамирская А.Н.
Гущина
Проверил
Ведущ. конструктор
Исполнитель

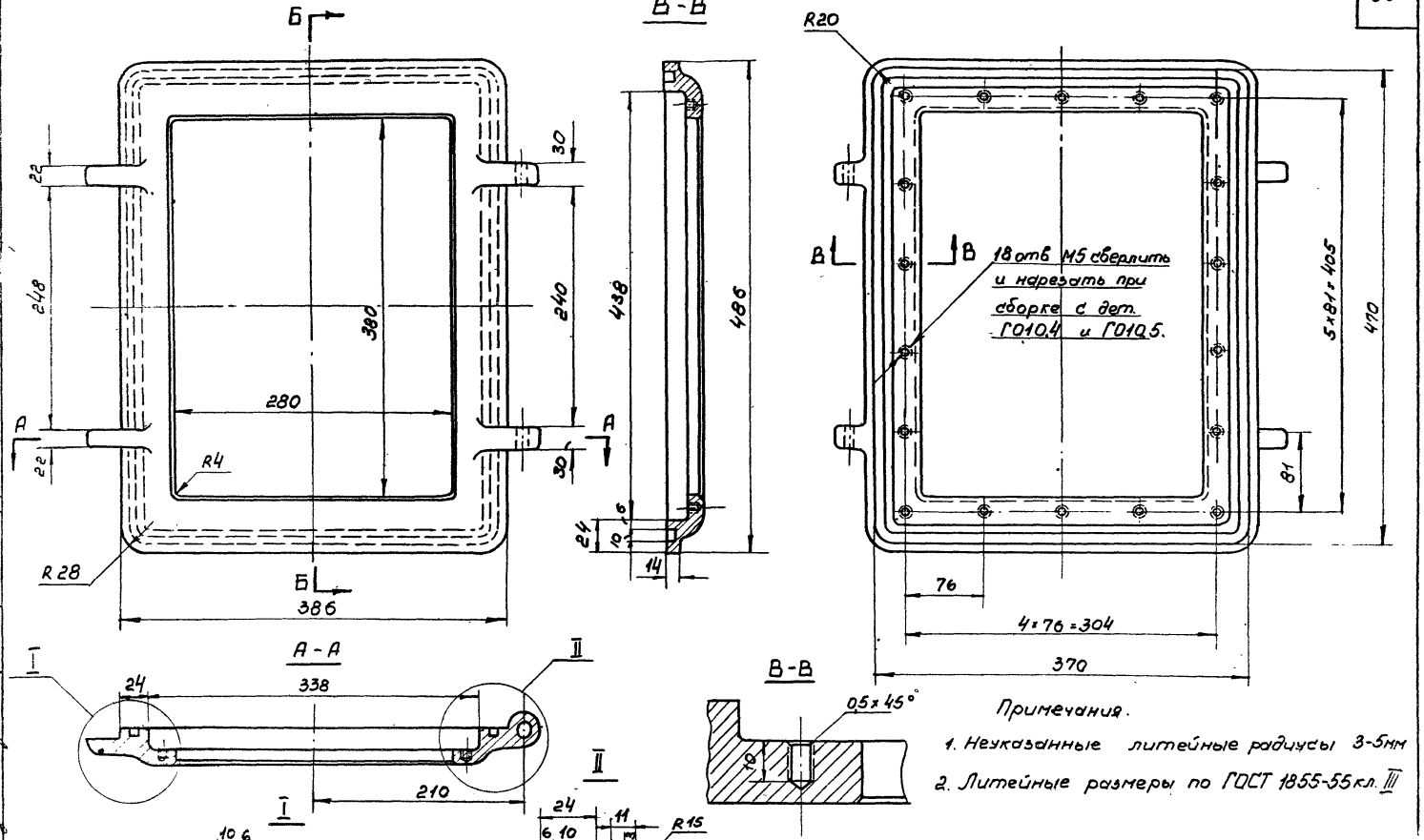

Примечания.

1. Неуказанные литейные радиусы 3-5мм
2. Литейные размеры по ГОСТ 1855-55 кл. III

Г010.1	Крышка	Чугун С412-28 ГОСТ 1412-54		12,0	
Обозначен.	Наименование	Материал	Сортамент	Вес кг	
ТД 1961г	Люк герметический неутепленный 450×350 со смотровым окном			ОВ-02-131.1	
				лист	33

Зам. гл. инженер | Нач. отдела | Рук. группы | Мазо А.В. | Финкельштейн С.М. | Ушомирская А.И. | Проверил | Ведущ. конструк. | Исполнитель | Ушомирская А.И. | Вайнберг К.С. | Виноградова Л.Н.

Ин 6374

~ остальное

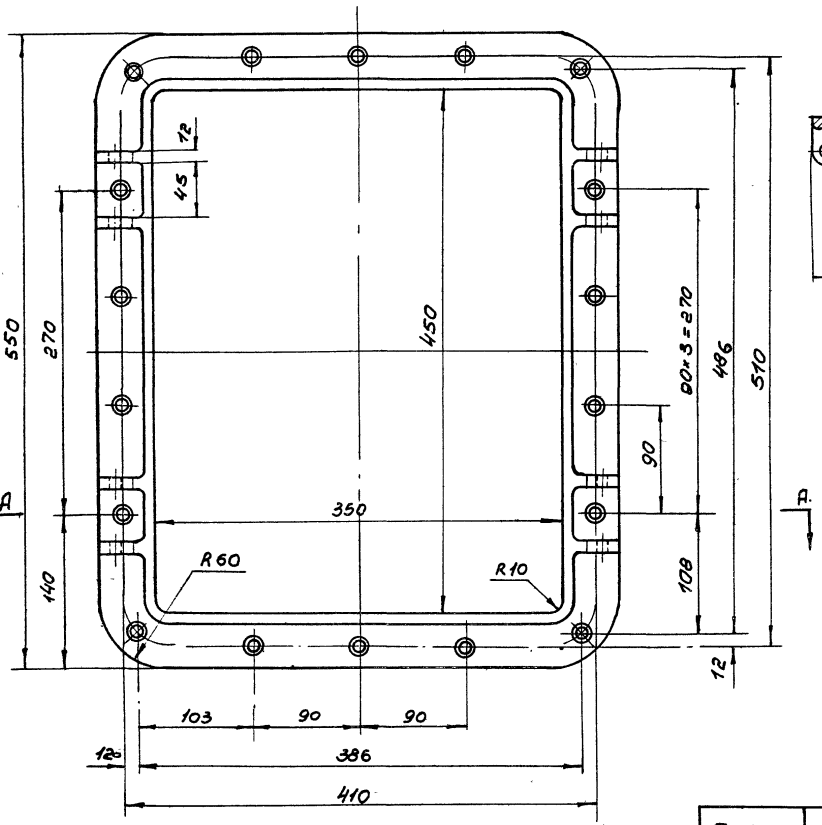

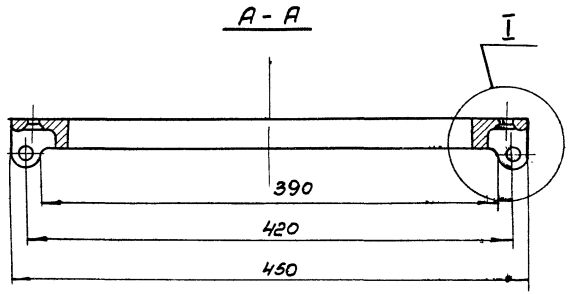

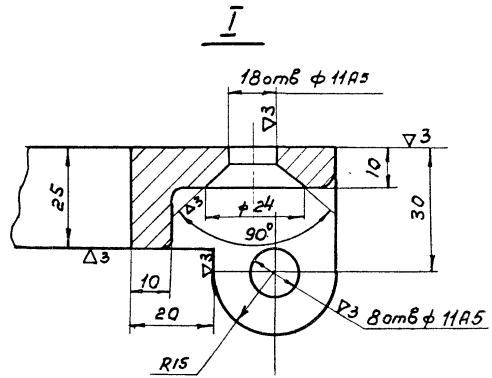

Примечания:

1. Неуказанные литейные радиусы 3÷5мм
2. Литейные размеры по ГОСТ 1855-55 кл. III.

Г010.2	Корпус	Чугун С412-28 ГОСТ 1412-54		8,2	
Обозначен.	Наименование	Материал	Сортамент	Вес кг	
ТД 1961г	Люк герметический неутепленный 450×350 со смотровым окном			ОВ-02-131.1	
				Лист	34

Зам. гл. инженера		Мазо А.В.	Проверил
Нач. отдела		Финкельштейн С.М.	Ведущ. конструктор
Рук. группы		Ушомирская А.И.	Исполнитель
Ушомирская А.И.		Вайнберг Ю.С.	Виноградова Л.В.

Ин 6374

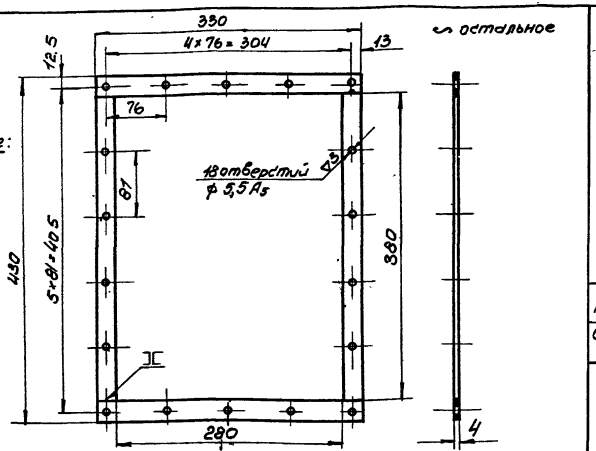

Примечание: Острые углы и кромки притупить

Обозначение	Наименование	Материал	Сортамент	Вес в кг	Лист 35
Г010.5	Рама прижимная	Сталь Ст3 ГОСТ 535-58	Полоса 4×25 ГОСТ 103-57	1,4	ОВ-02-131.1

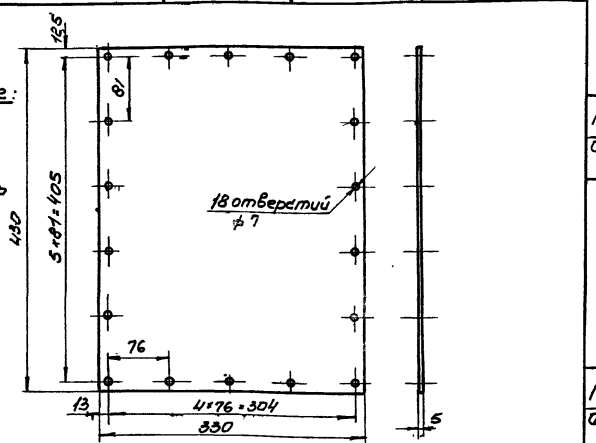

Примечание: Острые углы и кромки притупить

Обозначение	Наименование	Материал	Сортамент	Вес в кг	Лист 35
Г010.4	Стекло	Оргстекло		0,82	ОВ-02-131.1

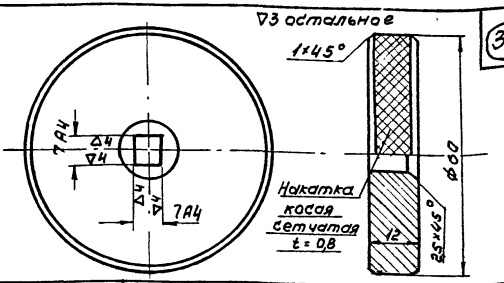

Обозначение	Наименование	Материал	Сортамент	Вес в кг	Лист 35
Г010.6	Ручка	Сталь Ст3 ГОСТ 535-58		0,265	ОВ-02-131.1

▽3 остальное

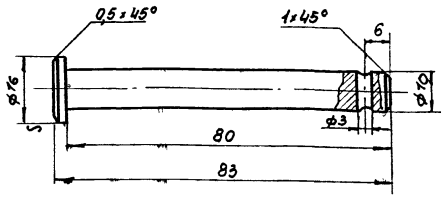

Обозначение	Наименование	Материал	Сортамент	Вес в кг	Лист 35
Г010.7	Ось	Сталь Ст3 ГОСТ 535-58	Круг 16 ГОСТ 2590-57	0,052	ОВ-02-131.1

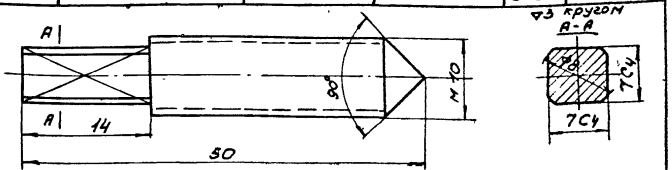

Обозначение	Наименование	Материал	Сортамент	Вес в кг	
Г010.3	Винт	Сталь Ст3 ГОСТ 535-58	Круг 10 ГОСТ 2590-57	0,02	

ТД 1961г

Люк герметический неутепленный 450×350 со смотровым окном.

ОВ-02-131.1 Лист 35

Ин 6374

gost.e-ecolog.ru