ТИПОВЫЕ ДЕТАЛИ И КОНСТРУКЦИИ ЗДАНИЙ И СООРУЖЕНИЙ

Серия ОВ-02-124

УЗЛЫ ВОЗДУХОЗАБОРА ПРИТОЧНЫХ ВЕНТИЛЯЦИОННЫХ КАМЕР ПРОМЫШЛЕННЫХ ЦЕХОВ

/ПРИ ОКНАХ С ДЕРЕВЯННЫМИ, СТАЛЬНЫМИ И ЖЕЛЕЗОБЕТОННЫМИ ПЕРЕПЛЕТАМИ/

6457

МОСКВА 1961

Отпечатано в ЦИТП
г. Москва
Спартаковская ул. д. 2а

gost.e-ecolog.ru

ТИПОВЫЕ ДЕТАЛИ И КОНСТРУКЦИИ ЗДАНИЙ И СООРУЖЕНИЙ

Серия ОВ-02-124

УЗЛЫ ВОЗДУХОЗАБОРА ПРИТОЧНЫХ ВЕНТИЛЯЦИОННЫХ КАМЕР ПРОМЫШЛЕННЫХ ЦЕХОВ

/ПРИ ОКНАХ С ДЕРЕВЯННЫМИ, СТАЛЬНЫМИ И ЖЕЛЕЗОБЕТОННЫМИ ПЕРЕПЛЕТАМИ/

РАЗРАБОТАНЫ

Государственным институтом типового и экспериментального проектирования и технических исследований /ГИПРОТИС/

ВВЕДЕНЫ В ДЕЙСТВИЕ

приказом по ГИПРОТИСУ за № 242-а от 7 декабря 1961 г.

ЦЕНТРАЛЬНЫЙ ИНСТИТУТ ТИПОВЫХ ПРОЕКТОВ

МОСКВА 1961

Нач. отд. ТВ	Кацман		Проверил	Зикеев	
Гл. инж. пр.	Смирнов				
Инженер	Исаев				
Гипротис					Москва 1961 г.

Ин. 6457

Предисловие

Настоящий альбом серии ОВ-02-124 является переработанным изданием серии ОВ-02-16 „Узлы воздухозабора приточных вентиляционных камер промышленных цехов (при окнах с деревянными переплетами)" и серии ОВ-02-25 „Узлы воздухозабора приточных вентиляционных камер промышленных цехов (при окнах со стальными и железобетонными переплётами)"

Переработка выполнена в соответствии с протоколом совещания от 30 июля 1960 г. в отделе инженерного оборудования зданий и сооружений Госстроя СССР, предусматривающим внесение коррективов в чертежи, вызванных изменением типов и конструкций оконных переплетов с коробками, а также принятием единого строительного модуля „600"

Кроме того внесены коррективы в связи с изменением ГОСТ на стальной прокат и крепежные изделия.

При переработке принята более простая маркировка узлов и деталей, что позволяет без особых затруднений подобрать тот или иной узел воздухозабора.

Об'единение ранее действующих двух самостоятельных альбомов в один исключает повторение одних и тех же рабочих чертежей, а также уменьшает об'ем альбома.

Серия ОВ-02-124 введена в действие приказом по Гипротис № 242 а от 7 декабря 1961 г.

С выходом этого издания серии ОВ-02-16 и ОВ-02-25 – аннулируются

Содержание

стр.

Содержание 2,3

Общие указания 4-5

Чертежи . . . . . листы

Установка узлов воздухозабора в деревянных коробках типа ДК1 и ДК2. При В=1200, 1800 и Н=1200 1

Установка узлов воздухозабора в деревянных коробках типа ДК1 при В=2400 и Н=2400 2

Установка узлов воздухозабора в деревянных коробках типа ДК7 и ДК8, при В=1200, 1800 и Н=1800 3

Установка узлов воздухозабора в железобетонных коробках типа ЖК1, ЖК2, при В=1200, 1800 и Н=1200 4

Установка узлов воздухозабора в железобетонных коробках типа ЖК1, при В=2400 и Н=2400 5

Установка узлов воздухозабора в железобетонных коробках типа ЖК7 и ЖК8, при В=1200, 1800 и Н=1800 6

Установка узлов воздухозабора в деревянных и железобетонных коробках. Узлы 1÷6 и 9 7

Установка узлов воздухозабора в деревянных и железобетонных коробках. Узлы 10÷18 8

Деревянные жалюзийные решетки типа Ж1÷Ж6 9

Клапаны утепленные типа КЛ1, КЛ2 и деревянные рамы Р1 и Р2 . 10

Клапаны утепленные типа КЛ3, КЛ4 и деревянные рамы Р3 и Р4 11

Клапаны утепленные типа КЛ5, КЛ6 и деревянные рамы Р5 и Р6 12

Клапаны утепленные типа КЛ1÷КЛ6. Спецификация . . . 13

Клапаны утепленные типа КЛ1÷КЛ6. Створки СТ1 и СТ2 . . 14

Клапаны утепленные типа КЛ1÷КЛ6. Рычажное устройство. Сборки Сб.1÷Сб.4 15

Клапаны утепленные типа КЛ1÷КЛ6. Детали 16

Установка узлов воздухозабора в панельных стальных переплетах типа ГПД6 с двойным остеклением, при В=920, 1380, 1840 и Н=1200 . 17

Установка узлов воздухозабора в панельных стальных переплетах типа ГПД6 с двойным остеклением, при В=1380, 1840 и Н=2400 . . 18

Установка узлов воздухозабора в панельных стальных переплетах типа ГПД6. Узлы 1, 3, 4, 5 и 6 19

Установка узлов воздухозабора в панельных стальных переплетах типа ГПД6. Узлы 9÷11 20

Установка узлов воздухозабора в панельных стальных переплетах типа ГП6, с одинарным остеклением, при В=920, 1380, 1840 и Н=1200 . . 21

Установка узлов воздухозабора в панельных стальных переплетах типа ГП6, с одинарным остеклением, при В=1380, 1840 и Н=2400 . . . 22

Установка узлов воздухозабора в панельных стальных переплетах типа ГП6. Узлы 1, 2, 3, 4, 6, 10 и 11 23

Установка узлов воздухозабора в стальных переплетах типа ПГ-3, ПГ-4, ПГ-32 и ПГ-42, с одинарным остеклением, при В=1500, 2000 и Н=1200 . . 24

Установка узлов воздухозабора в стальных переплетах типа ПГ-3, ПГ-4, ПГ-32 и ПГ-42, с двойным остеклением, при В=1500, 2000 и Н=1200 . . . 25

Гл. инж. пр. Стирнов Гипротис Москва 1961 г.

Ин. 6457

Установка узлов воздухозабора в стальных переплетах типа ПГ-34 и ПГ-44 с одинарным остеклением при В=1500, 2000 и Н=2400 . . . 26
Установка узлов воздухозабора в стальных переплетах типа ПГ-34 и ПГ-44 с двойным остеклением, при В=1500, 2000 и Н=2400 . . . 27
Установка узлов воздухозабора в стальных переплетах типа ПГ-3, ПГ-4, ПГ-32, ПГ-34, ПГ-42, ПГ-44. Узлы 1÷5 и 10 . . . 28
Установка узлов воздухозабора в проемах при В=1200 и Н=600, 1200 и 1800 . . . 29
Установка узлов воздухозабора в проемах, при В=1800, 2400 и Н=1200, 1800 . . . 30
Установка узлов воздухозабора в проемах, при В=2400 и Н=1800 и 2400 31
Установка узлов воздухозабора в проемах. Узлы 1, 3, 4, 5, 6, 9, 12, 13, 14, 15 и 16. 32
Решетки жалюзийные неподвижные типа Ж7 и Ж8 . . . 33
Установка узлов воздухозабора. Варианты крепления блоков к перекрытию (Узел 7) . . . 34
Установка узлов воздухозабора. Варианты крепления блоков к стенам (Узел 19) . . . 35
Установка узлов воздухозабора. Варианты крепления лебедки к стене, перегородке и колонне. (Узел 8) . . . 36
Установка узлов воздухозабора. Блоки спаренные БС-1 . . . 37
Установка узлов воздухозабора. Блоки спаренные БС-1. Детали 38
Блок тип Б60-II. Общий вид и спецификация . . . 39
Блок тип Б60-II. Детали 1, 2, 3 и 4 . . . 40
Лебедка фонарная тип Л40-II. Общий вид и спецификация материалов 41
Лебедка фонарная тип Л40-II. Детали 1, 2, 3 и 4 . . . 42
Лебедка фонарная тип Л40-II. Детали 5, 6, 7 и 8 . . . 43
Лебедка фонарная тип Л40-II. Детали 11, 12, 15, 17 и 18 . . . 44
Лебедка фонарная тип Л40-II. Кожух . . . 45

Инв. № подл. | Подп. и дата | Взам. инв. №
Гл. инж. пр. Стирнов
Гипротис Кацман
Москва 1961 г.
Альбом 9

Общие указания

1. Узлы воздухозабора предназначены для установки в приточных вентиляционных камерах при заборе наружного воздуха через проемы в ограждающих конструкциях (при кирпичных и панельных стенах), а также при заборе через окна (со стальными, железобетонными и деревянными переплетами).

2. Узлы воздухозабора, разработаны для следующих стандартных оконных переплетов:

а). Стальных из гнутых профилей для производственных зданий с панельными стенами, выполненных ГПИ „Проектстальконструкция" в 1959г. „(шифр 1806).

б). Стальных для промышленных зданий с кирпичными стенами, ГОСТ 8126-56.

в). Железобетонных и деревянных для производственных зданий, выполненных „Гипротис" совместно с Проектным институтом №2, в 1961г. (шифр тп-1449).

3. В комплект узла воздухозабора входят:

а). Неподвижная жалюзийная деревянная или стальная (штампованная) решетка.

б). Клапан утепленный створчатый с рамой.

в). Управление клапаном (рычажное устройство, блоки, лебедка и трос).

4. Узлы воздухозабора через проемы стен (без переплетов) разработаны с учетом строительного модуля, кратностью „600".

5. Жалюзийные решетки приняты:

а). Стальные, штампованные - двух типоразмеров; 450×490 и 450×580мм.

б). Деревянные - шести типоразмеров; 1080×580, 1080×1080, 1080×1640, 1680×580, 1680×1080 и 1680×1640мм.

6. Неподвижные стальные жалюзийные решетки устанавливаются в переплетах вместо стекол, а деревянные - вместо деревянных переплетов.

7. Стальные жалюзийные решетки изготавливаются путем штамповки Механическим заводом №1, г. Горький, трест „Сантехдеталь" (нормаль СТД-5030 и СТД-5031).

8. Подбор и определение пропускной способности жалюзийных решеток при принятой скорости воздуха в живом сечении = 6 м/сек, производится по приведенной таблице 1.

Таблица 1

№№ п.п.	Наименование и тип жалюзи	Габаритные размеры мм: Ширина	Габаритные размеры мм: Высота	Живое сечение м²	Колич. воздуха м³/час	Вес кг	№№ листов
1	Деревянная типа Ж1	1080	580	0,227	4900	8,4	9
2	—·— —·— Ж2	1080	1080	0,482	10400	13,7	
3	—·— —·— Ж3	1680	580	0,361	7800	12,6	
4	—·— —·— Ж4	1680	1080	0,768	16.550	20,4	
5	—·— —·— Ж5	1080	1640	0,791	17100	19,2	
6	Деревянная типа Ж6	1680	1640	1.260	27200	28,6	
7	Стальная типа Ж7	450	490	0,112	2400	2,94	33
8	Стальная типа Ж8	450	580	0,133	2850	3,44	

9. Подбор утепленных створчатых клапанов производится по таблице 2.

Таблица 2.

№№ п.п.	Тип	Габаритные размеры мм: Ширина	Габаритные размеры мм: Высота	Колич. створок	Вес кг	№№ листов
1	КЛ1	1080	580	1	11.76	10, 13, 14
2	КЛ2	1080	1080	2	22.55	
3	КЛ3	1680	580	1	16.59	11, 13, 14
4	КЛ4	1680	1080	2	30.3	
5	КЛ5	1080	1640	3	32.8	12, 13, 14
6	КЛ6	1680	1640	3	43.7	

10. Древесина, применяемая для жалюзи и клапанов, должна быть антисептирована и удовлетворять требованиям „Технических условий на производство и приемку строительных и монтажных работ", раздел V - 1955г.

Примечание:

Деревянные части рамы, соприкасающиеся с кладкой или бетоном, должны быть остелены или предохранены от сырости прокладкой двух слоев толя.

11. Крепление деревянных рам жалюзийных решеток и клапанов к коробам производится шурупами.

12. Управление клапанами осуществляется ручной фонарной лебедкой при помощи блоков и троса.

13. Крепление блоков и фонарной лебедки к стенам, перекрытиям и другим строительным конструкциям приведено на листах 34, 35 и 36.

14. Фонарная лебедка, блоки и полуоси изготовливаются заводским способом по чертежам Главсантехмонтажа. Для возможности изготовления этих деталей на месте монтажа в работе приведены рабочие чертежи (см. листы 39-45).

15. Узлы воздухозабора с применением автоматики разработаны ГПИ Сантехпроект.

16. При применении в проектах узлов воздухозабора следует ограничиваться схематическим их изображением со ссылкой на применяемый в проекте тип жалюзи и клапана, а также на шифр данного альбома.

Например:

$$\frac{Ж1\ (КЛ1)}{08\text{-}02\text{-}124}$$

где: Ж1 - тип жалюзи
(КЛ1) - тип клапана, а 08-02-124 - шифр серии.

17. Стальной прокат принят по действующим ГОСТ

Нач. отд. ТиВ	Кацман		
Гл. инж. пр.	Смирнов		
Гипротис		Москва 1961 г.	

Ин. 6457

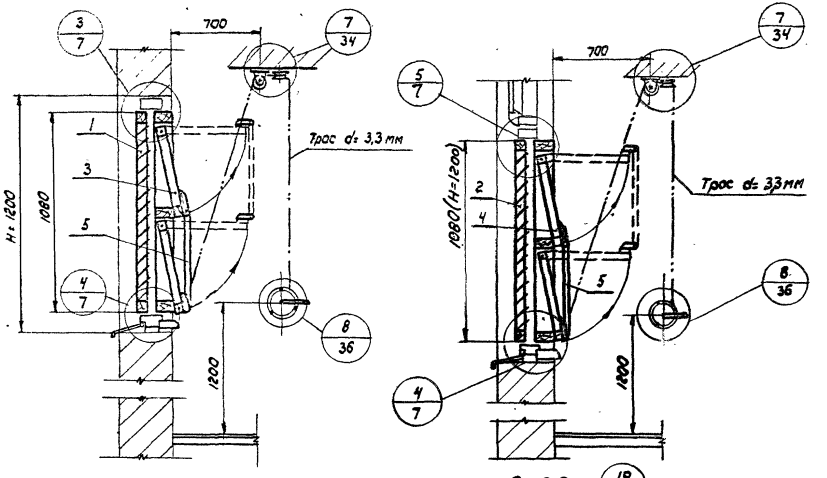

По 1-1

По 2-2

Примечание

Клапаны и жалюзийные решетки устанавливаются в деревянных коробках, взамен переплетов П-1 и П-2

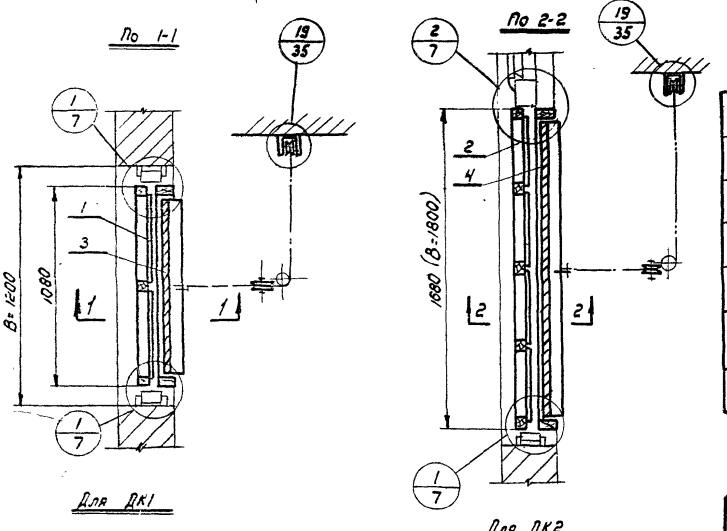

Для ДК1

Для ДК2

Планы
М1:20

№№ поз.	Обозначение	Наименование	Кол.	Материал	1 шт	Общ.	№ листа	Примечание
					Вес, кг			
5	сб.1	Рычажное устройство	2	Ст.3	0,955	1,91	15	
4	Кл 4	Клапан	1	Дерево	30,3	30,3	11	
3	Кл 2	Клапан	1	Дерево	22,55	22,55	10	
2	Ж 4	Жалюзийная решетка	1	Дерево	20,4	20,4	9	
1	Ж 2	Жалюзийная решетка	1	Дерево	13,70	13,70	9	

Спецификация

ТА 1961 г	Установка узлов воздухозабора в деревянных коробках типа ДК1 и ДК2, при B= 1200, 1800 и H= 1200	08-02-124	
		Лист	1

Тл. инженер пр. Смирнов
Исполнитель Цветкова
Гипротис
Москва 1961 г.

Цк 6457

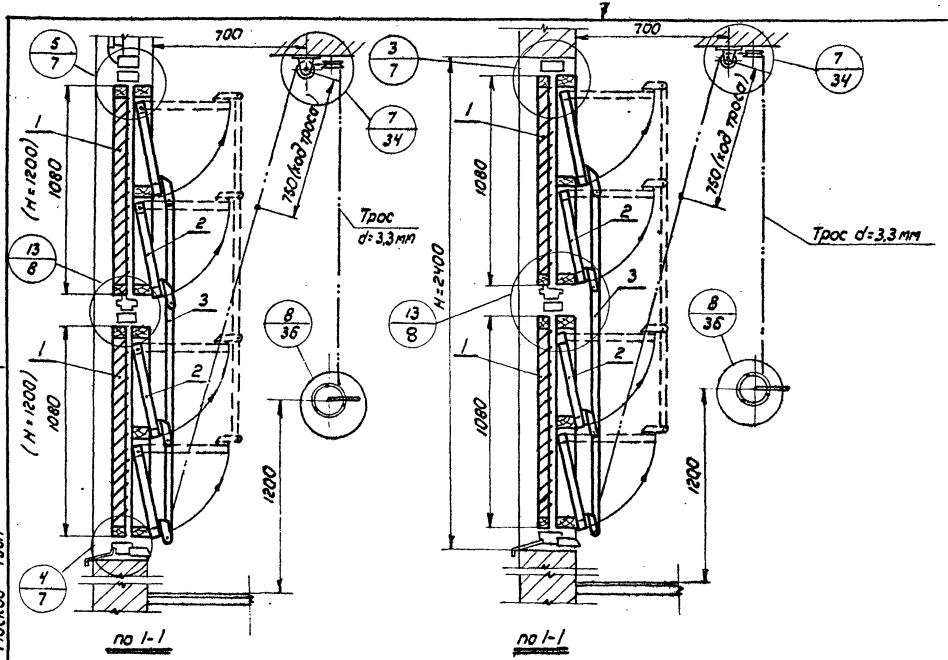

Примечание

1. Клапаны и жалюзийные решетки устанавливаются в деревянных коробках, взамен переплетов П-1

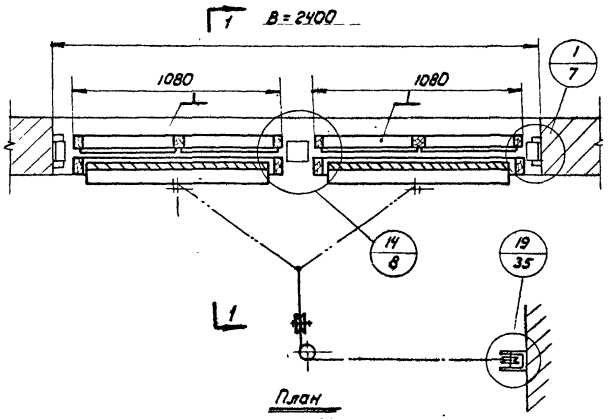

№№ поз.	Обозначение	Наименование	Кол.	Материал	Вес, кг 1шт.	Вес, кг Общ.	№ листа	Примечание
3	сб. 4	Рычажное устройство	2	Ст.3	2,55	5,10	15	
2	кл.2	Клапан	4	Дерево	22,55	90,20	10	
1	Ж2	Жалюзийная решетка	4	Дерево	13,70	54,80	9	

Спецификация

ТД 1961г	Установка узлов воздухозабора в деревянных коробках типа ДК1, при B=2400 и H=2400	08-02-124	
		Лист	2

Нач. отдела	Кацман	
Гл. инж. пр.	Смирнов	
Исполнитель	Цветкова	
Гипротис		Москва 1961г

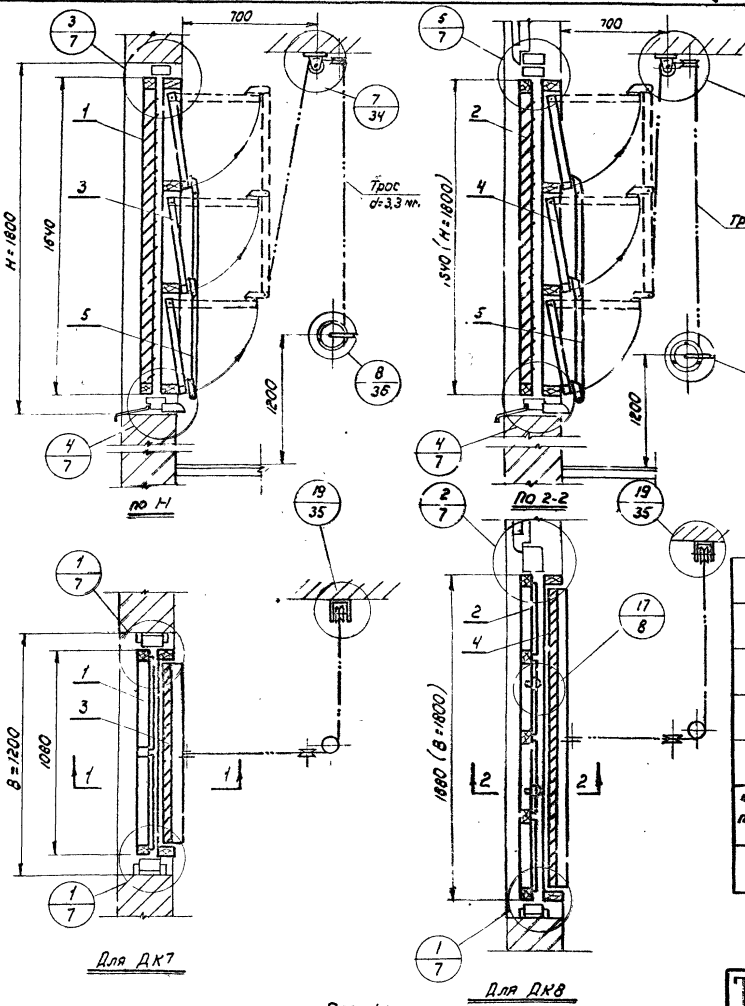

Планы
М 1:20

Примечание

Клапаны и жалюзийные решетки устанавливаются в деревянных коробках, взамен переплетов П-5 и П-6

№№ поз.	Обозначение	Наименование	Кол.	Материал	Вес, кг 1шт.	Вес, кг Общ.	Н листа	Примечание
5	сб2	Рычажное устройство	2	Дерево	1.70	3.40	15	
4	Кл6	Клапан	1	Дерево	43.7	43.7	12	
3	Кл5	Клапан	1	Дерево	32.80	32.80	12	
2	Ж6	Жалюзийная решетка	1	Дерево	28.6	28,6	9	
1	Ж5	Жалюзийная решетка	1	Дерево	19.20	19.20	9	

Спецификация

ТД 1961г	Установка узлов воздухозабора в деревянных коробках типа ДК7 и ДК8, при B=1200 и 1800 и H=1800	08-02-124	
		Лист	3

Гл. инженер ин-та	Сергеев	Проверил	Линеев
Нач. отдела	Кацман		
Гл. инженер пр.	Смирнов		
Исполнитель	Цветкова		
Типопис		Москва 1961г	

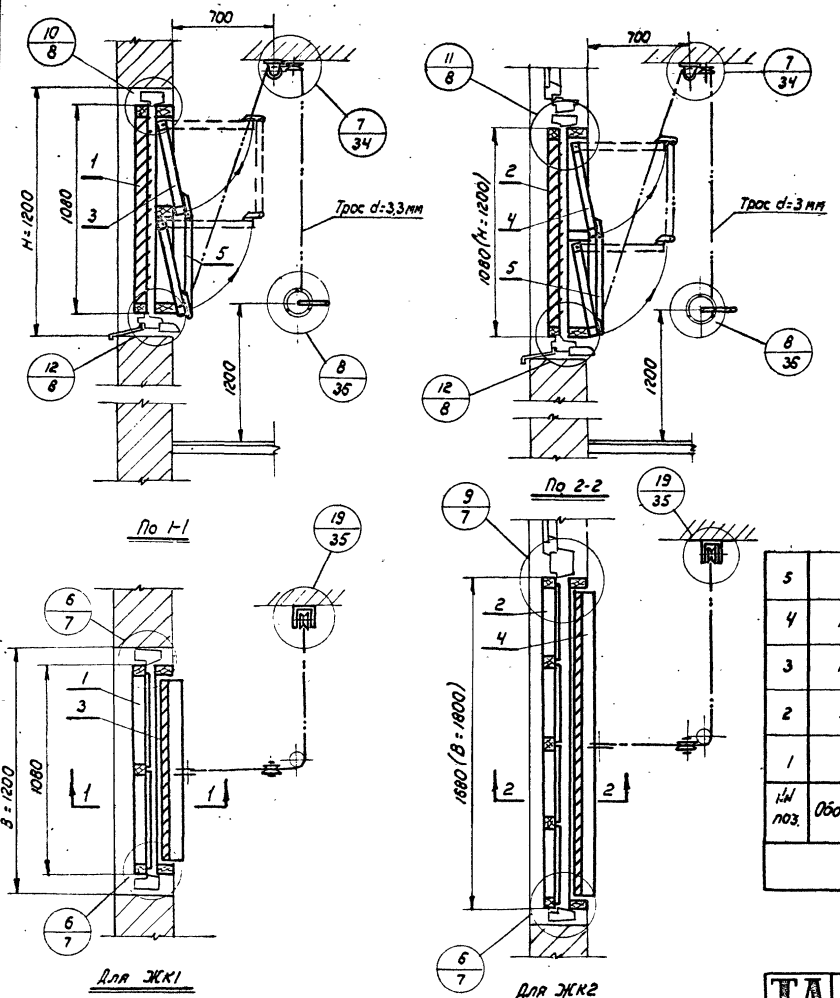

Планы
М1:20

Примечание

1. Клапаны и жалюзийные решетки устанавливаются в железобетонных коробках, взамен переплетов П-1 и П-2

№№ поз.	Обозначение	Наименование	Кол.	Материал	Вес, кг 1шт.	Вес, кг Общ.	Н листа	Примечание
5	сб 1	Рычажное устройство	2	Ст3	0,955	1,91	15	
4	Кл 4	Клапан	1	Дерево	30,3	30,4	11	
3	Кл.2	Клапан	1	Дерево	22,55	22,55	10	
2	Ж4	Жалюзийная решетка	1	Дерево	20,4	20,4	9	
1	Ж2	Жалюзийная решетка	1	Дерево	13,70	13,70	9	

Спецификация

ТД 1961г	Установка узлов воздухозабора в железобетонных коробках типа ЖК1, ЖК2, при B=1200, 1800 и H=1200	08-02-124	
		Лист	4

Нач. отдела Кацман
Гл. инженер пр. Смирнов
Исполнитель Цветкова
Гипротис
Москва 1961г

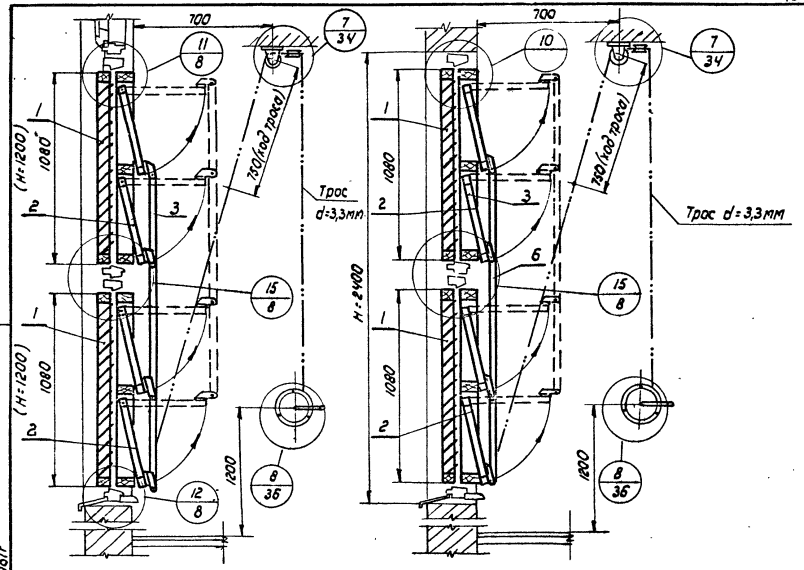

По 1-1

По 1-1

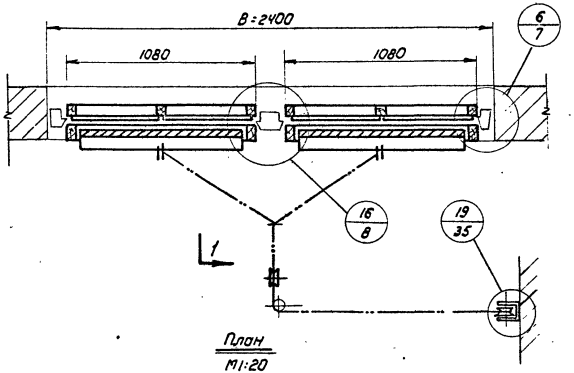

План
М1:20

Примечание

1. Клапаны и жалюзийные решетки устанавливаются в железобетонных коробках, взамен переплетов П-1.

№№ поз.	Обозначение	Наименование	Кол.	Материал	1шт. Вес, кг	Общ. Вес, кг	№ листа	Примечание
3	сб 4	Рычажное устройство	2	Ст.3	2,55	5,10	15	
2	кл2	Клапан	4	Дерево	22.55	90,20	10	
1	ж2	Жалюзийная решетка	4	Дерево	13,70	54,80	9	

Спецификация

ТД 1961г	Установка узлов воздухозабора в железобетонных коробках типа ЖК1, при В=2400 и Н=2400	08-02-124	
		Лист	5

Нач. отдела Коцман
Гл. инж. пр. Смирнов
Исполнитель Цветкова
Гипротис
Москва 1961г

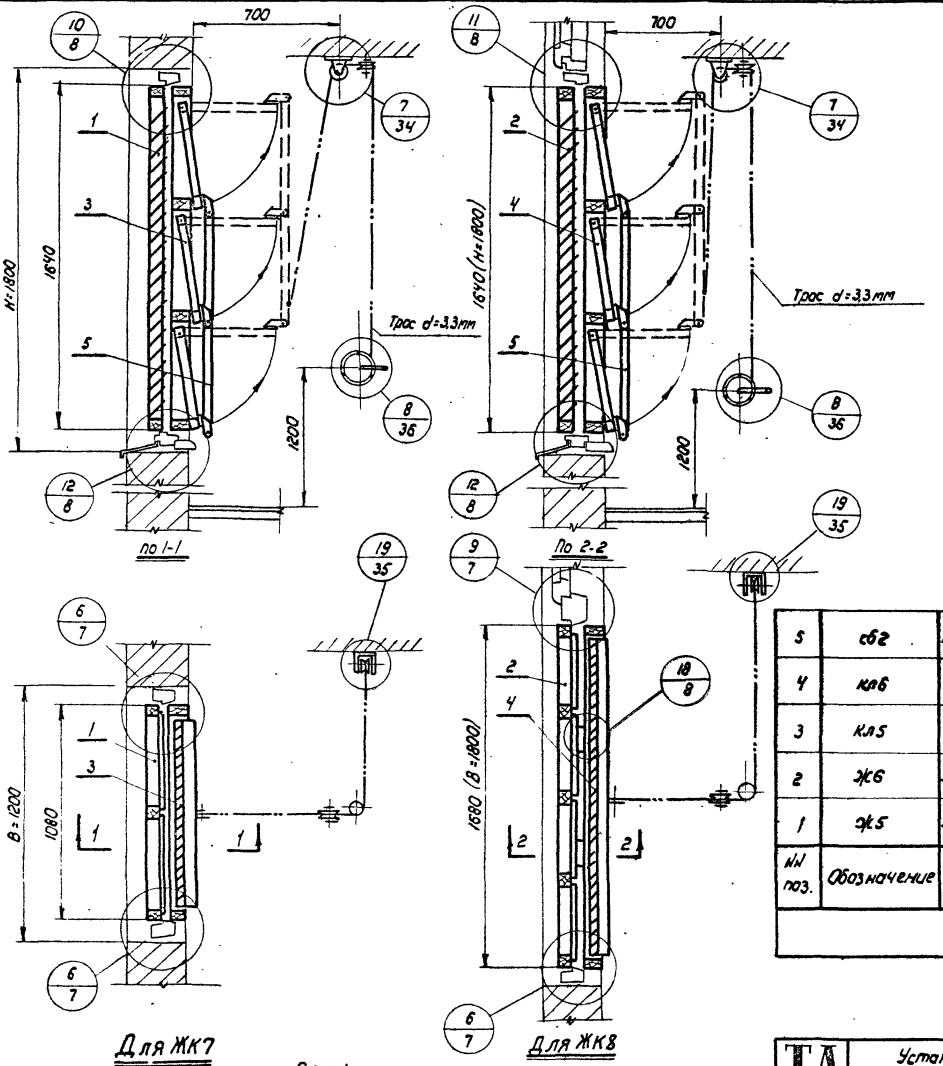

Примечание

Клапаны и жалюзийные решетки устанавливаются в железобетонных коробках, взамен переплетов.

№№ поз.	Обозначение	Наименование	Кол.	Материал	Вес, кг 1шт.	Вес, кг Общ.	№ листа	Примечание
5	сб2	Рычажное устройство	2	Ст.3	1,70	3,40	15	
4	кл6	Клапан	1	Дерево	43,7	43,7	12	
3	кл5	Клапан	1	Дерево	32,8	32,80	12	
2	ж6	Жалюзийная решетка	1	Дерево	28,6	28,6	9	
1	ж5	Жалюзийная решетка	1	Дерево	19,2	19,2	9	

Спецификация

Гл. инженер ин-та	Сергеев	Проверил	Зикеев
Нач. отдела	Кацман		
Гл. инженер пр.	Смирнов		
Исполнитель	Цветкова		
Гипротис		Москва 1961г	

ТД 1961г

Установка узлов воздухозабора в железобетонных коробках типа ЖК7 и ЖК8, при B=1200,1800 и H=1800

08-02-124

Лист 6

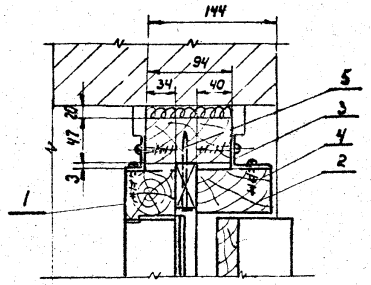

1 Для проемов шириной от 1,2 до 3,6м

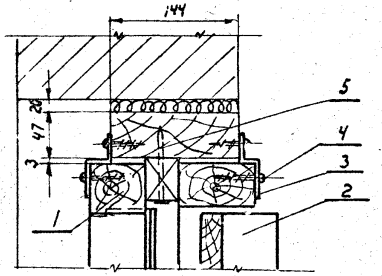

1 Для проемов шириной более 3,6м и ленточных

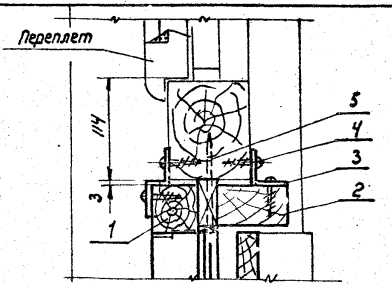

2

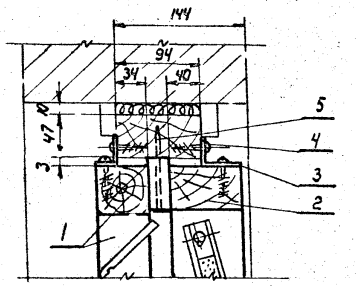

3 Для проемов шириной от 1,2 до 3,6м

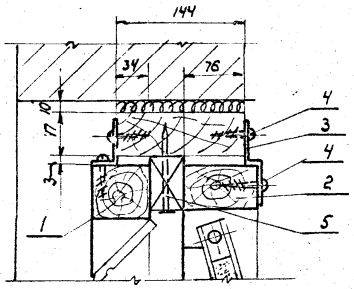

3 Для проемов шириной более 3,6м и ленточных

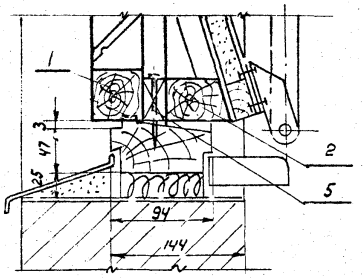

4 Для проемов шириной от 1,2 до 3,6м

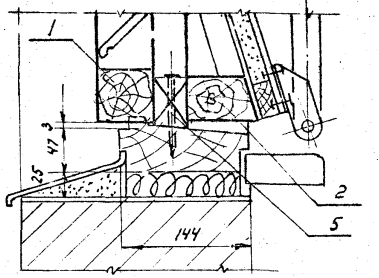

4 Для проемов шириной более 3,6м и ленточных

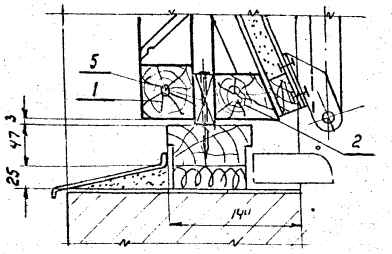

4 Под глухое остекление

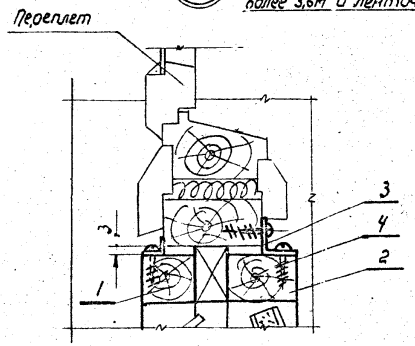

5

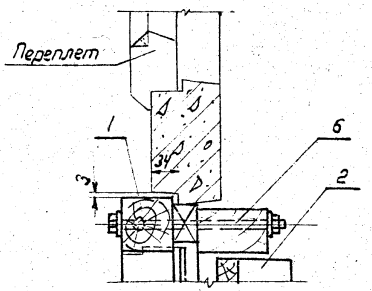

9

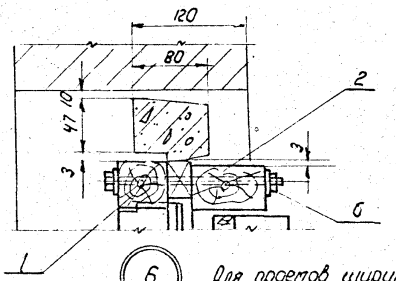

6 Для проемов шириной от 1,2 до 3,6 м

Экспликация

1.- Жалюзийная решетка

2- Клапан

3- Крепежная полоса - 50×3

4- Шуруп 5×22

5- Гвоздь 3×50

6- Болт с гайкой М10×180

М1:5

ТА 1961г	Установка узлов воздухозабора в деревянных и железобетонных коробках. Узлы 1÷6 и 9	ОВ-02-124	
		Лист	7

Гл. инженер пр. Смирнов
Исполнитель Цветкова
Гипротис
Москва 1961г

Ин. 6457.

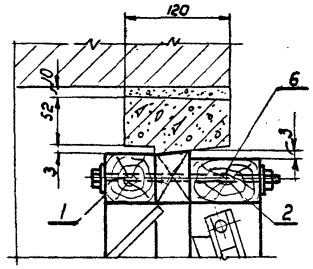

10 Для проемов шириной 6м и ленточных

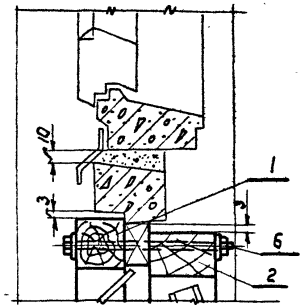

11

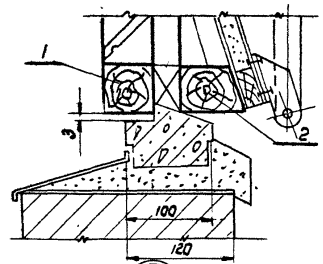

12 Для проемов шириной 1,2 - 3,6м

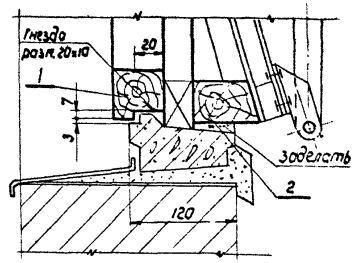

12 Для проемов шириной более 3,6м и ленточных

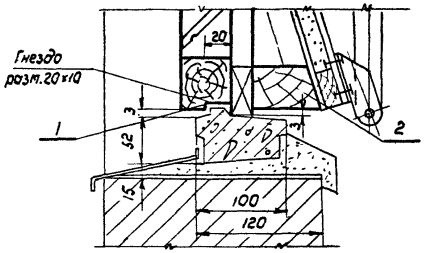

12 Для проемов шириной от 4,2 до 3,6м

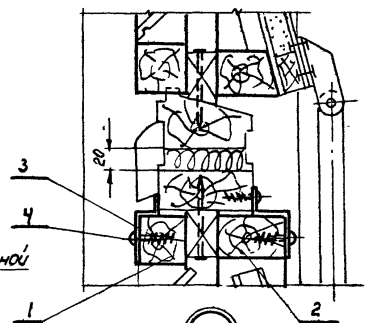

13

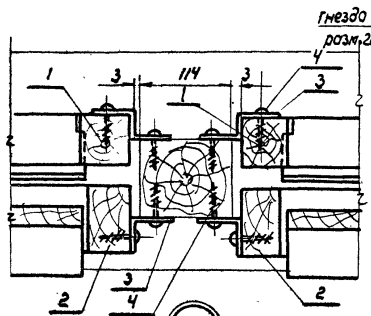

14

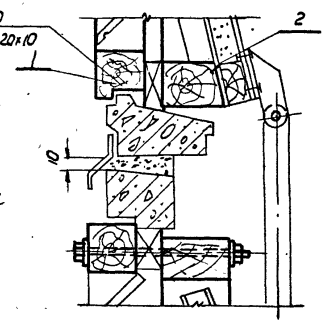

15

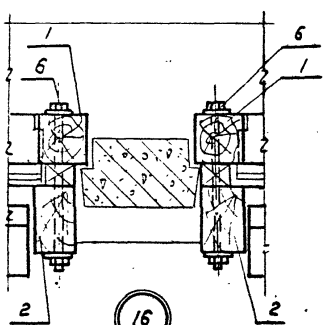

16

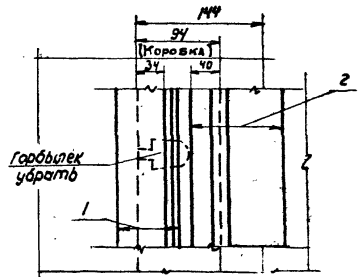

17 При сплошном остеклении

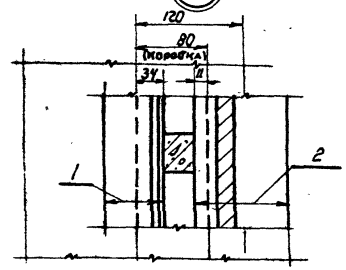

18 При сплошном остеклении

Экспликация

1. Жалюзийная решетка
2. Клапан
3. Крепежная полоса - 50×3
4. Шуруп 5×22
5. Гвоздь 3×90
6. Болт с гайкой М10×180

Гл. инж. пр.	Смирнов		
Исполнитель	Цветкова		
	Гипротис		

Москва 1961г

ТД 1961г	Установка узлов воздухозабора в деревянных и железобетонных коробках. Узлы 10÷18	08-02-124	
		Лист	8

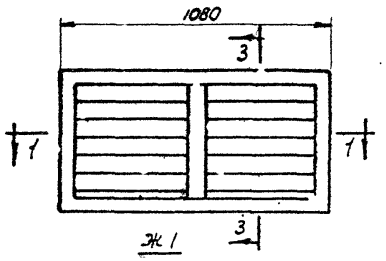

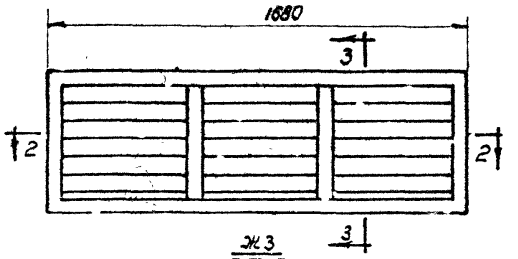

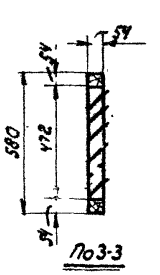

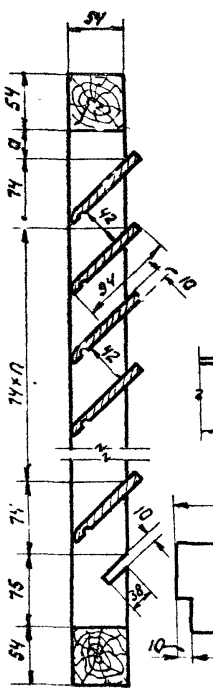

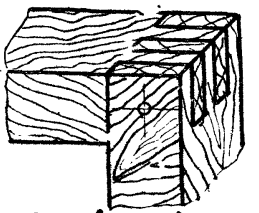

Соединение брусков рамы в углах

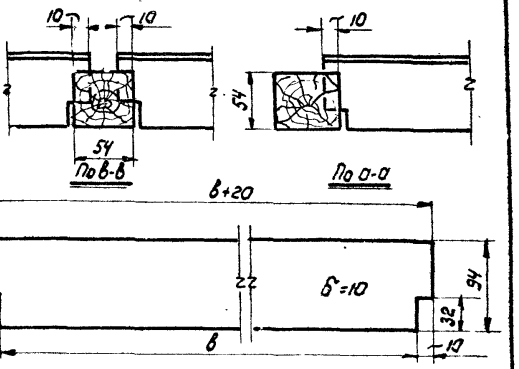

Перо жалюзийной решетки

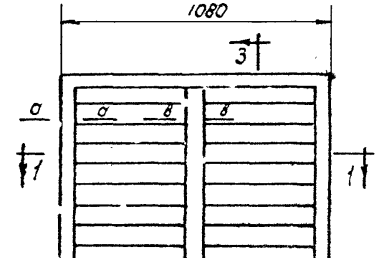

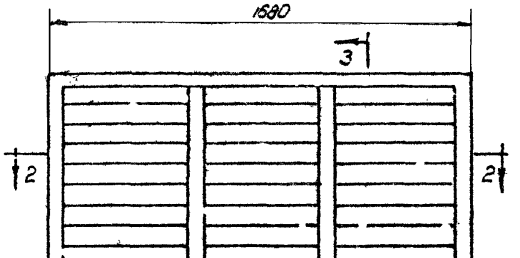

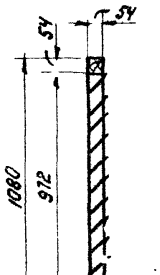

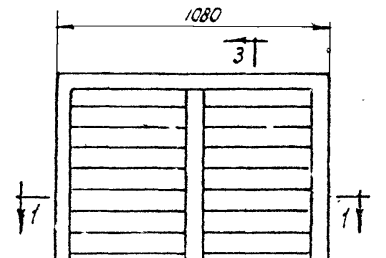

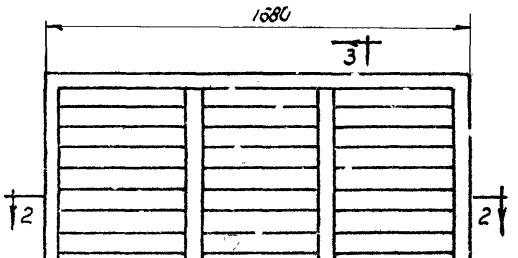

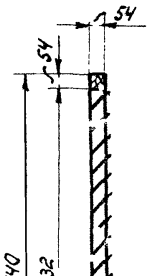

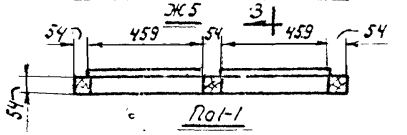

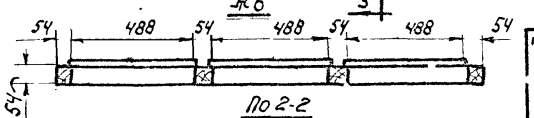

Таблица размеров

Тип	Живое сечение м²	Расход дерева м³	Вес, кг	Размеры, мм a	Размеры, мм в	Колич. перьев n
Ж1	0,227	0,0168	8,4	27	459	12
Ж2	0,482	0,027	13,70	9	459	26
Ж3	0,361	0,025	12,6	27	488	18
Ж4	0,768	0,041	20,4	9	488	39
Ж5	0,791	0,0386	19,2	51	459	40
Ж6	1,260	0,057	28,6	51	488	60

Примечания:

1. Жалюзийные решетки могут устанавливаться как в оконных переплетах, так и в проемах стен.
2. Жалюзийные решетки изготавливаются из древесины с влажностью не более 15%.
3. Примеры установок жалюзийных решеток см. на листах 1÷6

М1:20

1961г

Деревянные жалюзийные решетки типа Ж1÷Ж6.

08-02-124

Лист 9

Ин. 6457

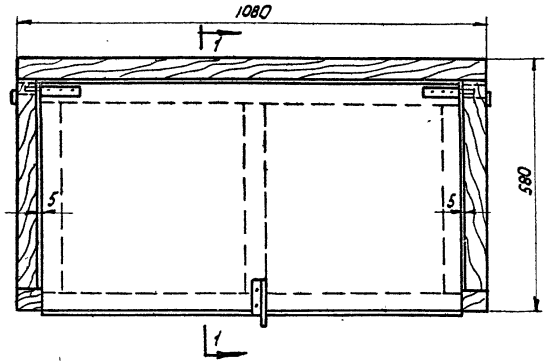

Кл 1

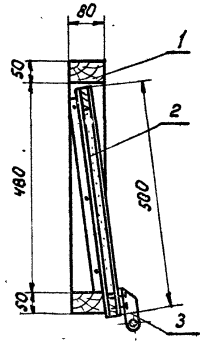

По 1-1

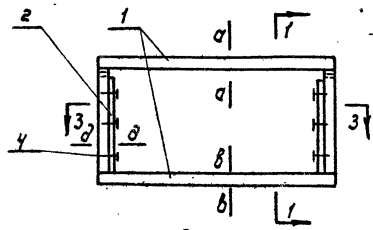

Р1

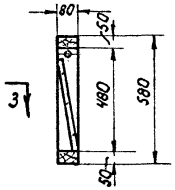

По 1-1

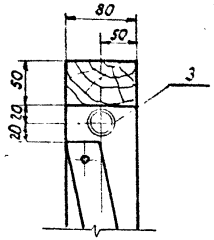

По а-а м1:5

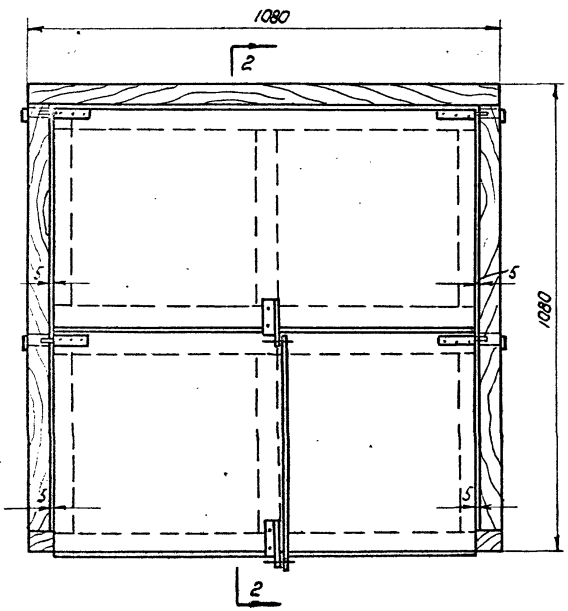

Кл 2

м1:10

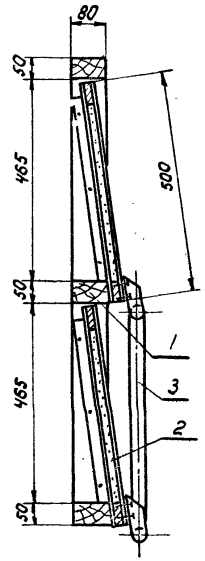

По 2-2

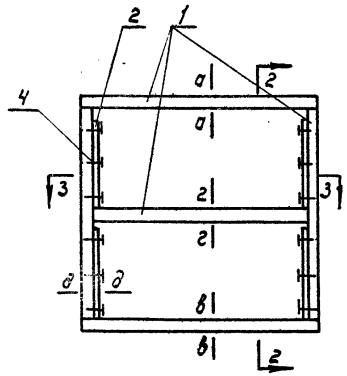

По 2-2

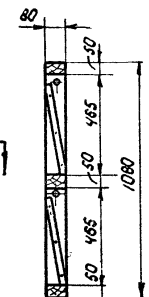

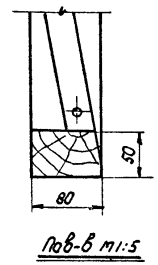

По в-в м1:5

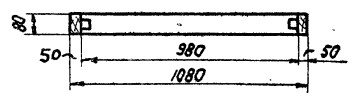

По 3-3

Р2

м1:20

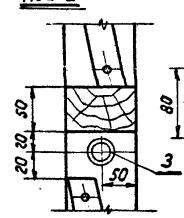

По 2-2 м1:5

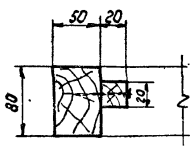

По д-д м1:5

Примечание
Спецификация дана на листе 13.

ТД 1961г	Клапаны утепленные типа кл1, кл2 и деревянные рамы Р1 и Р2	08-02-124	
		Лист	10

Нач. отдела	Комаров		
Гл. инженер пр.	Стирнов		
Инженер	Цветкова		
	Гипротис	Москва 1961г	
Проверил	Зинеев		
Разработал	Цветкова		

Инв. 6457.

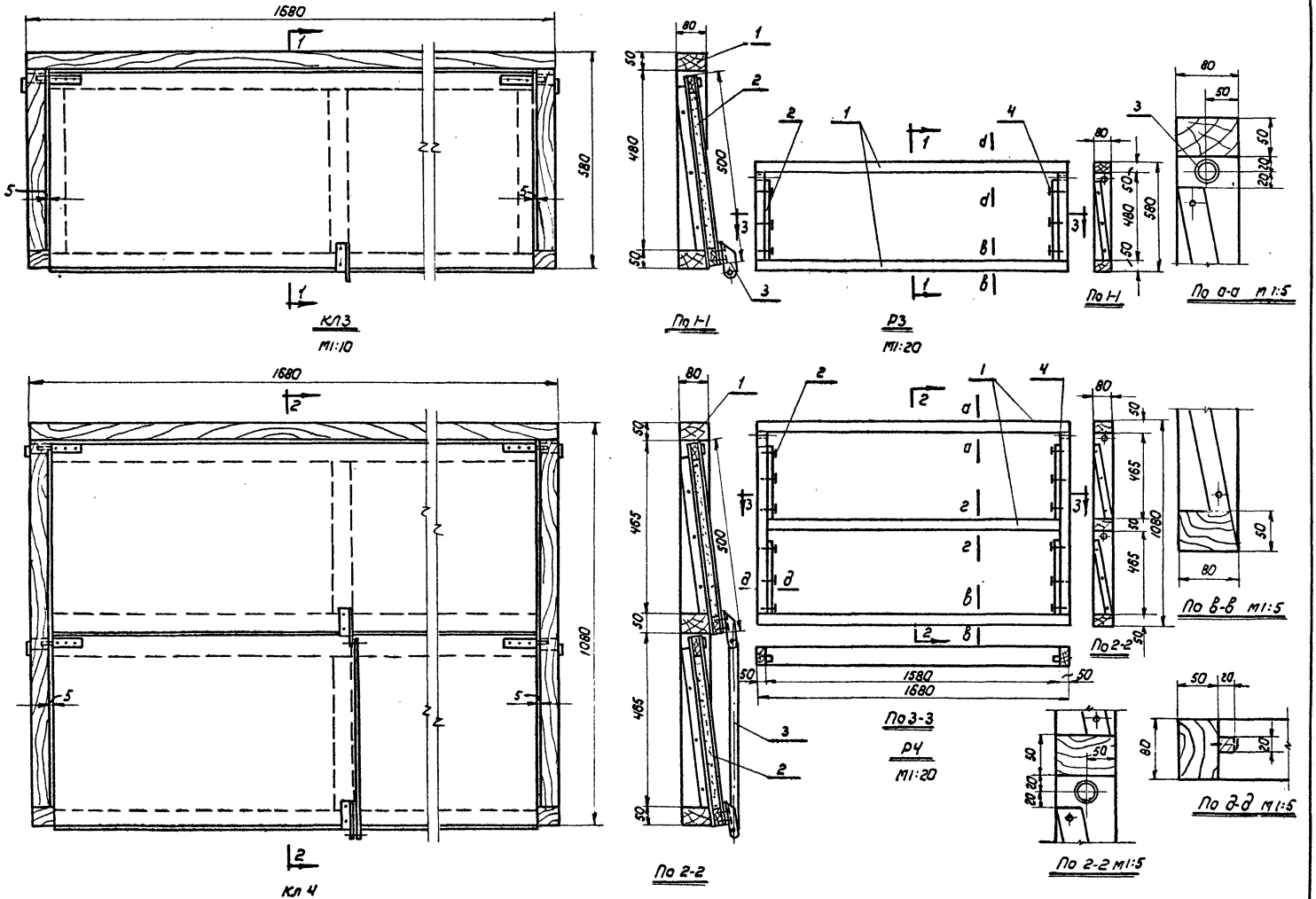

Примечание
Спецификация дана на листе 13.

ТД 1961г	Клапаны утепленные типа КЛ3 и КЛ4 и деревянные рамы Р3 и Р4	08-02-124	
		Лист	11

Гл. инженер Стурнов
Инженер Цветкова
Гипротис
Москва 1961г

ин. 6457.

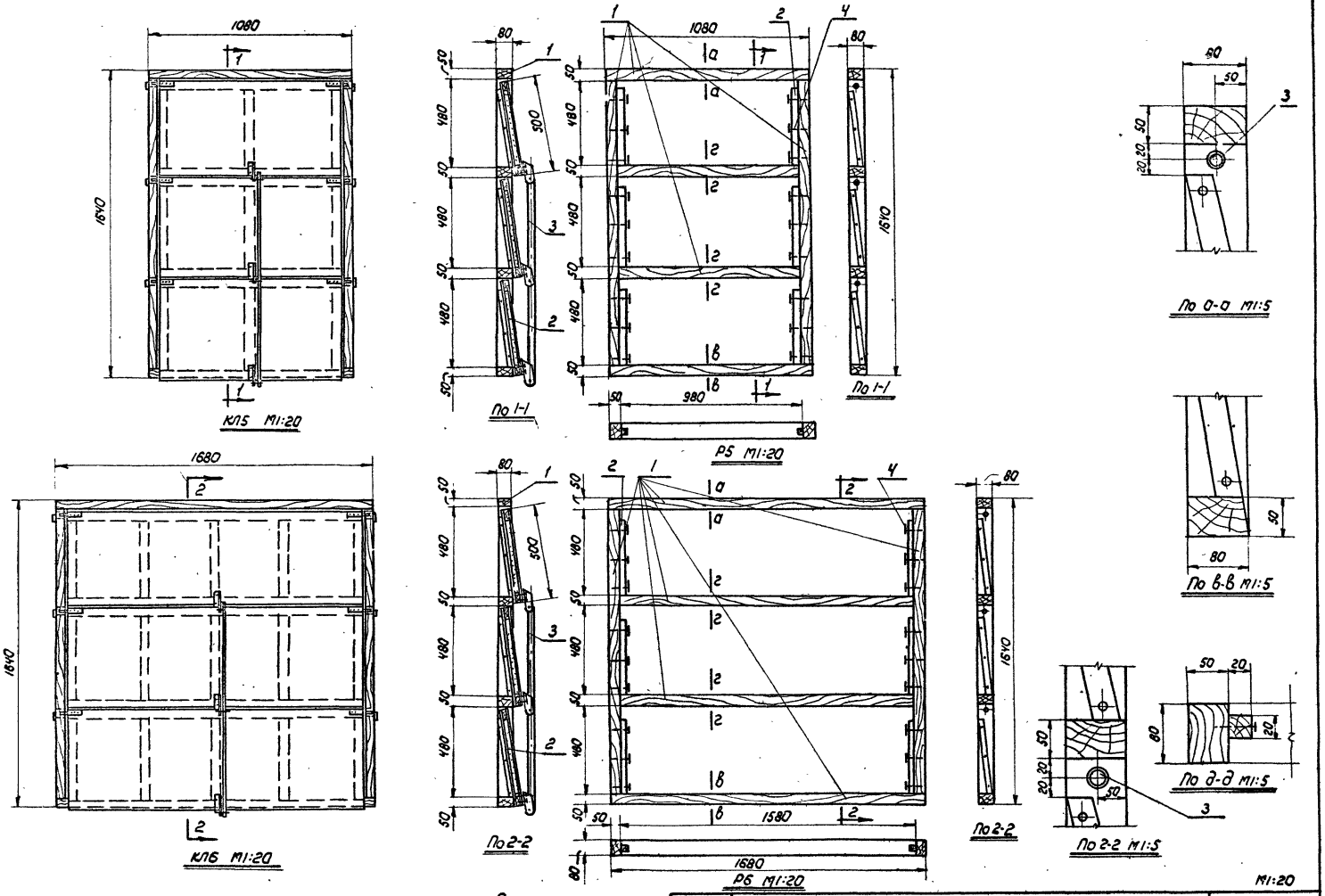

Примечание
Спецификация дана на листе 13.

ТД 1961г	Клапаны утепленные типа КЛ5 и КЛ6 и деревянные рамы Р5 и Р6	08-02-124	
		Лист	12

Гл. инженер пр. Стирнов
Инженер Иветкова
Гипротис
Москва 1961г

ин. 6457.

Тип клапана	НН поз.	Обозначение	Наименование	Кол.	Материал	Вес, кг Шт.	Вес, кг Общ.	Н листа	Примечание
									Всего 43.7
КЛ6	7	Сб2	Рычажное устройство	1	Ст.3	1,70	1,70	15	
	6	Ст2	Створка	3	Дерево	7,0	21,0	14	
	5	Р6	Рама деревянная	1	Дерево	21,0	21,0	12	
									Всего 32,80
КЛ5	7	Сб2	Рычажное устройство	1	Ст.3	1,70	1,70	15	
	6	Ст1	Створка	3	Дерево	4,70	14,1	14	
	5	Р5	Рама деревянная	1	Дерево	16,28	16,28	12	
									Всего 30,3
КЛ4	7	Сб1	Рычажное устройство	1	Ст.3	0,955	0,955	15	
	6	Ст2	Створка	2	Дерево	7,0	14,0	14	
	5	Р4	Рама деревянная	1	Дерево	15,35	15,35	11	
									Всего 16,59
КЛ3	7	—	Поводок, болт с гайкой и шайба	—	—	0,21	0,21	—	
	6	Ст2	Створка	1	Дерево	7,0	7,0	14	
	5	Р3	Рама деревянная	1	Дерево	9,38	9,38	11	
									Всего 22,55
КЛ2	7	Сб1	Рычажное устройство	1	Ст.3	0,955	0,955	15	
	6	Ст1	Створка	2	Дерево	4,70	9,4	14	
	5	Р2	Рама деревянная	1	Дерево	11,70	11,70	10	
									Всего 11,76
КЛ1	7	—	Поводок, болт с гайкой и шайба	—		0,21	0,21	—	
	6	Ст1	Створка	1	Дерево	4,70	4,70	14	
	5	Р1	Рама деревянная	1	Дерево	6,85	6,85	10	

Монтажная спецификация

Тип рамы	НН поз.	Обозначение	Наименование	Кол.	Материал	Вес, кг Шт.	Вес, кг Общ.	Н листа	Примечание
									0,53
Р5; Р6	4	ГОСТ 4028-48	Гвоздь ф2,5×50	18	Ст.3	0,0018	0,032	12	
	3	ВТ	Втулка	6	Ст.3	0,083	0,498	16	
									0,35
Р2; Р4	4	ГОСТ 4028-48	Гвоздь ф2,5×50	12	Ст.3	0,0018	0,022	10-11	
	3	ВТ	Втулка	4	Ст.3	0,083	0,33	16	
									0,177
Р1; Р3	4	ГОСТ 4028-48	Гвоздь ф2,5×50	6	Ст.3	0,0018	0,011	10-11	
	3	ВТ	Втулка	2	Ст.3	0,083	0,166	16	

Спецификация материалов на металл (рама)

Тип рамы	НН поз.	Наименование	Материал	Размер	Кол.	м³	Н листа	Примечание
								0,041
Р6	2	Рейка опорная	Дерево 20×20	e=440	6	0,00105	12	
	1	Рама	Дерево 80×50	e=10.000	Общ.	0,04		
								0,0315
Р5	2	Рейка опорная	Дерево 20×20	e=440	6	0,00105	12	
	1	Рама	Дерево 80×50	e=7600	Общ.	0,03		
								0,030
Р4	2	Рейка опорная	Дерево 20×20	e=430	4	0,00069	11	
	1	Рама	Дерево 80×50	e=7200	Общ.	0,029		
								0,0184
Р3	2	Рейка опорная	Дерево 20×20	e=440	2	0,00035	11	
	1	Рама	Дерево 80×50	e=4520	Общ.	0,018		
								0,0227
Р2	2	Рейка опорная	Дерево 20×20	e=430	4	0,00069	10	
	1	Рама	Дерево 80×50	e=5400	Общ.	0,022		
								0,01335
Р1	2	Рейка опорная	Дерево 20×20	e=440	2	0,00035	10	
	1	Рама	Дерево 80×50	e=3320	Общ.	0,013		

Спецификация материалов на древесину (рама)

ТД 1961г	Клапаны утепленные типа КЛ1 ÷ КЛ6. Спецификация	08-02-124	Лист 13

Гл. инженер пр. Смирнов
Исполнитель Цветкова
Гипротис
Москва 1961г

ин. 6457.

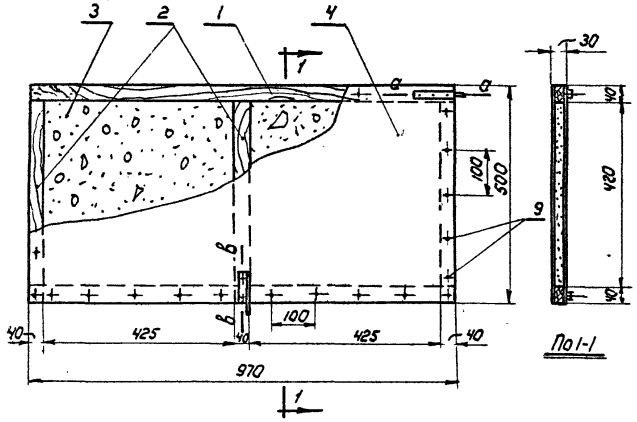

Ст 1

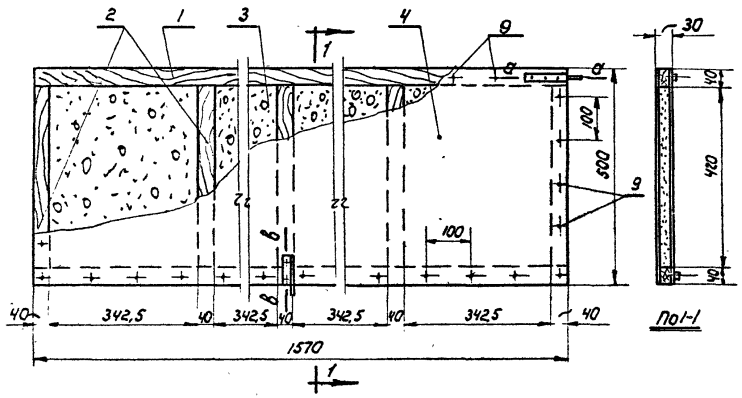

Ст 2

М 1:10

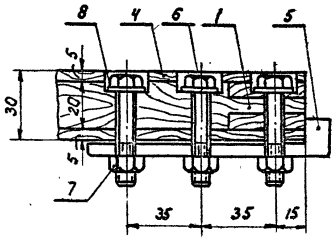

По а-а м1:2

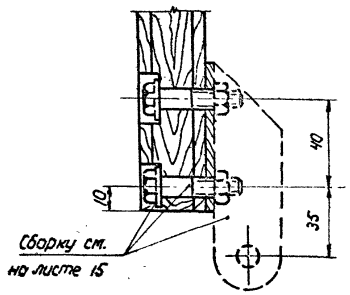

По в-в м1:2

Всего 0,0123

Тип створки	НН поз.	Наименование	Материал	Размер	Кол.	$м^3$	Н листа	Примечание
Ст 2	4	Обшивка	Фанера δ=5	1570×500	2	0,0078	14	
	3	Утеплитель	минеральн. вата δ=20	—	—	—		
	2	Брусок	Дерево 40×20	ℓ=500	5	0,0020		
	1	Брусок	Дерево 40×20	ℓ=1570	2	0,00252		

Всего 0,0076

Тип створки	НН поз.	Наименование	Материал	Размер	Кол.	$м^3$	Н листа	Примечание
Ст1	4	Обшивка	Фанера δ=5	970×500	2	0,0048	14	
	3	Утеплитель	минеральн. вата δ=20	—	—	—		
	2	Брусок	Дерево 40×20	ℓ=500	3	0,0012		
	1	Брусок	Дерево 40×20	ℓ=970	2	0,00155		

Спецификация материалов на древесину

0,86

Тип полотна	НН поз.	Обозначение	Наименование	Кол.	Материал	Вес, кг: Шт.	Вес, кг: Общ.	Н листа	Примечание
П1-П2	9	ГОСТ 4028-48	Гвоздь ф2×40	—	Ст.3	—	0,40	14	
	8	ГОСТ 6957-54	Шайба ф9	6	Ст.3	0,0023	0,014		
	7	ГОСТ 5909-51	Гайка М8	6	Ст.3	0,0057	0,034		
	6	ГОСТ 7798-57	Болт М8×40	6	Ст.3	0,022	0,13		
	5	Р13	Полуось	2	Ст.3	0,14	0,28	—	Серия 08-02-111

Спецификация материалов на металл

ТД 1961г	Клапаны утепленные типа КЛ1÷КЛ6 Створки СТ1 и СТ2	08-02-124	
		Лист	14

Гл. инженер	Сергеев	Цеполнитель	Шмидт	
Нач. отдела	Кацман	Проверил	Зикеев	
Гл. инженер пр.	Смирнов			
Инженер	Цветкова			
Гипротис				Москва 1961г

Ин. 6457

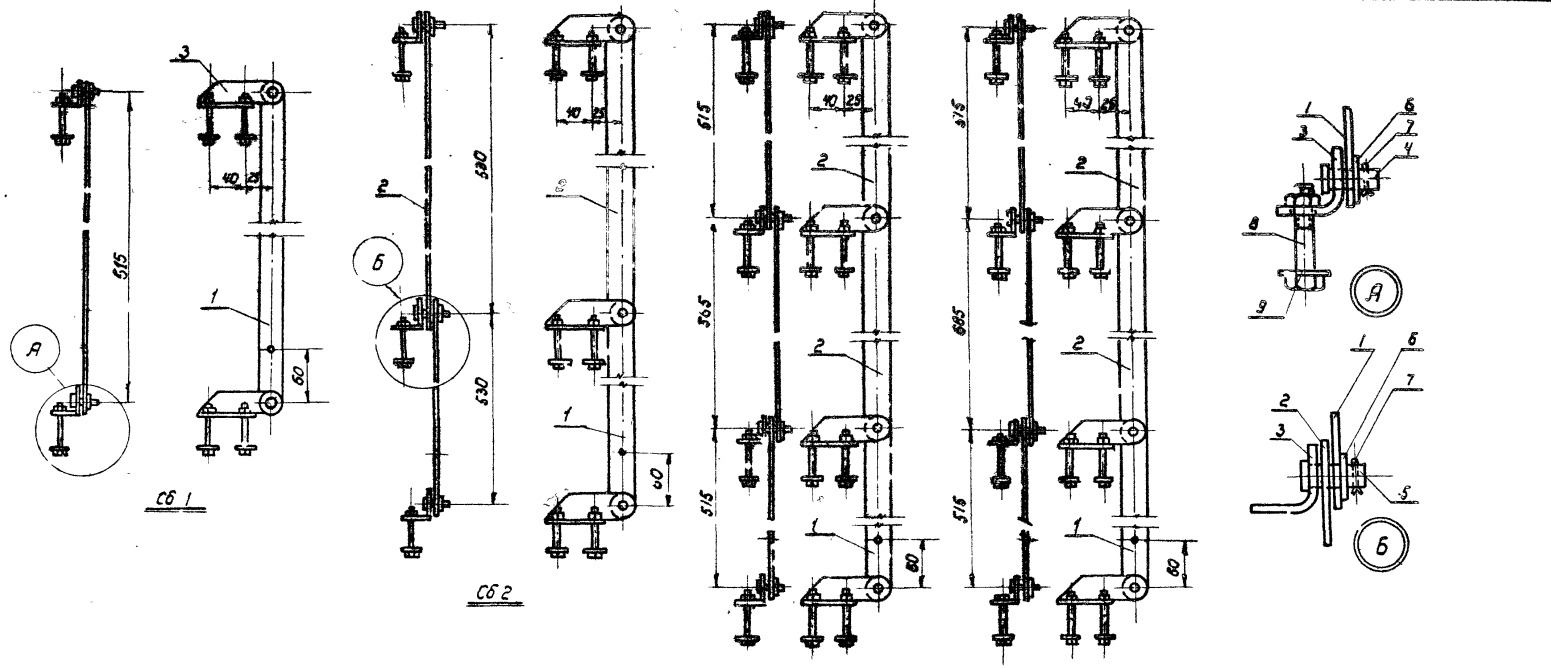

Таблица

Тип сбороч.	№ поз. деталей											Общ. вес, кг.
	1		2		3	4	5	6	7	8	9	
	Тип	Кол.	Тип	Кол.	Количество							
Сб 1	ТН1	1	—	—	2	1	1	2	2	4	4	0,955
Сб 2	ТН2	1	Т2	1	3	2	1	3	3	6	5	1,10
Сб 3	ТН1	1	Т1	1	4	2	2	4	4	8	8	2,44
			Т3	1								
Сб 4	ТН1	1	Т1	1	4	2	2	4	4	3	8	2,55
			Т4	1								

№ поз.	Обозначение	Наименование	Кол.	Материал	Вес, кг: Шт.	Вес, кг: Общ.	№ листа	Примечания
9	ГОСТ 6957-54	Шайба	1	Ст.3 ф9	0,0023			
8	ГОСТ 7798-57 ГОСТ 5909-51	Болт с гайкой	1	Ст.3	М8×40	0,028		
7	ГОСТ 397-54	Шплинт	1	Ст.3	4×20	0,0026		
6	ГОСТ 6957-54	Шайба	1	Ст.3	ф11	0,0045		
5	—	Ось	1	Ст.3		0,019		
4	—	Ось	1	Ст.3		0,017		
3	ПР	Поводок	1	Ст.3		0,15	0,15	16
2	Т1-Т6	Тяга	—	Ст.3		см. таблицу		16
1	ТН1 - ТН2	Тяга нижняя	—	Ст.3		см. таблицу		16

Спецификация

ТА 1961

Клапаны утепленные типа КЛ1 ÷ КЛ6. Рычажное устройство. Сборки Сб 1 по Сб 4

08-02-124

Лист 15

Нач. отдела	Кацнельсон		
Гл. инжен. пр.	Стуканов		
Инженер	Цветкова		
Гипротис		Госстрой СССР	
Руководитель	Зилеев		
Проверил	Пивоварин		

Инв. 6457

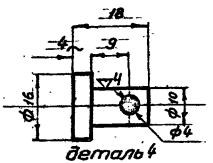

деталь 4

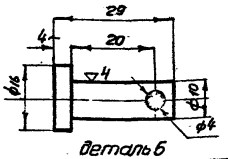

деталь 6

5	Втулка	Ст.3	ф16	0,019	1:1
4				0,017	
Обозначение	Наименование	Материал	Сортамент	Вес, кг	Примечание

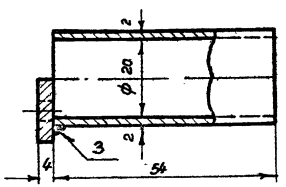

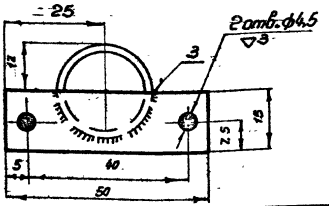

ВТ	Втулка	Ст.3	-15х4х50	0,024	1:1
			Труба ф20 ГОСТ 8734-58	0,059	
Обозначение	Наименование	Материал	Сортамент	Вес, кг	Примечание

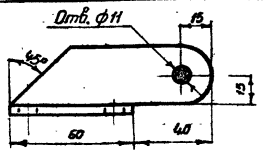

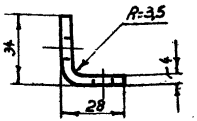

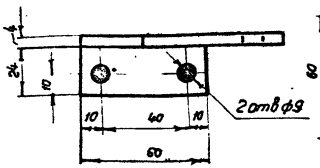

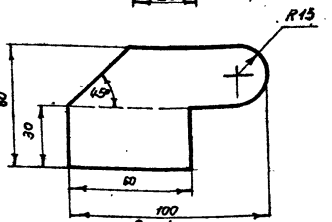

Развертка

ПД	Поводок	Ст.3	-60х4	0,15	1:2
Обозначение	Наименование	Материал	Сортамент	Вес, кг	Примечание

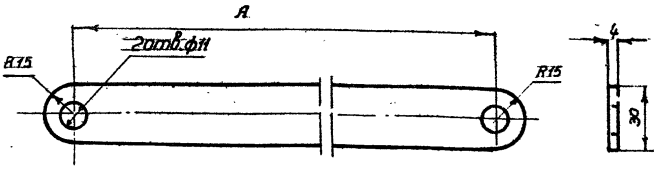

Таблица размеров и весов

Обозначение	Т1	Т2	Т3	Т4
А	515	530	565	685
Вес, кг	0,484	0,497	0,530	0,644

Т1–Т4	Тяга	Ст.3	-30х4	См. таблицу	1:2
Обозначение	Наименование	Материал	Сортамент	Вес, кг	Примечание

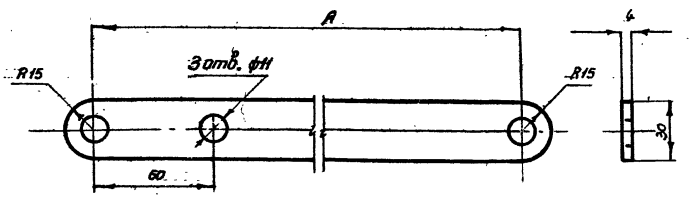

Таблица размеров и весов

Обозначение	ТН1	ТН2
А	515	530
Вес, кг	0,484	0,497

ТН1 – ТН2	Тяга нижняя	Ст.3	-30х4	См. таблицу	1:2
Обозначение	Наименование	Материал	Сортамент	Вес, кг	Примечание

Гл. инж. пр.	Старков		Типпротис
Инженер	Цветкова		Москва 1961г

ТП 1961 г

Клапаны утепленные типа КЛ1 ÷ КЛ6. Детали

ОВ-02-124

Лист 16

Инв. 6457

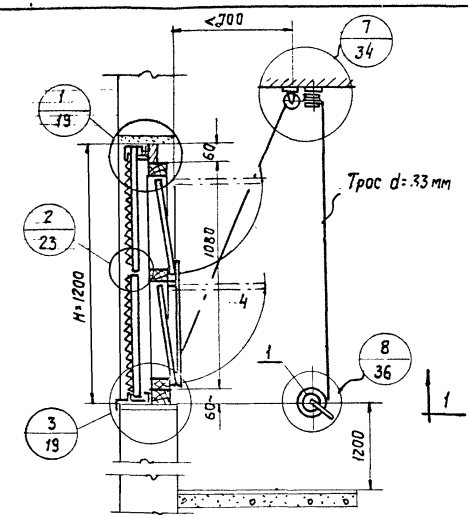

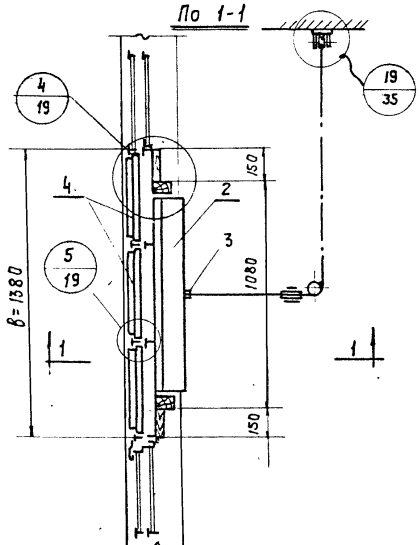

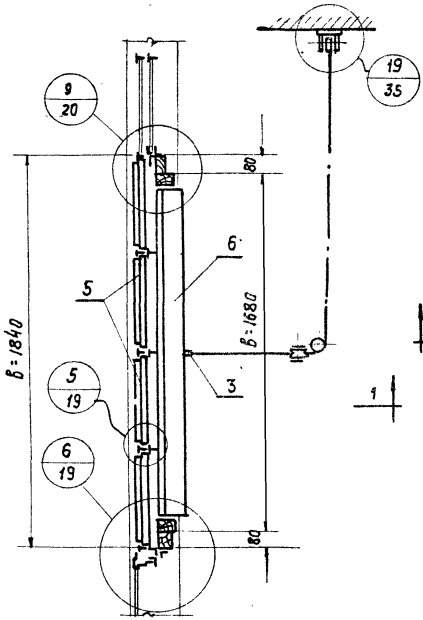

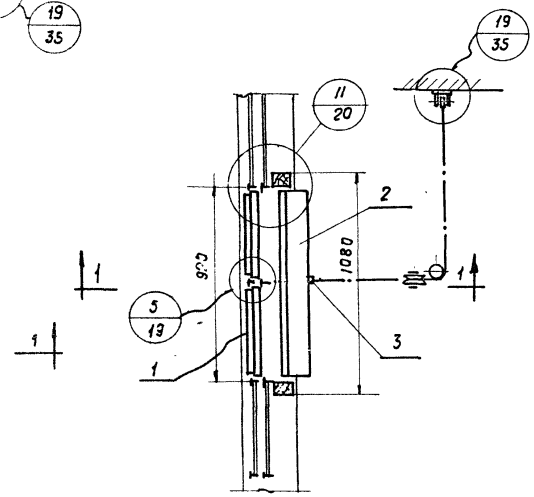

Планы

№ поз.	Обозначение	Наименование	Колич.	Материал	Вес, кг: 1 шт.	Вес, кг: общ.	№ листа	Примечания
6	КЛ4	Клапан	1	Дерево	—	30,3	11	
5	Ж8	Решетка жалюзийная	8		3,44	27,52	33	
4	Ж8	Решетка жалюзийная	6	—"—	3,44	20,64	33	
3	СБ1	Рычажное устройство	3	Ст. 3	0,955	2,86	15	
2	КЛ2	Клапан	2	Дерево	22,55	45,1	10	
1	Ж8	Решетка жалюзийная	4	Ст. 3	3,44	13,76	33	

Спецификация

ТА 1961г

Установка узлов воздухозабора в панельных стальных переплетах типа СПД6 с двойным остеклением, при B=920, 1380, 1840 и H=1200

08-02-124

Лист 17

Гл. инж. пр. Смирнов
Инженер Усаев
Гипротис

Москва 1961г.

Инв. 6457

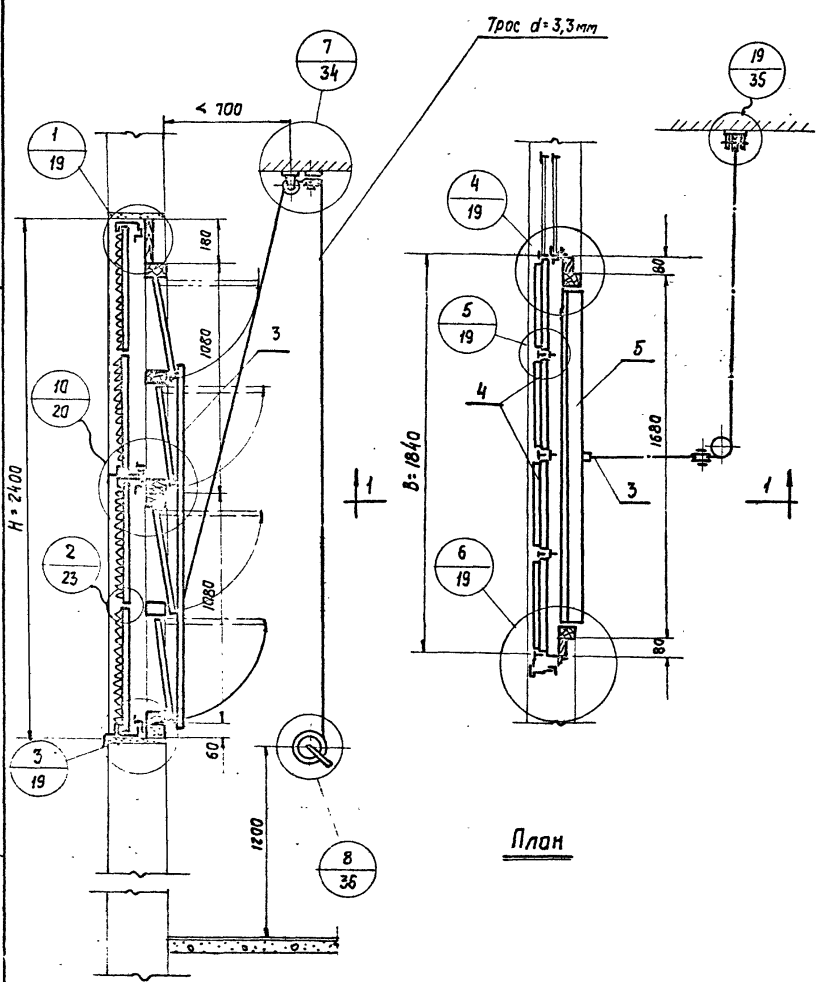

По 1-1

м 1:20

План

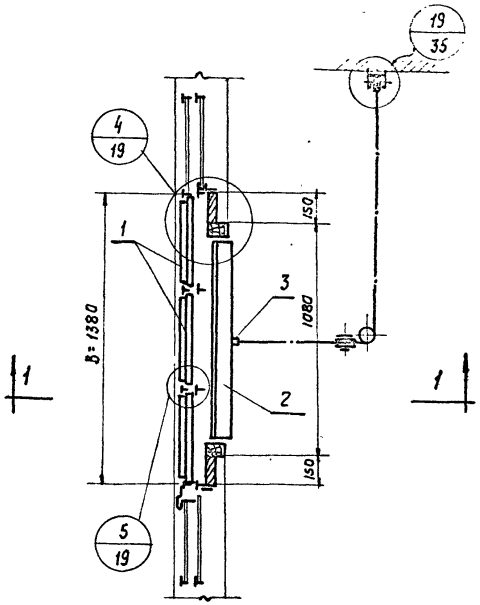

План

№ поз.	Обозначение	Наименование	Кол.	Материал	1шт	общ.	N листа	Примечание
					Вес, кг			
5	КП4	Клапан	2	Дерево	30,3	60,6	11	
4	Ж8	Решетка жалюзийная	16	—"—	3,44	55,04	33	
3	СБ3	Рычажное устройство	2	Ст.3	2,44	4,88	15	
2	КП2	Клапан	2	Дерево	22,55	45,0	10	
1	Ж8	Решетка жалюзийная	12	Ст.3	3,44	41,28	33	

Спецификация

ТА 1961г

Установка узлов воздухозабора в панельных стальных переплетах типа ГПД6 с двойным остеклением, при B=1380, 1840 и H=2400

ОВ-02-124

Лист 18

Гл. инж. инст.	Сергеев	Исполнитель	Соколова	
Нач. отдела	Кацман	Проверил	Зикеев	
Гл. инж. пр.	Смирнов			
Инженер	Исаев			

Гипротис

Москва 1961г.

Ин. 6457

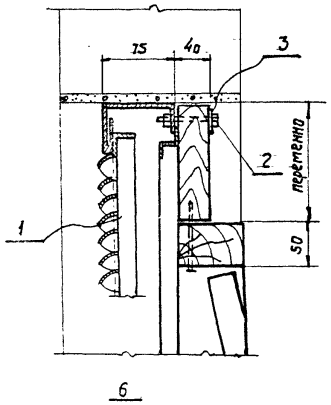

1

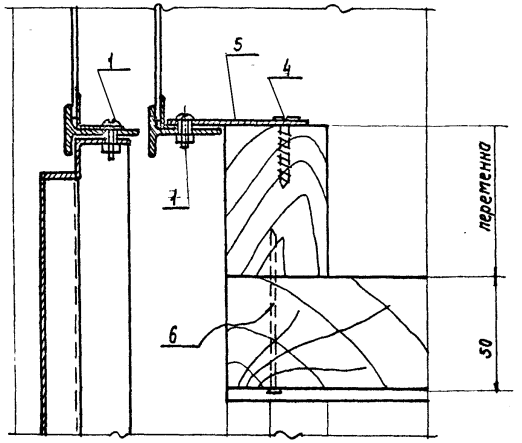

4

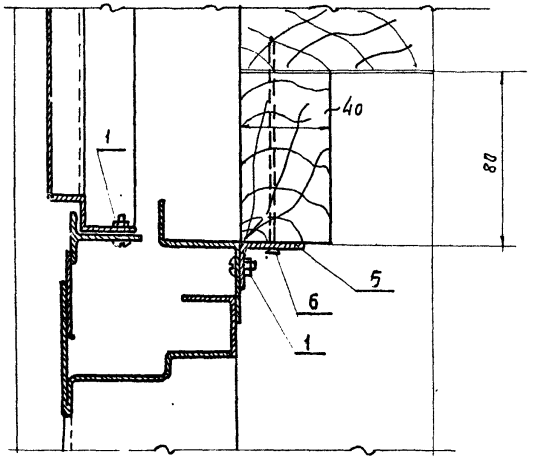

6

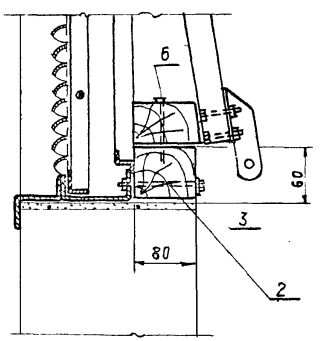

3 м 1:5

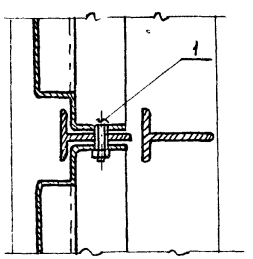

5

N дет.	Обозначен.	Наименование	Колич. шт.	Материал	Сортамент	Размер	Вес 1 шт.	N листа
6	ГОСТ 4066-48	Гвоздь	По месту	Ст.3	3,5×90	—	0,006	
5		Крепежная полоса	—	Ст.3	-50×3	По высоте клапана	—	
4	ГОСТ 1144-60	Шуруп	По месту	Ст.3	5×22	—	0,0029	
3	ГОСТ 6957-54	Шайба	Повалам	Ст.3	10,5×22	—	0,004	
2	ГОСТ 1805-57 5909-51	Болт с гайкой	Шаг болта e=500	Ст.3	М10×60	—	0,051	
1	ГОСТ 1489-58 5909-51	Винт с гайкой	По отверстиям в жалюзийных решетках	Ст.3	М6×25		0,011	

Спецификация

ГПИ 1961 г	Установка узлов воздухозабора в панельных стальных переплетах типа ГЛДБ. Узлы 1; 3; 4; 5 и 6	ОВ-02-124	
		Лист	19

Гл. инж. ин-та	Сергеев	Испонитель	Кудрявцева
Нач. отд.	Каплан		Зикеев
Гл. инж. пр.	Смирнов		Провврил
Инженер	Исаев		
	Гипротис	Москва	1961 г.

Инв. 6457

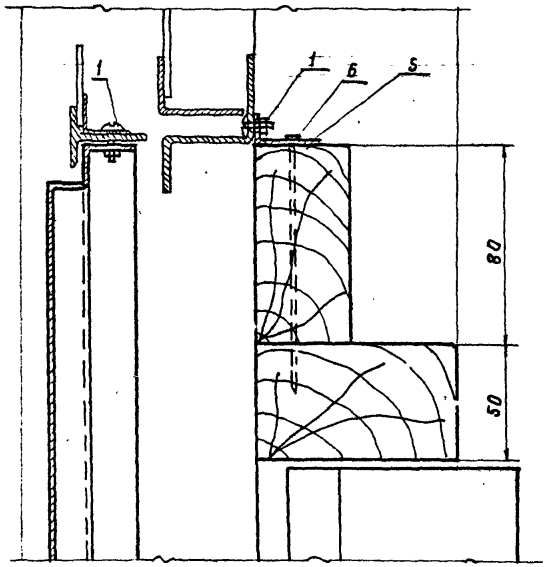

9 м 1:2

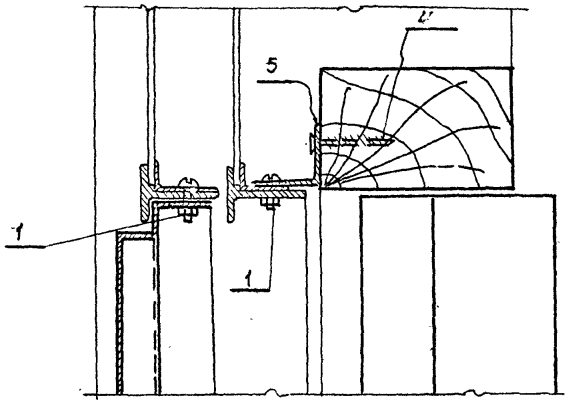

11 м 1:2

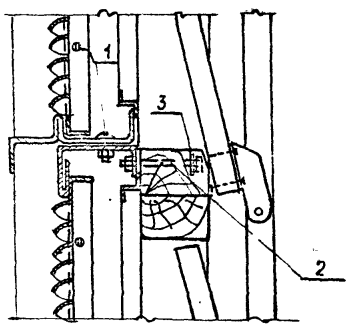

10 м 1:5

Гл. инж.	Сергеев	Исполнитель	Кудрявцева	
Нач. отд	Кацман	Проверил	Зинаев	
Гл. инж.-пр.	Смирнов			
Инженер	Исаев			
	Гипротис		Москва 1961г.	

N дет.	Обозначен.	Наименование	Колич. шт.	Материал	Размер	Сортамент	Вес 1шт.	N листа
6	ГОСТ 4028-48	Гвоздь	По месту	Ст.3	3,5×90	—	0,006	
5		Крепежная полоса	По месту	Ст.3	-50×3	—	—	
4	ГОСТ 1144-60	Шуруп	По отверстиям в жалюзийных решетках	Ст.3	5×22	—	0,0029	
3	ГОСТ 6958-54	Шайба	По болтам	Ст.3	10,5×22	—	0,004	
2	ГОСТ 7805-51 5909-51	Болт с гайкой	Шаг болта ≤ 500	Ст.3	М10×60	—	0,051	
1	ГОСТ 1489-58 5909-51	Винт с гайкой	По отверстиям в жалюзийных решетках	Ст.3	М6×25	—	0,011	

Спецификация

1961г

Установка узлов воздухозабора в панельных стальных переплетах типа ГПДБ
Узлы 9–11.

08-02-124

Лист 20

Инв. 6457

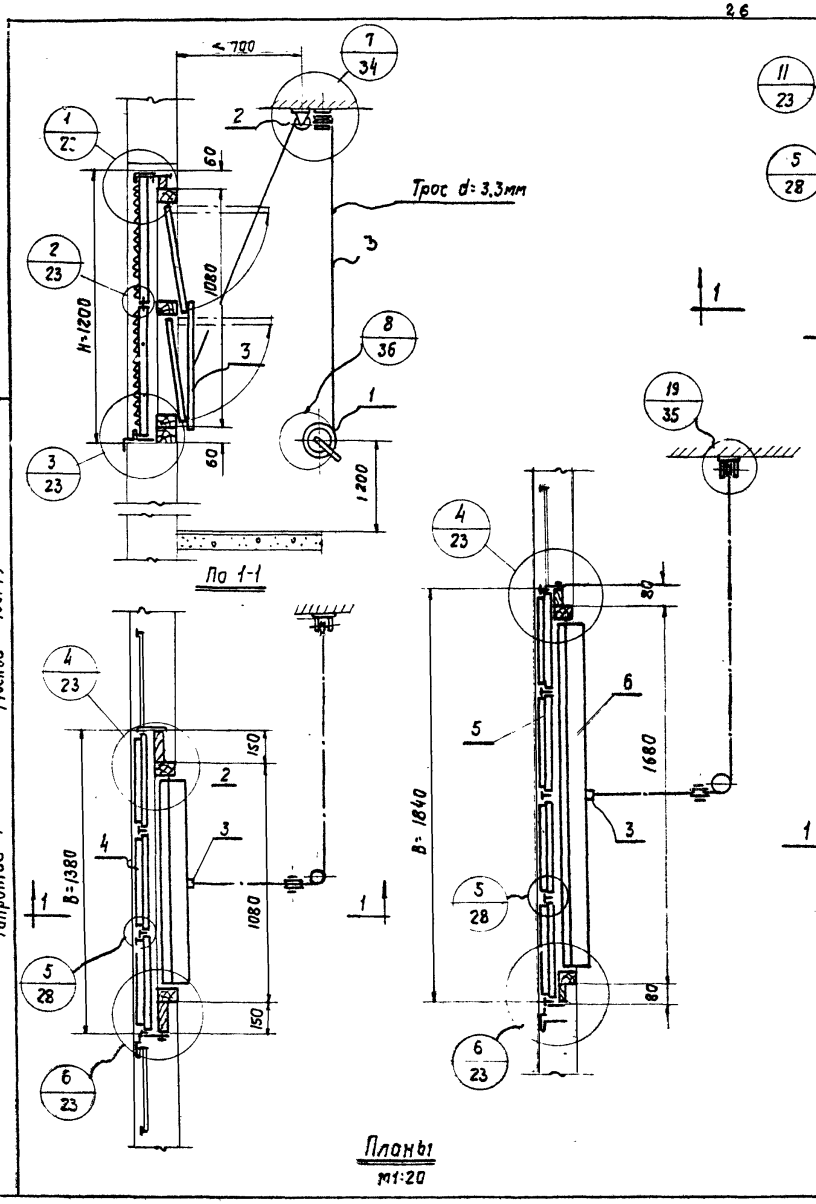

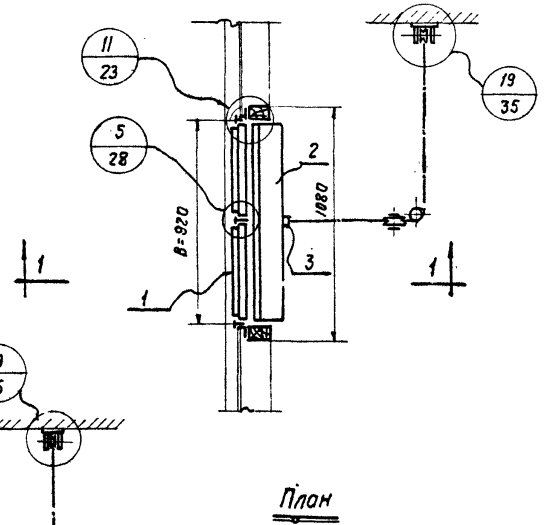

№ поз.	Обозначение	Наименование	Кол.	Материал	1шт	Общ.	N листа	Примечание
					Вес, кг			
6	КЛ4	Клапан	1	Дерево	—	30,3	11	
5	Ж8	Решетка жалюзийная	8	—"—	3,44	27,52	33	
4	Ж8	Решетка жалюзийная	6	—"—	3,44	20,64	33	
3	СБ1	Рычажное устройство	3	Ст. 3	0,955	2,86	15	
2	КЛ2	Клапан	2	Дерево	22,55	45,1	10	
1	Ж8	Решетка жалюзийная	4	Ст. 3	3,44	13,76	33	

Спецификация

ТА 1961 г	Установка узлов воздухозабора в панельных стальных переплетах типа ГПБ, с одинарным остеклением, при B = 920, 1380, 1840 и H=1200	08-02-124	
		Лист	21

Гл. ин. инст. Сергеев
Нач. отдела Кацман
Гл. ин. ж. пр. Смирнов
Ин. женер Исаев
Гипротис
Исполнитель Проверил
Соколова Зикеев
Москва 1961 г.

ин. 6457.

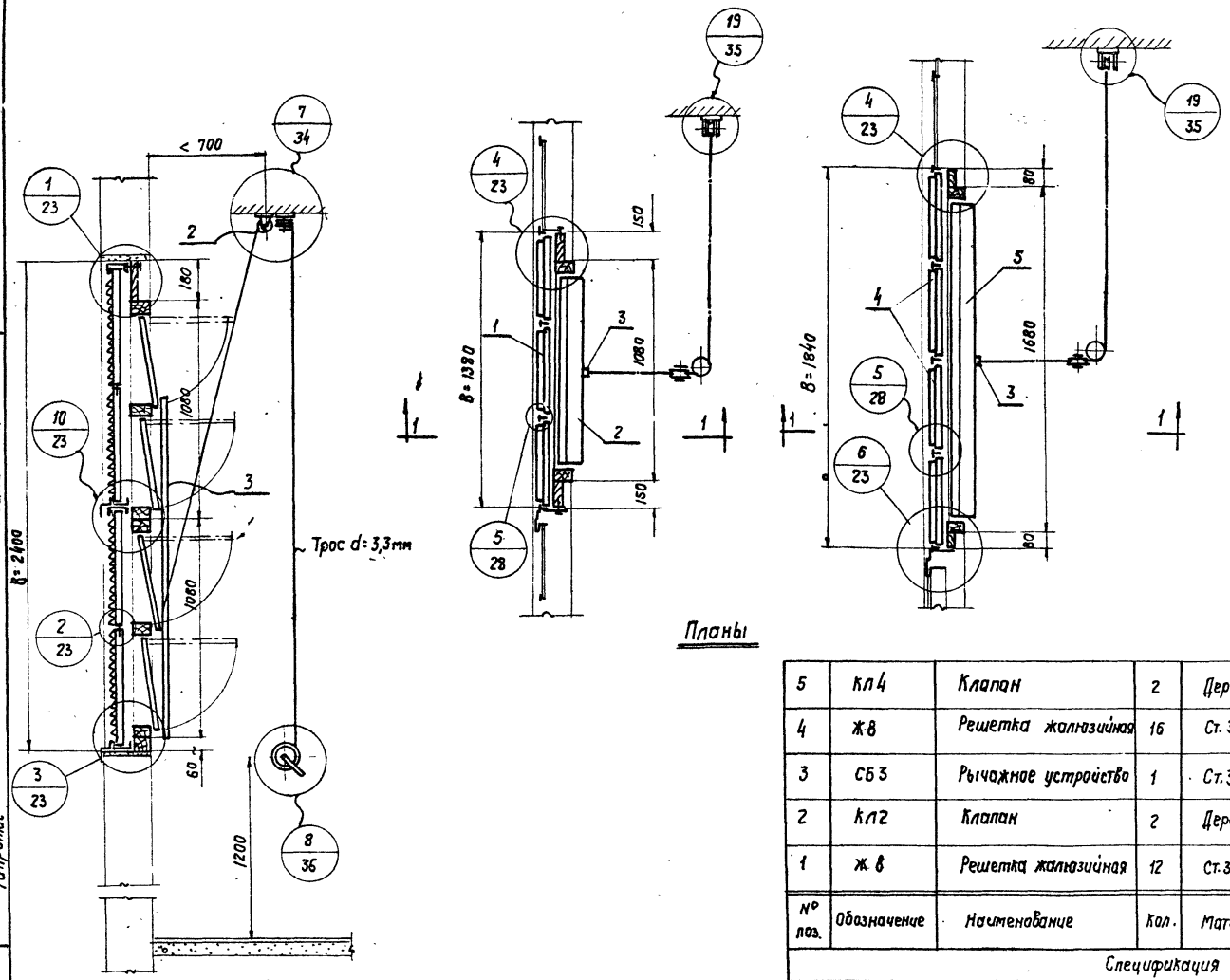

По 1-1

Планы

№ поз.	Обозначение	Наименование	Кол.	Материал	1шт	общ.	N листа	Примечание
					Вес, кг			
5	КЛ4	Клапан	2	Дерево	30,3	60,6	11	
4	Ж8	Решетка жалюзийная	16	Ст. 3	3,44	55,44	33	
3	СБ3	Рычажное устройство	1	Ст. 3	—	2,44	15	
2	КЛ2	Клапан	2	Дерево	22,55	45,1	10	
1	Ж8	Решетка жалюзийная	12	Ст. 3	3,44	41,28	33	

Спецификация

ТА 1961г	Установка узлов воздухозабора в панельных стальных переплетах типа ГП6, с одинарным остеклением, при B=1380, 1840 и H=2400	08-02-124	
		Лист	22

Гл. инж. инст.	Сергеев	Исполнитель	Соколова
Нач. отдела	Каумон	Проверил	Зикеев
Гл. инж. пр.	Смирнов		
Инженер	Исаев		
Гипротис			Москва 1961г.

Ин. 6457

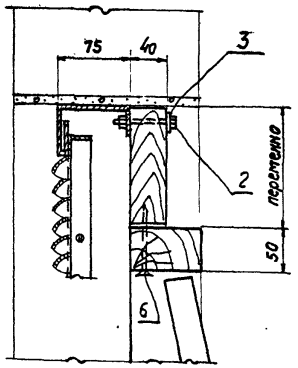

1 м 1:5

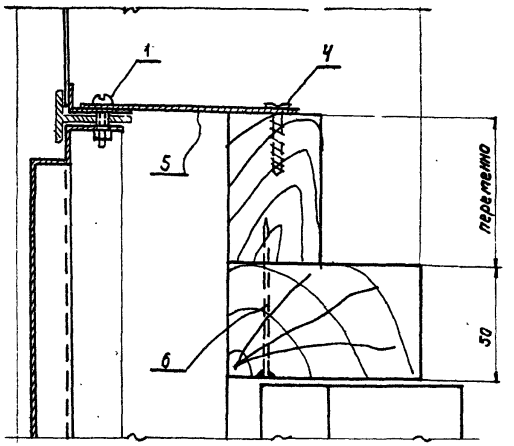

4 м 1:2

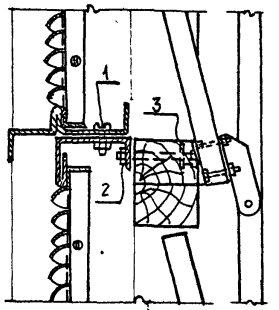

10 м 1:5

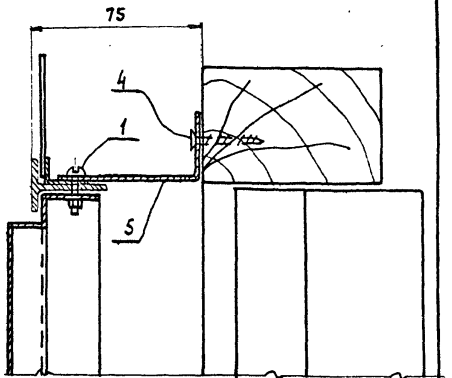

11 м 1:2

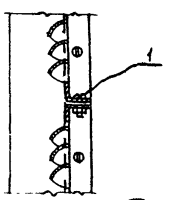

2 м 1:5

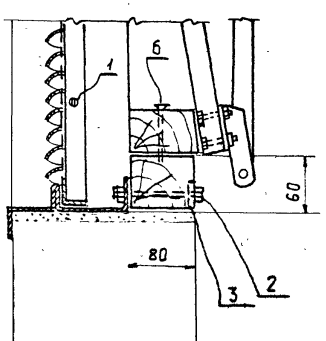

3 м 1:5

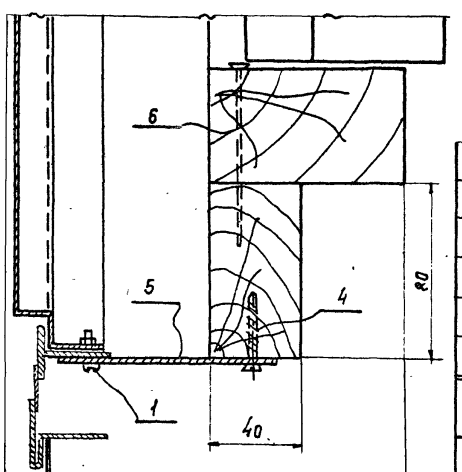

6 м 1:2

N дет.	Обозначен.	Наименование	Колич. шт	Материал	Сортамент	Размер	Вес 1шт.	N листа
6	ГОСТ 4028-48	Гвоздь	По месту	Ст.3	3,5×90	—	0,006	
5		Крепежная полоса	—	Ст.3	б=2мм	По высоте клапана	—	
4	ГОСТ 1144-41	Шуруп	По месту	Ст.3	5×22	—	0,0029	
3	ГОСТ 6957-54	Шайба	По болтам	Ст.3	10,5×22	—	0,004	
2	ГОСТ 7805-57 5909-51	Болт с гайкой	шаг болта ≤ 500	Ст.3	М10×60	—	0,051	
1	ГОСТ 1489-58 5909-51	Винт с гайкой	По отверстиям в жалюзинных решетках	Ст.3	М6×25	—	0,011	

Спецификация

ТА 1961г	Установка узлов Воздухозабора в панельных стальных переплетах типа ГП6 Узлы 1; 2; 3; 4; 6; 10 и 11	08-02-124	
		Лист	23

Гл. инж.	Сергеев	Исполнитель	Кудрявцева
Нач. отд.	Кацман	Проверил	Зуневв
Гл. инж. пр-та	Смирнов		
Инженер	Исаев		

Гипротис

Москва 1961г.

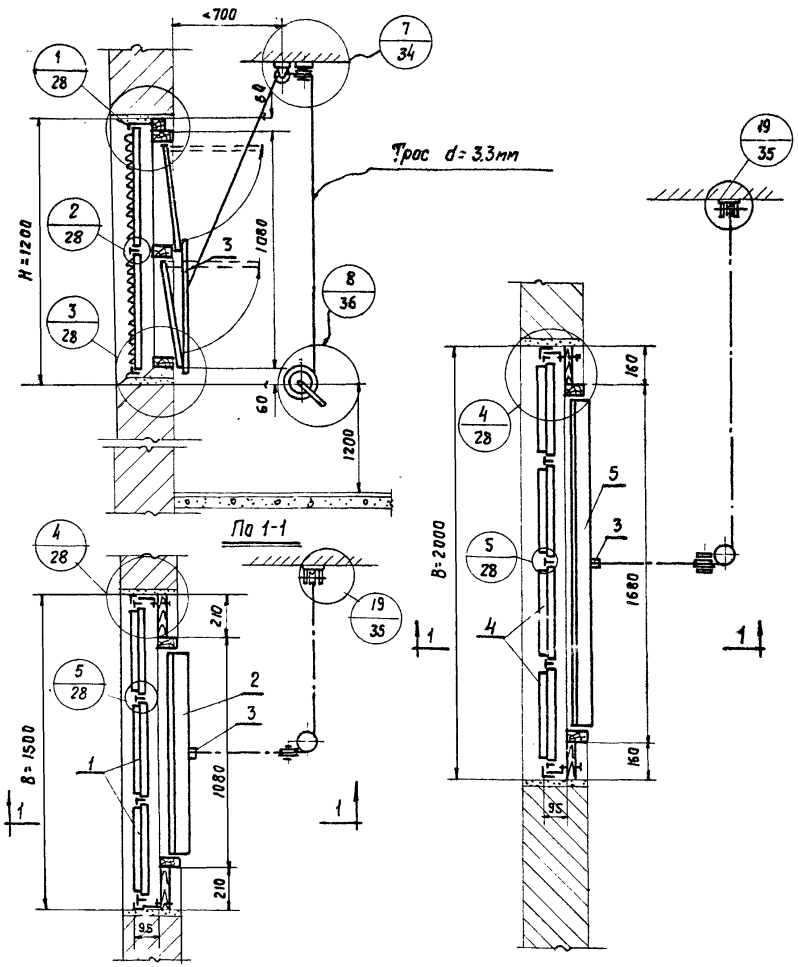

Для ПГ-32; ПГ-3

Для ПГ-42; ПГ-4

Планы узлов с переплетами.

м 1:20

NN поз.	Обозначение	Наименование	Кол.	Материал	1шт.	Общ.	N листа	Примечание
5	Кл4	Клапан	1	Дерево	–	30,3	11	
4	Ж8	Решетка жалюзийная	8	Ст. 3	3,44	27,52	33	
3	СБ1	Рычажное устройство	2	Ст. 3	0,955	1,91	15	
2	Кл2	Клапан	1	Дерево	–	22,55	10	
1	Ж8	Решетка жалюзийная	6	Ст. 30	3,44	20,64	33	

Спецификация

ТА 1961г

Установка узлов воздухозабора в стальных переплетах типа ПГ-3, ПГ-4, ПГ-32 и ПГ-42 с одинарным остеклением при B=1500, 2000 и H=1200.

ОВ-02-124

Лист 24

Гл. инж. инст.	Сергеев	Исполнитель	Соколова
Нач. отдела	Каумон	Проверил	Зикеев
Гл. инж. пр.	Смирнов		
Инженер	Исаев		

Гипротис

Москва 1961г.

ин. 6457

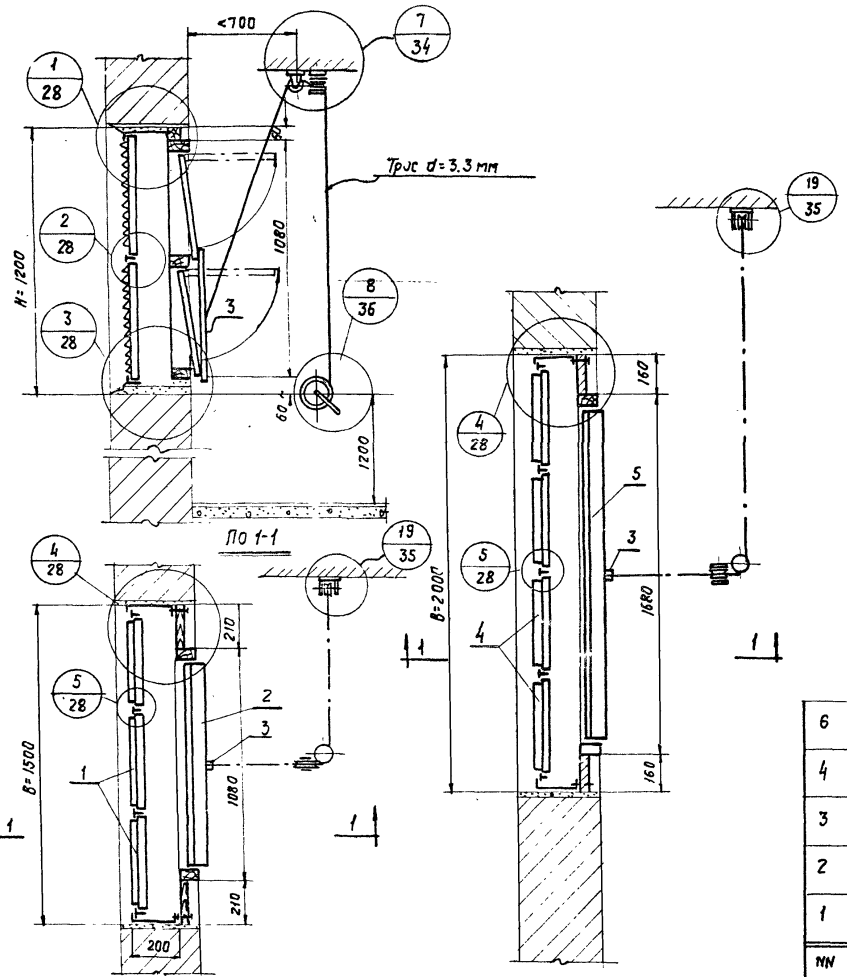

Для ПГ-32; ПГ-3

Для ПГ-42; ПГ-4

Планы узлов с переплетами.

м 1:20

Примечания

1. Перед установкой клапана стальной оконный переплет с внутренней стороны помещения снимается.

NN поз.	Обозначение	Наименование	Кол.	Материал	Вес, кг 1шт.	Вес, кг Общ.	N листа	
6	КЛ4	Клапан	1	Дерево	—	30,3	11	
4	ЖВ	Решетка жалюзийная	8	Ст. 3	3,44	27,52	33	
3	СБ1	Рычажное устройство	2	Ст. 3	0,955	1,91	15	
2	КЛ2	Клапан	1	Дерево	—	22,55	10	
1	ЖВ	Решетка жалюзийная	6	Ст. 3	3,44	20,64	33	

Спецификация

1961 г

Установка узлов воздухозабора в стальных переплетах типа ПГ-3, ПГ-4, ПГ-32 и ПГ-42. с двойным остеклением при B=1500, 2000 и H=1200.

ОВ-02-124

Лист 25

Гл. инж. инст.	Сергеев	
Нач. отдела	Кантан	
Гл. инж. пр.	Смирнов	
Инженер	Исаев	
Гипротис		
Исполнитель	Соколова	
Проверил	Зилев	
Москва		1981 г

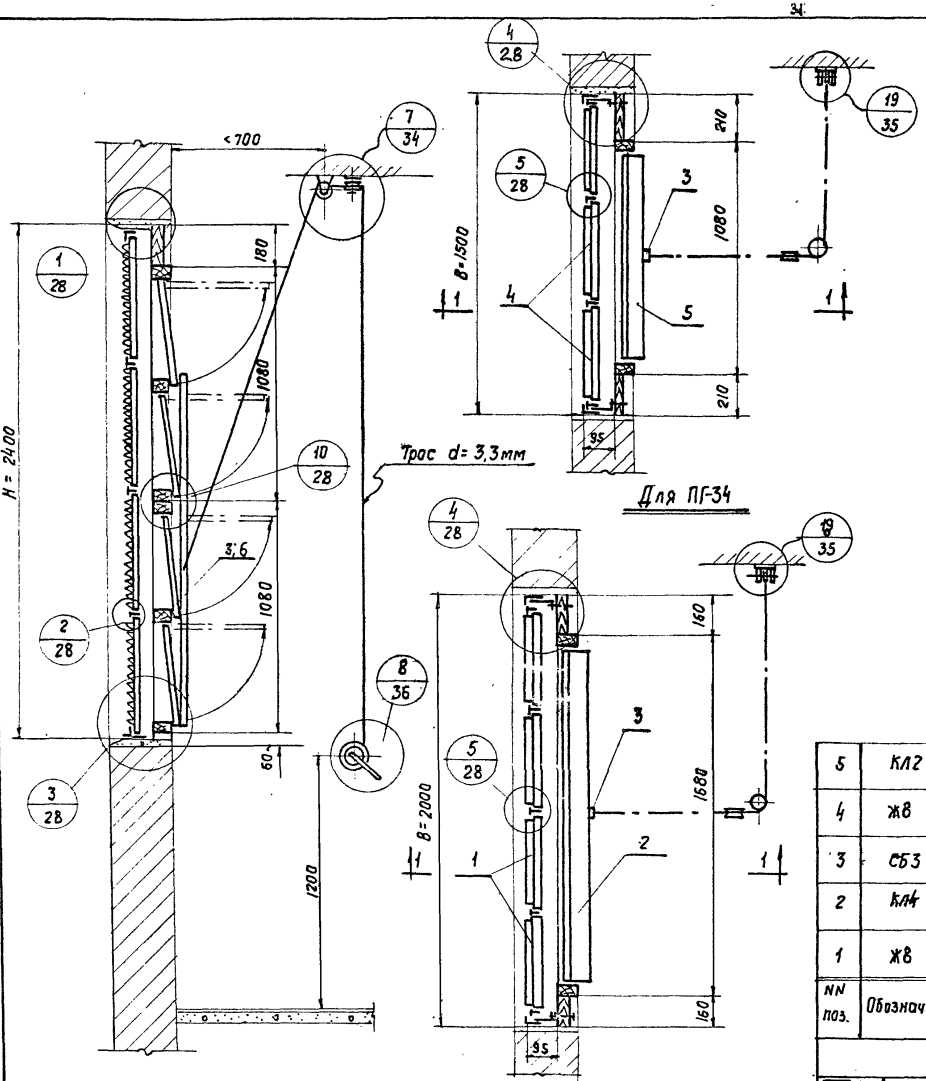

NN поз.	Обозначение	Наименование	Кол.	Материал	Вес, кг 1шт	Вес, кг общ.	N листа	Примечание
5	КЛ2	Клапан	2	Дерево	22,55	45,1	10	
4	Ж8	Решетка жалюзийная	12	Ст. 3	3,44	41,28	33	
3	СБ3	Рычажное устройство	2	Ст. 3	2,44	4,88	15	
2	КЛ4	Клапан	2	Дерево	30,3	60,6	11	
1	Ж8	Решетка жалюзийная	16	Ст. 3	3,44	55,01	33	

Спецификация

ТА 1961г.

Установка узлов воздухозабора в стальных переплетах типа ПГ-34 и ПГ-44 с одинарным остеклением, при B=1500; 2000 и H=2400

08-02-124

Лист 26

Гл. инж.	Сергеев	Исполнитель	Соколова
Нач. отд.	Кацман	Проверил	Зикеев
Гл. инж. пр.	Смирнов		
Инж.	Исаев		

Гипротис

Москва 1961

ин. 6457

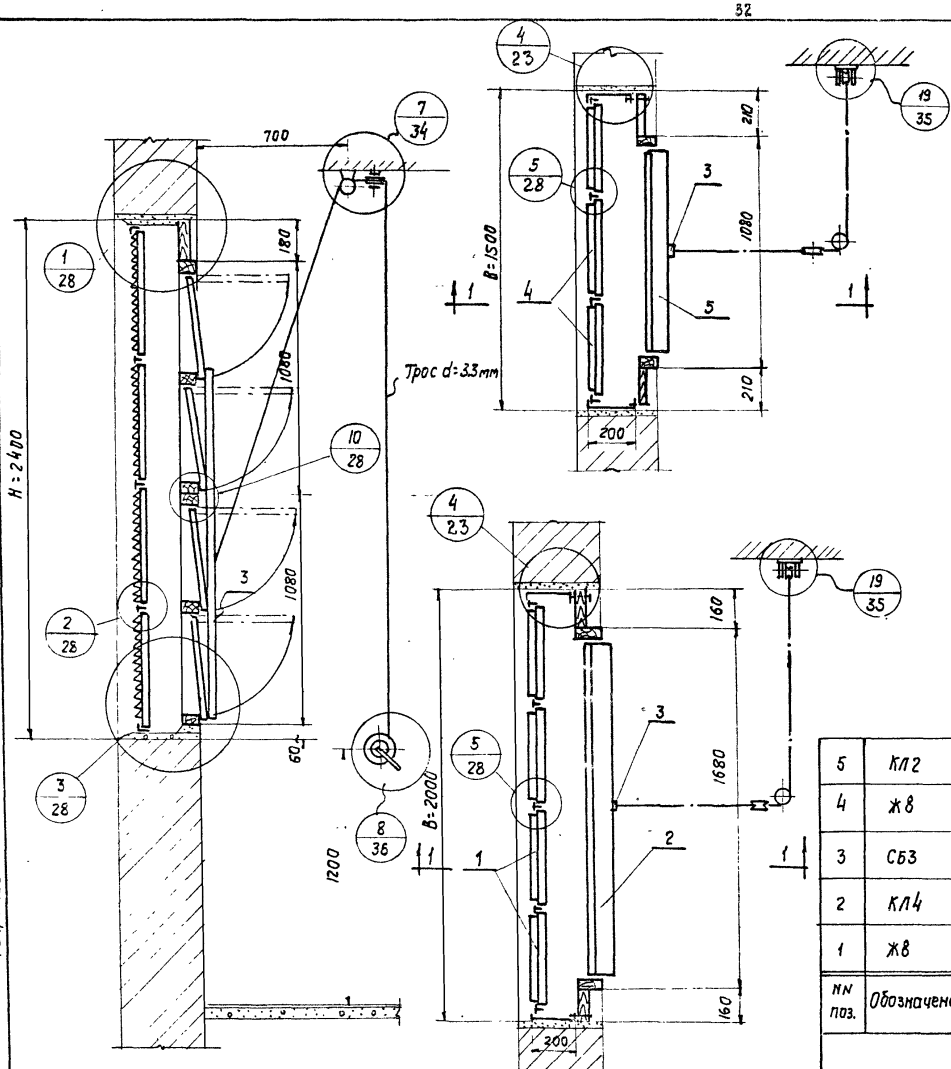

по 1-1

м 1:20

Планы узлов с переплетами м1:20

Примечания

1. Перед установкой клапана стальной оконный переплет с внутренней стороны помещения снимаются.

NN поз.	Обозначение	Наименование	Кол.	Материал	Вес, кг 1 шт.	Вес, кг общ	N листа	Примечание
5	КЛ2	Клапан	2	Дерево	22,55	45,1	10	
4	Ж8	Решетка жалюзийная	12	—"—	3,44	41,28	33	
3	СБ3	Рычажное устройство	2	Ст. 3	2,44	4,88	15	
2	КЛ4	Клапан	2	Дерево	30,3	60,6	11	
1	Ж8	Решетка жалюзийная	16	Ст. 3	3,44	55,04	33	

Спецификация

ТА 1961г	Установка узлов воздухозабора в стальных переплетах типа ПГ-34 и ПГ-44 с двойным остеклением, при B=1500, 2000 и H=2400.	08-02-124	
		Лист	27

Гл. инж. инст.	Сергеев	Исполнитель	Соколова
Нач. отдела	Кауман	Проверил	Зинеев
Гл. инж. пр.	Смирнов		
Инженер	Исаев		

Гипротис

Москва 1961 г.

Ин. 6457

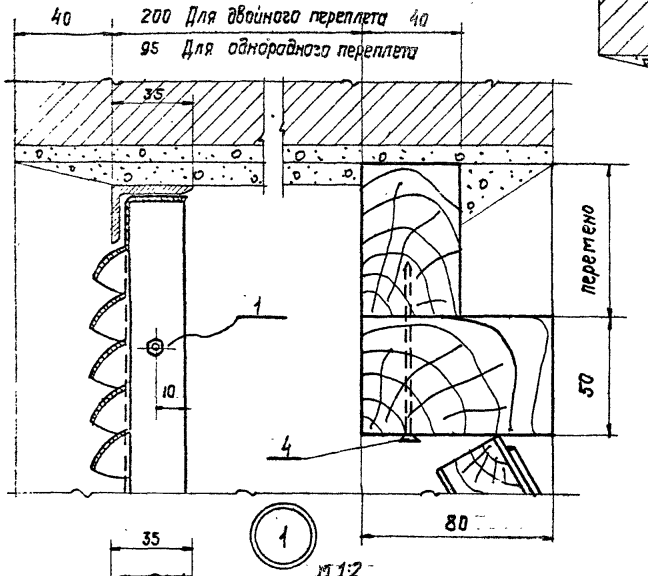

1 м 1:2

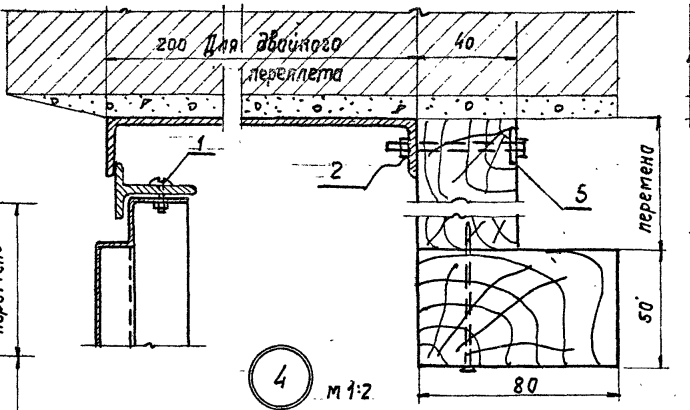

4 м 1:2

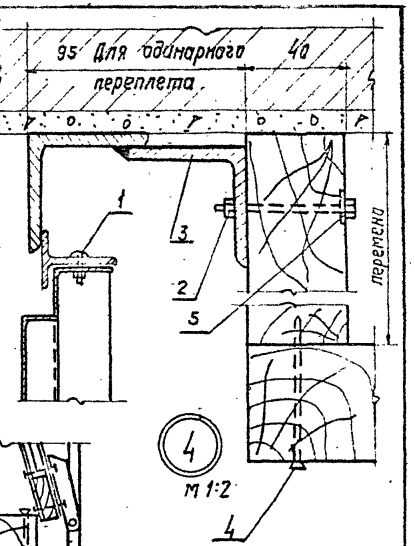

4 м 1:2

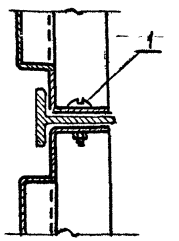

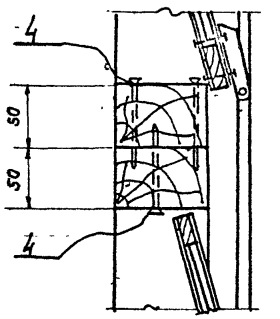

10 м 1:5

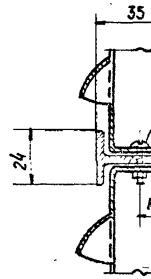

2 м 1:2

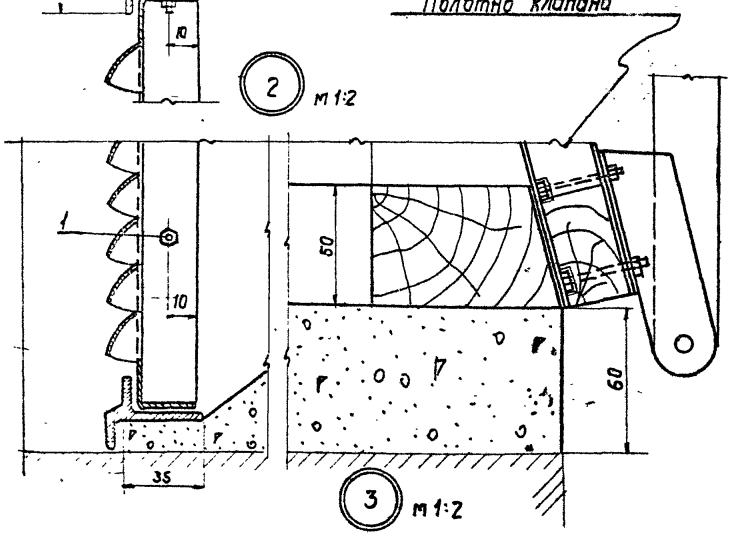

3 м 1:2

5 м 1:5

N дет.	Обозначение	Наименование	Колич. шт.	Материал	Сортамент	Размер в мм	Вес 1 шт	N листа
5	ГОСТ 6957-54	Шайба	По болтам	Ст.3	10,5×22	—	0,004	
4	ГОСТ 4028-48	Гвоздь	По месту	Ст.3	3,5×90	—	0,006	
3		Крепежный уголок	шаг уголка ≤ 500	Ст.3	L50×50×3	50	0,11	
2	ГОСТ 7805-57 5909-51	Болт с гайкой	шаг болта ≤ 500	Ст.3	М10×60	—	0,051	
1	ГОСТ 1489-58 5909-51	Винт с гайкой	По отверстиям в жалюзийных решетках	Ст.3	М6×25	—	0,011	

Спецификация

ТД 1961г

Установка узлов воздухозабора в стальных переплетах типа ПГ-3, ПГ-4, ПГ-32, ПГ-34, ПГ-42, ПГ-44
Узлы 1–5 и 10

08-02-124

Лист 28

Нач. отд. Гаутман
Гл. инж. пр. Смирнов
Инж. Исаев

Гипротис

Проверил Зилеев

Москва 1961г.

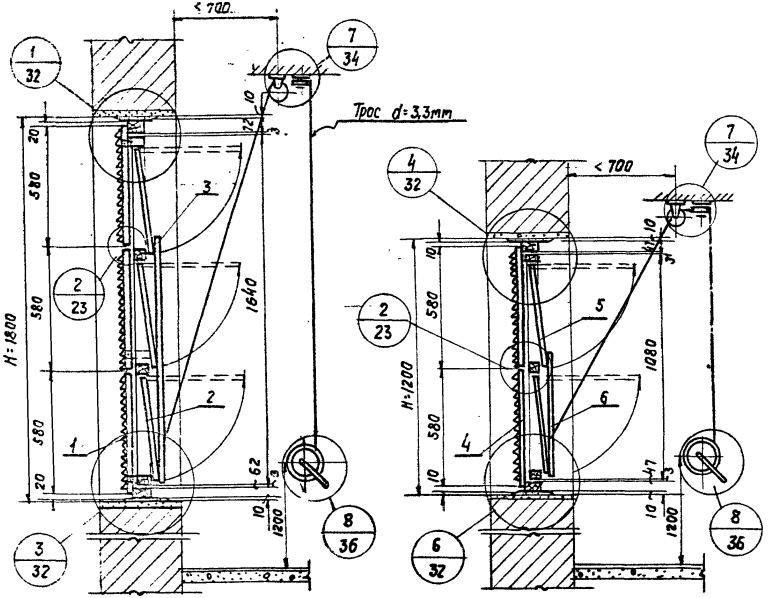

По 1-1 По 1-1

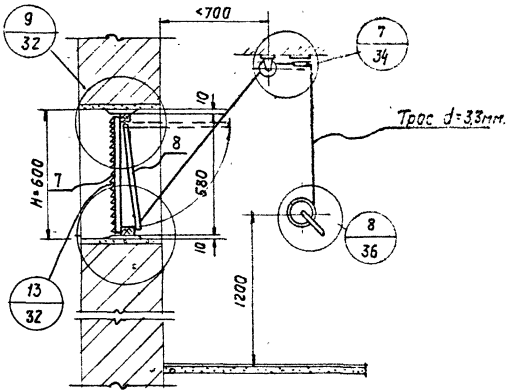

По 1-1

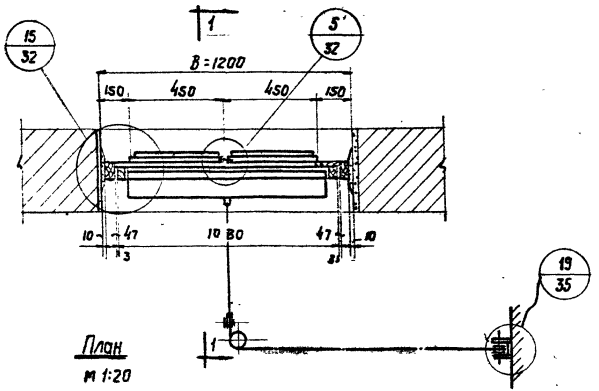

План
м 1:20

8	Кл1	Клапан	1	Дерево	—	11.76	10	
7	Ж8	Решетка жалюзийная	2	Ст.3	3,44	6,88	33	
6	СБ-1	Рычажное устройство	1	Ст.3	—	0,955	15	
5	Кл2	Клапан	1	Дерево	-	22,55	10	
4	Ж8'	Решетка жалюзийная	4	Ст.3	3,44	13,76	33	
3	СБ2	Рычажное устройство	1	Ст.3	—	1,7	15	
2	Кл5	Клапан	1	Дерево	—	32,8	12	
1	Ж8	Решетка жалюзийная	6	Ст.3	3,44	20,64	33	

N поз.	Обозначение	Наименование	Кол.	Материал	Вес, кг 1 шт.	Вес, кг Общ.	N листа	Примечание

Спецификация

ТА 1961 г	Установка узлов воздухозабора в проемах при B=1200 и H=600, 1200, 1800.	08-02-124
		Лист 29

Гипротис
Инженер Исаев
Гл. инж. пр. Смирнов
Нач. отд. Коцюн
Нач. цеха Сергеев
Проверил Филиппов
Исполнитель Протасова
Составил Зимин 1961г
Москва

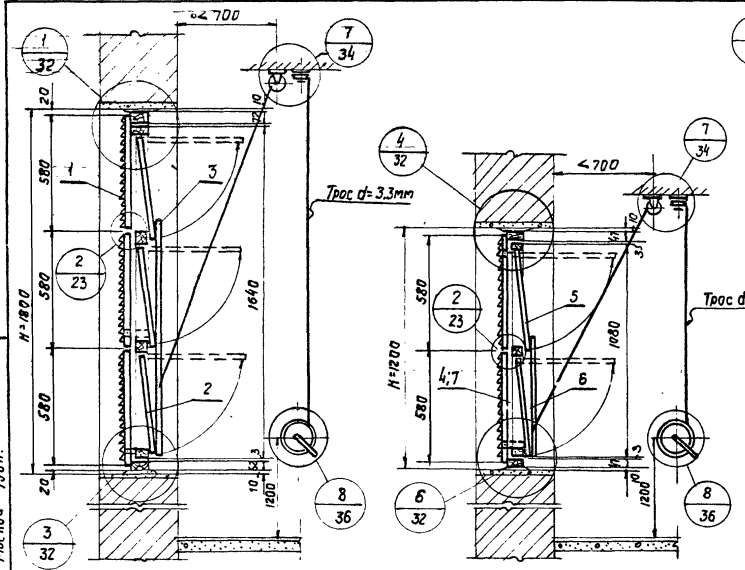

По 1-1

По 1-1
По 2-2

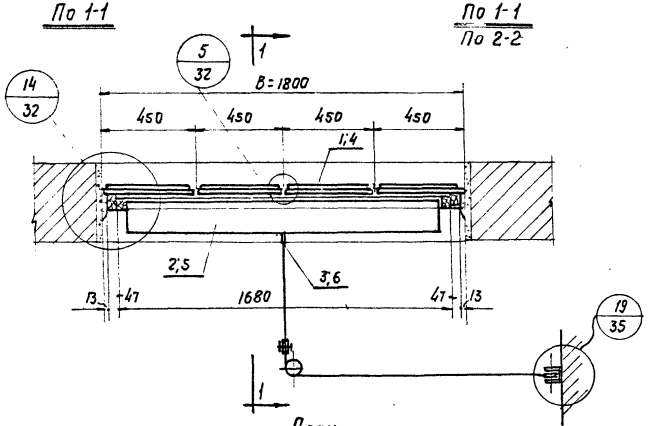

План
м 1:20

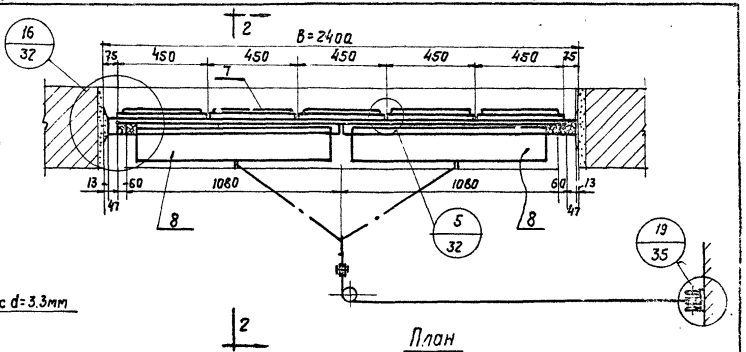

План
м 1:20

N поз.	Обозначение	Наименование	Кол.	Материал	1шт. Вес, кг	Общ. Вес, кг	N листа	Примечание
8	Кл2	Клапан	2	Дерево	22,55	45,1	10	
7	Ж8	Решетка жалюзийная	10	—"—	3,44	34,4	33	
6	СБ1	Рычажное устройство	1	Ст. 3	—	0,955	15	
5	Кл4	Клапан	1	Дерево	—	30,3	11	
4	Ж8	Решетка жалюзийная	8	—"—	3,44	27,52	33	
3	СБ2	Рычажное устройство	1	Ст. 3	1,70	1,10	15	
2	Кл6	Клапан	1	Дерево	—	43,7	12	
1	Ж8	Решетка жалюзийная	12	Ст. 3	3,44	41,28	33	

Спецификация

ТА 1961 г	Установка узлов воздухозабора в проемах, при B=1800, 2400 и H=1200, 1800.	03-02-124	
		Лист	30

Гл. инж. инст.	Сергеев	Исполнитель	Соколова
Нач. отдела	Кауман	Проверил	Зикеев
Гл. инж. пр.	Смирнов		
Инженер	Исаев		
	Гипротис		Москва 1961г.

ин. 6457.

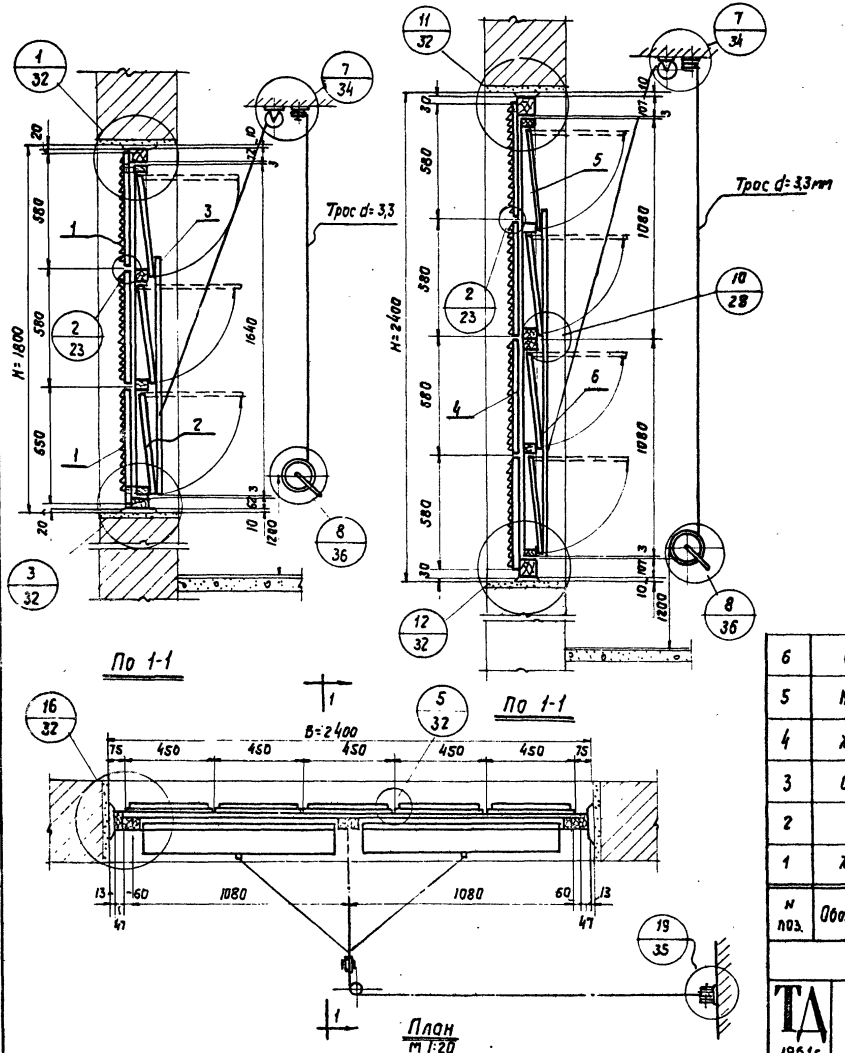

N поз.	Обозначение	Наименование	Кол.	Материал	1шт.	Общ.	N листа	Примечание
6	СБ 3	Рычажное устройство	2	Ст. 3	2,44	4,88	15	
5	КЛ 2	Клапан	4	Дерево	22,55	90,2	10	
4	Ж8	Решетка жалюзийная	20	—•—	3,44	68,8	33	
3	СБ2	Рычажное устройство	2	Ст. 3	1,7	3,4	15	
2	КЛ5	Клапан	2	Дерево	32,8	75,6	12	
1	Ж8	Решетка жалюзийная	15	Ст. 3	3,44	51,6	33	

Спецификация

ТД 1961г

Установка узлов воздухозабора в проемах, при B=2400 и H=1800 и 2400

08-02-124

Лист 31

Гл. инж. и ист. Сергеев
Нач. отдела Кацман
Гл. инж. пр. Смирнов
Инженер Исаев
Гипротис
Исполнитель Соколова
Проверил Зикеев
Москва 1961г.

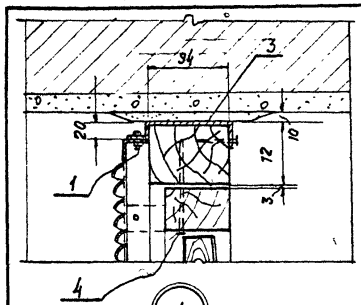

1

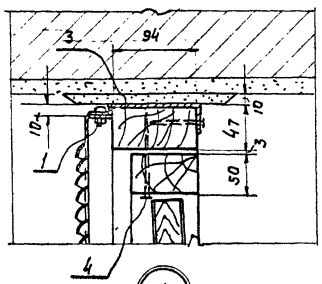

4

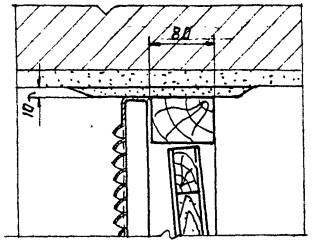

9

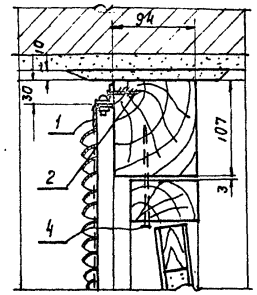

11

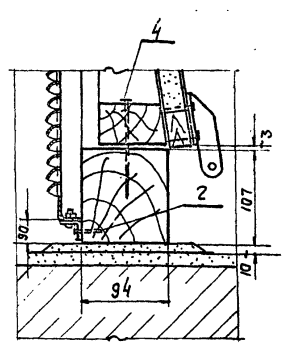

12

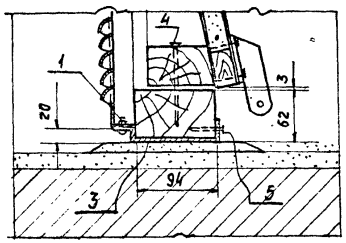

3

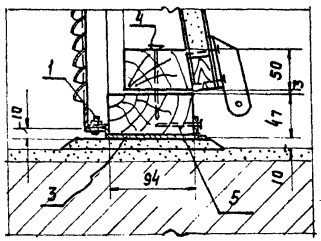

6

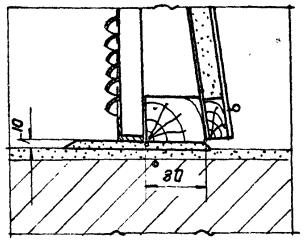

13

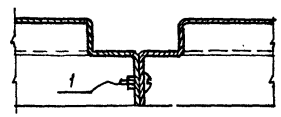

5

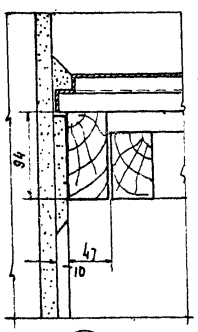

14

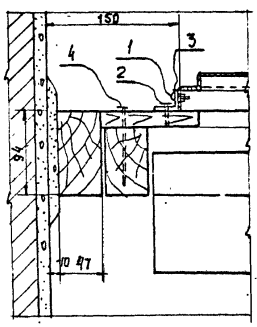

15

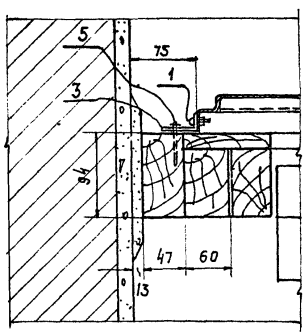

16

N детали	Обознач.	Наименование	Количество шт	Материал	Размер	Сортамент	Вес 1шт.	N листа
5	—"—	Гвоздь	—"—	—"—	2,5×50	—	0,0018	
4	ГОСТ 4028-48	Гвоздь	—"—	—"—	3,5×90	—	0,0069	
3		Крепежная полоса	По месту	—"—	-50×3	—	—	
2	ГОСТ 1144-41	Шуруп	По месту	—"—	5×22	—	0,0029	
1	ГОСТ 1489-58 5909-51	Винт с гайкой	По отв. в жалюзийных решетках	Ст.3	М6×25	—	0,011	

Спецификация.

ТА 1961г	Установка узлов воздухозабора в проемах Узлы 1; 3; 4; 5; 6; 9; 12; 13; 14; 15 и 16	08-02-124	
		Лист	32

Гл. инж. инст.	Сергеев	Исполнитель	Соколова	Соколова
Нач. отдела	Коцман	Проверил	Зинеев	Зинеев
Гл. инж. пр.	Смирнов			
Инженер	Исаев			
Гипротис			Москва	1961г

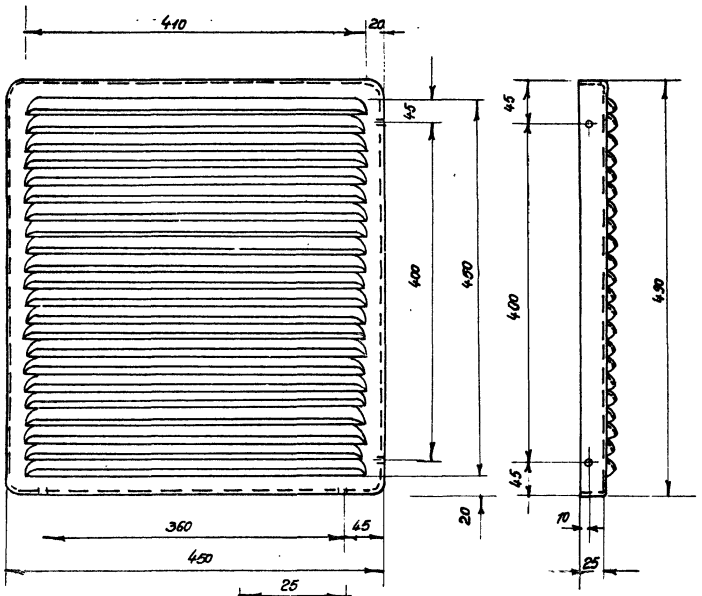

Ж 7

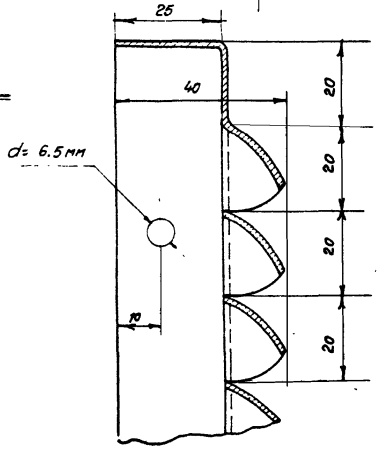

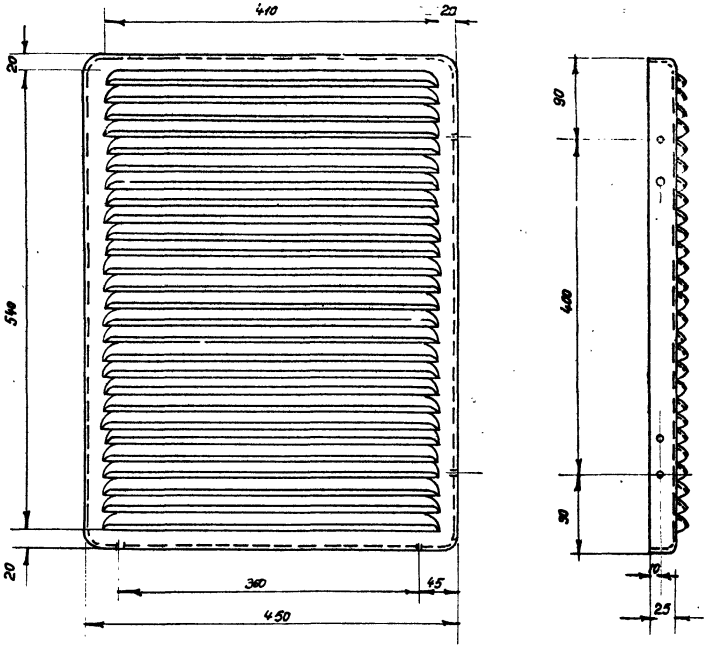

Ж 8

Тип жалюзи	Размеры в мм.			Живое сечение $м^2$	Пропускная способность $м^3$/час при U=6 м/сек	Кол. перьев	Вес в кг	Материал	Примеч.
	Ширина	Высота	Глубина						
Ж 8	450	580	40	0.133	2850	27	3.44	СТ. 3	
Ж 7	450	490	40	0.112	2400	22	2.94	СТ. 3	

Гл. инж. отд.	Сергеев	Проверил	Зинеев
Нач. отдела	Кацман		
Гл. инж. пр.	Смирнов		
Исполнитель	Исаев		

Гипротис

Москва 1961 г

ТД 1961г	Решетки жалюзийные неподвижные типа Ж 7 и Ж 8	08-02-124
		Лист 33

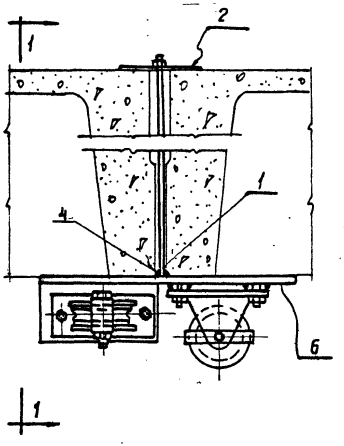

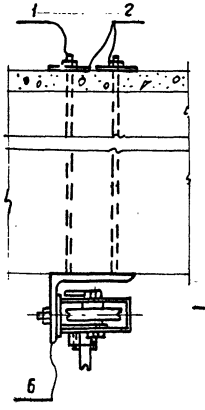

По 1-1

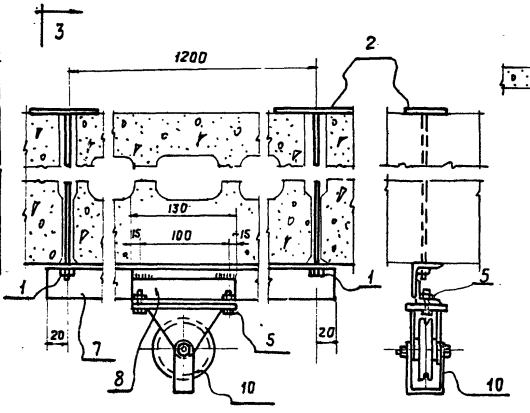

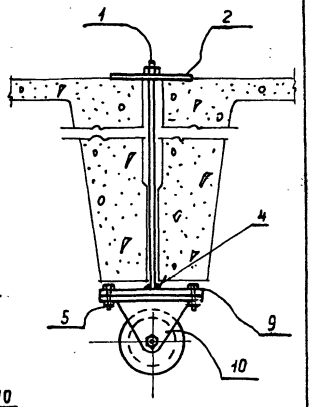

По 3-3

Вариант крепления спаренных блоков между ребер плит.

Варианты крепления одиночных блоков между ребер плит

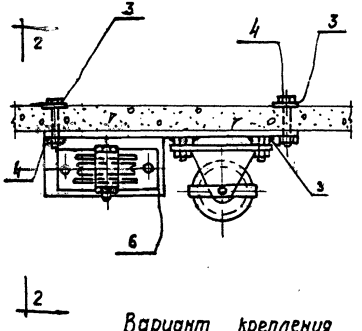

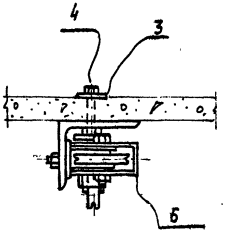

По 2-2

Вариант крепления спаренных блоков к плите

N д	Обозначен.	Наименование	Кол. шт.	Материал	Сортамент	Размер в мм	Вес, кг 1шт.	Вес, кг общ.	Примечан.
10	660-II	Блок	1	—"—	—	—	—	1,87	см. лист 39
9		Опорная плитка	1	—"—	-50×6	130	—	0,3	
8		Коротыш	1	—"—	L32×4	130	—	0,25	
7		Продольный уголок	1	—"—	L32×4	1240	—	2,36	
6	6С-1	Блок спаренный	1	—"—	—	—	—	6,64	см. листы 37
5	—"—	Болт с гайкой М10 х 250	2	—"—	—	—	0,033	0,066	
4	ГОСТ 7805-57 5909-51	Болт с гайкой М10×50	2	—"—	—	—	0,046	0,092	
3		Шайба	2	—"—	-40×5	40	0,06	0,12	
2		Шайба	2	—"—	—	—	0,4	0,8	см. лист 38
1		Шпилька с гайкой	2	Ст. 3	10 мм	—	—	—	см. лист 39

Спецификация

ТА 1961 г.	Установка узлов воздухозабора. Варианты крепления блоков к перекрытию (Узел 7).	08-02-124	
		Лист	34

Нач. отд. Гл. инж. пр. Инженер Сн. Кадры Смирнов Исаев Проверил Зинеев Москва 1961 г.

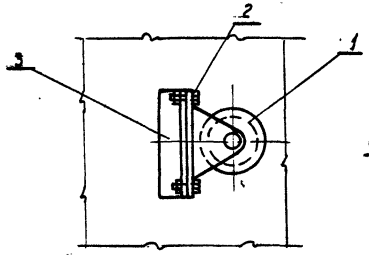

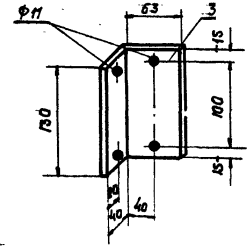

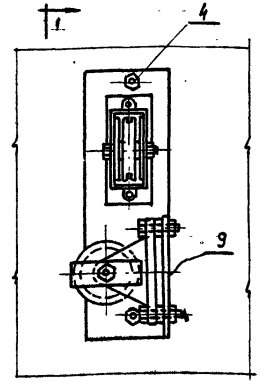

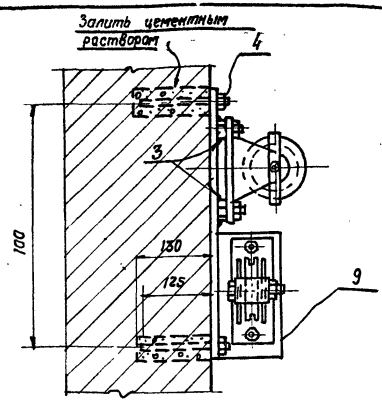

По 1-1

Вариант крепления спаренного блока на кирпичной стене.

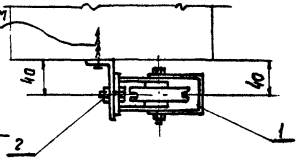

Вариант крепления блока на колонне

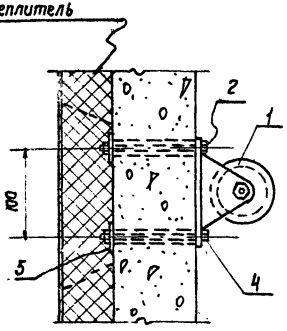

Вариант крепления блока на железобетонной перегородке

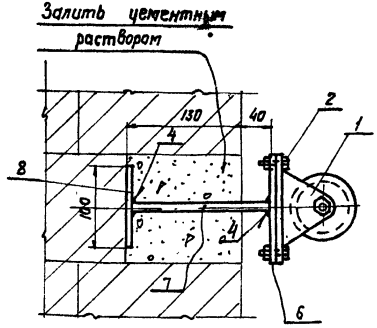

Вариант крепления блока на кирпичной стене

N дет.	Обозначен.	Наименование	Кол. шт.	Материал	Сортамент	Размер мм	Вес. кг 1 шт.	Вес. кг Общ.	Примечан.
9	6С-1	Блок спаренный	1	— " —	—	—	—	6,64	см. лист 37
8		Упор	1	— " —	-50×6	100	—	0,23	
7		Держатель	1	— " —	-50×6	164	—	0,39	
6		Опорная плитка	1	— " —	-50×6	130	—	0,3	
5		Шайба	2	— " —	-40×5	40	0,06	0,12	
4	ГОСТ 7805-57 5919-51	Болт с гайкой М10×150	2	— " —	—	—	0,096	0,192	
3		Кронштейн	1	— " —	L63×40×4	130	—	0,41	
2	ГОСТ 7805-57 5919-51	Болт с гайкой М10×25	2	— " —	—	—	0,046	0,092	
1	6ба-II	Блок	1	Ст.3	—	—	—	1,87	см. лист 39

Спецификация

ТА 1961г.	Установка узлов воздухозабора. Варианты крепления блоков к стенам (узел 19)	ОВ-02-124	
		Лист	35

Гл. инж. инст. Кудрявцева
Нач. отдела Зинцев
Гл. инж. пр. Проверил
Инженер Исаев
Гипрат Москва 1961 г.

Ин. 6457.

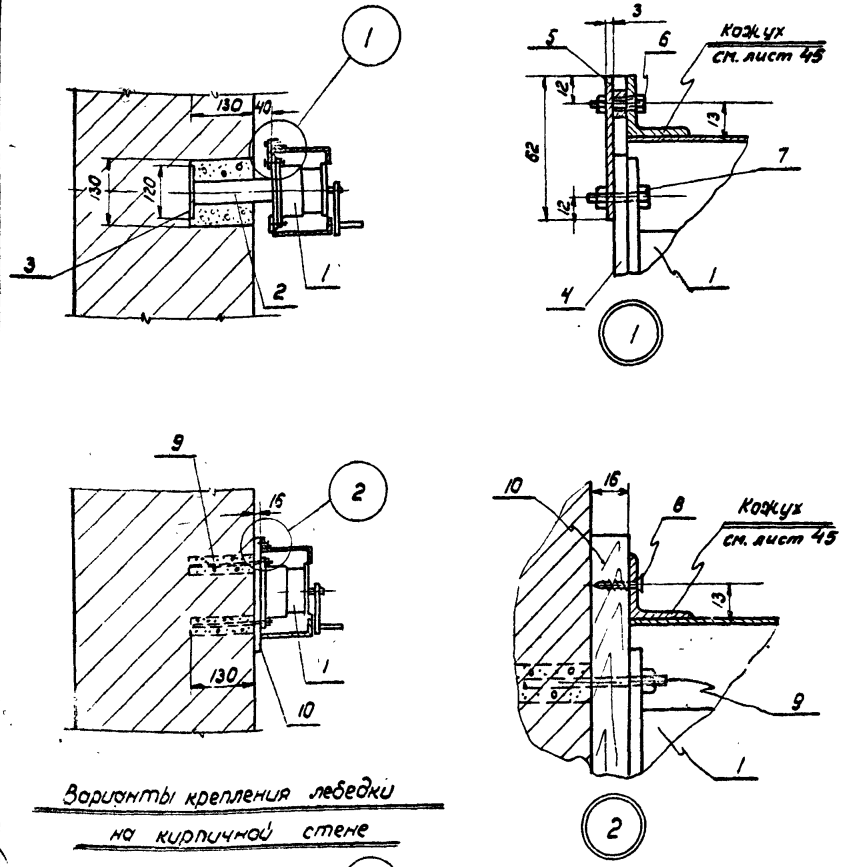

Варианты крепления лебедки на кирпичной стене

Вариант крепления лебедки на железобетонной перегородке

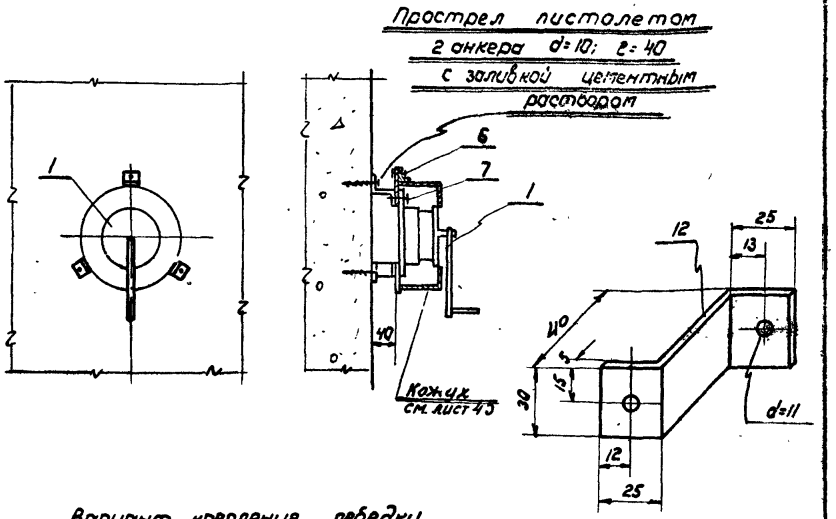

Вариант крепления лебедки на колонне

№ дет.	Обозначен.	Наименование	Кол. шт.	Материал	Сортамент	Размер мм	1 шт. Вес, кг	Общ. Вес, кг	Примечан.
12		Лапка	3	Ст.3	-30×5	95	0,11	0,33	
11		Шайба	3	Ст.3	-40×5	40	0,06	0,12	
10		Подкладка	1	Сосна	δ=16	250×250	–	–	
9		Болт с гайкой М10×160	3	—"—	–	–	0,1	0,3	
8		Шуруп тип II	3	—"—	d=4	l=15	0,001	0,003	
7	—"—	Болт с гайкой М10×25	3	—"—	–	–	0,046	0,138	
6	ГОСТ 7805-57 5909-51	Болт с гайкой М6×25	3	—"—	–	–	0,011	0,033	
5		Лапка	3	—"—	-30×3	62	0,06	0,18	
4		Опорная плитка	1	—"—	δ=6	160×160	–	1,23	
3		Упор	1	—"—	-50×6	100	–	0,23	
2		Держатель	1	—"—	-50×6	16х	–	0,39	
1	Л40-II	Лебедка	1	Ст.3	–	–	–	4,30	см. лист 41

Спецификация

ТД 1961г	Установка узлов воздухозабора Варианты крепления лебедки к стене, перегородке и колонне (узел 8)	08-02-124	
		Лист	36

Гл. инж. инст.	Сергеев	Исполнитель	Кудрявцева
Нач. отдела	Кацман	Проверил	Зикеев
Гл. инж. пр.	Смирнов		
И-женер	Исаев		

Гипротис

Москва 1961г

Ин. 6457.

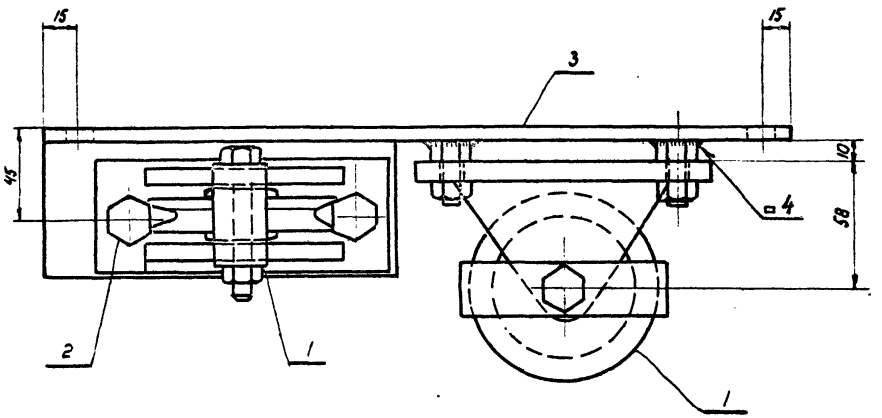

По 1-1

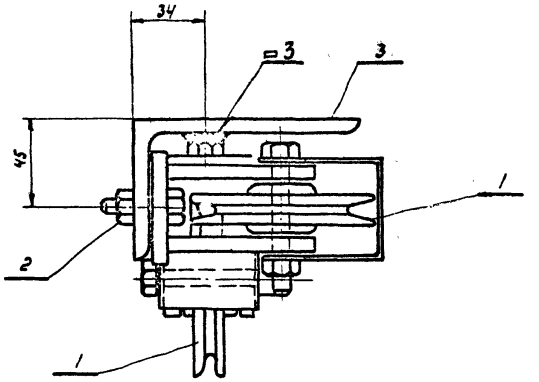

По 2-2

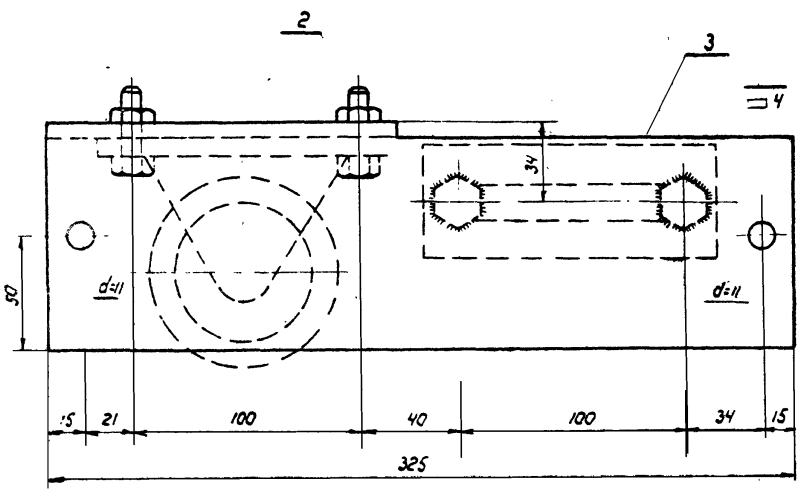

План

№№ поз.	Обозначение	Наименование	Кол.	Материал	Вес в кг 1шт.	Вес в кг Общ.	№ лист	Примечание
3	Т-1	Опорный уголок	2	—"—	2,83	2,83	38	
2	ГОСТ 7805-57 5909-51	Болт с гайкой М10×33	2	—"—	0,038	0,076		
1	Б60-II	Блок	2	Ст.3	1,87	3,74	39	

Спецификация

ТА 1961г	Установка узлов воздухозабора Блоки спаренные БС-1	ОВ-02-124 Лист 37

Гл. инж. инст. Сергеев
Нач. отдела Кацман
Гл. инж. пр. Стирнов
Исполнитель Исаев
Проверил Зикеев
Гипротис
Москва 1961г

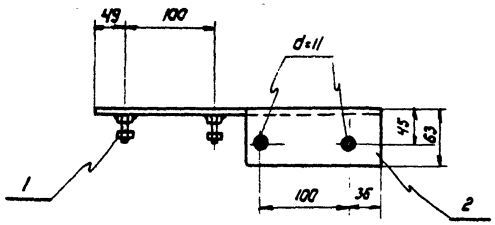

По 1-1

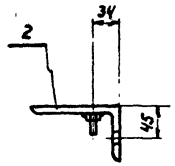

По 2-2

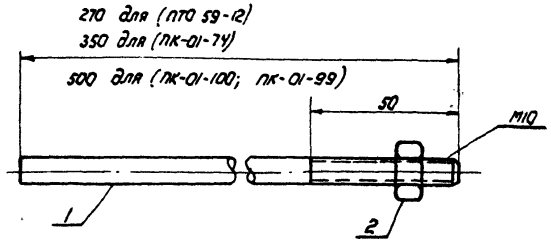

	2	Гайка ГОСТ 5909-51	—"—	М10	0,01	
	1	Шпилька	Ст.3	• 10 мм		
Обозн.	№№ поз.	Наименование	Материал	Сортамент	Вес в кг	М1:2

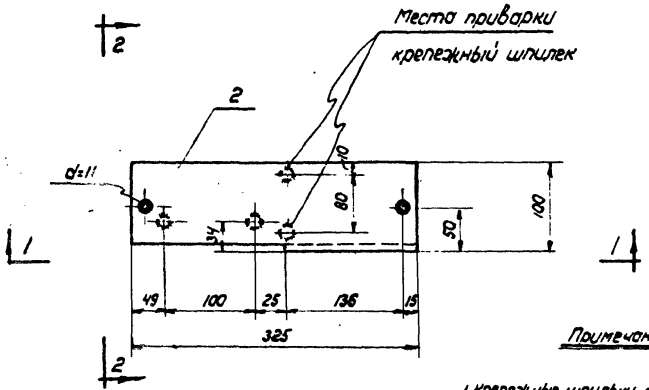

План

Примечание

1. Крепежные шпильки приварить к опорному уголку в случае установки спаренных блоков между ребер плит

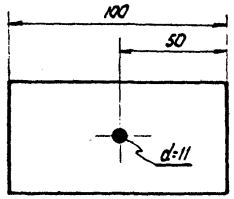

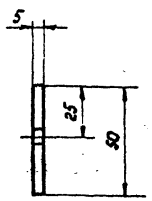

	Шайба	Ст.3	Ст. лист δ=5	0,4	
Обозначение	Наименование	Материал	Сортамент	Вес в кг	М1:2

Спецификация

Т-1	2	Уголок	Ст 3	L 100×63×7	2,8	
	1	Болт с гайкой по ГОСТ 7805-51 ГОСТ 5915-51	Ст 3	L М 10×20	0,031	
Обознач.	№поз.	Наименование	Материал	Сортамент	Вес в кг	М1:2

Спецификация

ТА 1961 г	Установка узлов воздухозабора Блоки спаренные БС-1 Детали	08-02-124	
		Лист	38

Инв. № подл. | Подпись и дата | Взам. инв. № | Инв. № дубл. | Подпись и дата

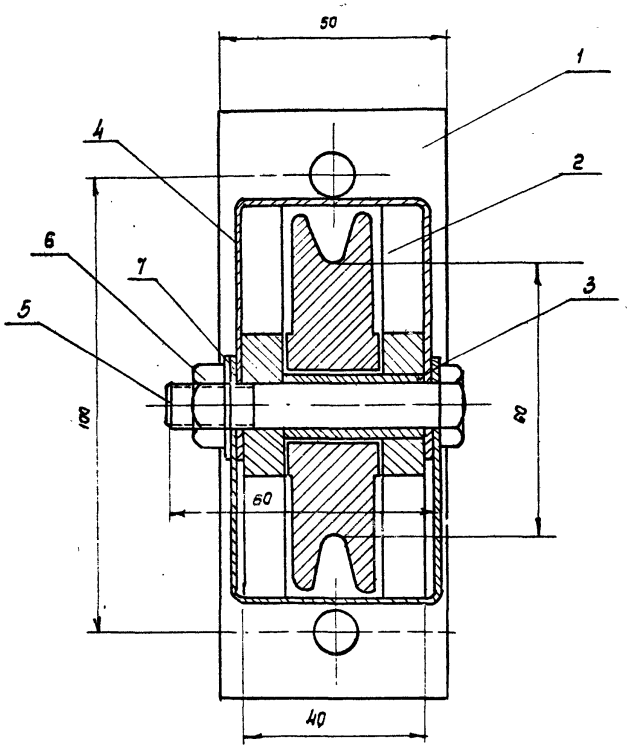

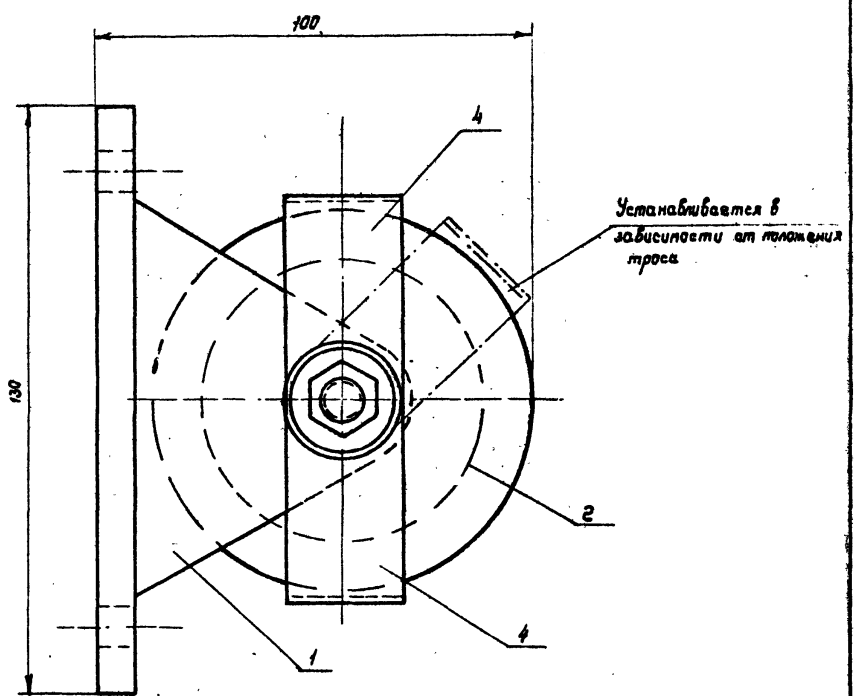

N элем.	Наименование	Материал	Сортамент или Профиль	Размер мм	Кол.	1 шт.	Общий	Примечания
						Вес, кг		
7	Шайба	—	Ф 10	—	1	0,004	0,004	ГОСТ 6957-54
6	Гайка	–	М 10		1	0,011	0,011	ГОСТ 5909-51
5	Болт	—	М10 х 60		1	0047	0,047	ГОСТ 7798-57
4	Обойма	Ст. 3	Лист ст. б = 1мм	0,0038 м²	2	0,03	0,06	
3	Втулка распорная	Ст. 10	Ф 16 х 2,5	е = 32	1	0,016	0,016	
2	Ролик	Ст. 3	Ф 84	24	1	0,98	0,98	
1	Кронштейн	Ст. 3	Лист ст б = 8мм	-	1	0,75	0,75	

Спецификация.

Гл. инжен. ин-та	Сергеев	Исполнит.	Эпштейн
Нач. отд. ТиВ	Кацман	Проверил	Зенкеев
Гл. инженер пр-та	Смирнов		
Инженер	Цветкова		
Гипротис			

Москва 1961 г.

ТД 1961 г

Блок тип Б60-II.
Общий вид и спецификация

08-02-124

Лист 39

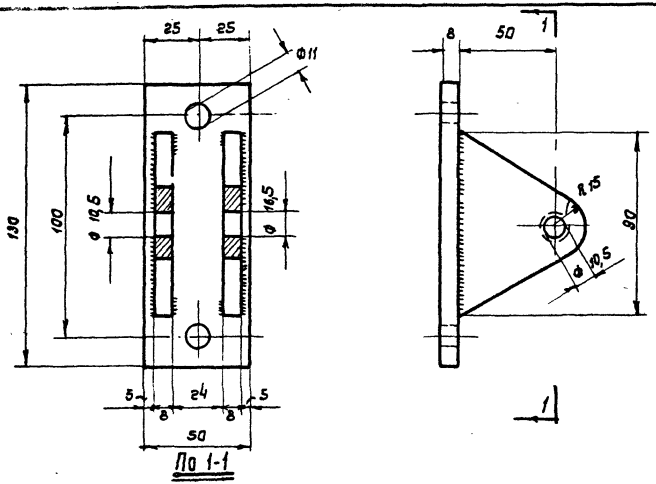

По 1-1

1	Кронштейн	Ст. 3	Лист Ст. б=8мм	0,75	1:2
Обозначение	Наименование	Материал	Сортамент	Вес, кг	М

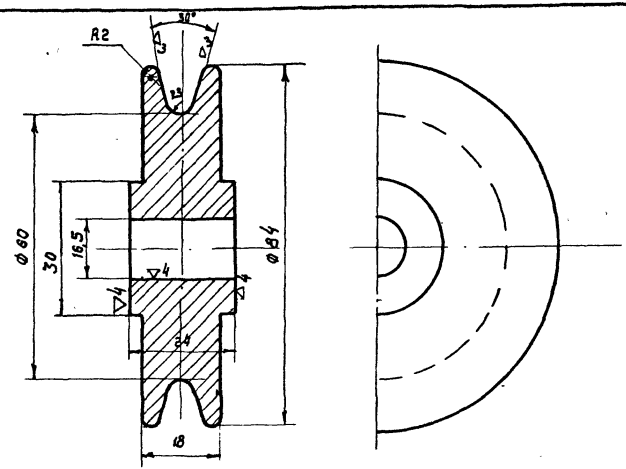

2	Ролик	Ст. 3	• Ф 84	0,98	1:1
Обозначение	Наименование	Материал	Сортамент	Вес, кг	М

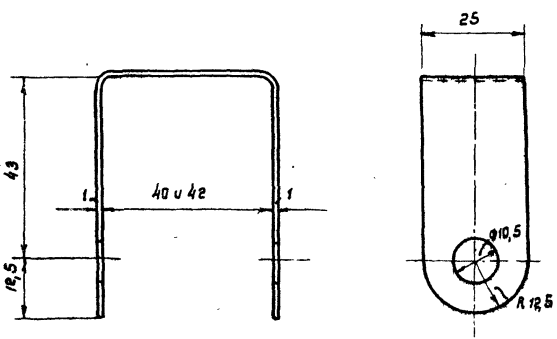

Длина развертки 155

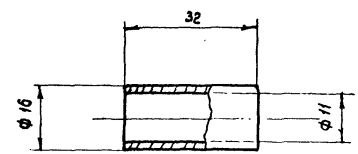

3	Втулка распорная	Ст. 10	Труба Ф16 х 25	0,016	1:1
Обозначение	Наименование	Материал	Сортамент	Вес, кг	М

4	Обойма	Ст. 3	Лист Ст. б=1мм	0,03	1:1
Обозначение	Наименование	Материал	Сортамент	Вес, кг	М

ТА 1961 г	Блок тип Б60-II Детали 1,2,3 и 4	ОВ-02-124	
		Лист	40

Гипротис Инженер Цветкова
Гипротис Смирнов
Гипротис Каплан
Гипротис Проверил Зиняев
Москва 1961г.

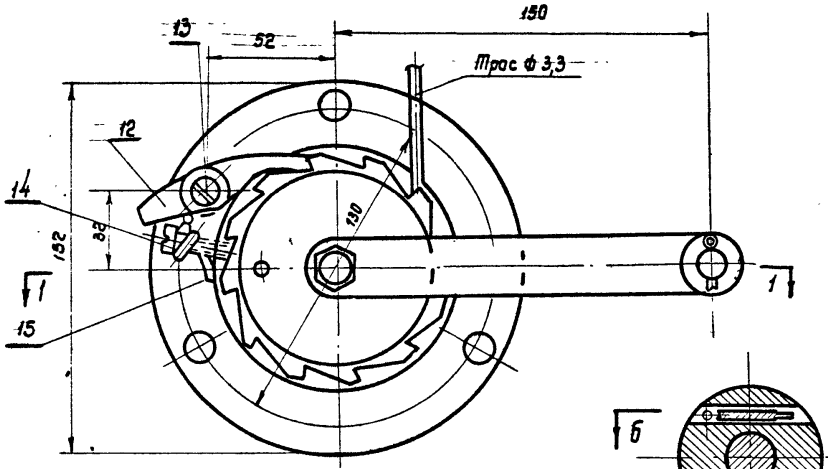

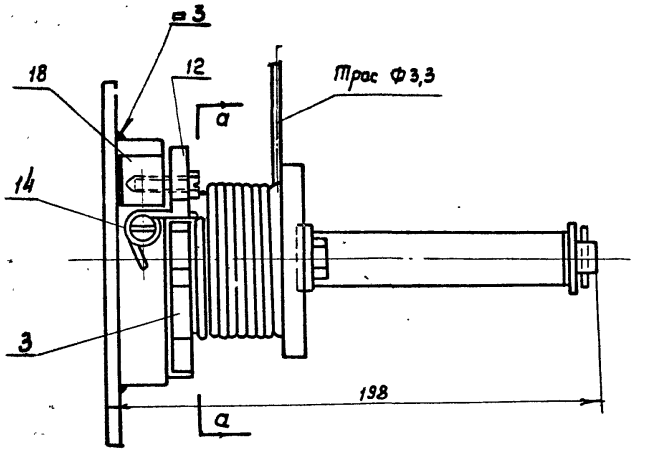

По а-а

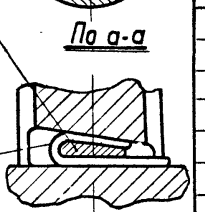

По б-б

Разрез 1-1

Всего 4,3 кг

N элем	Наименование	Материал	Профиль или сортамент	Размер	Колич. шт.	Вес, кг: шт.	Вес, кг: общий	Примечания
18	Втулка	Ст. 3	• ф 18	ℓ = 20	1	0,04	0,04	л. 44
17	Клин	Ст. 3	лист ст. δ = 4мм	ℓ = 25	1	0,005	0,005	л. 44
16	Болт	Ст. 3	М8 х 15	—	1	—	—	ГОСТ 7798-57
15	Пружина	Ст. 3	14 витков ф = 1мм	—	1	0,001	0,001	л. 44
14	Ось пружины	Ст. 3	ф 6 х 30	—	1	0,009	0,009	
13	Ось собачки	Ст. 3	ф 6 х 20	—	1	0,007	0,007	
12	Собачка	Ст. 3	лист ст. δ = 6мм	—	1	0,06	0,06	л. 44
11	Ось барабана	Ст. 3	• ф 22	ℓ = 76	1	0,23	0,23	л. 44
10	Шплинт	Ст. 3	3 х 20	—	1	—	—	ГОСТ 397-34
9	Шайба	Ст. 3	ф 12	—	1	0,007	0,007	ГОСТ 6957-54
8	Ручка	Ст. 3	ф 21 х 3	ℓ = 105	1	0,14	0,14	л. 43
7	Ось ручки	Ст. 3	• ф 12	ℓ = 124	1	0,11	0,11	л. 43
6	Рычаг	Ст. 3	- 25 х 8	ℓ = 175	1	0,17	0,17	л. 43
5	Фланец	Ст. 3	• ф 80	ℓ = 10	1	0,39	0,39	л. 43
4	Барабан	Ст. 3	• ф 60	ℓ = 85	1	0,77	0,77	л. 42
3	Храповик	Ст. 3	• ф 96	ℓ = 10	1	0,53	0,53	л. 42
2	Фланец	Ст. 3	• ф 96	ℓ = 20	1	1,10	1,10	л. 42
1	Диск	Ст. 3	лист ст. δ = 5мм	ф 152	1	0,71	0,71	л. 42

Спецификация

ТА 1961 г

Лебедка фанарная тип Л40-II
Общий вид и спецификация материалов

08-02-124

Лист 41

Гл. инженер ин-та Элитейн
Нач. отд. Тип Зилев
Гл. инженер пр-та Кацпан
Инженер Смирнов
Цветкова
Гипротис
Москва 1961г

Ин. 6457.

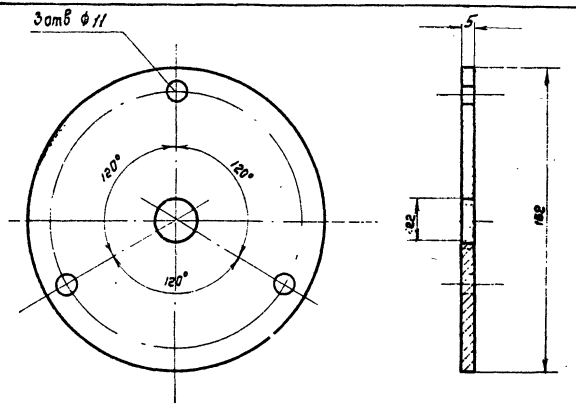

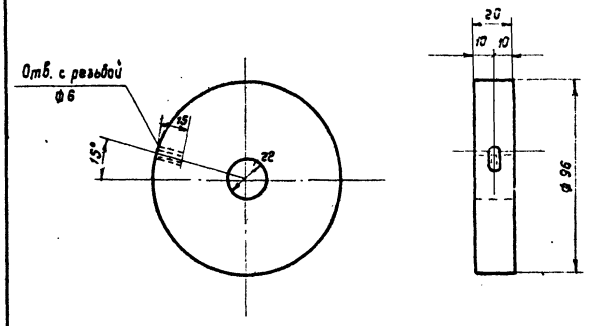

1	Диск	Ст. 3	Лист ст. б=5мм	0,71	1:2
Обозначение	Наименование	Материал	Сортамент	Вес, кг	М

2	Фланец	Ст. 3	• ф96	1,10	1:2
Обозначение	Наименование	Материал	Сортамент	Вес, кг	М

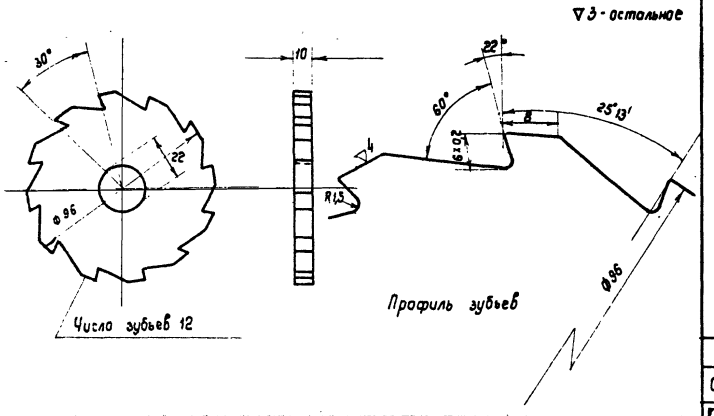

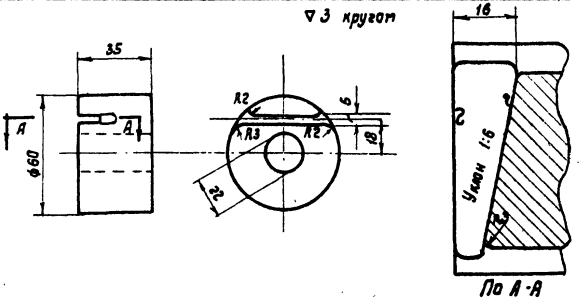

3	Храповик	Ст. 3	• ф96	0,53	1:2
Обозначение	Наименование	Материал	Сортамент	Вес, кг	М

4	Барабан	Ст. 3	• ф60	0,77	1:2
Обозначение	Наименование	Материал	Сортамент	Вес, кг	М

Зам. отдела Т.и В.	Кацман	Проверил	Зикеев
Гл. инж. проекта	Спирнов		
Инженер	Цветкова		
Гипротис			

Москва 1961 г.

ТА 1961 г.

Лебедка фонарная тип Л40-II.
Детали 1,2,3 и 4

08-02-124

Лист 42

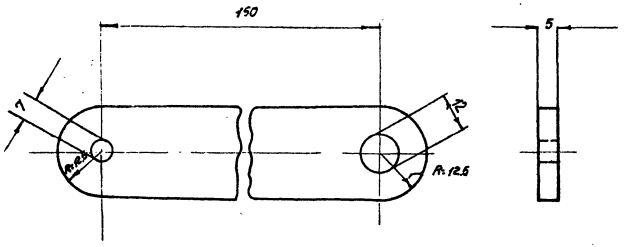

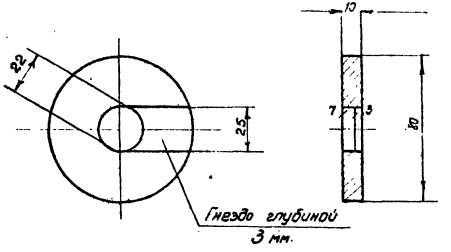

6	Рычаг	Ст. 3	-25×5	0.17	1:1
Обозначение	Наименование	Материал	Сортамент	Вес, кг	м

5	Фланец	Ст. 3	• ф 80	0.39	1:2
Обозначен.	Наименование	Материал	Сортамент	Вес, кг	м

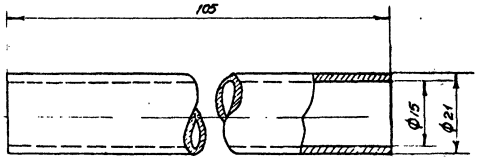

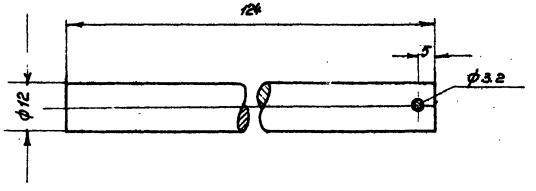

7	Ось ручки	Ст. 3	• ф 12	0.11	1:1
Обозначен.	Наименование	Материал	Сортамент	Вес, кг	м

8	Ручка	Ст. 3	Труба 21×3	0.14	1:1
Обозначение	Наименование	Материал	Сортамент	Вес, кг	м

Гл. инж. инта	Сергеев	Исполнит.	Эпштейн
Нач. отд. тив	Кацман	Проверил	Зикеев
Гл. инж. пр.	Смирнов		
Инженер	Цветкова		
Гипротис			Москва 1961г.

ЛД 1961 г

Лебедка фонарная тип Л40-II.
Детали 5,6,7 и 8.

08-02-124
Лист 43

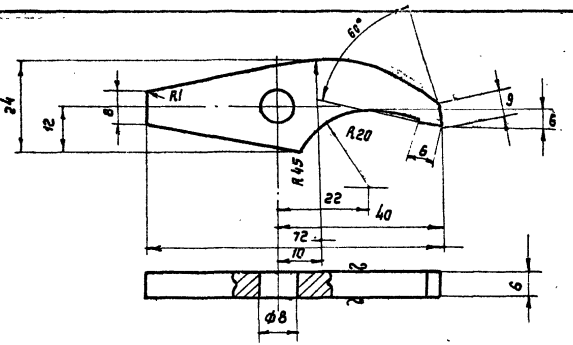

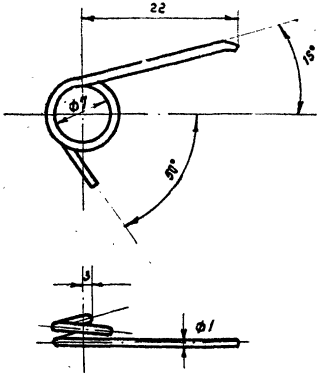

Длина развертки 60

12	Собачка	Ст. 3	Лист ст. б = 8 мм	0,06	1:1	15	Пружина	Проволока	ф 1 мм	0,001	2:1
Обозначение	Наименование	Материал	Сортамент	Вес, кг	М	Обозначение	Наименование	Материал	Сортамент	Вес, кг	М

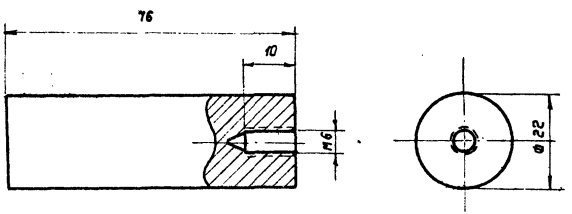

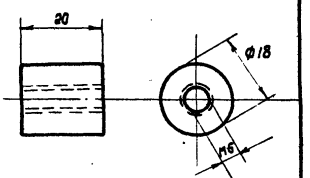

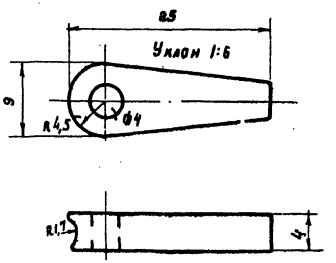

18	Втулка	Ст. 3	● ф 18	0,04	1:1	17	Клин	Ст. 3	Лист. ст. б = 4 мм	0,005	2:1
Обозначение	Наименование	Матер.	Сортам.	Вес, кг	М	Обознач.	Наименов.	Матер.	Сортам.	Вес, кг	М

11	Ось барабана	Ст. 3	● ф 22	0,23	1:1
Обозначение	Наименование	Материал	Сортамент	Вес, кг	М

1961 г.

Лебедка фанарная тип Л40-II
Детали 11, 12, 15, 17 и 18

08-02-124
Лист 44

Инв. 6457.

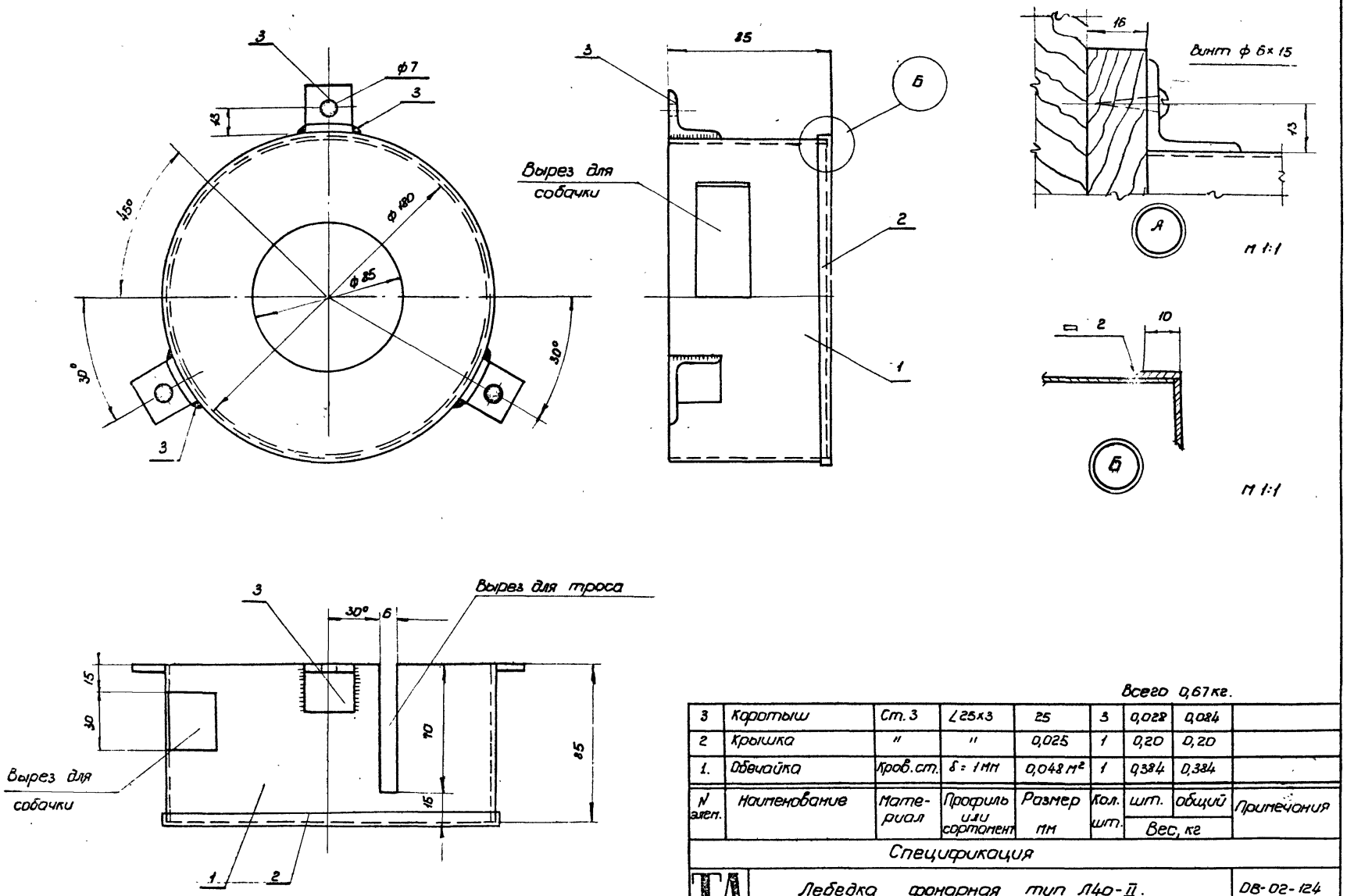

Всего 0,67 кг.

N элем.	Наименование	Материал	Профиль или сортамент	Размер мм	Кол. шт.	Вес, кг шт.	Вес, кг общий	Примечания
3	Коротыш	Ст. 3	∠25×3	25	3	0,028	0,084	
2	Крышка	"	"	0,025	1	0,20	0,20	
1.	Обечайка	Кров. ст.	δ = 1 мм	0,048 м²	1	0,384	0,384	

Спецификация

ТА 1961г.

Лебедка фонарная тип Л40-II. Кожух.

ДВ-02-124

Лист 45

Гл. инж.	Н-то	Сергеев	Исполнитель	Эпштейн	Дрюб!
Нач. отд.	Тив	Кацман	Проверил	Зикеев	
Гл. инж.	о.	Смирнов			
Инжен.		Цветкова			

Москва 1961г.

Гл. инж. Н-то Сергеев
Нач. отд. Тив Кацман
Гл. инж. о. Смирнов
Инжен. Цветкова
Гл. инж. Эпштейн
Проверил Зикеев
Москва 1961г.

gost.e-ecolog.ru

ин. 6457