ТИПОВЫЕ ПРОЕКТЫ ГОСТИНИЦ ИЗ КРУПНЫХ ПАНЕЛЕЙ СЕРИИ 1-464А

Серия 1с-01-464А

АЛЬБОМ IX

ИЗДЕЛИЯ ЗАВОДСКОГО ИЗГОТОВЛЕНИЯ

ИЗОЛЯЦИОННЫЕ ДВЕРИ ДЛЯ ХОЛОДИЛЬНЫХ КАМЕР

ИД-А

ЦЕНТРАЛЬНЫЙ ИНСТИТУТ ТИПОВЫХ ПРОЕКТОВ
МОСКВА
1966

7996-14

gost.e-ecolog.ru

№№ п.п.	Наименование	Лист	Марка	Арх. №	Примечание
1	Обложка	1			
2	Содержание альбома	2	ИД-А	116 924	
3	Пояснительная записка	3	"	116 925	
4	Фасад, разрезы, узел и спецификация	4	"	116 926	
5	Элемент №1 (коробка)	5	"	116 927	
6	Элемент №2 (дверное полотно 1ый вариант)	6	"	116 928	
7	Элемент №2 (дверное полотно 2ой вариант)	7	"	116 929	
8	Узлы и сечение	8	"	116 930	
9	Узлы	9	"	116 931	
10	Узлы и сечение	10	"	116 932	
11	Узел, деталь, сводная спецификация материалов	11	"	116 933	
12	Общий вид петли и угольник	12	"	116 934	
13	Детали	13	"	116 935	
14	Детали	14	"	116 936	
15	Детали	15	"	116 937	
16	Элемент №4 (затвор)	16	"	116 938	
17	Детали	17	"	117 424	
18	Детали	18	"	117 425	
19	Деталь	19	"	117 633	
20	Элемент №15	20	"	117 690	
21	Детали ролика	21	"	117 691	
22	Детали	22	"	117 692	
23	Детали	23	"	117 937	Арх. № 116924

Чертеж заимствован из типового проекта Гипроторгa 59-046/1 Рук. гр. 8577 /Богоявлен

Гл. констр. АКБ-4	Гл. арх. пр-та	Гл. констр. пр-та	Разработал	Проверил
Нофе			Рассчитал	
			Исполнил	

ЛЕНЗНИИЭП

1964	Изделия заводского изготовления	Содержание альбома	Серия 1С-01-464А	Лист 2

7896-14 2

Чертеж заимствован из типового проекта Гипротога 5.903-46/1 Рук.гр. Берг / Богуславская

Гл. конструктор АКБ-Ч / Шеффе
Гл. архитектор пр-та / Аксенов
Гл. конструктор пр-та / Рассудилина
Разработал / Исполнила
Проверил

Пояснительная записка

Типовой проект изоляционных дверей ИД-4 для холодильных камер, разработан с сохранением габаритных размеров дверного проема ранее действующего проекта изоляционных дверей для холодильных камер № ИТ-4.

Габаритные размеры дверного блока должны соответствовать рабочим чертежам; допускается отклонение в пределах ± 5-10 мм.

Дверное полотно и коробка изготовляются из лесоматериалов хвойных пород I-IV сорта по ГОСТ'у 3436-57.

Влажность древесины не должна превышать 12-15% в деталях дверного блока допускаются пороки древесины, предусмотренные в изделиях I сорта по техническим условиям на окна и двери деревянные, ГОСТ 475-56. Детали двери и коробки могут быть по толщине и ширине изготовляться из цельного сечения или клееные из нескольких планок.

Соединение обвязки двери и коробки должно быть выполнено на прямых двойных или тройных шипах и на клею. Клей для изготовления дверей должен применяться влагостойкий:

а. казеиновый
б. смоляной

В качестве теплоизоляционного материала могут быть применены: минера минеральная пробка, минеральная вата и другие материалы с соответствующей пароизоляцией.

Для обеспечения прилегания дверного полотна к коробке предусмотрено два слоя резиновой прокладки по периметру дверного полотна. Для плотного прижима и открывания двери применен эксцентрический затвор. Металлические детали должны изготовляться в соответствии с рабочими чертежами, установка должна быть точная, а крепление их надежное без отклонения от рабочих чертежей.

Дверное полотно изоляционной двери запроектировано в двух вариантах:

а) с обшивкой досками толщиной 13 мм
б) " древесно-волокнистой плитой твердой.

Дверной блок грунтуется горячей олифой и облицовывается кровельной сталью толщиной 0,41 мм, а затем окрашивается нитрокраской светлых тонов.

Все металлические детали двери цинкуются.

Все деревянные детали антисептировать 3,5% раствором фтористого натрия.

Проект скорректирован в 1960 году.

Арх. № 116925

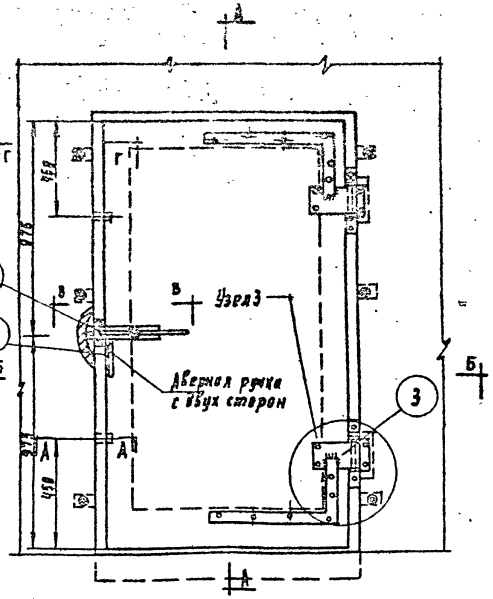

ФАСАД ДВЕРИ
М 1:20

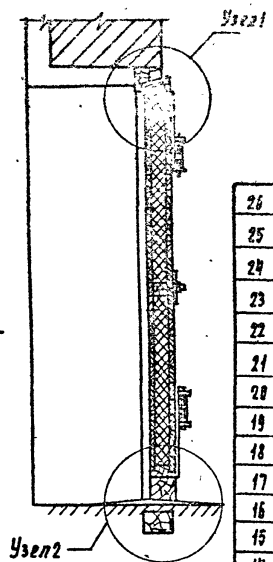

РАЗРЕЗ А-А
М 1:20

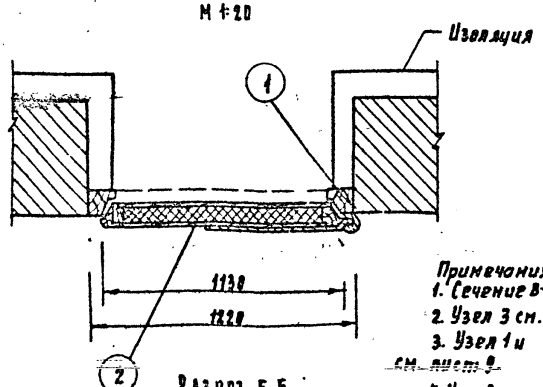

РАЗРЕЗ Б-Б
М 1:20

Примечания:
1. Сечение В-В, А-А см. лист 10.
2. Узел 3 см. лист В.
3. Узел 1 и сечение Г-Г ~~см. лист 9.~~
4. Узел 2 разработан в двух вариантах см. листы 8 и 10.

NN п.п.	Марка	Наименование	Матер.	К-во	Арх. №
26	ГОСТ 5087-56	Ручки дверные		2	
25	ГОСТ 7789-57	" М 10 × 140		12	—
24	ГОСТ 7789-57	Болт М 10 × 110	ст.	34	—
23	ГОСТ 1438-42	Глухарь	ст.	18	
22	ГОСТ 1145-41	Шурупы 5×30	ст.	8	
21	ГОСТ 1145-41	Шурупы 5×26	ст.	16	
20	ГОСТ 1145-41	Шурупы 4×22	ст.	83	
19	ГОСТ 6957-54	Шайба М12	ст.	24	
18	ГОСТ 6957-54	Шайба М10	ст.	46	
17	ГОСТ 5909-51	Гайки М10	ст.	45	
16	ГОСТ 5909-51	Гайки М12	ст.	24	
15	ИД-А-15	Ролик	ст.	2	117 1
14	ИД-А-14	Пластинка 161 × 110 × 5	ст.	1	117425
13	ИД-А-13	Болт анкерный М12 (вариант №2)	ст.	18	117937
12	ГОСТ 7789-57	Болт М12×140 (вариант №1)	ст.	6	—
11	ИД-А-11	Скоба (2й вариант)	ст.	6	117937
10	ИД-А-10	Скоба (1й вариант)	ст.	6	117937
9	ГОСТ 3680-57	Полоска 25 × 0,8; ℓ = 5880	ст.	п/м	—
8	ИД-А-08	Прокладка 13,00	резина	п/м	—
7	ИД-А-07	Трубка Ф30 × 25	резина	п/м	117425
6	ГОСТ 7118-54	Облицовка	сталь листовая	м²	—
5	ИД-А-05	Пластинка	ст. 2	1	116933
4	ИД-А-04	Затвор	"	1	116926
3	ИД-А-03	Петля	"	2	116934
2	ИД-А-02	Дверное полотно	"	1	116928
1	ИД-А-01	Коробка	сборн.	1	116927

Арх. № 116926

Чертеж заимствован из типового проекта Гипроторга 59-046/1 Рук. гр. [подпись] /Бурденкова/

ГЛ. КОНСТР. АКБ-4	[подпись]	Нофе	РАЗРАБОТАЛ
ГЛ. АРХ. ПР-ТА			РАССЧИТАЛ
ГЛ. КОНСТР. ПР-ТА			ИСПОЛНИЛ

ПРОВЕРИЛ

1964	ИЗДЕЛИЯ ЗАВОДСКОГО ИЗГОТОВЛЕНИЯ	ФАСАД, РАЗРЕЗЫ, УЗЕЛ И СПЕЦИФИКАЦИЯ	СЕРИЯ 1С-01-464А	ЛИСТ 4

7996-14

Чертеж заимствован из типового проекта Гипроторга 59-046/1 (Барановка)
Рук. гр. Бут
Разработал
Рассчитал
Исполнил
Проверил
Гл. конструктор АКБ-4
Гл. арх. пр-та
Гл. конструктор
Нач. отд.
ЛЕНЗНИИЭП
1964 Изделия заводского изготовления

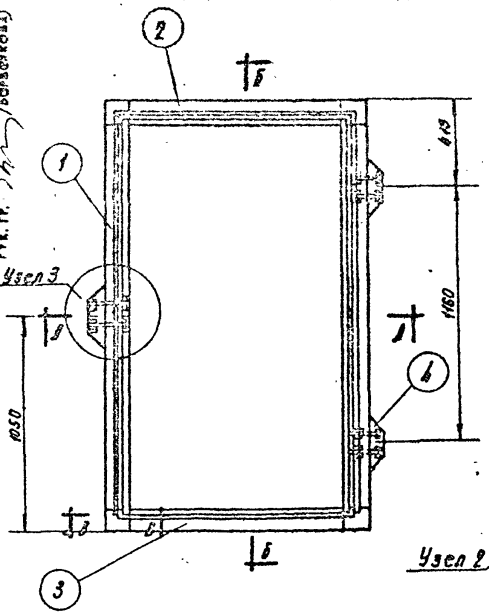

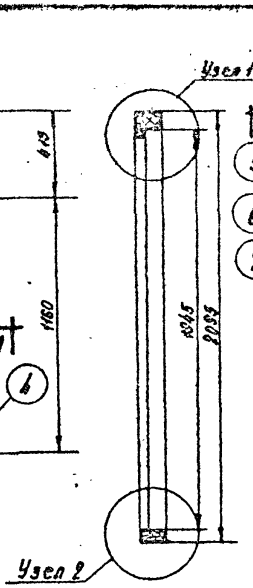

Разрез Б-Б
м 1:20

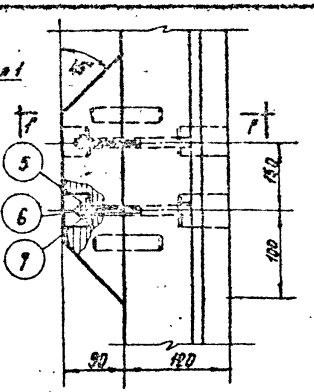

Узел 3
м 1:5

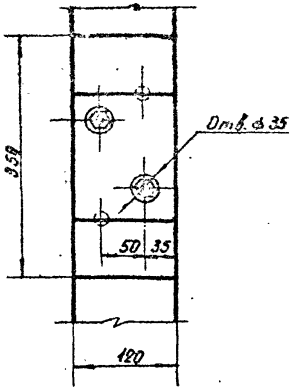

Вид сбоку узла 3
м 1:5

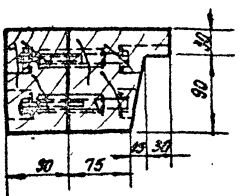

Сечение Г-Г
м 1:5

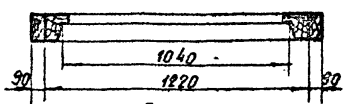

Разрез А-А
м 1:20

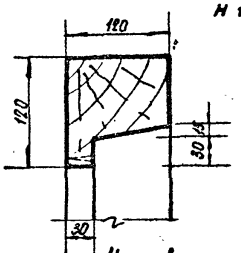

Узел 1
м 1:5

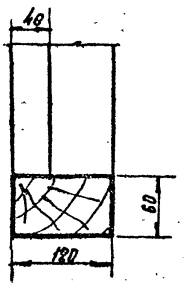

Узел 2
м 1:5

№ п/п	Марка	Наименование	Матер.	К-во	Длина	Ширина	Толщина	К-во матер.
					Разм. в мм			
7	Гост 7798-57	Болт М 18×110	Ст.	6				0.390 кг
6	Гост 5929-57	Гайка М10	Ст.	6	—	—	—	0.065 кг
5	Гост 6958-58	Шайба 10	Ст.	12	—	—	—	0.048 кг
4	ИД-А-01-04	Брусок	Ст.	3	350	120	90	0.0113 м³
3	ИД-А-01-03	Брусок	"	1	1220	120	60	0.0068 м³
2	ИД-А-01-02	Брусок	"	1	1220	120	120	0.0176 м³
1	ИД-А-01-01	Брусок	Сосна	2	2035	120	120	0.0603 м³

Коробка

Общий вид, разрезы узлы и сечения

Марка ИД-А-01

Элемент №1 (коробка)

Серия 1С-01-464А

Лист 5

Акт № 10327

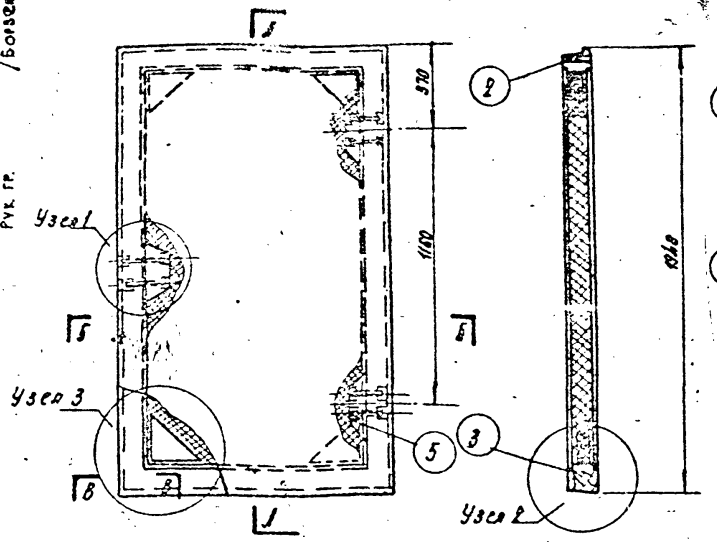

Разрез А-А
м 1:20

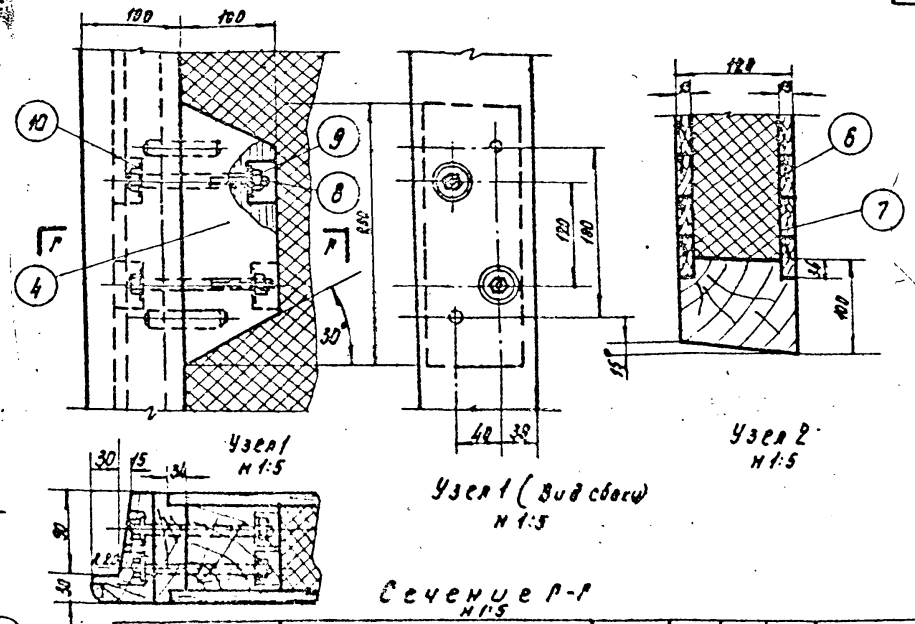

Узел 1
м 1:5

Узел 1 (Вид сбоку)
м 1:5

Узел 2
м 1:5

Сечение Г-Г
м 1:5

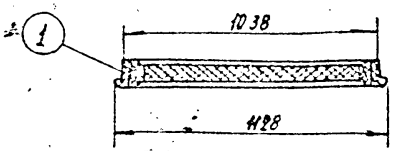

Разрез Б-Б
м 1:20

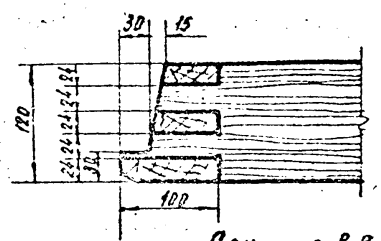

Сечение В-В
м 1:5

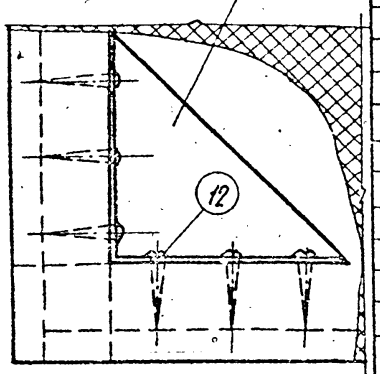

Узел 3
м 1:5

№№ п/п	Марка	Наименование	Матер.	К-во	Длина	Шир.	Толщ.	К-во матер.
					Разм. в мм			
12	Гост 1144-41	Шурул 6×50	Ст.	48	—	—	—	0.475 кг
11	ИД-1-02-11	Угольник 250×250×60	Ст.	4	—	—	—	7.64 кг
10	ГОСТ 6957-54	Шайба 10	Ст.	12	—	—	—	0.052 кг
9	ГОСТ 5909-51	Гайка М 10	Ст.	6	—	—	—	0.066 кг
8	ГОСТ 7781-57	Болт М 10×110	Ст.	6	—	—	—	0.400 кг
7	ИД-1-02-07	Обшивка	Сосна	2	1816	980	13	0.0458 м³
6	ИД-1-02-06	Термоизоляция	—	1	1750	930	92	0.1504 м³
5	ИД-1-02-05	Брусок	—"—	2	280	70	92	0.0036 м³
4	ИД-1-02-04	Брусок	—"—	1	280	100	92	0.0026
3	ИД-1-02-03	Брусок	—"—	1	1128	100	120	0.0135
2	ИД-1-02-02	Брусок	—"—	1	1128	100	120	0.0135 м³
1	ИД-1-02-01	Брусок	Сосна	2	1940	100	120	0.0466 м³

Дверное полотно (вариант № 1)	Общий вид, разрезы, узлы	Марка ИД-1-1

Чертеж заимствован из типового проекта Гипроторга 59-046/1 (Борзенкова)
Рук. гр.

Арх. № 115928

Гл. констр. АКБ		Разработал	Проверил
Гл. арх. пр-та		Рассчитал	
Гл. констр. пр-та		Исполнил	

АЕНЗНИИЭП

1964 Издания заводского изготовления

Элемент №2 (дверное полотно 1-ый вариант)

Серия 10-01-464А

Лист 6

Чертеж заимствован из типового проекта Гипровогта 59-046/1 рук. гр. Ушацкий, Богданкова

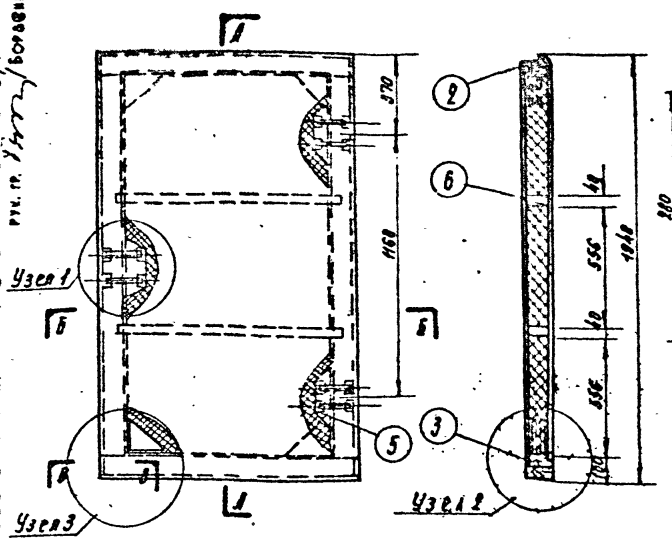

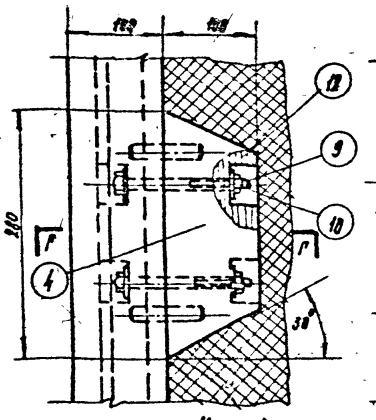

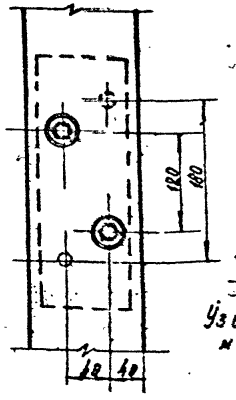

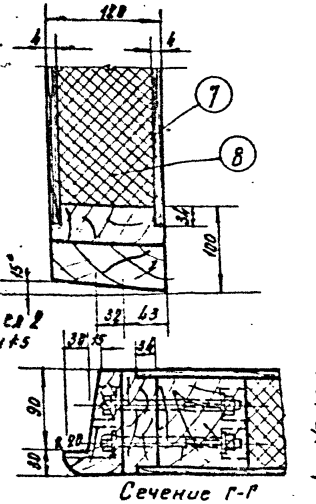

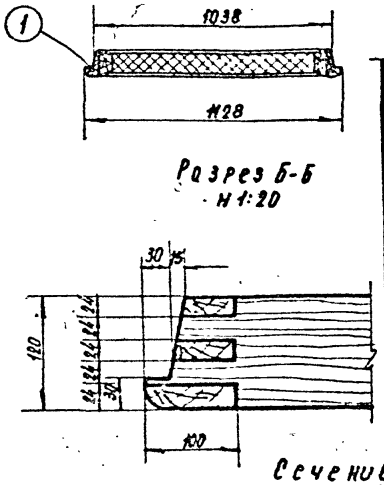

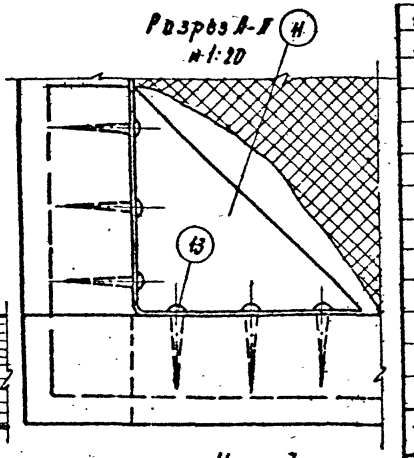

НН п/п	Марка	Наименование	Материал	К-во	Длина	Ширина	Толщина	К-во материала
					Размеры в мм			
13	Гост 411-41	Шуруп 6х50	Ст.	48	—	—	—	0.480 кг
12	Гост 6958-54	Шайба 10	Ст.	12	—	—	—	0.052 кг
Н	ИД-А-02-11	Угольник 250х250х60	Ст.	4	—	—	—	7.64 кг
10	Гост 7787-54	Болт м 10х110	Ст.	6	—	—	—	0.480 кг
9	Гост 5929-54	Гайка м 10	Ст.	6	—	—	—	0.066 кг
8	ИД-А-02-08	Терноизоляция	—	1	1150	930	110	0.1130 м³
7	ИД-А-02-07	Обшивка	Древесностружечная плита	2		980	4	0.0141 м³
6	ИД-А-02-06	Планка	"	2	1390	40	110	0.0097 м³
5	ИД-А-02-05	Брусок	"	2	280	70	110	0.0042 м³
4	ИД-А-02-04	Брусок	"	1	280	100	110	0.0030 м³
3	ИД-А-02-03	Брусок	"	1	1128	100	120	0.0135 м³
2	ИД-А-02-02	Брусок	"	1	1128	100	120	0.0135 м³
1	ИД-А-02-01	Брусок	Сосна	2	1948	100	120	0.0466 м³

Дверное полотно (вариант №2) | Общий вид разрезы узлы | Марка ИД-А-02

Арх. № 16926

ЛЕНЗНИИЭП	ГА. конструктора				
	Гл. арх. пр.				
	Гл. конструктор пр.				
	Исполнил				
	Разработал				
	Проверил				

1964 | Изделия заводского изготовления | Элемент № 2 (дверное полотно 2ой вариант) | Серия 1.038-01-46.4 | Лист 7

7996-14 7

Чертеж заимствован из типового проекта Гипроторга 59-046/1
Рук. гр. [illegible] (Борзенкова)

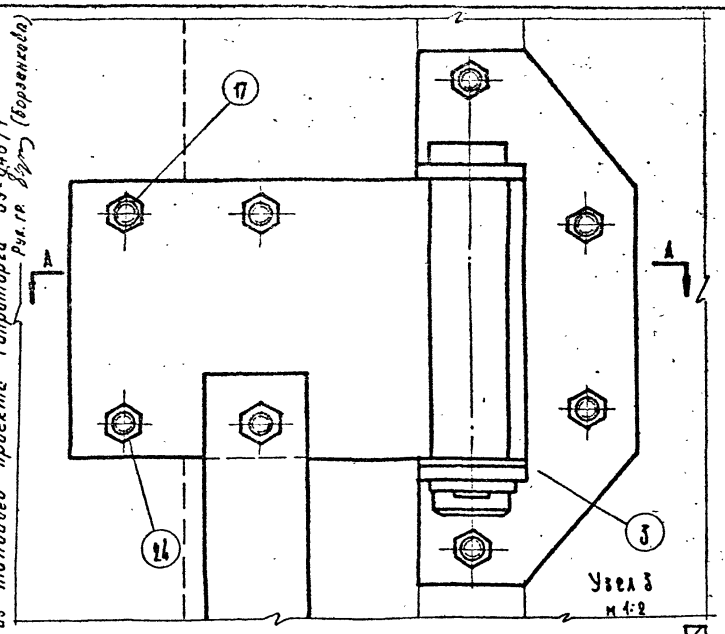

Узел 3
м 1:2

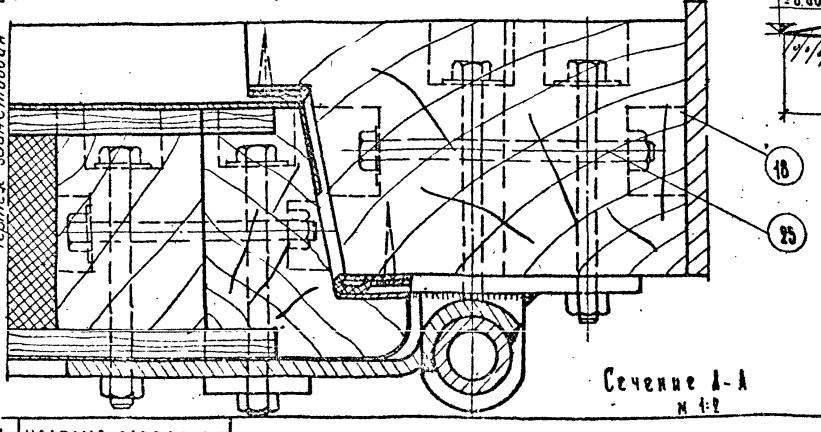

Сечение А-А
м 1:2

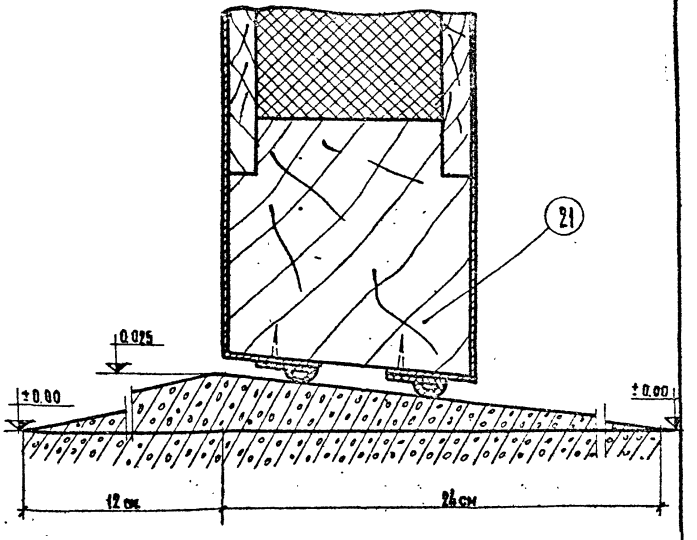

Узел 2
м 1:2

Арх № 116930

1964	Изделия заводского изготовления	Узлы и сечение ✓	Серия 1С-01 464 А	Лист 8

ЛЕНЗНИИ-П
Гл. констр. АКБ-4
Гл. арх. пр-та
Гл. констр. пр-та
Разработал
Рассчитал
Исполнил
Проверил

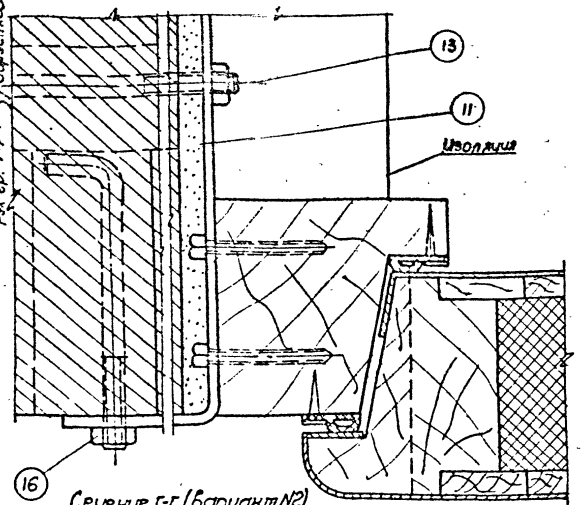

Сечение г-г (вариант N2)
М1:2

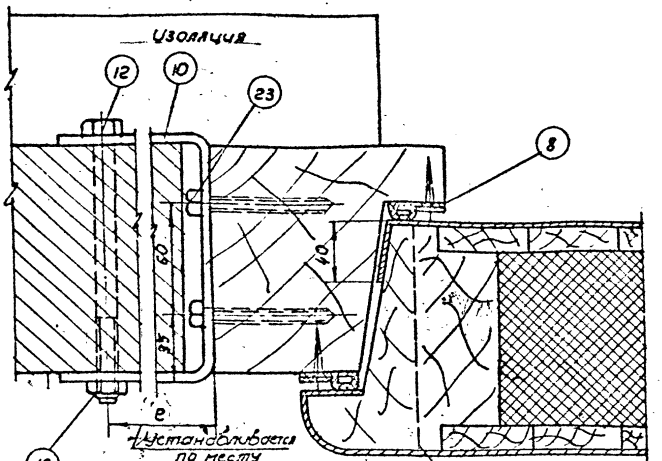

Сечение г-г (вариант N1)
М1:2

Пунктиром показана возможная склейка брусков.

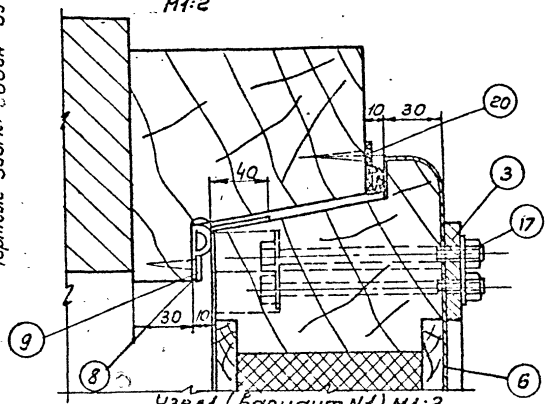

Узел 1 (вариант N1) М1:2

Примечание:

Крепление коробки к стене осуществляется при помощи металлических скобок, которые крепятся к стене на болтах, а к коробке глухарями или болтами с заглублением их в коробке на 20-30мм Скобы (детали N10 и (1) устанавливаются по 3 шт. на вертикальные стороны коробки; из них по 1шт. в середине и по 1шт. по краям на расстоянии 300мм от горизонтальных сторон коробки.

Чертеж заимствован из типового проекта Гипроторга 59-046/1 (борзенкова)

Рук гр. 14

Проверил

Разработал

Рассчитал

Исполнил

Гл. констр. АКБ-4

Гл. арх. пр-та

Гл. констр. пр-та

Арх. № 115931

1964	Изделия заводского изготовления	Узлы.	Серия 1С-01-464А	Лист 9

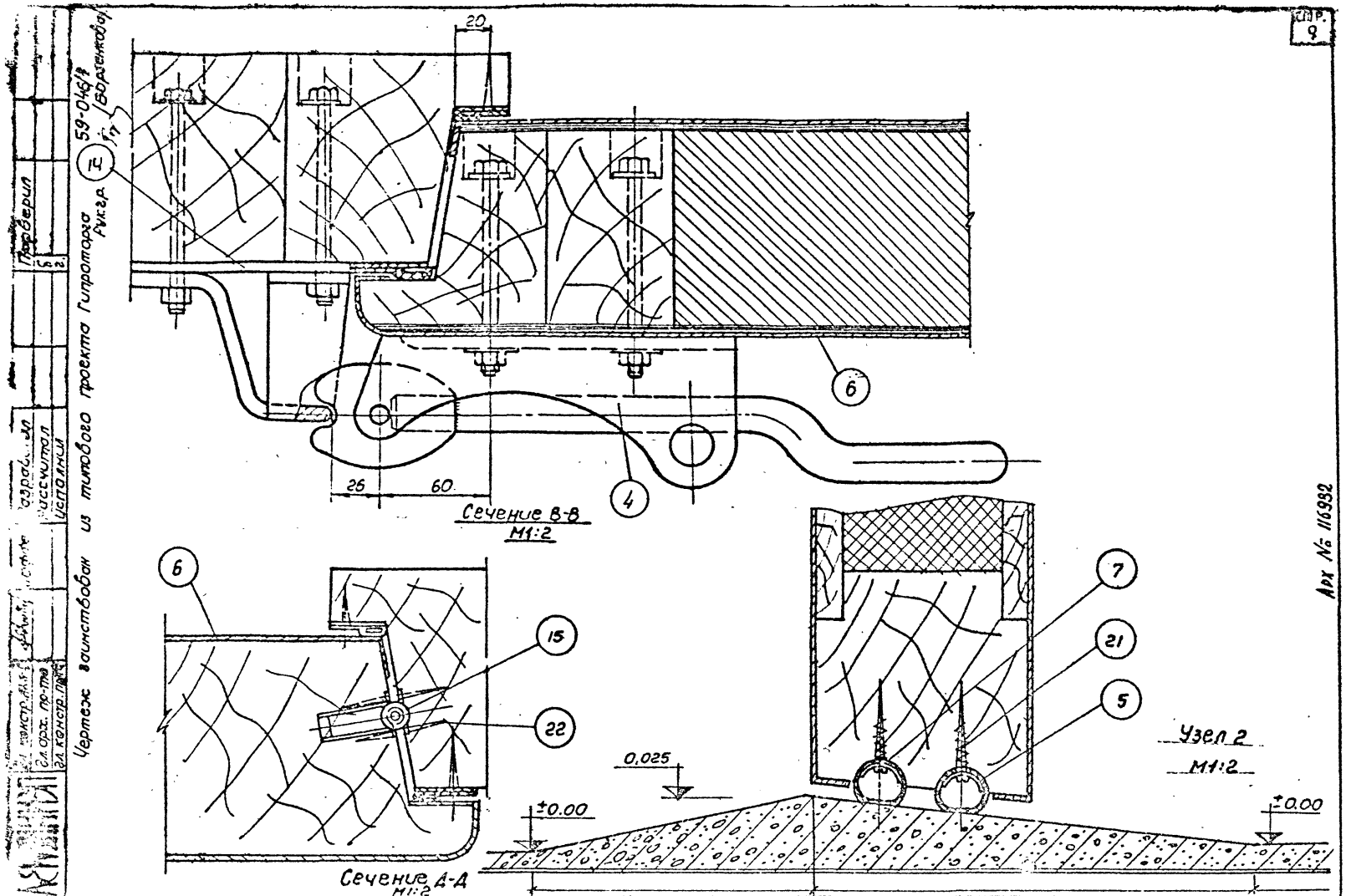

1964	Изделия заводского изготовления	Узлы и сечение	Серия 1С-01-461А	Лист 10

7996-14

Чертеж заимствован из типового проекта Гипроторга 59-046/1
Рук. гр. /Борзенкова/

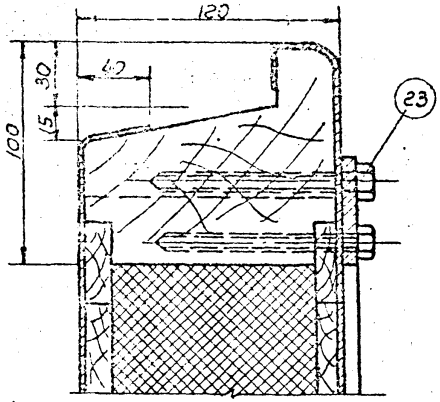

Узел 1 (Вариант крепления глухарями)
М1:2

Изоляционная дверь	Узел 1	Марка ИД-А-02

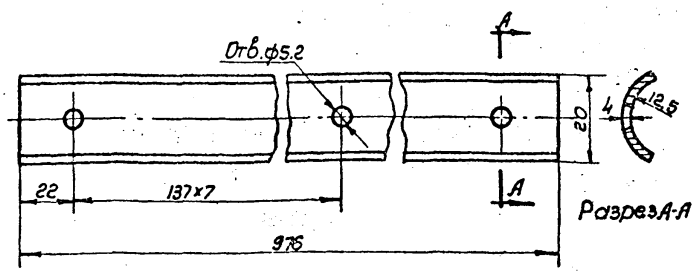

Арх № 116933 М1:1

Кол.	Материал	Вес в кг шт	Вес в кг общ	Пластинка 976×25×1	Марка ИД-А-05
1	Ст ГОСТ 103-57	0,73	0,79		

Примечание:
При изготовлении изоляционных дверей с применением древесно-волокнистых плит из сводной спецификации исключаются доски сосновые тр. 8 мм

NN п/п	Наименование	Ед. изм.	К-во матер.	Вес в кг шт	Вес в кг общ.
33	Гайка М12 ГОСТ 5909-57	шт	18	0,014	0,252
32	Болт М10×140 ГОСТ 7789-57	шт	12	0,12	1,44
31	Труба стальная ф 38×22 ГОСТ 8732-58	п/м	0,24	5,92	1,42 кг
30	Шурупы 6×50 ГОСТ 1144-41	шт	48	0,0099	0,475 кг
29	Сталь листовая толщ. 4мм ГОСТ 5681-57	м²	0,228	3140	7,15 кг
28	Заклепка стальная ф10×65 ГОСТ 1187-41	шт	1	0,046	0,045
27	Глухари М10×80 ГОСТ 1432-42	"	18	0,051	0,924
26	Болт М12×140 ГОСТ 7789-57	шт	6	0,143	0,858
25	Проволока ф3 ГОСТ 7348-55	п/м	0,03	0,063	0,002
24	Сталь полосовая 5×40 ГОСТ 103-57	п/м	3,060	1,57	4,800
23	Сталь листовая толщ. 0,8мм 3680-57	м²	0,186	6,28	1,168
22	Древесно-волокнистая плита	м³	0,0143	—	—
21	Шайба 10 ГОСТ 6957-54	шт	54	0,004	0,216
20	Гайка М10 ГОСТ 5909-51	"	45	0,011	0,495
19	Шуруп 4×22 ГОСТ 1145-41	"	80	0,0017	0,136
18	Шуруп 5×30 ГОСТ 1145-41	"	12	0,0035	0,042
17	Шуруп 5×26 ГОСТ 1146-41	"	12	0,0034	0,040
16	Болт М10×110 ГОСТ 7781-57	шт	33	0,065	2,145
15	Сталь полосовая 25×4 ГОСТ 103-57	п/м	0,98	0,79	0,78
14	Резина специальная уплотнен.	п/м	12,0	0,15	18
13	Резиновая труба ф 30×25	"	1,130	0,393	0,454
12	Сталь круглая ф35мм ГОСТ 2590-57	"	0,41	7,55	2,684
11	Сталь круглая ф80мм ГОСТ 2590-57	"	0,037	39,46	1,46
10	Сталь круглая ф20мм ГОСТ 2590-57	п/м	0,430	2,47	1,06
9	Сталь круглая ф10 ГОСТ 2590-57	п/м	1,63	1,23	2,138
8	Сталь листовая толщ. 10мм. ГОСТ 5681-57	м²	0,028	78,50	2,20
7	Сталь листовая толщ. 8мм ГОСТ 5681-51	м²	0,212	62,80	13,28
6	Сталь листовая толщ. 5мм ГОСТ 5681-57	м²	0,067	39,25	2,627
5	Сталь листовая толщ. 0,41 ГОСТ 7118-54	м²	6,20	3,25	20,15
4	Термоизоляция (Мипора) толщ. 92мм	м³	0,1500	—	—
3	Доски хвойных пород толщ. 13мм ГОСТ 8486-57	м³	0,0458	—	—
2	Доски сосновые 130×110 ГОСТ 8486-57	м³	0,0781	—	—
1	Сосновые бруски 350×120 ГОСТ 8486-57	м³	0,109	—	—

Стр. 10

Гл. констр. АК5-4	Гл. арх. пр-та	Гл. Констр. пр-та	Иоффе	Разработал	Проверил
				Рассчитал	
				Исполнил	

ЛЕНЗНИИЭП

1964 | Изделия заводского изготовления | Узел. Деталь. Сводная спецификация материалов. | Серия 1С-01-46АА | Лист 11

7996-14 11

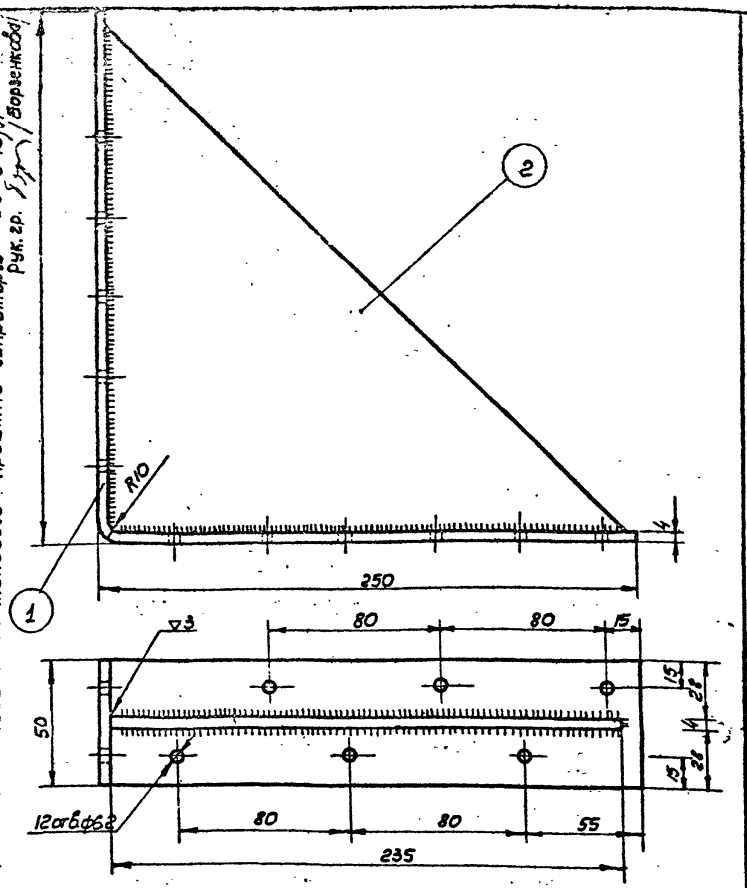

Чертеж заимствован из типового проекта гипроторга 58-046/1 Рук. гр. [signature] /Борзенкова/

М1:2

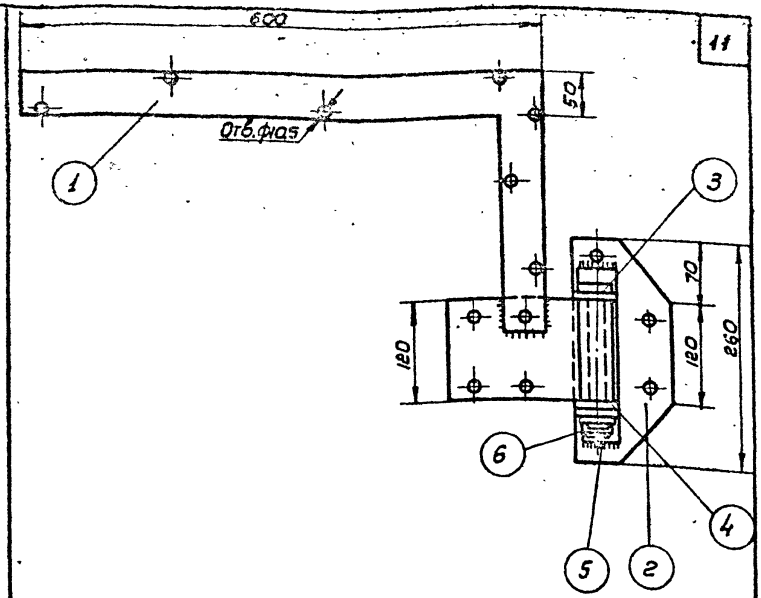

NN п/п	Марка	Наименование	Матер.	К-во	Вес в кг шт.	Вес в кг Общ.	Примечан.
1	ИД-А-02-11/2	Косынка 235×235×5	ст	1	0.97	0.97	"
1	ИД-А-02-11/1	Угольник 500×60×4	ст	1	0.94	0.94	ГОСТ 5681-57

NN п/п	Марка	Наименование	Матер.	К-во	Вес в кг шт.	Вес в кг Общ.	Примеч.
6	ГОСТ397-54	Шплинт ф 3×35	"	1	0.002	0.002	
5	ИД-А-03-05	Шайба	"	1	0.075	0.075	
4	ИД-А-03-04	Шайба	"	1	0.08	0.08	
3	ИД-А-03-03	Ось ф35; e=165	ст	1	0.45	0.45	
2	ИД-А-03	Пластинка 260×110×8	"	1	2.00	2.00	
1	ИД-А-03-01	Угольник 600×300×50×8	Сборн.	1	5.2	5.2	

Угольник | Общий вид Угольника | Марка ИД-А-02-11

Арх. № 116934

1964	Изделия заводского изготовления	ОБЩИЙ ВИД ПЕТЛИ И УГОЛЬНИК	Серия 1С-01-464А	Лист 12

Гл. констр. АКБ-4 | Гл. арх. пр-та | Гл. констр. пр-та | Изд-ре | Разработал | Рассчитал | Исполнил | Проверил

7996-14 12

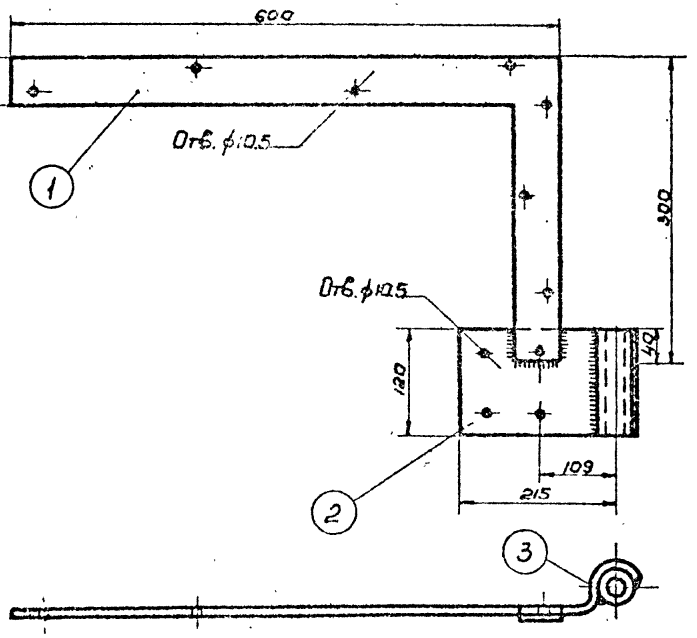

Чертеж заимствован из типового проекта Гипроторга 59-046/1 Рук. гр. 1/11 /Барзенкова/

М1:5

NN п/п	Марка	Наименование	Матер.	К-во	Вес в кг шт.	Вес в кг общ.	Примечание
3	ИД-А-03-01/03	Втулка ф38х22; 120	ст.	1	0,71	0,71	ГОСТ 8732-58
2	ИД-А-03-01/02	Пластинка 215х120х8	ст.	1	1,80	1,80	ГОСТ 5681-57
1	ИД-А-03-01/01	Угольник 600х300х8	ст.	1	2,67	2,67	ГОСТ 5681-57

Угольник	Общий вид угольника	Марка ИД-А-03-01

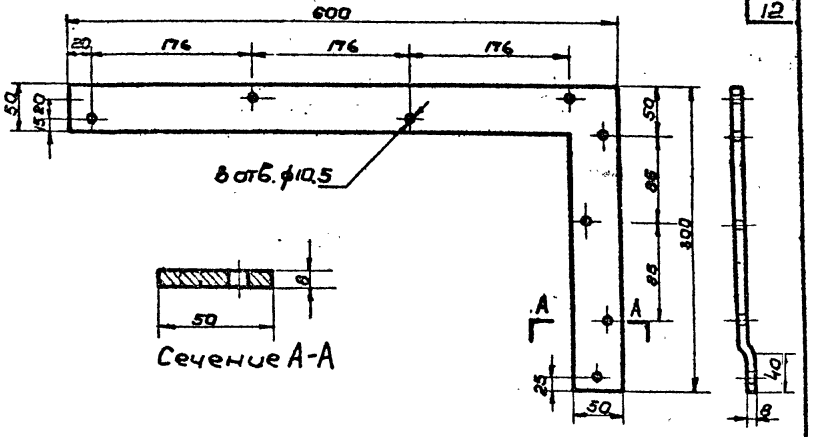

М1:5; 1:2

К-во	Материал	Вес в кг шт.	Вес в кг общ.	Угольник	Марка ИД-А-03-01/01
	Ст. ГОСТ 5681-57	2,67	2,67		

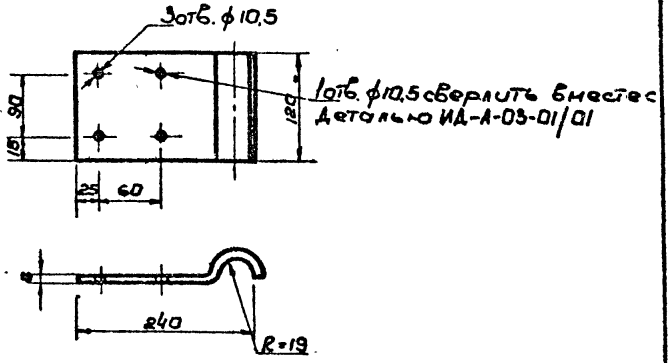

Арх № 116935

М1:5

К-во	Материал	Вес в кг шт.	Вес в кг общ.	Пластинка	Марка ИД-А-03-01/02
1	Ст. ГОСТ 5681-57	1,80	1,80		

1964	Изделия заводского изготовления	Детали	Серия 1С-01-464А	Лист 13

Проверил | Сост. | Разработал | Рассчитал | Исполнил | Гл. констр. АКБ | Гл. арх. пр-та | Гл. констр. пр-та

Чертеж заимствован из типового проекта Гипроторга 59-04б/1
Рук. гр. [illegible] / Борзенков

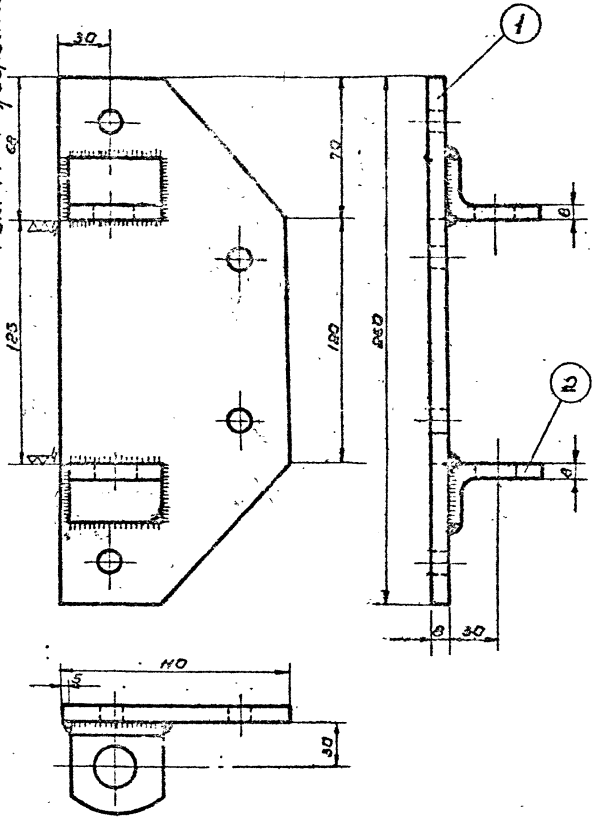

М1:2

2	ИД-А-03-02/02	Ушко	Ст	2	0,125	0,250	ГОСТ 5681-57
1	ИД-А-03-02/01	Пластинка	Ст	1	1,75	1,75	ГОСТ 5681-57
№№ п.п.	Марка	Наименование	Матер.	К-во	шт. / Вес в кг	Общ.	Примеч.

Петля	Элемент №8	Марка ИД-А-03-02

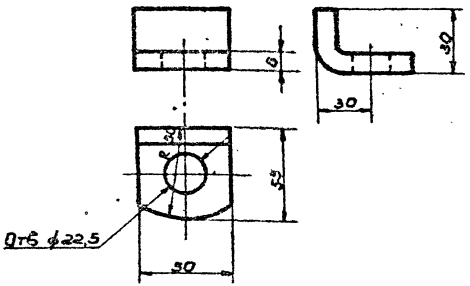

М1:2

1	Ст. ГОСТ 5681-57	0,125	0,125	Ушко	Марка ИД-А-03-02/02
К-во	Материал	шт. / Вес в кг	Общ.		

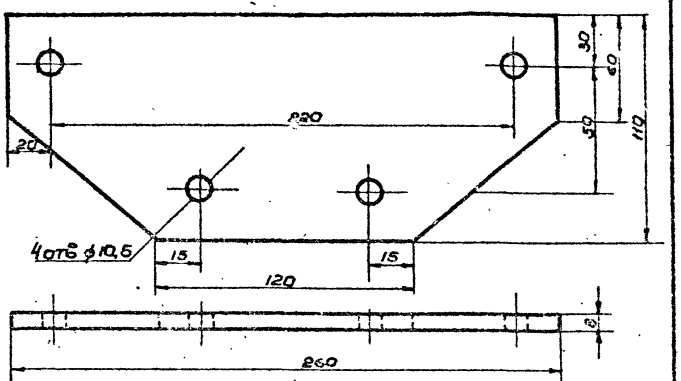

Арх. № 116 935

М1:2

1	Ст. ГОСТ 5681-57	175	175	Пластинка	Марка ИД-А-03-02/01
К-во	Материал	шт. / Вес в кг	Общ.		

1964	Изделия заводского изготовления	Детали	Серия 1С-01-464А	Лист 14

Проверил
Изработал
Рассчитал
Исполнил
Гл. констр. № 6
Гл. арх. пр-та
Гл. констр. пр-та

7996-14 12

Стр. 14

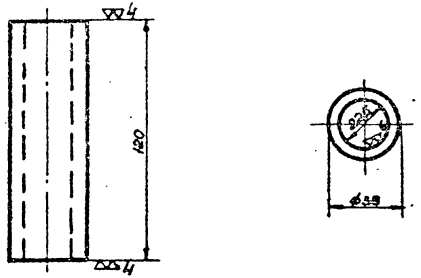

М 1:2

1	Ст. ГОСТ 8732-58	0,71	0,71	Втулка	Марка ИД-А-03-01/03
К-во	Материал	шт.	Общ.		
		вес 6 кг			

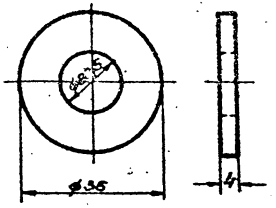

Цинковать

М 1:1

1	Ст. ГОСТ 2590-57	0,075	0,075	Шайба	Марка ИД-А-03-05
К-во	Материал	шт.	Общ.		
		вес 6 кг			

Изоляционная дверь. | Детали

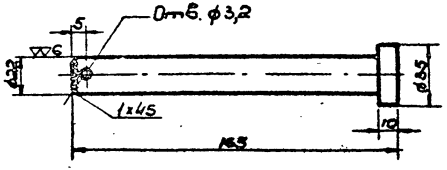

Цинковать

М 1:2

1	Ст. ГОСТ 2590-57	0,450	0,450	Ось	Марка ИД-А-03-03
К-во	Материал	шт.	Общ.		
		вес 6 кг			

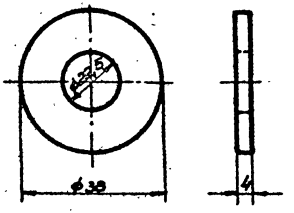

Цинковать

М 1:1

Арх. № 116957

1	Ст. ГОСТ 2590-57	[illegible]	[illegible]	Шайба ϕ35×3	Марка ИД-А-03-04
К-во	Материал	шт.	Общ.		
		вес 6 кг			

Проверил | Разработал | Рассчитал | Исполнил | Иоффе | Гл. констр. АКБ-4 | Гл. арх. пр-та | Гл. констр. пр-та

Чертеж заимствован из типового проекта Гипротора 59-046/1 Рук. гр. (Бурзенков)

ЛЕНИНЕНЗ

1964 | Изделия заводского изготовления | Детали | Серия 1С-01-464А | Лист 15

7956-14 15

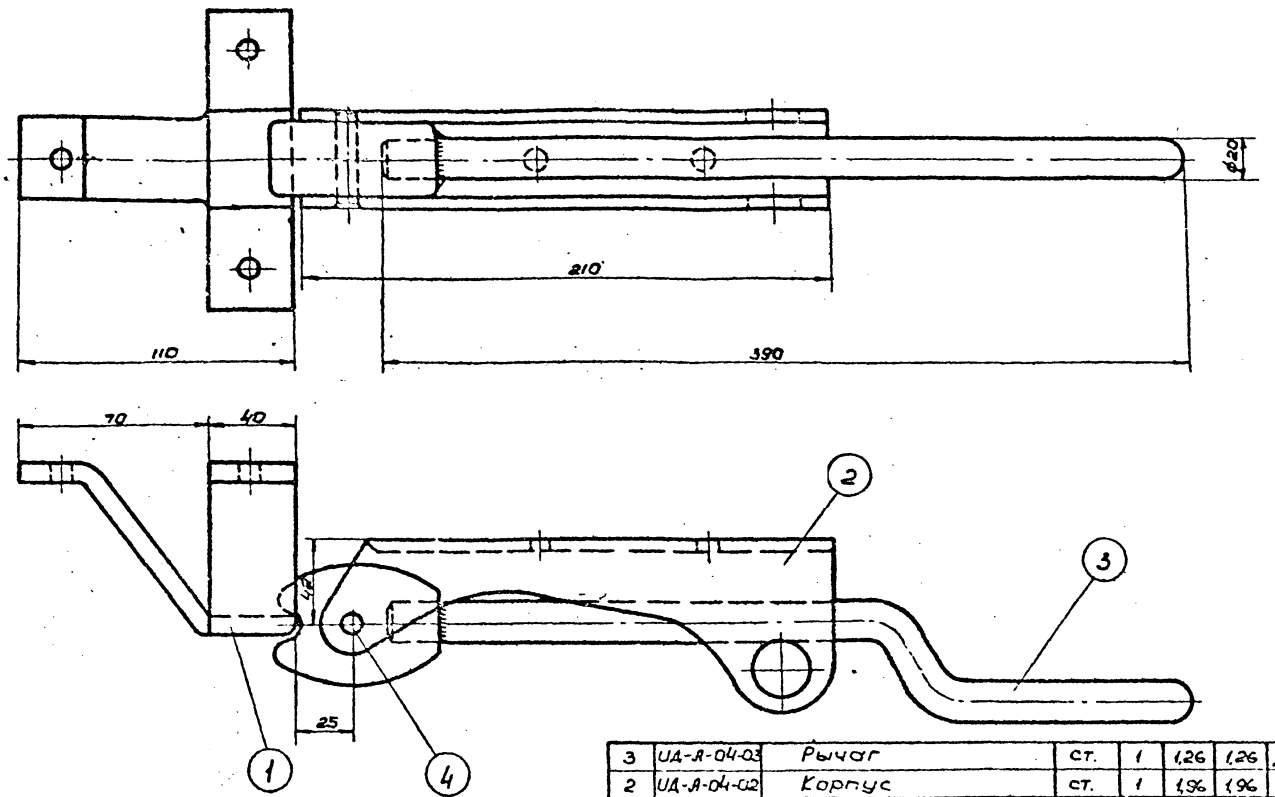

Чертеж заимствован из типового проекта Гипроторга 59-046/1 Рук. гр. /Борзенков/

NN п/п	Марка	Наименование	Матер.	К-во	Вес в кг. шт.	Вес в кг. общ.	Примеч.
3	ИД-А-04-03	Рычаг	ст.	1	1,26	1,26	ГОСТ 2590-57
2	ИД-А-04-02	Корпус	ст.	1	1,96	1,96	ГОСТ 2590-57
1	ИД-А-04-01	Скоба	ст.	1	2,20	2,20	ГОСТ 5681-57

Арх. № 116933

4	ИД-А-04-04	Ось ф10; l=65	ст.	1	0,046	0,046	ГОСТ 1167-41

Затвор | Общий вид | Марка ИД-А-04

1964 | Изделия заводского изготовления | Элемент №4 (затвор) | Серия 1С-01-464А | Лист 16

7996-14 16

Проверил | Разработал | Рассчитал | Исполнил | Гл. констр. АКБ | Гл. арх. пр-та | Гл. констр. пр-та

Чертеж оцинкован из жилого павильона/проект 59-046/1 Рук. гр. №17 /Барнаульпроект

Проверил

Разработал Гассиоткл Осипенко

Нач. отд. Ивлев

Гл. инженер проекта Ахбутдинов

Гл. конструктор

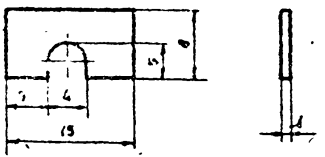

М 2:1

	Ст.	1 бл.	1 дет.	Пластинка	Марка	ИД-А-15-11
	Материал	Шт.	Общ. Вес в кг.			

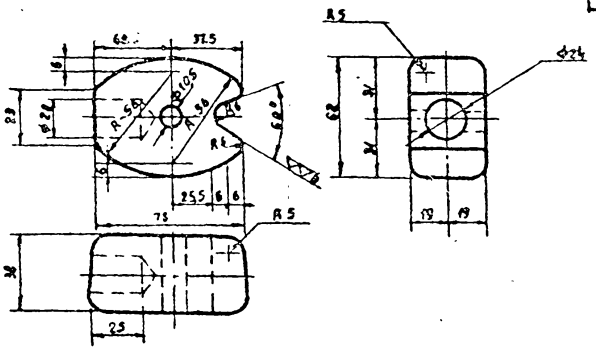

Цинковать

М 1:2

1	Ст. ГОСТ 2590-57	1,46	1,46	Головка	Марка	ИД-А-04-03/2
К-60	Материал	Шт.	Общ. Вес в кг.			

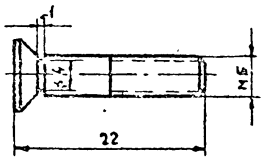

Арх. № 11824

М 2:1

1	Ст. ГОСТ 1475-58	0,004	0,004	Винт М5	Марка	ИД-А-15-10
К-60	Материал	Шт.	Общ. Вес в кг.			

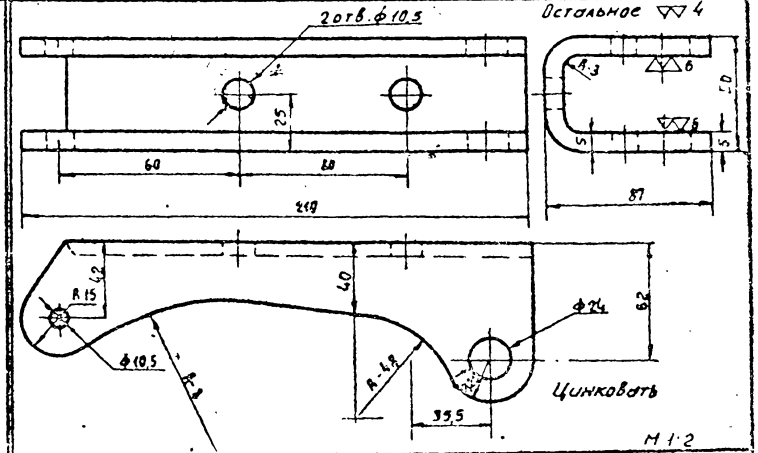

Цинковать

М 1:2

1	Ст. ГОСТ 5621-57	1,96	1,96	Корпус	Марка	ИД-А-04-02
К-60	Материал	Шт.	Общ. Вес в кг.			

Альбом

1964	Издания заводского изготовления	Деталь	Серия 1С-01-46 1А	Листы 17

Проекта Гипроторга 59-046/1 рук. гр. [illegible] / Борзенкова

Чертеж заимствован из типового

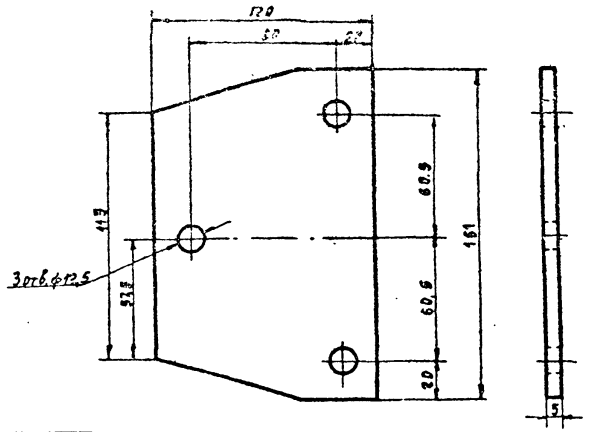

1	Ст ГОСТ 5681-57	0.5	0.5	Пластинка 151×110×5	Марка ИД-А-14
К-во	Материал	шт	общ		
		Вес в кг.			

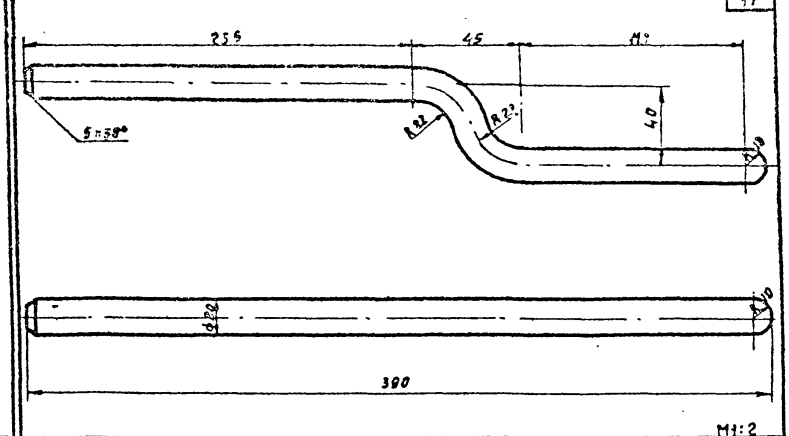

1	Ст. ГОСТ 2590-57	0.86	0.86	Рукоятка	Марка ИД-А-04-03/1
К-во	Материал	шт.	общ.		
		Вес в кг.			

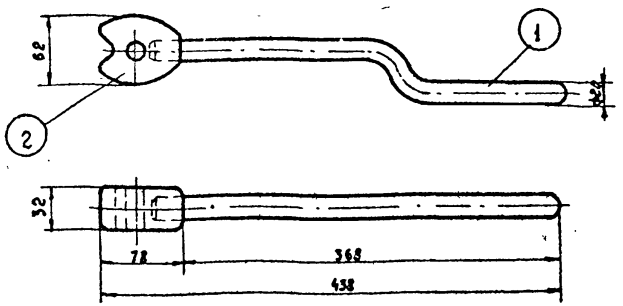

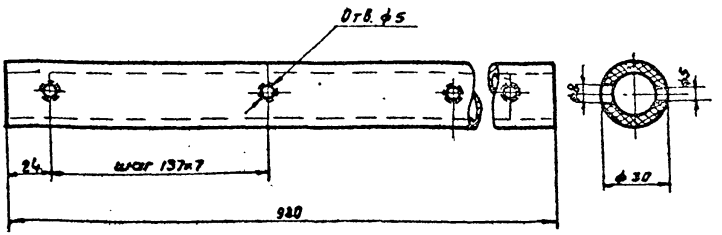

Нн п/п	Марка	Наименование	Матер.	К-во	шт	общ	Примеч.
2	ИД-А-04-03/2	Головка	Ст	1	0.16	0.16	ГОСТ 2590-57
1	ИД-А-04-03/1	Рукоятка	Ст	1	1.1	1.1	ГОСТ 2590-57

Арх № 117425

М1:2

1	Резина	0.454	0.454	Трубка ф30×25; l = 980	Марка ИД-А-07
К-во	Материал	шт.	общ.		
		Вес в кг.			

Рычаг	Общий вид	Марка ИД-А-04-03

Гл. констр. АКБ | Шоффе | Разработал | Проверил
Гл. арх. пр-та | Рассчитал
Гл. констр. пр-та | Исполнил

ЛЕНЗНИИЭП

1964 | Изделия заводского изготовления | Детали | V | Серия 1С-01-164А | Лист 18

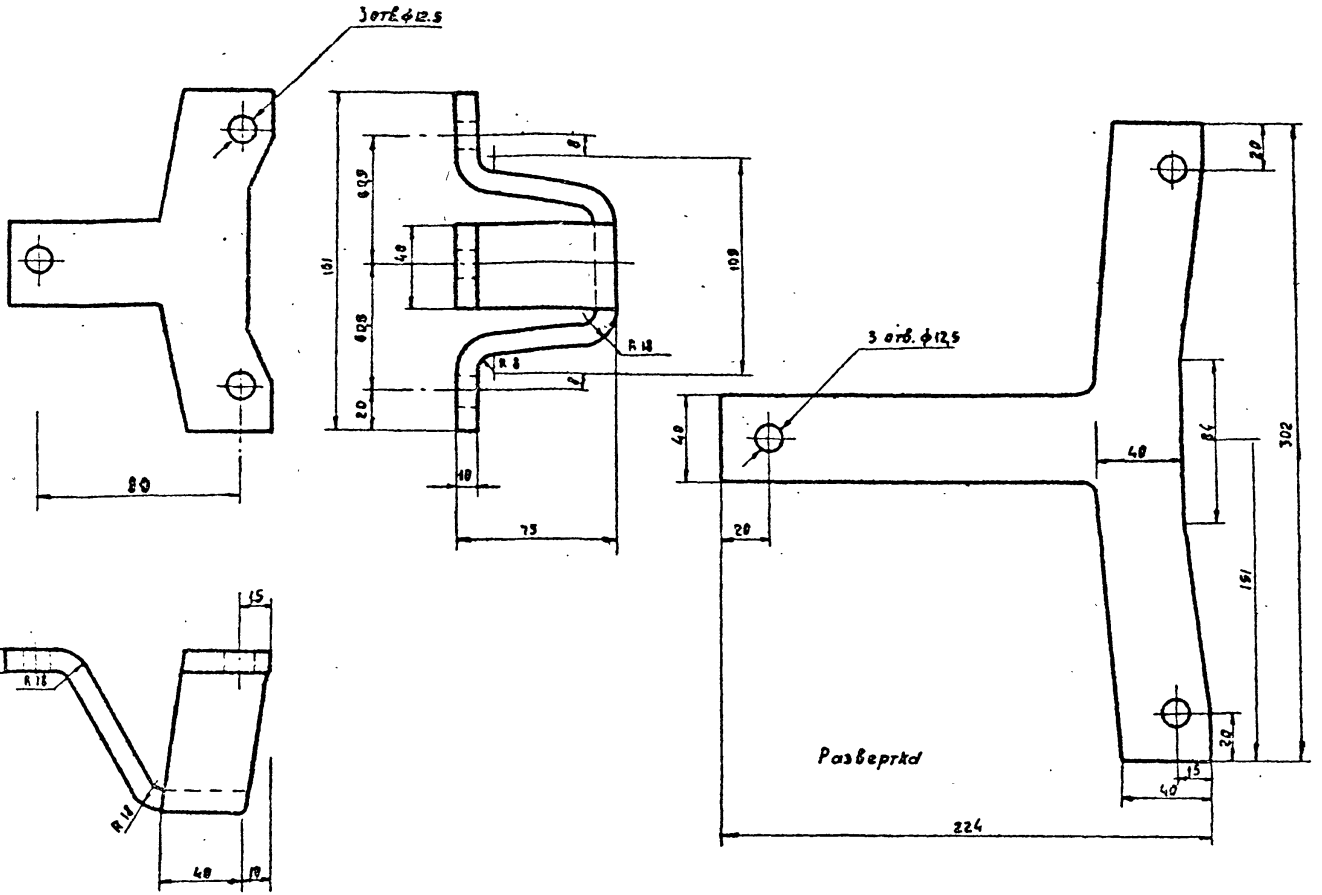

Чертеж заимствован из типового проекта Гипроторга 39-046/1 рук. гр. / бороздовая

1	Ст. ГОСТ 5681-57	22	22	Скоба	Марка
К-во	Материал	шт. / Вес	Общ. / Вкг.		ИД-1-04-01

Арх № 17689

1964	Изделия заводского изготовления	ДЕТАЛЬ	Серия 1С-01 464А / Лист 19

Гл. конструктор / Гл. арх. пр-та / Гл. констр. пр-та / Гл. конструктор / Гл. конструктор / Гл. конструктор / Проверил / Разработал / Рассчитал / Исполнил

Проверил

Гл. инженер АКБ

Гл. арх. пр-та

Гл. конструктор

Составил

Рассчитал

Исполнил

Чертеж заимствован из типового проекта Главпромстроя 59-0461 /Арх. ро. Барнаульгражданпроект/

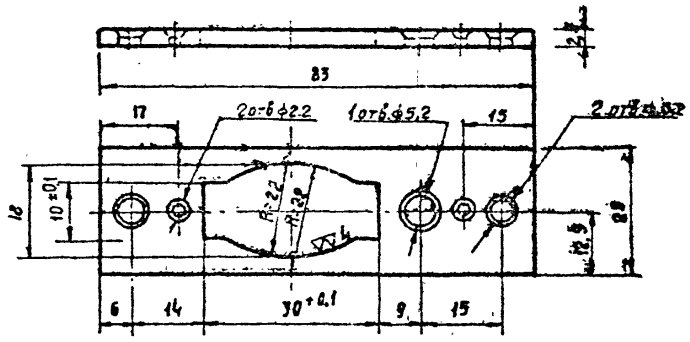

М 1:1

К-во	Материал	Вес 1 шт.	Вес общ.	Планка	Марка
1	Ст.2	0.038	0.038		НД-А-15-03

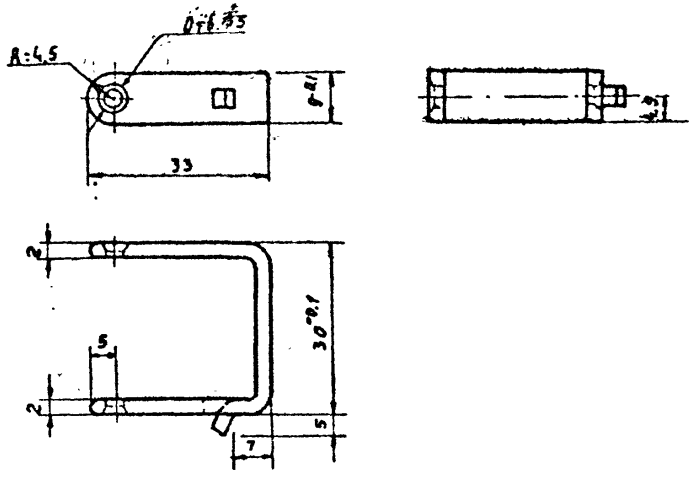

Арх. № 17690

М 1:1

К-во	Материал	Вес 1 шт.	Вес общ.	Скоба	Марка
1	Ст.2	0.015	0.015		НД-А-15-04

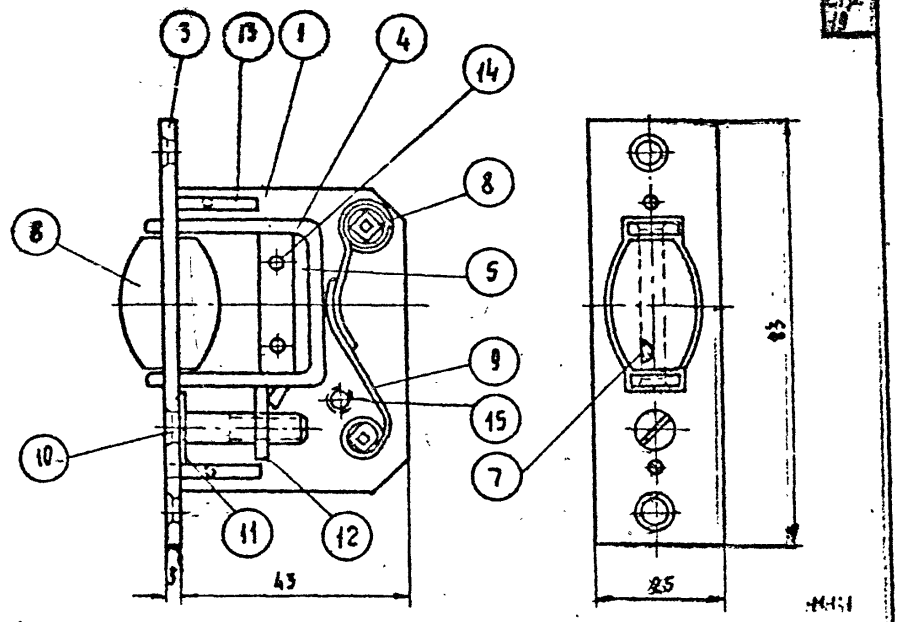

М 1:1

№ п.п.	Марка	Наименование	Матер.	К-во	Вес 1 шт.	Вес общ.	Примечание
15	ГОСТ 1490-58	Винт М 4×14	Ст.	1	0.002	0.002	
14	ГОСТ 1195-41	Заклепка 2×6	Ст.	2	0.0002	0.0004	
13	НД-А-15-13	Планка	Ст.	2	0.005	0.010	см. лист 22
12	НД-А-15-12	Планка	Ст.	1	0.0002	0.0002	см. лист 21
11	НД-А-15-11	Пластинка	Ст.	1	0.0001	0.0001	см. лист 17
10	НД-А-15-10	Винт М5×22	Ст.	1	0.003	0.003	см. лист 17
9	ГОСТ 2614-55	Пружина 65×8×0.5	Ст.	2			
8	НД-А-15-08	Ось	Ст.	2	0.003	0.006	см. лист 22
7	НД-А-15-07	Ось	Ст.	1	0.005	0.005	см. лист 20
6	НД-А-15-06	Ролик	"	1	0.05	0.05	см. лист 22
5	НД-А-15-05	Планка	"	1	0.008	0.008	см. лист 21
4	НД-А-15-04	Скоба	"	1	0.015	0.015	см. лист 20
3	НД-А-15-03	Планка	"	1	0.038	0.038	см. лист 20
2	НД-А-15-02	Корпус верхний	"	1	0.040	0.040	см. лист 21
1	НД-А-15-01	Корпус нижний	Ст.2	1	0.040	0.040	см. лист 21

Ролик	Общий вид ролика	Марка
		НД-А-15

1964	Изделия заводского изготовления	Элемент № 15	Серия 1С-01-464А	Лист 20

Привязан к проекту Гипротяжтяжмаш 59-046/1. Рук. гр. Гг — Бородянский

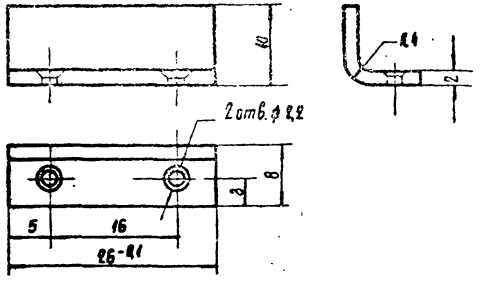

М 2:1

К-во	Материал	Ст. 2		Планка	Марка
1		0,008 шт.	0,008 общ.		ИД-А-15-05
		Вес в кг			

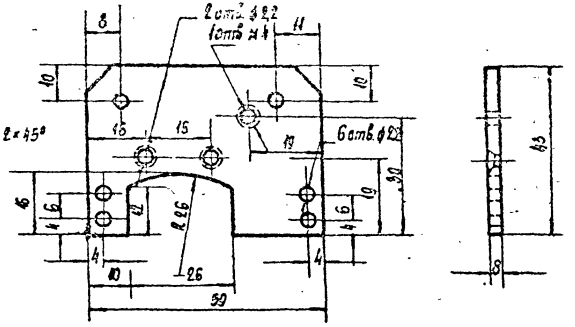

М 1:1

К-во	Материал	Ст. 2		Корпус нижний	Марка
1		0,040 шт.	0,040 общ.		ИД-А-15-01
		Вес в кг			

Чертеж заимствован из типовой

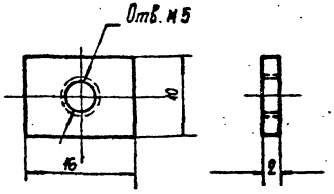

М 2:1

К-во	Материал	Ст. 2		Планка	Марка
1		0,0008 шт.	0,0008 общ.		ИД-А-15-12
		Вес в кг			

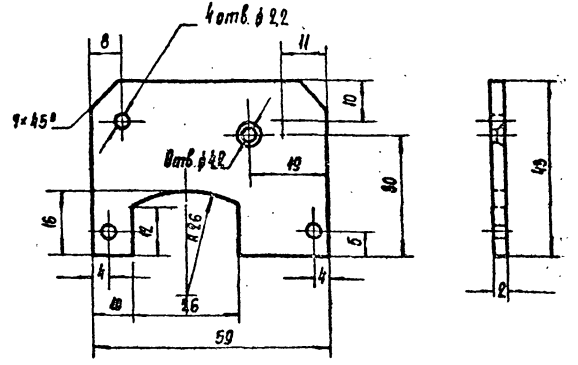

Арх № 117691

М 1:1

К-во	Материал	Ст. 2		Корпус верхний	Марка
1		0,040 шт.	0,040 общ.		ИД-А-15-02
		Вес в кг			

Гл. конструктор КБ
Гл. инж. пр-та
Гл. конструктор

Изм. | Лист | № докум. | Подп. | Дата

Проверил
Разработал
Исполнил

1964 | Изделия заводского изготовления | Детали ролика | Серия 1С-01-464 А | Лист 21

Кругом ▽6

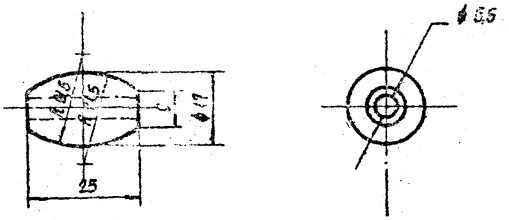

М 1:1

1	Ст.	0,05	0,05	Ролик	Марка
К-во	Материал	шт.	общ.		ИД-А-15-06
		Вес в кг			

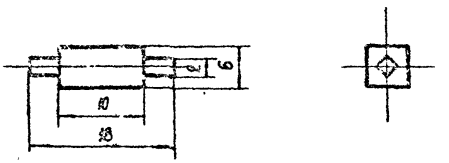

М 2:1

2	Ст. 2	0,003	0,006	Ось	Марка
К-во	Материал	шт.	общ.		ИД-А-15-08
		Вес в кг			

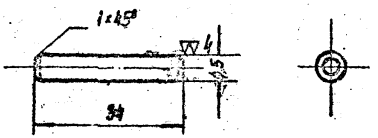

М 1:1

1	Ст.	0,005	0,005	Ось	Марка
К-во	Материал	шт.	общ.		ИД-А-15-07
		Вес в кг			

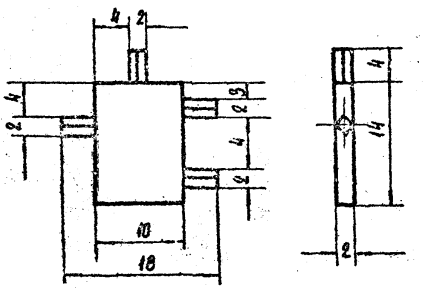

М 2:1

Арх № 117692

2	Ст. 2	0,005	0,005	Планка	Марка
К-во	Материал	шт.	общ.		ИД-А-15-13
		Вес в кг			

Чертеж заимствован из типового проекта Гипротарга 59-046/1 (Бордвенкова)

Рук гр. [signature]

Проверил

Гл. констр. АКБ-4

Гл. арх. пр-та

Гл. констр. пр.

Рассчитал

Исполнил

1964 Изделия заводского изготовления

Серия [illegible] Лист 92

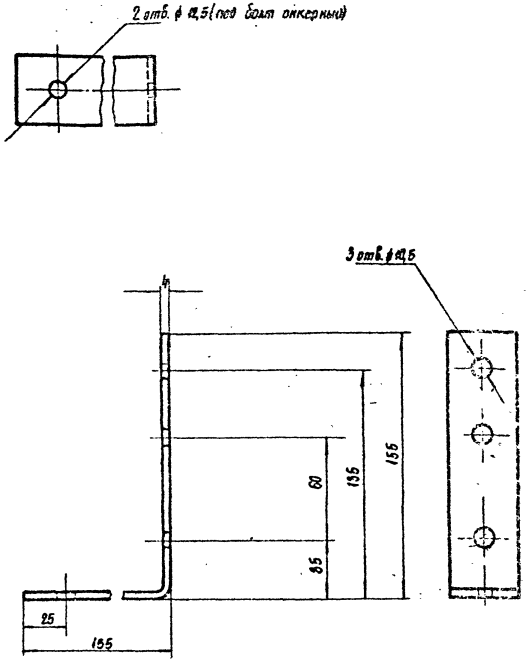

Развертка 140×40×4

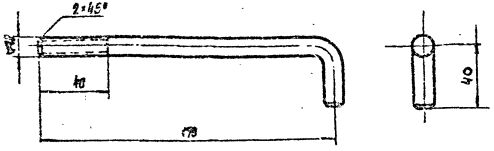

М1:2

1	Ст. ГОСТ 2590-57	0,258	–	Болт анкерный	Марка НД-А-13
К-во	Материал	шт.	общ.		

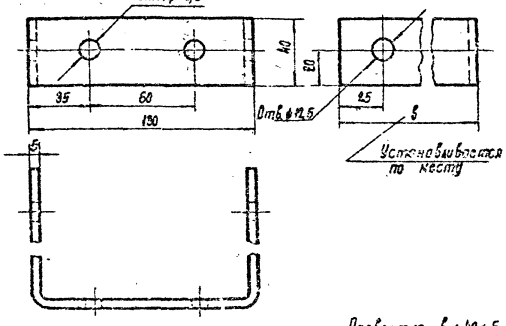

Развертка 6×40×5

М1:2

Арх. № 117937

1	Ст. ГОСТ 103-57	0,533	0,533	Скоба (вариант №1)	Марка ИД-А-10
К-во	Материал	шт.	общ.		

57	0,830	–	Скоба (вариант №2)	Марка ИД-А-11
К-во	Материал	шт.	общ.		

Чертеж заимствован из типового проекта Гипроторга 59-046/1 (Борзенково)

Рук. ф. 8 (борзенково)

Гл. констр. АКБ-4 | Гл. арх. пр-та | Гл. констр. пр. | Шоффе | Разработал | Рассчитал | Исполнил | Проверил

1964 | Издания заводского [illegible] | Серия 1С-01-464А | Лист 23

gost.e-ecolog.ru