ТИПОВЫЕ КОНСТРУКЦИИ, ИЗДЕЛИЯ И УЗЛЫ ЗДАНИЙ И СООРУЖЕНИЙ

СЕРИЯ 1.136.5-19

ДВЕРИ ДЕРЕВЯННЫЕ НАРУЖНЫЕ ДЛЯ ЖИЛЫХ И ОБЩЕСТВЕННЫХ ЗДАНИЙ

18149

Отпускная цена
на момент реализации
указана в счет-накладной

gost.e-ecolog.ru

ТИПОВЫЕ КОНСТРУКЦИИ, ИЗДЕЛИЯ И УЗЛЫ ЗДАНИЙ И СООРУЖЕНИЙ

СЕРИЯ 1.136.5-19

ДВЕРИ ДЕРЕВЯННЫЕ НАРУЖНЫЕ ДЛЯ ЖИЛЫХ И ОБЩЕСТВЕННЫХ ЗДАНИЙ

РАЗРАБОТАНЫ ЦНИИЭП ЖИЛИЩА

Рук. отделения проектных работ А. Криппа

Гл. инженер отделения проектных работ Н. Дыховичная

Начальник отдела №17 Л. Балановский

Гл. инженер проекта отдела №17 Ю. Степнов

Утверждены и введены в действие Госкомитетом по гражданскому строительству и архитектуре при Госстрое СССР с 1 января 1984 г.
Приказ № 170 от 30.06.82 г.

Обозначение	Наименование	Стр.
1.136.5-19.00.000ПЗ	Пояснительная записка	2-8
1.136.5-19.01.000	Двери наружные	9-10
1.136.5-19.01.000СБ	Двери наружные. Сборочный чертеж	11-12
1.136.5-19.01.100	Коробка	13-14
1.136.5-19.01.100СБ	Коробка. Сборочный чертеж	15
1.136.5-19.01.200	Коробка	16-17
1.136.5-19.01.200СБ	Коробка. Сборочный чертеж	18
1.136.5-19.01.300	Полотно	19-21
1.136.5-19.01.300СБ	Полотно. Сборочный чертеж	22-23
1.136.5-19.02.000	Двери наружные	24-25
1.136.5-19.02.000СБ	Двери наружные. Сборочный чертеж	26-27
1.136.5-19.02.100	Полотно	28-33
1.136.5-19.02.100СБ	Полотно. Сборочный чертеж	34-35
1.136.5-19.02.200	Полотно	36-37
1.136.5-19.02.200СБ	Полотно. Сборочный чертеж	38-39
1.136.5-19.02.300	Полотно	40-41
1.136.5-19.02.300СБ	Полотно. Сборочный чертеж	42-43
1.136.5-19.02.400	Ограждение	44
1.136.5-19.02.400	Ограждение. Сборочный чертеж	45
1.136.5-19.03.000	Двери наружные	46-48
1.136.5-19.03.000СБ	Двери наружные. Сборочный чертеж	49-51
1.136.5-19.03.100	Полотно	52-53

Обозначение	Наименование	Стр.
1.136.5-19.03.100СБ	Полотно. Сборочный чертеж	54
1.136.5-19.04.000	Двери наружные	55-57
1.136.5-19.04.000СБ	Двери наружные. Сборочный чертеж	58-61
1.136.5-19.05.000	Двери наружные	62-63
1.136.5-19.05.000СБ	Двери наружные. Сборочный чертеж	64-65
1.136.5-19.06.000	Двери наружные	66-67
1.136.5-19.06.000СБ	Двери наружные. Сборочный чертеж	68-69
1.136.5-19.06.100	Полотно	70-75
1.136.5-19.06.100СБ	Полотно. Сборочный чертеж	76-77
1.136.5-19.06.200	Полотно	78-79
1.136.5-19.06.200СБ	Полотно. Сборочный чертеж	80-81
1.136.5-19.06.300	Полотно	82-83
1.136.5-19.06.300СБ	Полотно. Сборочный чертеж	84-85
1.136.5-19.07.000	Двери наружные	86-87
1.136.5-19.07.000СБ	Двери наружные. Сборочный чертеж	88-89
1.136.5-19.07.100	Полотно	90-91
1.136.5-19.07.100СБ	Полотно. Сборочный чертеж	92
1.136.5-19.08.000	Двери наружные	93-95
1.136.5-19.08.000СБ	Двери наружные. Сборочный чертеж	96-99
1.136.5-09.000	Двери наружные	100-101

Инв. № подл. | Подпись и дата | Взам. инв. №

Обозначение	Наименование	Стр.
1.136.5-19.09.000СБ	Двери наружные. Сборочный чертеж	102-103
1.136.5-19.10.000	Двери наружные	104-105
1.136.5-19.10.000СБ	Двери наружные. Сборочный чертеж	106-107
1.136.5-19.10.100	Коробка	108
1.136.5-19.10.100СБ	Коробка. Сборочный чертеж	109
1.136.5-19.10.200	Полотно.	110-111
1.136.5-19.10.200СБ	Полотно. Сборочный чертеж	112
1.136.5-19.10.003	Скоба.	113
1.136.5-19.11.000	Двери служебные	114-115
1.136.5-19.11.000СБ	Двери служебные. Сборочный чертеж	116-117
1.136.5-19.11.100	Коробка	118
1.136.5-19.11.100СБ	Коробка. Сборочный чертеж	119-120
1.136.5-19.11.200	Полотно	121-122
1.136.5-19.11.200СБ	Полотно. Сборочный чертеж	123-124
1.136.5-19.11.300	Полотно	125-126
1.136.5-19.11.300СБ	Полотно. Сборочный чертеж	127
1.136.5-19.12.000	Люки и лазы	128
1.136.5-19.12.000СБ	Люки и лазы. Сборочный чертеж	129-130
1.136.5-19.12.100	Коробка	131
1.136.5-19.12.100СБ	Коробка. Сборочный чертеж	132-133
1.136.5-19.12.200	Полотно	134
1.136.5-19.12.200СБ	Полотно. Сборочный чертеж	135-137

Обозначение	Наименование	Стр.
1.136.5-19.12.300	Полотно	138
1.136.5-19.12.300СБ	Полотно. Сборочный чертеж	139-141
1.136.5-19.12.500	Петля	142

Инв. № подл. | Подпись и дата | Взам. инв. №

В настоящий выпуск включены рабочие чертежи дверей, разработанные в соответствии с отраслевым стандартом ГОСТ 24698-81 „Двери деревянные входные и наружные, тамбурные и служебные для жилых и общественных зданий", утвержденные приказом Государственного Комитета по гражданскому строительству и архитектуре при Госстрое СССР от 13 апреля 1981 г. за №51.

Содержащиеся в выпуске чертежи дверей предназначены для применения при проектировании жилых и общественных зданий и производства этих изделий деревообрабатывающими предприятиями.

Двери, включенные в выпуске, подразделяются на однопольные, полуторапольные и двупольные

Двери, изготовляемые по настоящим чертежам, в зависимости от назначения, подразделяются на следующие типы:

Н - наружные входные в здания, остекленные;

С - служебные глухие щитовые;

Л - люки и лазы глухие утепленные.

Маркировка дверного блока состоит из букв, обозначающих дверь /Д/, её тип / одна из букв Н, С и Л/ и двух последующих чисел, разделенных тире, обозначающих размеры высоты и ширины дверного полотна в модулях - дециметрах / разделенных точкой - ширину полотен двупольных дверей /, затем через тире номер рисунка двери.

Пример условного обозначения наружной двери с размерами полотен 2000×800 мм и рисунок двери 2:

ДН 20-8-2 ГОСТ 24698-81

После букв и цифр, указывающих дверь, её тип, размеры полотен и рисунок, в следующей последовательности проставляют дополнительные буквы,

				1.136.5-19.00.000 ПЗ		
Рук.гр.	Степнов		6.01.82	Пояснительная записка	Стадия	Лист	Листов
Пров.	Мокроусов		5.01.82		Р	1	5
Разраб	Степнов		6.01.82		ЦНИИЭП жилища		

Инв.№ подл. | Подпись и дата | Взам.инв.№

обозначающие:

А, Б, В - профили реечной облицовки обшивки;

Л - дверь левая;

К - с качающимися полотнами;

М - с монтажной доской без порога;

Д - дымозащитная /остекленная на пружинных петлях одностороннего действия/;

Т - служебная, трудновозгораемая /для входов в кинопроекционные, подвалы, на чердаки, для выходов на плоские кровли и т.п./

Пример условного обозначения наружной двери с размерами полотен 2000×800 мм, рисунок 2 профиль А, с левой навеской полотна с монтажной доской без порога:

ДН 20-8-2 АЛМ ГОСТ 24698-81

Кроме указанных типов дверей в выпуске включены глухие утепленные люки и лазы для входа в подвалы или чердаки.

Пример условного обозначения двери-лаза с размером полотна 1172×872 мм:

ДЛ 12-9 ГОСТ 24698-81

Марки дверных блоков проставляются в спецификациях на изделия в проектах, в заказах предприятиям изготовителям и на нелицевых поверхностях самих изделий.

Дверные блоки проставляются предприятиям изготовителям с полотнами, навешенными на петли / двухпольные дополнительно с врезными шпингалетами / с полной заводской готовностью окончательно отделанной поверхностью, прикрепленными приборами, уплотняющими прокладками и остекленными, с защитными прокладками и остекленными, с защитными решетками.

Установка всех приборов, производимых в спецификациях к заказу, должна производиться предприятием-изготовителем.

Инв.№ подл. | Подпись и дата | Взам.инв.№

18149 5

Выступающие приборы с шурупами поставляются в отдельной таре совместно с блоками с указанием назначения / марок дверных блоков /.

Изготовление дверных блоков / включая окраску, остекление, установку приборов защитных решеток и уплотняющих прокладок их маркировка, приемка, хранение и транспортирование должны производиться в соответствии с требованиями ГОСТ 475-78 „Двери деревянные". Общие технические условия и ГОСТ 24698-81.

Полотна дверей щитовой конструкции должны облицовываться с обеих сторон твердыми древесно-волокнистыми плитами ГОСТ 4598-74*, водостойкой фанерой толщиной 4мм. ГОСТ 3916-69 или профильной реечной обшивкой.

Для остекления дверей следует применять прозрачное стекло ГОСТ 111-78, узорчатое ГОСТ 5533-79 или армированное ГОСТ 7481-78 стекло толщиной 4÷5мм с установкой его на невысыхающей замазке на резиновых прокладках или П-образного сечения профиля с последующим креплением штапиками.

Двери с качающимися полотнами должны остекляться только прозрачным стеклом.

На дверных полотнах входных и тамбурных дверей, остекленных большеформатным стеклом, предприятием-изготовителем должны устанавливаться защитные решетки

Пример крепления решетки см. черт. 1.136.5-19.02.400 данного выпуска.

Нижние части полотен входных и тамбурных с обеих сторон должны защищаться от загрязнения полосами из декоративного бумажно-слоистого, а служебных дверей - кровельной сталью.

Инв.№ подл. | Подпись и дата | Взам. инв.№

Для предохранения от механических повреждений, снижения уровня шума и теплопотерь в зданиях, поставляемые предприятием-изготовителем входные и тамбурные дверные блоки должны быть укомплектованы приборами автоматического закрывания дверей типа ПАВ, ПСП, ПСЦ ГОСТ 5091-78

Коробку без порога расшивают внизу монтажной доской с креплением гвоздями к торцам вертикальных брусков.

Все размеры на чертежах настоящего выпуска указаны в миллиметрах для неокрашенных изделий и деталей.

Установка и крепление дверных блоков в проемах должна производиться согласно СНиП 111-19-76.

По требованию потребителей одностворные окна и балконные двери, в том числе с форточными створками и фрамугами должны изготовляться также и левыми, а окна многостворные с несимметричным рисунком - в негативном (зеркальном) изображении.

При разработке настоящего выпуска были использованы документы:

ГОСТ 6449-76, „Изделия из древесины и древесных материалов. Допуски и посадки"

ГОСТ 24454-80, „Пиломатериалы хвойных пород"

ГОСТ 9685-61*, „Заготовки из древесины хвойных пород".

ГОСТ 7307-75*, „Детали деревянные. Припуски на механическую обработку."

Инв.№ подл. | Подпись и дата | Взам. инв.№

Эскиз изделия Тип Н	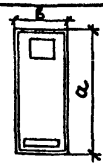	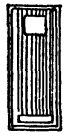			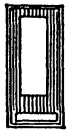	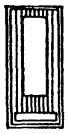		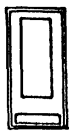	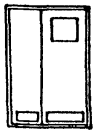	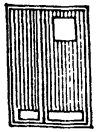	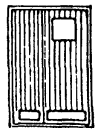
Марка с порогом	ДН21-9ЩП	ДН21-9ЩР1П	ДН21-9ЩР2П	ДН21-10ЩП	ДН21-10ЩР1П	ДН21-10ЩР2П	ДН21-10АП	ДН21-10П	ДН21-13АЩП	ДН21-13АЩР1П	ДН21-13АЩР2П
Обозначение	01.000	01.000-01	01.000-02	02.000	02 000-01	02 000-02	02.000-03	02.000-04	03.000	03.000-01	03 000-02
Марка без порога	ДН21-9Щ	ДН21-9ЩР1	ДН21-9ЩР2	ДН21-10Щ	ДН21-10ЩР1	ДН21-10ЩР2	ДН21-10А	ДН21-10	ДН21-13АЩ	ДН21-13АЩР1	ДН21-13АЩР2
Обозначение	01.000-03	01.000-04	01.000-05	02.000-05	02.000-06	02.000-07	02.000-08	02.000-09	03.000-07	03. 000-08	03 000-09
Объем древесины, в м³	П-0,506 | 0,503	П-0,515 | 0,512	П-0,523 | 0,521	П-0,081 | 0,078	П-0,0878 | 0,085	П-0,093 | 0,09	П-0,085 | 0,0823	П-0,1035 | 0,101	П-0,535 | 0,531	П-0,555 | 0,55	П-0,563 | 0,63
Размеры в мм, а×б	2085×884			2085×984					2085×984		
Обозначение документа	1.136.5-19.01.000			1.136.5-19.02.000					1.136.5-19.03.000		

Эскиз изделия Тип Н	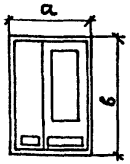	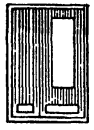	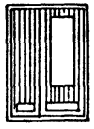	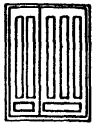	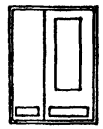	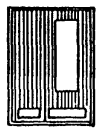	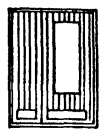	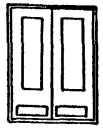	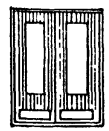
Марка с порогом	ДН21-13ЩП	ДН21-13ЩР1П	ДН21-13ЩР2П	ДН21-13БП	ДН21-15ЩП	ДН21-15ЩР1П	ДН21-15ЩР2П	ДН21-15АЩП	ДН21-15АЩР1П
Обозначение	03.000-03	03.000-04	03.000-05	03.000-06	04.000	04 000-01	04.000-02	04 000-03	04 000-04
Марка без порога	ДН21-13Щ	ДН21-13ЩР1	ДН21-13ЩР2	ДН21-13Б	ДН21-15Щ	ДН21-15ЩР1	ДН21-15ЩР2	ДН21-15АЩ	ДН21-15АЩР1
Обозначение	03.000-10	03. 000-11	03.000-12	03.000-13	04.000-09	04.000-10	04.000-11	04 000-12	04 000-13
Объем древесины, м³	П-0,108 | 0,104	П-0,126 | 0,122	П-0,131 | 0,127	П-0,134 | 0,13	П-0,118 | 0,114	П-0,139 | 0,135	П-0,143 | 0,139	П-0,131 | 0,127	П-0,145 | 0,141
Размеры в мм. а×б	2085 × 1274				2085 × 1474				
Обозначение документа	1.136.5-19.03.000				1.136.5-19.04.000				

Эскиз изделия Тип Н	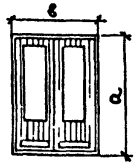	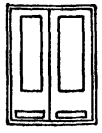	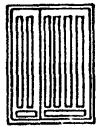	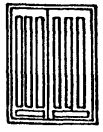	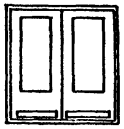	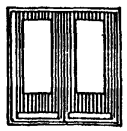	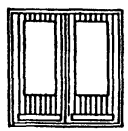	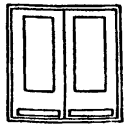	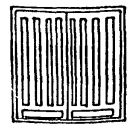
Марка с порогом	ДН21-15АЩР2П	ДН21-15АП	ДН21-15БП	ДН21-15ВП	ДН21-19ЩП	ДН21-19ЩР1П	ДН21-19ЩР2П	ДН21-19П	ДН21-19ВП
Обозначение	04.000-05	04.000-06	04.000-07	04.000-08	05.000	05. 000-01	05.000-02	05.000-03	05 000-04
Марка без порога	ДН21-15АЩР2	ДН21-15А	ДН21-15Б	ДН21-15В	ДН21-19Щ	ДН21-19ЩР1	ДН21-19ЩР2	ДН21-19	ДН21-19В
Обозначение	04.000-14	04.000-15	04.000-16	04.000-17	05.000-05	05.000-06	05. 000-07	05.000-08	05.000-09
Объем древесины м³	П-0,155 | 0,151	П-0,135 | 0,121	П-0,151 | 0,147	П-0,151 | 0,147	П-0,139 | 0,134	П-0,153 | 0,148	П-0,163 | 0,158	П-0,138 | 0,125	П-0,184 | 0,18
Размеры в мм а×б	2085×1474				2085 × 1874				
Обозначение документа	1.136.5-19.04.000				1.136.5-19.05.000				

Взам. инв. № | Подпись и дата | Инв. № подл.

18149 7

Эскиз изделия Тип Н	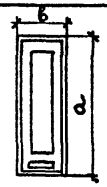					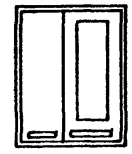	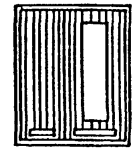	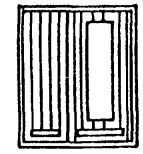	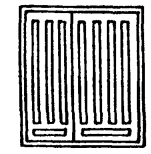	
Марка с порогом	ДН24-10ЩП	ДН24-10ЩР1П	ДН24-10ЩР2П	ДН24-10П	ДН24-10АП	ДН24-13ЩП	ДН24-13ЩР1П	ДН24-13ЩР2П	ДН24-13БП	
Обозначение	06.000	06.000-01	06.000-02	06.000-03	06.000-04	07.000	07.000-01	07.000-02	07.000-03	
Марка без порога	ДН24-10Щ	ДН24-10ЩР1	ДН24-10ЩР2	ДН24-10	ДН24-10А	ДН24-13Щ	ДН24-13ЩР1	ДН24-13Щ2	ДН24-13Б	
Обозначение	06.000-05	06.000-06	06.000-07	06.000-08	06.000-09	07.000-04	07.000-05	07.000.06	07.000-07	
Объем древесины, м³	П-0,0923 | 0,0869	П-0,1 | 0,0945	П-0,106 | 0,1	П-0,098 | 0,0922	П-0,166 | 0,161	П-0,117 | 0,113	П-0,139 | 0,135	П-0,144 | 0,141	П-0,138 | 0,134	
Размеры в мм, а×б	2385×984					2385×1274				
Обозначение документа	1.136.5-19 06.000					1.136.5-19.07.000				

Эскиз изделия Тип Н	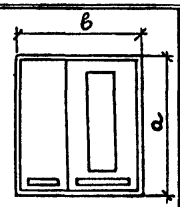	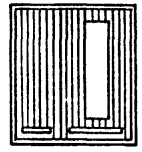	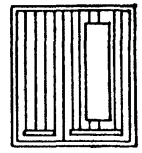	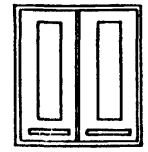	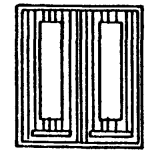	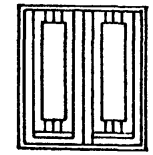	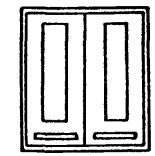	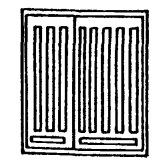	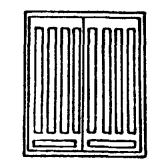
Марка с порогом	ДН24-15ЩП	ДН24-15ЩР1П	ДН24-15ЩР2П	ДН24-15АЩП	ДН24-15АЩР1П	ДН24-15АЩР2П	ДН24-15АП	ДН24-15БП	ДН24-15ВП
Обозначение	08.000	08.000-01	08.000-02	08.000-03	08.000-04	08.000-05	08.000-06	08.000-07	08 000-08
Марка без порога	ДН 24-15Щ	ДН24-15ЩР1	ДН24-15ЩР2	ДН24-15АЩ	ДН24-15АЩР1	ДН24-15АЩР2	ДН24-15А	ДН24-15Б	ДН24-15В
Обозначение	08.000-09	08.000-10	08.000-11	08.000-12	08.000-13	08.000-14	08.000-15	08.000-16	08 000-17
Объем древесины, м³	П-0,129 | 0,125	П-0,153 | 0,149	П-0,157 | 0,154	П-0,139 | 0,135	П-0,154 | 0,15	П-0,166 | 0,162	П-0,148 | 0,138	П-0,213 | 0,208	П-0,17 | 0,166
Размеры в мм, а×б	2385×1474								
Обозначение документа	1.136.5-19.08.000								

Эскиз изделия Тип Н	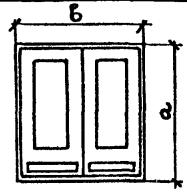	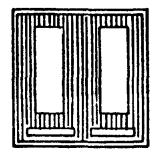	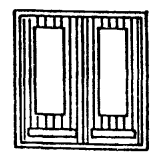	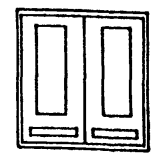	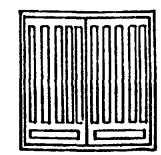	
Марка с порогом	ДН 24-19ЩП	ДН24-19ЩР1П	ДН24-19ЩР2П	ДН24-19П	ДН24-19ВП	
Обозначение	09.000	09.000-01	09.000-02	09.000-03	09.000-04	
Марка без порога	ДН24-19Щ	ДН24-19ЩР1	ДН24-19ЩР2	ДН24-19	ДН24-19В	
Обозначение	09.000-05	09.000-06	09.000-07	09.000-08	09.000-09	
Объем древесины, м³	П-0,147 | 0,142	П-0,162 | 0,157	П-0,174 | 0,168	П-0,152 | 0,141	П-0,296 | 0,287	
Размеры в мм, а×б	2385×1874					
Обозначение документа	1.136.5-19.09.000					

Инв. № подл. | Подпись и дата | Взам. инв. №

18149 8

Эскиз изделия Тип Н с качающимися полотнами	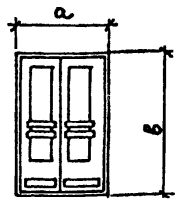	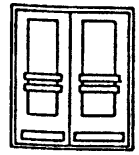	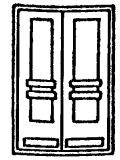	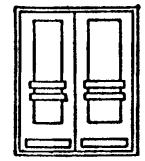	
Марка	ДН21-15К	ДН21-19К	ДН24-15К	ДН24-19К	
Обозначение	10.000	10.000-01	10.000-02	10.000-03	
Размеры в мм а×б	2085 × 1518	2085×1918	2385×1518	2385×1918	
Объем древесины в м³	0,119	0,13	0,134	0,144	
Обозначение документа	1.136.5 – 19.10.000				

Эскиз изделия Тип С	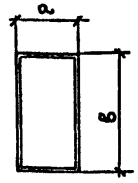	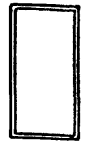	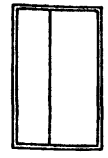	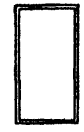	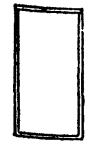	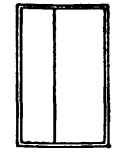	
Марка	ДС16-9ГТ	ДС19-9ГТ	ДС21-13ГТ	ДС16-9ГУ	ДС19-9ГУ	ДС21-13ГУ	
Обозначение	11.000	11.000-01	11.000-02	11.000-03	11.000-04	11.000-05	
Размеры в мм а×б	1585×884	1885×884	2085×1274	1585×884	1885×884	2085×1274	
Объем древесины в м³	0,0606	0,07	0,104	0,062	0,072	0,118	
Обозначение документа	1.136.5 – 19.11.000						

Эскиз изделия Тип Л	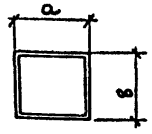		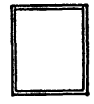	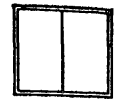	
Марка	ДЛ10-10	ДЛ10-10А	ДЛ13-10	ДЛ13-15	
Обозначение	12.000	12.000-01	12.000-02	12.000-03	
Размеры в мм. а×б	985×984	985×984	1285×984	1285×1474	
Объем древесины в м³	0,060	0,069	0,076	0,114	
Обозначение документа	1.136.5 – 19.12.000				

1. Буква „П" в марке и объеме входных и тамбурных дверей обозначает двери с порогом

Инв. № подл. | Подпись и дата | Взам. инв. №

8149 9

Инв.№ подл.	Подпись и дата	Взам.инв.№

Формат	Зона	Поз.	Обозначение	Наименование	Кол. на исполн. 1.136.5-19.01.000- —	01	02	03	04	05					Примечание
				Документация											
12			1.136.5-19. 01.000 СБ	Сборочный чертеж	X	X	X	X	X	X					
			1.136.5-19 . 00.000 ПЗ	Пояснительная записка	X	X	X	X	X	X					
				Сборочные единицы											
12		1	1.136.5-19. 01.100	Коробка	1	1	1								0.0307 м³
		2	1.136.5-19. 01.200	Коробка				1	1	1					0.0282 м³
12		3	1.136.5-19. 01.300	Полотно	1										0.475 м³
		4	-06	Полотно				1							0.47512 м³

Марка	ДН21-9ЩП	ДН21-9ЩР1П	ДН21-9ЩР2П	ДН21-9Щ	ДН21-9ЩР	ДН21-9ЩР2

				1.136.5-19.01.000	
				Двери наружные	Стадия: Р; Лист: 1; Листов: 4
ГИП	Степнов		6.12.11		ЦНИИЭП жилища
Пров.	Мокроусов		5.12.12		
Разраб.	Грутто		4.12.11		

Инв.№ подл.	Подпись и дата	Взам.инв.№

Формат	Зона	Поз.	Обозначение	Наименование	Кол. на исполн. 1.136.5-19.01.000 — —	01	02	03	04	05					Примечание
12		5	1.136.5-19. 01.300-01	Полотно		1									0.484 м³
		6	-07	Полотно					1						0.48412 м³
12		7	1.136.5-19. 01.300-02	Полотно			1								0.4924 м³
		8	-08	Полотно						1					0.49252 м³
				Стандартные изделия											
		41		Прокладка полиуретановая 10×10 ГОСТ 10174-72	5.6	5.6	5.6	4.8	4.8	4.8					м. пог.
		42		Петли ПН3-130 или ПН1-150 или ПН2-150 или ПН3-150 ГОСТ 5088-78	2	2	2	2	2	2	2	2	2	2	

1.136.5-19.01.000	Лист 2

Копировал

Формат А4

Инв. № подл.	Подпись и дата	Взам. инв. №

Формат	Зона	Поз.	Обозначение	Наименование	Кол. на исполн. 1.136.5-19.01.000-										Примечание
					—	01	02	03	04	05					
		43		Замок ЗС-2											
				ГОСТ 5089-80	1	1	1	1	1	1					
		44		Закрыватель											
				дверной ЗД-1											
				ГОСТ 5091-78	1	1	1	1	1	1					
		45		Ручка РС-250											
				ГОСТ 5087-80	1	1	1	1	1	1					
		46		Ручка РС-100											
				ГОСТ 5087-80	1	1	1	1	1	1					

Инв. № подл.	Подпись и дата	Взам. инв. №

Формат	Зона	Поз.	Обозначение	Наименование	Кол. на исполн. 1.136.5-19.01.000-										Примечание
					—	01	02	03	04	05					
				Шурупы ГОСТ 1144-80											
		50		1-5×30	16	16	16	16	16	16					К поз. 42
		51		1-5×40	6	6	6	6	6	6					К поз. 44
		52		1-4×40	6	6	6	6	6	6					К поз. 45
		53		1-4×25	4	4	4	4	4	4					К поз. 46

18149 11

Рис. 1

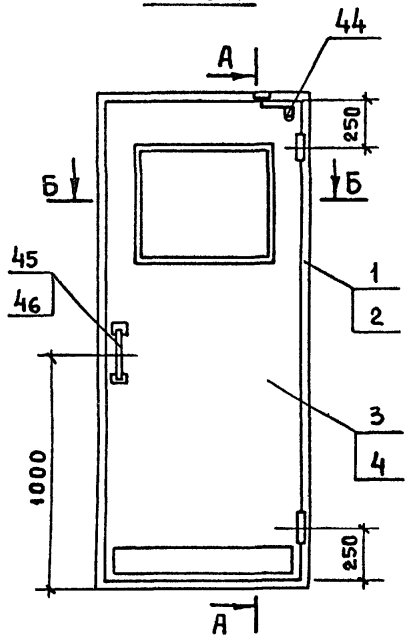

Рис. 2
остальное - см. рис. 1

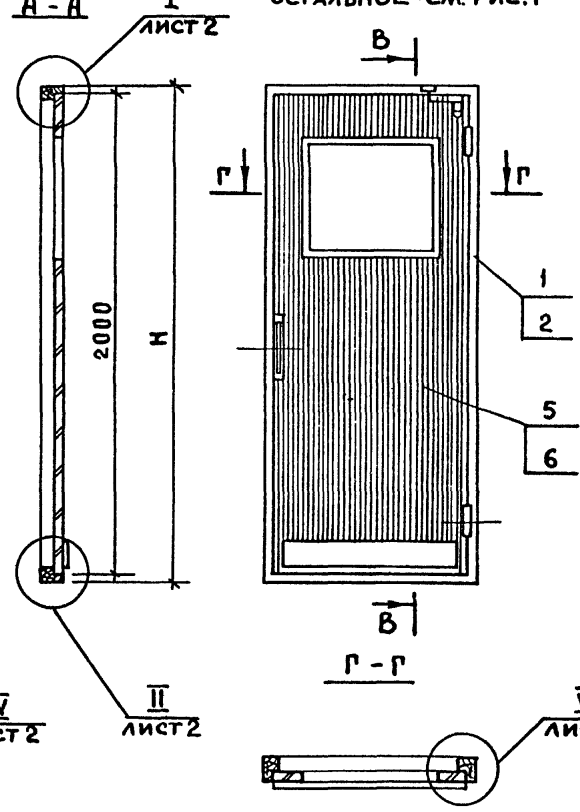

Рис. 3
остальное - см. рис. 1; 2

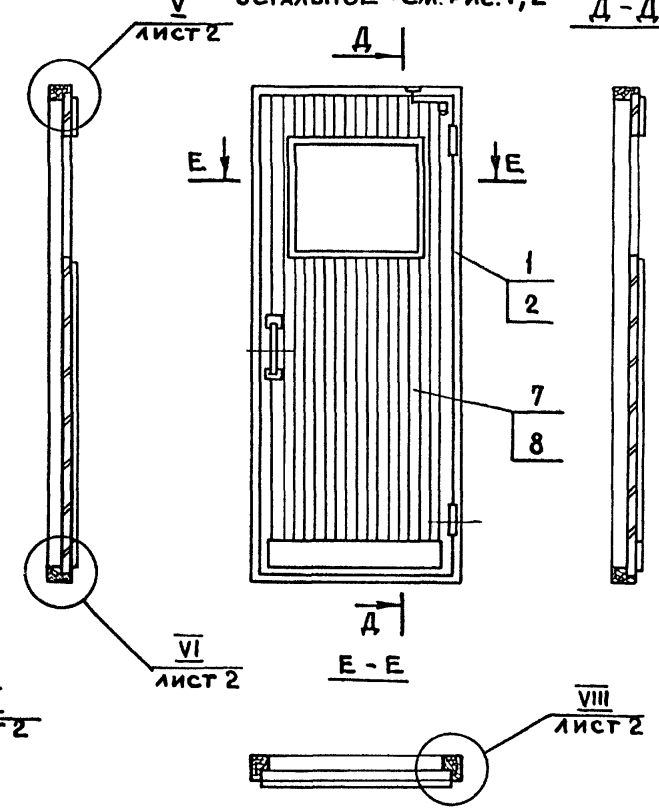

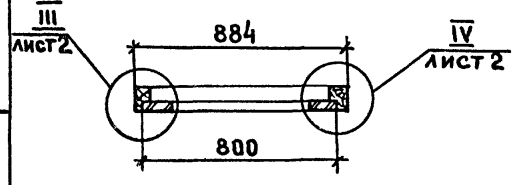

Б - Б

1. Двери изображены с порогом

Обозначение	Марка	Рис.	Н	Объем, м³ в чистоте
1.136.5-19.01.000	ДН 21-9щП	1	2085	0.506
-01	ДН 21-9щр1п	2	2085	0.515
-02	ДН 21-9щр2п	3	2085	0.523
-03	ДН 21-9щ	1	2107	0.503
-04	ДН 21-9щр1	2	2107	0.512
-05	ДН 21-9щр2	3	2107	0.521

ГИП	Степнов		6.01.82
Пров	Мокроусов		5.01.82
Разраб.	Рутто		7.01.82

1.136.5-19.01.000 СБ

Двери наружные
Сборочный чертеж

Стадия	Масса	Масштаб
Р		1:20
Лист 1	Листов 2	

ЦНИИЭП жилища

Инв. № подл. | Подпись и дата | Взам. инв. №

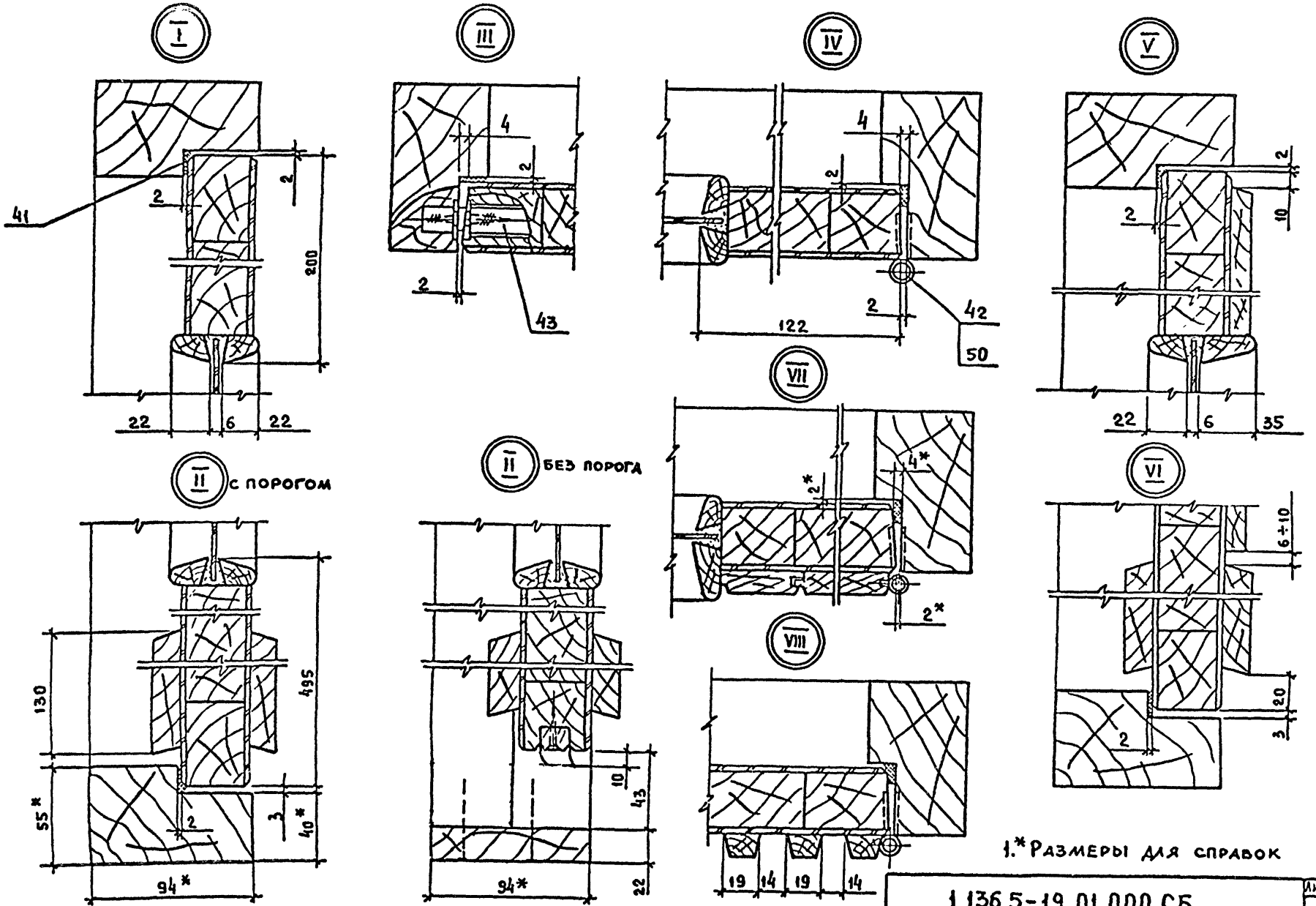

1.* Размеры для справок

1.136.5-19.01.000 СБ

Лист 2

Инв. № подл. | Подпись и дата | Взам. инв. №

18149 13

Формат	Зона	Поз.	Обозначение	Наименование	Кол. на исполн. 1.136.5-19.01.100- —	01	02	03	04	05	06	07	08	09	10	11	12	13	14	15	16	Примечание
				Документация																		
12			1.136.5-19..01.100 СБ рис.1	Сборочный чертеж	X	X		X		X		X		X		X		X		X		
			рис.2				X		X		X		X		X		X		X		X	
				Детали																		
				Древесина хвойная																		
				ГОСТ 24454-80																		
				Брусок																		
БЧ		1	1.136.5-19.01.101	2085×94×55	2	2		2		2		2										0.0216 м³
			- 01	2385×94×55										2		2		2		2		0.0247 м³
БЧ		2	01.102	884×94×55	2																	0.00914 м³
			- 01	984×94×55		2								2								0.0102 м³
			- 02	1274×94×55				2								2						0.0132 м³
			- 03	1474×94×55						2								2				0.01524 м³
			- 04	1874×94×55								2								2		0.0194 м³

Марка	ДН21-9Шуп	ДН21-10Шуп	ДН21-10п	ДН21-13Шуп	ДН21-13п	ДН21-15Шуп	ДН21-15п	ДН21-19Шуп	ДН21-19п	ДН24-10Шуп	ДН24-10п	ДН24-13Шуп	ДН24-13п	ДН24-15Шуп	ДН24-15п	ДН24-19Шуп	ДН24-19п

Взам. инв. №

Подпись и дата

Инв. № подл.

ГИП	Степнов		5.01.82
Пров.	Мокрусов		5.01.82
Разраб.	Рутто		7.01.82

1.136.5-19.01.100 СБ

Коробка

Стадия	Лист	Листов
Р	1	2

ЦНИИЭП жилища

Формат	Зона	Поз.	Обозначение	Наименование	Кол. на испол. 1.136.5-19.01.100- —	01	02	03	04	05	06	07	08	09	10	11	12	13	14	15	16					Примечание
				Брусок																						
БЧ		1	1.136.5-19.01.103	2085×94×55			2		2		2		2													0.0216 м³
			- 01	2385×94×55											2		2		2		2					0.0247 м³
БЧ		2	01.104	984×94×55			2								2											0.0102 м³
			- 01	1274×94×55					2								2									0.0132 м³
			- 02	1474×94×55							2								2							0.01524 м³
			- 03	1874×94×55									2								2					0.0194 м³

Инв.№ подл. | Подпись и дата | Взам. инв.№

1.136.5-19.01.100 Лист 2

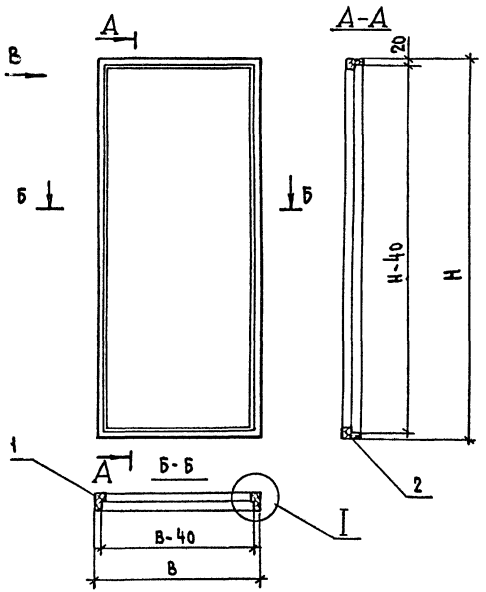

Обозначение	Марка	Рис.	Н	В	Объем, м³ в чистоте
1.136.5-19.01.100	ДН21-9ЩП	1	2085	884	0.0307
-01	ДН21-10ЩП	1	2085	984	0.0318
-02	ДН21-10П	2	2085	984	0.0318
-03	ДН21-13ЩП	1	2085	1274	0.0348
-04	ДН21-13П	2	2085	1274	0.0348
-05	ДН21-15ЩП	1	2085	1474	0.03684
-06	ДН21-15П	2	2085	1474	0.03684
-07	ДН21-19ЩП	1	2085	1874	0.041
-08	ДН21-19П	2	2085	1874	0.041
-09	ДН24-10ЩП	1	2385	984	0.0349
-10	ДН24-10П	2	2385	984	0.0349
-11	ДН24-13ЩП	1	2385	1274	0.0379
-12	ДН24-13П	2	2385	1274	0.0379
-13	ДН24-15ЩП	1	2385	1474	0.0399
-14	ДН24-15П	2	2385	1474	0.0399
-15	ДН24-19ЩП	1	2385	1874	0.0441
-16	ДН24-19П	2	2385	1874	0.0441

Вид В
М 1:2

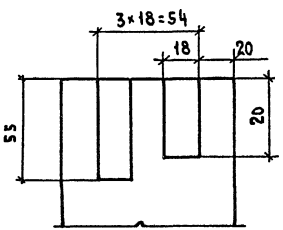

Рис. 1

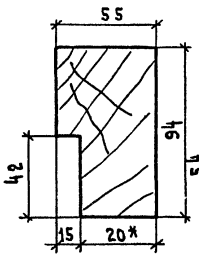

Рис. 2

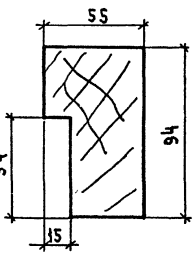

1.* Размеры для справок

			1.136.5-19.01.100 СБ
			Коробка. Сборочный чертеж
Стадия	Масса	Масштаб	
		1:20	
Лист	Листов 1		
ГИП	Степнов		6.01.92
Пров.	Рутто		7.01.92
Разраб.	Мокроусов		5.01.92
ЦНИИЭП жилища			

Инв.№ подл. | Подпись и дата | Взам. инв.№

Формат	Зона	Поз.	Обозначение	Наименование	Кол. на испол. 1.136.5-19.01.200- —	01	02	03	04	05	06	07	08	09	10	11	12	13	14	15	16	Примечание
				Документация																		
12			1.136.5-19.01.200СБ рис.1	Сборочный чертеж	×	×		×		×		×		×		×		×		×		
			рис.2				×		×		×		×		×		×		×		×	
				Детали																		
				Древесина хвойная																		
				ГОСТ 24454-80																		
				Брусок																		
Б4		1	1.136.5-19.01.201	2107×94×55	2	2		2		2		2										0.0218 м³
			-01	2407×94×55										2		2		2		2		0.0249 м³
Б4		2	01.202	884×94×55	1																	0.00457 м³
			-01	984×94×55		1								1								0.00509 м³
			-02	1274×94×55				1								1						0.0066 м³
			-03	1474×94×55						1								1				0.00762 м³
			-04	1874×94×55								1								1		0.0097 м³
				Доска монтажная																		
Б4		3	01.203	884×94×22	1																	0.00183 м³
			-01	984×94×22		1								1								0.00203 м³
			-02	1274×94×22				1								1						0.00263 м³
			-03	1474×94×22						1								1				0.00305 м³
			-04	1874×94×22								1								1		0.00388 м³

Марка	ДН21-9Ш	ДН21-10Ш	ДН21-10	ДН21-13Ш	ДН21-13	ДН21-15Ш	ДН21-15	ДН21-19Ш	ДН21-19	ДН24-10Ш	ДН24-10	ДН24-13Ш	ДН24-13	ДН24-15Ш	ДН24-15	ДН24-19Ш	ДН24-19

Инв. № подл. | Подпись и дата | Взам. инв. №

ГИП	Степков		6.01.92
Пров.	Рутто		7.11.89
Разраб	Мокроусов		5.01.92

1.136.5-19.01.200

Коробка

Стадия	Лист	Листов
Р	1	2

ЦНИИЭП жилища

Формат	Зона	Поз.	Обозначение	Наименование	Кол. на исполн. 1.136.5-19.01.200- —	01	02	03	04	05	06	07	08	09	10	11	12	13	14	15	16					Примечание
				Брусок																						
Б4		1	1.136.5-19.01.204	2107×94×55			2		2		2		2													0.0218 м³
			-01	2407×94×55											2		2		2		2					0.0249 м³
Б4		2	01.205	984×94×55			1								1											0.00509 м³
			-01	1274×94×55					1								1									0.0066 м³
			-02	1474×94×55							1								1							0.00762 м³
			-03	1874×94×55									1								1					0.0097 м³
				Доска монтажная																						
Б4		3	01.206	984×94×22			1								1											0.00203 м³
			-01	1274×94×22					1								1									0.00263 м³
			-02	1474×94×22							1								1							0.00305 м³
			-03	1874×94×22									1								1					0.00388 м³
				Стандартные изделия																						
		5		Гвозди К 2.5×50																						
				ГОСТ 4028-63*	4	4	4	4	4	4	4	4	4	4	4	4	4	4	4	4	4					

Инв. № подл. | Подпись и дата | Взам. инв. №

8149 18

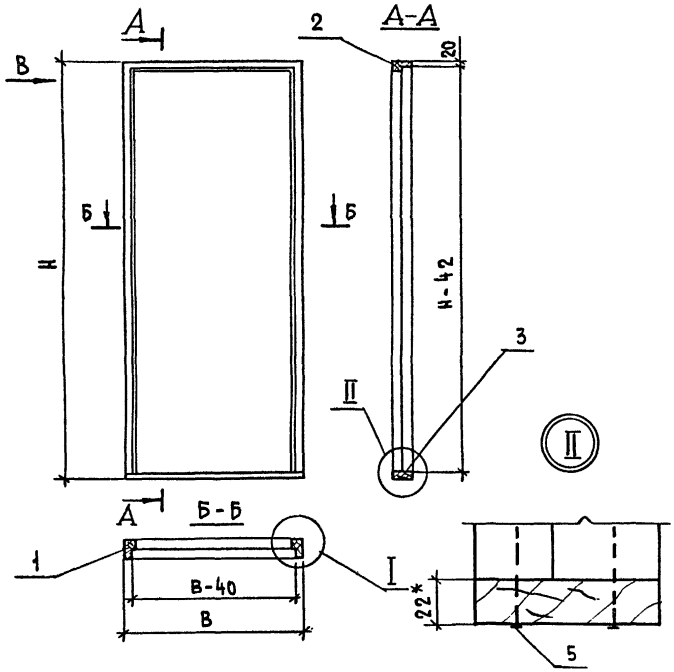

Обозначение	Марка	Рис	Н	В	Объем, м³ в чистоте
1.136.5-19.01.200	ДН21-9Щ	1	2107	884	0.0282
-01	ДН21-10Щ	1	2107	984	0.0289
-02	ДН21-10	2	2107	984	0.0289
-03	ДН21-13Щ	1	2107	1274	0.031
-04	ДН21-13	2	2107	1274	0.031
-05	ДН21-15Щ	1	2107	1474	0.0325
-06	ДН21-15	2	2107	1474	0.0325
-07	ДН21-19Щ	1	2107	1874	0.0354
-08	ДН21-19	2	2107	1874	0.0354
-09	ДН24-10Щ	1	2407	984	0.0289
-10	ДН24-10	2	2407	984	0.0289
-11	ДН24-13Щ	1	2407	1274	0.0341
-12	ДН24-13	2	2407	1274	0.0341
-13	ДН24-15Щ	1	2407	1474	0.0356
-14	ДН24-15	2	2407	1474	0.0356
-15	ДН24-19Щ	1	2407	1874	0.0385
-16	ДН24-19	2	2407	1874	0.0385

Вид В

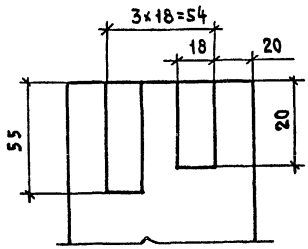

I Рис.1

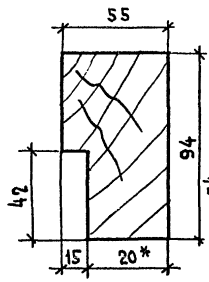

I Рис.2

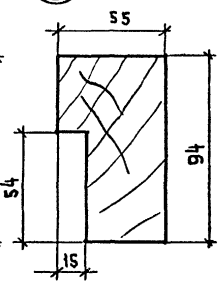

1.* Размеры для справок

ГИП	Степнов		6.01.89
Пров.	Рутто		7.01.89
Разраб.	Мокроусов		5.01.89

1.136.5-19.01.200 СБ

Коробка
Сборочный чертеж

Стадия	Масса	Масштаб
Р		1:20
Лист	Листов 1	

ЦНИИЭП жилища

Инв.№ подл. | Подпись и дата | Взам.инв.№

18149 19

Формат	Зона	Поз.	Обозначение	Наименование	Кол. на испол. 1.136.5-19. 01.300- —	01	02	03	04	05	06	07	08	09	10	11	Примечание
				Документация													
12			1.136.5-19. 01.300СБ	Сборочный чертеж	X	X	X	X	X	X	X	X	X	X	X	X	
				Детали													
				Древесина хвойная ГОСТ 24454-80														
БЧ		1	1.136.5-19. 01.301	Брусок 2000×61×32	2	2	2	2	2	2	2	2	2	2	2	2	0.00781 м³
БЧ		2	-01	556×61×32	2	2	2	2	2	2	2	2	2	2	2	2	0.002171 м³
БЧ		3	01.302	Брусок 678×50×32	6	6	6	6	6	6	6	6	6	6	6	6	0.4361 м³
БЧ		4	01.303	Бруски заполнения													
				1194×678×32	0.026	0.026	0.026	0.026	0.026	0.026	0.026	0.026	0.026	0.026	0.026	0.026	м³
БЧ		5	00.001	Штапик 556×22×15	8	4	4	8	4	4	8	4	4	8	4	4	0.00147 м³ / 0.00073 м³
БЧ		6	00.002	Штапик 556×35×15		4	4		4	4		4	4		4	4	0.001168 м³
БЧ		7		Раскладка тип 1 по ГОСТ 8242-75													
			00.003	1830×19×13		8			8			8			8		0.00362 м³
			-01	190×19×13		16			16			16			16		0.00075 м³
			-02	1084×19×13		16			16			16			16		0.0043 м³

Марка	ДН21-9Щ1	ДН21-9ЩР1	ДН21-9ЩР2	ДН21-13АЩ1	ДН21-13АЩР1	ДН21-13АЩР2	ДН21-9Щ	ДН21-9ЩР1	ДН21-9ЩР2	ДН21-13АЩ	ДН21-13АЩР1	ДН21-13АЩР2

1. Поз. 5, в графе „Примечание" числитель дроби обозначает объём древесины для 8 штапиков, а знаменатель - для 4.

ГИП	Степнов		6.11.82
Пров	Рутто		6.11.82
Разраб	Макроусов		6.11.82

1.136.5-19. 01.300

Полотно

Стадия	Лист	Листов
Р	1	3

ЦНИИЭП жилища

Инв. № подл. | Подпись и дата | Взам. инв. №

18149 20

Формат	Зона	Поз.	Обозначение	Наименование	Кол. на испол. 1.136.5-19.01.300- —	01	02	03	04	05	06	07	08	09	10	11	Примечание
Б4		8		Раскладка тип 2													
				по ГОСТ 8242-75													
			1.136.5-19.00.004	1830×45×13			6			6			6			6	0.0064 м³
			— 01	190×45×13			14			14			14			14	0.00156 м³
			— 02	1085×45×13			14			14			14			14	0.0089 м³
Б4		9	01.001	Брусок 760×130×16	2	2	2	2	2	2	2	2	2	2	2	2	0.00158 м³
Б4				Обшивка													
				Плита волокнистая													
				ГОСТ 4598-74 *													
Б4		10	01.005	СТ-500 2000×800×5	1	1		1	1		1	1		1	1		
		11	— 01	Т-400 2000×800×4			1			1			1			1	
Б4		12	01.006	Гидроизоляция													
				Пергамин по ГОСТ 2697-75													
				2000×800			1			1			1			1	
Б4		13	01.010	Стекло по ГОСТ 111-78													
				550×550×4	1	1	1	1	1	1	1	1	1	1	1	1	
				Стандартные изделия													
				Гвозди по ГОСТ 4028-63 *													
		15		1.2×25	24	24	24	24	24	24	24	24	24	24	24	24	
		16		1.8×40	16	152	130	16	152	130	16	152	130	16	152	130	
		17		Скрепки ГОСТ 5091-78	12	12	12	12	12	12	12	12	12	12	12	12	

Инв.№ подл. | Подпись и дата | Взам.инв.№

Формат	Зона	Поз.	Обозначение	Наименование	Кол. на испол. 1.136.5-19. .01.300- —	01	02	03	04	05	06	07	08	09	10	11	Примечание
				Дополнительные данные для исполнения 2													
БЧ		20	1.136.5-19. 01.305	Брусок 800×12×12													
				Древесина хвойная													
				ГОСТ 24454-80							1	1	1	1	1	1	0,00012 м³
БЧ		21	1.136.5-19.01.306	Прокладка 796×62×2													
				Резина рулонная							1	1	1	1	1	1	
				2МБ-А-М ГОСТ 7338-77*													
				Стандартные изделия													
		23		Шуруп 1-3×30 ГОСТ1145-80							4	4	4	4	4	4	

Инв.№ подл. | Подпись и дата | Взам. инв. №

Рис.1

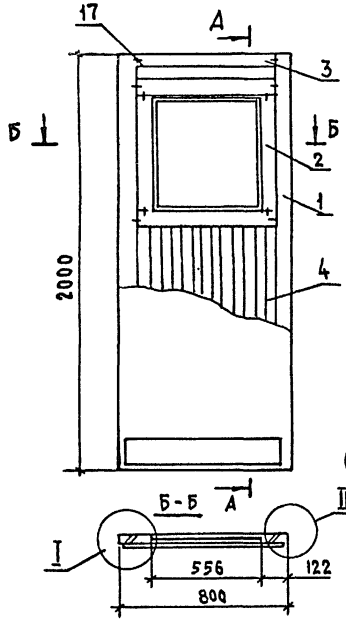

Рис.2

ОСТАЛЬНОЕ - СМ. РИС.1

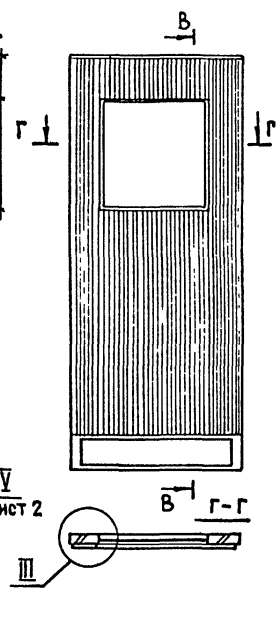

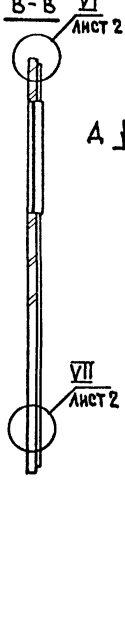

Рис.3

ОСТАЛЬНОЕ - СМ.РИС.1

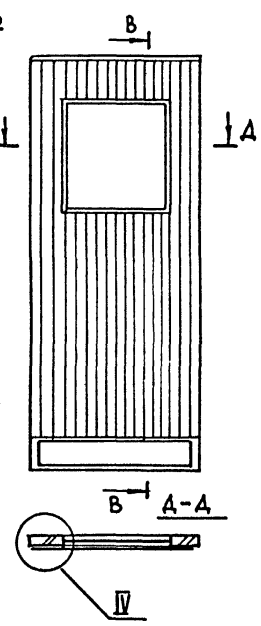

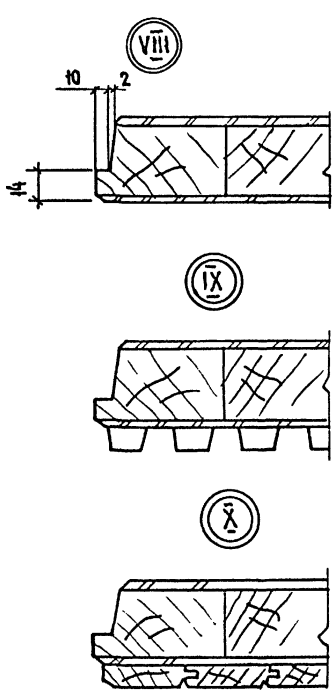

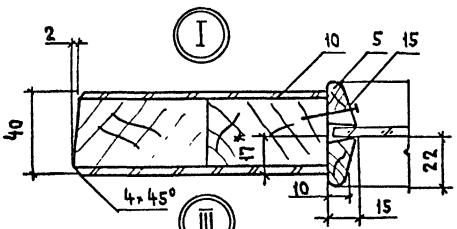

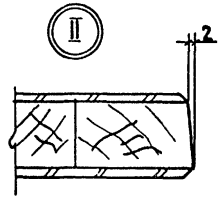

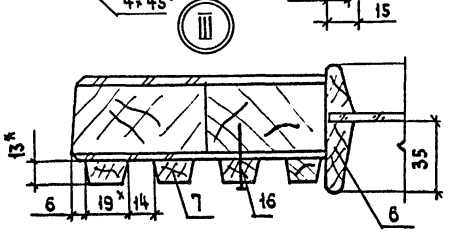

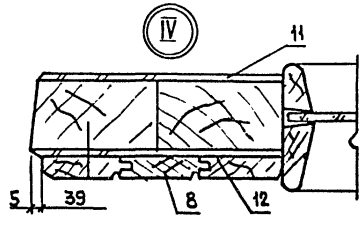

1* Размеры для справок

ГИП	Степнов		6.01.83
Пров	Рутто		7.01.83
Разраб	Мокроусов		6.01.83

1.136.5-19.01.300СБ

Полотно

Сборочный чертеж

Стадия	Масса	Масштаб
Р		1:20
Лист 1	Листов 2	

ЦНИИЭП жилища

Инв.№подл. | Подпись и дата | Взам.инв.№

V Исполнение 1

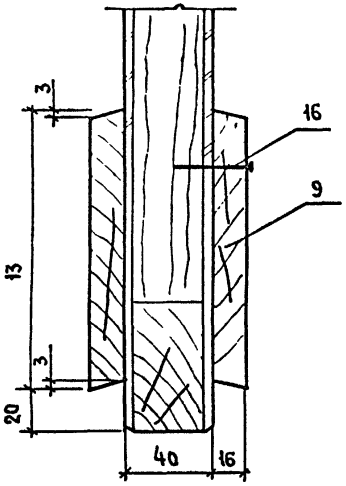

V Исполнение 2

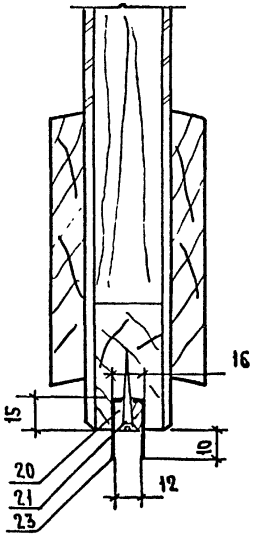

Обозначение	Марка	Рис.	Исполн.	Объем м³ в чистоте
1.136.5-19.01.300	ДН21-9Щп	1	1	0.475
-01	ДН21-9ЩР1п	2		0.484
-02	ДН21-9ЩР2п	3		0.4924
-03	ДН21-13Ащп	4		0.475
-04	ДН21-13АщР1п	5		0.484
-05	ДН21-13АщР2п	6		0.4924
-06	ДН21-9Щ	1	2	0.47512
-07	ДН21-9ЩР1	2		0.48412
-08	ДН21-9ЩР2	3		0.49252
-09	ДН21-13Ащ	4		0.47512
-10	ДН21-13АщР1	5		0.48412
-11	ДН21-13АщР2	6		0.49252

VI

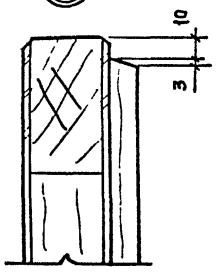

VII

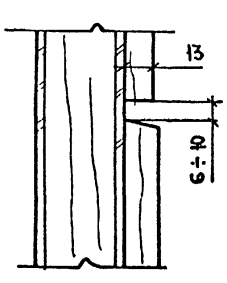

Рис.4
Остальное-см.Рис1

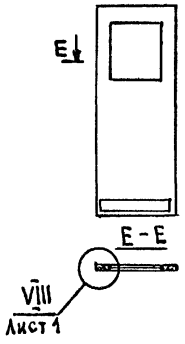

Рис.5
Остальное-см.Рис.1

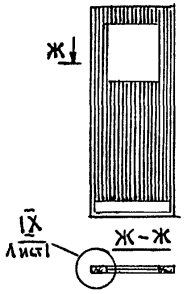

Рис.6
Остальное-см.Рис1. Лист 1

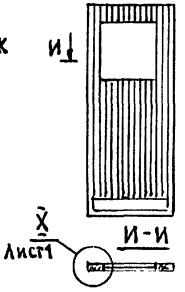

Инв.№ подл.	Подпись и дата	Взам.инв.№

18149 24

Инв. № подл.	Подпись и дата	Взам. инв. №

Формат	Зона	Поз.	Обозначение	Наименование	Кол. на исполн. 1.136.5-19.02.000-										Примечание
					–	01	02	03	04	05	06	07	08	02	
				Документация											
12			1.136.5-19.02.000СБ	Сборочный чертеж	X	X	X	X	X	X	X	X	X	X	
			1.136.5-19.00.000ПЗ	Пояснительная записка	X	X	X	X	X	X	X	X	X	X	
				Сборочные единицы											
12		1	1.136.5-19.01.100-01	Коробка	1	1	1								0.0318 м³
		2	02	Коробка				1	1						0.0318 м³
		3	01.200-01	Коробка						1	1	1			0.0289 м³
		4	-02	Коробка									1	1	0.0289 м³

Марка	ДН21-10ЩП	ДН21-10ЩР1П	ДН21-10ЩР2П	ДН21-10АП	ДН21-10П	ДН21-10Щ	ДН21-10ЩР1	ДН21-10ЩР2	ДН21-10А	ДН21-10

				1.136.5-19.02.000	
					Стадия: Р; Лист: 1; Листов: 2
ГИП	Степнов			Двери наружные	ЦНИИЭП жилища
Пров.	Рутто				
Разраб.	Мокрецов				

Инв. № подл.	Подпись и дата	Взам. инв. №

Формат	Зона	Поз.	Обозначение	Наименование	Кол. на исполн. 1.136.5-19.02.000										Примечание
					–	01	02	03	04	05	06	07	08	09	
12		5	1.136.5-19.02.100	Полотно	1										0.0492 м³
		6	-01	Полотно		1									0.056 м³
		7	-02	Полотно			1								0.0612 м³
12		8	02.200	Полотно				1							0.0532 м³
12		9	02.300	Полотно					1						0.0717 м³
12		10	02.100-18	Полотно						1					0.04922 м³
		11	-19	Полотно							1				0.05612 м³
		12	-20	Полотно								1			0.06132 м³
12		13	02.200-06	Полотно									1		0.05342 м³
12		14	02.300-06	Полотно										1	0.0719 м³
				Стандартные изделия											
		41		Прокладка полиуретановая 10×10 ГОСТ 10174-72	5.8	5.8	5.8	5.8	5.8	4.9	4.9	4.9	4.9	4.9	М. пог.

1.136.5-19.02.000	Лист 2

Инв.№подл. | Подпись и дата | Взам.инв.№

Формат	Зона	Поз.	Обозначение	Наименование	Кол. на исполн. 1.136.5-19.02.000- —	01	02	03	04	05	06	07	08	09	Примечания
		42		Петли ПН3-130 или											
				ПН1-150 или ПН2-150											
				или ПН3-150											
				ГОСТ 5088-78	2	2	2	2	2	2	2	2	2	2	
		43		Замок ЗВ-2											
				ГОСТ 5089-80	1	1	1	1	1	1	1	1	1	1	
		44		Закрыватель											
				дверной ЗД-1											
				ГОСТ 5091-78	1	1	1	1	1	1	1	1	1	1	
		45		Ручка РС-250											
				ГОСТ 5087-80	1	1	1	1	1	1	1	1	1	1	
		46		Ручка РС-100											
				ГОСТ 5087-80	1	1	1	1	1	1	1	1	1	1	

1.136.5-19.02.000 Лист 3

Инв.№подл. | Подпись и дата | Взам.инв.№

Формат	Зона	Поз.	Обозначение	Наименование	Кол. на исполн. 1.136.5-19.02.000- —	01	02	03	04	05	06	07	08	09	Примечание
				Шурупы ГОСТ 1144-80											
		50		1-5×30	16	16	16	16	16	16	16	16	16	16	К поз. 42
		51		1-5×40	6	6	6	6	6	6	6	6	6	6	К поз. 44
		52		1-4×40	6	6	6	6	6	6	6	6	6	6	К поз. 45
		55		1-4×25	4	4	4	4	4	4	4	4	4	4	К поз. 46

1.136.5-19.02.000 Лист 4

Взам. инв. №

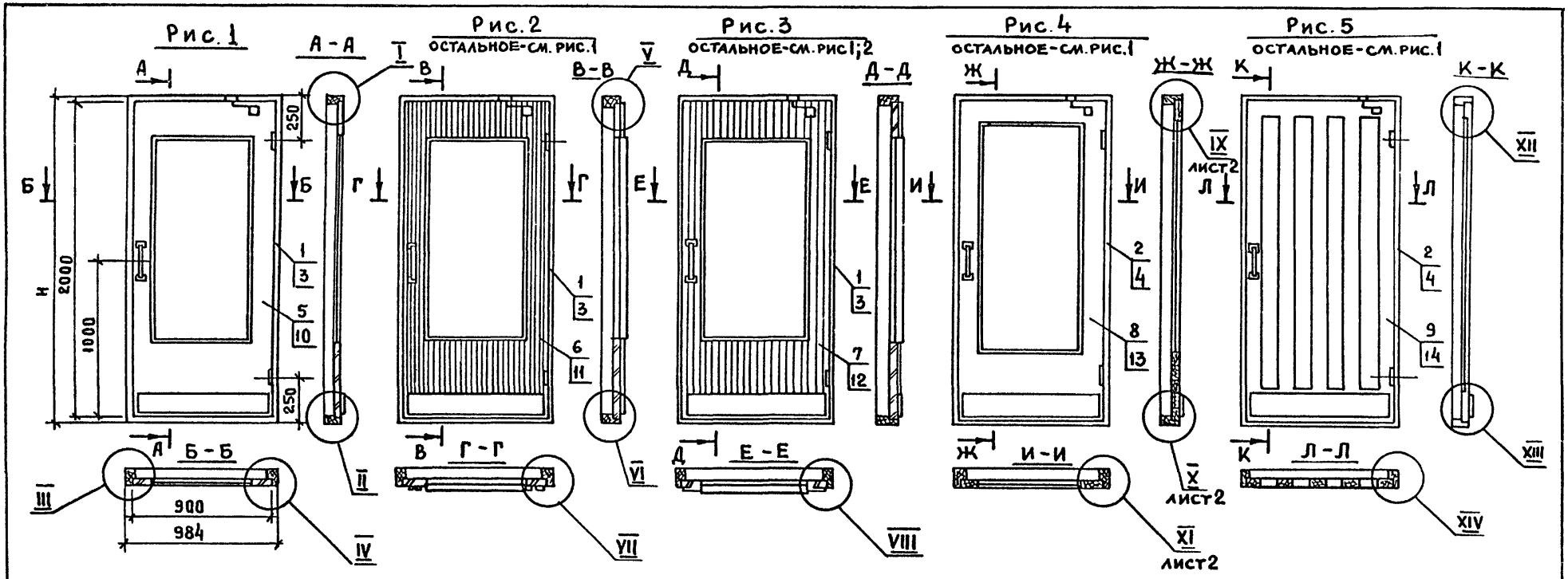

Обозначение	Марка	Рис	Н	Объем, м³ в чистоте
1.136.5-19.02.000	ДН 21-10 щП	1	2085	0.081
-01	ДН 21-10 щР1П	2		0.0878
-02	ДН 21-10 щР2П	3		0.093
-03	ДН 21-10П	4		0.085
-04	ДН 21-10АП	5		0.1035
-05	ДН 21-10 щ	1	2107	0.078
-06	ДН 21-10 щР1	2		0.085
-07	ДН 21-10 щР2	3		0.09
-08	ДН 21-10	4		0.0823
-09	ДН 21-10А	5		0.101

1. Узлы I - VIII см. черт 1.136.5-19.01.000 СБ, лист 2
2. Двери изображены с порогом.

ГИП	Степнов		6.01.88
Пров.	Рутто		7.01.88
Разраб.	Мокроусов		8.01.88

1.136.5-19.02.000 СБ

Двери наружные
Сборочный чертеж

Стадия	Масса	Масштаб
Р		1:25
Лист 1	Листов 2	

ЦНИИЭП жилища

Инв. № подл. | Подпись и дата | Взам. инв. №

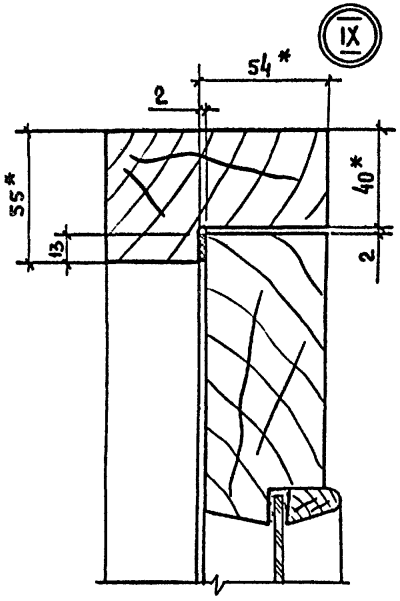

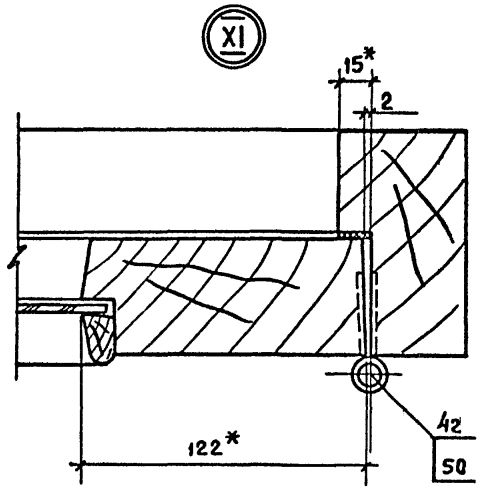

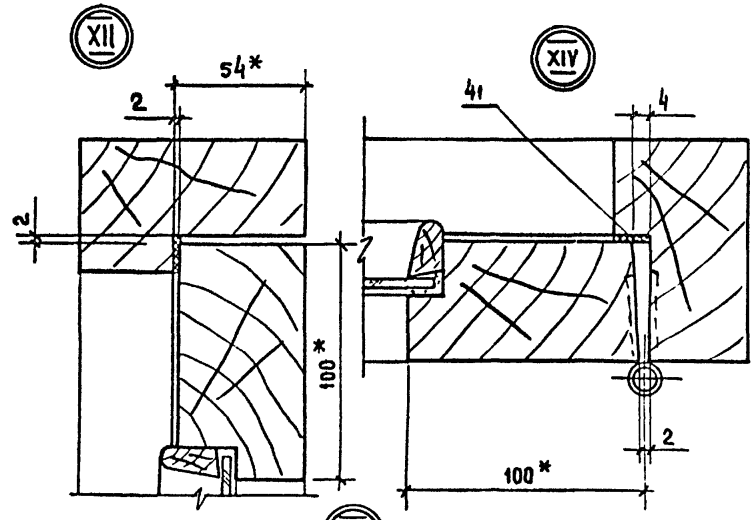

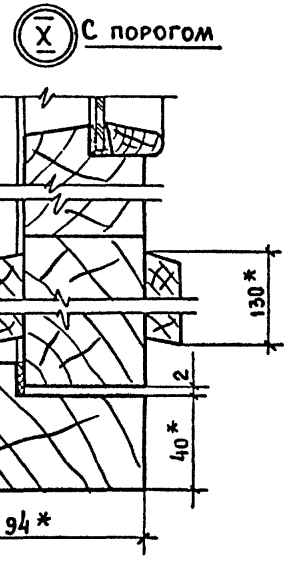

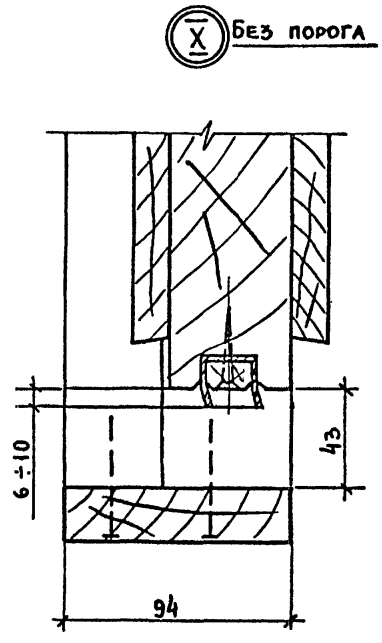

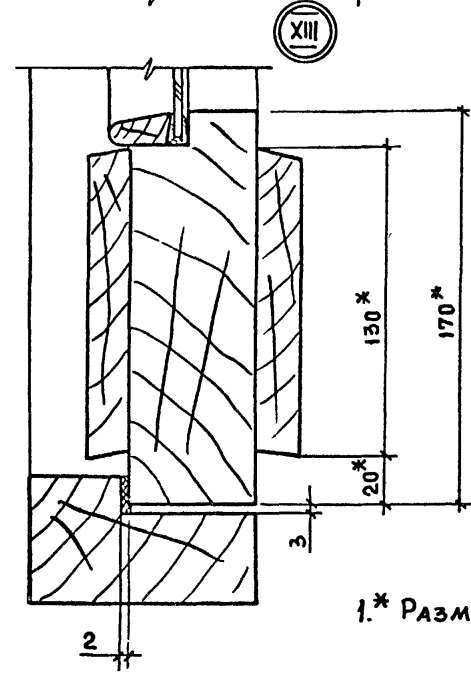

1.* Размеры для справок

	1. 136.5-19.02.000 СБ	Лист 2

18149 28

Инв.№подл | Подпись и дата | Взам инв.№

Формат	Зона	Поз.	Обозначение	Наименование	Кол. на исполн. 1.136.5-19.02.100 —	01	02	03	04	05	06	07	08	09	10	11	12	13	14	15	16	17				Примечание
				Документация																						
12			1.136.5-19.02.100 СБ	Сборочный чертеж	×	×	×	×	×	×	×	×	×	×	×	×	×	×	×	×	×	×				
				Детали																						
				Древесина хвойная ГОСТ 24454-80																						
БЧ		1	1.136.5-19.01.301	Брусок 2000×61×30	2	2	2	2	2	2	2	2	2	2	2	2	2	2	2	2	2	2				0.00732 м³
БЧ		2	- 02	1305×61×30	2	2	2	2	2	2	2	2	2	2	2	2	2	2	2	2	2	2				0.00478 м³
БЧ		3	02.101	Брусок 778×50×30	6	6	6	6	6	6	6	6	6													0.007 м³
			- 01	578×50×30										6	6	6	6	6	6							0.0052 м³
			- 02	678×50×30																6	6	6				0.0061 м³
БЧ		4	02.102	Бруски заполнения	0.026	0.026	0.026	0.026	0.026	0.026	0.026	0.026	0.026	0.026	0.026	0.026	0.026	0.026	0.026	0.026	0.026	0.026				м³
БЧ		5	00.001	Штапик 556×22×15																4	2	2				0.00073 м³ / 0.00037
			- 01	Штапик 656×22×15	4	2	2	4	2	2	4	2	2													0.00086 м³ / 0.00043
			- 02	Штапик 456×22×15										4	2	2	4	2	2							0.0006 м³ / 0.0003
			- 03	Штапик 1305×22×15	4	2	2	4	2	2	4	2	2	4	2	2	4	2	2	4	2	2				0.00172 м³ / 0.00086
БЧ		6	00.002	Штапик 556×35×15																	2	2				0.000584 м³
			- 01	Штапик 656×35×15		2	2		2	2		2	2													0.00069 м³
			- 02	Штапик 456×35×15											2	2		2	2							0.00048 м³

Марка	ДН21-10 щп	ДН21-10 щр1п	ДН21-10 щр2п	ДН21-15 щп	ДН21-15 щр1п	ДН21-15 щр2п	ДН21-19 щлп	ДН21-19 щр1п	ДН21-19 щлр2п	ДН21-15 ащп	ДН21-15 ащр1п	ДН21-15 ащр2п	ДН21-15 алщп	ДН21-15 алщр1п	ДН21-15 ащр2п	ДН21-13 щп	ДН21-13 щр1п	ДН21-13 щр2п			

Инв.№подл. | Подпись и дата | Взам.инв.№

ГИП	Степнов		6.01.89
Пров.	Рутто		7.01.89
Разраб.	Мокроусов		6.01.89

1.136.5-19.02.100

Полотно

Стадия	Лист	Листов
Р	1	6

ЦНИИЭП жилища

Формат	Зона	Поз.	Обозначение	Наименование	Кол. на исполн. 1.136.5-19.02.100-																		Примечание
					–	01	02	03	04	05	06	07	08	09	10	11	12	13	14	15	16	17				
БЧ		6	1.136.5-19.00.002	Штапик 1305×35×15		2	2		2	2		2	2		2	2		2	2		2	2				0.00137 $м^3$
БЧ		7		Раскладка тип 1																					
				по ГОСТ 8242-75																					
			00.003	1830×19×13		8			8			8			8			8			8				0.00362 $м^3$
			– 01	190×19×13		16			16			16			16			16			16				0.00075 $м^3$
			– 03	395×19×13		16			16			16			16			16			16				0.00156 $м^3$
БЧ		8		Раскладка тип 2																					
				по ГОСТ 8242-75																					
			00.004	1830×45×13			6			6			6			6			6			6			0.0064 $м^3$
			– 01	190×45×13			14			14			14			14			14			14			0.00156 $м^3$
			– 03	395×45×13			14			14			14			14			14			14			0.00323 $м^3$
БЧ		9	02.001	Брусок 860×130×16	2	2	2				2	2	2												0.00154 $м^3$
			– 01	660×130×16				2	2	2				2	2	2	2	2	2						0.00137 $м^3$
			– 02	760×130×16																2	2	2			0.00158 $м^3$
				Облицовка																					
				Плита волокнистая																					
				ГОСТ 4598-74*																					
БЧ		10	01.005	Ст-500 2000×800×5																2	2				
БЧ		11	– 01	Ст-400 2000×800×4																		2			
БЧ		10	02.005	Ст-500 2000×900×5	2	2		2	2		2	2													
БЧ		11	– 01	Ст-400 2000×900×4			2			2			2												
БЧ		10	– 03	Ст-500 2000×700×5										2	2		2	2							
БЧ		11	– 04	Ст-400 2000×700×4												2			2						

Инв.№ подл. | Подпись и дата | Взам. инв.№

Формат	Зона	Поз.	Обозначение	Наименование	Кол. на исполн. 1.136.5-19.02.100- —	01	02	03	04	05	06	07	08	09	10	11	12	13	14	15	16	17				Примечание
				Гидроизоляция																						
				Пергамин ГОСТ 2697-75																						
БЧ		12	1.136.5-19.01.006	2000 × 800																		1				
		12	02.006	2000 × 900			1			1			1													
		12	- 01	2000 × 700												1			1							
				Стекло ГОСТ 111-78																						
БЧ		13	02.010	1300 × 650 × 4	1	1	1	1	1	1	1	1	1													
		13	- 01	1300 × 550 × 4																1	1	1				
		13	- 02	1300 × 450 × 4										1	1	1	1	1	1							
				Стандартные																						
				изделия																						
				Гвозди ГОСТ 4028-63*																						
		15		1.2 × 25	40	40	40	40	40	40	40	40	40	40	40	40	40	40	40	40	40	40				
		16		1.8 × 40	16	150	130	16	150	130	16	150	130	16	150	130	16	150	130	16	150	130				
		17		Скрепки ГОСТ 5091-78	12	12	12	12	12	12	12	12	12	12	12	12	12	12	12	12	12	12				

Инв. № подл. | Подпись и дата | Взам. инв. №

Формат	Зона	Поз.	Обозначение	Наименование	Кол. на испол. 1.136.5-19.02.100- 18	19	20	21	22	23	24	25	26	27	28	29	30	31	32	33	34	35	Примечание
				Документация																			
12			1.136.5-19.02.100 СБ	Сборочный чертеж	X	X	X	X	X	X	X	X	X	X	X	X	X	X	X	X	X	X	
				Детали																			
				Древесина хвойная																			
				ГОСТ 24454-80																			
БЧ		1	1.136.5-19.01.301	Брусок 2000×61×30	2	2	2	2	2	2	2	2	2	2	2	2	2	2	2	2	2	2	0.00732 м³
БЧ		2	- 02	1305×61×30	2	2	2	2	2	2	2	2	2	2	2	2	2	2	2	2	2	2	0.00478 м³
БЧ		3	02.101	Брусок 778×50×30	6	6	6	6	6	6	6	6	6										0.007 м³
			- 01	578×50×30										6	6	6	6	6	6				0.0052 м³
			- 02	678×50×30																6	6	6	0.0061 м³
БЧ		4	02.102	Бруски заполнения	0.026	0.026	0.026	0.026	0.026	0.026	0.026	0.026	0.026	0.026	0.026	0.026	0.026	0.026	0.026	0.026	0.026	0.026	м³
БЧ		5	00.001	Штапик 556×22×15																4	2	2	0.00073 м³ / 0.00037
			- 01	656×22×15	4	2	2	4	2	2	4	2	2										0.00086 м³ / 0.00043
			- 02	456×22×15										4	2	2	4	2	2				0.0006 м³ / 0.0003
			- 03	1305×22×15	4	2	2	4	2	2	4	2	2	4	2	2	4	2	2	4	2	2	0.00172 м³ / 0.00086
БЧ		6	00.002	556×35×15																	2	2	0.000584 м³
			- 01	656×35×15		2	2		2	2		2	2										0.00069 м³
			- 02	456×35×15											2	2		2	2				0.00048 м³
			- 03	1305×35×15		2	2		2	2		2	2		2	2		2	2		2	2	0.00137 м³

Марка	ДН21-10Щ	ДН21-10Щр1	ДН21-10Щр2	ДН21-15Щ	ДН21-15Щр1	ДН21-15Щр2	ДН21-19ЩЛ	ДН21-19ЩЛр1	ДН21-19ЩЛр2	ДН21-15АЩ	ДН21-15АР1	ДН21-15АР2	ДН21-15ААЩ	ДН21-15ААЩр1	ДН21-15ААЩр2	ДН21-13Щ	ДН21-13Щр1	ДН21-13Щр2
	4	2	2	4	2	2	4	2	2	4	2	2	4	2	2	4	2	2

ГИП	Степнов		6.01.82
Пров.	Мокроусов		5.01.84
Разраб.	Рутто		7.01.82

1.136.5.19.02.100

Полотно

Стадия	Лист	Листов
Р	4	6

ЦНИИЭП жилища

Инв.№подл. | Подпись и дата | Взам.инв.№

Формат	Зона	Поз.	Обозначение	Наименование	Кол. на испол. 1.136.5-19.02.100 – 18	19	20	21	22	23	24	25	26	27	28	29	30	31	32	33	34	35	Примечание
БЧ		7		Раскладка. тип 1																			
				ГОСТ 8242 -75																			
			1.136.5-19.00.003	1830 × 19 × 13		8			8			8			8			8			8		0.00362 м³
			-01	190 × 19 × 13		16			16			16			16			16			16		0.00075 м³
			-03	395 × 19 × 13		16			16			16			16			16			16		0.00156 м³
БЧ		8		Раскладка тип 2																			
				ГОСТ 8242-75																			
			00.004	1830 × 45 × 13			6			6			6			6			6			6	0.0064 м³
			-01	190 × 45 × 13			14			14			14			14			14			14	0.00156 м³
			-03	395 × 45 × 13			14			14			14			14			14			14	0.00323 м³
БЧ		9	02.001	Брусок 860 × 130 × 16	2	2	2				2	2	2										0.00154 м³
			-01	660 × 130 × 16				2	2	2				2	2	2	2	2	2				0.00137 м³
			-02	760 × 130 × 16																2	2	2	0.00158 м³
				Облицовка																			
				Плита волокнистая																			
				ГОСТ 4598 -74 *																			
БЧ		10	01.005	СТ-500 2000 × 800 × 5																2	2		
БЧ		11	-01	СТ-400 2000 × 800 × 4																		2	
БЧ		10	02.005	СТ-500 2000 × 900 × 5	2	2		2	2		2	2											
		11	-01	СТ-400 2000 × 900 × 4			2			2			2										
		10	-03	СТ-500 2000 × 700 × 5										2	2		2	2					
		11	-04	СТ-400 2000 × 700 × 4												2			2				
				Гидроизоляция																			
				Пергамин ГОСТ 2697-75																			
БЧ		12	01.006	2000 × 800																		1	
			02.006	2000 × 900			1			1			1										
			-01	2000 × 700												1			1				

Инв. № подл. | Подпись и дата | Взам. инв. №

Формат	Зона	Поз.	Обозначение	Наименование	Кол. на исполн. 1.136.5-19. 02.100 – 18	19	20	21	22	23	24	25	26	27	28	29	30	31	32	33	34	35				Примечание
				Стекло ГОСТ 111-78																						
Б4		13	1.136.5-19..02.010	1300×650×4	1	1	1	1	1	1	1	1	1													
			- 01	1300×550×4																1	1	1				
			- 02	1300×450×4										1	1	1	1	1	1							
				Стандартные изделия																						
				Гвозди ГОСТ 4028-63*																						
		15		1.2×25	40	40	40	40	40	40	40	40	40	40	40	40	40	40	40	40	40	40				
		16		1.8×40	16	150	130	16	150	130	16	150	130	16	150	130	16	150	130	16	150	130				
		17		Скрепки ГОСТ 5091-78	12	12	12	12	12	12	12	12	12	12	12	12	12	12	12	12	12	12				
			Дополнительные данные для исполнения 2																							
Б4		20	1.136.5-19 01.305	Брусок 800×12×12																						
				Древесина хвойная																						
				ГОСТ 24454-80	1	1	1	1	1	1	1	1	1	1	1	1	1	1	1	1	1	1				0.00012 м³
Б4		21	01.306	Прокладка 796×62×2																						
				Резина рулонная																						
				2МБ-А-М ГОСТ 7338-77*																						
				Стандартные изделия																						
		23		Шуруп 1-3×30																						
				ГОСТ 1145-80	4	4	4	4	4	4	4	4	4	4	4	4	4	4	4	4	4	4				

Взам. инв. №

Подпись и дата

Инв. № подл.

Рис. 1

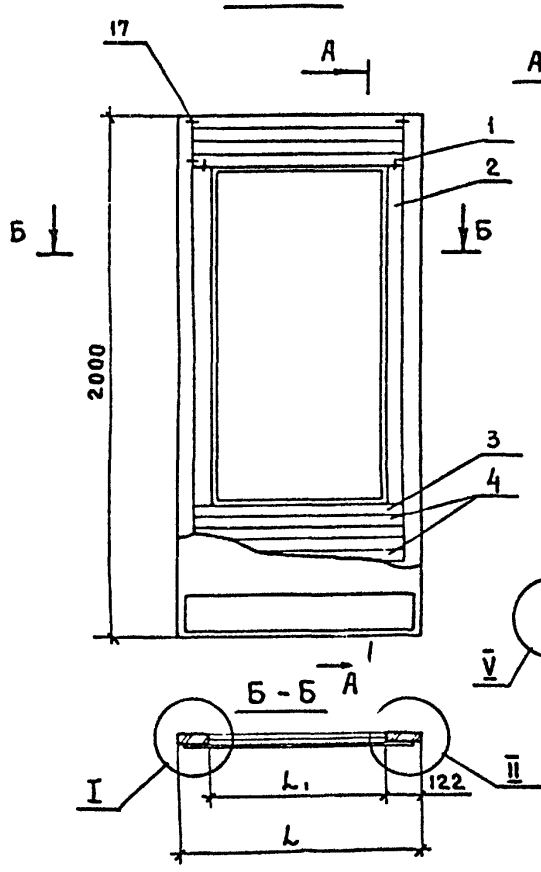

Рис. 2

ОСТАЛЬНОЕ – СМ. РИС. 1

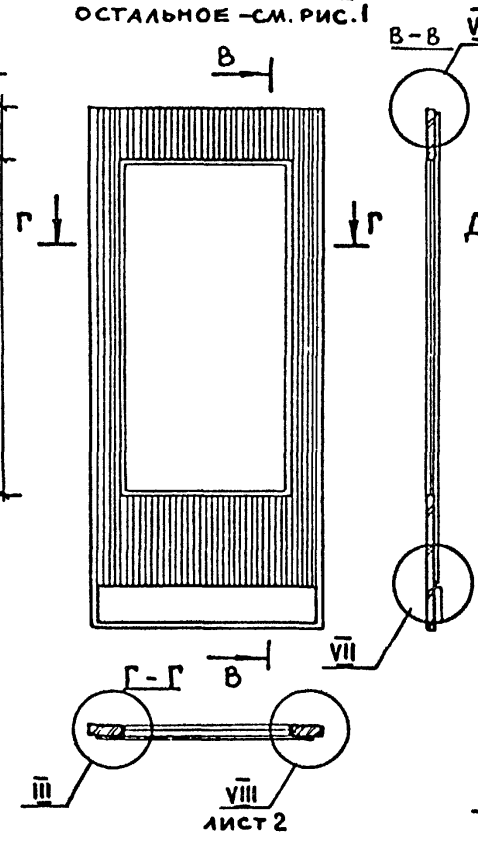

Рис. 3

ОСТАЛЬНОЕ – СМ. РИС 1

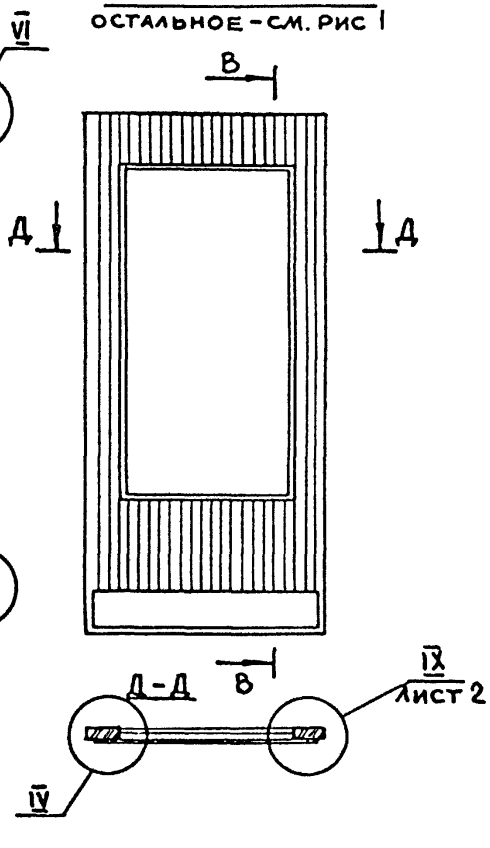

1. Узлы I, III, IV и рис. 4; 5; 6 см. черт. 1.1365-19. 01300 СБ
2. Узлы V, VI, VII см. черт. 1.136.5-01.300 СБ, лист 2

XI

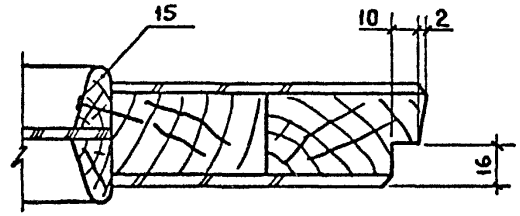

ГИП	Степнов		
Пров.	Рутто		
Разраб.	Мокроусов		

1.136.5-19-02.100 СБ

Полотно
Сборочный чертеж

Стадия	Масса	Масштаб
Р		1:20
Лист 1	Листов 2	

ЦНИИЭП жилища

Инв.№ подл. | Подпись и дата | Взам. инв.№

Обозначение	Марка	Рис.	Исполн.	L	L1	Объем м3 в чистоте
1.136.5-19.02.100	ДН 21-10 Щп	1	1	900	656	0 0492
- 01	ДН 21-10 ЩР1п	2				0.056
- 02	ДН 21-10 ЩР2п	3				0.0612
- 03	ДН 21-15 Щп	4				0.0489
- 04	ДН 21-15 ЩР1п	5				0.0558
- 05	ДН 21-15 ЩР2п	6				0.061
- 06	ДН 21-19 ЩАп	7				0.0492
- 07	ДН 21-19 ЩАР1п	8				0.056
- 08	ДН 21-19 ЩАР2п	9				0.0612
- 09	ДН 21-15А Щп	4		700	456	0.047
- 10	ДН 21-15А ЩР1п	5				0.054
- 11	ДН 21-15А ЩР2п	6				0.059
- 12	ДН 21-15АЛ Щп	7				0.047
- 13	ДН 21-15АЛ ЩР1п	8				0.054
- 14	ДН 21-15АЛ ЩР2п	9				0.059
- 15	ДН 21-13 Щп	4		800	556	0.048
- 16	ДН 21-13 ЩР1п	5				0.055
- 17	ДН 21-13 ЩР2п	6				0.06
- 18	ДН 21-10 Щ	1	2	900	656	0.04922
- 19	ДН 21-10 ЩР1	2				0.05612
- 20	ДН 21-10 ЩР2	3				0.06132
- 21	ДН 21-15 Щ	4				0.049
- 22	ДН 21-15 ЩР1	5				0.05592
- 23	ДН 21-15 ЩР2	6				0.06112
- 24	ДН 21-19 ЩА	7				0.04922
- 25	ДН 21-19 ЩАР1	8				0.05612
- 26	ДН 21-19 ЩАР2	9				0.06132
- 27	ДН 21-15А Щ	4		700	456	0.04712
- 28	ДН 21-15А Р1	5				0.05412
- 29	ДН 21-15А Р2	6				0.05912
- 30	ДН 21-15АЛ Щ	7				0.04712
- 31	ДН 21-15АЛ ЩР1	8				0.05412
- 32	ДН 21-15АЛ ЩР2	9				0.05912
- 33	ДН 21-13 Щ	4		800	556	0.04812
- 34	ДН 21-13 ЩР1	5				0.05512
- 35	ДН 21-13 ЩР2	6				0.06012

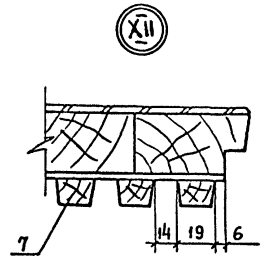

Рис.7
Остальное - см. рис. 1

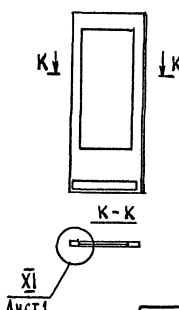

Рис.8
Остальное - см. рис. 1

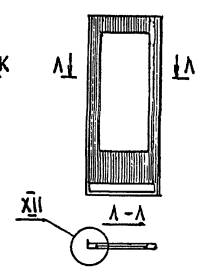

Рис.9
Остальное - см. рис. 1 лист1

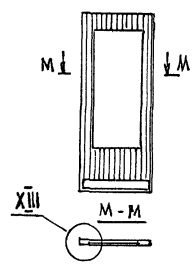

Инв.№подл | Подпись и дата | Взам.инв.№

Инв. № подл.	Подпись и дата	Взам инв. №

Формат	Зона	Поз.	Обозначение	Наименование	Кол. на исполн. 1.136.5-19.02.200-										Примечание
					–	01	02	03	04	05	06	07	08	09	
				Документация											
12			1.136.5-19.0.2.200 СБ	Сборочный чертеж	X	X	X	X	X	X	X	X	X	X	
				Детали											
				Древесина хвойная											
				ГОСТ 24454-80											
БЧ		1	1.136.5-19.0.2.201	Брусок 2000×122×52	2	1	1	1	2	1	1	1	1	1	0.0254 м³/0.0127 м³
БЧ		2	-01	Брусок 2000×122×52		1		1			1		1		0.0127 м³
БЧ		3	-02	Брусок 2000×122×52			1			1		1		1	0.0127 м³
				Марка	ДН 21-10П	ДН 21-19ЛП	ДН 21-19 П	ДН 21-15АЛП	ДН 21-15АП	ДН 21-10	ДН 21-19Л	ДН 21-19	ДН 21-15АЛ	ДН 21-15А	

ГИП	Степнов	[signature]	6.02.82
Пров	Рутто	[signature]	7.01.82
Разраб	Мокроусов	[signature]	

1.136.5-19.02.200

Полотно

Стадия	Лист	Листов
Р	1	4

ЦНИИЭП жилища

Инв. № подл.	Подпись и дата	Взам. инв. №

Формат	Зона	Поз.	Обозначение	Наименование	Кол. на исполн. 1.136.5-19.02.200-										Примечание
					–	01	02	03	04	05	06	07	08	09	
БЧ		4	1.136.5-19.02.202	Брусок 900×122×52	1	1	1			1	1	1			0.00571 м³
БЧ		5	-01	Брусок 700×122×52				1	1				1	1	0.00444 м³
БЧ		6	-03	Брусок 900×122×52	1	1	1			1	1	1			0.00571 м³
БЧ		7	-04	Брусок 700×122×52				1	1				1	1	0.00444 м³
БЧ		8	-05	Брусок 900×122×52	1	1	1			1	1	1			0.00571 м³
БЧ		9	-06	Брусок 700×122×52				1	1				1	1	0.00444 м³
БЧ		10	1.136.5-19.02.203	Брусок 680×159×52	1	1	1			1	1	1			0.00562 м³
БЧ		11	-01	Брусок 480×159×52				1	1				1	1	0.00397 м³
БЧ		12	1.136.5-1900.001 -05	Штапик 1475×22×15	2	2	2	2	2	2	2	2	2	2	0.000973 м³
БЧ		13	-01	Штапик 656×22×15	2	2	2			2	2	2			0.000433 м³
БЧ		14	-02	Штапик 456×22×15				2	2				2	2	0.0003 м³
БЧ		15	1.136.5-190.2.001	Брусок 860×130×16	2	2	2			2	2	2			0.0036 м³
БЧ		16	-01	Брусок 660×130×16				2	2				2	2	0.000235 м³
				Стекло ГОСТ 111-78											
БЧ		17	1.136.5-19.02.010	1470×650×4	1	1	1			1	1	1			
БЧ		18	-01	1470×450×4				1	1				1	1	

1.136.5-19.02.200

Лист 2

18/49 37

Инв.№ подл.	Подпись и дата	Взам.инв.№

Формат	Зона	Поз.	Обозначение	Наименование	Кол. на исполн. 1.136.5-19.02.200-										Примечание
					—	01	02	03	04	05	06	07	08	09	
				Стандартные изделия											
				Гвозди ГОСТ 4028-63*											
		20		1.2×25	22	22	22	20	20	22	22	22	20	20	
		21		1.8×40	12	12	12	12	12	12	12	12	12	12	
		23		Нагель Н-33											
				ГОСТ 17585-72	12	12	12	12	12	12	12	12	12	12	
			Дополнительные данные для исполнения 2												

1.136.5-19.02.200	Лист 3

Инв.№ подл.	Подпись и дата	Взам.инв.№

Формат	Зона	Поз.	Обозначение	Наименование	Кол. на исполн. 1.136.5-19.02.200										Примечание
					-	01	02	03	04	05	06	07	08	09	
				Древесина хвойная ГОСТ 24454-80											
БЧ		25	1.136.5-02.204	Брусок 900×20×12						1	1	1			0.000216 $м^3$
			-01	Брусок 700×20×12									1	1	0.000168 $м^3$
				Резина рулонная 2МБ-А-м ГОСТ 7338-77*											
БЧ		27	1.136.5-02.205	Прокладка 900×70×2						1	1	1			
			-01	Прокладка 700×70×2									1	1	
				Стандартные изделия											
		30		Шуруп 1-3×300 ГОСТ 1144-80						5	5	5	4	4	

1.136.5-19.02.200	Лист 4

Альбом 38

Рис.1

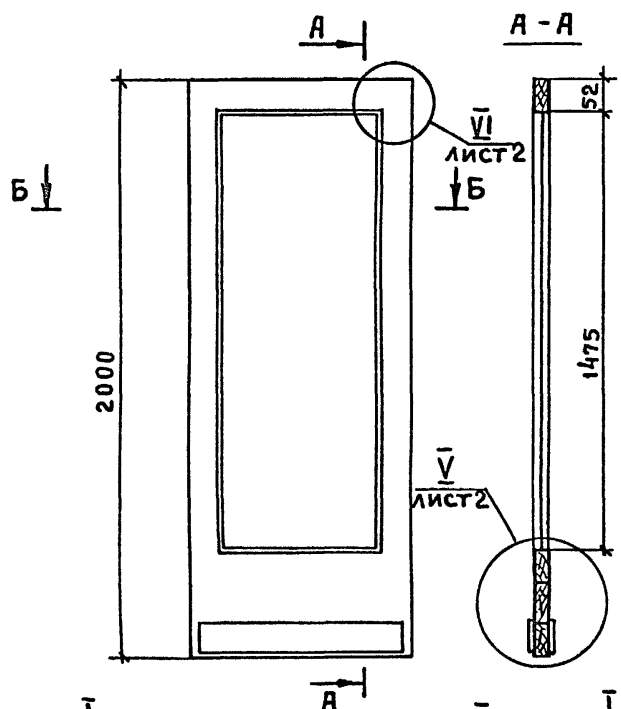

Рис.2

ОСТАЛЬНОЕ-СМ. РИС.1

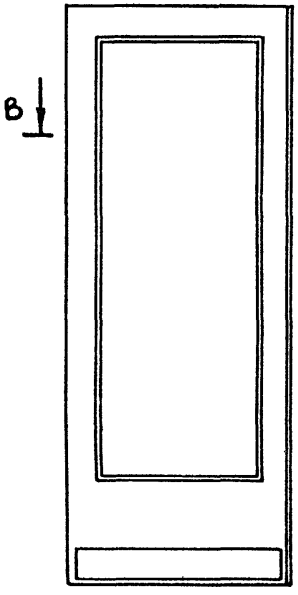

Рис.3

ОСТАЛЬНОЕ-СМ. РИС.1

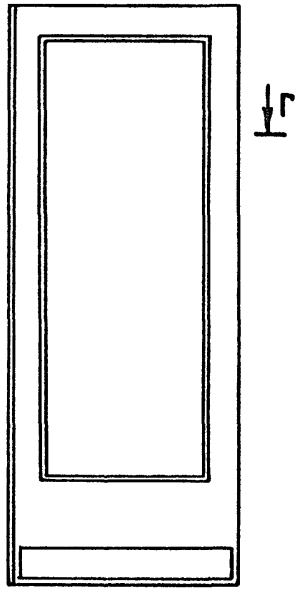

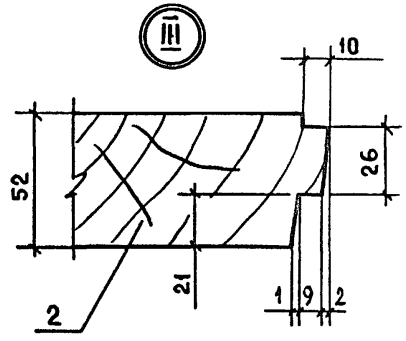

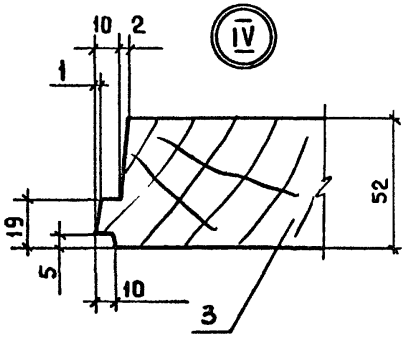

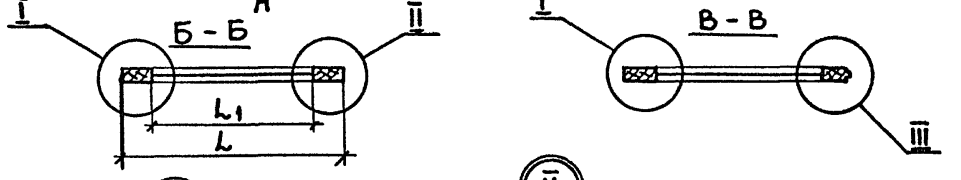

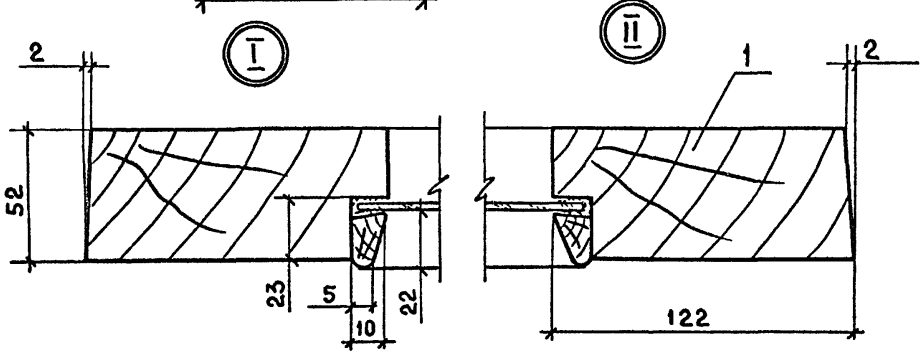

ГИП	Степнов		6.01.89
Пров.	Рутто		7.01.89
Разраб.	Мокроусов		5.01.89

1.136.5-19.02.200 СБ

Полотно

Сборочный чертеж

Стадия	Масса	Масштаб
Р		1:20
Лист 1	Листов 2	

ЦНИИЭП жилища

Инв.№ подл. | Подпись и дата | Взам.инв.№

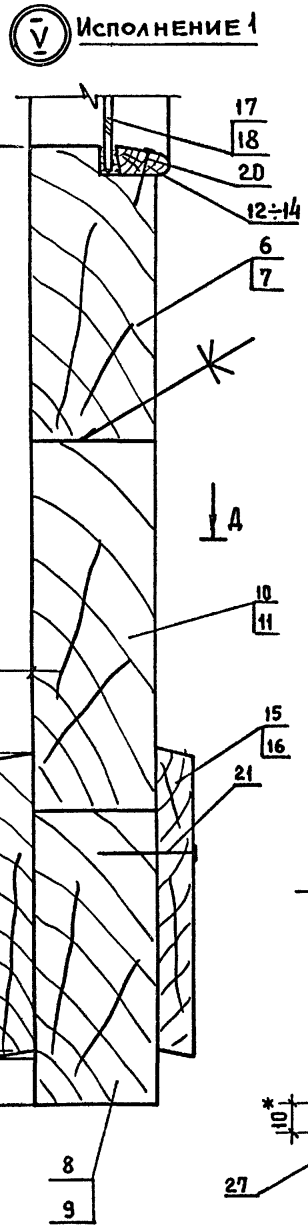

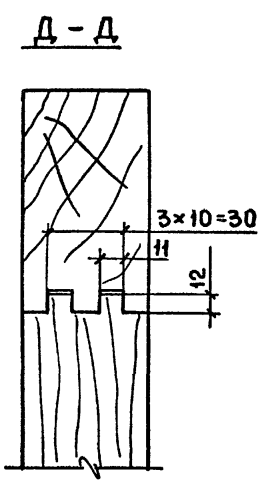

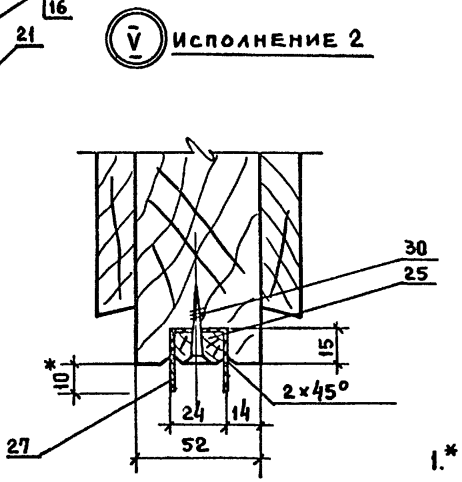

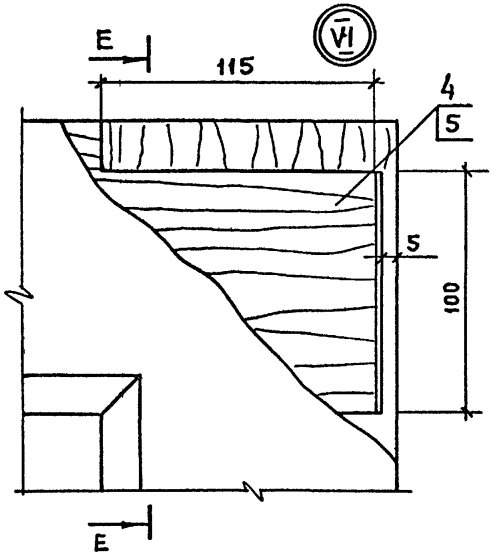

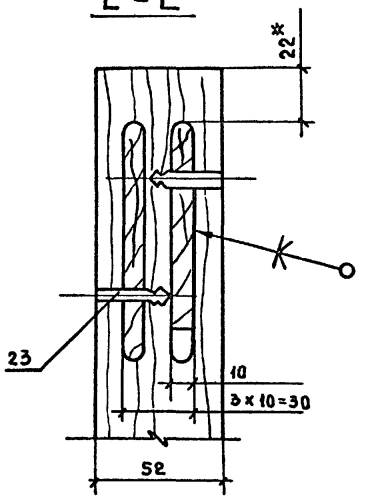

Обозначение	Марка	Рис	Исполн.	L	L1	Объем м³ в чистоте
1.136.5-19.02.200	ДН 21 - 10 п	1	1	900	656	0.0532
- 01	ДН 21 - 19 Ап	2				0 0532
- 02	ДН 21 - 19 п	3				0.0532
- 03	ДН 21 - 15 Ап	2		700	456	0.0442
- 04	ДН 21 - 15 А п	3				0 0442
- 05	ДН 21 - 10	1	2	900	656	0.05342
- 06	ДН 21 - 19 А	2				0.05342
- 07	ДН 21 - 19	3				0.05342
- 08	ДН 21 - 15 АА	2		700	456	0.0444
- 09	ДН 21 - 15 А	3				0.0444

1.* Размеры для справок

Инв.№ подл. | Подпись и дата | Взам. инв.№

1.136.5-19.02.200 СБ

Лист 2

18149 40

Формат	Зона	Поз.	Обозначение	Наименование	Кол. на исполн. 1.136.5-19.02.300 —	01	02	03	04	05	06	07	08	09	10	11	Примечание
				Документация													
12			1.136.5-19.02.300 СБ	Сборочный чертеж	X	X	X	X	X	X	X	X	X	X	X	X	
				Детали													
				Древесина хвойная ГОСТ 25454-80														
Б4		1	1.136.5-19.02.301	Брусок 2000×100×52	1		1		1		1		1		1	1	0.0104 м³
Б4		2	- 01	Брусок 2000×100×52	1	1		1		1	1	1		1			0.0104 м³
Б4		3	- 02	Брусок 2000×100×52			1		1	1			1		1	1	0.0104 м³
Б4		4	- 03	Брусок 2000×100×52		1		1				1		1			0.0104 м³
Б4		5	02.302	Брусок 886×100×52	1	1	1				1	1	1				0.0046 м³
Б4		6	- 01	Брусок 686×100×52				1	1					1	1		0.0036 м³
Б4		7	- 02	Брусок 486×100×52						1						1	0.00253 м³
Б4		8	02.303	Брусок 886×170×52	1	1	1				1	1	1				0.00783 м³
Б4		9	- 01	Брусок 686×170×52				1	1					1	1		0.00606 м³
Б4		10	- 02	Брусок 486×170×52						1						1	0.0043 м³
				Марка	АН21-10АП	АН21-15БП	АН21-19ВЛП	АН21-15ВП	АН21-15ВЛП	АН21-13БЛП	АН21-10А	АН21-15Б	АН21-19ВЛ	АН21-15В	АН21-15ВЛ	АН21-13БЛ	

Инв.№ подл. | Подпись и дата | Взам. инв.№

ГИП	Степнов	7.01.82
Пров.	Рутто	7.01.82
Разраб.	Мокроусов	5.01.82

1.136.5-19.02.300

Полотно

Стадия	Лист	Листов
Р	1	2

ЦНИИЭП жилища

Формат	Зона	Поз.	Обозначение	Наименование	Кол. на исполн. 1.136.5-19.02.300- —	01	02	03	04	05	06	07	08	09	10	11	Примечание
Б4		11	1.136.5-19.02.004	Брусок 1940×100×52	3	3	3	2	2	1	3	3	3	2	2	1	0.03 м³/0.02/0.01
Б4		12	02.100	Брусок 860×130×16	2	2	2				2	2	2				0.0036 м³
Б4		12	- 01	Брусок 660×130×16				2	2					2	2		0.0027 м³
Б4		12	- 02	Брусок 460×130×16						2						2	0.0019 м³
Б4		13	02.30	Штапик 1730×22×15	8	8	8	6	6	4	8	8	8	6	6	4	0.0046/м³/0.0034/0.0023
Б4		14	- 01	Штапик 100×22×15	8	8	8	6	6	4	8	8	8	6	6	4	0.0026/м³/0.0002/0.0013
Б4		15	02.310	Стекло ГОСТ 111-78													
				1725×95×3	4	4	4	3	3	2	4	4	4	3	3	2	
				Стандартные изделия													
				Гвозди ГОСТ 4028-63*													
		16		1.2×25	72	72	72	54	54	36	72	72	72	54	54	36	
		17		1.8×40	16	16	16	12	12	10	16	16	16	12	12	10	
			Дополнительные данные к исполнению 2														
				Древесина хвойная													
				ГОСТ 24454-80													
		25	1.136.5-19.02.305	Брусок 900×20×12							1	1	1				0.00022 м³
			- 01	Брусок 700×20×12										1	1		0.00017 м³
			- 02	Брусок 500×20×12												1	0.00012 м³
				Резина рулонная 2МБ-А-м													
		27	1.136.5-19.02.306	ГОСТ 7338-77* 900×70×2	1	1	1				1	1	1				
			- 01	700×70×2				1	1					1	1		
			- 02	500×70×2						1						1	
				Стандартные изделия													
		30		Шуруп 1-3×30 ГОСТ 1144-80	5	5	5	4	4	3	5	5	5	4	4	3	

Взам. инв. № | Подпись и дата | Инв. № подл.

Рис.1

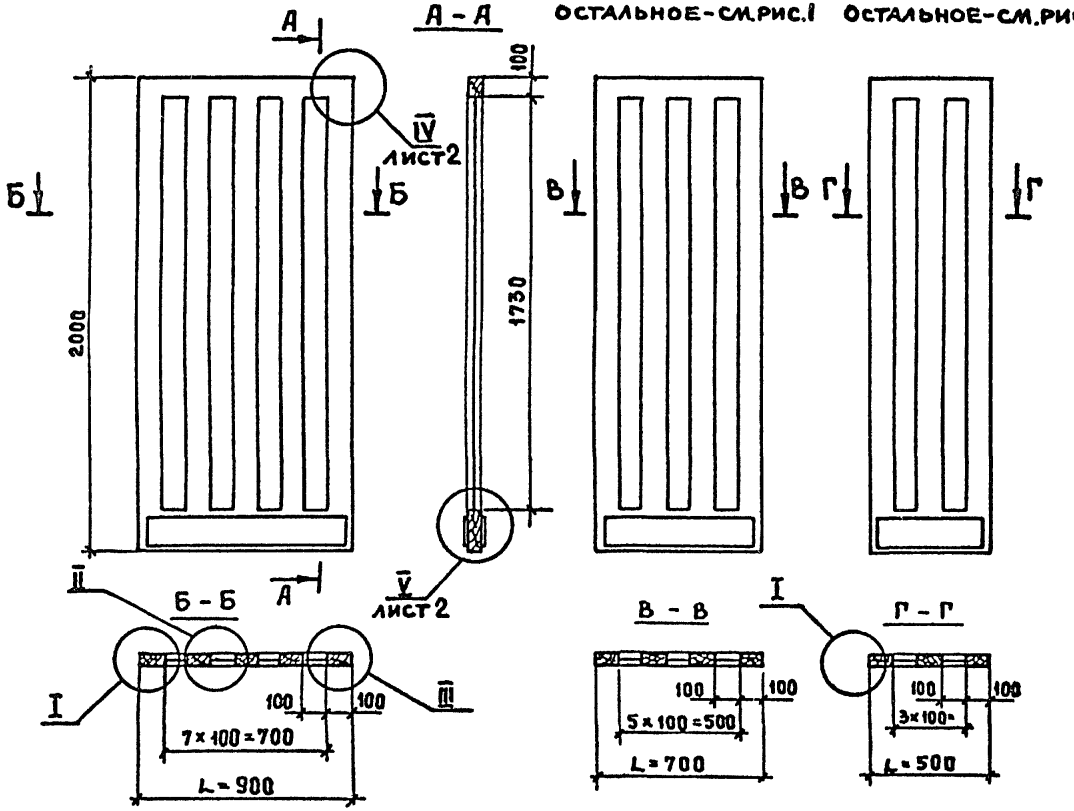

Рис.2
остальное-см.рис.1

Рис.3
остальное-см.рис.1

III Рис.4
остальное-см.рис.1;2

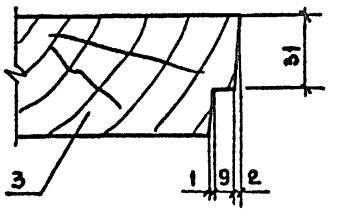

I Рис.5
остальное-см.рис.1;2

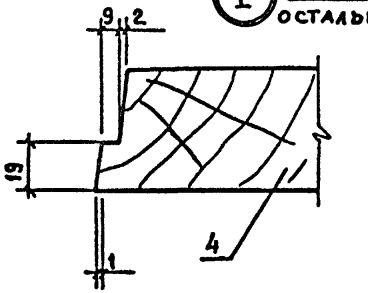

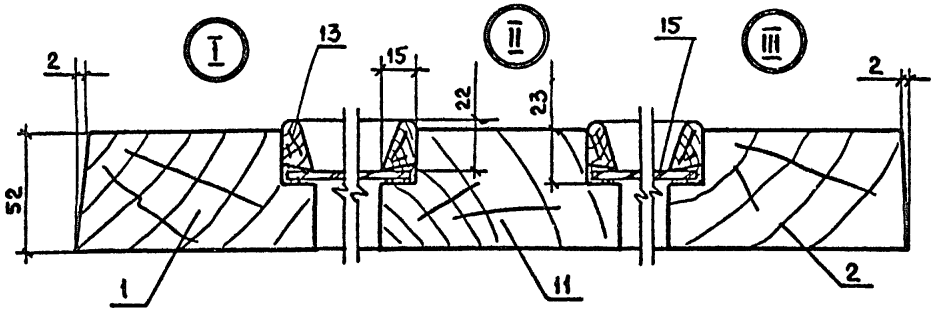

			1.136.5-19.02.300 СБ
			Полотно Сборочный чертеж
Стадия	Масса	Масштаб	
Р		1:20	
Лист 1	Листов 2		
ГИП	Степнов		7.01.82
Пров.	Рутто		7.01.82
Разраб.	Мокроусов		5.01.82
ЦНИИЭП жилища			

Инв.№ подл. | Подпись и дата | Взам.инв.№

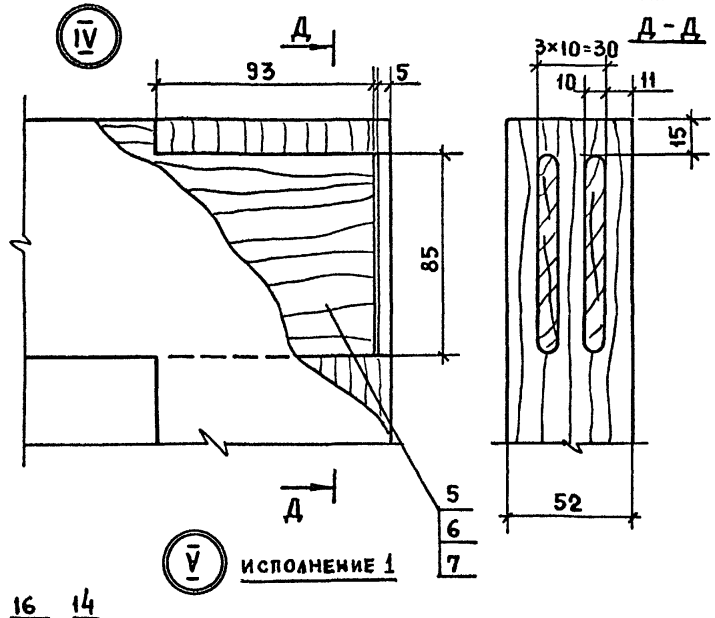

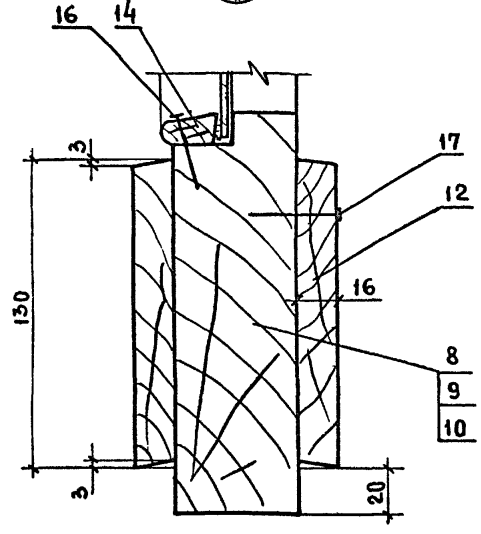

Обозначение	Марка	Рис.	L	Исполн.	Объем м³ в чистоте
1.136.5-19.02300	ДН 21-10 АП	1			0.0717
-01	ДН 21-15 БП	1-5	900		0.0717
-02	ДН 21-19 ВЛП	1-4		1	0.0717
-03	ДН 21-15 ВП	2-5	700		0.0568
-04	ДН 21-15 ВЛП	2-4			0.0568
-05	ДН 21-13 БЛП	3-4	500		0.042
-06	ДН 21-10 А	1			0.0719
-07	ДН 21-15 Б	1-5	900		0.0719
-08	ДН 21-19 ВЛ	1-4		2	0.0719
-09	ДН 21-15 В	2-5	700		0.0569
-10	ДН 21-15 ВЛ	2-4			0.0569
-11	ДН 21-13 БЛ	3-4	500		0.0421

1. Узел V исполн. 2 см. черт. 1.136.5-19.02.200, лист 2.

Инв. № подл. | Подпись и дата | Взам. инв. №

Инв.№ подл.	Подпись и дата	Взам.инв.№

Формат	Зона	Поз.	Обозначение	Наименование	Кол. на исполн. 1.136.5-19.02.400- —	01	02	Примечание
				Документация				
12			1.136.5-19.02.400 СБ	Сборочный чертеж	X	X	X	
				Детали				
Б4		1	1.136.5-19.02.401	Пластина				
				Лист В3 ГОСТ 199.04-74 / Ст.3 ГОСТ 16523-70*				
				360×30×3	2	2	2	0.254 кг
				Марка	ДН21-15А	ДН21-13	ДН21-19	

				1.136.5-19.02.400			
				Ограждение	Стадия	Лист	Листов
					Р	1	2
ГИП	Степнов		6.01.82		ЦНИИЭП жилища		
Пров.	Рутто		7.01.82				
Разраб.	Мокроусов		5.01.82				

Инв.№ подл.	Подпись и дата	Взам. инв.№

Формат	Зона	Поз.	Обозначение	Наименование	Кол. на исполн. 1.136.5-19.02.400- —	01	02	Примечание
Б4		2	1.136.5-19.02.402	Стержень L_2=568	3			0.224 кг
				L_2=668		3		0.263 кг
				L_3=768			3	0.303 кг
				Круг В8 ГОСТ 2590-71* / Ст.3. ГОСТ 535-79				

1.136.5-19.02.400	Лист 2

1849 45

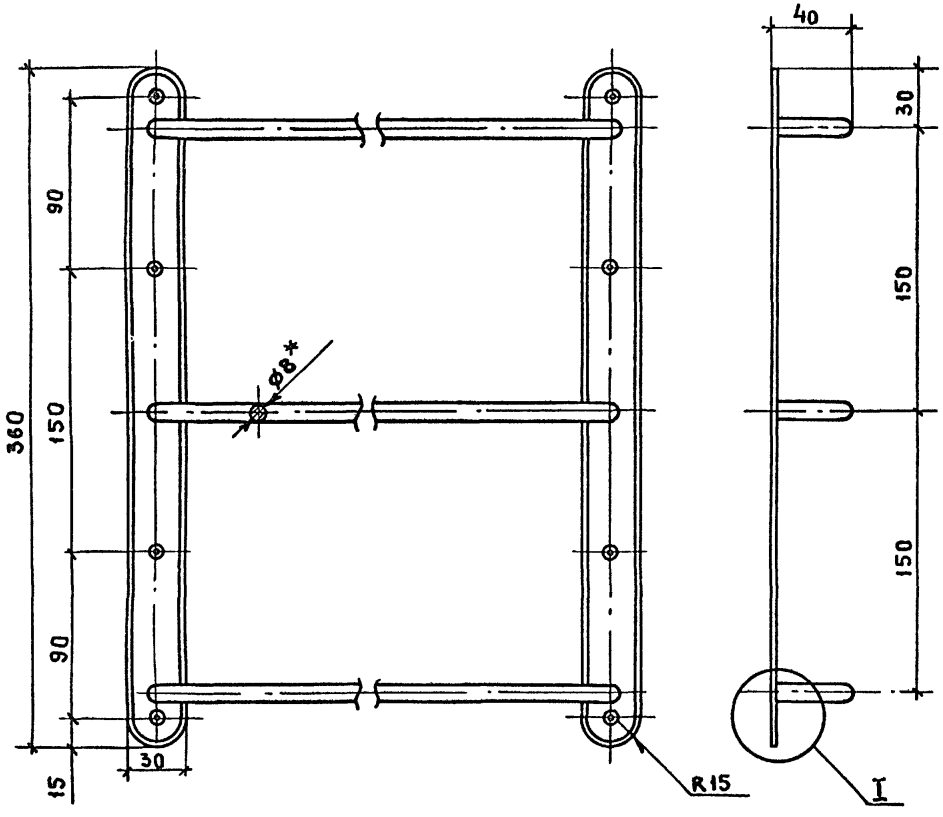

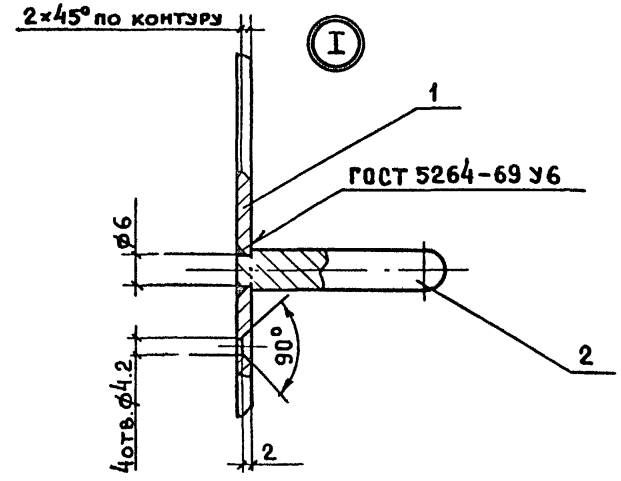

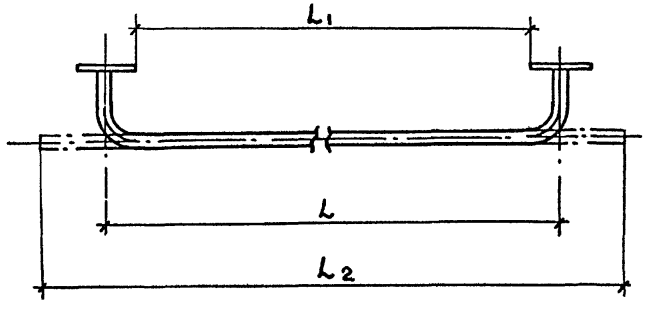

Обозначение	Ширина полотна	L	L_1	L_2	Масса стержней, кг	Общая масса кг
1.136.5-19.02.400	700	500	470	568	0.673	1.181
-01	800	600	570	668	0.791	1.299
-02	900	700	670	768	0.910	1.418

1.* Размеры для справок.
2. Допуски на все размеры по 7 классу точности.
3. Покрытие Н.б.18 ГОСТ 9.073-73.

		1.136.5-19.02.400	
		Ограждение Сборочный чертеж	Стадия: Р; Масса: ; Масштаб: 1:2.5
			Лист; Листов 1
ГИП	Степнов		6.01.89
Пров.	Рутто		9.01.89
Разраб.	Мокроусов		9.01.89
			ЦНИИЭП жилища

Инв.№подл. | Подпись и дата | Взам.инв.№

Формат	Зона	Поз.	Обозначение	Наименование	Кол. на испол. 1.136.5-19.03.000- 1	01	02	03	04	05	06	07	08	09	10	11	12	13	Примечание
				Документация															
12			1.136.5-19.03.000СБ	Сборочный чертеж	X	X	X	X	X	X	X	X	X	X	X	X	X	X	
			1.136.5-19.00.000 ПЗ	Пояснительная записка	X	X	X	X	X	X	X	X	X	X	X	X	X	X	
				Сборочные единицы															
12		1	1.136.5-19.01.100-03	Коробка	1	1	1	1	1	1									0.0348 м³
		2	-04	Коробка							1								0.0348 м³
12		3	01.200-03	Коробка								1	1	1	1	1	1		0.0318 м³
		4	-04	Коробка														1	0.0318 м³
11		5	03.100	Полотно	1			1											0.025 м³
		6	-01	Полотно		1			1										0.0364 м³
		7	-02	Полотно			1			1									0.0358 м³
		8	-06	Полотно								1			1				0.0251 м³
		9	-07	Полотно									1			1			0.0365 м³
		10	-08	Полотно										1			1		0.0359 м³
12		11	01.300-03	Полотно	1														0.475 м³
		12	-04	Полотно		1													0.484 м³
		13	-05	Полотно			1												0.4924 м³

Марка	ДН21-13АЩП	ДН21-13АЩР1П	ДН21-13АЩР21	ДН21-13ЩПЛ	ДН21-13ЩР1ПЛ	ДН21-13ЩР2ЛЛ	ДН21-13БП	ДН21-13АЩ	ДН21-13АЩР1	ДН21-13АЩР2	ДН21-13ЩЛ	ДН21-13ЩР1Л	ДН21-13ЩР2Л	ДН21-13Б

Инв. № подл. | Подпись и дата | Взам. инв. №

ГИП	Степнов		6.02.87
Пров.	Рутто		6.02.87
Разраб.	Мокроусов		6.02.87

1.136.5-19.03.000

Двери наружные

Стадия	Лист	Листов
Р	1	3

ЦНИИЭП жилища

Формат	Зона	Поз.	Обозначение	Наименование	Кол. на исполн. 1.136.5-19.03.000- —	01	02	03	04	05	06	07	08	09	10	11	12	13	Примечание
12		14	1.136.5-19.01.300-09	Полотно								1							0.47512м³
		15	-10	Полотно									1						0.48412м³
		16	-11	Полотно										1					0.49252м³
12		17	02.100-15	Полотно				1											0.048м³
		18	-16	Полотно					1										0.055м³
		19	-17	Полотно						1									0.06м³
12		20	-33	Полотно											1				0.04812м³
		21	-34	Полотно												1			0.05512м³
		22	-35	Полотно													1		0.06012м³
12		23	02.300-03	Полотно							1								0.0568м³
		24	-05	Полотно							1								0.042м³
		25	-09	Полотно														1	0.0569м³
		26	-11	Полотно														1	0.0421м³
				Стандартные изделия															
		41		Прокладка полиуретановая 10×10 ГОСТ 10174-72	8,4	8,4	8,4	8,4	8,4	8,4	8,4	7,2	7,2	7,2	7,2	7,2	7,2	7,2	м. пог.
		42		Петли ПН3-130 или ПН1-150 или ПН2-150 или ПН3-150 ГОСТ 5088-78	4	4	4	4	4	4	4	4	4	4	4	4	4	4	
		43		Замок ЗВ-1 ГОСТ 5089-80	1	1	1	1	1	1	1	1	1	1	1	1	1	1	В комплекте с шурупами

Инв.№ подл. | Подпись и дата | Взам.инв.№

1.136.5-19.03.000

Лист 2

Формат	Зона	Поз.	Обозначение	Наименование	Кол на исполн. 1.136.5-19.03.000- —	01	02	03	04	05	06	07	08	09	10	11	12	13	Примечание
		44		Закрыватель дверной															
				ЗД-1 ГОСТ 5091-78	1	1	1	1	1	1	1	1	1	1	1	1	1	1	
		45		Ручка РС-250															
				ГОСТ 5087-80	1	1	1	1	1	1	1	1	1	1	1	1	1	1	
		46		Ручка РС-100															
				ГОСТ 5087-80	1	1	1	1	1	1	1	1	1	1	1	1	1	1	
		47		Шпингалет задвижной															
				дверной штампованный															
				Ш3 ГОСТ 5090-79	2	2	2	2	2	2	2	1	1	1	1	1	1	1	
				Шурупы ГОСТ 1144-80															
		50		1-5×30	32	32	32	32	32	32	32	32	32	32	32	32	32	32	К поз. 42
		51		1-5×40	6	6	6	6	6	6	6	6	6	6	6	6	6	6	К поз. 44
		52		1-4×40	6	6	6	6	6	6	6	6	6	6	6	6	6	6	К поз. 45
		53		1-4×25	13	13	13	13	13	13	13	9	9	9	9	9	9	9	К поз. 46; 47

Инв. № подл. | Подпись и дата | Взам. инв. №

Рис. 1

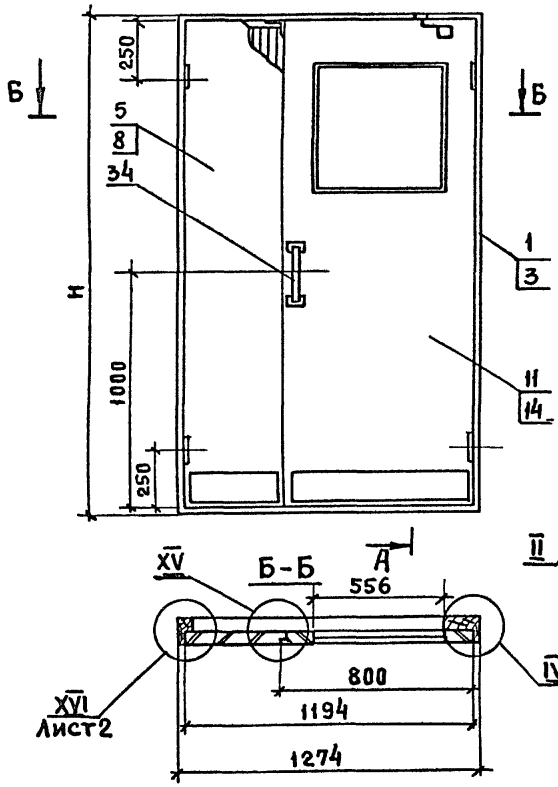

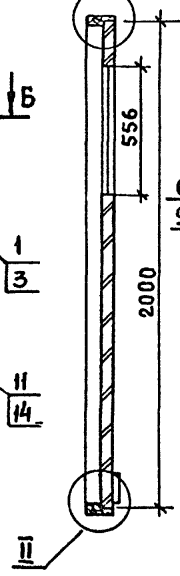

Рис. 2

остальное - см. рис. 1

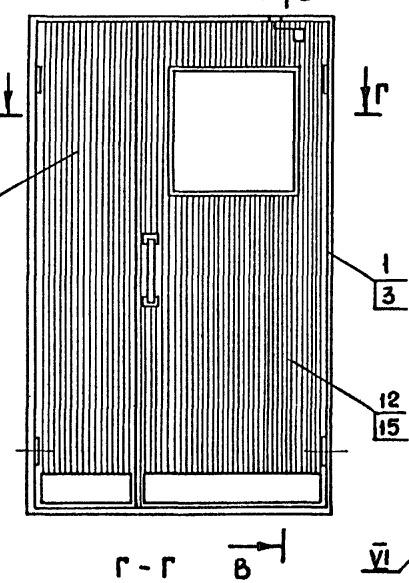

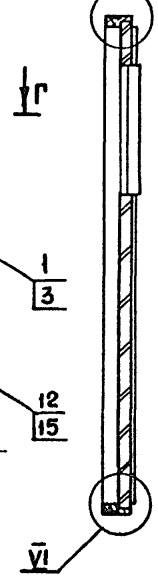

Рис. 3

остальное - см. рис 1

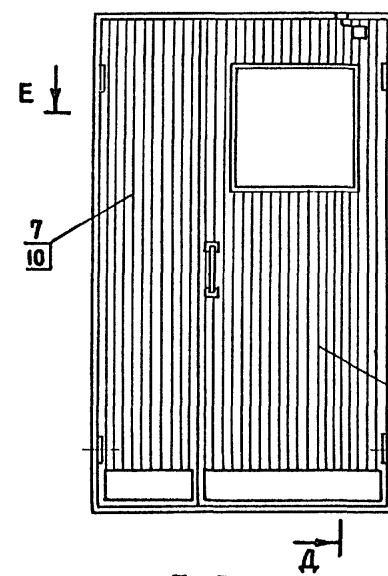

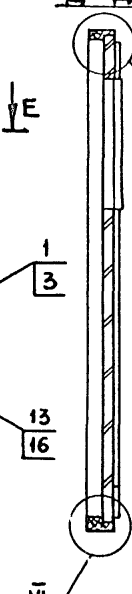

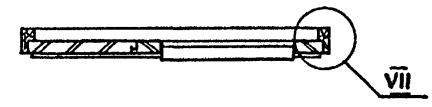

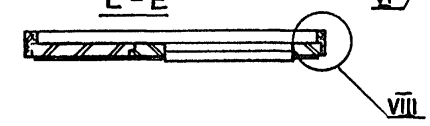

1. Узлы I ÷ VIII см. черт. 1.136.5-19.01.000 СБ, лист 2

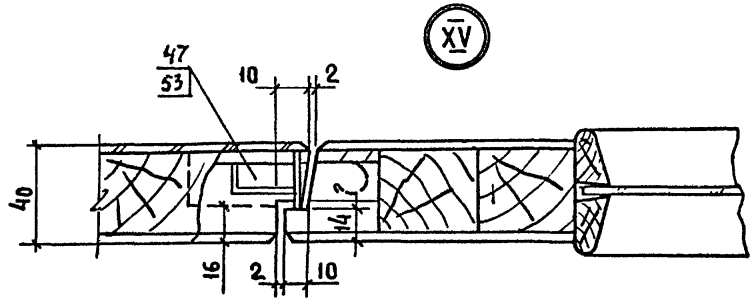

				1.136.5-19.03.000 СБ	
				Двери наружные Сборочный чертеж	Стадия: Р; Масса: ; Масштаб: 1:20 Лист 1; Листов 3
ГИП	Степнов		6.01.82		ЦНИИЭП жилища
Пров.	Рутто		7.01.82		
Разраб.	Мокроусов		5.01.82		

Инв. № подл. | Подпись и дата | Взам. инв. №

Рис. 4
ОСТАЛЬНОЕ-СМ. РИС. 1

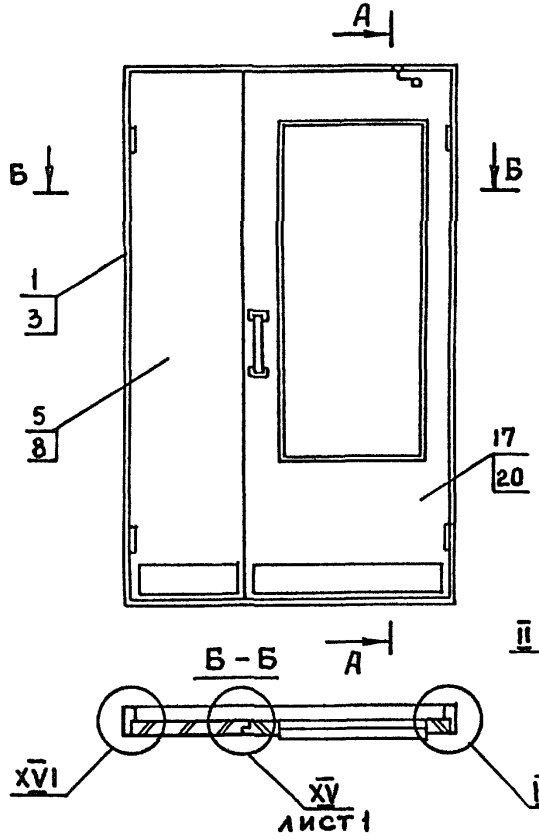

Рис. 5
ОСТАЛЬНОЕ-СМ. РИС. 1

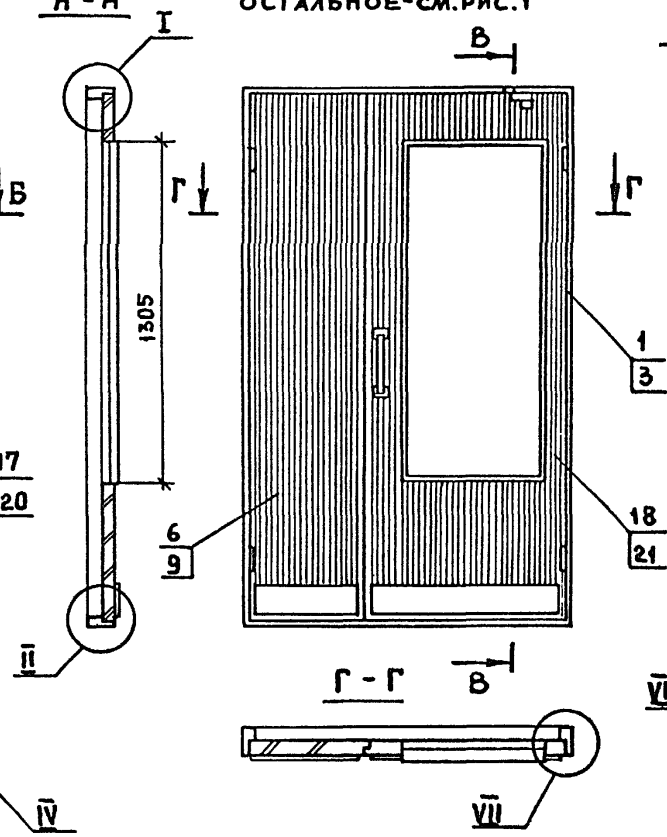

Рис. 6
ОСТАЛЬНОЕ-СМ. РИС. 1

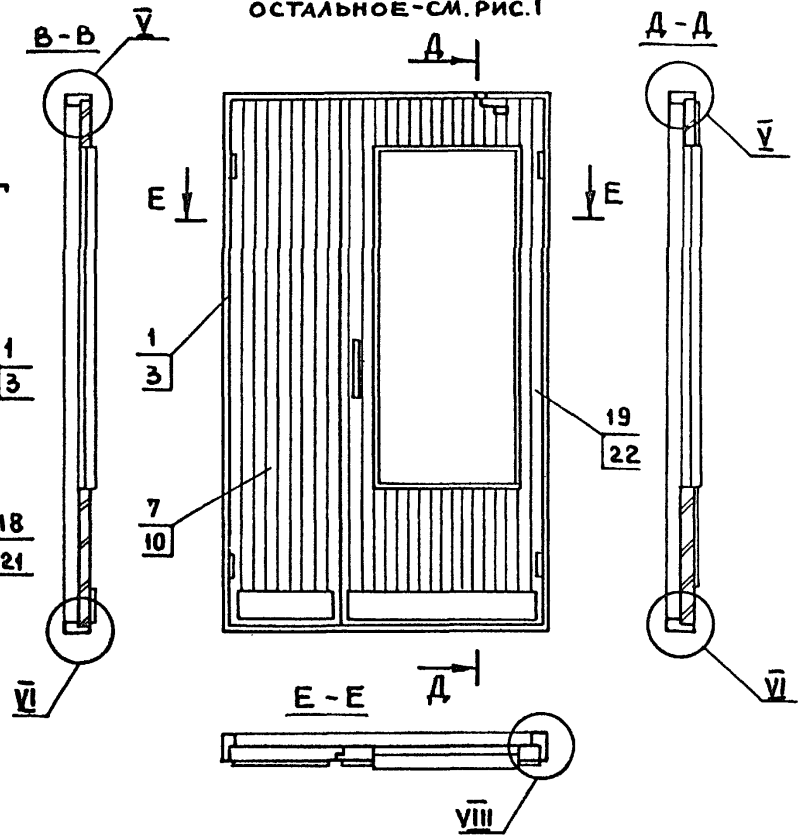

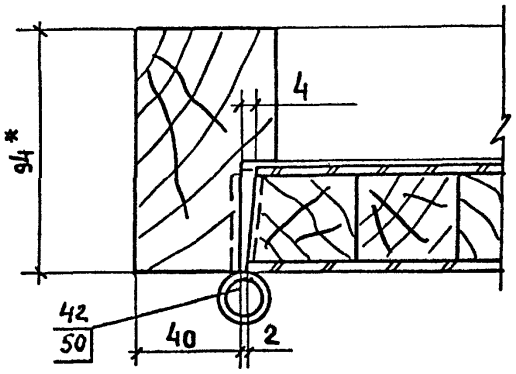

1. *Размеры для справок
2. Узлы I ÷ VIII см. черт. 1.136.5-19 01 000 СБ, лист 2.

	1.136.5-19.03 000 СБ	Лист 2

18149 51

Инв. № подл. | Подпись и дата | Взам. инв. №

Рис. 7

ОСТАЛЬНОЕ - СМ. РИС. 1

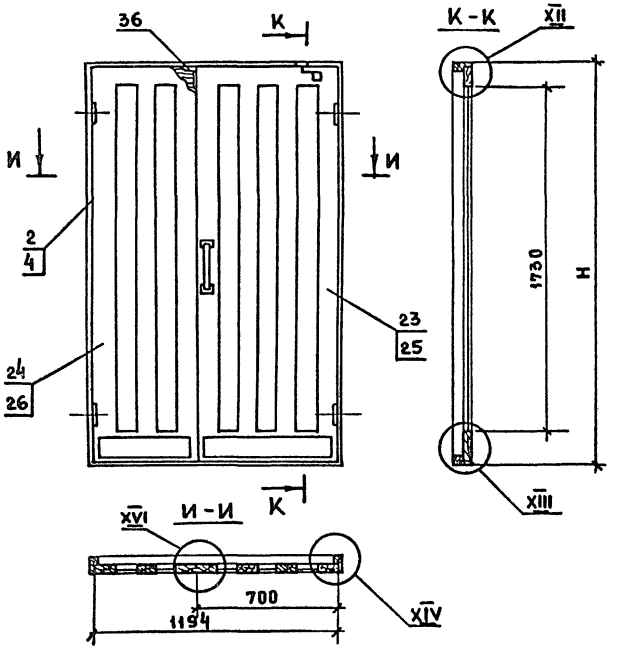

Обозначение	Марка	Рис.	H	Объем м³ в чистоте
1.136.5-19.03.000	ДН 21-13АЩп	1	2085	0.535
-01	ДН 21-13АЩР1п	2		0.555
-02	ДН 21-13АЩР2п	3		0.563
-03	ДН 21-13Щп	4		0.108
-04	ДН 21-13ЩР1п	5		0.126
-05	ДН 21-13ЩР2п	6		0.131
-06	ДН 21-13Бп	7		0.134
-07	ДН 21-13АЩ	1	2107	0.531
-08	ДН 21-13АЩР1	2		0.55
-09	ДН 21-13АЩР2	3		0.56
-10	ДН 21-13Щ	4		0.104
-11	ДН 21-13ЩР1	5		0.122
-12	ДН 21-13ЩР2	6		0.127
-13	ДН 21-13Б	7		0.13

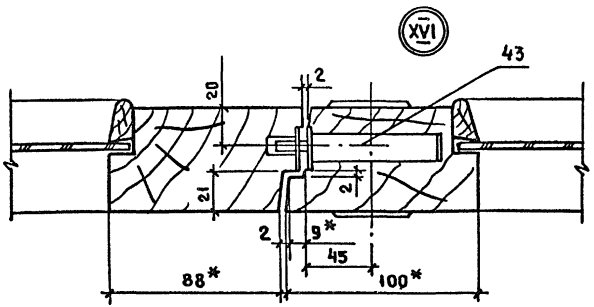

1.* Размеры для справок

2. Узлы XII, XIII, XIV см. черт. 1.136.5-19.02.000СБ, лист 2

Инв. № подл. | Подпись и дата | Взам. инв. №

Формат	Зона	Поз	Обозначение	Наименование	Кол. на исполн. 1.136.5-19.03.100 –												Примечание
					–	01	02	03	04	05	06	07	08	09	10	11	
				Документация													
12			1.136.5-19.03.100 СБ	Сборочный чертеж	X	X	X	X	X	X	X	X	X	X	X	X	
				Детали													
БЧ		1	1.136.5-19.03.101	Брусок 2000×55×30	2	2	2	2	2	2	2	2	2	2	2	2	0.0066 м³
БЧ		2	03.102	Брусок 290×55×30	2	2	2				2	2	2				0.00096 м³
			– 01	390×55×30				2	2	2				2	2	2	0.00129 м³
БЧ		3		Бруски заполнения													
			03.103	Набор 1890×290×30	0.016	0.016	0.016				0.016	0.016	0.016				
			– 01	1890×390×30				0.022	0.022	0.022				0.022	0.022	0.022	
БЧ		7	00.003	Раскладка тип 1 ГОСТ 8242-75													
				1830×19×13		25			32			25			32		0.0113 м³ / 0.0145
БЧ		8	00.004	Раскладка тип 2 ГОСТ 8242-75													
				1830×45×13			10			12			10			12	0.0107 м³ / 0.0128
БЧ		9	03.104	Брусок 380×130×16	2	2	2				2	2	2				0.00158 м³
			– 01	480×130×16				2	2	2				2	2	2	0.002 м³
				Древесина хвойная													
				ГОСТ 24454-80													
				Марка	ДН21-13ащ1л	ДН21-13ащ1л	ДН21-13ащ2л	ДН21-15щ1л	ДН21-15щ1л	ДН21-15щ2л	ДН21-13ащ1	ДН21-13ащ1	ДН21-13ащ2	ДН21-15щ1	ДН21-15щ1	ДН21-15щ2	

Инв. № подл. | Подпись и дата | Взам. инв. №

ГИП	Степнов		6.01.82
Пров.	Мокрусов		5.01.82
Разраб.	Рутто		7.01.82

1.136.5-19.03.100

Полотно

Стадия	Лист	Листов
Р	1	2

ЦНИИЭП жилища

Формат	Зона	Поз.	Обозначение	Наименование	Кол-на исполн 1.136.5-19 03.100-												Примечание
					–	01	02	03	04	05	06	07	08	09	10	11	
				Облицовка													
				Плита волокнистая													
				ГОСТ 4598-74*													
БЧ		10	1.136.5-19.03..105	СТ-500 2000×400×5	1	1		1	1		1	1		1	1		
			- 01	СТ-500 2000×500×5				1	1					1	1		
БЧ		11	03.106	Т-400 2000×400×4			1			1			1			1	
			- 01	Т-400 2000×500×4						1						1	
БЧ		12		Гидроизоляция													
				Пергамин ГОСТ2697-75													
			03.107	2000×400	1	1	1				1	1	1				
			- 01	2000×500				1	1	1				1	1	1	
		16		Стандартные изделия													
				Гвозди ГОСТ4028-63*													
		17		1.8×40	20	130	100	20	130	100	20	130	100	20	130	100	
				Скрепки ГОСТ5091-78	8	8	8	8	8	8	8	8	8	8	8	8	
			Дополнительные данные для исполнения 2														
БЧ		20	03.108	Брусок 400×12×12							1	1	1				0.0000576 м³
			- 01	Брусок 500×12×12										1	1	1	0.000072 м³
				Древесина хвойная													
				ГОСТ 24454-80													
БЧ		21	03.109	Прокладка 396×62×2													
				Резина рулонная													
				2МБ-А-М ГОСТ7338-77*							1	1	1	1	1	1	
				Стандартные изделия													
				Шуруп 1-3×30													
				ГОСТ 1145-80							3	3	3	3	3	3	

Инв.№ подл. | Подпись и дата | Взам. инв.№

Рис.1

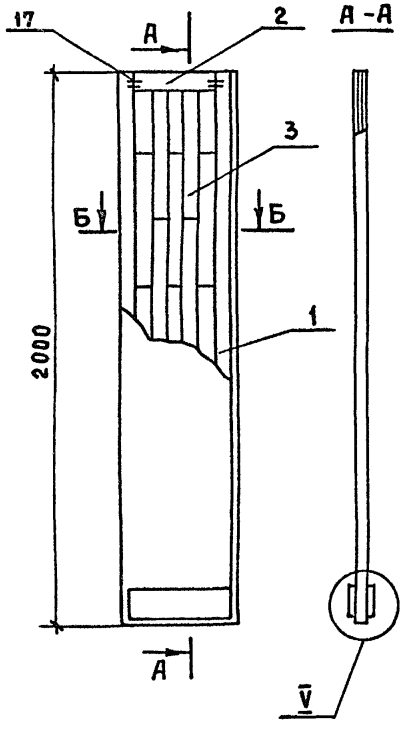

Рис.2
Остальное-см.рис.1

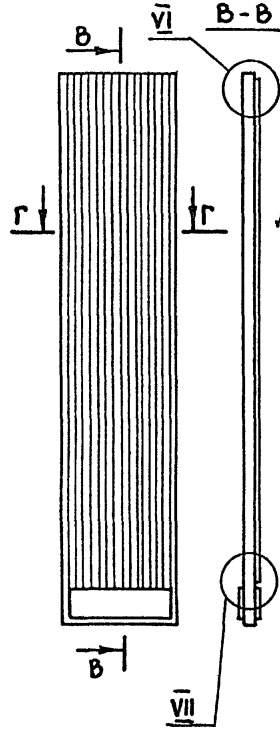

Рис.3
Остальное-см.рис.1

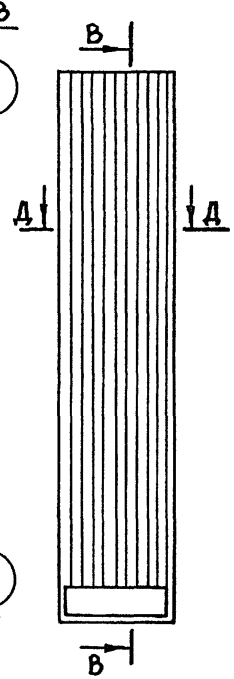

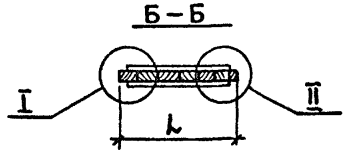

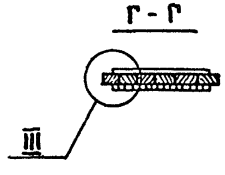

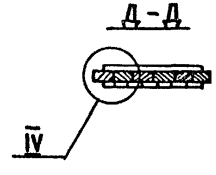

Обозначение	Марка	Рис.	Исполн.	l	Объем, м³ в чистоте
1.136.5-19.03.100	ДН 21-13АщпЛ	1	1	400	0.025
-01	ДН 21-13АщР1пЛ	2		400	0.0364
-02	ДН 21-13АщР2пЛ	3		400	0.0358
-03	ДН 21-15щпЛ	1		500	0.032
-04	ДН 21-15щР1пЛ	2		500	0.0464
-05	ДН 21-15щР2пЛ	3		500	0.0447
-06	ДН 21-13АщЛ	1	2	400	0.0251
-07	ДН 21-13АщР1Л	2		400	0.0365
-08	ДН 21-13АщР2Л	3		400	0.0359
-09	ДН 21-15щЛ	1		500	0.03201
-10	ДН 21-15щР1Л	2		500	0.04641
-11	ДН 21-15щР2Л	3		500	0.04471

1. Узлы I÷IV см. черт. 1.136.5-19.01.300 СБ, лист 1.
2. Рис. 7 см. черт. 1.136.5-19.02.100 СБ, лист 1; рис. 8÷9 — 1.136.5-19.02.100 СБ, лист 2.
3. Узлы V-VII см. черт. 1.136.5-19.01.300 СБ, лист 2.

Взам. инв. № | Подпись и дата | Инв. № подл.

ГИП	Степнов		6.01.89
Пров.	Мокроусов		5.01.89
Разраб.	Рутто		17.01.89

1.136.5-19.03.100 СБ

Полотно
Сборочный чертеж

Стадия	Масса	Масштаб
Р		1:20
Лист	Листов 1	

ЦНИИЭП жилища

Формат	Зона	Поз.	Обозначение	Наименование	Кол. на исполн. 1.136.5-19.04.000- —	01	02	03	04	05	06	07	08	09	10	11	12	13	14	15	16	17	Примечание
				Документация																			
12			1.136.5-19.04.000 СБ	Сборочный чертеж	×	×	×	×	×	×	×	×	×	×	×	×	×	×	×	×	×	×	
			1.136.5-19.00.000 ПЗ	Пояснительная записка	×	×	×	×	×	×	×	×	×	×	×	×	×	×	×	×	×	×	
				Сборочные единицы																			
12		1	1.136.5-19.01.100-05	Коробка	1	1	1	1	1	1													0,03684 м³
		2	-06	Коробка							1	1	1										0,03684 м³
12		3	01.200-05	Коробка										1	1	1	1	1	1				0,0325 м³
		4	-06	Коробка																1	1	1	0,0325 м³
12		5	03.100-03	Полотно	1																		0,032 м³
		6	-04	Полотно		1																	0,0464 м³
		7	-05	Полотно			1																0,0447 м³
12		8	02.100-03	Полотно	1																		0,0489 м³
		9	-04	Полотно		1																	0,0558 м³
		10	-05	Полотно			1																0,061 м³
		11	-09	Полотно				1															0,047 м³
		12	-10	Полотно					1														0,054 м³
		13	-11	Полотно						1													0,059 м³

Марка	АН21-15ЩП	АН21-15ЩР1П	АН21-15ЩР2П	АН21-15АЩП	АН21-15АЩР1П	АН21-15АЩР2П	АН21-15АП	АН21-15БП	АН21-15ВП	АН21-15Щ	АН21-15ЩР1	АН21-15ЩР2	АН21-15АЩ	АН21-15АЩР1	АН21-15АЩР2	АН21-15А	АН21-15Б	АН21-15В

Инв. № подл. | Подпись и дата | Взам. инв. №

				1.136.5-19.04.000
				Стадия: Р; Лист: 1; Листов: 3
ГИП	Степнов		6.01.89	Двери наружные
Пров.	Рутто		7.02.89	ЦНИИЭП жилища
Разраб.	Мокроусов		5.02.89	

Формат	Зона	Поз.	Обозначение	Наименование	Кол. на испол. 1.136.5-19.04.000- —	01	02	03	04	05	06	07	08	09	10	11	12	13	14	15	16	17	Примечание
12		14	1.136.5-19.02.100 — 12	Полотно				1															0.047 м³
		15	— 13	Полотно					1														0.054 м³
		16	— 14	Полотно						1													0.059 м³
12		17	02.200 — 04	Полотно							1												0.0442 м³
		18	— 05	Полотно							1												0.05342 м³
12		12	02.300 — 01	Полотно								1											0.0717 м³
		20	— 05	Полотно								1											0.042 м³
		21	— 03	Полотно									1										0.0568 м³
		22	— 04	Полотно									1										0.0568 м³
12		23	03.100 — 09	Полотно										1									0.03201 м³
		24	— 10	Полотно											1								0.04641 м³
		25	— 11	Полотно												1							0.04471 м³
12		26	02.100 — 21	Полотно										1									0.049 м³
		27	— 22	Полотно											1								0.05592 м³
		28	— 23	Полотно												1							0.06112 м³
		29	— 27	Полотно													1						0.04712 м³
		30	— 28	Полотно														1					0.05412 м³
		31	— 29	Полотно															1				0.05912 м³
		32	— 30	Полотно													1						0.04712 м³
		33	— 31	Полотно														1					0.05412 м³
		34	— 32	Полотно															1				0.05912 м³
12		35	02.200 — 08	Полотно																1			0.0444 м³
		36	— 09	Полотно																1			0.0444 м³
12		37	02.300 — 07	Полотно																	1		0.0719 м³
		38	— 11	Полотно																	1		0.0421 м³
		39	— 09	Полотно																		1	0.0569 м³
		40	— 10	Полотно																		1	0.0569 м³

Инв. № подл. | Подпись и дата | Взам. инв. №

1.136.5-19.04.000

Лист 2

Формат	Зона	Поз.	Обозначение	Наименование	Кол. на исполн. 1.136.5-19.04 000- —	01	02	03	04	05	06	07	08	09	10	11	12	13	14	15	16	17	Примечание
				Стандартные изделия																			
		41		Прокладка полиуретановая																			
				10×10 ГОСТ 10174-72	8.8	8.8	8.8	8.8	8.8	8.8	8.8	8.8	8.8	7.4	7.4	7.4	7.4	7.4	7.4	7.4	7.4	7.4	
		42		Петли ПН3-130 или																			
				ПН1-150 или ПН2-150																			
				или ПН3-150 ГОСТ 5088-78	4	4	4	4	4	4	4	4	4	4	4	4	4	4	4	4	4	4	
		43		Замок 38-1 ГОСТ 5089-80	1	1	1	1	1	1	1	1	1	1	1	1	1	1	1	1	1	1	С шурупами
		44		Закрыватель дверной																			
				ЗД-1 ГОСТ 5091-78	1	1	1	1	1	1	1	1	1	1	1	1	1	1	1	1	1	1	
		45		Ручка РС 250 ГОСТ 5087-80	1	1	1	1	1	1	1	1	1	1	1	1	1	1	1	1	1	1	
		46		Ручка РС 100 ГОСТ 5087-80	1	1	1	1	1	1	1	1	1	1	1	1	1	1	1	1	1	1	
		47		Шпингалет задвижной																			
				дверной штампованный																			
				ГОСТ 5090-79	2	2	2	2	2	2	2	2	2	1	1	1	1	1	1	1	1	1	
				Шурупы ГОСТ 1144-80																			
		50		1-5×30	32	32	32	32	32	32	32	32	32	32	32	32	32	32	32	32	32	32	К поз. 41
		51		1-5×40	6	6	6	6	6	6	6	6	6	6	6	6	6	6	6	6	6	6	К поз. 44
		52		1-4×40	6	6	6	6	6	6	6	6	6	6	6	6	6	6	6	6	6	6	К поз. 45
		53		1-4×25	13	13	13	13	13	13	13	13	13	9	9	9	9	9	9	9	9	9	К поз. 46; 47

Взам. инв. №

Подпись и дата

Инв. № подл.

Рис. 1

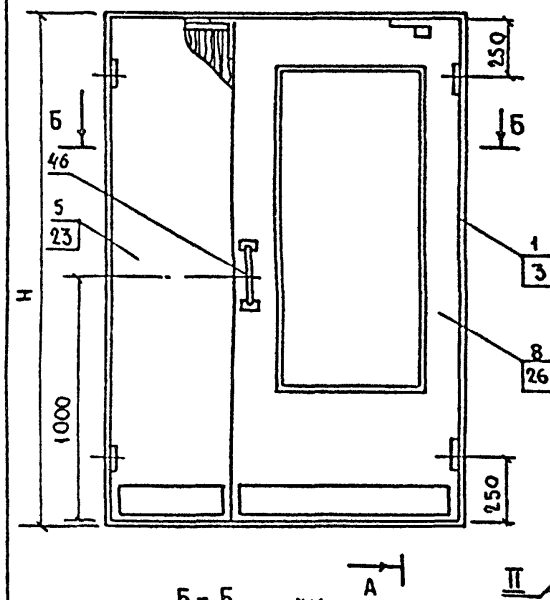

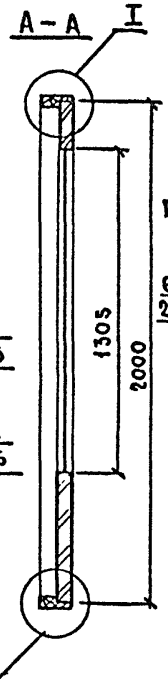

Рис. 2

ОСТАЛЬНОЕ - СМ. РИС. 1

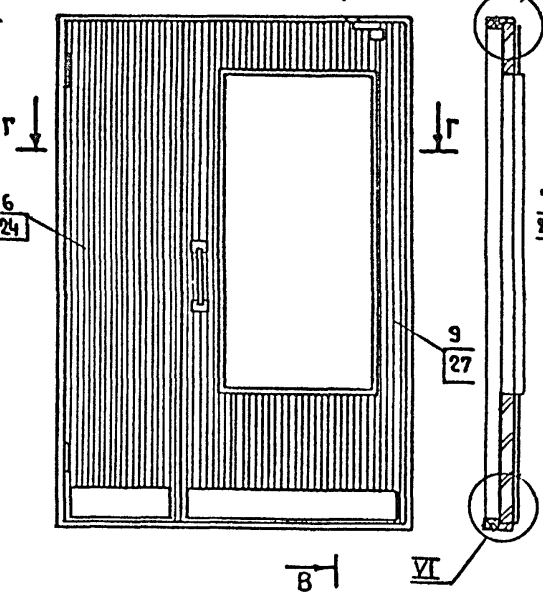

Рис. 3

ОСТАЛЬНОЕ - СМ. РИС. 1

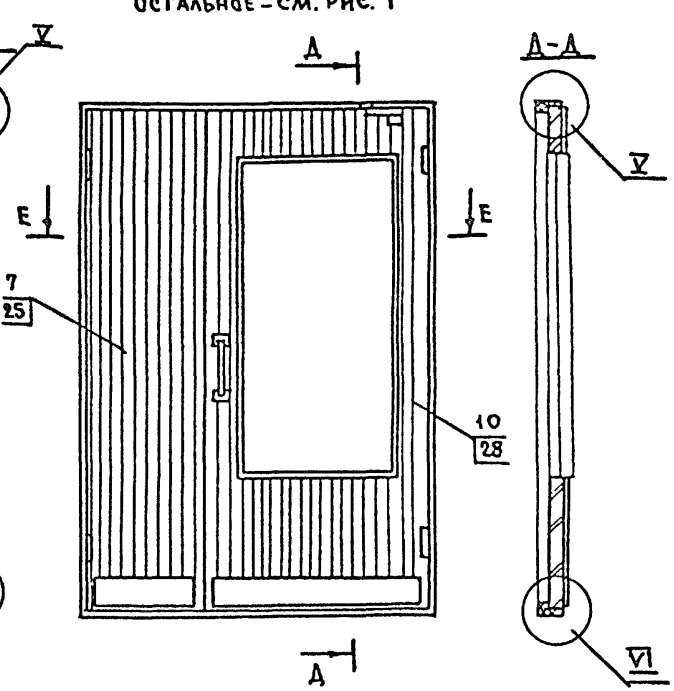

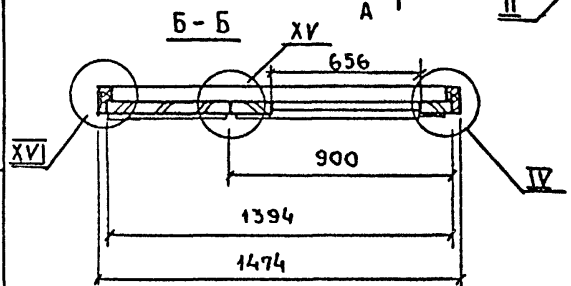

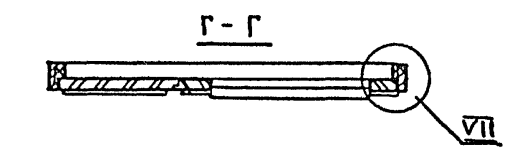

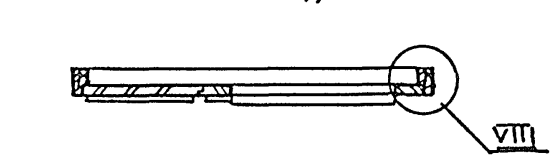

1. Узлы I, II, IV, V, VI, VII, VII см. черт. 1.136.5-19.01.000 сб, лист 2
2. Узел XV см. черт. 1.136.5-19.03.000 сб
3. Узел XVI см. черт. 1.136.5-19.03.000 сб, лист 2.
4. Двери изображены с порогом.

ГИП	Степнов		6.01.92
Пров	Рутто		7.01.92
Разраб.	Макроусов		5.01.92

1.136.5-19.04.000 СБ

Двери наружные.
Сборочный чертеж

Стадия	Масса	Масштаб
Р		1:20
Лист 1	Листов 4	

ЦНИИЭП жилища

Копировал: Зар

Формат 12

18149 59

Инв. № подл. | Подпись и дата | Взам. инв. №

Рис. 4

ОСТАЛЬНОЕ - СМ. РИС. 1

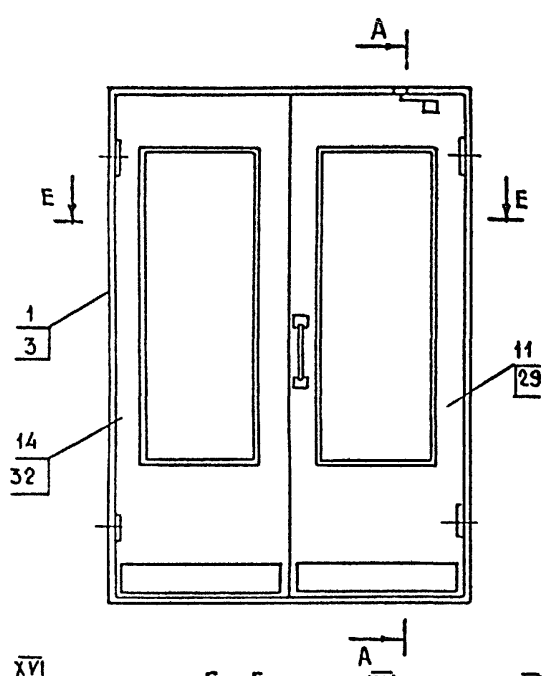

Рис. 5

ОСТАЛЬНОЕ - СМ. РИС. 1

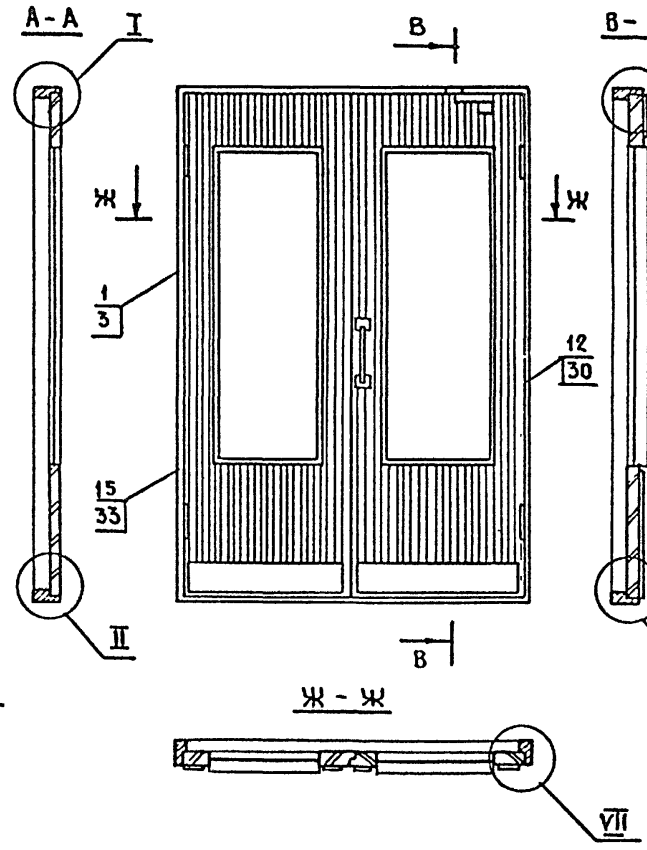

Рис. 6

ОСТАЛЬНОЕ - СМ. РИС. 1

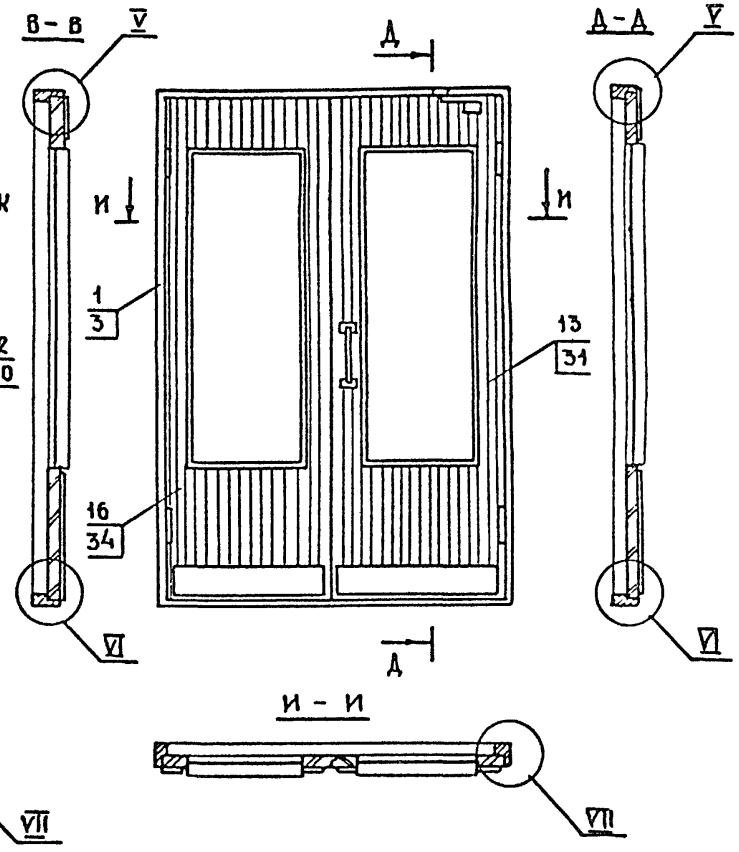

1. Узлы I, II, IV, V, VI, VII, VIII см. черт. 1.136.5-19.01.000 СБ, лист 2.
2. Узел XV см. черт. 1.136.5-19.03.000 СБ., лист 1.
3. Узел XVI см. черт. 1.136.5-19.03.000 СБ, лист 2.

Инв. № подл. | Подпись и дата | Взам. инв. №

Копировал: Зайцев 18149 60 Формат А2

Рис. 7

ОСТАЛЬНОЕ - СМ. РИС. 1

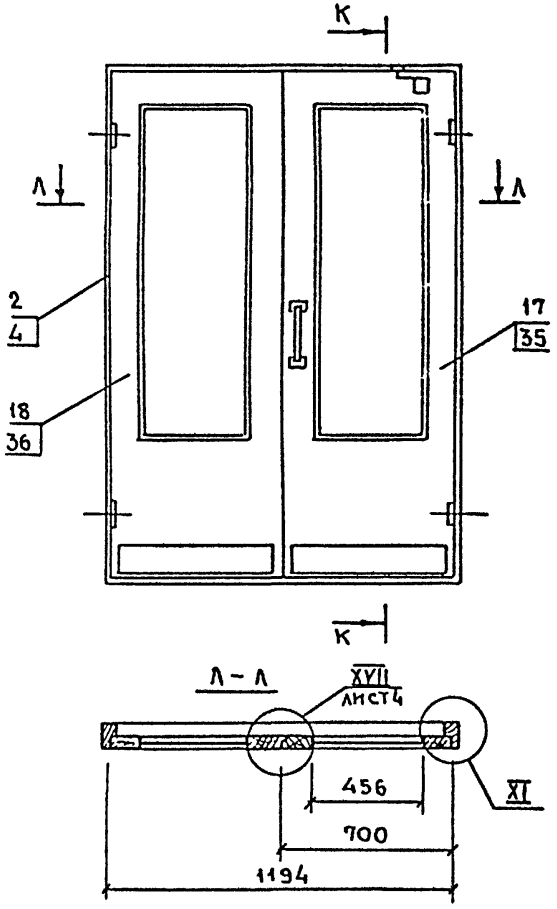

Рис. 8

ОСТАЛЬНОЕ - СМ. РИС. 1

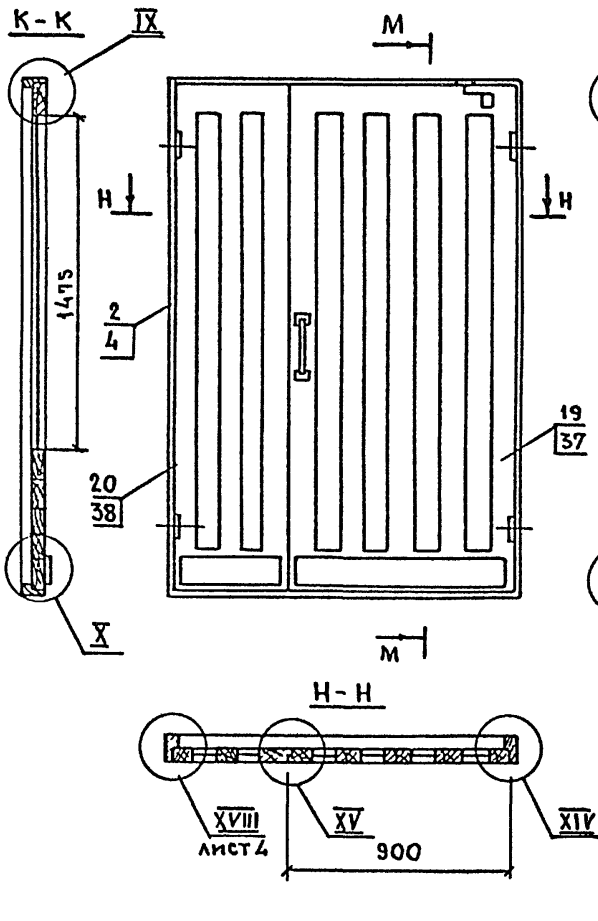

Рис. 9

ОСТАЛЬНОЕ - СМ. РИС. 1; 8

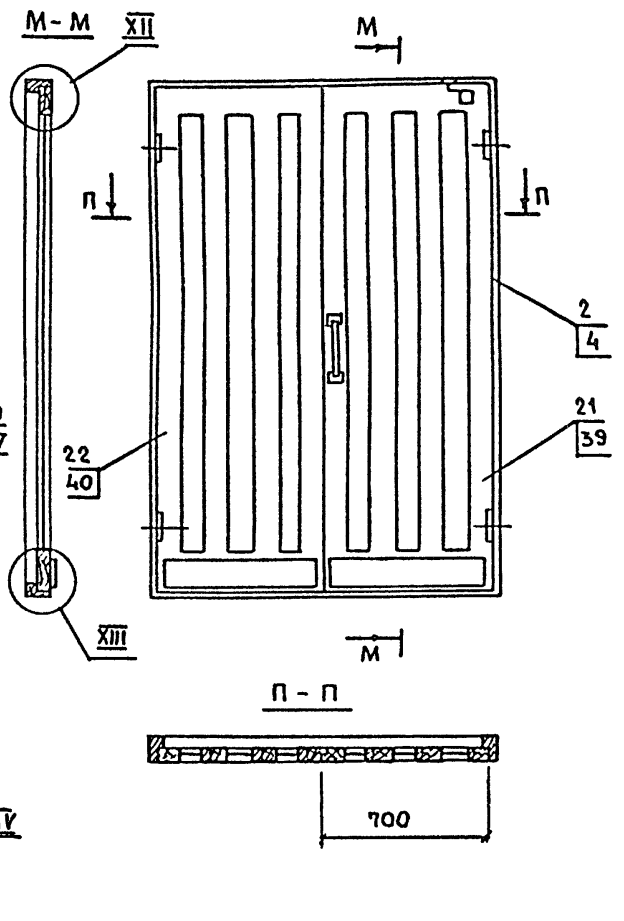

1. Узлы IX - XIV см. черт. 1.136.5-19.02.000 СБ, лист 2.
2. Узел XV см. черт. 1.136.5-19.03.000 СБ.

	1.136.5-19.04.000 СБ	Лист 3

Копировал:

Формат А2

18149 61

Инв.№ подл. | Подпись и дата | Взам. инв.№

XVII

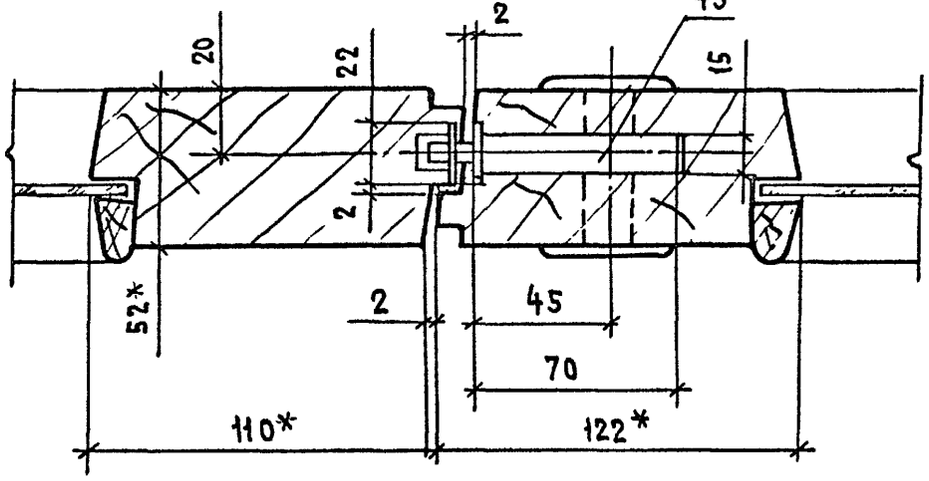

XVIII

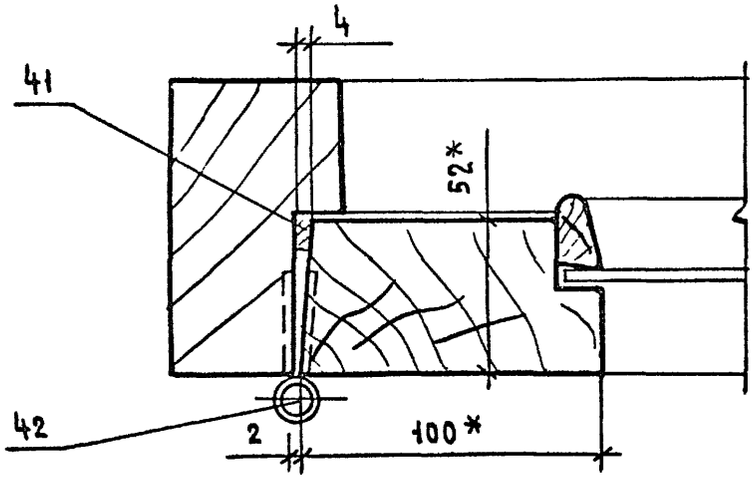

Обозначение	Марка	Рис.	Н	Объем м³ в чистоте
1.136.5-19.04.000	ДН21-15Щп	1	2085	0.118
-01	ДН21-15ЩР1п	2		0.139
-02	ДН21-15ЩР2п	3		0.143
-03	ДН21-15Ащп	4		0.131
-04	ДН21-15АЩР1п	5		0.145
-05	ДН21-15АЩР2п	6		0.155
-06	ДН21-15Ап	7		0.135
-07	ДН21-15Бп	8		0.151
-08	ДН21-15Вп	9		0.151
-09	ДН21-15Щ	1	2107	0.114
-10	ДН21-15ЩР1	2		0.135
-11	ДН21-15ЩР2	3		0.139
-12	ДН21-15АЩ	4		0.127
-13	ДН21-15АЩР1	5		0.141
-14	ДН21-15АЩР2	6		0.151
-15	ДН21-15А	7		0.121
-16	ДН21-15Б	8		0.147
-17	ДН21-15В	9		0.147

1* Размеры для справок

Инв.№подл. | Подпись и дата | Взам.инв.№

Инв.№ подл.	Подпись и дата	Взам.инв.№

Формат	Зона	Поз.	Обозначение	Наименование	Кол. на исполн. 1.136.5-19.05.000- —	01	02	03	04	05	06	07	08	09	Примечание
				Документация											
12			1.136.5-19.05.000 СБ	Сборочный чертеж	X	X	X	X	X	X	X	X	X	X	
			1.136.5-19.00.000 ПЗ	Пояснительная записка	X	X	X	X	X	X	X	X	X	X	
				Сборочные единицы											
12		1	1.136.5-19.01.100-07	Коробка	1	1	1								0.041 м³
		2	-08	Коробка				1	1						0.041 м³
12		3	01.200-07	Коробка						1	1	1			0.0354 м³
		4	-08	Коробка									1	1	0.0354 м³

Марка	ДН21-19ЩП	ДН21-19ЩР1П	ДН21-19ЩР2П	ДН21-19П	ДН21-19ВП	ДН21-19Щ	ДН21-19ЩР1	ДН21-19ЩР2	ДН21-19	ДН21-19В

			1.136.5-19.05.000
ГИП	Степнов		6.12.92
Пров.	Рутто		4.12.92
Разраб.	Мокроусов		5.12.92

Двери наружные

Стадия	Лист	Листов
Р	1	4

ЦНИИЭП жилища

Инв.№ подл.	Подпись и дата	Взам.инв.№

Формат	Зона	Поз.	Обозначение	Наименование	Кол. на исполн. 1.136.5-19.05.000- —	01	02	03	04	05	06	07	08	09	Примечание
12		5	1.136.5-19.02.100-03	Полотно	1										0.0489 м³
		6	-04	Полотно		1									0.0558 м³
		7	-05	Полотно			1								0.061 м³
		8	-06	Полотно	1										0.0492 м³
		9	-07	Полотно		1									0.056 м³
		10	-08	Полотно			1								0.0612 м³
12		11	02.200-02	Полотно				1							0.0532 м³
		12	-03	Полотно				1							0.0442 м³
12		13	02.300-01	Полотно					1						0.0717 м³
		14	-02	Полотно					1						0.0717 м³
12		15	02.100-21	Полотно						1					0.049 м³
		16	-22	Полотно							1				0.05592 м³
		17	-23	Полотно								1			0.06112 м³
12		18	02.200-08	Полотно									1		0.0444 м³
		19	-09	Полотно									1		0.0444 м³
12		20	02.300-07	Полотно										1	0.0719 м³
		21	-08	Полотно										1	0.0719 м³
12		22	02.100-24	Полотно						1					0.04922 м³
		23	-25	Полотно							1				0.05612 м³

Инв.№ подл.	Подпись и дата	Взам. инв.№

		Обозначение	Наименование	Кол. на исполн. 1.136.5-19.05.000-										Примечание
				—	01	02	03	04	05	06	07	08	09	
12	24	1.136.5-19.02.100-26	Полотно								1			0,06132 м³
			Стандартные изделия											
	41		Прокладка полиуретановая 10×10 ГОСТ 10174-72	9,6	9,6	9,6	9,6	9,6	7,8	7,8	7,8	7,8	7,8	м.пог.
	42		Петля ПН3-130 или ПН1-150 или ПН2-150 или ПН3-150 ГОСТ 5088-78	4	4	4	4	4	4	4	4	4	4	
	43		Замок ЗВ-1 ГОСТ 5089-80	1	1	1	1	1	1	1	1	1	1	В комплексе с шурупами

1.136.5-19.05.000 Лист 3

Инв.№ подл.	Подпись и дата	Взам. инв.№

		Обозначение	Наименование	Кол. на исполн. 1.136.5-19.05.000-										Примечание
	44		Закрыватель дверной ЗД-1 ГОСТ 5091-78	1	1	1	1	1	1	1	1	1	1	
	45		Ручка РС-250 ГОСТ 5087-80	1	1	1	1	1	1	1	1	1	1	
	46		Ручка РС-100 ГОСТ 5087-80	1	1	1	1	1	1	1	1	1	1	
			Шурупы ГОСТ 1144-80											
	50		1-5×30	32	32	32	32	32	32	32	32	32	32	К поз. 42
	51		1-5×40	6	6	6	6	6	6	6	6	6	6	К поз. 44
	52		1-4×40	8	8	8	8	8	8	8	8	8	8	К поз. 45
	53		1-4×25	13	13	13	13	13	9	9	9	9	9	К поз. 46; 47

1.136.5-19.05.000 Лист 4

18/19 67

Рис.1

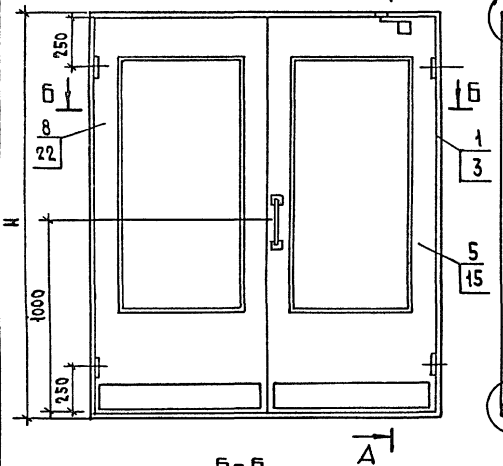

Рис.2
Остальное - см. рис.1

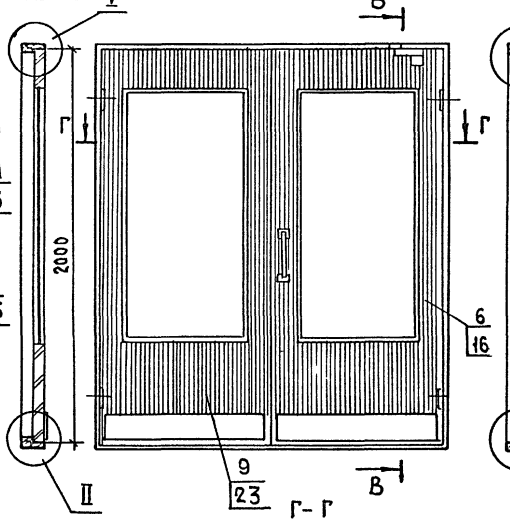

Рис.3
Остальное - см. рис.1

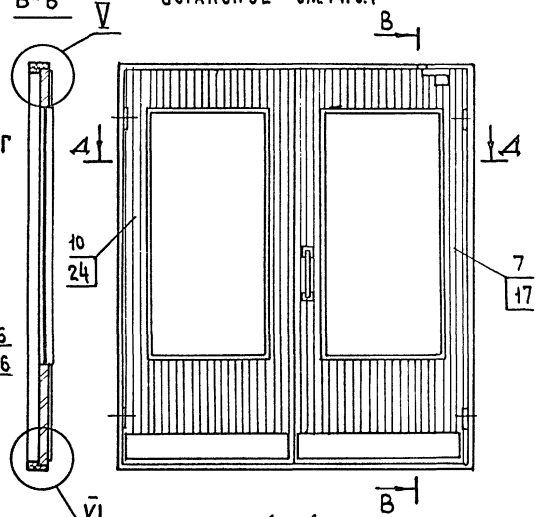

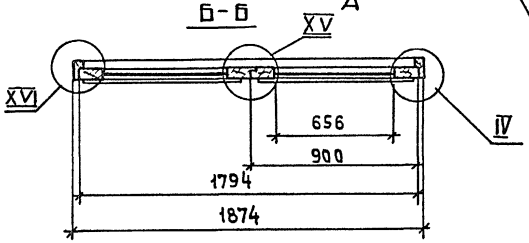

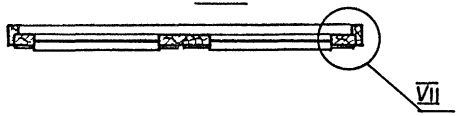

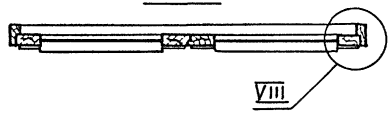

1. Узлы I, II, IV, V, VI, VII, VIII см. черт. 1.136.5-19.01.000СБ, лист 2
2. Узел XV см. черт. 1.136.5-19.03.000СБ
3. Узел XVI см. черт. 1.136.5-19.03.000СБ, лист 2
4. Двери изображены с порогом.

ГИП	Степнов		6.01.82
Пров.	Рутто		7.01.82
Разраб.	Мокроусов		5.01.82

1.136.5-19.05.000СБ

Двери наружные
Сборочный чертеж

Стадия	Масса	Масштаб
Р		1:20
Лист 1	Листов 2	

ЦНИИЭП жилища

Инв.№подл. | Подпись и дата | Взам.инв.№

18149 65

Рис. 4

Остальное - см. рис. 1

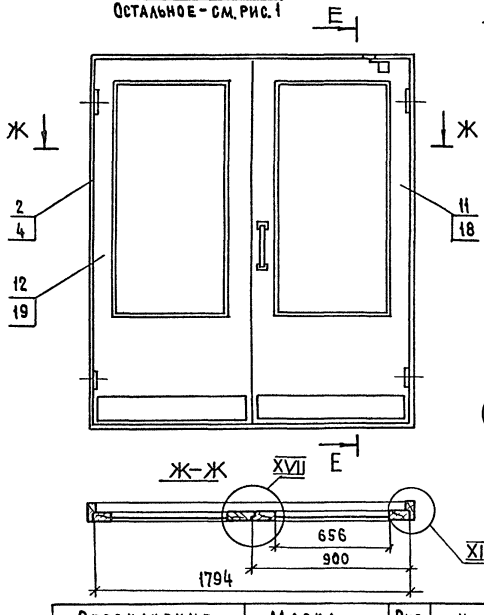

Рис. 5

Остальное - см. рис. 1

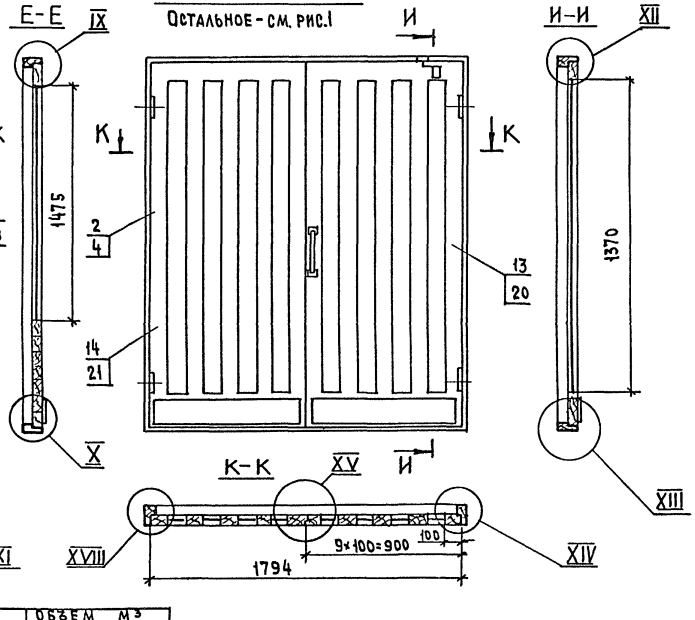

Обозначение	Марка	Рис	Н	Объем м³ в чистоте
1.136.5-19.05.000	ДН21-19Щп	1	2085	0.139
-01	ДН21-19ЩР1п	2		0.153
-02	ДН21-19ЩР2п	3		0.163
-03	ДН21-19п	4		0.138
-04	ДН21-19Вп	5		0.184
-05	ДН21-19Щ	1	2107	0.134
-06	ДН21-19ЩР1	2		0.148
-07	ДН21-19ЩР2	3		0.158
-08	ДН21-19	4		0.125
-09	ДН21-19В	5		0.18

1. Узлы IX-XIV см. черт. 1.136.5-19.02.000СБ, лист 2
2. Узел XV см. черт. 1.136.5-19.03.000СБ

Инв. № подл. | Подпись и дата | Взам. инв. №

Инв.№ подл.	Подпись и дата	Взам.инв.№

Формат	Зона	Поз.	Обозначение	Наименование	Кол. на исполн. 1.136.5-19.06.000- —	01	02	03	04	05	06	07	08	09	Примечание
				Документация											
12			1.136.5-19. 06.000СБ	Сборочный чертеж	X	X	X	X	X	X	X	X	X	X	
			1.136.5-19. 00.000 ПЗ	Пояснительная записка	X	X	X	X	X	X	X	X	X	X	
				Сборочные единицы											
12		1	1.136.5-19. 01.100 – 09	Коробка	1	1	1								0.0349 м³
		2	– 10	Коробка				1	1						0.0349 м³
		3	01.200 – 09	Коробка						1	1	1			0.0289 м³
		4	– 10	Коробка									1	1	0.0289 м³
				Марка	ДН24-10ЩП	ДН24-10ЩР1П	ДН24-10ЩР2П	ДН24-10АП	ДН24-10П	ДН24-10Щ	ДН24-10ЩР1	ДН24-10ЩР2	ДН24-10А	ДН24-10	

ГИП	Степнов	[signature]	6.02.82
Пров.	Рутто	[signature]	4.02.82
Разраб.	Мокроусов	[signature]	5.02.82

1.136.5-19.06.000

Двери наружные

Стадия	Лист	Листов
Р	1	4

ЦНИИЭП жилища

Инв.№ подл.	Подпись и дата	Взам.инв.№

Формат	Зона	Поз.	Обозначение	Наименование	Кол. на исполн. 1.136.5-19.06.000- —	01	02	03	04	05	06	07	08	09	Примечание
12		5	1.136.5-19. 06.100	Полотно	1										0.052 м³
		6	– 01	Полотно		1									0.0596 м³
		7	– 02	Полотно			1								0.0652 м³
12		8	06.200	Полотно				1							0.0573 м³
12		9	06.300	Полотно					1						0.126 м³
12		10	06.100 – 18	Полотно						1					0.05213 м³
		11	– 19	Полотно							1				0.05973 м³
		12	– 20	Полотно								1			0.06533 м³
12		13	06.200 – 06	Полотно									1		0.0575 м³
12		14	06.300 – 06	Полотно										1	0.12622 м³
				Стандартные изделия											
		41		Прокладка полиуретановая 10×10 ГОСТ 10174-72	6.4	6.4	6.4	6.4	6.4	5.5	5.5	5.5	5.5	5.5	М. пог.

1.136.5-19.06.000

Лист 2

Инв.№ подл.	Подпись и дата	Взам.инв.№

Формат	Зона	Поз.	Обозначение	Наименование	Кол. на исполн. 1.136.5-19.06.000- —	01	02	03	04	05	06	07	08	09	Примечание
		42		Петли ПН3-130 или											
				ПН1-150 или ПН2-150											
				или ПН3-150											
				ГОСТ 5088-78	2	2	2	2	2	2	2	2	2	2	
		43		Замок ЗВ-2											
				ГОСТ 5089-80	1	1	1	1	1	1	1	1	1	1	
		44		Закрыватель											
				дверной ЗД-1											
				ГОСТ 5091-78	1	1	1	1	1	1	1	1	1	1	
		45		Ручка РС-250											
				ГОСТ 5087-80	1	1	1	1	1	1	1	1	1	1	
		46		Ручка РС-100											
				ГОСТ 5087-80	1	1	1	1	1	1	1	1	1	1	

Инв.№ подл.	Подпись и дата	Взам.инв.№

Формат	Зона	Поз.	Обозначение	Наименование	Кол. на исполн. 1.136.5-19.06.000- —	01	02	03	04	05	06	07	08	09	Примечание
				Шурупы ГОСТ1144-80											
		50		1-5×30	16	16	16	16	16	16	16	16	16	16	К поз.42
		51		1-5×40	6	6	6	6	6	6	6	6	6	6	К поз.44
		52		1-4×40	6	6	6	6	6	6	6	6	6	6	К поз.45
		53		1-4×25	4	4	4	4	4	4	4	4	4	4	К поз.46

87149 89

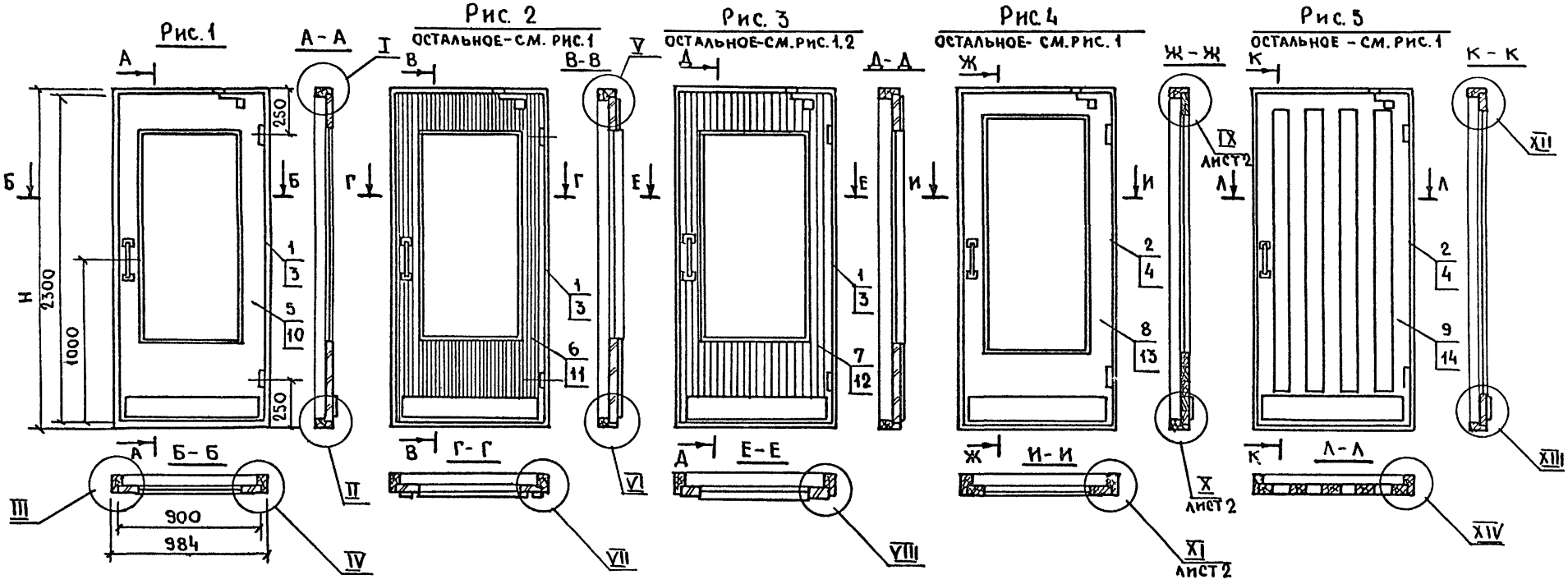

Обозначение	Марка	Рис	Н	Объем, м³ в чистоте
1.136.5-19. 06.000	ДН24-10Щ	1	2407	0.0869
-01	ДН24-10ЩР1	2		0.0945
-02	ДН24-10ЩР2	3		0.1
-03	ДН24-10	4		0.0922
-04	ДН24-10А	5		0.161
-05	ДН24-10ЩП	1	2385	0.081
-06	ДН24-10ЩР1П	2		0.089
-07	ДН24-10ЩР2П	3		0.095
-08	ДН24-10П	4		0.087
-09	ДН24-10АП	5		0.155

1. Узлы I-V см. черт. 1.136.5-19. 01.000 сб, лист 2
2. Двери изображены с порогом.

ГИП	Степнов		6.01.82	1.136.5-19. 06.000 сб
ПРОВ.	Рутто		7.01.82	Двери наружные. Сборочный чертеж
РАЗРАБ.	Мокроусов		5.02.	

Стадия	Масса	Масштаб
Р		1:25
Лист 1	Листов 2	

ЦНИИЭП жилища

Копировал: 18149 69 Формат 12

Инв. № подл. | Подпись и дата | Взам. инв. №

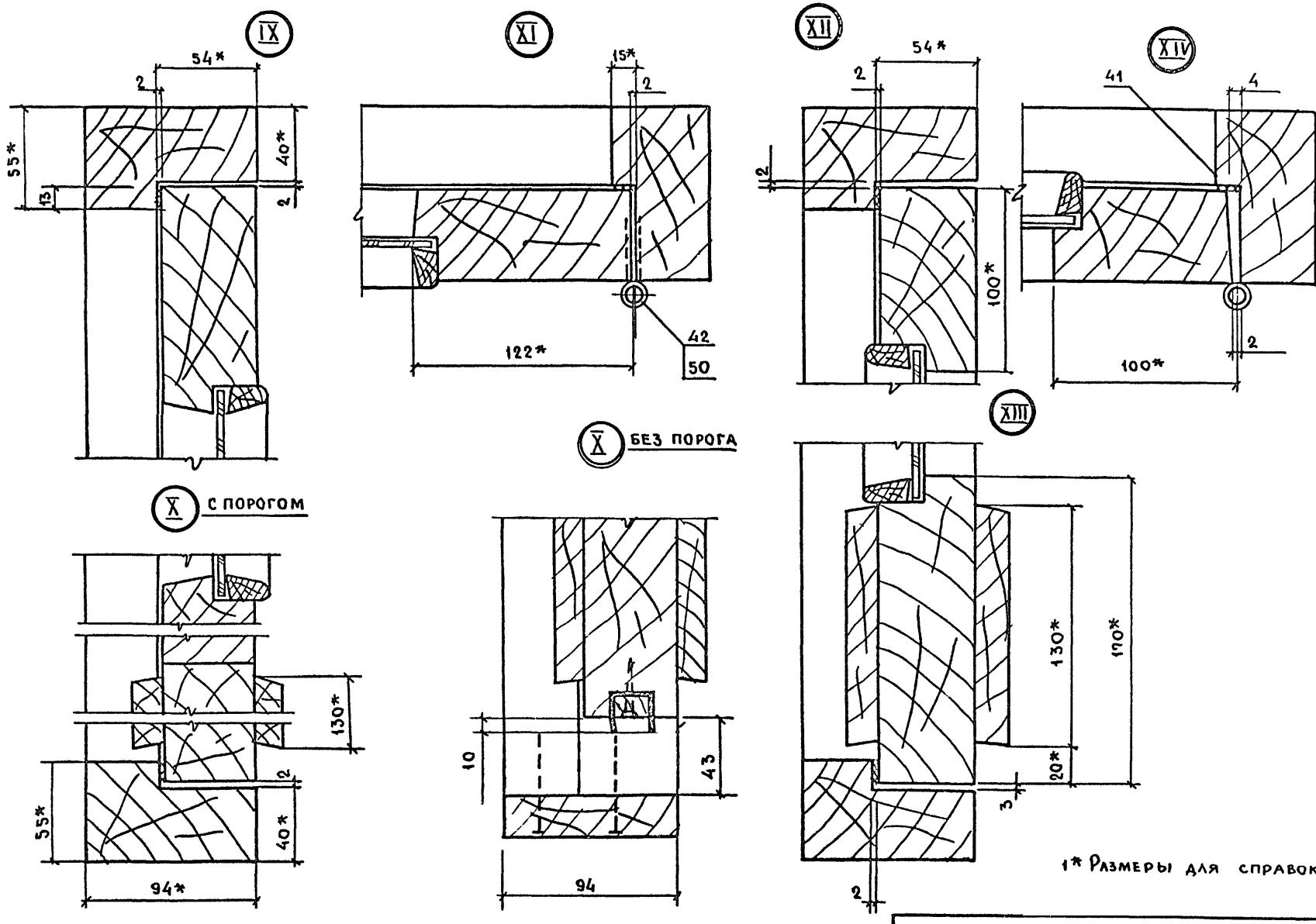

1* Размеры для справок

Инв.№ подл.	Подпись и дата	Взам. инв.№

1.136.5-19.06.000 СБ	Лист 2

Копировал: Зеф1- 18149 70 Формат 12

Формат	Зона	Поз.	Обозначение	Наименование	Кол. на исполн. 1.136.5-19. 06.100 -																					Примечание
					—	01	02	03	04	05	06	07	08	09	10	11	12	13	14	15	16	17				
				Документация																						
12			1.136.5-19.06.100СБ	Сборочный чертеж	X	X	X	X	X	X	X	X	X	X	X	X	X	X	X	X	X	X				
				Детали																						
				Древесина хвойная																						
				ГОСТ 24454-80																						
Б4		1	1.136.5-19.06.101	Брусок 2300×61×30	2	2	2	2	2	2	2	2	2	2	2	2	2	2	2	2	2	2				0.00842 м³
Б4		2	-02	1605×61×30	2	2	2	2	2	2	2	2	2	2	2	2	2	2	2	2	2	2				0.00587 м³
Б4		3	02.101	Брусок 778×50×30	6	6	6	6	6	6	6	6	6													0.007 м³
			-01	578×50×30										6	6	6	6	6	6							0.0052 м³
			-02	678×50×30																6	6	6				0.0061 м³
Б4		4	02.102	Бруски заполнения	0,026	0,026	0,026	0,026	0,026	0,026	0,026	0,026	0,026	0,026	0,026	0,026	0,026	0,026	0,026	0,026	0,026	0,026				м³
Б4		5	00.001	Штапик 556×22×15																4	2	2				0.000734 м³ / 0.00037 м³
			-01	Штапик 656×22×15	4	2	2	4	2	2	4	2	2													0.00086 м³ / 0.00043 м³
			-02	Штапик 1605×22×15										4	2	2	4	2	2							0.0006 м³ / 0.0003 м³
			-04	Штапик 1605×22×15	4	2	2	4	2	2	4	2	2	4	2	2	4	2	2	4	2	2				0.002 м³ / 0.001 м³
Б4		6	00.002	Штапик 556×35×15																	2	2				0.000584 м³
			-01	Штапик 656×35×15		2	2		2	2		2	2													0.00069 м³
			-02	Штапик 456×35×15											2	2		2	2							0.00048 м³
				Марка	ДН24-10ЩП	ДН24-10ЩР1П	ДН24-10ЩР2П	ДН24-15ЩП	ДН24-15ЩР1П	ДН24-15ЩР2П	ДН24-19ЩЛП	ДН24-19ЩЛР1П	ДН24-19ЩЛР2П	ДН24-15АЩП	ДН24-15АЩР1П	ДН24-15АЩР2П	ДН24-15АЛЩП	ДН24-15АЛЩР1П	ДН24-15АЛЩР2П	ДН24-13ЩП	ДН24-13ЩР1П	ДН24-13ЩР2П				

ГИП	Степнов	[signature]	6.01.82
ПРОВ	Рутто	[signature]	7.01.82
РАЗРАБ.	Мокроусов	[signature]	5.01.82

1.136.5-19. 06.100

Полотно

Стадия	Лист	Листов
Р	1	6

ЦНИИЭП жилища

Копировал: [signature] 18149 Формат 12 71

Инв. № подл. | Подпись и дата | Взам. инв. №

Формат	Зона	Поз.	Обозначение	Наименование	Кол. на исполн. 1.136.5 – 19. 06.100																					Примечание
					–	01	02	03	04	05	06	07	08	09	10	11	12	13	14	15	16	17				
Б4		6	1.136.5-19. 00.002-03	Штапик 1605×35×15		2	2		2	2		2	2		2	2		2	2		2	2				0.0017 м³
Б4		7		Раскладка. Тип 1																						
				по ГОСТ 8242-75																						
			00.003-04	2130×19×13		8			8			8			8			8			8					0.00421 м³
			-01	190×19×13		16			16			16			16			16			16					0.00075 м³
			-03	395×19×13		16			16			16			16			16			16					0.00156 м³
Б4		8		Раскладка. Тип 2																						
				по ГОСТ 8242-75																						
			00.004-04	2130×45×13			6			6			6			6			6			6				0.0075 м³
			-01	190×45×13			14			14			14			14			14			14				0.0016 м³
			-03	395×45×13			14			14			14			14			14			14				0.0032 м³
Б4		9	02.001	Брусок 860×130×16	2	2	2				2	2	2													0.0018 м³
			-01	660×130×16				2	2	2				2	2	2	2	2	2							0.0014 м³
			-02	760×130×16																2	2	2				0.0016 м³
				Облицовка																						
				Плита волокнистая																						
				ГОСТ 4598-74*																						
Б4		10	01.006	Ст. 500 2400×800×5																2	2					
Б4		11	-01	Ст. 400 2400×800×4																		2				
Б4		10	-02	Ст. 500 2400×900×5	2	2		2	2		2	2														
Б4		11	-03	Ст. 400 2400×900×4			2			2			2													
Б4		10	-04	Ст. 500 2400×700×5										2	2		2	2								
Б4		11	-05	Ст. 400 2400×700×4												2			2							

Инв. № подл. | Подпись и дата | Взам. инв. №

1.136.5-19. 06.100

Лист 2

Копировал: Зауз 18149 72 Формат 12

Формат	Зона	Поз.	Обозначение	Наименование	Кол. на испол. 1.136.5-19.06.100 –	01	02	03	04	05	06	07	08	09	10	11	12	13	14	15	16	17				Примечание
				Гидроизоляция																						
				Пергамин ГОСТ2697-75																						
Б4		12	1.136.5-19.06.006	2300×800																		1				
		12	-01	2300×900			1			1			1													
		12	-02	2300×700												1			1							
				Стекло ГОСТ 111-78																						
Б4		13	06.010	1600×650×4	1	1	1	1	1	1	1	1	1													
		13	-01	1600×550×4																1	1	1				
		13	-02	1600×450×4										1	1	1	1	1	1							
				Стандартные изделия																						
				Гвозди ГОСТ4028-63*																						
		15		1.2×2.5	42	42	42	42	42	42	42	42	42	42	42	42	42	42	42	42	42	42				
		16		1.8×40	16	158	136	16	158	136	16	158	136	16	158	136	16	158	136	16	158	136				
		17		Скрепки ГОСТ5091-78	12	12	12	12	12	12	12	12	12	12	12	12	12	12	12	12	12	12				

Инв.№подл. | Подпись и дата | Взам. инв.№

Формат	Зона	Поз.	Обозначение	Наименование	Кол. на испол. 1.136.5-19 06.100																		Примечание
					18	19	20	21	22	23	24	25	26	27	28	29	30	31	32	33	34	35			
				Документация																			
12			1.136.5-19. 06.100 СБ	Сборочный чертеж	×	×	×	×	×	×	×	×	×	×	×	×	×	×	×	×	×	×	
				Детали																			
				Древесина хвойная																			
				ГОСТ 24454-80																			
БЧ		1	1.136.5-19. 06.101	Брусок 2300×61×30	2	2	2	2	2	2	2	2	2	2	2	2	2	2	2	2	2	2	0.00842 м³
БЧ		2	-02	1605×61×30	2	2	2	2	2	2	2	2	2	2	2	2	2	2	2	2	2	2	0.00587 м³
БЧ		3	02.101	Брусок 778×50×30	6	6	6	6	6	6	6	6	6										0.007 м³
			-01	578×50×30										6	6	6	6	6	6				0.0052 м³
			-02	678×50×30																6	6	6	0.00561 м³
БЧ		4	02.102	Бруски заполнения	0,026	0,026	0,026	0,026	0,026	0,026	0,026	0,026	0,026	0,026	0,026	0,026	0,026	0,026	0,026	0,026	0,026	0,026	м³
БЧ		5	00.001	Штапик 556×22×15																4	2	2	0,00073 м³ / 0,00037 м³
			-01	656×22×15	4	2	2	4	2	2	4	2	2										0,00086 м³ / 0,00043 м³
			-02	456×22×15										4	2	2	4	2	2				0,0006 м³ / 0,0003 м³
			-04	1605×22×15	4	2	2	4	2	2	4	2	2	4	2	2	4	2	2	4	2	2	0,002 м³ / 0,001 м³
БЧ		6	00.002	556×35×15																	2	2	0.000584 м³
			-01	656×35×15		2	2		2	2		2	2										0.00069 м³
			-02	456×35×15											2	2		2	2				0.00048 м³
			-04	1605×35×15		2	2		2	2		2	2		2	2		2	2		2	2	0.0017 м³
				Марка	ДН24-10Щ	ДН24-10ЩР1	ДН24-10ЩР2	ДН24-15Щ	ДН24-15ЩР1	ДН24-15ЩР2	ДН24-19ЩА	ДН24-19ЩАР1	ДН24-19ЩАР2	ДН24-15АЩ	ДН24-15АР1	ДН24-15АР2	ДН24-15ААЩ	ДН24-15ААЩР1	ДН24-15ААЩР2	ДН24-13Щ	ДН24-13ЩР1	ДН24-13ЩР2	

Инв.№ подл. | Подпись и дата | Взам. инв.№

			1.136.5-19. 06.100
ГИП	Степнов		
Пров	Мокроусов		Полотно
Разраб.	Рутто		

Стадия	Лист	Листов
Р	4	6

ЦНИИЭП жилища

Копировал: Зафз-18149 74 Формат 12

Формат	Зона	Поз.	Обозначение	Наименование	Кол. на исполн. 1.136.5-19. 06-100																					Примечание
					18	19	20	21	22	23	24	25	26	27	28	29	30	31	32	33	34	35				
Б4		7		Раскладка. Тип 1																						
				ГОСТ 8242-75																						
			1.136.5-19. 00.003-04	2130×19×13		8			8			8			8			8			8					0.00421 м³
			-01	190 × 19 × 13		16			16			16			16			16			16					0.00075 м³
			-03	395 × 19 × 13		16			16			16			16			16			16					0.00156 м³
Б4		8		Раскладка тип 2																						
				ГОСТ 8242-75																						
			00.004-04	2130 × 45 × 13			6			6			6			6			6			6				0.0075 м³
			-01	190 × 45 × 13			14			14			14			14			14			14				0.0016 м³
			-03	395 × 45 × 13			14			14			14			14			14			14				0.0032 м³
Б4		9	02.001	Брусок 860×130×16	1	1	1				1	1	1													0.0018 м³
			-01	660×130×16				1	1	1				1	1	1	1	1	1							0.0014 м³
			-02	760×130×16																1	1	1				0.0016 м³
				Облицовка																						
				Плита волокнистая																						
				ГОСТ 4598-74 *																						
Б4		10	06.005	Ст.-500 2000×800×5																2	2					
Б4		11	-01	Ст-400 2000×800×4																		2				
Б4		10	-02	Ст-500 2000×900×5	2	2		2	2		2	2														
		11	-03	Ст-400 2000×900×4			2			2			2													
		10		Ст.-500 2000×700×5										2	2		2	2								
		11		Ст-400 2000×700×4												2			2							
				Гидроизоляция																						
				Пергамин ГОСТ 2697-75																						
Б4		12	06.006	2300 × 800																		1				
			-01	2300 × 900			1			1			1													
			-02	2300 × 700												1			1							

Инв.№ подл. | Подпись и дата | Взам.инв.№

1.136.5-19. 06.100 | Лист 5

Копировал: Зоуз 18149 75 Формат 12

Формат	Зона	Поз.	Обозначение	Наименование	Кол. на испол. 1.136.5-19 06.100- 18	19	20	21	22	23	24	25	26	27	28	29	30	31	32	33	34	35	Примечание
				Стекло ГОСТ111-78																			
Б4		13	1.136.5-19. 06.010	1600×650×4	1	1	1	1	1	1	1	1	1										
			-01	1600×550×4																1	1	1	
			-02	1600×450×4										1	1	1	1	1	1				
				Стандартные изделия																			
				Гвозди ГОСТ4028-63*																			
		15		1.2×25	42	42	42	42	42	42	42	42	42	42	42	42	42	42	42	42	42	42	
		16		1.8×40	16	158	136	16	158	136	16	158	136	16	158	136	16	158	136	16	158	136	
		17		Скрепки ГОСТ5091-78	12	12	12	12	12	12	12	12	12	12	12	12	12	12	12	12	12	12	
			Дополнительные данные для исполнения 2																				
Б4		20		Брусок																			
				Древесина хвойная																			
				ГОСТ 24454-80																			
			1.136.5-19 02.305	900×12×12	2	2	2	2	2	2	2	2	2										0,00013 м³
			-01	700×12×12										2	2	2	2	2	2				0,0001 м³
			01.305	900×12×12																2	2	2	0,00011 м³
Б4		21		Прокладка																			
				Резина рулонная																			
				2МБ-А-М ГОСТ 7338-77*																			
			02.306	896×64×2	1	1	1	1	1	1	1	1	1										
			-01	696×64×2										1	1	1	1	1	1				
			01.306	396×64×2																1	1	1	
				Стандартные изделия																			
		23		Шуруп 1-3×30																			
				ГОСТ 1145-80	4	4	4	4	4	4	4	4	4	4	4	4							

Инв.№ подл. | Подпись и дата | Взам.инв.№

1.136.5-19. 0.6. 100

Лист 6

Копировал: Зуб 18149 76 Формат 12

Рис. 1

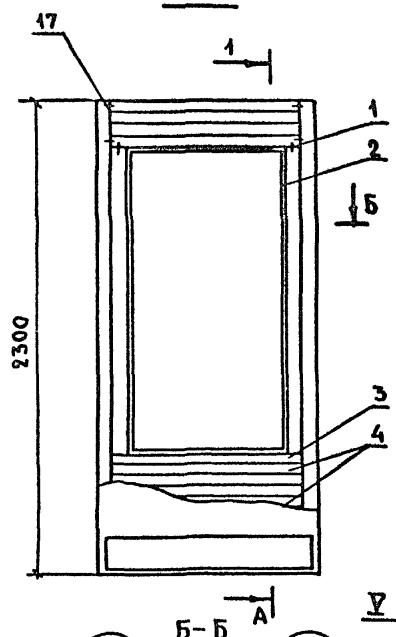

Рис. 2

ОСТАЛЬНОЕ - СМ. РИС. 1

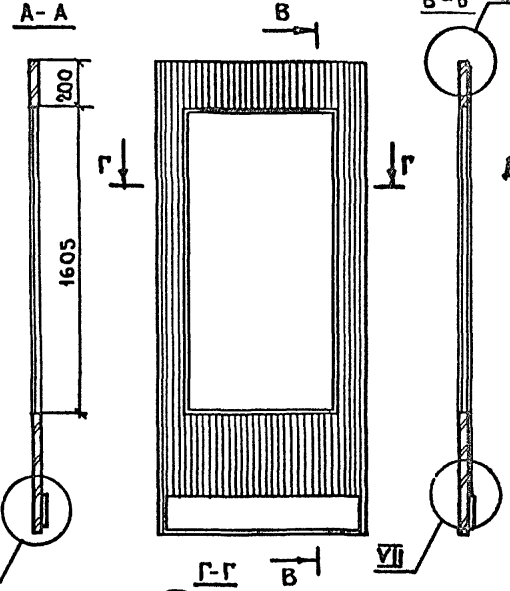

Рис. 3

ОСТАЛЬНОЕ - СМ. РИС. 1

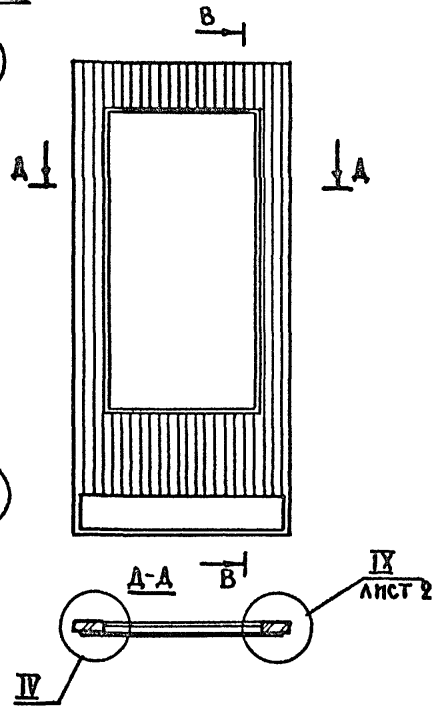

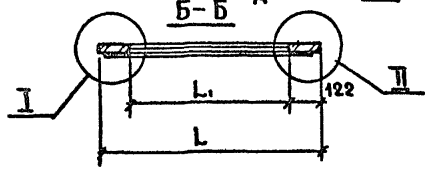

1. Узлы III, IV и рис. 4, 5, 6 см. черт. 1.136.5-19.01.300СБ
2. Узлы V, VI, VII, см. черт. 1.136.5-19.01.300СБ, лист 2.

I Рис. 7

ОСТАЛЬНОЕ СМ. РИС. 1

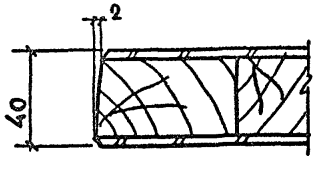

II Рис. 7

ОСТАЛЬНОЕ - СМ. РИС. 1

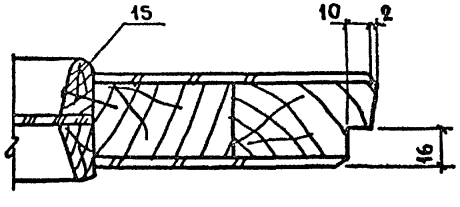

ГИП	Степнов		5.01.82
ПРОВ.	Рутто		7.01.82
РАЗРАБ.	Мокроусов		5.01.82

1.136.5-19.06.100СБ

Полотно

Сборочный чертеж.

Стадия	Масса	Масштаб
Р		1:20
Лист 1	Листов 2	

ЦНИИЭПжилища

Инв.№ подл. | Подпись и дата | Взам. инв. №

Копировал: Заф-18149 77 Формат 12

Обозначение	Марка	Рис.	Исполн.	L	L_1	Объем м³ в чистоте
1.136.5-19.06.100	ДН24-10ЩП	1	1	900	656	0.052
-01	ДН24-10ЩР1П	2				0.0596
-02	ДН24-10ЩР2П	3				0.0652
-03	ДН24-15ЩП	4				0.0516
-04	ДН24-15ЩР1П	5				0.0586
-05	ДН24-15ЩР2П	6				0.0646
-06	ДН24-19ЩАП	7				0.0516
-07	ДН24-19ЩАР1П	8				0.0596
-08	ДН24-19ЩАР2П	9				0.0652
-09	ДН24-15АЩП	4		700	456	0.0496
-10	ДН24-15АЩР1П	5				0.0569
-11	ДН24-15АЩР2П	6				0.0636
-12	ДН24-15ААЩП	7				0.0496
-13	ДН24-15ААЩР1П	8				0.0569
-14	ДН24-15ААЩР2П	9				0.0626
-15	ДН24-13ЩП	4		800	556	0.0516
-16	ДН24-13ЩР1П	5				0.0586
-17	ДН24-13ЩР2П	6				0.0639
-18	ДН24-10Щ	1	2	900	656	0.05213
-19	ДН24-10ЩР1	2				0.05913
-20	ДН24-10ЩР2	3				0.06533
-21	ДН24-15Щ	4				0.05173
-22	ДН24-15ЩР1	5				0.05873
-23	ДН24-15ЩР2	6				0.06473
-24	ДН24-19ЩА	7				0.05173
-25	ДН24-19ЩАР1	8				0.05973
-26	ДН24-19ЩАР2	9				0.06533
-27	ДН24-15АЩ	4		700	456	0.0497
-28	ДН24-15АР1	5				0.057
-29	ДН24-15АР2	6				0.0637
-30	ДН24-15ААЩ	7				0.0497
-31	ДН24-15ААЩР1	8				0.057
-32	ДН24-15ААЩР2	9				0.0627
-33	ДН24-13Щ	4		800	556	0.05171
-34	ДН24-13ЩР1	5				0.05831
-35	ДН24-13ЩР2	6				0.06401

II Рис.8
Остальное - см. рис. 1; 7

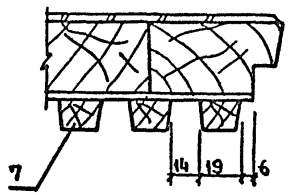

II Рис. 9
Остальное - см. рис. 1; 7

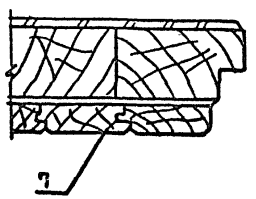

Инв.№ подл. | Подпись и дата | Взам. инв.№

Копировал: Зоря 18149 78 Формат А2

Инв.№ подл.	Подпись и дата	Взам. инв.№

Формат	Зона	Поз.	Обозначение	Наименование	Кол. на испол. 1.136.5-19.06.200 —	01	02	03	04	05	06	07	08	09	Примечание
				Документация											
12			1.136.5-19. 06.200СБ	Сборочный чертеж	X	X	X	X	X	X	X	X	X	X	
				Детали											
				Древесина хвойная ГОСТ 24454-80											
64		1	1.136.5-19. 06.201	Брусок 2300х122х52	2	1	1	1	2	1	1	1	1	1	0.0292/0.0146 м³
64		2	-01	Брусок 2300х122х52		1		1			1		1		0.0146 м³
64		3	-02	Брусок 2300х122х52			1			1		1		1	0.0146 м³

Марка	ДН24-10П	ДН24-19АП	ДН24-19П	ДН24-15АП	ДН24-15АП	ДН24-10	ДН24-19А	ДН24-19	ДН24-15АА	ДН24-15А

				1.136.5-19. 06.200			
					Стадия	Лист	Листов
					Р	1	4
ГИП	Степнов		5.01.92	Полотно	ЦНИИЭП жилища		
Пров	Рутто		7.01.92				
Разраб.	Мокроусов		5.01.92				

Копировал: Формат А1

Инв.№ подл.	Подпись и дата	Взам. инв.№

Формат	Зона	Поз.	Обозначение	Наименование	Кол. на испол. 1.136.5-19. 06.200 —	01	02	03	04	05	06	07	08	09	Примечание
64		4	1.136.5-19. 02.202	Брусок 900х122х52	1	1	1			1	1	1			0.00571 м³
64		5	-01	Брусок 700х122х52				1	1				1	1	0.00444 м³
64		6	-03	Брусок 900х122х52	1	1	1			1	1	1			0.00571 м³
64		7	-04	Брусок 700х122х52				1	1				1	1	0.00444 м³
64		8	-05	Брусок 900х122х52	1	1	1			1	1	1			0.00571 м³
64		9	-06	Брусок 700х122х52				1	1				1	1	0.00444 м³
64		10	1.136.5-19. 02.203	Брусок 680х159х52	1	1	1			1	1	1			0.00562 м³
64		11	-01	Брусок 480х159х52				1	1			1	1	1	0.00397 м³
64		12	1.136.5-19. 00.001 -06	Штапик 2075х22х15	2	2	2	2	2	2	2	2	2	2	0.00137 м³
64		13	-01	Штапик 656х22х15	2	2	2			2	2	2			0.000433 м³
64		14	-02	Штапик 456х22х15				2	2				2	2	0.0003 м³
64		15	1.136.5-19. 02.001	Брусок 860х130х16	2	2	2			2	2	2			0.00358 м³
64		16	-01	Брусок 660х130х16				2	2				2	2	0.00275 м³
				Стекло ГОСТ 111-78											
64		17	1.136.5-19. 06.002	2070х650х4	1	1	1			1	1	1			
64		18	-01	2070х450х4				1	1				1	1	

1.136.5-19. 06.200	Лист 2

18749

Инв.№ подл.	Подписьи дата	Взам. инв.№

Формат	Зона	Поз.	Обозначение	Наименование	Кол. на исполн. 1.136.5-19. 06.200 —	01	02	03	04	05	06	07	08	09	Примечание
				Стандартные изделия											
				Гвозди ГОСТ 4028-63*											
		20		1,2 × 25	22	22	22	20	20	22	22	23	20	20	
		21		1,8 × 40	12	12	12	12	12	12	12	12	12	12	
		23		Натель Н-33											
				ГОСТ 17585-72	12	12	12	12	12	12	12	12	12	12	
			Дополнительные	данные для исполнения	2										

1.136.5-19. 06.200 — Лист 3

Копировал: [illegible] Формат 11

Инв.№ подл.	Подписьи дата	Взам. инв.№

Формат	Зона	Поз.	Обозначение	Наименование	Кол. на исполн. 1.136.5-19. 02.200 —	01	02	03	04	05	06	07	08	09	Примечание
				Древесина хвойная											
				ГОСТ 24454-80											
Б4		25	1.136.5-19. 02.204	Брусок 900×20×12						1	1	1			0.00022 м³
Б4		26	-01	Брусок 700×20×12									1	1	0.00017 м³
				Резина рулонная											
				2МБ-А-М ГОСТ 7338-77*											
Б4		27	1.136.5-19. 02.205	Прокладка 900×70×2						1	1	1			
		28	-01	Прокладка 700×70×2									1	1	
				Стандартные изделия											
		30		Шуруп 1-3×300											
				ГОСТ 1144-80						5	5	5	4	4	

1.136.5-19. 06.200 — Лист 4

18149 80

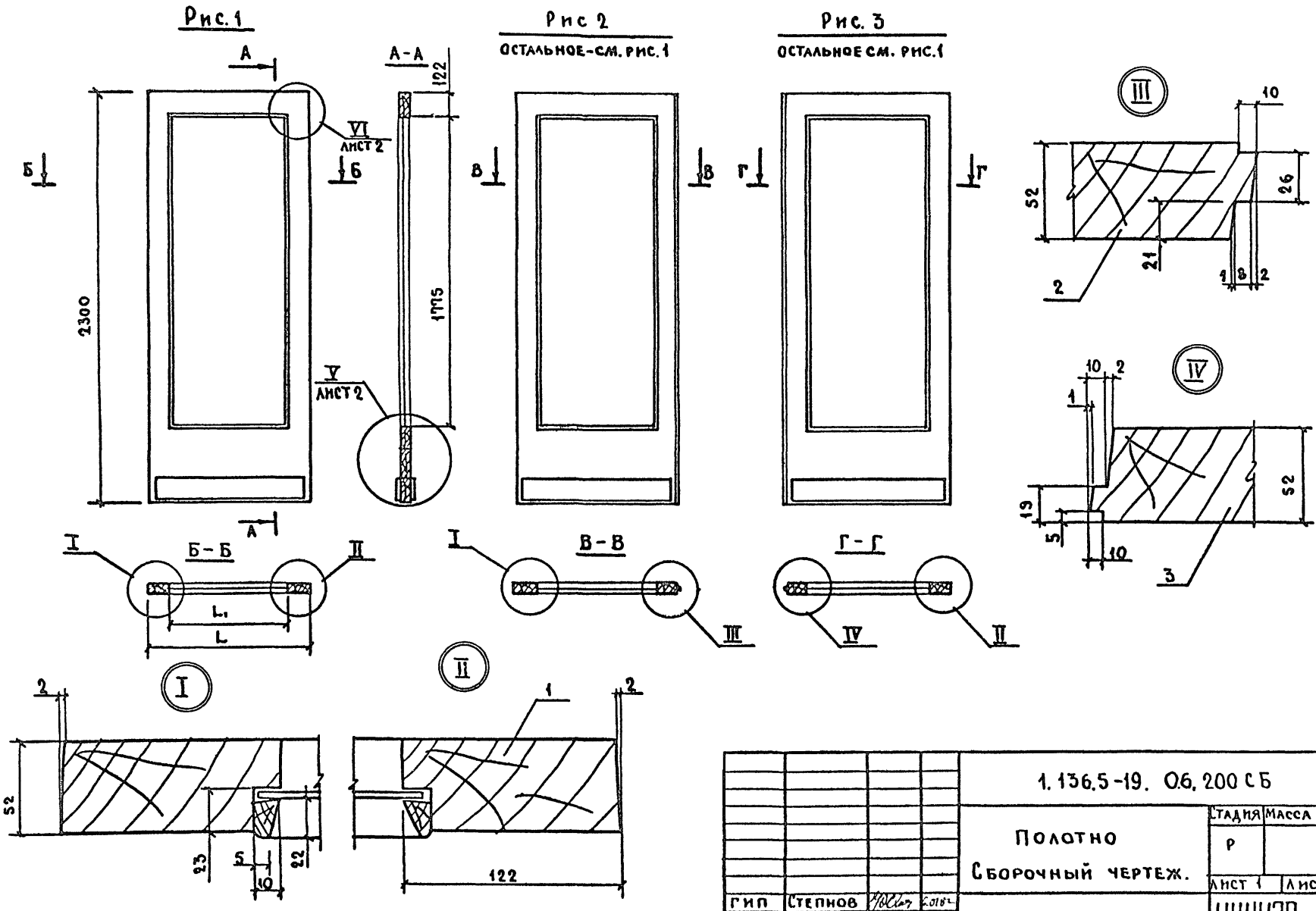

				1.136.5-19. 0.6.200 СБ			
				Полотно Сборочный чертеж.	Стадия	Масса	Масштаб
					Р		1:20
					Лист 1	Листов 2	
ГИП	Степнов		2.01.82		ЦНИИЭП жилища		
ПРОВ	Рутто		7.I.82				
РАЗРАБ.	Мокроусов		5.01.82				

Инв. № подл. | Подпись и дата | Взам. инв. №

Копировал: Формат 12

18149 81

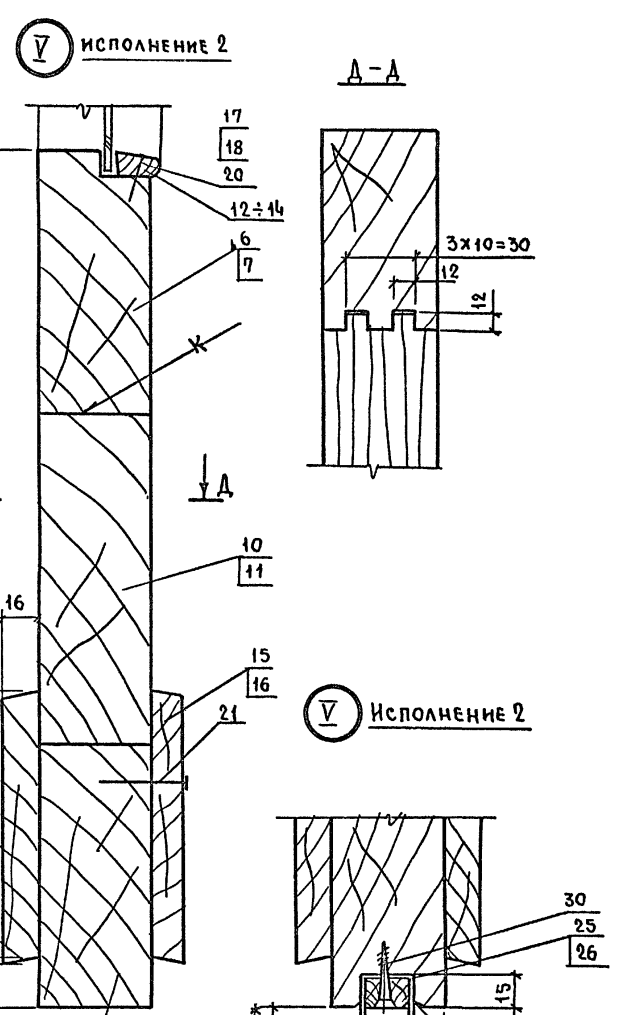

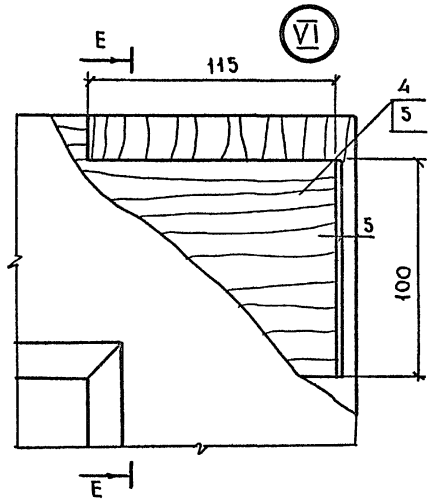

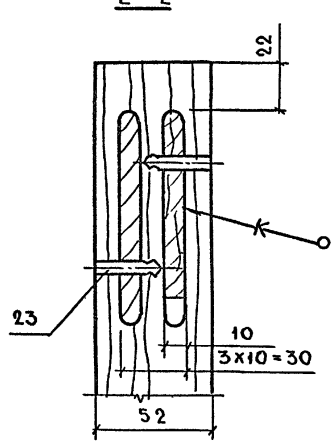

Обозначение	Марка	Рис.	Исполн	L	L1	Объем м³ в чистоте
1.136.5-19.06.200.	ДН24-10П	1	1	900	656	0.0573
-01	ДН24-19АП	2				0.0573
-02	ДН24-19П	3				0.0573
-03	ДН24-15АП	2		700	456	0.0509
-04	ДН24-15АП	3				0.0509
-05	ДН24-10	1	2	900	656	0.0575
-06	ДН24-19А	2				0.0575
-07	ДН24-19	3				0.0575
-08	ДН24-15АА	2		700	456	0.0511
-09	ДН24-15А	3				0.0511

1* Размеры для справок.

Инв.№ подл. | Подпись и дата | Инв.№ подл.

Формат	Зона	Поз.	Обозначение	Наименование	Кол. на исполн. 1.136.5-19. 06.300 —	01	02	03	04	05	06	07	08	09	10	11	Примечание
				Документация													
12			1.136.5-19. 06.300СБ	Сборочный чертеж	X	X	X	X	X	X	X	X	X	X	X	X	
				Детали													
				Древесина хвойная ГОСТ 24454-80														
Б4		1	1.136.5-19. 06.301	Брусок 2300х100х52	1		1		1		1		1		1	1	0.012 м³
Б4		2	-01	Брусок 2300х100х52	1	1		1		1	1	1		1			0.012 м³
Б4		3	-02	Брусок 2300х100х52			1		1	1			1		1	1	0.012 м³
Б4		4	-03	Брусок 2300х100х52		1		1				1		1			0.012 м³
Б4		5	02.302	Брусок 886х100х52	1	1	1				1	1	1				0.0046м³
Б4		6	-01	Брусок 686х100х52				1	1					1	1		0.0036м³
Б4		7	-02	Брусок 486х100х52						1						1	0.0025м³
Б4		8	02.303	Брусок 886х170х52	1	1	1				1	1	1				0.0078м³
Б4		9	-01	Брусок 686х170х52				1	1					1	1		0.0061м³
Б4		10	-02	Брусок 486х170х52						1						1	0.0043 м³
Марка					ДН24-10АП	ДН24-15БП	ДН24-19ВАП	ДН24-15ВП	ДН24-15ВАП	ДН24-13БАП	ДН24-10А	ДН24-15Б	ДН24-19ВА	ДН24-15В	ДН24-15ВА	ДН24-13БА	

Инв.№ подл. | Подпись и дата | Взам.инв.№

ГИП	Степнов		6.01.82
ПРОВ	Рутто		5.01.82
РАЗРАБ.	Мокроусов		4.01.82

1.136.5-19. 06.300

Полотно

Стадия	Лист	Листов
Р	1	2

ЦНИИЭП жилища

Копировал: Зид-18149 83 Формат 12

Формат	Зона	Поз.	Обозначение	Наименование	Кол. на исполн. 1.136.5-19.06.300 —	01	02	03	04	05	06	07	08	09	10	11	Примечание
Б4		11	1.136.5-19. 06.004	Брусок 2240×100×52	3	3	3	2	2	1	3	3	3	2	2	1	0.03/0.02/0.01 м³
Б4		12	02.100	Брусок 860×130×16	2	2	2				2	2	2				0.0036 м³
Б4		12	-01	Брусок 660×130×16				2	2					2	2		0.0027 м³
Б4		12	-02	Брусок 460×130×16						2						2	0.0019 м³
Б4		13	06.300	Штапик 2030×22×15	8	8	8	6	6	4	8	8	8	6	6	4	0.0054/0.004/0.0027 м³
Б4		14	-01	Штапик 100×22×15	8	8	8	6	6	4	8	8	8	6	6	4	0.0026/0.002/0.0013 м³
Б4		15	06310	Стекло ГОСТ111-78													
				2225×95×4	4	4	4	3	3	2	4	4	4	3	3	2	
				Стандартные изделия													
				Гвозди ГОСТ4028-63*													
		16		1,2×25	72	72	72	54	54	36	72	72	72	54	54	36	
		17		1.8×40	16	16	16	12	12	10	16	16	16	12	12	16	
			Дополнительные данные к исполнению 2														
				Древесина хвойная													
				ГОСТ 24454-80													
		20	1.136.5-19. 02.305	Брусок 900×20×12							1	1	1				0.00022 м³
				Брусок 700×20×12										1	1		0.00018 м³
			-01	Брусок 500×20×12												1	0.00012 м³
				Резина рулонная 2МБ-А-М													
		21	1.136.5-19. 02.306	ГОСТ 7338-77* 900×70×2							1	1	1				
			-01	700×70×2										1	1		
			-02	500×70×2												1	
				Стандартные изделия													
		23		Шуруп 1-3×30 ГОСТ1144-80							5	5	5	4	4	3	

Инв. № подл. | Подпись и дата | Взам. инв. №

1.136.5-19. 06.300 | Лист 2

Копировал: [signature] 18149 84 Формат 12

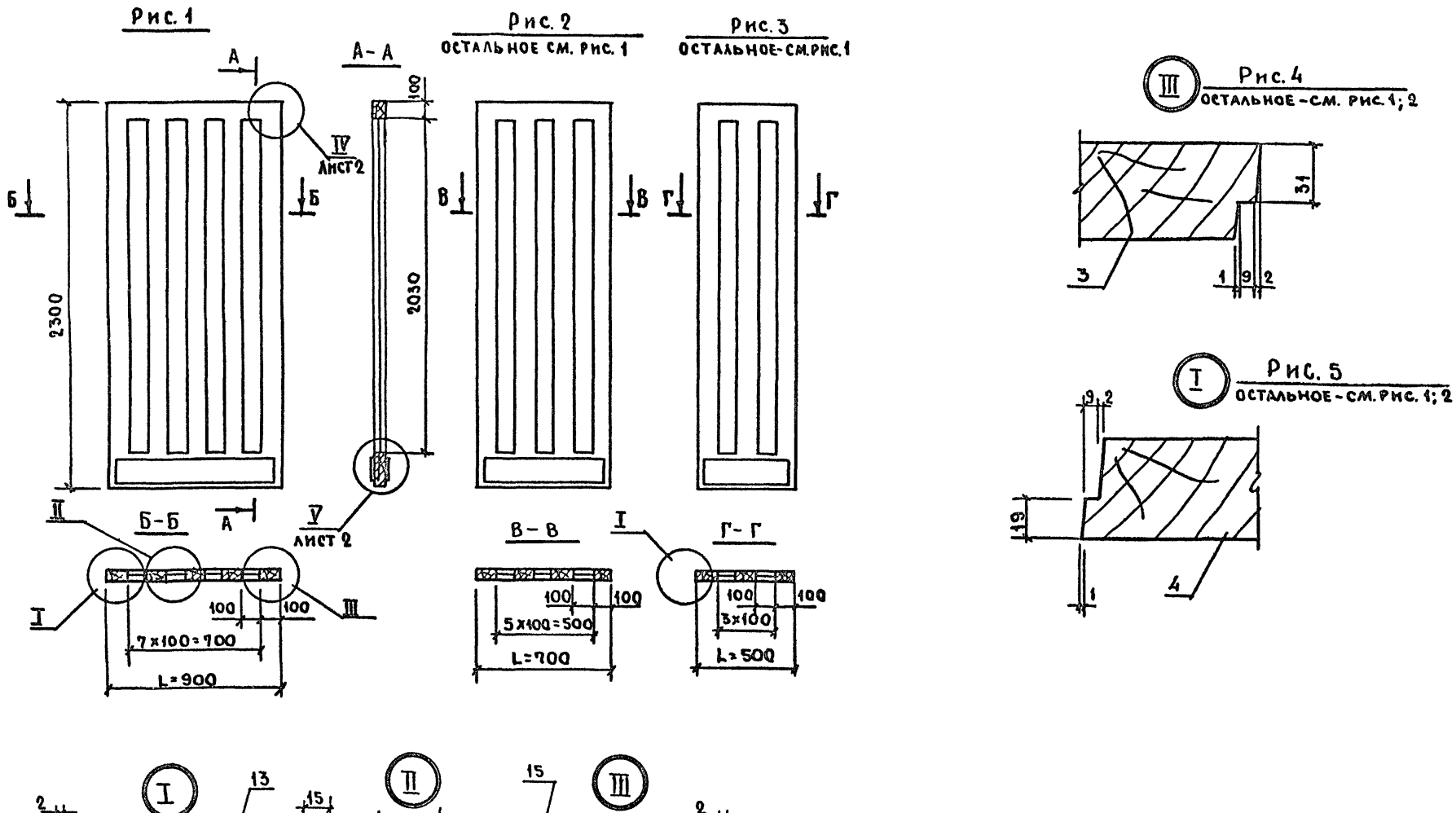

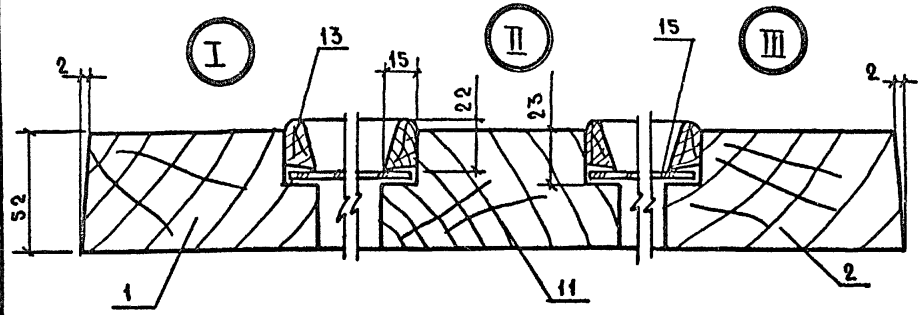

				1.136.5-19. 06.300СБ			
				Полотно Сборочный чертеж	Стадия	Масса	Масштаб
					Р		1:20
					Лист 1	Листов 2	
Гип	Степнов		6.01.82		ЦНИИЭП жилища		
Пров	Рутто		7.01.82				
Разраб.	Мокроусов		5.01.82				

Инв. № подл. | Подпись и дата | Взам. инв. №

Копировал: Зеф- 18149 85 Формат 12

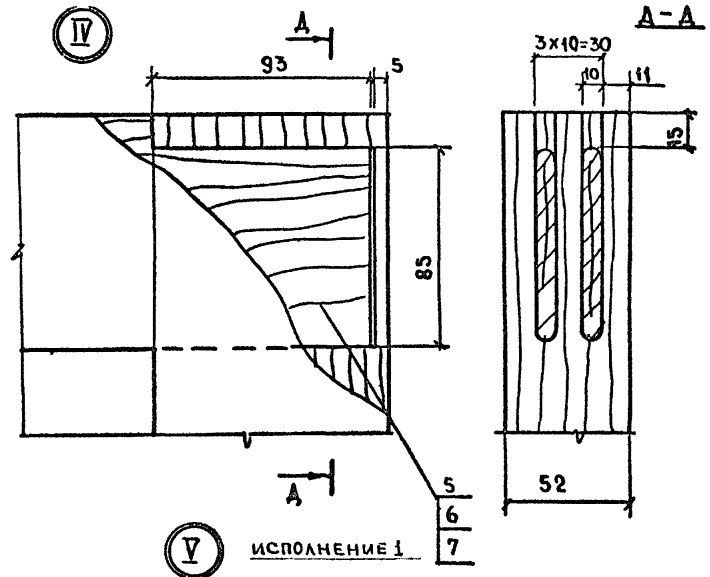

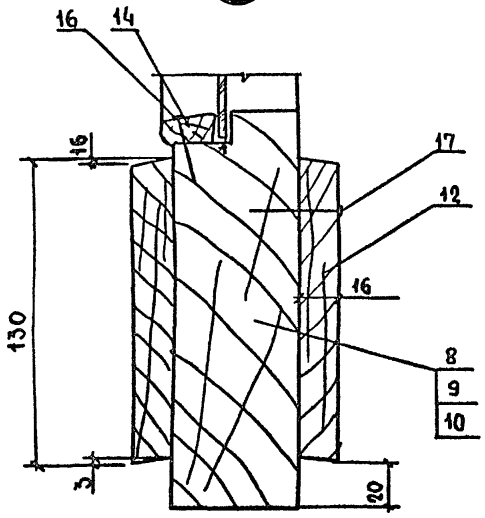

Обозначение	Марка	Рис.	L	Исполн.	Объем м³ в чистоте
1.136.5-19.06.300	ДН24-10АП	1	900	1	0.126
-01	ДН24-15БП	1-5			0.126
-02	ДН24-19ВАП	1-4			0.126
-03	ДН24-15ВП	2-5	700		0.065
-04	ДН24-15ВАП	2-4			0.065
-05	ДН24-13БАП	3-4	500		0.0467
-06	ДН24-10А	1	900	2	0.12622
-07	ДН24-15Б	1-5			0.12622
-08	ДН24-19ВА	1-4			0.12622
-09	ДН24-15В	2-5	700		0.0652
-10	ДН24-15ВА	2-4			0.0652
-11	ДН24-13БА	3-4	500		0.04682

Узел V исполн. 2 см. черт. 1.136.5-19.02.200, лист 2.

Инв.№ подл. | Подпись и дата | Взам. инв.№

Инв.№ подл.	Подпись и дата	Взам.инв.№

Формат	Зона	Поз.	Обозначение	Наименование	Кол. на исполн. 1.136.5-19.07.000 –										Примечание
					–	01	02	03	04	05	06	07			
				Документация											
12			1.136.5-19.07.000 СБ	Сборочный чертеж	X	X	X	X	X	X	X	X			
			1.136.5-19.00.000 ПЗ	Пояснительная записка	X	X	X	X	X	X	X	X			
				Сборочные единицы											
12		1	1.136.5-19.01.100-11	Коробка	1	1	1								0.0379 м³
		2	-12	Коробка				1							0.0379 м³
12		3	01.200-11	Коробка					1	1	1				0.0341 м³
		4	-12	Коробка								1			0.0341 м³
				Марка	ДН-24-13ЩП	ДН24-13ЩР1П	ДН24-13ЩР2П	ДН24-13БП	ДН24-13Щ	ДН24-13ЩР1	ДН24-13ЩР2	ДН24-13Б			

ГИП	Степнов	[signature]	7.01.82
ПРОВ	Мокроусов	[signature]	5.01.82
РАЗРАБ.	Рутто	[signature]	7.01.82

1.136.5-19.07.000

Двери наружные

Стадия	Лист	Листов
Р	1	4

ЦНИИЭП жилища

Копировал: [signature] Формат 11

Инв.№ подл.	Подпись и дата	Взам.инв.№

Формат	Зона	Поз.	Обозначение	Наименование	Кол. на исполн. 1.136.5-19 07.000 –										Примечание
					–	01	02	03	04	05	06	07			
		5	1.136.5-19.06.100 – 03	Полотно	1										0.0516 м³
		6	-04	Полотно		1									0.0586 м³
		7	-05	Полотно			1								0.0646 м³
		8	07.100	Полотно	1										0.0274 м³
		9	-01	Полотно		1									0.0422 м³
		10	-02	Полотно			1								0.0417 м³
		11	06.300 -04	Полотно				1							0.0534 м³
		12	-05	Полотно				1							0.0467 м³
		13	06.100 -21	Полотно					1						0.05173 м³
		14	-22	Полотно						1					0.05873 м³
		15	-23	Полотно							1				0.06473 м³
		16	07.100 -06	Полотно					1						0.02746 м³
		17	-07	Полотно						1					0.04226 м³
		18	-08	Полотно							1				0.04176 м³
		19	06.300 -10	Полотно								1			0.05358 м³
		20	-11	Полотно								1			0.04682 м³

18149 87

1.136.5-19. 07 000

Лист 2

Инв. № подл.	Подпись и дата	Взам. инв. №

Формат	Зона	Поз.	Обозначение	Наименование	Кол. на исполн. 1.136.5-19.07-000 —	01	02	03	04	05	06	07			Примечание
				Стандартные											
				изделия											
		41		Прокладка полиуре-											
				тановая 10×10											
				ГОСТ 10174-72	9.0	9.0	9.0	9.0	7.8	7.8	7.8	7.8			м.пог.
		42		Петли ПН3-130 или											
				ПН1-150 или ПН2-150											
				или ПН3-150											
				ГОСТ 5088-78	4	4	4	4	4	4	4	4			
		43		Замок ЗВ-1											в комплекте
				ГОСТ 5089-80	1	1	1	1	1	1	1	1			с шурупами
		44		Закрыватель											
				дверной ЗД-1											
				ГОСТ 5091-78	1	1	1	1	1	1	1	1			

1.136.5-19. 07.000 Лист 3

Копировал: [illegible] Формат 11

Инв. № подл.	Подпись и дата	Взам. инв. №

Формат	Зона	Поз.	Обозначение	Наименование	Кол. на исполн. 1.136.5-19.07.000- —	01	02	03	04	05	06	07			Примечание
		45		Ручка РС-250											
				ГОСТ 5087-80	1	1	1	1	1	1	1	1			
		46		Ручка РС-100											
				ГОСТ 5087-80	1	1	1	1	1	1	1	1			
		47		Шпингалет задви-											
				жной дверной											
				штампованный											
				Ш3 ГОСТ 5090-79	2	2	2	2	1	1	1	1			
		50		Шурупы ГОСТ 1144-80											
		51		1-5×30	32	32	32	32	32	32	32	32			к поз.42
		52		1-5×40	6	6	6	6	6	6	6	6			к поз.44
		53		1-4×40	8	8	8	8	8	8	8	8			к поз.45
				1-4×25	13	13	13	13	9	9	9	9			

1.136.5-19. 07. 000 Лист 4

18149 88

Рис. 1

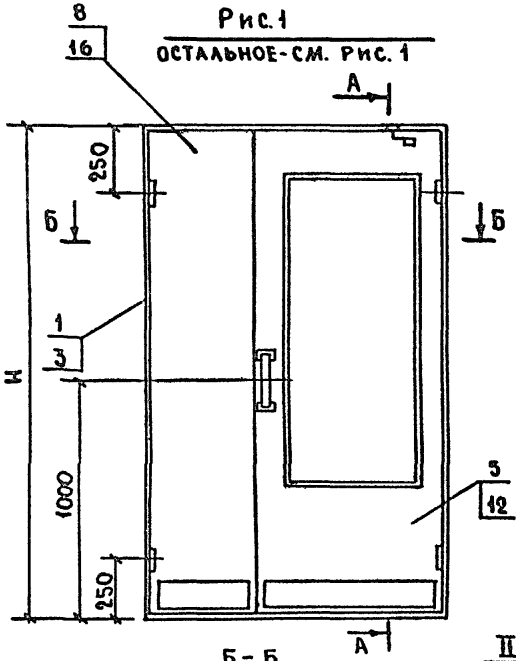

Рис. 2

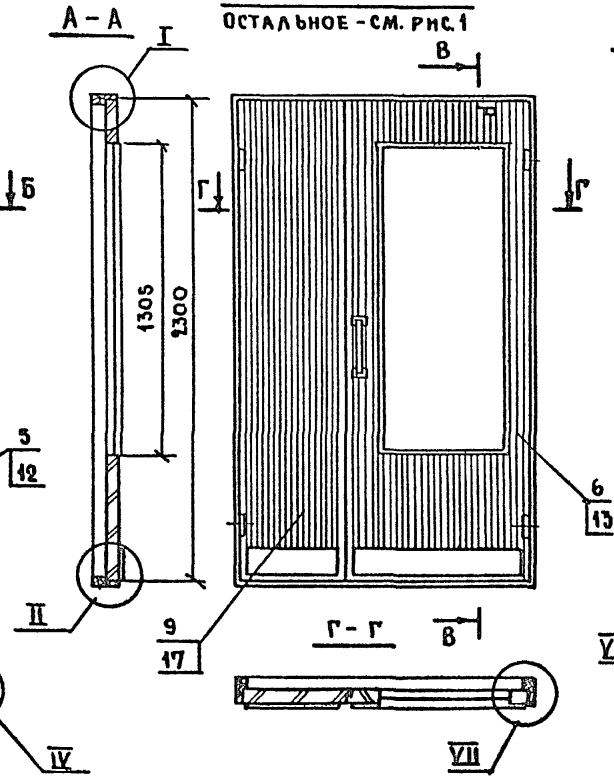

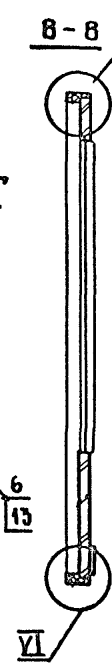

Рис. 3

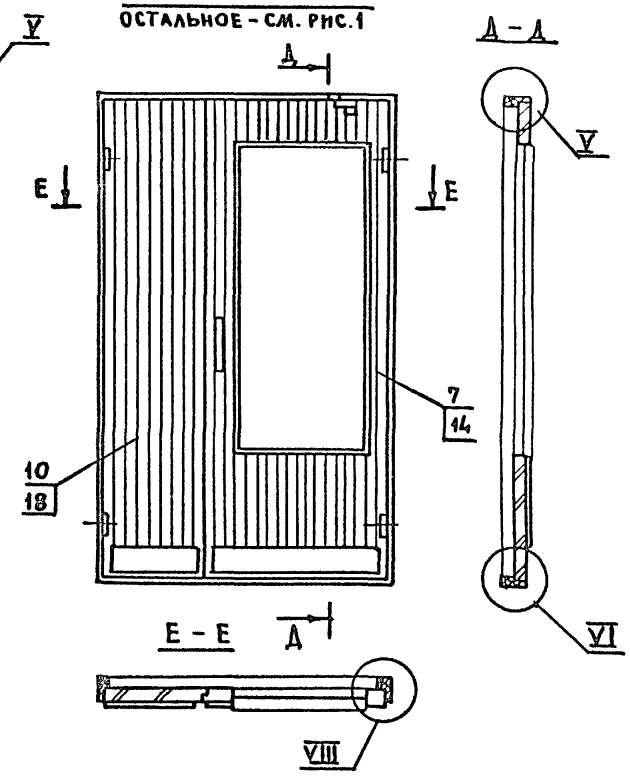

XVI

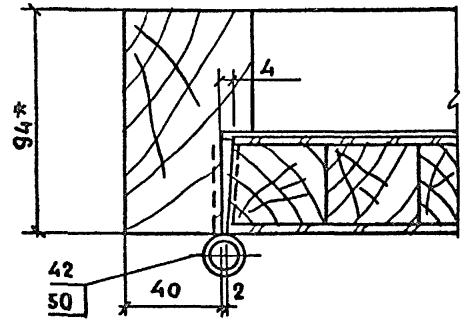

1* Размеры для справок.

2. Узлы I ÷ VIII см. черт. 1.136-5-19. 01.000СБ, лист 2;
узел XV ——— 1.136.5-19. 03.000СБ, лист 1.

				1.136.5-19. 07.000 СБ	
				Двери наружные Сборочный чертеж.	Стадия: Р; Масса: ; Масштаб: 1:20
					Лист 1; Листов 2
ГИП	Степнов		6.01.82		ЦНИИЭП жилища
Пров	Мокроусов		5.01.82		
Разраб.	Рутто		7.01.82		

Копировал: Зотв — 18149 89 Формат 12

Инв.№ подл. | Подпись и дата | Взам. инв.№

Рис. 4

ОСТАЛЬНОЕ – СМ. РИС. 1

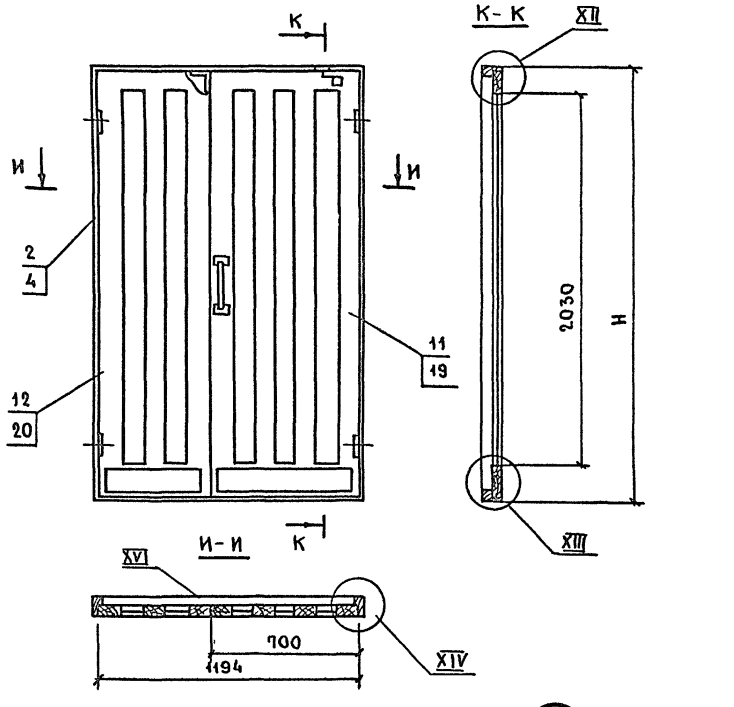

Обозначение	Марка	Рис.	Н	Объем м³ в чистоте
1.136.5–19.07.000	ДН24 – 13ЩП	1	2385	0,117
–01	ДН24 – 13ЩР1П	2		0.139
–02	ДН24 – 13ЩР2П	3		0.144
–03	ДН24 – 13БП	4		0.138
–04	ДН24 – 13Щ	1	2407	0.113
–05	ДН24 – 13ЩР1	2		0.135
–06	ДН24 – 13ЩР2	3		0.141
–07	ДН24 – 13Б	4		0.134

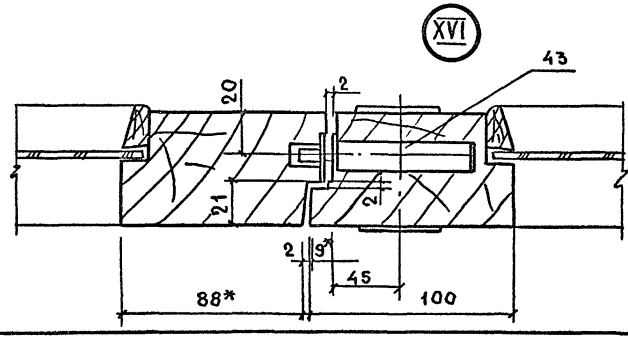

1. Размеры для справок.
2. Узлы XII, XIII, XIV см. черт. 1.136.5–19. 02.000 СБ, лист 2

Инв. № подл.	Подпись и дата	Взам. инв. №

1.136.5–19. 07.000. СБ

Лист 2

Копировал: Зоуз – 18149 90 Формат 12

Формат	Зона	Поз.	Обозначение	Наименование	Кол. на испол. 1.136.5-19.07.100 —	01	02	03	04	05	06	07	08	09	10	11	Примечание
				Документация													
12			1.136.5-19.07.100 СБ	Сборочный чертеж	X	X	X	X	X	X	X	X	X	X	X	X	
				Детали													
Б4		1	1.136.5-19.07.101	Брусок 2300×55×30	2	2	2	2	2	2	2	2	2	2	2	2	0.00759 м³
Б4		2	03.102	Брусок 290×55×30	2	2	2				2	2	2				0.00096 м³
			-01	390×55×30				2	2	2				2	2	2	0.0013 м³
Б4		3		Бруски заполнения													
			07.103	набор 2190×290×30	0,019	0,019	0,019				0,019	0,019	0,019				м³
			-01	2190×390×30				0,026	0,026	0,026				0,026	0,026	0,026	м³
Б4		7	07.003	Раскладка тип1 гост 8242-75													
				2130×19×13		25			32			25			32		0,013/0,017 м³
Б4		8	00.004	Раскладка тип2 гост 8242-75													
				2130×45×13			10			12			10			12	0,0125/0,015 м³
Б4		9	03.104	Брусок 380×130×16	2	2	2				2	2	2				0.0016 м³
			-01	480×130×16				2	2	2				2	2	2	0.002 м³
				Древесина хвойная													
				гост 24454-80													

Марка	Д21-13АЩ1П	Д21-13АЩР1П	Д21-13АЩР2П	Д21-15ЩП	Д21-15ЩР1П	Д21-15ЩР2П	Д21-13АЩ1	Д21-13АЩР1	Д21-13АЩР2	Д21-15ЩП	Д21-15ЩР1	Д21-15ЩР2

Инв.№ подл. | Подпись и дата | Взам. инв.№

ГИП	Степнов		6.01.82
Пров	Мокроусов		5.01.82
Разраб.	Рутто		2.01.82

1.136.5-19.07.100

Полотно

Стадия	Лист	Листов
Р	1	2

ЦНИИЭП жилища

Копировал: Зар 18149 97 Формат 12

Формат	Зона	Поз.	Обозначение	Наименование	Кол. на испол. 1.136-19. 07.100 —	01	02	03	04	05	06	07	08	09	10	11	Примечание
Б4		10		Облицовка ДВП, СТ-500													
				ГОСТ 4598-74*													
			1.136.5-19. 07.105	2300×400×5	2	2					2	2					
			-01	2300×500×5				2	2					2	2		
Б4		11		Облицовка ДВП, Т-400													
				ГОСТ 4598-74*													
			07.106	2300×400×4			2						2				
			-01	2300×500×5						2						2	
Б4		12	07.107	Гидроизоляция 2000×400	1	1	1				1	1	1				
			-01	2000×500				1	1	1				1	1	1	
				Пергамин ГОСТ 2697-75													
				Стандартные изделия													
		16		Гвозди 1.8×40													
				ГОСТ 4028-63*	12	260	120	12	330	130	12	260	120	12	330	130	
		17		Скрепки ГОСТ 5091-78	8	8	8	8	8	8	8	8	8	8	8	8	
			Дополнительные данные для исполнения 2														
Б4		20	1.136.5-19. 03.108	Брусок 400×12×12							1	1	1				0,00006 м³
			-01	500×12×12										1	1	1	0,00007 м³
				Древесина хвойная													
				ГОСТ 24454-80													
Б4		21	03.109	Прокладка	1	1	1	1	1	1	1	1	1	1	1	1	
				Резина рулонная													
				2МБ-А-М ГОСТ 7338-77*													
				Стандартные изделия													
		23		Шуруп 1-3×30													
				ГОСТ 1144-80	3	3	3	4	4	4	3	3	3	4	4	4	

Инв.№ подл. | Подпись и дата | Взам.инв.№

Копировал: Формат А2
18149 92

Рис. 1

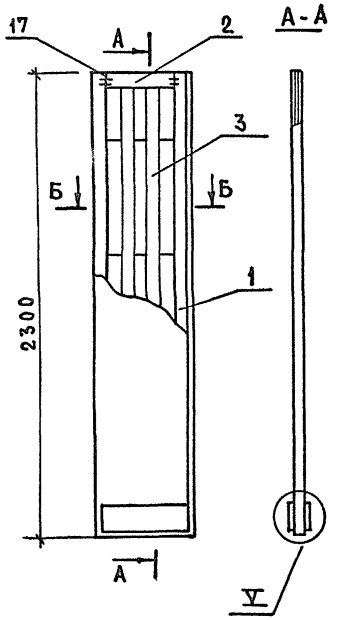

Рис. 2

Остальное-см. рис. 1

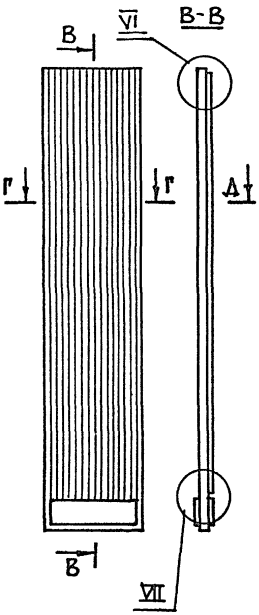

Рис. 3

Остальное-см. рис. 1

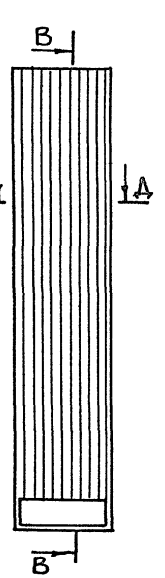

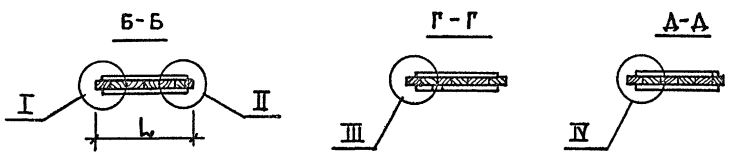

Обозначение	Марка	Рис.	Испол.	L	Объем, м³ в чистоте
1.136.5-19.07.100	ДН24-13АщПЛ	1	1	400	0.0274
-01	ДН24-13АщР1ПЛ	2		400	0.0422
-02	ДН24-13АщР2ПЛ	3		400	0.0417
-03	ДН24-15щПЛ	1		500	0.037
-04	ДН24-15щР1ПЛ	2		500	0.054
-05	ДН24-15щР2ПЛ	3		500	0.052
-06	ДН24-13АщЛ	1	2	400	0.02746
-07	ДН24-13АщР1Л	2		400	0.04226
-08	ДН24-13АщР2Л	3		400	0.04176
-09	ДН24-15щЛ	1		500	0.03707
-10	ДН24-15щР1Л	2		500	0.05407
-11	ДН24-15щР2Л	3		500	0.05207

1 Узлы I÷IV см. черт. 1.136.5-19.01.300 СБ, лист 1.
2. Рис. 7 см. черт. 1.136.5-19.02.100 СБ, лист 1;
рис. 8÷9 — 1.136.5-19.02.100 СБ, лист 2.
3. Узлы V-VII см. черт. 1.136.5-19.01.300 СБ, лист 2.

Инв. № подл. | Подпись и дата | Взам. инв. №

ГИП	Степнов		8.01.82
Пров	Мокроусов		5.01.82
Разраб	Рутто		7.01.82

1.136.5-19.07.100 СБ

Полотно
Сборочный чертеж

Стадия	Масса	Масштаб
Р		1:20
Лист	Листов 1	

ЦНИИЭП жилища

Формат	Зона	Поз.	Обозначение	Наименование	Кол. на исполн. 1.136.5-19.08.000-																		Примечание
					–	01	02	03	04	05	06	07	08	09	10	11	12	13	14	15	16	17		
				Документация																			
12			1.136.5-19.08.000.СБ	Сборочный чертеж	X	X	X	X	X	X	X	X	X	X	X	X	X	X	X	X	X	X	
			1.136.5-19.00.000 ПЗ	Пояснительная записка	X	X	X	X	X	X	X	X	X	X	X	X	X	X	X	X	X	X	
				Сборочные единицы																			
12		1	1.136.5-19.01.100-13	Коробка	1	1	1	1	1	1													0.0399 м³
		2	-14	Коробка							1	1	1										0.0399 м³
12		3	01.200-13	Коробка										1	1	1	1	1	1				0.0356 м³
		4	-14	Коробка																1	1	1	0.0356 м³
12		5	07.100-03	Полотно	1																		0.037 м³
		6	-04	Полотно		1																	0.054 м³
		7	-05	Полотно			1																0.052 м³
12		8	06.100-03	Полотно	1																		0.0516 м³
		9	-04	Полотно		1																	0.0586 м³
		10	-05	Полотно			1																0.0646 м³
		11	-09	Полотно				1															0.0496 м³
		12	-10	Полотно					1														0.0569 м³
		13	-11	Полотно						1													0.0636 м³

Марка	ДН24-15 ШП	ДН24-15 ШР1П	ДН24-15 ЦР2П	ДН24-15 АЩП	ДН24-15 АЩР1П	ДН24-15 АЩР2П	ДН24-15 АП	ДН24-15 БП	ДН24-15 ВП	ДН24-15 Щ	ДН24-15 ЩР1	ДН24-15 ЩР2	ДН24-15 АЩ	ДН24-15 АЩР1	ДН24-15 АЩР2	ДН24-15 А	ДН24-15 Б	ДН24-15 В

Инв. № подл. | Подпись и дата | Взам. инв. №

ГИП	Степнов		6.01.87
Пров.	Рутто		7.02.87
Разраб	Мокроусов		5.02.87

1.136.5-19.08.000

Двери наружные

Стадия	Лист	Листов
Р	1	3

ЦНИИЭП жилища

Формат	Зона	Поз.	Обозначение	Наименование	Кол. на испол. 1.136.5-19.08.000- –	01	02	03	04	05	06	07	08	09	10	11	12	13	14	15	16	17	Примечание
12		14	1.136.5-19.06.100-12	Полотно				1															0.0496 м³
		15	-13	Полотно					1														0.0569 м³
		16	-14	Полотно						1													0.0626 м³
12		17	06.200-04	Полотно							1												0.0509 м³
		18	-05	Полотно							1												0.0575 м³
12		12	06.300-01	Полотно								1											0.126 м³
		20	-05	Полотно								1											0.0467 м³
		21	-03	Полотно									1										0.065 м³
		22	-04	Полотно									1										0.065 м³
12		23	07.100-09	Полотно										1									0.03707 м³
		24	-10	Полотно											1								0.05407 м³
		25	-11	Полотно												1							0.05207 м³
12		26	06.100-21	Полотно										1									0.05173 м³
		27	-22	Полотно											1								0.05873 м³
		28	-23	Полотно												1							0.06473 м³
		29	-27	Полотно													1						0.0497 м³
		30	-28	Полотно														1					0.057 м³
		31	-29	Полотно															1				0.0637 м³
		32	-30	Полотно													1						0.0497 м³
		33	-31	Полотно														1					0.057 м³
		34	-32	Полотно															1				0.0627 м³
12		35	06.200-08	Полотно																1			0.0511 м³
		36	-09	Полотно																1			0.0511 м³
12		37	06.300-07	Полотно																	1		0.12622 м³
		38	-11	Полотно																	1		0.04682 м³
		39	-09	Полотно																		1	0.0652 м³
		40	-10	Полотно																		1	0.0652 м³

Инв. № подл. | Подпись и дата | Взам. инв. №

18149 95

Формат	Зона	Поз.	Обозначение	Наименование	Кол. на испол. 1.136.5-19.08.000- –	01	02	03	04	05	06	07	08	09	10	11	12	13	14	15	16	17	Примечание
				Стандартные изделия																			
		41		Прокладка полиуретановая																			
				10×10 ГОСТ 10174-72	9.4	9.4	9.4	9.4	9.4	9.4	9.4	9.4	9.4	8.0	8.0	8.0	8.0	8.0	8.0	8.0	8.0	8.0	
		42		Петли ПН3-130 или																			
				ПН1-150 или ПН2-150																			
				или ПН3-150 ГОСТ 5088-78	4	4	4	4	4	4	4	4	4	4	4	4	4	4	4	4	4	4	
		43		Замок ЗВ-1 ГОСТ 5089-80	1	1	1	1	1	1	1	1	1	1	1	1	1	1	1	1	1	1	с шурупами
		44		Закрыватель дверной																			
				ЗД-1 ГОСТ 5091-78	1	1	1	1	1	1	1	1	1	1	1	1	1	1	1	1	1	1	
		45		Ручка РС250 ГОСТ 5087-80	1	1	1	1	1	1	1	1	1	1	1	1	1	1	1	1	1	1	
		46		Ручка РС100 ГОСТ 5087-80	1	1	1	1	1	1	1	1	1	1	1	1	1	1	1	1	1	1	
		47		Шпингалет задвижной																			
				Дверной штампованный																			
				ГОСТ 5090-79	2	2	2	2	2	2	2	2	2	1	1	1	1	1	1	1	1	1	
				Шурупы ГОСТ 1144-80																			
		50		1-5,3×30	32	32	32	32	32	32	32	32	32	32	32	32	32	32	32	32	32	32	К поз.41
		51		1-5×40	6	6	6	6	6	6	6	6	6	6	6	6	6	6	6	6	6	6	К поз.44
		52		1-4×40	6	6	6	6	6	6	6	6	6	6	6	6	6	6	6	6	6	6	К поз.45
		53		1-4×25	13	13	13	13	13	13	13	13	13	9	9	9	9	9	9	9	9	9	К поз.46; 47

Инв.№ подл. | Подпись и дата | Взам.инв.№

18149 96

Рис. 1

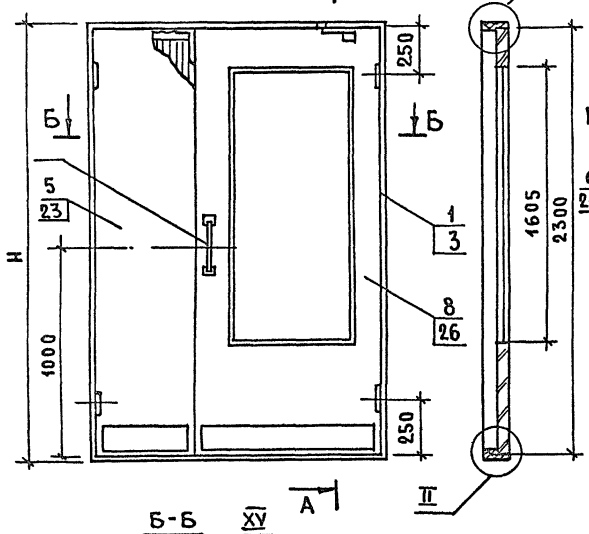

Рис. 2

Остальное - см. Рис. 1

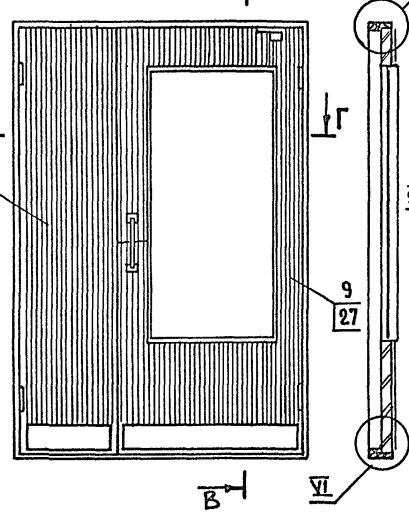

Рис. 3

Остальное - см. Рис. 1

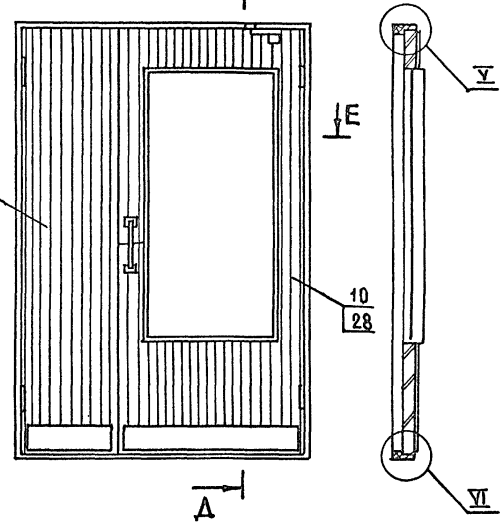

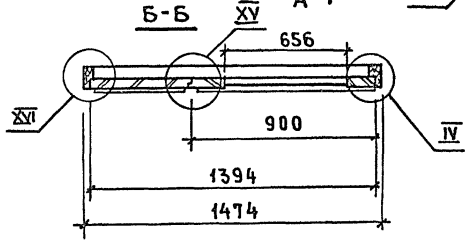



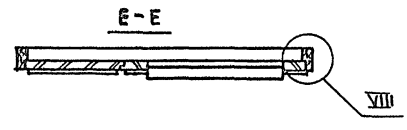

1. Узлы I, II, IV, V, VI, VII, VIII см. черт. 1.136.5-19. 01.000 СБ, лист 2
2. Узел XV см. черт. 1.136.5-19. 03.000 СБ
3. Узел XVI см. черт. 1.136.5-19. 03.000 СБ, лист 2
4. Двери изображены с порогом

ГИП	Степнов		6.01.92
Пров	Рутто		7.01.92
Разраб.	Мокроусов		5.01.92

1.136.5-19 . 08.000 СБ

Двери наружные
Сборочный чертеж

Стадия	Масса	Масштаб
Р		1:20
Лист 1	Листов 4	

ЦНИИЭП жилища

Инв. № подл. | Подпись и дата | Взам. инв. №

Рис 4

Остальное - см. Рис.1

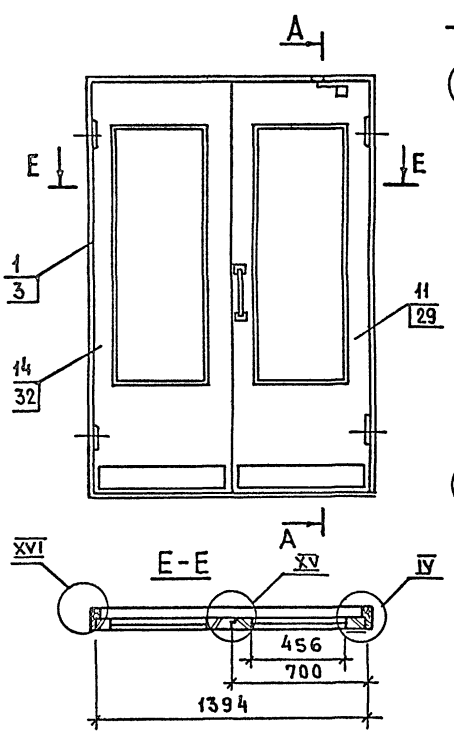

Рис. 5

Остальное - см. Рис.1

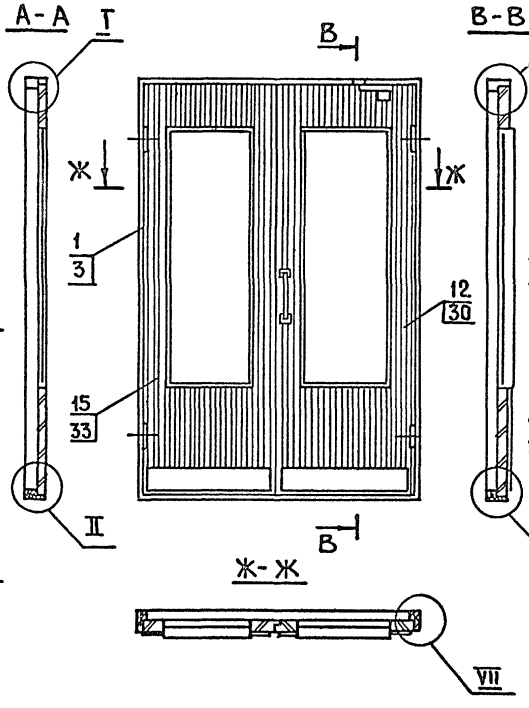

Рис. 6

Остальное - см. Рис.1

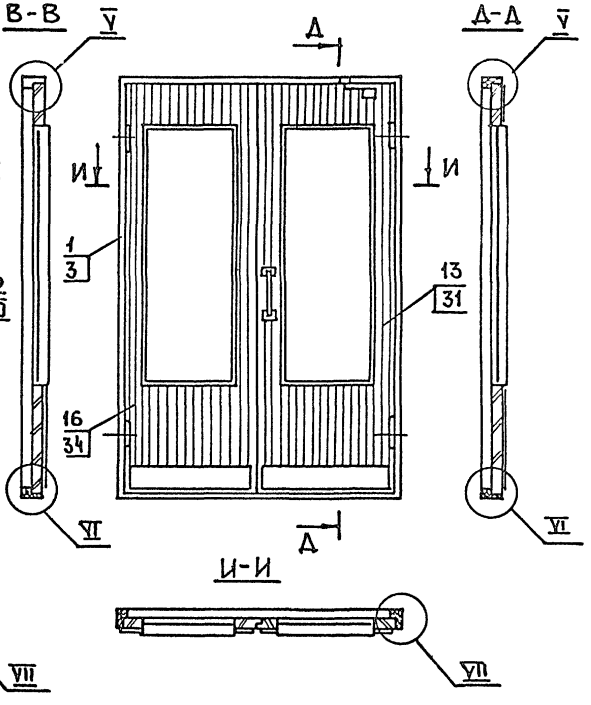

1. Узлы I, II, IV, V, VI, VII, VIII см. черт. 1.136.5-19. 01.000 СБ, лист 2
2. Узел XV см. черт. 1.136.5-19. 03.000 СБ, лист 1
3. Узел XVI см. черт. 1.136.5-19. 03.000 СБ, лист 2

Инв. № подл. | Подпись и дата | Взам. инв. №

Рис. 7

Остальное - см. Рис. 1

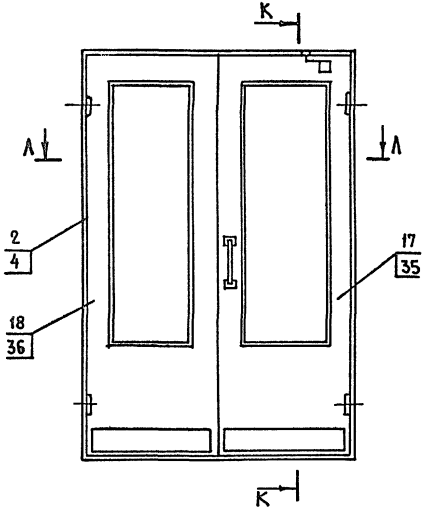

Рис. 8

Остальное - см. Рис. 1

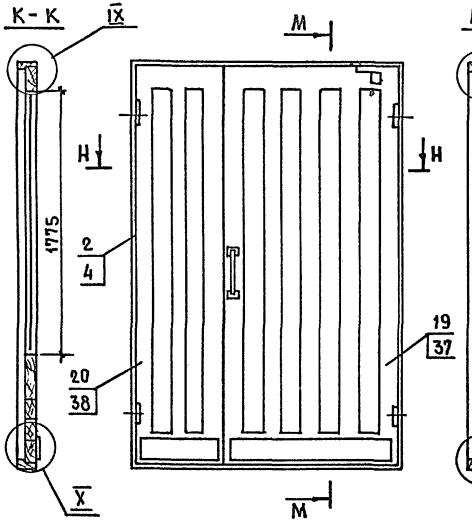

Рис. 9

Остальное - см. Рис. 1; 8

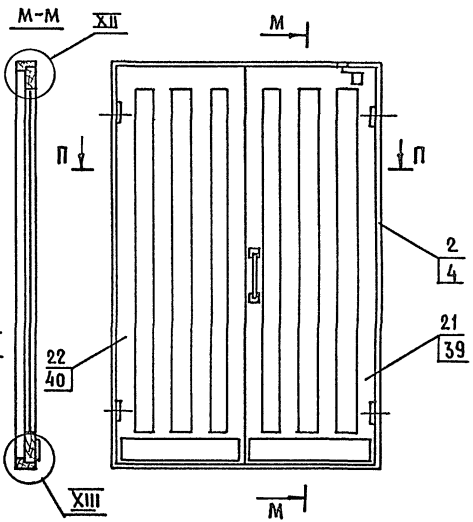

1. Узлы IX - XIV см. черт. 1.136.5-19.02.000 СБ, лист 2.
2. Узел XV см. черт. 1.136.5-19.03.000 СБ

Инв. № подл. | Подпись и дата | Взам. инв. №

18149 99

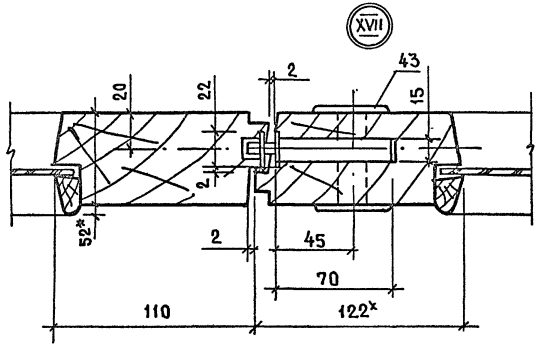

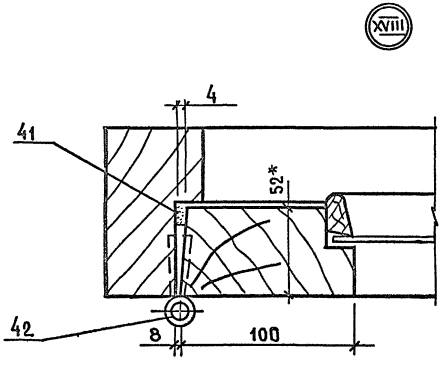

Обозначение	Марка	Рис	Н	Объем, м³ в чистоте
1.136.5-19.08.000	ДН24-15ЩП	1	2385	0,129
-01	ДН24-15ЩР1П	2		0,153
-02	ДН24-15ЩР2П	3		0,157
-03	ДН24-15АЩП	4		0,139
-04	ДН24-15АЩР1П	5		0,154
-05	ДН24-19АЩР2П	6		0,166
-06	ДН24-15АП	7		0,148
-07	ДН24-15БП	8		0,213
-08	ДН24-15ВП	9		0,17
-09	ДН24-15Щ	1	2407	0,125
-10	ДН24-15ЩР1	2		0,149
-11	ДН24-15ЩР2	3		0,154
-12	ДН24-15АЩ	4		0,135
-13	ДН24-15АЩР1	5		0,15
-14	ДН24-15АЩР2	6		0,162
-15	ДН24-15А	7		0,138
-16	ДН24-15Б	8		0,203
-17	ДН24-15В	9		0,166

1x Размеры для справок

Инв.№подл. | Подпись и дата | Взам.инв.№

Инв. № подл.	Подпись и дата	Взам. инв. №

Формат	Зона	Поз.	Обозначение	Наименование	Кол. на исполн. 1.136.5-19.09.000-										Примечание
					–	01	02	03	04	05	06	07	08	09	
				Документация											
12			1.136.5-19.09.000 СБ	Сборочный чертеж	X	X	X	X	X	X	X	X	X	X	
			1.136.5-19.00.000 ПЗ	Пояснительная записка	X	X	X	X	X	X	X	X	X	X	
				Сборочные единицы											
12		1	1.136.5-19.01.100-15	Коробка	1	1	1								0.0441 м³
		2	-16	Коробка				1	1						0.0441 м³
		3	01.200-15	Коробка						1	1	1			0.0385 м³
		4	-16	Коробка									1	1	0.0385 м³
				Марка	ДН24-19ЩП	ДН24-19ЩР1П	ДН24-19ЩР2П	ДН24-19П	ДН24-19ВП	ДН24-19Щ	ДН24-19ЩР1	ДН24-19ЩР2	ДН24-19	ДН24-19В	

ГИП	Степнов	[подпись]	6.02.84
Пров.	Мокроусов	[подпись]	5.02.84
Разраб	Рутто	[подпись]	1.02.84

1.136.5-19.09.000

Двери наружные

Стадия	Лист	Листов
Р	1	4

ЦНИИЭП жилища

Инв. № подл.	Подпись и дата	Взам. инв. №

Формат	Зона	Поз.	Обозначение	Наименование	Кол. на исполн. 1.136.5-19.09.000-										Примечание
					–	01	02	03	04	05	06	07	08	09	
12		5	1.136.5-19.06.100-03	Полотно	1										0.0516 м³
		6	-04	Полотно		1									0.0586 м³
		7	-05	Полотно			1								0.0646 м³
		8	-06	Полотно	1										0.0516 м³
		9	-07	Полотно		1									0.0596 м³
		10	-08	Полотно			1								0.0652 м³
12		11	06.200-02	Полотно				1							0.0573 м³
		12	-03	Полотно				1							0.0509 м³
12		13	06.300-01	Полотно					1						0.126 м³
		14	-02	Полотно					1						0.126 м³
12		15	06.100-21	Полотно						1					0.05173 м³
		16	-22	Полотно							1				0.05873 м³
		17	-23	Полотно								1			0.06473 м³
12		18	06.200-08	Полотно									1		0.0511 м³
		19	-09	Полотно									1		0.0511 м³
12		20	06.300-07	Полотно										1	0.12622 м³
		21	-08	Полотно										1	0.12622 м³
12		22	06.100-24	Полотно						1					0.05173 м³
		23	-25	Полотно							1				0.05973 м³

1.136.5-19.09.000

Лист 2

18149 101

Инв.№ подл.	Подпись и дата	Взам.инв.№

Формат	Зона	Поз.	Обозначение	Наименование	Кол. на исполн. 1.136.5-19.09.000-										Примечание
					–	01	02	03	04	05	06	07	08	09	
12		24	1.136.5-19.06.100-26	Полотно								1			0.06533 $м^3$
				СТАНДАРТНЫЕ											
				ИЗДЕЛИЯ											
		41		Прокладка полиу-											
				ретановая 10×10											
				ГОСТ 10174-72	10.2	10.2	10.2	10.2	10.2	8.4	8.4	8.4	8.4	8.4	м. пог.
		42		Петли-ПН3-130 или											
				ПН1-150 или ПН2-150											
				или ПН3-150											
				ГОСТ 5088-78	4	4	4	4	4	4	4	4	4	4	
		43		Замок ЗВ-1											В комплекте
				ГОСТ 5089-80	1	1	1	1	1	1	1	1	1	1	с шурупами

1.136.5-19.09.000 Лист 3

Инв.№ подл.	Подпись и дата	Взам.инв.№

Формат	Зона	Поз.	Обозначение	Наименование	Кол. на исполн. 1.136.5-19.09.000-										Примечание
					–	01	02	03	04	05	06	07	08	09	
		44		Закрыватель дверной											
				ЗД-1 ГОСТ 5091-78	1	1	1	1	1	1	1	1	1	1	
		45		Ручка РС-250											
				ГОСТ 5087-80	1	1	1	1	1	1	1	1	1	1	
		46		Ручка РС-100											
				ГОСТ 5087-80	1	1	1	1	1	1	1	1	1	1	
				Шурупы ГОСТ 1144-80											
		50		1-5×30	32	32	32	32	32	32	32	32	32	32	К поз. 42
		51		1-5×40	6	6	6	6	6	6	6	6	6	6	К поз. 44
		52		1-4×40	8	8	8	8	8	8	8	8	8	8	К поз. 45
		53		1-4×25	13	13	13	13	13	9	9	9	9	9	К поз. 46;47

1.136.5-19.09.000 Лист 4

18149 102

Рис. 1

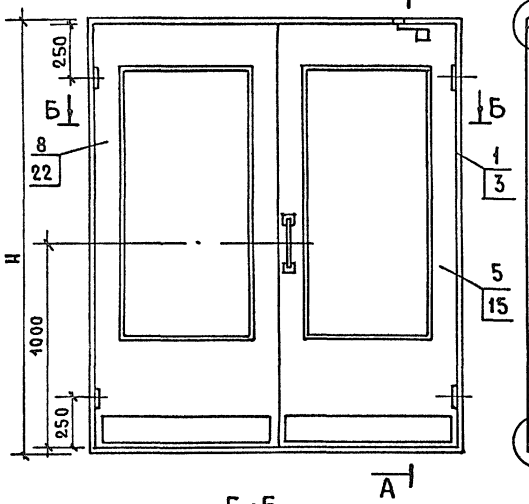

Рис 2

Остальное-см.рис.1

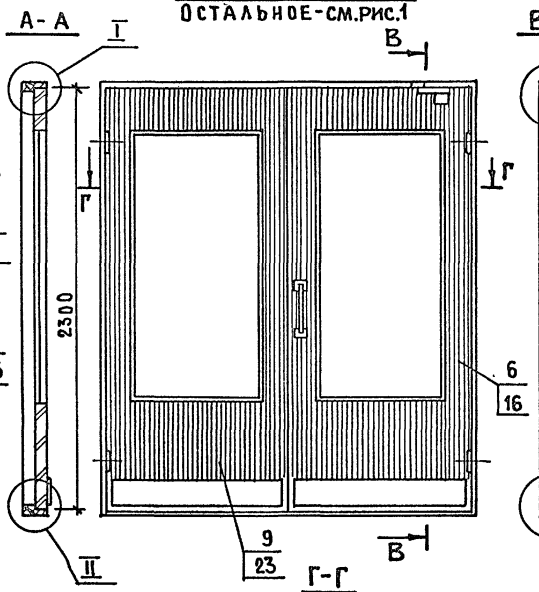

Рис. 3

Остальное-см.рис.1

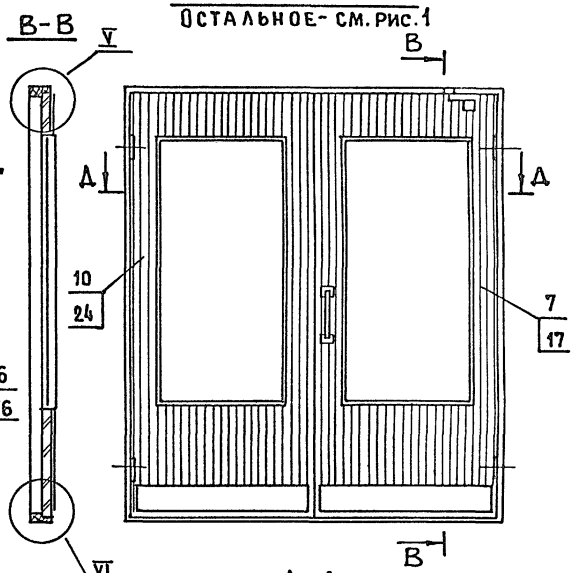

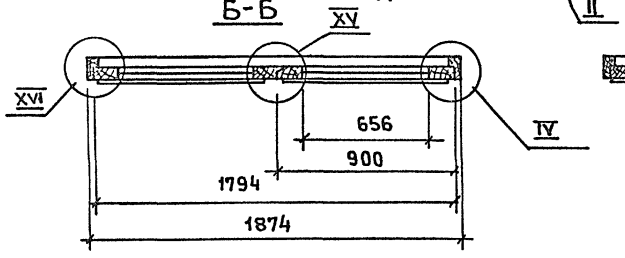

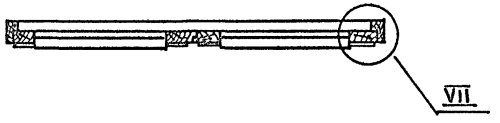

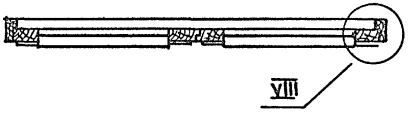

1. Узлы I, II, IV, V, VI, VII, VIII см.черт. 1.136.5-19. 01.000 СБ, лист 2
2. Узел XV см. черт. 1.136.5-19. 03.000 СБ
3. Узел XVI см. черт. 1.136.5-19. 03.000 СБ, лист 2
4. Двери изображены с порогом

			1.136.5-19. 09.000 СБ
			Двери наружные. Сборочный чертеж
Стадия	Масса	Масштаб	
Р		1:20	
Лист 1	Листов 2		
ГИП	Степнов	6.01.87	ЦНИИЭП жилища
Пров.	Рутто	7.01.87	
Разраб	Мокроусов	5.01.87	

Инв. № подл. | Подпись и дата | Взам. инв. №

Рис. 4

Остальное - см. рис. 1

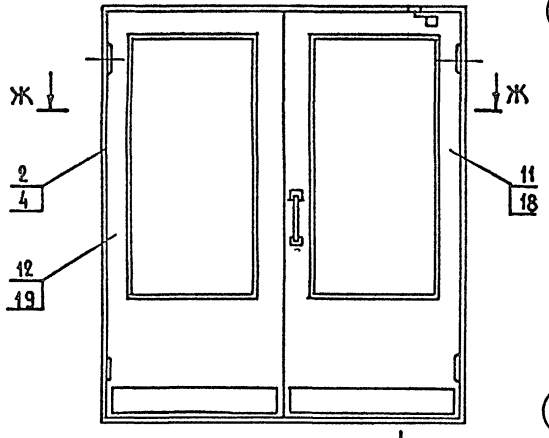

Рис. 5

Остальное - см. рис. 1

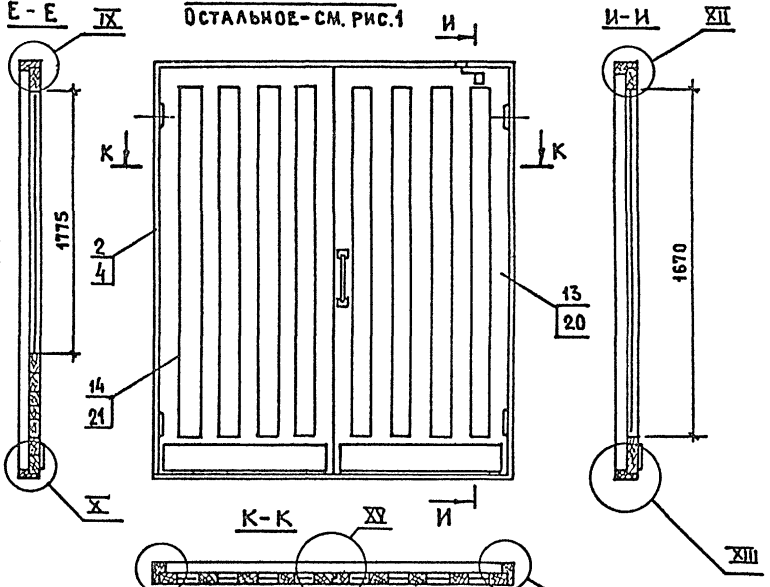

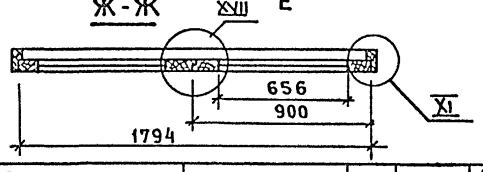

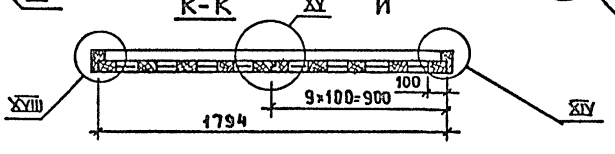

Обозначение	Марка	Рис.	Н	Объем, м³ в чистоте
1.136.5-19.09000	ДН 24-19 Щп	1	2385	0.147
-01	ДН 24-19 ЩР1п	2		0.162
-02	ДН 24-19 ЩР2п	3		0.174
-03	ДН 24-19 п	4		0.152
-04	ДН 24-19 Вп	5		0.296
-05	ДН 24-19 Щ	1	2407	0.142
-06	ДН 24-19 ЩР1	2		0.157
-07	ДН 24-19 ЩР2	3		0.168
-08	ДН 24-19	4		0.141
-09	ДН 24-19 В	5		0.287

1. Узлы IX-XIV см. черт. 1.136.5-19. 02.000 СБ, лист 2
2. Узел XV см. черт. 1.136.5-19. 03.000 СБ

Инв. № подл. | Подпись и дата | Взам. инв. №

Инв № подл	Подп. и дата	Взам. инв №

Форм.	Зона	Поз.	Обозначение	Наименование	Кол. на исполн. 1.136.5-19.10.000-										Примечан
					–	01	02	03							
				Документация											
12			1.136.5-19 10.000 СБ. Рис.1	Сборочный чертеж	X	X									
			Рис2				X	X							
			1.136.5-19.00.000 ПЗ.	Пояснительная записка	X	X	X	X							
				Сборочные единицы											
11		1	1.136.5-19.10.100	Коробка	1										0.0322 м³
11		2	-01	Коробка		1									0.035 м³
11		3	-02	Коробка			1								0.036 м³
11		4	-03	Коробка				1							0.038 м³
11		5	10.200	Полотно	1										0.0433 м³
				Марка	ДН21-15АК	ДН24-15АК	ДН21-19К	ДН24-19К							

			1.136.5-19 10.000
Гип	Степнов	[signature]	6.02.82
Пров.	Мокроусов	[signature]	5.12.81
Разраб.	Рутто	[signature]	4.02.82

Двери наружные

Стадия	Лист	Листов
Р	1	4

ЦНИИЭП жилища

Инв. № подл	Подл. и дата	Взам. инв №

Форм.	Зона	Поз.	Обозначение	Наименование	Кол. на исполн. 1.136.5-19.10.000-										Примечан.
					–	01	02	03							
11		6	1.136.5-19. 10.200-04	Полотно	1										0.0433 м³
11		7	-01	Полотно		1									0.0473 м³
11		8	-05	Полотно		1									0.0473 м³
11		9	-02	Полотно			1								0.049 м³
11		10	-06	Полотно			1								0.049 м³
11		11	-03	Полотно				1							0.053 м³
11		12	-07	Полотно				1							0.053 м³
				Стандартные изделия											
		13		Петля ППД; ГОСТ 5088-72	4	6	4	6							
			Переменные данные для исполнений:												
				1.136.5-19.10.000 см. СБ листы 2 и 3. Рис3											
				Детали											
Б4		14	1.136.5-19.10.001	Брусок 600×100×19	8	8									

1.136.5-19.10.000 Лист 2

18149 105

Инв. № подл.	Подпись и дата	Взам. инв. №

Формат	Зона	Поз.	Обозначение	Наименование	Кол. на исполн. 1.136.5-19. 10.000-										Примечание
					–	01	02	03							
Б4		15	1.136.5-19. 10.002	Брусок 800×100×19			8	8							
Б4		16	10.003	90×40×19	16	16	16	16							
				Древесина хвойная											
				ГОСТ 24454-80											
				Стандартные изделия											
		17		Шуруп А5×60											
				ГОСТ 1145-80	32	32	32	32							
				1.136.5-19.10.000-а											
Б4		14	1.136.5- 10.001	Брусок 600×100×19	8	8									
Б4		15	10.002	800×100×19			8	8							
Б4		16	10.004	370×40×19	8	8	8	8							
				Древесина хвойная											
				ГОСТ 24454-80											
				Стандартные изделия											
		19		Шуруп А4×30 ГОСТ 1145-80	64	64	64	64							

1.136.5-19. 10.000 Лист 3

Инв. № подл.	Подпись и дата	Взам. инв. №

Формат	Зона	Поз.	Обозначение	Наименование	Кол. на исполн. 1.136.5-19. 10.000-										Примечание
					–	01	02	03							
				1.136.5-19.10.000-б											
Б4		14	1.136.5-19. 10.001	Брусок 600×100×19	8	8									
			10.002	800×100×19			8	8							
				Древесина хвойная											
				ГОСТ 24454-80											
12		20	10.003	Скоба	16	16	16	16							
				Стандартные изделия											
		21		Шуруп А4×16 ГОСТ 1145-80	48	48	48	48							
		22		Болт М6×65 ГОСТ 7798-70	8	8	8	8							
		23		Шайба 6 ГОСТ 11371-68	8	8	8	8							
		24		Гайка М6 кл 2-011											
				ГОСТ 5915-70	8	8	8	8							
				1.136.5-19.10.000-в											
				См. СБ. лист 3, рис. 4											

1.136.5-19. 10.000 Лист 4

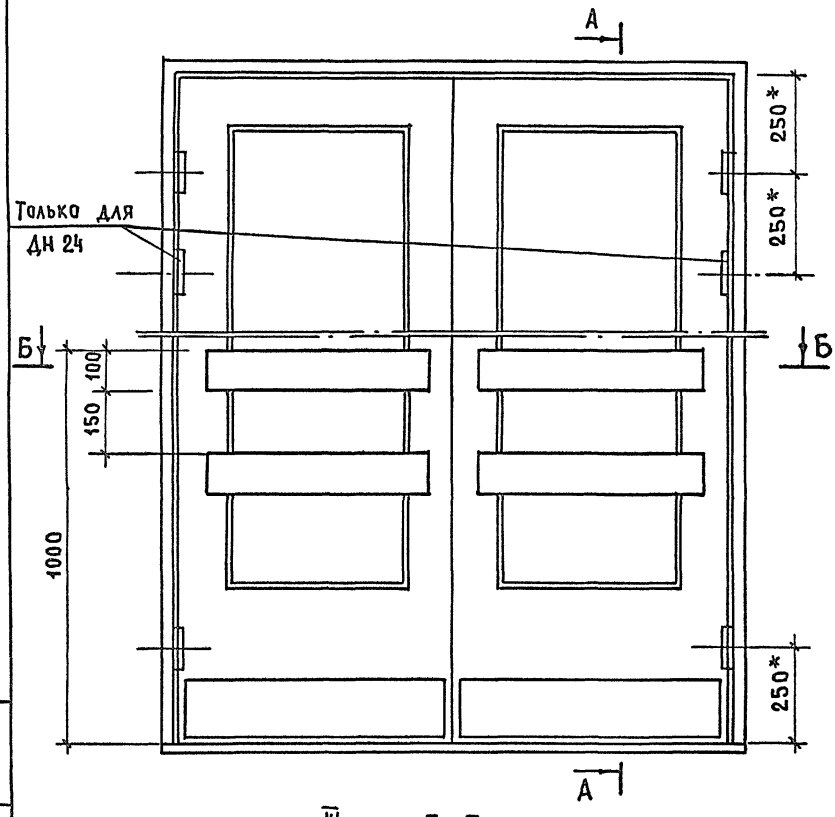

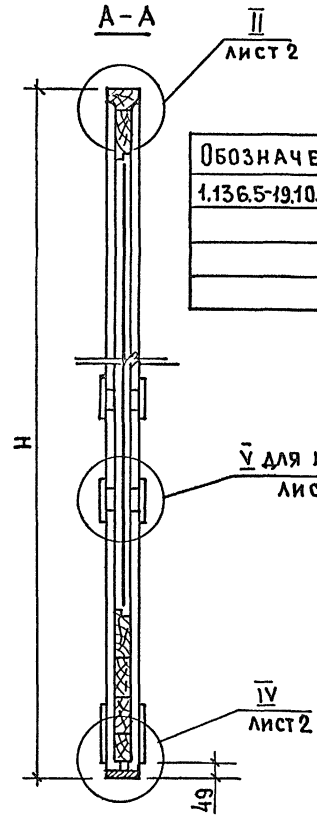

Обозначение	Марка	H	L	L_1	Объем, м3 в чистоте
1.136.5-19.10.000	ДН21-15АК	2104	1518	700	0,119
-01	ДН24-15АК	2404	1518	700	0,13
-02	ДН21-19К	2104	1918	900	0,134
-03	ДН24-19К	2404	1918	900	0,144

1* Размеры для справок

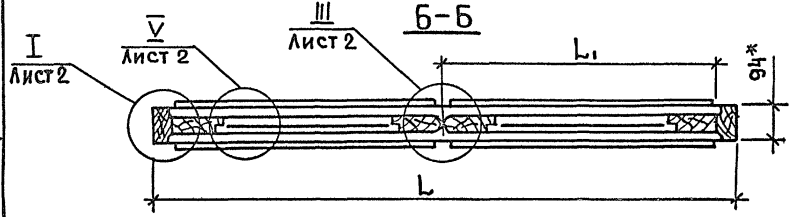

ГИП	Степнов		6.01.92
Пров.	Мокроусов		5.01.92
Разраб.	Рутто		7.01.92

1.136.5-19.10.000 СБ

Двери наружные
Сборочный чертеж

Стадия	Масса	Масштаб
Р		1:10
Лист 1	Листов 2	

ЦНИИЭПжилища

Инв. № подл. | Подпись и дата | Взам. инв. №

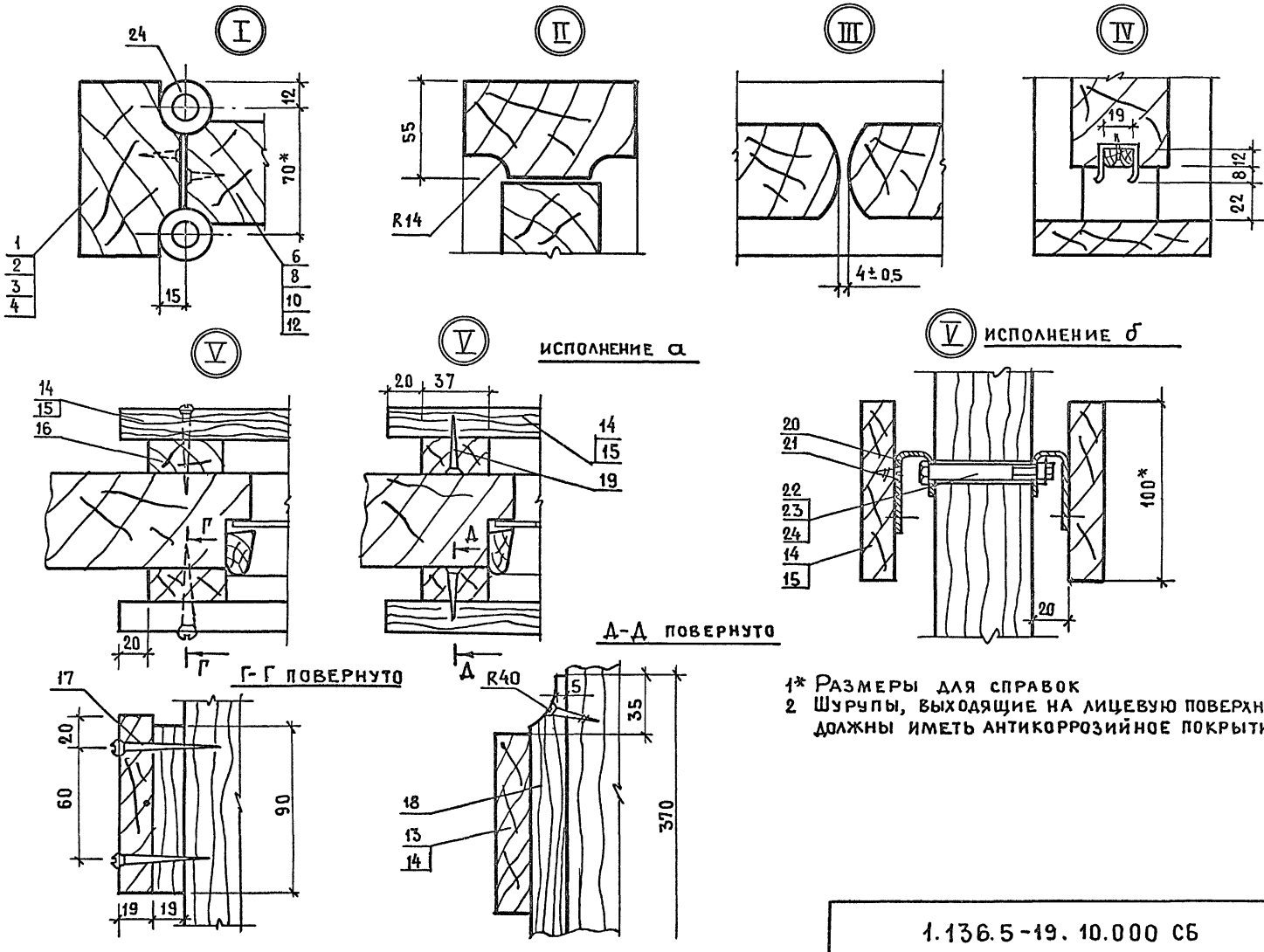

1* Размеры для справок

2 Шурупы, выходящие на лицевую поверхность, должны иметь антикоррозийное покрытие.

	1.136.5-19. 10.000 СБ	Лист 2

Инв.№подл. | Подпись и дата | Взам.инв.№

Инв № подл.	Подпись и дата	Взам инв №

Форм.	Зона	Поз.	Обозначение	Наименование	Кол. на исполн. 1.136.5-19.10 100-									Примечание
					–	01	02	03						
				Документация										
12			1.136.5-19.10.100 СБ	Сборочный чертеж	X	X	X	X						
				Детали										
Б.Ч		1	1.136.5-19.10.101	Брусок 94×55×2088	2	2								0.0216 м³
Б.Ч		1	-01	Брусок 94×55×2388			2	2						0.0247 м³
Б.Ч		2	10.1	Брусок 94×55×1518	1		1							0.00785 м³
Б.Ч		2		Брусок 94×55×1918		1		1						0.01 м³
				Марка	ДН21-15АК	ДН21-19К	ДН24-15АК	ДН24-19К						

				1.136 5-19.10.100		
				Коробка	Стадия	Лист	Листов
					Р	1	2
Гип	Степнов		6.01.82		ЦНИИЭП жилища	
Пров	Мокроусов		5.01.82			
Разраб	Рутто		7.01.82			

Инв № подл.	Подпись и дата	Взам инв. №

Форм.	Зона	Поз.	Обозначение	Наименование	Кол. на исполн. 1.136 5-19.10 100-									Примечание
					–	01	02	03						
Б.Ч		3	1.136.5-19.10.103	Доска 94×19×1518	1	1								0.0027 м³
Б.Ч		3	10.104	Доска 94×19×1918			1	1						0.0034 м³
				Древесина хвойная										
				ГОСТ 24454-80										
				Стандартные изделия										
		4		Гвозди К2.5×50 ГОСТ4028-63*	4	4	4	4						

			1.136.5-19.10.100	Лист 2

Альбом 109

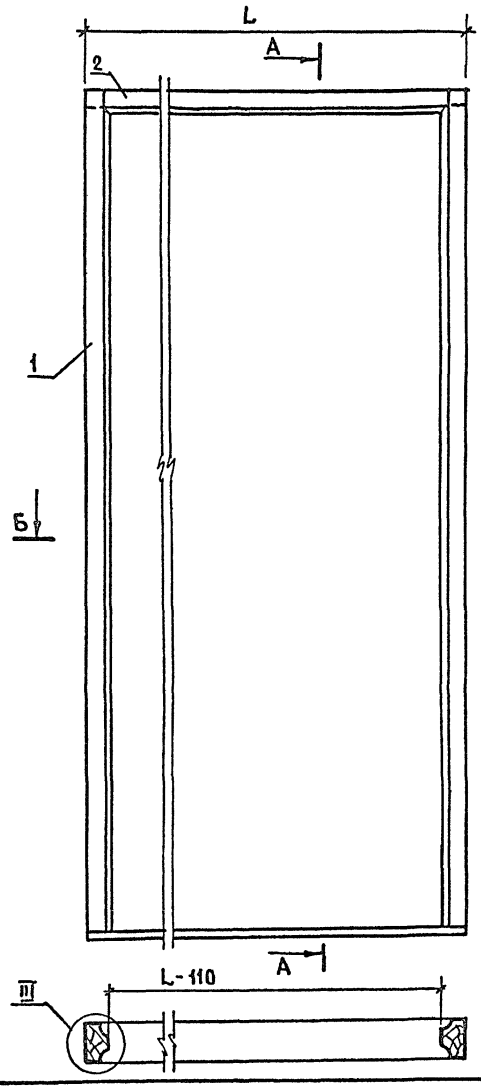

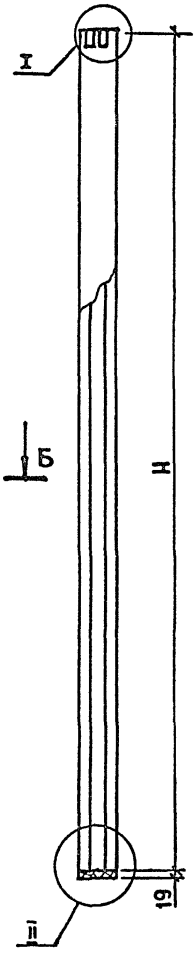

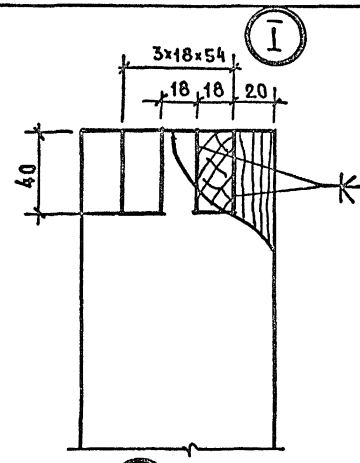

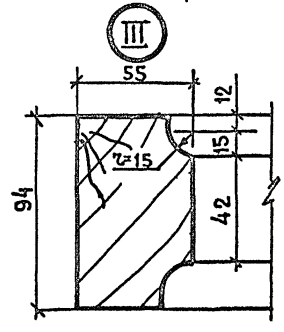

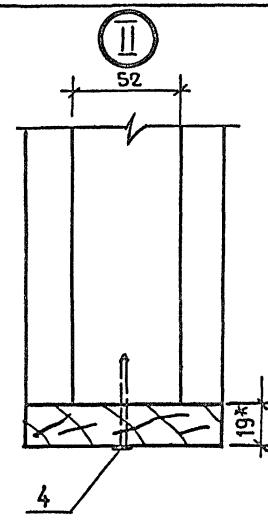

Обозначение	Марка	H	L	Объем в чистоте м3
1.136.5-19.10.100	ДН21-15АК	2088	1518	0.0322
-01	ДН21-19К	2088	1918	0.035
-02	ДН24-15АК	2388	1518	0.036
-03	ДН24-19К	2388	1918	0.038

1* Размеры для справок.

			1.136.5-19.10.100 СБ
			Коробка. Сборочный чертеж
			Стадия: Р; Масса: ; Масштаб: 1:10
			Лист; Листов 1
ГИП	Степнов		5.01.87
Пров.	Мокроусов		5.01.87
Разраб.	Рутто		7.01.87
			ЦНИИЭП жилища

Инв. № подл. | Подпись и дата | Взам. инв. №

Инв. № подл.	Подпись и дата	Взам. инв. №

Формат	Зона	Поз.	Обозначение	Наименование	Кол. на испол. 1.136.5-19. 10.200- –	01	02	03							Примечание
				Документация											
12			1.136.5-19. 10.200 СБ	Сборочный чертеж	X	X	X	X							
				Детали											
БЧ		1	1.136.5-19. 10.201	Брусок 2000×122×52	2		2								0,0254 м³
БЧ		1	-01	2300×122×52		2		2							0,0292 м³
БЧ		2	10.202	656×122×52	3	3									0,0125 м³
БЧ		2	-01	856×122×52			3	3							0,0163 м³
БЧ		3	10.203	456×80×52	2	2									0,0038 м³
				Марка	ДИ21-15АК	ДН24-15АК	ДН21-19К	ДН24-19К							

				1.136.5-19.10.200		
					Стадия	Лист	Листов
					Р	1	4
Гип	Степнов		6.01.82	Полотно	ЦНИИЭП жилища	
Пров.	Мокроусов		5.01.82			
Разраб	Рутто		7.01.82			

Инв. № подл.	Подпись и дата	Взам. инв. №

Формат	Зона	Поз.	Обозначение	Наименование	Кол. на испол. 1.136.5-19. 10.200- –	01	02	03							Примечание
БЧ		3	1.136.5-19. 10.203-01	Брусок 656×80×52			2	2							0,00546 м³
БЧ		4	00.006	Штапик 1505×22×16	2		2								0,00106 м³
БЧ		4	00.007	1805×22×16		2		2							0,00127 м³
БЧ		5	00.020	486×22×16	2	2									0,00034 м³
БЧ		5	00.009	686×22×16			2	2							0,000483 м³
БЧ		6	10.204	Рейка 700×20×12	1	1									0,00017 м³
БЧ		6	10.205	900×20×12			1	1							0,00022 м³
				Древесина хвойная											
				ГОСТ 24454-80											
				Облицовка											
БЧ		7	10.206	660×150×2	2	2									
БЧ		7	-01	860×150×2			2	2							
				Пластик слоистый											
				ГОСТ 9590-76											

1.136.5-19. 10.200	Лист 2	

Инв.№ подл.	Подпись и дата	Взам.инв.№

Формат	Зона	Поз.	Обозначение	Наименование	Количество на исполнение 1.136.5-19.10.200-										Примечание
					-	01	02	03							
БЧ		8	1.136.5-19.10.207	Стекло 1500×480×4	1										
БЧ		8	-01	1800×480×4		1									
БЧ		8	-02	1500×680×4			1								
БЧ		8	-03	1800×680×4				1							
				Стекло ГОСТ 111-78											
				Уплотнение											
БЧ		9	1.136.5-19.10.209	700×70×2	1	1									
БЧ		9	-01	900×70×2			1	1							
				Резина 2М ГОСТ 7338-77*											

1.136.5-19.10.200	Лист 3

Инв.№ подл.	Подпись и дата	Взам.инв.№

Формат	Зона	Поз.	Обозначение	Наименование	Количество на исполнение 1.136.5-19.10.200-										Примечан.
					-	01	02	03							
				Стандартные изделия											
		10		Шуруп А3×16 ГОСТ 1144-80	28	28	28	28							
		11		Гвозди П1,2×25 ГОСТ 4028-63*	20	20	20	20							
		12		Шуруп А3×30 ГОСТ 1145-80	5	5	6	6							
		13		Нагель Н33 ГОСТ 17585-72	6	6	6	6							

1.136.5-19.10.200	Лист 4

7849 ИЦ

1.136.5- 10.200- ИЗОБРАЖЕНА
1.136.5- 10.200-04-07-ЗЕРКАЛЬНОЕ ОТРАЖЕНИЕ

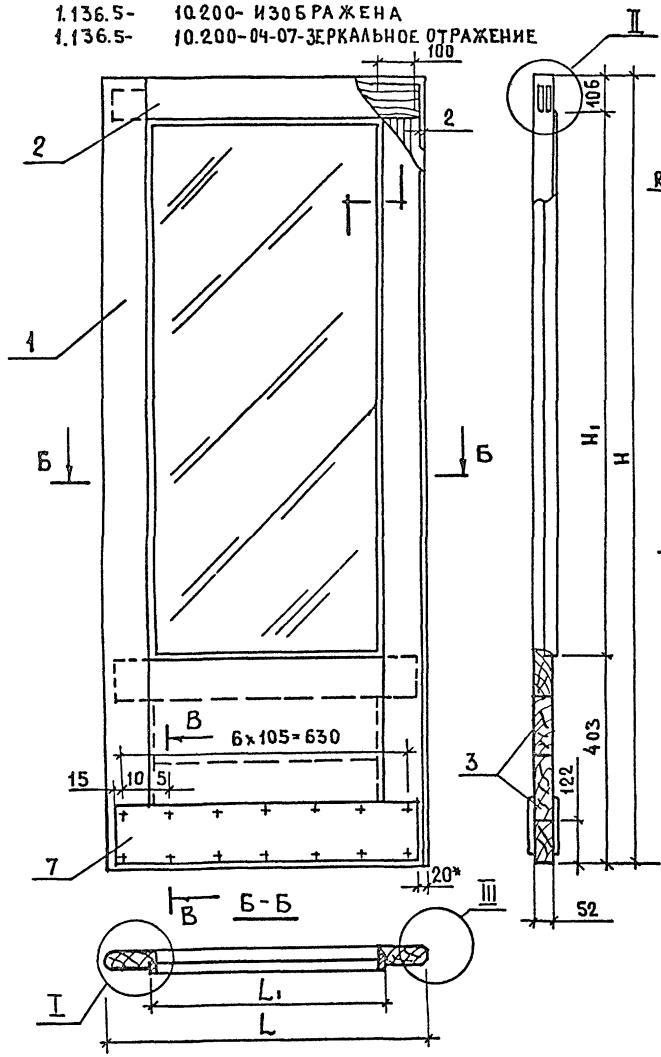

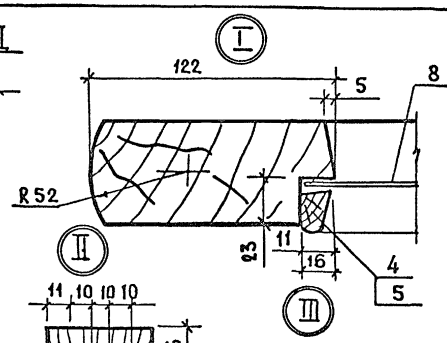

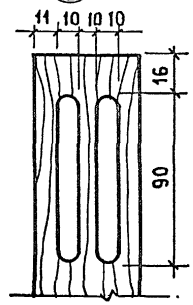

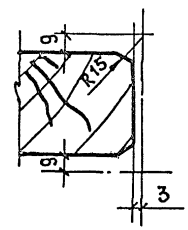

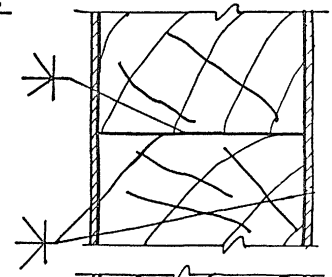

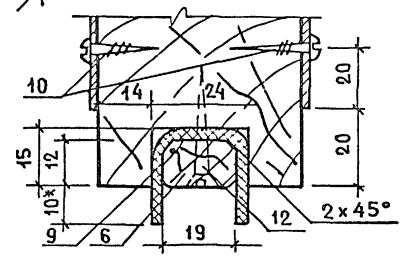

Обозначение	Марка	H	H₁	L	L₁	Объем м3 в чистоте
1.136.5-19.10.200	ДН21-15АК	2000	1475	700	456	0.0433
-01	ДН24-15АК	2300	1775	700	456	0.0473
-02	ДН21-19К	2000	1475	900	656	0.049
-03	ДН24-19К	2300	1775	900	656	0.053

1.* Размеры для справок

ГИП	Степнов		6.01.12
Пров.	Мокроусов		5.01.12
Разраб	Рутто		7.01.12

1.136.5-19.10.200 СБ

Полотно
Сборочный чертеж

Стадия	Масса	Масштаб
Р		1:10
Лист	Листов 1	

ЦНИИЭП жилища

Инв. № подл. | Подпись и дата | Взам. инв. №

Rmax 160
(V)

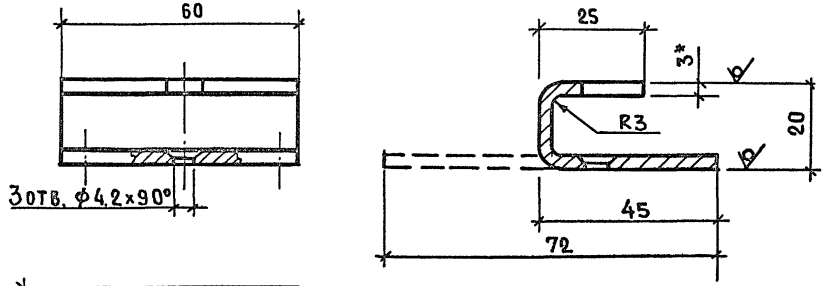

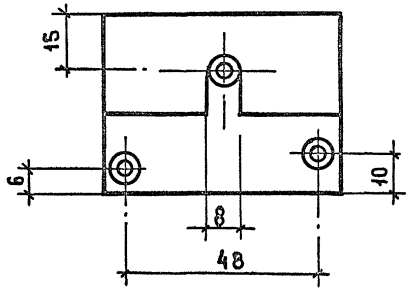

1.* Размеры для справок
2. Предельные отклонения на все размеры по 7 классу.
3. Воронить.

				1.136.5-19. 10.003		
				Скоба	Стадия: Р	Масса: 0.102кг	Масшт.: 1:1
					Лист	Листов 1
ГИП	Стелнов		6.01.82	Сталь 3 ГОСТ 380-71*	ЦНИИЭП жилища	
Пров	Рутто		7.01.82			
Разраб.	Мокроусов		5.01.82			

Инв.№ подл. | Подпись и дата | Взам. инв.№

Инв.№подл	Подпись и дата	Взам.инв.№

Формат	Зона	Поз.	Обозначение	Наименование	Кол.на исполн. 1.136.5-19.11.000-										Примечание
					–	01	02	03	04	05					
				Документация											
А2			1.136.5-19.11.000 СБ	Сборочный чертеж	X	X	X	X	X	X					
			1.136.5-19.00.000 ПЗ	Пояснительная записка	X	X	X	X	X	X					
				Сборочные единицы											
А1		1	1.136.5-19.11.100	Коробка	1			1							0,026 м³
			-01	Коробка		1			1						0,029 м³
			-02	Коробка			1			1					0,035 м³
А1		2	1.136.5-19.11.200	Полотно	1										0,0346 м³
					ДС16-9У	ДС19-9У	ДС21-13У	ДС16-9Т	ДС19-9Т	ДС21-13Т					

				1.136.5-19.11.000	
				Двери служебные	Стадия: Р; Лист: 1; Листов: 4
ГИП	Степнов		6.02.24		ЦНИИЭП жилища
Пров.	Рутто		6.02.24		
Разраб.	Мокроусов		6.02.24		

Инв.№подл	Подпись и дата	Взам.инв.№

Формат	Зона	Поз.	Обозначение	Наименование	Кол.на исполн. 1.136.5-19.11.000-										Примечание
					–	01	02	03	04	05					
А1		2	1.136.5-19.11.200-01	Полотно		1									0,041 м³
			-02	Полотно			1								0,0456 м³
			-03	Полотно			1								0,0233 м³
А1		2	1.136.5-19.11.300	Полотно				1							0,0358 м³
			-01	Полотно					1						0,0428 м³
			-02	Полотно						1					0,0538 м³
			-03	Полотно						1					0,0291 м³
				Детали											
				Древесина хвойная											
				ГОСТ 24454-80											
Б4		4	1.136.5-19.11.001	Планка 1965х40х13			1			1					
		5	-01	Планка 1995х40х13			1			1					

	1.136.5-19 11.000	Лист 2

Инв.№ подл	Подпись и дата	Взам.инв.№

Формат	Зона	Поз.	Обозначение	Наименование	Кол. на исполн. 1.136.5-19.11.000-										Примечание
					-	01	02	03	04	05					
				Стандартные											
				изделия											
		8		Петли ПН3-130 или											
				ПН1-150 или ПН2-150											
				или ПН3-150											
				ГОСТ 5088-78	4	4	4	4	4	4					
		9		Замок ЗС3											В комплекте с шурупами
				ГОСТ 5089-80	1	1	1	1	1	1					
		10		Ручка РС-250	1	1	1	1	1	1					
				Ручка РС-100	1	1	1	1	1	1					
				ГОСТ 5087-80											
		11		Шпингалет ШП											
				ГОСТ 5090-78	2	2	2	2	2	2					

1.136.5-19.11.000	Лист 3

Инв.№ подл	Подпись и дата	Взам.инв.№

Формат	Зона	Поз.	Обозначение	Наименование	Кол. на исполн. 1.136.5-19.11.000-										Примечание
					-	01	02	03	04	05					
		12		Закрыватель											
				дверной ЗД-1											
				ГОСТ 5091-78	1	1	1	1	1	1					
				Шурупы ГОСТ 1144-80											
		13		1-5×30	38	38	38	38	38	38					К поз 8; 12
		14		1-4×40	8	8	8	8	8	8					К ручке
				1-4×30	4	4	4	4	4	4					К ручке
		15		1-3×30	5	5	10	5	5	10					К поз. 4; 5; 11
		17		Прокладка полиуре-											
				тановая 10×10											
				ГОСТ 10174-72	3.77	5.36	8.36	3.77	5.36	8.36					

1.136.5-19. 11.000	Лист 4

Рис 1

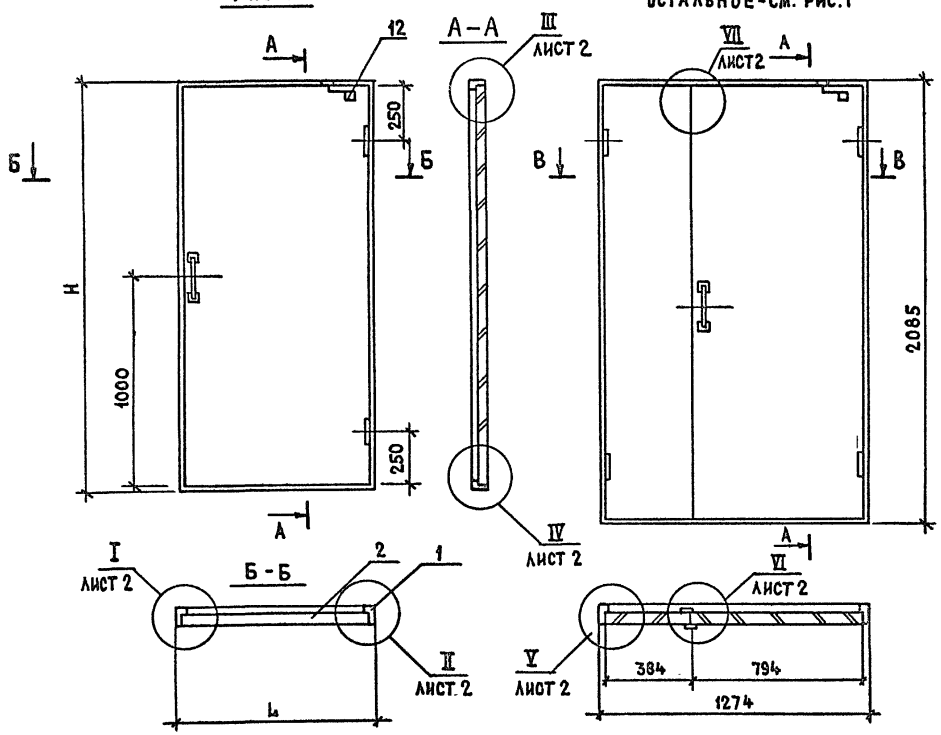

Рис 2
ОСТАЛЬНОЕ-СМ. РИС.1

Обозначение	Марка	Рис	Н	L	Объем м³ древесины в чистоте
1.136.5-19.11.000	ДС16-9У	1	1585	884	0.0606
-01	ДС19-9У		1885	884	0.07
-02	ДС21-13У	2	2085	1274	0.104
-03	ДС16-9Т	1	1585	884	0.062
-04	ДС19-9Т		1885	884	0.072
-05	ДС21-13Т	2	2085	1274	0.118

1. Двери утепленные с индексом „У" отличаются от трудносгораемых с индексом „Т" конструкцией полотен.

			1.136.5-19. 11.000СБ
			Двери служебные Сборочный чертеж
ГИП	Степнов		6.01.82
Пров.	Рутто		7.01.82
Разраб.	Мокроусов		5.01.82

Стадия	Масса	Масштаб
Р		1:20
Лист 1	Листов 2	

ЦНИИЭП жилища

Инв. № подл. | Подпись и дата | Взам. инв. №

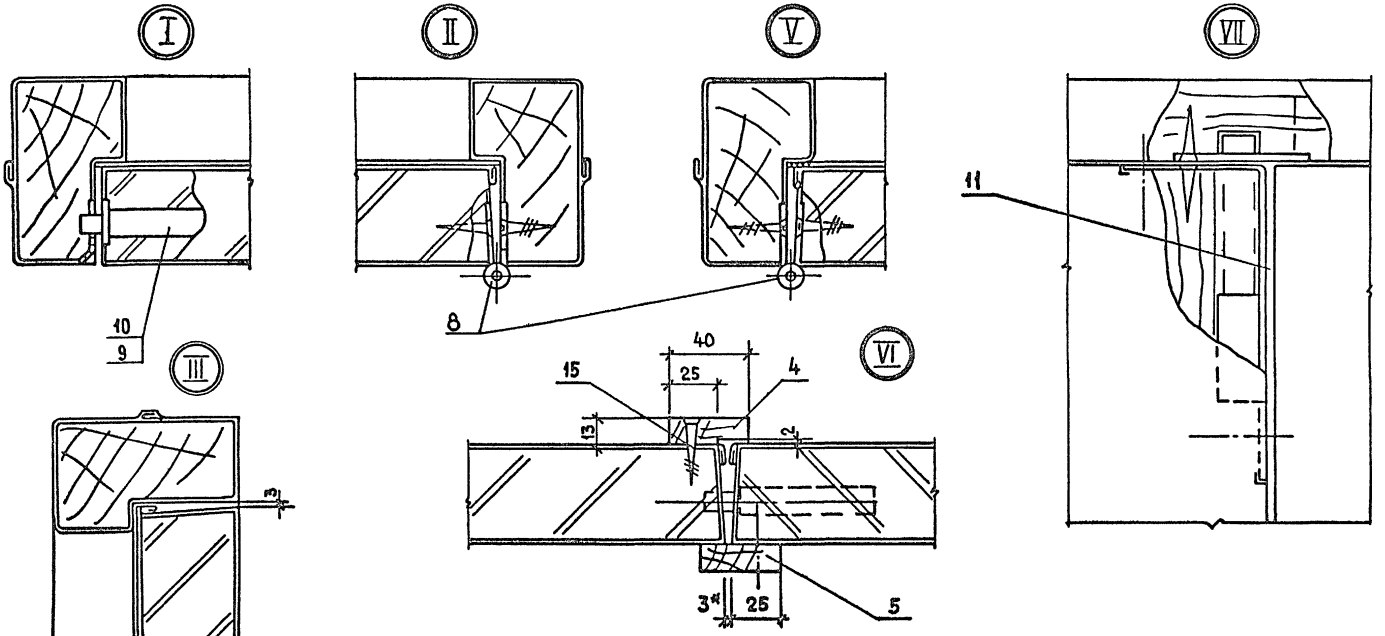

1* Размеры для справок

Инв. № подл. | Подпись и дата | Взам. инв. №

Инв. № подл.	Подпись и дата	Взам. инв. №

Форм.	Зона	Поз.	Обозначение	Наименование	Кол. на испол. 1.136.5-19.11.100 —	01	02	Примечание
				Документация				
12			1.136.5-19.11.100СБ	Сборочный чертеж	X	X	X	
				Детали				
				Древесина хвойных пород ГОСТ 24454-80				
Б4		1	1.136.5-19.11.101	Брусок 2085×94×55			2	0.0216
Б4		2	-01	1274×94×55			2	0.0132
Б4		2	-02	884×94×55	2	2		0.0091
				Марка	ДС16-9	ДС19-9	ДС21-13	

				1.136.5-19.11.100			
				Коробка	Стадия	Лист	Листов
					Р	1	2
ГИП	Степнов		5.01.92		ЦНИИЭП жилища		
Пров	Мокроусов		5.01.92				
Разраб.	Рутто		7.01.92				

Инв. № подл.	Подпись и дата	Взам. инв. №

Форм.	Зона	Поз.	Обозначение	Наименование	Кол. на испол. 1.136.5-19.11.100- —	01	02	Примечание
Б4		1	1.136.5-19.11.101-03	Брусок 1585×94×55	2			0.0164
Б4		1	-04	1885×94×55		2		0.0195
12		3	1.136.5-19.11.102	Облицовка	2	2		
		3	-01	Облицовка			2	
		4	-02	Облицовка			2	
		4	-03	Облицовка	2			
		4	-04	Облицовка		2		

1.136.5-19.11.100	Лист 2

Альбом 119

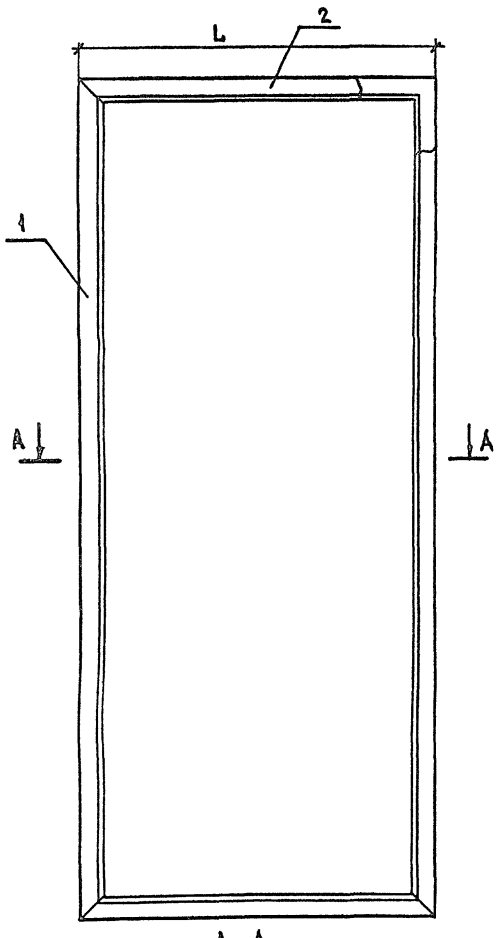

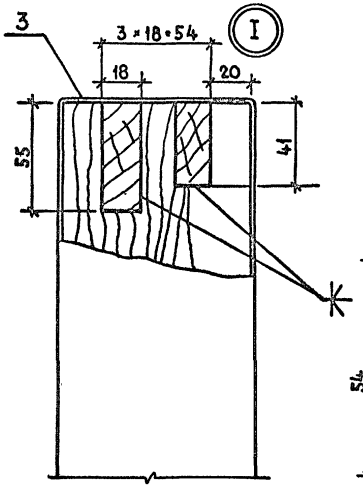

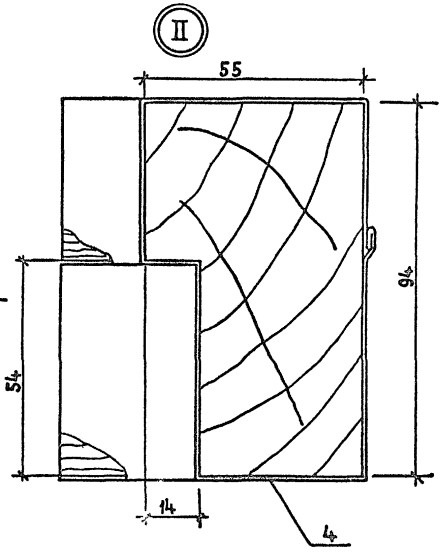

Обозначение		H	L	Объем в чистоте
1.136.5-19.11.100	ДС 16-9	1585	884	0.026
-01	ДС 19-9	1885	884	0.029
-02	ДС 21-13	2085	1274	0.035

ГИП	Степнов		6.01.92
Пров	Мокроусов		5.01.92
Разраб	Рутто		7.01.92

1.136.5-19.11.100СБ

Коробка

Сборочный чертеж

Стадия	Масса	Масштаб
Р		1:10
Лист	Листов 2	

ЦНИИЭП жилища

Инв. № подл. | Подпись и дата | Взамен. инв.

18149 120

Развертка

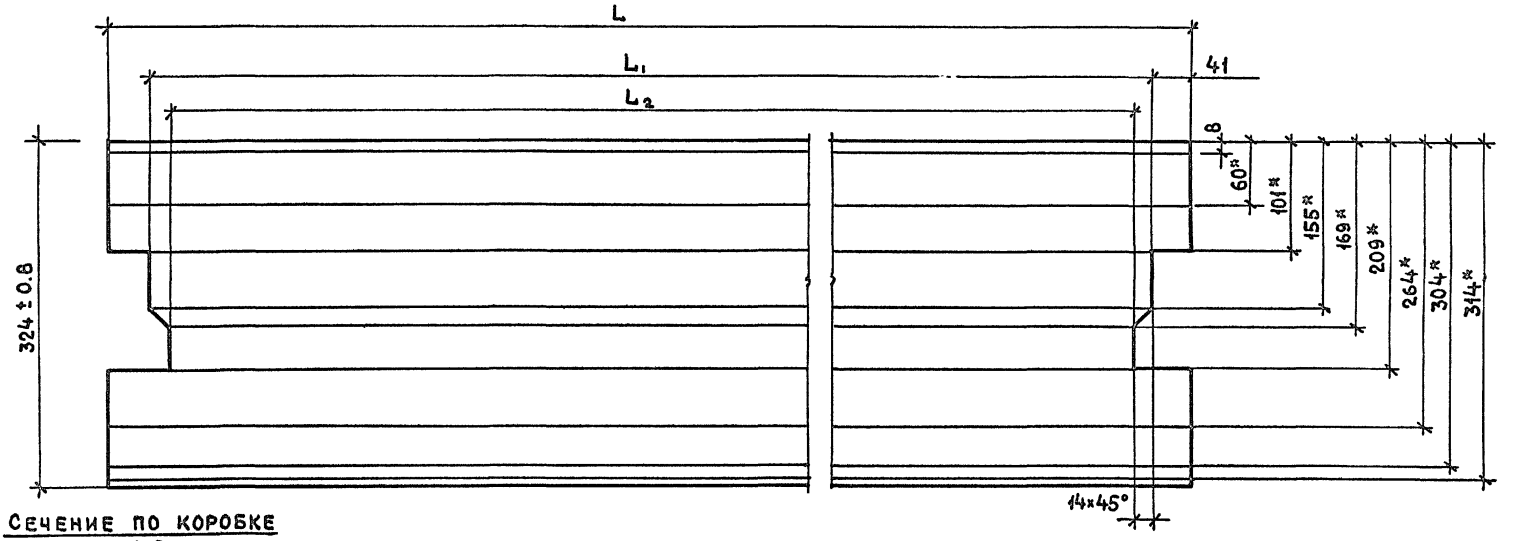

Сечение по коробке

М 1:2

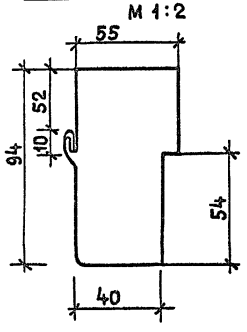

Обозначение	Марка	L	L_1	L_2	Масса кг.
1.136.5-19.11.102	ДС16-9	884-2.4	802-2.4	772-2.2	1.13
-01	ДС21-13	1274-3.0	1194-3.0	1166-3.0	1.62
-02	ДС21-13	2085-4.0	2005-4.0	1975-3.5	2.66
-03	ДС16-9	1585-3.0	1503-3.0	1478-3.0	2.02
-04	ДС19-19	1885-3.5	1803-3.8	1775-3.5	2.4

1* - Размеры для справок

				1.136.5-19.11.102	
				Облицовка	Стадия: Р; Масса: ; Масштаб: 1:4
					Лист 2; Листов 2
ГИП	Степнов		6.01.82	Сталь тонколистовая оцинкованная ГОСТ 7181-78 δ=0.5мм	ЦНИИЭП жилища
Пров	Мокроусов		5.01.82		
Разраб	Рутто		7.01.82		

Инв.№подл. | Подпись и дата | Взам.инв.№

Инв. № подл.	Подпись и дата	Взам. инв. №

Формат	Зона	Поз.	Обозначение	Наименование	Кол. на исполн. 1.136.5-19 11.200-										Примечание
					—	01	02	04							
				Документация											
12			1.136.5-19. 11.200СБ	Сборочный чертеж	×	×	×	×							
				Детали											
				Древесина хвойная											
				ГОСТ 24454-80											
Б4		1	1.136.5-19. 11.201	Брусок 1494×55×28	2										0.0046 м³
			-01	Брусок 1794×55×28		2									0.0055 м³
			-02	Брусок 1994×55×28			2	2							0.0061 м³
				Марка	ДС16-9У	ДС19-9У	ДС21-13У	ДС21-13ЛУ							

ГИП	Степнов	[signature]	7.01.82
Пров.	Рутто	[signature]	7.01.82
Разраб.	Мокроусов	[signature]	5.02.82

1.136.5-19. 11.200

Полотно

Стадия	Лист	Листов
Р	1	4

ЦНИИЭП жилища

Инв. № подл.	Подпись и дата	Взам. инв. №

Формат	Зона	Поз.	Обозначение	Наименование	Кол. на исполн. 1.136.5-19. 11.000-										Примечание
					—	01	02	03							
Б4		2	1.136.5-19. 11.202	Брусок 1384×55×28	2										0.0043 м³
			-01	Брусок 1684×55×28		2									0.0052 м³
			-02	Брусок 1884×55×28			2	2							0.0058 м³
Б4		3	11.203	Брусок 683×55×28	2	2	2								0.0021 м³
			-01	Брусок 273×55×28				2							0.00084 м³
				Бруски заполнения											
Б4		4	11.204	Набор 1384×573×28	1										0.022 м³
			-01	1674×573×28		1									0.026 м³
			-02	1884×573×28			1								0.03 м³
			-03	1884×163×28				1							0.0086 м³
Б4		5	11.205	Брусок 1494×30×12	2										0.0011 м³
			-01	Брусок 1794×30×12		2									0.0013 м³
			-02	Брусок 1994×30×12			2	2							0.0014 м³
			-03	Брусок 733×30×12	2	2		2							0.00053 м³
			-04	Брусок 323×30×12			2								0.00023 м³

1.136.5-19. 11.200

Лист 2

18149 122

Инв. № подл. | Подпись и дата | Взам. инв. №

Формат	Зона	Поз.	Обозначение	Наименование	Кол. на испол. 1.136.5-19.11 200- —	01	02	03							Примечание
				Облицовка											
				Плита волокнистая											
				ст-500 δ=5мм											
				ГОСТ 4598-74*											
Б4		7	1.136.5-19.11.206	1494×794×5	2										
			-01	1794×794×5		2									
			-02	1994×794×5			2								
			-03	1994×383×5				2							
				Наполнение											
				Плита волокнистая											
				мягкая м-12 δ=12мм											
				ГОСТ 4598-74*											
Б4		8	11.207	1384×683×12	1										
			-01	1684×683×12		1									
			-02	1884×683×12			1								
			-03	1884×273×12				1							

1.136.5-19.11.200 | Лист 3

Инв. № подл. | Подпись и дата | Взам. инв. №

Формат	Зона	Поз.	Обозначение	Наименование	Кол. на испол. 1.136.5-19.11.200- —	01	02	03							Примечание
А3		9	1.136.5-19.11.209	Облицовка	1										
			-01	Облицовка		1									
			-02	Облицовка			1								
			-04	Облицовка				1							
А2		10	11.210	Облицовка	1										
			-01	Облицовка		1									
			-02	Облицовка			1								
			-03	Облицовка				1							
				Стандартные											
				изделия											
		12		Скрепки											
				ГОСТ 5091-78	12	12	12	12							

1.136.5-19.11.200 | Лист 4

18149 123

122

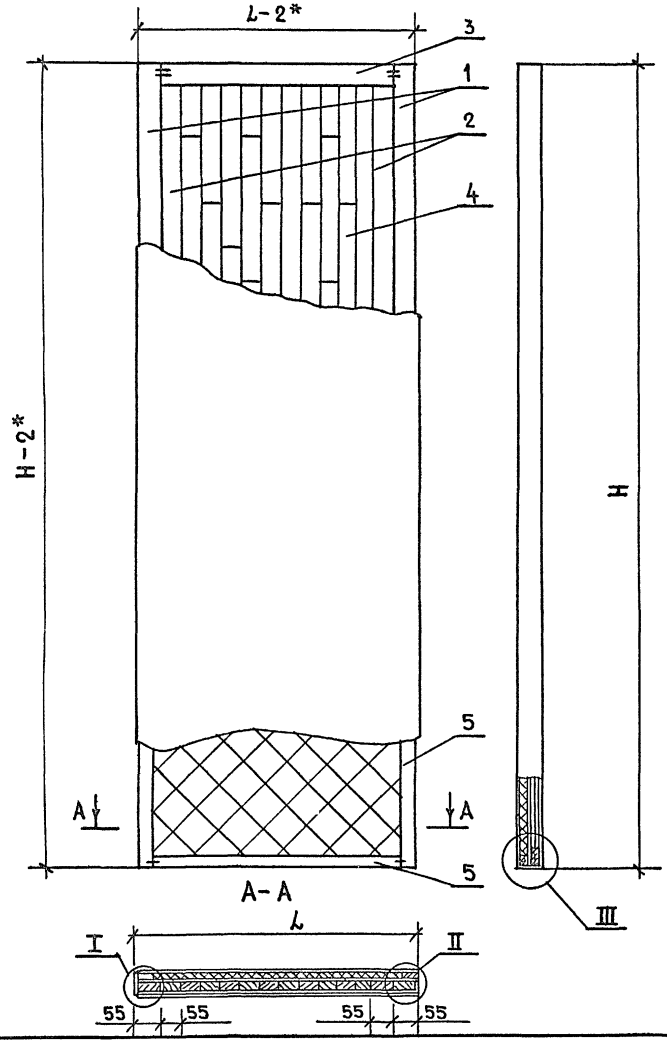

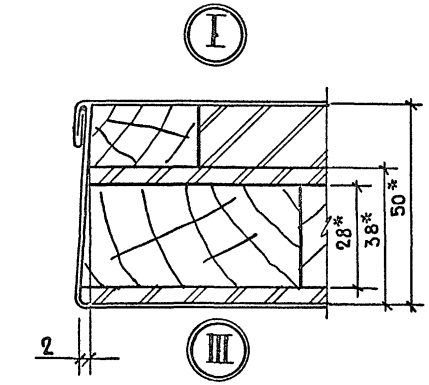

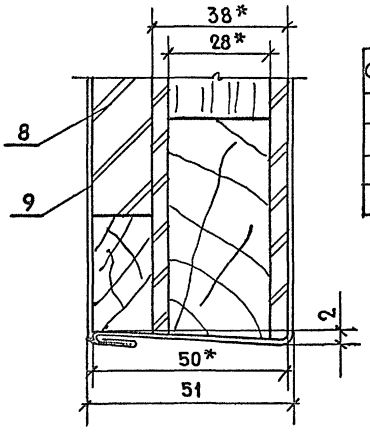

Обозначение	Марка	L	H	Объем в чистоте м³
1.136.5-19. 11.200	ДС16-9у	795	1496	0.0346
-01	ДС19-9у	795	1796	0.041
-02	ДС21-13у	795	1996	0.0456
-03	ДС21-13ун	384	1996	0.0233

1* Размеры для справок

Инв.№ подл. | Подпись и дата | Взам. инв.№

ГИП	Степнов		5.01.92
Пров.	Мокроусов		6.01.92
Разраб.	Рутто		7.01.92

1.136.5-19. 11.200 СБ

Полотно

Сборочный чертеж

Стадия	Масса	Масштаб
Р		1:10
Лист	Листов 1	

ЦНИИЭП жилища

Развертка

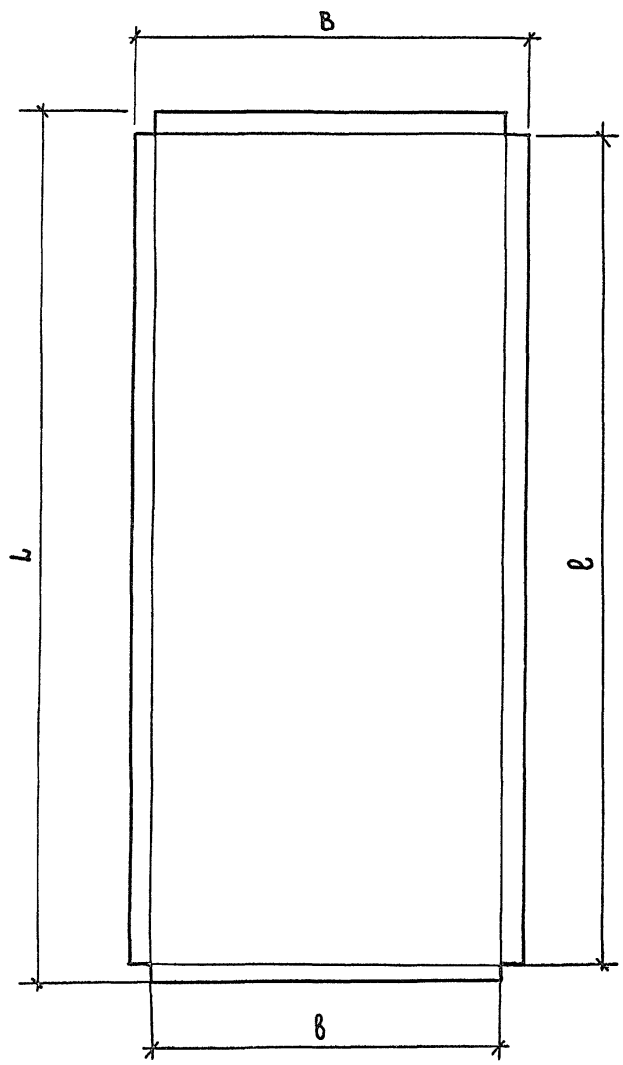

Сечения по полотну

М 1:2

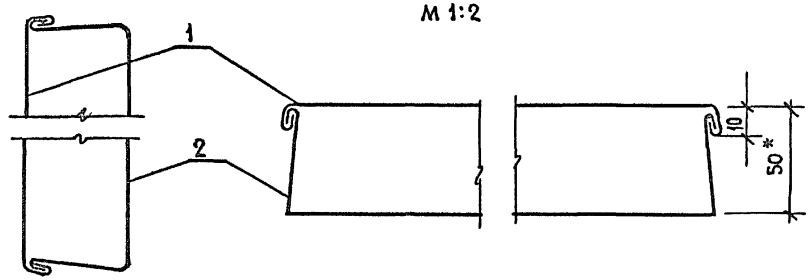

Обозначение	Марка	L	l	B	b	Масса кг
1.136.5-19.11.209	ДС16-9у	1535±1.3	1495-2.6	834±1.1	794-2.0	5.1
-01	ДС19-9у	1835±1.5	1795-3.0	834±1.1	794-2.0	6.1
-02	ДС21-13у	2035±1.7	1995-3.0	834±1.1	794-2.0	6.73
-03	ДС21-13ул	2035±1.7	1995-3.0	424±0.8	384-1.55	3.45

1.* Размеры для справок

ГИП	Степнов		6.01.82
Пров.	Мокроусов		5.01.82
Разраб.	Рутто		7.01.82

1.136.5-19. 11.209

Облицовка

Стадия	Масса	Масштаб
Р		1:10
Лист		Листов

Сталь тонколистовая оцинкованная ГОСТ 7118-78

ЦНИИЭП жилища

Инв.№ подл. | Подпись и дата | Взам.инв.№

Инв.№ подл.	Подпись и дата	Взам. инв.№

Формат	Зона	Поз.	Обозначение	Наименование	Кол. на исполн. 1.136.5-19. 11.300 —	01	02	03							Примечание
				Документация											
12			1.136.5-19. 11.300	Сборочный чертеж	X	X	X	X							
				Детали											
				Древесина хвойная											
				ГОСТ 24454-80											
БЧ		1	11.301	Брусок 1494×55×30	2										0.0049 м³
			-01	1794×55×30		2									0.0059 м³
			-02	1994×55×30			2	2							0.0066 м³
БЧ		2	11.302	1384×55×30	2										0.0046 м³
			-01	1684×55×30		2									0.0056 м³
			-02	1884×55×30			2	2							0.0062 м³
БЧ		3	11.303	684×55×30											0.0023 м³
				Марка	ДС15-8Т	ДС18-8Т	ДС20-8Т	ДС20-9Т							

			1.136.5-19. 11.300
ГИП	Степнов		6.01.82
Пров	Мокроусов		5.01.82
Разраб.	Рутто		7.01.82
Полотно			Стадия: Р; Лист: 1; Листов: 4
			ЦНИИЭП жилища

Копировал Формат 11

Инв.№ подл.	Подпись и дата	Взам. инв.№

Формат	Зона	Поз.	Обозначение	Наименование	Кол. на исполн. 1136.5-19. 11.300- —	01	02	03							Примечание
БЧ		3	1.136.5-19. 11.303-02	Брусок 274×55×30				2							0.0009 м³
				Бруски заполнения											
БЧ		4	11.304	Набор 1384×574×30	1										0.024 м³
			-01	1684×574×30		1									0.029 м³
			-02	1884×684×30			1								0.0387 м³
			-03	1884×274×30				1							0.0155 м³
				Облицовка											
				Плита волокнистая											
				ГОСТ 4598-74* СТ-500											
БЧ		5	11.305	1494×794×5	2										
			-01	1794×794×5		2									
			-02	1994×794×5			2								

1.136.5-19. 11.300		Лист 2

Копировал Формат 11

Инв.№ подл.	Подпись и дата	Взам. инв.№

Формат	Зона	Поз.	Обозначение	Наименование	Кол. на исполн. 1.136.5-19. 11.300 –										Примечание
					—	01	02	03							
				Облицовка											
				Плита волокнистая											
				ГОСТ 4598-74*											
БЧ		5	1.136.5-19. 11.305-03	1994×323×5				2							
				Облицовка											
				Картон асбестовый											
				ГОСТ 2850-75											
БЧ		6	11.306	1494×794×4	2										
			– 01	1794×794×4		2									
			– 02	1994×794×4			2								
			– 03	1994×383×4				2							

1.136.5-19. 11.300	Лист 3

Копировал Формат А1

Инв.№ подл.	Подпись и дата	Взам. инв.№

Формат	Зона	Поз.	Обозначение	Наименование	Кол. на исполн. 1.136.5-19. 11.300 –										Примечание
					—	01	02	03							
12		7	1.136.5-19. 11.307	Облицовка	1										
			– 01	Облицовка		1									
			– 02	Облицовка			1								
			– 03	Облицовка				1							
12		8	– 06	Облицовка	1										
			– 07	Облицовка		1									
			– 08	Облицовка			1								
			– 09	Облицовка				1							
				Стандартные изделия											
		10		Скрепка											
				ГОСТ 5091-78	8	8	8	8							

1.136.5-19. 11.300	Лист 4

Копировал Формат А1

18149 127

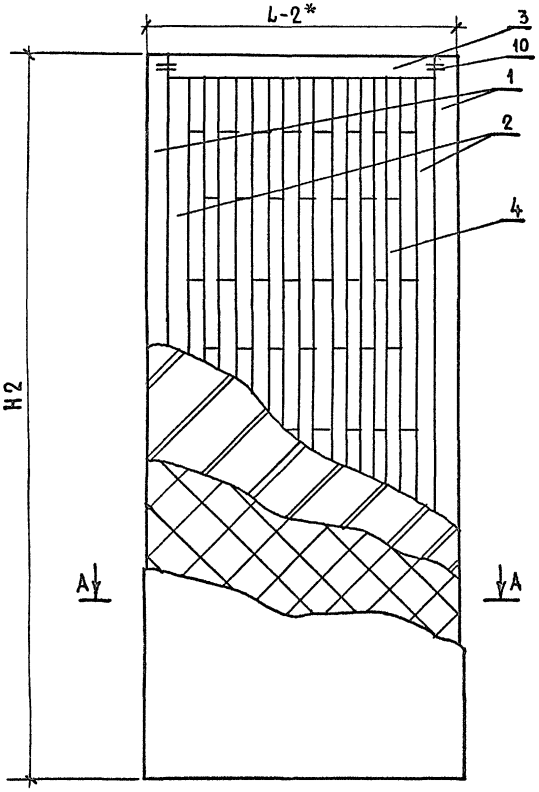

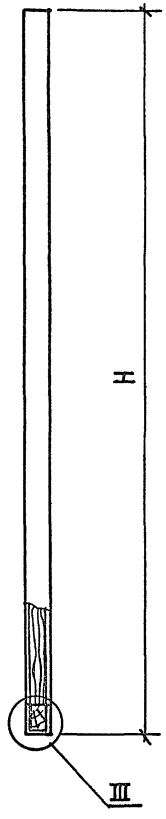

А – А

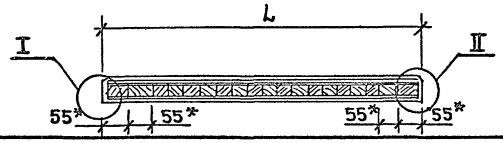

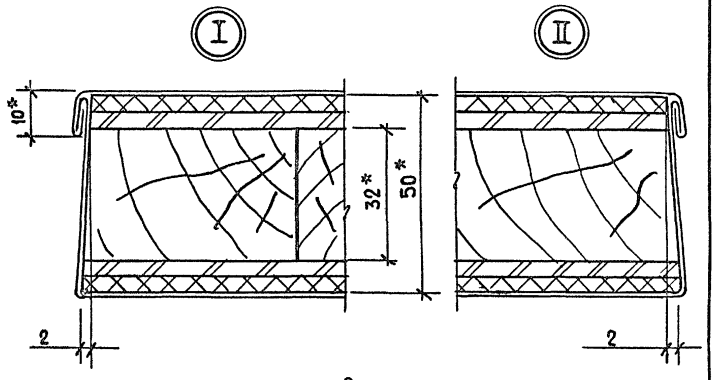

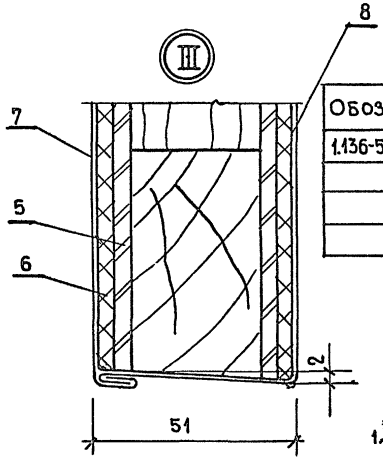

Обозначение	Марка	L	H	Объем в чистоте м²
1.136-5-19.11300	ДС16-9т	795	1496	0.0358
– 01	ДС16-9т	795	1796	0.0428
– 02	ДС21-13т	795	1996	0.0538
– 03	ДС21-13тА	384	1996	0.0291

1.* Размеры для справок

ГИП	Степнов		7.01.82
Пров	Мокроусов		6.01.82
Разраб.	Рутто		7.01.82

1.136.5-19. 11.300сб

Полотно

Сборочный чертеж

Стадия	Масса	Масштаб
Р		1:10
Лист	Листов 1	

ЦНИИЭП жилища

Инв.№ подл. | Подпись и дата | Взам. инв.№

Инв. № подл.	Подпись и дата	Взам. инв. №

Формат	Зона	Поз.	Обозначение	Наименование	Кол. на исполн. 1.136.5-19 12.000-										Примечание
					—	01	02	03							
				Документация											
12			1.136.5-19 12.000сб	Сборочный чертеж	X	X	X	X							
			1.136.5-19. 00.000 ПЗ	Пояснительная записка	X	X	X	X							
				Сборочные единицы											
11		1	1.136.5-19. 12.100	Коробка	1	1									
			-01	Коробка			1								
			-02	Коробка				1							
11		2	12.200	Полотно	1										
			-01	Полотно			1								
11		3	12.300	Полотно		1									
				Марка	ДЛ10-10	ДЛ10-10А	ДЛ13-10	ДЛ13-15							

ГИП	Степнов	[signature]	6.02.82
Пров	Рутто	[signature]	7.02.82
Разраб.	Мокроусов	[signature]	5.02.82

1.136.5-19 12.000

Люки и лазы

Стадия	Лист	Листов
Р	1	2

ЦНИИЭП жилища

Копировал Формат 11

Инв. № подл.	Подпись и дата	Взам. инв. №

Формат	Зона	Поз.	Обозначение	Наименование	Кол. на исполн. 1.136.5-19. 12.000-										Примечание
					—	01	02	03							
11		3	1.136.5-19 12.300 -01	Полотно				1							
11		4	-02	Полотно		1									
			-03	Полотно				1							
11		5	12.500	Петля противовеса	1	1									
				Детали											
6Ч		6	1.136.5-19. 12.001	Упор											
				Древесина хвойная											
				ГОСТ 24454-80											
				Стандартные изделия											
		7		Шуруп 1-4×25 ГОСТ 1144-80	4	4	4	4							
		8		Шуруп 1-5×30 ГОСТ 1144-80	16	32	16	32							к поз. 10
		9		Замок ЗС-1 ГОСТ 5089-80	1	1	1	1							в комплекте с шурупами
		10		Петля ПН1-130 ГОСТ 5088-78	2	4	2	4							
		11		Ручка-скоба РС-100											
				ГОСТ 5087-80											
		12		Задвижка натяжная											
				штампованная ЗТ ГОСТ 5090-79		2		2							
		13		Шуруп 1-3×30 ГОСТ 1144-80		4		4							к поз. 11
		14		Гвозди К 2 5×60 ГОСТ 4028×63	2		2								к поз. 6

1.136.5-19 12.000

Лист 2

Копировал Формат 11

18149 129

128

Рис. 1

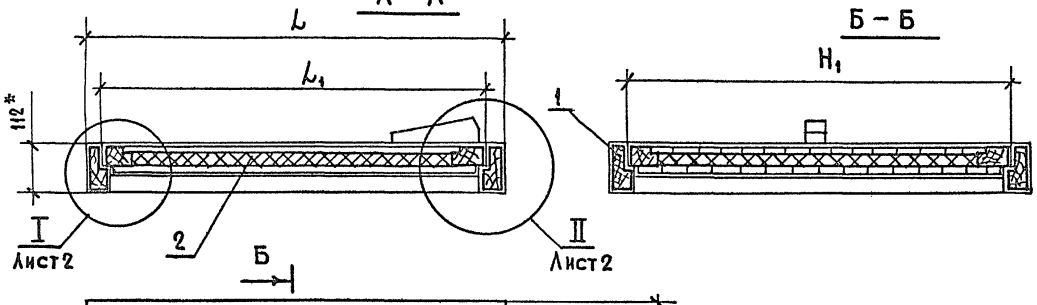

Рис. 2

Остальное – см. рис. 1

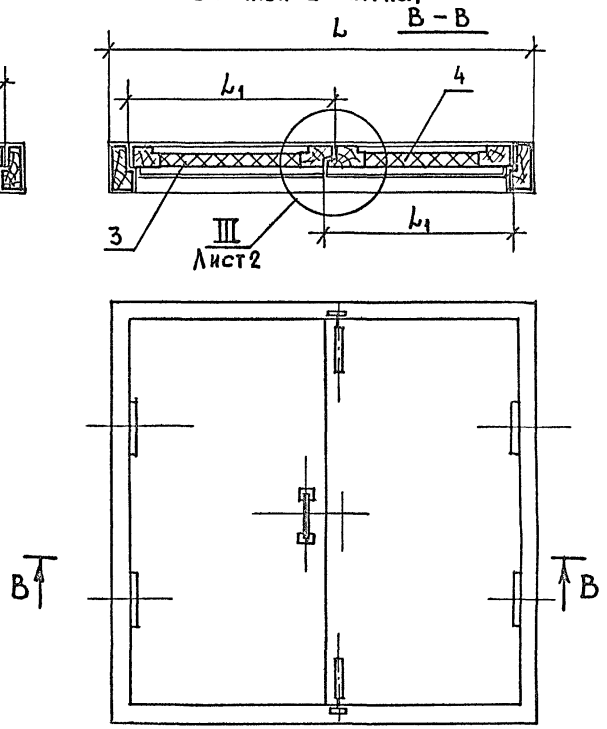

1.* Размеры для справок.

Обозначение	Марка	Рис.	H	H_1	L	L_1	Объем м³ древесины в чистоте
1.136.5-19. 12.000	ДЛ 10-10	1	985	877	984	876	0.060
-01	ДЛ 10-10А	2	985	877	984	444	0.069
-02	ДЛ 13-10	1	1285	1177	984	876	0.076
-03	ДЛ 13-15	2	1285	1177	1474	689	0.114

ГИП	Степнов		6.01.87
Пров.	Рутто		1.01.87
Разраб.	Мокроусов		5.01.87

1.136.5-19. 12.000СБ

Люки и лазы

Сборочный чертеж

Стадия	Масса	Масштаб
Р		1:10
Лист	Листов	

ЦНИИЭП жилища

Инв.№ подл. | Подпись и дата | Взам. инв.№

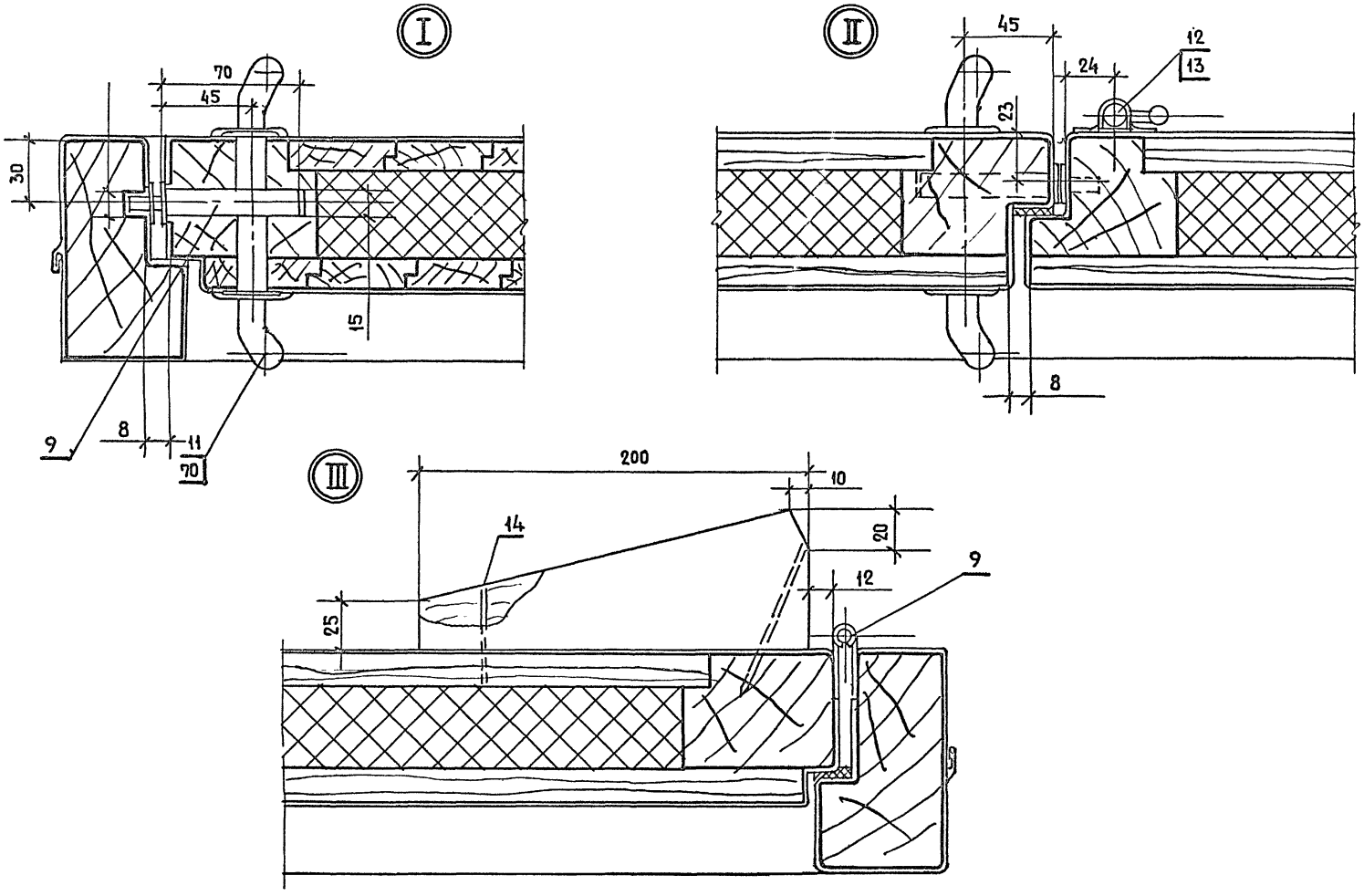

Инв.№ подл. | Подпись и дата | Взам.инв.№

1.136.5-19. 12.000 сб

Лист 2

18149 131

Инв.№ под.	Подпись и дата	Взам. инв.№

Формат	Зона	Поз.	Обозначение	Наименование	Кол. на испол. 1.136.5-19. 12.100- —	01	02	03	Примечание
				Документация					
12			1.136.5-19. 12.100СБ	Сборочный чертеж.	X	X	X	X	
				Детали					
БЧ		1	1.136.5-19. 12.101	Брусок 46×66×980	4		4	4	
БЧ		1	-01	46×66×980			4	4	
БЧ		2	-02	46×66×1280	4	4			
БЧ		3	-03	46×66×1480		4			
				Марка	ДЛ13-10	ДЛ13-15	ДЛ10-10	ДЛ9-5.5	

			1.136.5-19. 12.100
ГИП	Степнов	6.01.89	Коробка
Пров	Мокроусов	5.01.89	
Разраб.	Рутто	7.01.89	

Стадия	Лист	Листов
Р	1	2

ЦНИИЭП жилища

Копировал Формат 11

Инв.№ подл.	Подпись и дата	Взам. инв.№

Формат	Зона	Поз.	Обозначение	Наименование	Кол. на испол. 1.136.5-19. 12.100- —	01	02	03	Примечание
12		4	1.136.5-19. 12.102	Облицовка	2		4	4	
		4	-01	Облицовка	2	2			
		4	-02	Облицовка				2	
				Стандартные изделия					
		6		Гвозди 3×80 ГОСТ4028-63*	12	12	12	12	

1.136.5-19. 12.100 Лист 2

Копировал Формат 11

Инв.№ 132

Вид Б

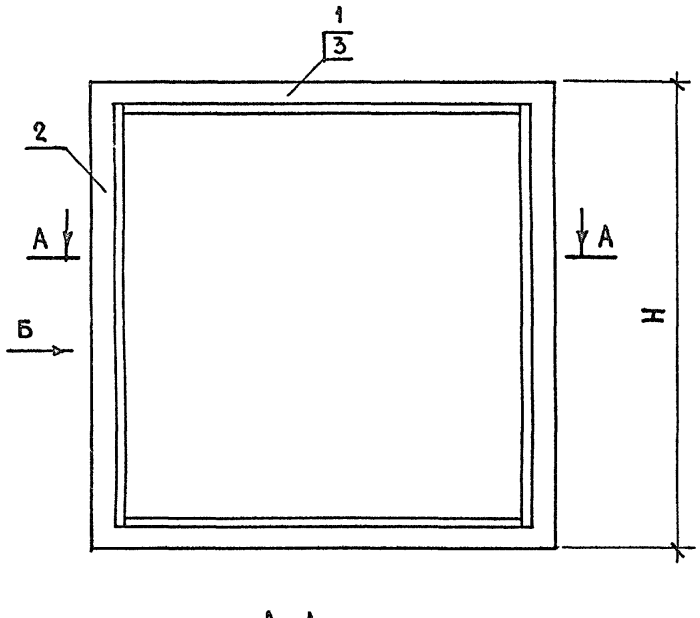

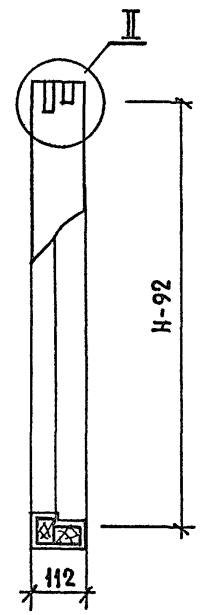

А-А

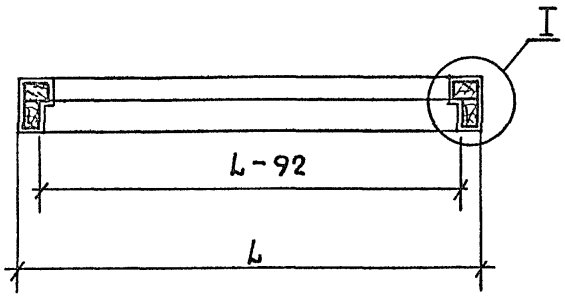

Ⅰ повернуто

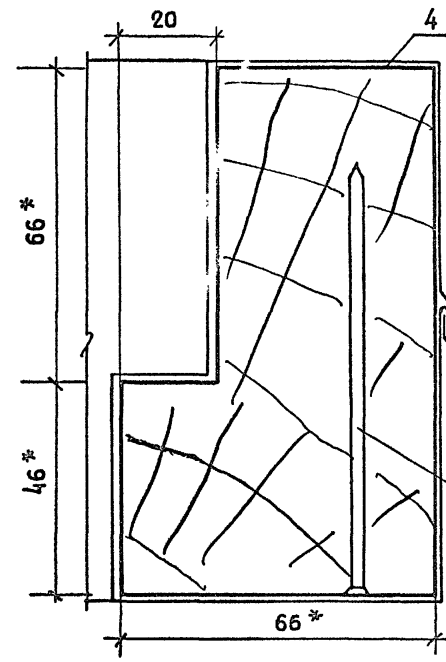

Ⅱ повернуто

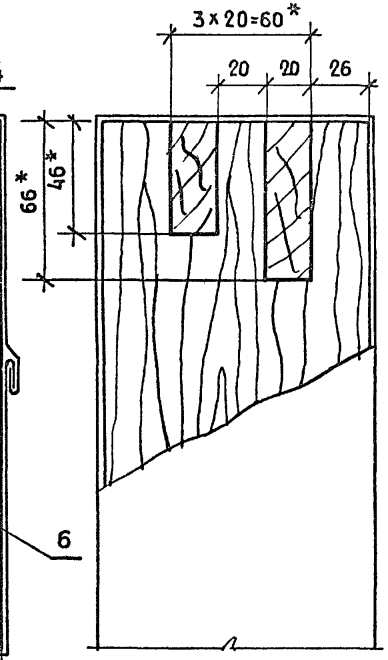

1.* Размеры для справок

Обозначение	Марка	H	L	Объем в чистоте м³
1.136.5-19.12.100	ДЛ13-10	1285	984	0.02744
-01	ДЛ13-15	1285	1474	0.0335
-02	ДЛ10-10	985	984	0.0238

ГИП	Степнов		6.01.82
Пров.	Мокроусов		01.82
Разраб.	Рутто		7.01.82

1.136.5-19. 12.100

Коробка

Сборочный чертеж

Стадия	Масса	Масштаб
Р		1:10
Лист 1	Листов 2	

ЦНИИЭП жилища

Инв.№ подл. | Подпись и дата | Взам. инв.№

Развертка

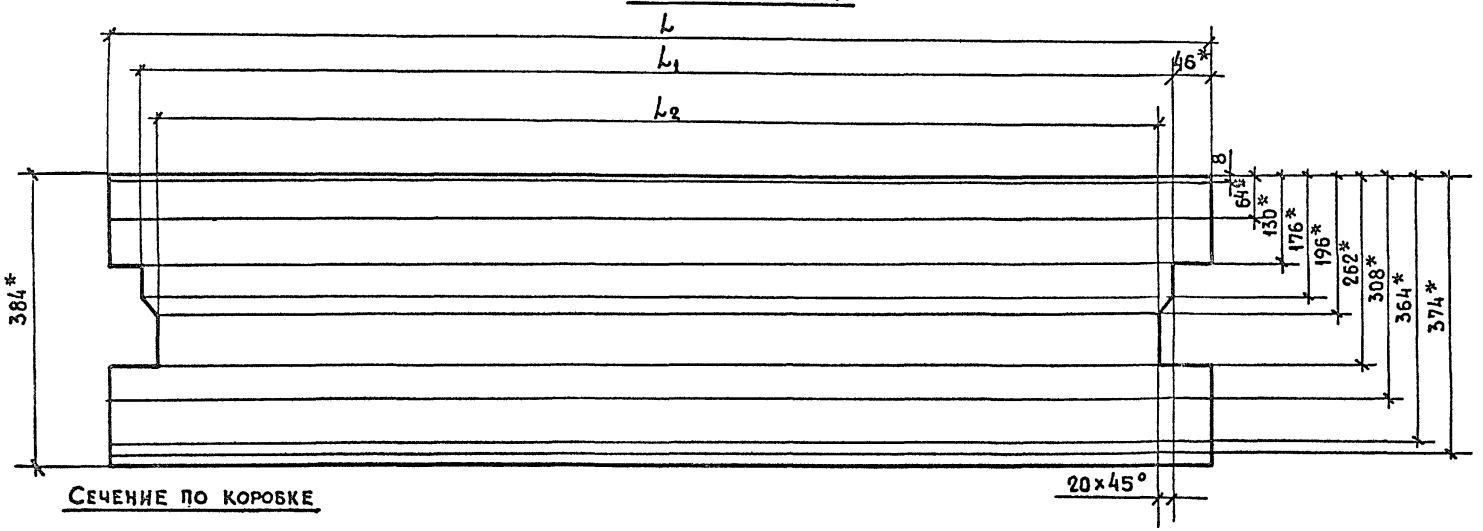

Сечение по коробке

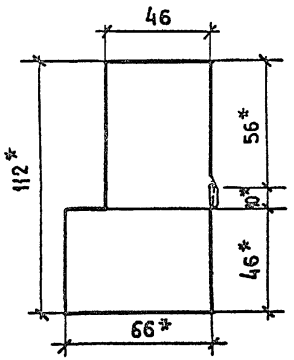

Обозначение	Марка	L	L_1	L_2	Масса кг
1.136.5-19. 12.102	ДЛ13-10	1285±1.3	1185±1.2	1145±1.2	1.93
– 01	ДЛ13-15	1474±1.3	1379±1.3	1342±1.3	2.23
– 02	ДЛ10-10	980±1.1	885±1.1	848±1.1	1.476

1* Размеры для справок

				1.136.5-19. 12.102		
				Облицовка	Стадия	Масса	Масштаб
					Р		1:5
					Лист 2	Листов 2
ГИП	Степнов		6.01.87	Сталь тонколистовая оцинкованная δ=0.5мм ГОСТ 7118-78	ЦНИИЭП жилища	
Пров	Мокроусов		5.01.87			
Разраб.	Рутто		7.01.87			

Инв.№ подл | Подпись и дата | Взам.инв.№

Инв. № подл.	Подпись и дата	Взам. инв. №

Формат	Зона	Поз.	Обозначение	Наименование	Кол. на исполн. 1.136.5-19. 12.200-		Примечание
					—	01	
				Документация			
12			1.136.5-19. 12.100сб	Сборочный чертеж	X	X	
				Детали			
БЧ		1	1.136.5-19. 12.201	Брусок 1176×76×60	2		
БЧ		1	- 01	876×76×60		2	
БЧ		2	12.202	876×76×60	2	2	
БЧ		3	12.203	836×45×16	2		
БЧ		3	- 01	836×54×16		1	
				Марка	ДЛ13-10	ДЛ10-10	

ГИП	Степнов	[signature]	6.01.82
Пров	Мокроусов	[signature]	5.01.82
Разраб.	Рутто	[signature]	7.01.82

1.136.5-19. 12.200

Полотно

Стадия	Лист	Листов
Р	1	2

ЦНИИЭП
ЖИЛИЩА

Копировал

Формат 11

Инв. № подл.	Подпись и дата	Взам. инв. №

Формат	Зона	Поз.	Обозначение	Наименование	Кол. на исполн. 1.136-5-19. 12.200.-		Примечание
					—	01	
БЧ		4	1.136.5-19. 12.204	83×55×16	21		
БЧ		4	- 01	83×46×16		17	
БЧ		5	12.205	743×55×16	21		
БЧ		5	- 01	743×46×16		1	
БЧ		6	12.206				
				Древесина хвойная			
				ГОСТ 24454-80			
12		7	12.207	Облицовка	1	1	
12		8	12.208	Облицовка	1	1	
БЧ		9	12.209	Заполнение 1023×723×44	1		
БЧ		9	- 01	Заполнение 724×723×44		1	
				Минераловатные плиты			
				на синтетическом связующем			
				ГОСТ 9573-72			
				Стандартные изделия			
БЧ		10		Гвозди К1.8×32 ГОСТ 4028-63	88	68	

1.136.5-19. 12.200

Лист 2

Копировал

Формат 11

18149 135

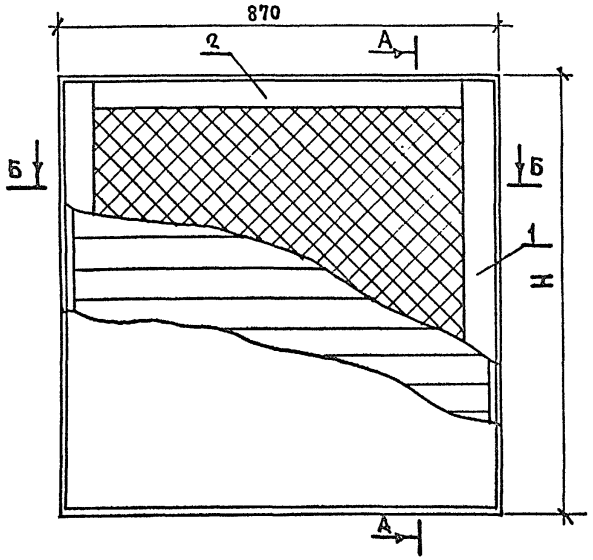

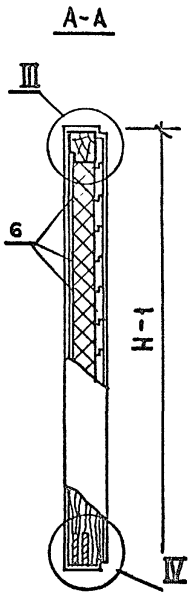

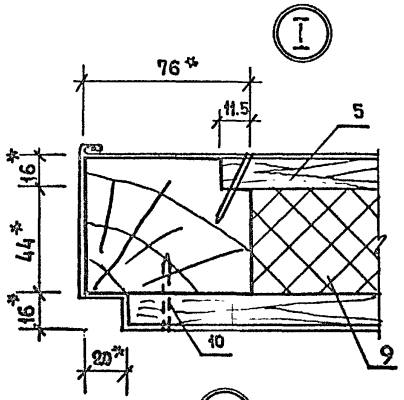

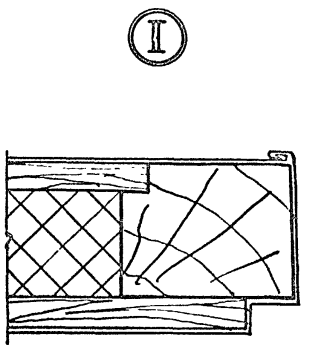

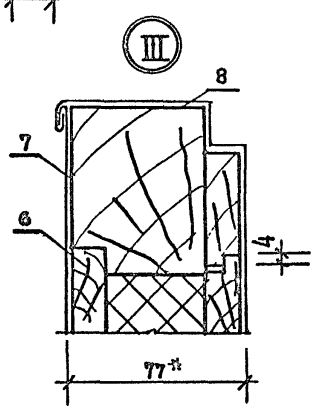

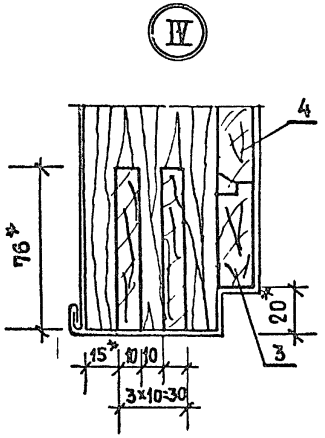

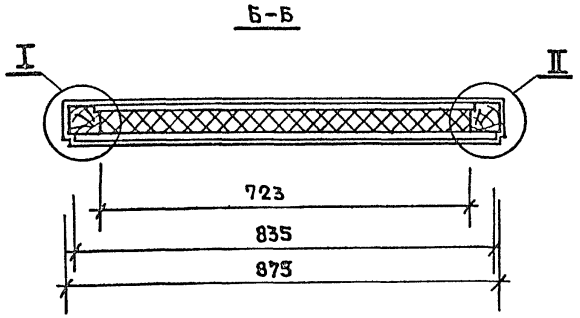

1.* Размеры для справок

Обозначение	Марка	Н	Объем в чистоте м³
1.136.5-19.12.200	ДЛ13-10	1177	0.0488
-01	ДЛ10-10	877	0.0357

ГИП	Степнов		5.01.82
Пров.	Мокроусс		5.01.82
Разраб.	Рутто		7.01.82

1.136.5-19. 12.200сб

Полотно

Сборочный чертеж

Стадия	Масса	Масштаб
Р		1:10
Лист 1	Листов 2	

ЦНИИЭП жилища

Инв.№ подл. | Подпись и дата | Взам. инв.№

Развертка

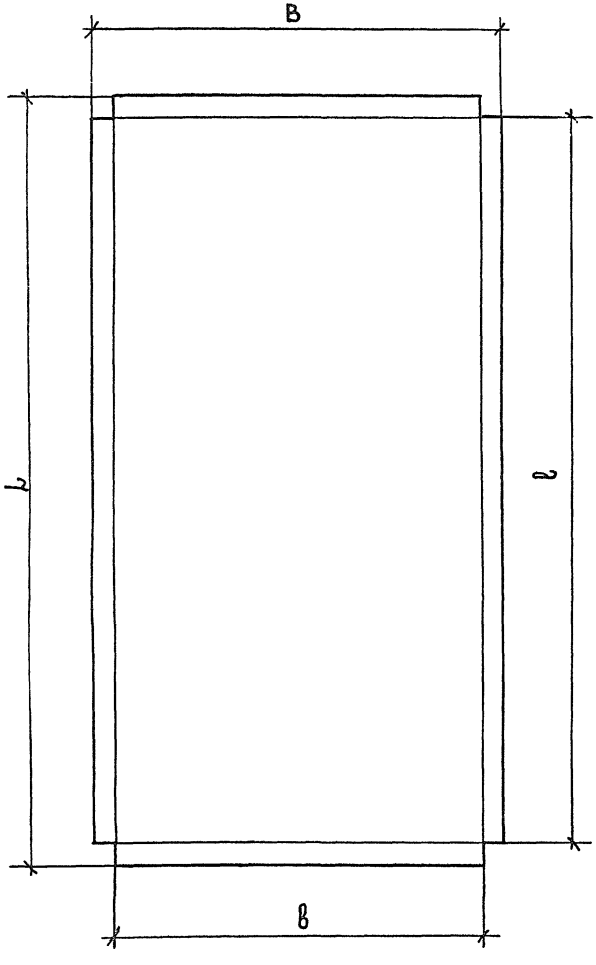

Сечение по полотну

М 1:2

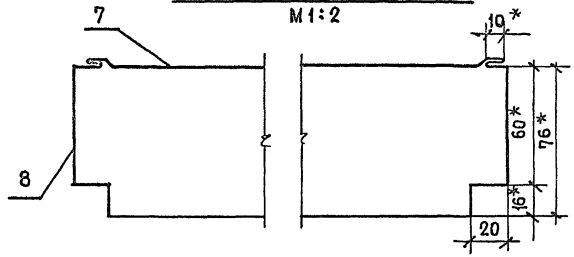

Обозначение	Марка	L	l	B	b	Масса кг
1.136.5-19.12.207	ДЛ10-10	917±2.2	877±2.2	917±1.1	877-2.2	3.27
- 01	ДЛ13-10	1217±1.2	1177±2.4	917±1.1	877-2.2	4.34
- 02	ДЛ10-10А	917±1.1	877±2.2	487±0.8	447-1.55	1.73
- 03	ДЛ13-15	1217±1.2	1177±2.4	737±1.0	697-2.0	3.48

1.* Размеры для справок

				1.136.5-19. 12.207		
				Облицовка	Стадия: Р	Масса:	Масштаб: 1:10
					Лист 2	Листов 2
ГИП	Степнов			Сталь тонколистовая оцинкованная ГОСТ 7118-78	ЦНИИЭП жилища	
Пров.	Мокроусов					
Разраб.	Рутто					

Инв.№ подл. | Подпись и дата | Взам. инв.№

Развертка

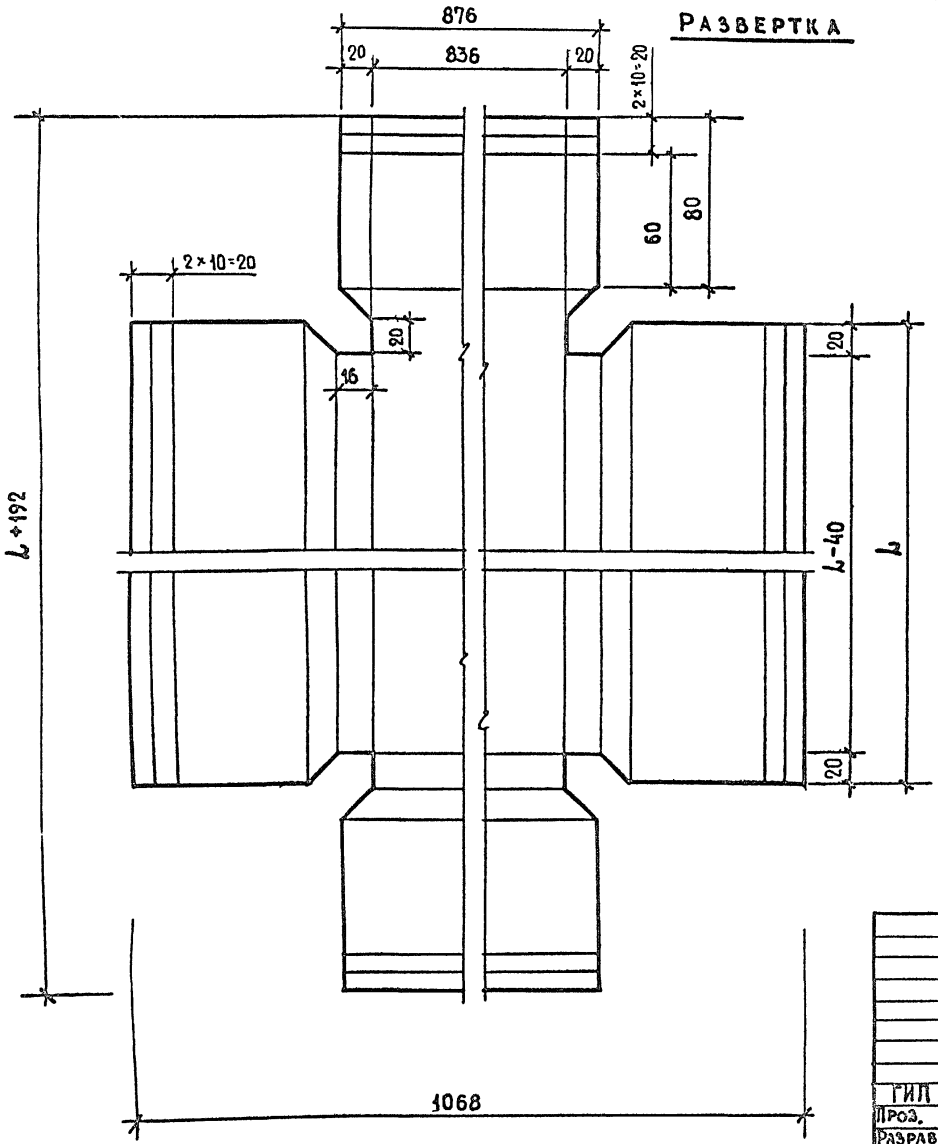

Сечение по полотну

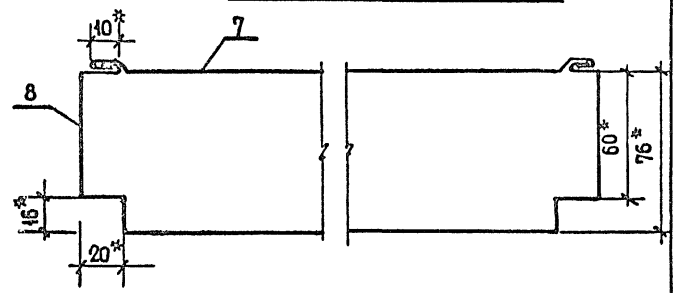

Обозначение	Марка	L	Масса кг
1.136.5-19.12.208	ДЛ13-10	1176	5.7
-01	ДЛ10-10	876	4.44

1. Допуски на размеры по 7му кл. точности.
2. * Размеры для справок.

				1.136.5-19.12.208	
				Облицовка	Стадия: Р; Масса: ; Масштаб: 1:2
					Лист: ; Листов: 1
ГИП	Степнов		7.01.92	Сталь тонколистовая оцинкованная толщ. 0.5мм ГОСТ 7118-78	ЦНИИЭП жилища
Пров.	Мокроусов		5.01.92		
Разраб.	Рутто		7.01.92		

Инв.№ подл. | Подпись и дата | Взам. инв.№

Инв. № подл.	Подпись и дата	Взам. инв. №

Формат	Зона	Поз.	Обозначение	Наименование	Кол. на исполн. 1.136.5-19. 12.300- —	01	02	03	Примечание
				Документация					
12			1.136.5-19. 12.300СБ	Сборочный чертеж	X	X	X	X	
				Детали					
				Древесина хвойная ГОСТ 24454-80					
БЧ		1	1.136.5-19. 12.301	Брусок 1176×76×60		2		2	0.0107 м³
			-01	Брусок 875×76×60	2		2		0.008 м³
БЧ		2	12.302	Брусок 688×76×60		2		2	0.0063 м³
				Марка	ДЛ10-10А	ДЛ13-15	ДЛ10-10А	ДЛ13-15А	

				1.136.5-19. 12.300		
				Полотно	Стадия	Лист	Листов
					Р	1	2
ГИП	Степнов	[signature]	6.01.82		ЦНИИЭП жилища	
Пров.	Рутто	[signature]	7.01.82			
Разраб.	Мокроусов	[signature]	5.01.82			

Копировал Формат 11

Инв. № подл.	Подпись и дата	Взам. инв. №

Формат	Зона	Поз.	Обозначение	Наименование	Кол. на исполн. 1.136.5-19. 12.300- —	01	02	03	Примечание
БЧ		2	1.136.5-19. 12.302	Брусок 443×76×60	2		2		0.004 м³
БЧ		3	12.303	Брусок 423×59×16			18		0.0072 м³
			-01	Брусок 667×59×16				18	0.0113 м³
БЧ		4	12.304	Брусок 403×59×16	18				0.0068 м³
			-01	Брусок 648×59×16		18			0.011 м³
БЧ		5	12.305	Брусок 299×59×16	14		14		0.004 м³
			-01	Брусок 545×59×16		14		14	0.0072 м³
				Древесина хвойная ГОСТ 24454-80					
12		7	12.306	Облицовка	1	1	1	1	
12		8	12.307	Облицовка	1	1	1	1	
БЧ		9	12.308	Заполнение 1024×724×44		1		1	
			-01	Заполнение 724×724×44	1		1		
				Минераловатные плиты на синтетическом связующем ГОСТ 9573-72					
				Стандартные изделия					
		11		Гвозди 1.8×32 ГОСТ 4028-63	82	102	82	102	

1.136.5-19. 12.300	Лист	2

Копировал Формат 11

18149 139

Рис. 1

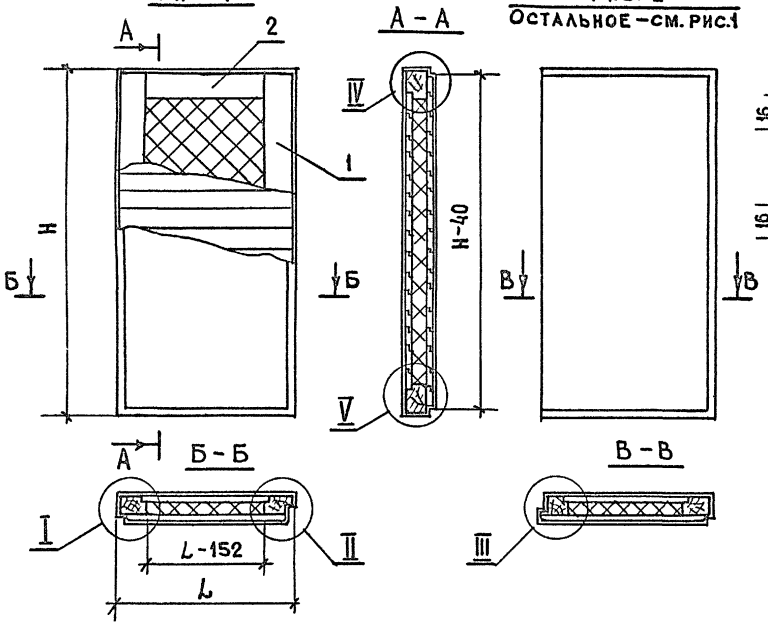

Рис. 2

Остальное – см. рис. 1

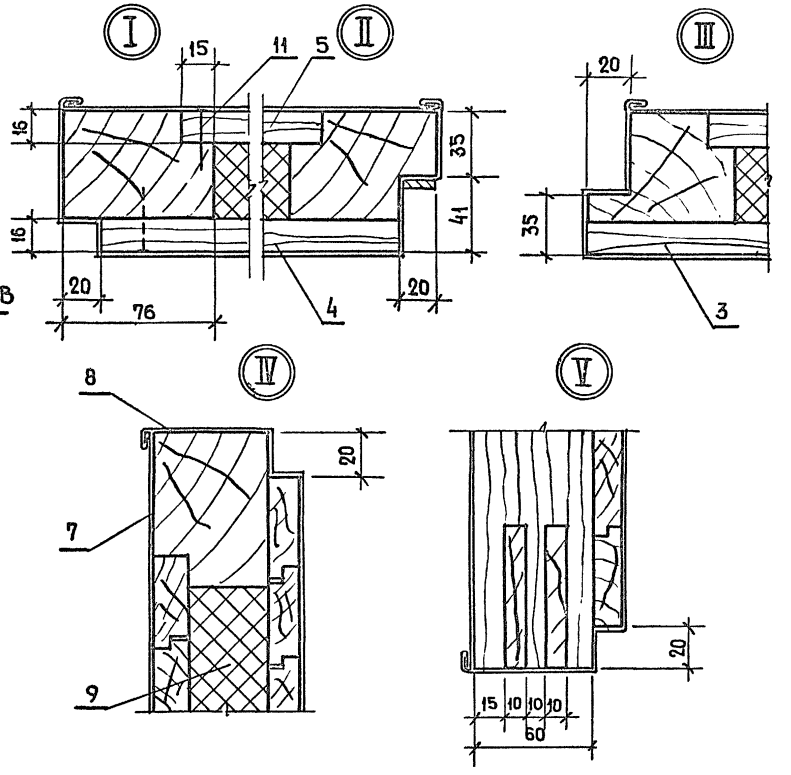

Обозначение	Марка	Рис.	Н	L	Объем м³ древесины в чистоте
1.136.5-19. 12.300	ДЛ10-10А	1	877	444	0.023
– 01	ДЛ13-15	1	1177	689	0.035
– 02	ДЛ10-10ЛА	2	877	444	0.023
– 03	ДЛ13-15Л	2	1177	689	0.035

ГИП	Степнов		6.01.82
Пров.	Рутто		7.01.82
Разраб.	Мокроусов		5.01.82

1.136.5-19. 12.300сб

Полотно

Сборочный чертеж

Стадия	Масса	Масштаб
Р		1:10
Лист	Листов 1	

ЦНИИЭП жилища

Инв.№ подл. | Подпись и дата | Взам. инв.№

Развертка

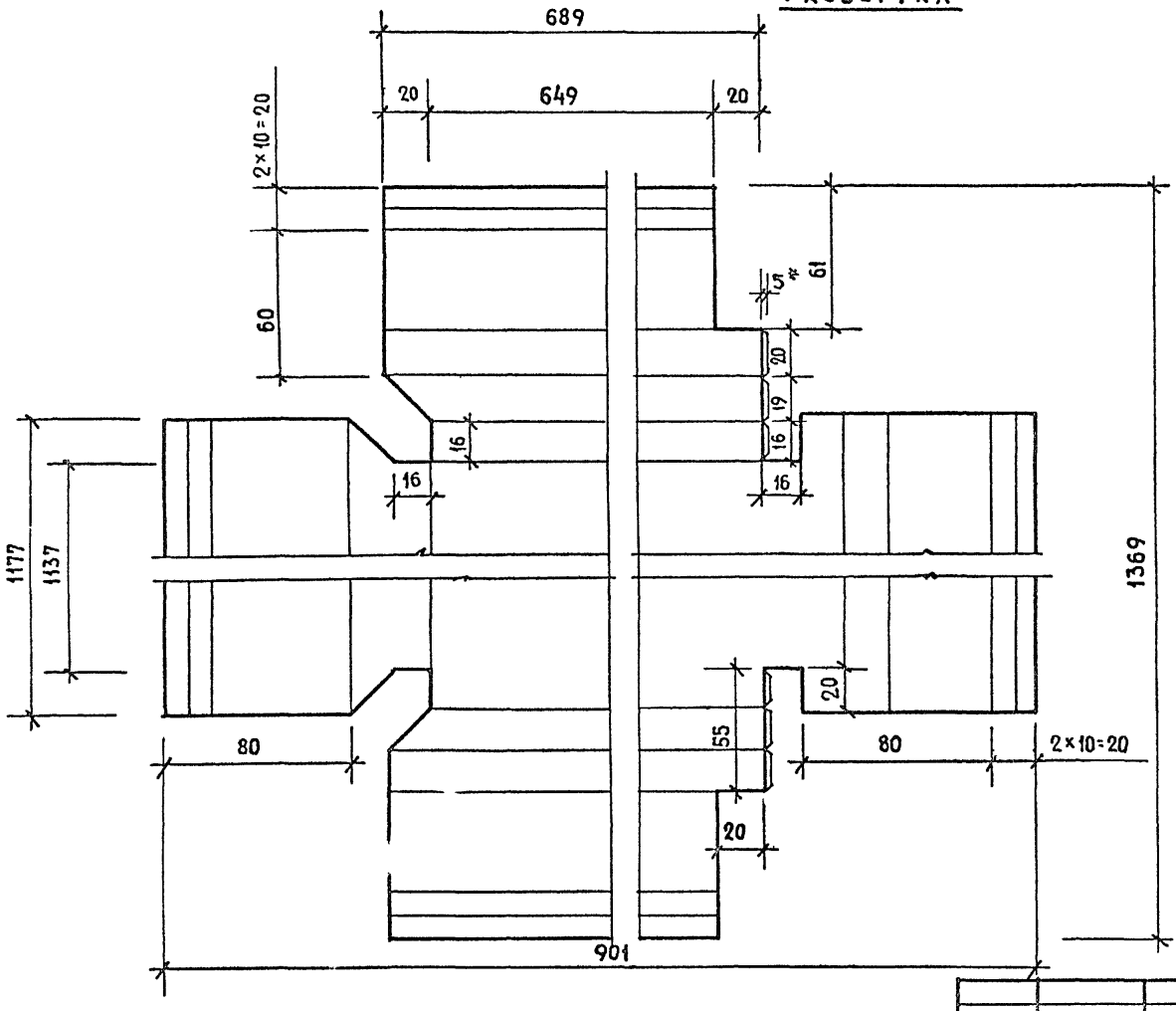

Сечение по полотну

М 1:2

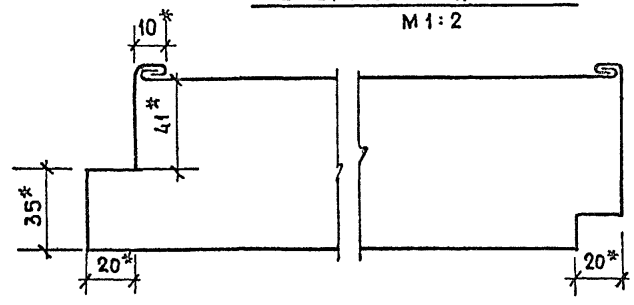

1. Допуски на размеры по 7 му кл. точности.
2. Размеры для справок.

				1.136.5-19. 12.308	
				Облицовка	Стадия: Р; Масса: 4.84; Масштаб: 1:2; Лист; Листов 1
ГИП	Степнов		6.08	Сталь тонколистовая оцинкованная толщ. 0.5мм ГОСТ 7118-78	ЦНИИЭП жилища
Пров.	Мокроусов		5.08		
Разраб.	Рутто		7.08		

Инв № подл. | Подпись и дата | Взам. инв. №

18149 141

Развертка

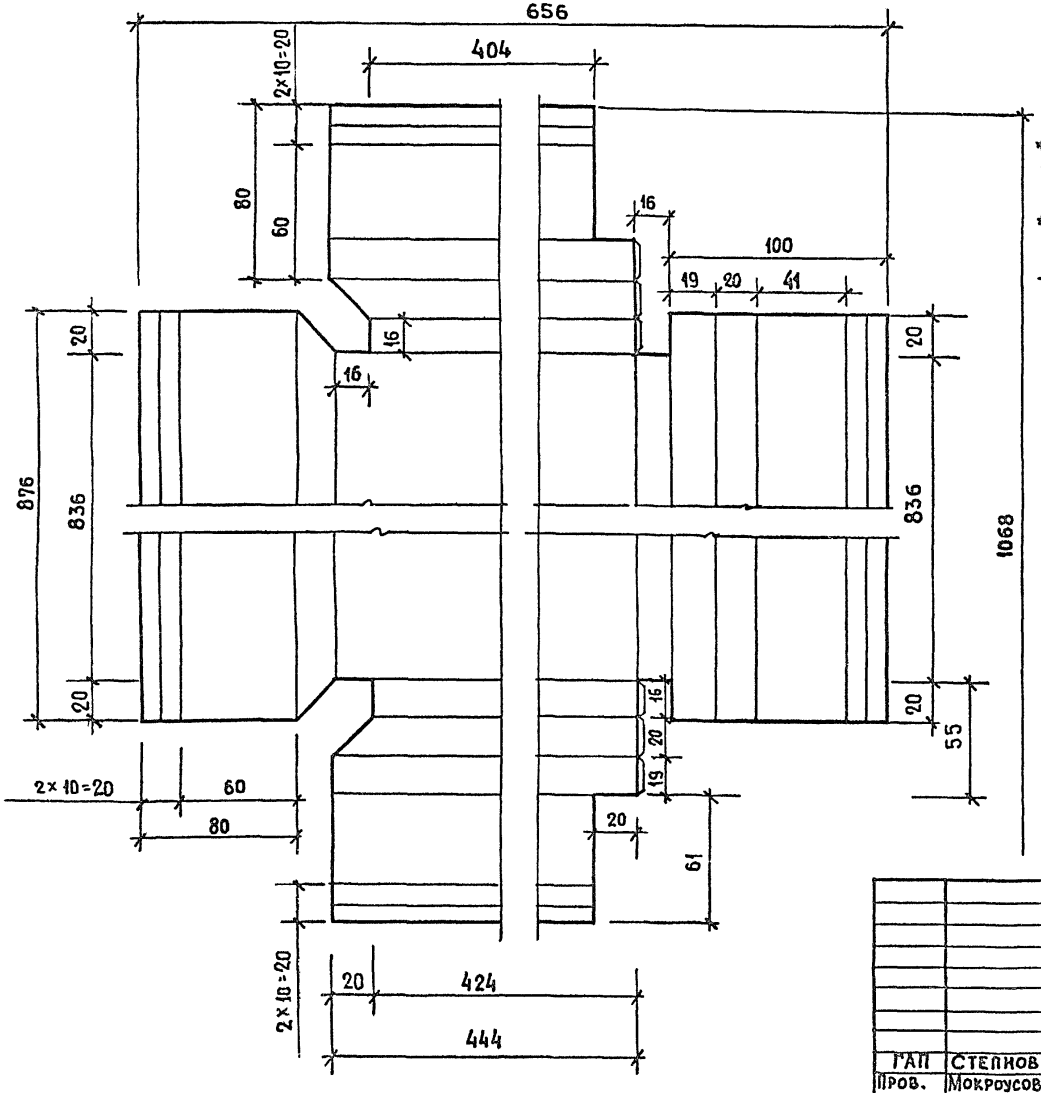

Сечение по полотну

М 1:2

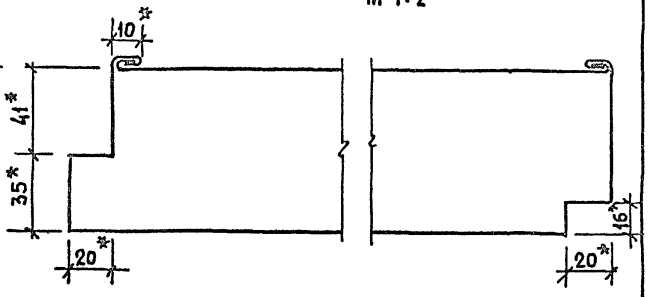

1. Допуски на размеры по 7^му кл. точности.
2. * Размеры для справок.

				1.136.5-19.12.309		
				Облицовка	Стадия: Р	Масса: 2.732
					Масштаб: 1:2	
					Лист	Листов 1
ГАП	Степнов		6.01.82	Сталь тонколистовая оцинкованная толщ. 0.5 мм ГОСТ 7118-78	ЦНИИЭП жилища	
Пров.	Мокроусов		6.01.82			
Разраб.	Рутто		7.01.82			

Инв. № подл. | Подпись и дата | Взам. инв. №

Форма	Зона	Поз.	Обозначение	Наименование	Кол.	Примечание
				Документация		
11			1.136.5-12.500сб	Сборочный чертеж	1	
				Детали		
БЧ		1	50.00.100-01	Крючок		
				Круг В8 ГОСТ 2590-71 / Ст.3 ГОСТ535-79	1	0.114 кг
БЧ		2	50.00.100-02	Шайба		
				Лист В3 ГОСТ 19904-74* / Ст.3 ГОСТ 16523-70*	2	0.002кг
				Стандартные изделия		
		3		Гайка М8 5.009 ГОСТ 5915-70		

1.136.5-19. 12.500

Петля

Стадия Р | Лист | Листов 1

ЦНИИЭП жилища

Пров. Мокроусов 6.01.87
Разраб. Рутто 7.01.87

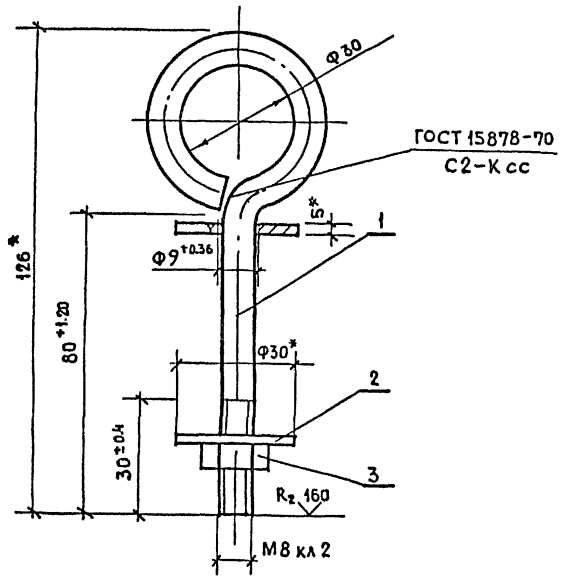

1. *Размеры для справок.
2. Длина развернутой детали поз. 1 = 258 мм.
3. Покрытие Ц18 ГОСТ 9.073-77.

1.136.5-19. 12.500сб

Петля
ДЛ 00-00
Сборочный чертеж

Стадия Р | Масса 0.120 | Масштаб 1:1
Лист | Листов 1

ГИП Степнов 6.01.87
Пров. Мокроусов 6.01.87
Разраб. Рутто 7.01.87

ЦНИИЭП жилища

gost.e-ecolog.ru