ТИПОВОЙ ПРОЕКТ

184-000-519.86

ОДНОЭТАЖНЫЙ ЛЕТНИЙ САДОВЫЙ ДОМИК С МАНСАРДОЙ

(СО СТЕНАМИ ИЗ КИРПИЧА)

АЛЬБОМ I

АРХИТЕКТУРНО-СТРОИТЕЛЬНЫЕ И ЭЛЕКТРОТЕХНИЧЕСКИЕ ЧЕРТЕЖИ.
СПЕЦИФИКАЦИЯ ОБОРУДОВАНИЯ.

21901-01
ЦЕНА 1-41

АПА.11.10-39 ПО-Т

gost.e-ecolog.ru

ЦЕНТРАЛЬНЫЙ ИНСТИТУТ ТИПОВОГО ПРОЕКТИРОВАНИЯ
ГОССТРОЯ СССР

Москва. А-445. Смольная ул., 22

Сдано в печать X 1987 года

Заказ № 12718 Тираж 200 экз.

ТИПОВОЙ ПРОЕКТ

184-000-519.86

ОДНОЭТАЖНЫЙ ЛЕТНИЙ САДОВЫЙ ДОМИК С МАНСАРДОЙ

(СО СТЕНАМИ ИЗ КИРПИЧА)

АЛЬБОМ I

Альбом I - Архитектурно-строительные и электротехнические чертежи. Спецификация оборудования.
Альбом II - Деревянные детали заводского изготовления.
Альбом III - Сметы. Ведомости потребности в материалах

Разработан
институтом ЦНИИЭПгражданселькстрой

ГА. инженер института А.П. Цикунов
ГА. архитектор проекта В.Н. Никифоров
ГА. спец. по пож. безопасности Т.А. Проскуряков

Рабочий проект
утвержден Госгражданстроем
приказ N 237 от 25.07.1986г.
Рабочий проект введен в действие
ЦНИИЭПгражданселькстроем
приказ N 84/т от 19.08.1986г.

АГК. N 10-3378-12

лист	наименование	страница
1	Титульный лист	1
2	Содержание альбома	2
	Архитектурно-строительная часть	
1	Общие данные /начало/	3
2	Общие данные /продолжение/	4
3	Общие данные /окончание/	5
4	План участка	6
5	Фасады 1-3, А-Б; 3-1, Б-А. Разрезы 1-1, 2-2.	7
6	Отделочные планы первого этажа и мансарды с расстановкой мебели.	8
7	Экспликация полов. Ведомость отделки помещений	
	Спецификация столярных изделий	9
8	Кладочный план первого этажа и мансарды.	10
9	Узлы 1÷8	11
10	Ведомость перемычек. Спецификация перемычек.	12
11	Фундаменты. План. Сечения Спецификация.	13
12	Цокольное перекрытие. План. Сечения. Спецификация.	14
13	Веранда. План. Развертки стен. Узлы 9÷10.	15
14	Веранда. Спецификация. Узлы 11÷14.	16
15	Каркасные стены. Развертки. Узлы 15-22.	17
16	Чердачное перекрытие. План. Сечения. Спецификация.	18
17	Конструкции крыши. План стропил. Спецификация.	19
18	Конструкции крыши. Разрезы 1-1, 2-2. Каркас фронтона План кровли.	20
19	Конструкции крыши. Узлы 23÷26.	21
20	Конструкции крыши. Узлы 27-34.	22
21	Лестница на мансарду. Планы. Разрезы. Спецификация.	23
22	Лестница на мансарду. Планы. Узлы 35÷38.	24
23	Крыльцо. План. Разрез 1-1. Узлы 39÷42. Спецификация.	25
24	Отопительная печь. Фасад. Разрезы. Порядовки кладки.	26
25	Отопительная печь. Порядовки кладки. Спецификация материалов и приборов.	27
	Электрическое освещение	
1	Общие данные.	28
2	План осветительной сети.	29
	Связь и сигнализация.	
1	Общие данные.	30
2	Схема расположения устройств связи	
	План кровли.	31
3	Планы этажа и мансарды.	32
	Спецификация оборудования.	
1	Спецификация оборудования. ЭО.	33
2	Спецификация оборудования. ЭО.	34
1	Спецификация оборудования. СС.	35

Привязан

Инв. N

Нормок.	Овакимян	
Нач. маст.	Кацнер	
Гл. инж. м.	Овакимян	
ГАП	Никифоров	
ГИП	Спирина	
Рук. гр.	Черкашина	

184-000-519.86 АС

Одноэтажный летний садовый домик с мансардой /со стенами из кирпича/

Стадия	Лист	Листов
Р.П	2	

Содержание альбома

ЦНИИЭП гражданселькстрой

Ведомость рабочих чертежей основного комплекта АС

Лист	Наименование	Страница
1	Общие данные (начало)	3
2	Общие данные (продолжение)	4
3	Общие данные (окончание)	5
4	План участка	6
5	Фасады 1-3, А-Б, 3-1, Б-А. Разрезы 1-1, 2-2	7
6	Отделочные планы первого этажа и мансарды с расстановкой мебели.	8
7	Экспликация полов. Ведомость отделки помещений	
	Спецификация столярных изделий.	9
8	Кладочный план первого этажа и мансарды.	10
9	Узлы 1÷8	11
10	Ведомость перемычек. Спецификация перемычек	12
11	Фундаменты. План. Сечения. Спецификация.	13
12	Цокольное перекрытие. План. Сечения. Спецификация.	14
13	Веранда. План. Развертки стен. Узлы 9÷10	15
14	Веранда. Спецификация. Узлы 11÷14.	16
15	Каркасные стены. Развертки. Узлы 15÷22.	17
16	Чердачное перекрытие. План. Сечения. Спецификация.	18
17	Конструкции крыши. План стропил. Спецификация.	19
18	Конструкции крыши. Разрезы 1-1, 2-2.	
	Каркас фронтона. План кровли.	20

Ведомость рабочих чертежей основного комплекта АС

Лист	Наименование	Страница
19	Конструкции крыши. Узлы 23÷26	21
20	Конструкции крыши. Узлы 27÷34	22
21	Лестница на мансарду. Планы. Разрезы.	
	Спецификация.	23
22	Лестница на мансарду. Планы. Узлы 35÷38	24
23	Крыльцо. План. Разрез 1-1. Узлы 39-42. Спецификация	25
24	Отопительная печь. Фасад. Разрезы. Порядовки	
	кладки.	26
25	Отопительная печь. Порядовки кладки	
	Спецификация материалов и приборов	27

Типовой проект привязан в соответствии с действующими нормами и правилами
Гл. арх. проекта
Гл. инж. проекта

Типовой проект соответствует действующим нормам и правилам
Гл. арх. проекта В.К. Никифоров.
Гл. инж. проекта И.В. Спирина.

Инв. №

Нормок.	Овакимьян	
Нач. мас	Кацнер	
Гл. инж. м	Овакимьян	
ГАП	Никифоров	
ГИП	Спирина	
Рук. гр.	Черкашина	

Привязан

184-000-519.86 АС

Одноэтажный летний садовый домик с мансардой (со стенами из кирпича)

Стадия	Лист	Листов
Р.П.	1	

Общие данные (начало)

ЦНИИЭП граждансельстрой

Ведомость основных комплектов рабочих чертежей

Обозначение	Наименование	Примечание
АС	Архитектурно-строительная часть	3÷27 стр.
ЭО	Электрическое освещение	28,29 стр.
СС	Связь и сигнализация	30÷32 стр.
СО	Спецификация оборудования	33÷35 стр.

Общая часть

Типовой проект одноэтажного летнего садового домика с мансардой (со стенами из кирпича) разработан на основании плана типового проектирования Госгражданстроя на 1986 год и задания на разработку типового проекта, утвержденного Госгражданстроем 25 января 1986 года.

Область применения

Проект разработан для строительства в Iв климатическом подрайоне, II климатическом районе с обычными геологическими условиями, с расчетной температурой наружного воздуха -10°С (октябрь месяц)

Нормативные данные

Снеговая нагрузка – 100 кгс/м² (0,98 кПа)
Скоростной напор ветра – 45 кгс/м² (0,44 кПа)
Условное значение расчетного давления на грунт – 2 кгс/м² (0,20 мПа)

Характеристика здания

Класс здания – IV
Степень долговечности – III
Степень огнестойкости – III
Ориентация – свободная

Указания по производству работ

Перед началом производства работ проект домика должен быть согласован с соответствующими организациями, привязан к местным условиям с учетом категории грунта, уровня грунтовых вод, горизонтальной и вертикальной планировки и общего благоустройства поселка.

Перед началом монтажа необходимо проверить комплектность и качество изделий и деталей заводского изготовления. Детали и изделия должны храниться рассортированными по типам и размерам, уложенными в штабели на прокладках в условиях не допускающих их увлажнения, деформации и загрязнения, т.е. под навесом или укрытыми брезентом, независимо от погоды

Защита деревянных конструкций от биоразрушений

Детали и изделия деревянных конструкций должны быть защищены от биоразрушения в соответствии с ГОСТ 11047-72 с применением средств и способов защиты, указанных в ГОСТ 20022 0-82.

Указания по производству работ в зимнее время

При производстве работ в зимних условиях руководствоваться указаниями соответствующих разделов глав СНиП III-8-76, СНиП III-15-76 и СНиП III-17-78 При возведении монолитных бутобетонных фундаментов обеспечить условия укладки и твердения бетонной смеси при положительной температуре укладка бетона на мерзлый грунт не допускается засыпку котлована выполнять местным талым грунтом для кирпичной кладки стен принять метод замораживания с последующим естественным оттаиванием кладки, как наиболее доступный и не требующий специального оборудования При этом способе кладку вести из кирпича марки 75 на растворе М50 Кладку наружных и внутренних стен вести одновременно с перевязкой кирпича в участках пересечения на период оттаивания для разгрузки опорных участков установить временные стойки на клиньях под перемычки и прогоны. Все свободностоящие участки стен, на случай оттепели, раскрепить подкосами или растяжками, связывающими стены друг с другом

Нор кон	Овакимьян	
Нач мдс	Кацнер	
Гл ин м	Овакимьян	
ГАП	Никифоров	
ГИП	Спирина	
Рук гр	Черкашина	
Исполнил	Митрохина	
Проверил	Черкашина	

Привязан

Инв. N

184-000-519.86 АС

Одноэтажный летний садовый домик с мансардой (со стенами из кирпича)

Стадия	Лист	Листов
Р.П	2	

Общие данные (продолжение)

ЦНИИЭП Граждансельстрой

Ведомость ссылочных документов

Обозначение	Наименование	Примечание
ГОСТ 10178 -76*	Портландцемент и шлакопортландцемент	
ГОСТ 530 - 80	Кирпич и камни керамические	
ГОСТ 20430 - 84	Листы асбестоцементные волнистые	
	среднего профиля ПО/150 и детали к ним	
ГОСТ 18124 - 75*	Листы асбестоцементные плоские	
ГОСТ 6266 - 81*	Листы гипсокартонные	
ГОСТ 9573 - 82	Плиты и маты теплоизоляционные	
	из минеральной ваты на синтетичес-	
	ком связующем	
ГОСТ 11047 - 72	Детали и изделия деревянные для	
	малоэтажных жилых и обществен-	
	ных зданий	
ГОСТ 8242 - 75	Детали деревянные фрезерованные	
	для строительства	
ГОСТ 24454 - 80Е	Пиломатериалы хвойных пород	
ГОСТ 10999 - 76	Толь гидроизоляционный	
ГОСТ 2228 - 81Е	Бумага мешочная	
ГОСТ 6810 - 81*	Обои бумажные	
ГОСТ 103 - 76*	Сталь прокатная полосовая	
ГОСТ 9870 - 61*	Гвозди проволочные оцинкованные	
	для асбестоцементной кровли	
ГОСТ 4028 - 63*	Гвозди строительные	
ГОСТ 4029 - 63*	Гвозди толевые круглые	
ГОСТ 1145 - 80	Шурупы	
ГОСТ 4598 - 74*	Плиты древесноволокнистые	
ТУ 13-444 - 79	Плиты древесноволокнистые	
ГОСТ 17715 - 72	Сталь оцинкованная	

Обозначение	Наименование	Примечание
ГОСТ 645 - 79*Е	Краски масляные и алкидные	
	цветные густотертые для	
	внутренних работ	
Серия 1.136-10	Двери деревянные внутренние для	
	жилых и общественных зданий	
ГОСТ 26601-85	Окна и балконные двери деревянные	
	для малоэтажных жилых домов	
ТУ 6527-26-84	Доски пола	
ГОСТ 10354-82	Полиэтиленовая пленка	
Серия 1.038.I-I вып. I	Перемычки железобетонные для зданий с кирпичными стенами	

Ведомость спецификаций

Лист	Наименование	Страница
7	Спецификация столярных изделий	9
11	Фундаменты	13
12	Цокольное перекрытие	14
14	Каркасные стены	16
16	Чердачное перекрытие	18
17	Конструкции крыши	19
23	Крыльцо	25
25	Отопительная печь	27

НОР КОНТ	ОВАКИМЬЯН	
НАЧ. МАС.	КАЦНЕР	
ГЛ. ИН. М.	ОВАКИМЬЯН	
ГАП	НИКИФОРОВ	
ГИП	СПИРИНА	
РУК. ГР.	ЧЕРКАШИНА	
ИСПОЛН	МИТРОХИНА	
ПРОВЕР.	ЧЕРКАШИНА	

184-000-519.86 АС

ПРИВЯЗАН

ИНВ. N

Одноэтажный летний садовый домик с мансардой (со стенами из кирпича)	Стадия	Лист	Листов
	Р.П.	3	

Общие данные (окончание)

ЦНИИЭП Гражданстрой

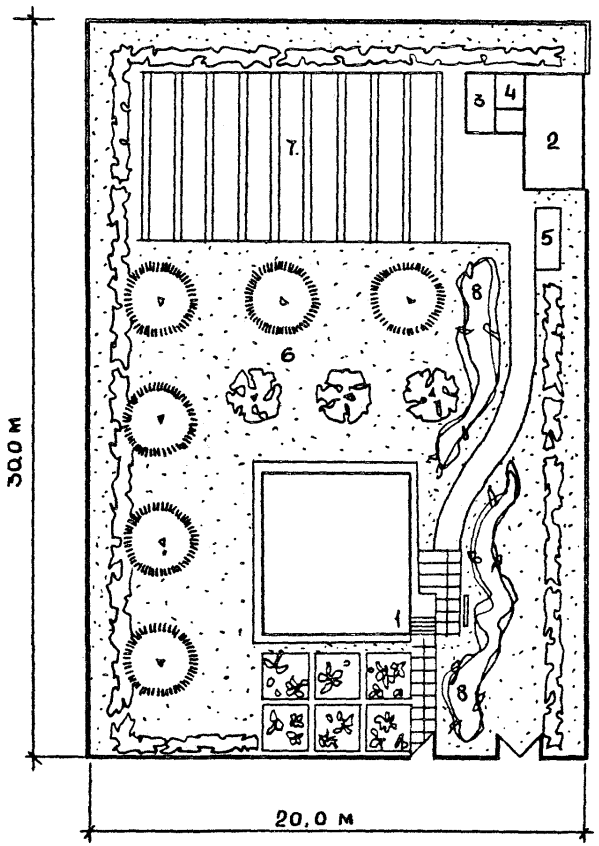

ЭКСПЛИКАЦИЯ

1. ЛЕТНИЙ САДОВЫЙ ДОМИК
2. ХОЗЯЙСТВЕННЫЙ САРАЙ
3. ДУШ
4. ТУАЛЕТ
5. КОМПОСТНАЯ ЯМА
6. ФРУКТОВЫЙ САД
7. ОГОРОД
8. ЦВЕТНИК

НОРМОК.	ОВАКИМЯН	
НАЧ. МАС	КАЦНЕР	
ГЛ. ИН. М.	ОВАКИМЯН	
ГАП	НИКИФОРОВ	
ГИП	СПИРИНА	
ИСПОЛН.	НИХАМОВСКИЙ	
ПРОВЕР.	НИКИФОРОВ	

ПРИВЯЗАН

ИНВ. N

184-000-519.86 АС

ОДНОЭТАЖНЫЙ ЛЕТНИЙ САДОВЫЙ ДОМИК С МАНСАРДОЙ (СО СТЕНАМИ ИЗ КИРПИЧА)

СТАДИЯ	ЛИСТ	ЛИСТОВ
Р.П	4	

План участка.

ЦНИИЭП ГРАЖДАНСЕЛЬСТРОЙ

ФАСАД 1-3

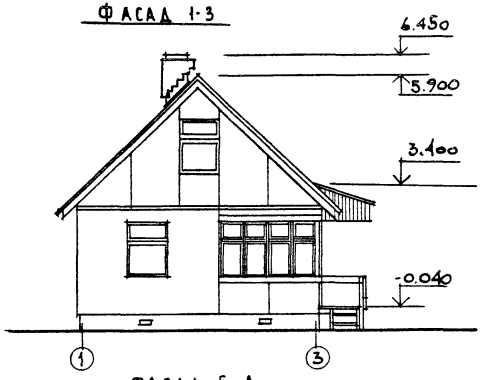

ФАСАД А-Б

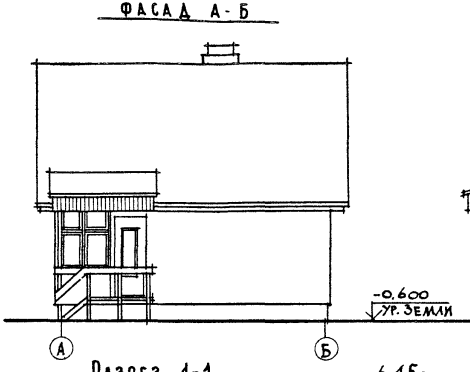

ФАСАД 3-1

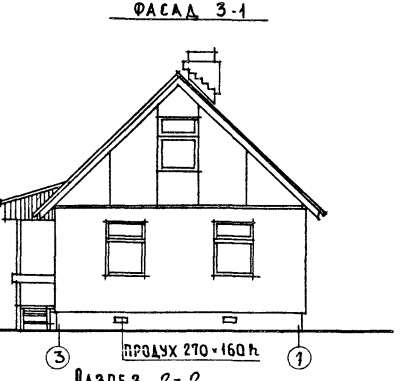

ФАСАД Б-А

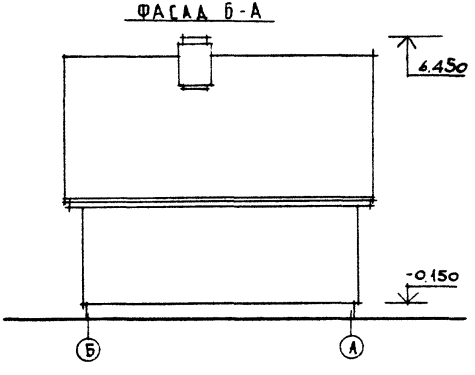

РАЗРЕЗ 1-1

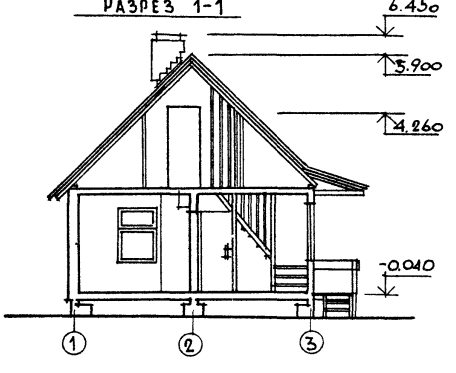

РАЗРЕЗ 2-2

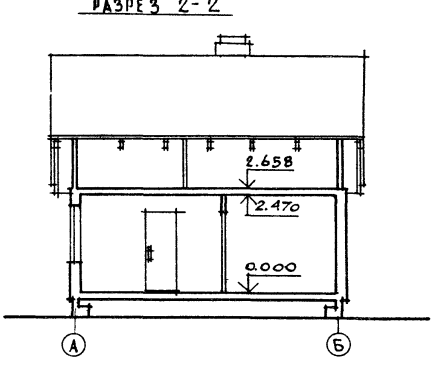

Данный лист см. совместно с листами 6, 7, 8.

		184-000-519.86	АС
Нормок.	Овакимьян		
Нач. мас	Кацнер		
Гл. инж. м	Овакимьян		
ГАП	Никифоров		
ГИП	Спирина		
Исполн.	Нихамовский		
Провер.	Никифоров		

Одноэтажный летний садовый домик с мансардой (со стенами из кирпича)	Стадия	Лист	Листов
	Р. П.	5	
Фасады 1-3, А-Б, 3-1, Б-А. Разрезы 1-1, 2-2.	ЦНИИЭП Граждансельстрой		

Привязан

Инв. N

ПЛАН НА ОТМ. 0.000

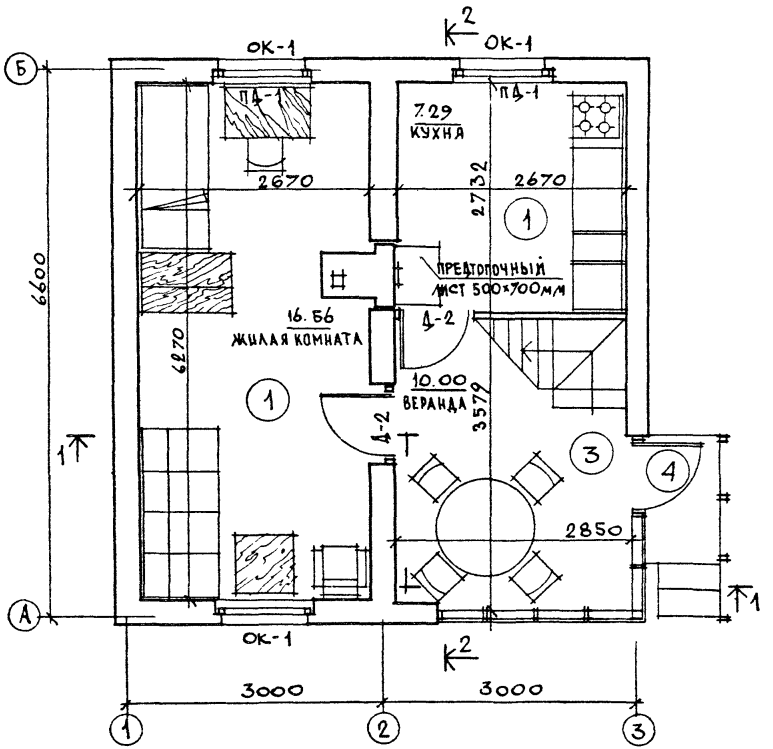

ПЛАН НА ОТМ. 2.66

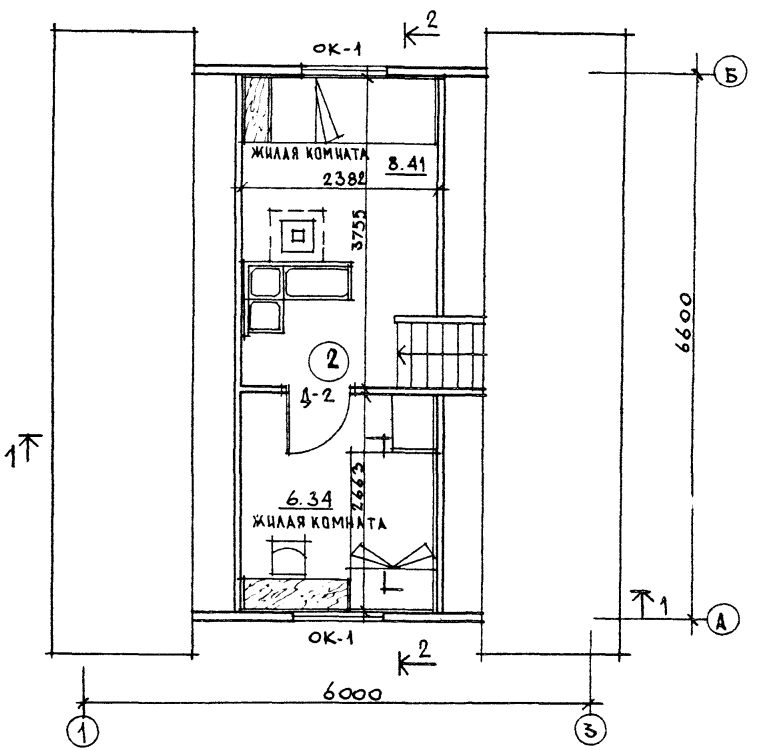

Данный лист см. совместно с листом 5 (разрезы 1-1; 2-2)

		184-000-519.86	АС
нормок.	Овакимьян		
нач. маст.	Кацнер		
гл. инж. м	Овакимьян		
ГАП	Никифоров		
ГИП	Спирина		
исполн.	Нихамовский		
провер.	Никифоров		

привязан	Одноэтажный летний садовый домик с мансардой (со стенами из кирпича)	стадия	лист	листов
		Р.П.	6	
инв. N	Отделочные планы 1 этажа и мансарды. С расстановкой мебели.	ЦНИИЭП Гражданселькстрой		

Экспликация полов

Наименование помещений	Тип пола по проекту	Схема пола	Элементы пола и их толщины		Площадь пола м²
Жилые комнаты первого этажа	1		Шпунтованные доски Полиэтиленовая пленка Минераловатные плиты Мешочная бумага - 2 слоя Доски	22мм 80мм 16мм	23.86
Жилые комнаты мансарды	2	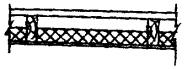	Шпунтованные доски Балки перекрытия Минераловатные плиты Поливинилхлоридная пленка ДВП твердая	22мм 100мм 50мм 8мм	13.32
Веранда (крыльцо)	3 (4)	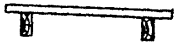	Шпунтованные доски Балки перекрытия	22 (28)мм 100мм	10.00 (1.00)

Ведомость отделки помещений

Наименование	Потолок		Стены, перегородки		Примечания
	Площадь	Вид отделки	Площадь	Вид отделки	
Жилые комнаты	35.39	Улучшенные обои	60.11	Улучшенные обои	
Кухня	7.30	Водоэмульсионная краска	21.72	Моющиеся обои	Угол, в котором устанавливается газовая плита, обшить от пола двумя стальными листами по асбесту δ=3мм размером 720×1600 и 740×1600
Веранда	7.84	Масляная окраска	8.90	Масляная окраска	

Спецификация столярных изделий

Марка	Обозначение	Наименование	Кол-во	Примечание
	Внутренние двери			
Д-1	Серия 1.136-10	ДО 21-9	1	
Д-2	Серия 1.136-10	ДО 21-9-1	3	
	Окна			
ОК-1	ГОСТ 26601-85	ОРМ 15-11-1	5	
	Подоконные доски			
ПД-1	Альбом II стр 10	3 10.12*	3	

Нор. кон.	Овакимьян	
Нач. мас.	Кацнер	
Гл. ин. м.	Овакимьян	
ГАП	Никифоров	
ГИП	Спирина	
Исполн.	Елкина	
Проверил	Никифоров	

Привязан

Инв. N

184-000-519.86 АС

Одноэтажный летний садовый домик с мансардой (со стенами из кирпича)

Стадия	Лист	Листов
Р.П.	7	

Экспликация полов
Ведомость отделки помещений
Спецификация столярных изделий

ЦНИИЭП Граждансельстрой

ПЛАН НА ОТМ. 0.000

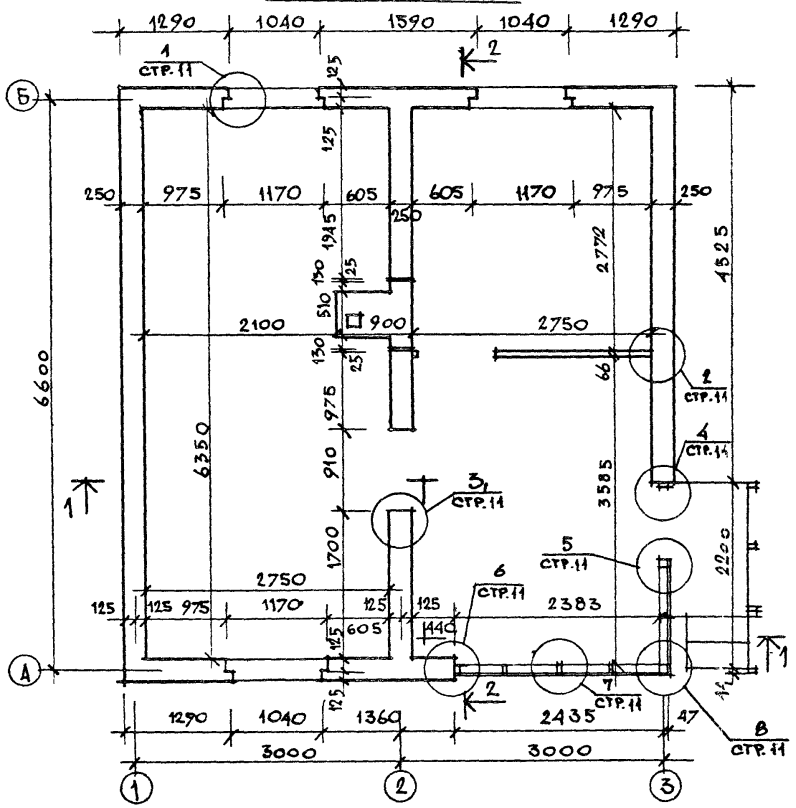

ПЛАН НА ОТМ. 2.66

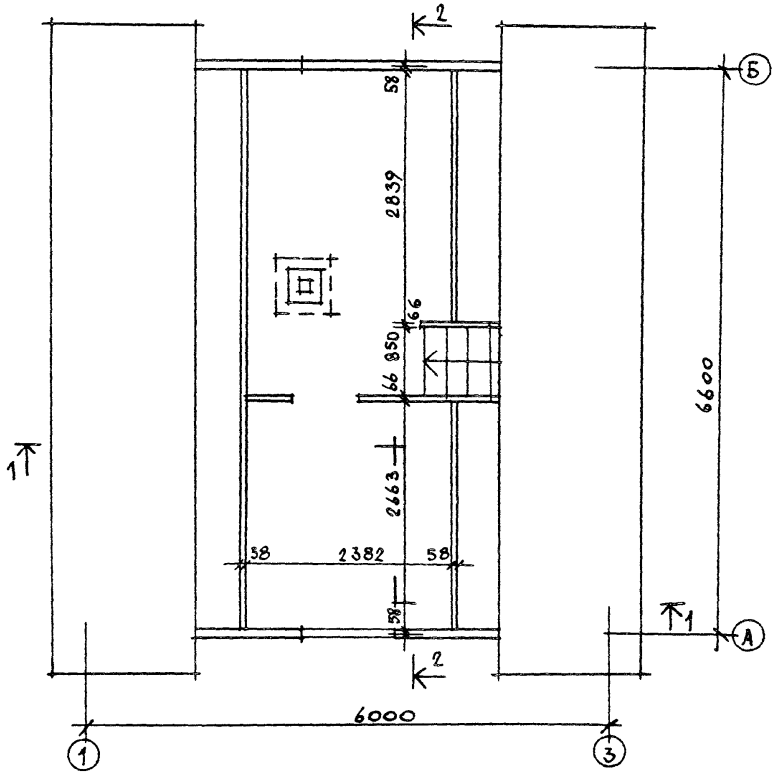

В ПРОЕКТЕ ПРЕДУСМОТРЕН ВАРИАНТ СТЕН ИЗ СИЛИКАТНОГО КИРПИЧА (ГОСТ 379-79) ТОЛЩИНОЙ 250 ММ.
ДАННЫЙ ЛИСТ СМ. СОВМЕСТНО С ЛИСТОМ 5. (РАЗРЕЗЫ 1-1; 2-2)

НОРМОК	Овакимьян		
НАЧ. МАСТ	Кацнер		
ГЛ. ИНЖ. М	Овакимьян		
ГАП	Никифоров		
ГИП	Спирина		
ИСПОЛН.	Нихимовский		
ПРОВЕР.	Никифоров		

184-000-519.86 АС

Одноэтажный летний садовый домик с мансардой (со стенами из кирпича)

СТАДИЯ	ЛИСТ	ЛИСТОВ
Р.П.	8	

Кладочный план первого этажа и мансарды

ЦНИИЭП ГРАЖДАНСЕЛЬСТРОЙ

ПРИВЯЗАН

ИНВ. N

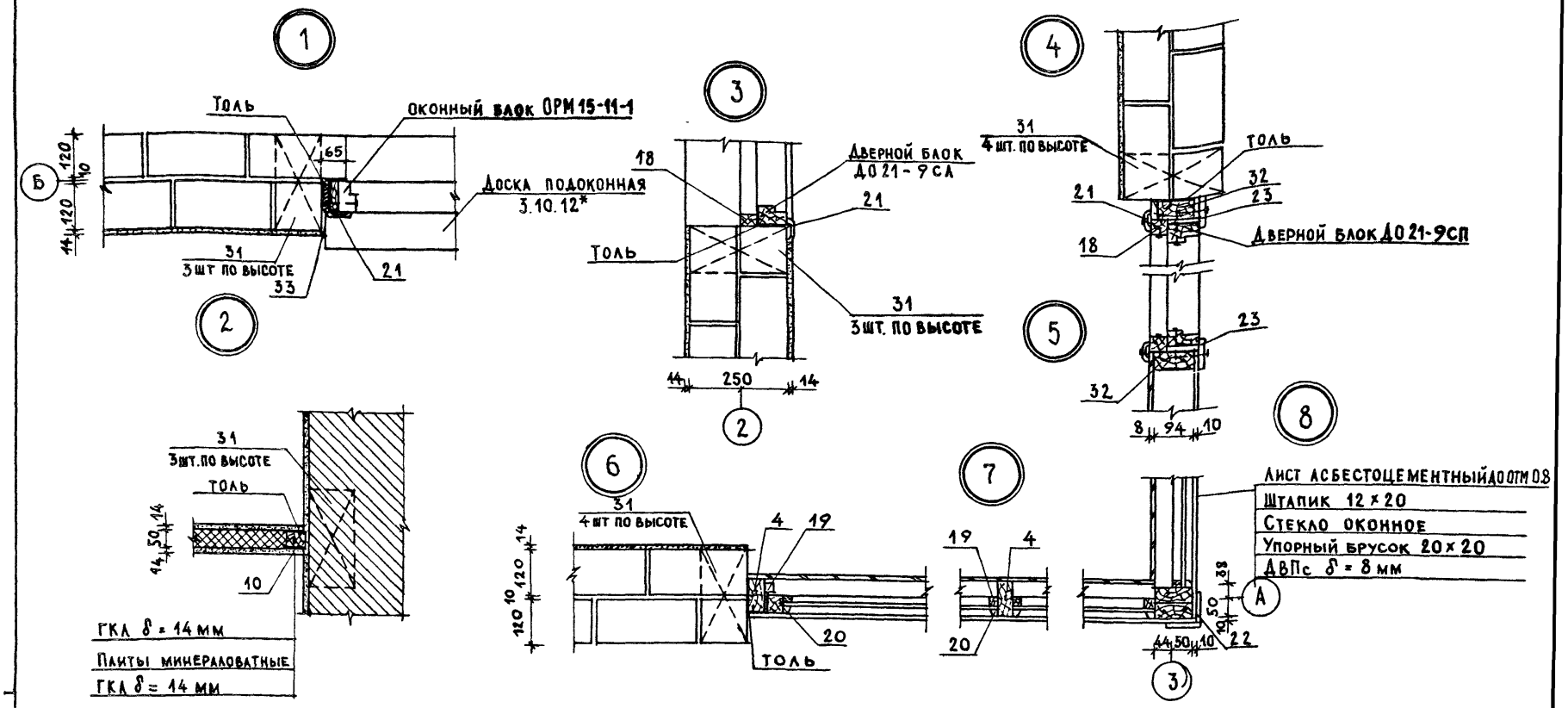

1. Антисептированные доски (поз 33) прибить к обеим сторонам оконного блока и до установки в проем оклеить толем.
2. Дверную коробку до установки в проем оклеить толем.
3. Данный лист см. совместно с листом 8. (маркировка узлов).
4. Позиции см. спецификацию, лист 14.

Нормокон	Овакимьян		
Нач. маст.	Кацнер		
Гл. инж. к.	Овакимьян		
ГАП	Никифоров		
ГИП	Спирина		
Рук. гр.	Матыцина		
Провер.	Каменцева		

Привязан

Инв. №

184-000-519.86 АС

Одноэтажный летний садовый домик с мансардой (со стенами из кирпича)

Стадия	Лист	Листов
Р. П.	9	

Узлы 1 ÷ 8

ЦНИИЭП гражданельстрой

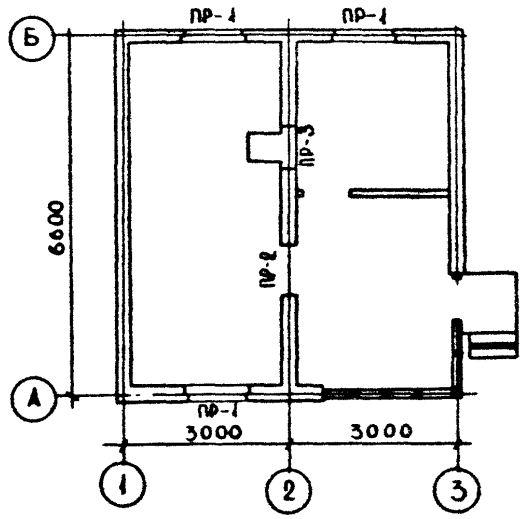

Марка поз	Обозначение	Наименование	Кол-во шт.	Масса ед. кг	Примечан.
1	Серия 1.038.1-1 вып.1	2ПБ16-2	3	65	
2	Серия 1.038.1-1 вып.1	3ПБ13-37	4	85	

1. В четвертях перемычек наружных стен стержни ⌀ 6 AI укладываются в слое цементного раствора марки не ниже 25 и заводятся в стену не менее, чем на 250 мм с каждой стороны.
2. Общий расход арматуры – 3,0 кг
3. Лист см. совместно с листом 8

Марка поз	Схема сечения	Марка поз	Схема сечения
ПР-1	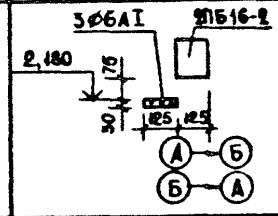	ПР-3	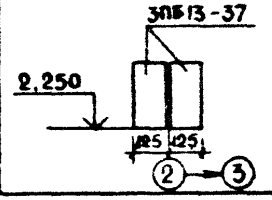
ПР-2	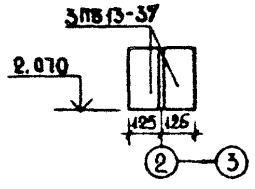		

ГИП	СПИРИНА	
РУК ГР	КАМЕНЦЕВА	
ИСПОЛНИЛ	МИТРОХИНА	
ПРОВЕРИЛ	КАМЕНЦЕВА	

Привязан

Инв. №

184-000-519.86 АС

Одноэтажный летний садовый домик с мансардой (со стенами из кирпича)

Стадия	Лист	Листов
Р.П.	10	

План перемычек
Ведомость перемычек
Спецификация перемычек

ЦНИИЭП Граждансельстрой

ПЛАН

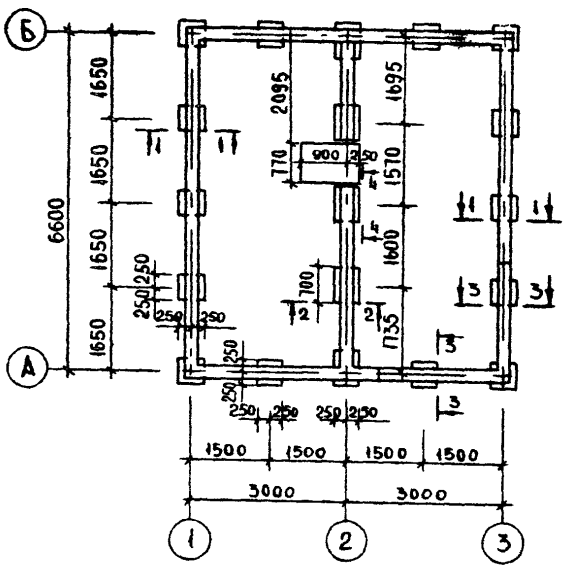

СХЕМА РАСЧЕТНЫХ СЕЧЕНИЙ

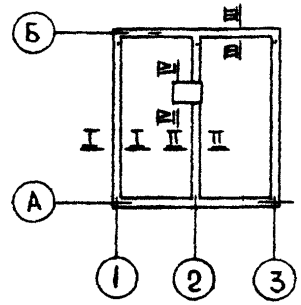

ТАБЛИЦА НОРМАТИВНЫХ НАГРУЗОК НА ФУНДАМЕНТЫ

№№ СЕЧЕНИЙ	НАГРУЗКА Т./М.П.	ОТМЕТКА, НА КОТОРУЮ ДАНА НАГРУЗКА
I - I	2.10	-0.600
II - II	2.85	-0.600
III - III	1.50	-0.600
IV - IV	3.5т	-0.150

ПОЗ	ОБОЗНАЧЕНИЕ	НАИМЕНОВАНИЕ	КОЛ-ВО ШТ.	ОБЪЕМ (МАССА) ЕДИН. $м^3$ (КГ)	ПРИМЕ-ЧАНИЕ
1	—	БУТОБЕТОН М50	1.6	—	$м^3$
2	ГОСТ 5781-75	АРМАТУРА ф10 А I	400.0	(0.617)	П.М
3	—	ЦЕМЕНТНО-ПЕСЧАНАЯ СТЯЖКА ТОЛЩИНОЙ 70 ММ	9.5	—	$м^2$
4	АЛЬБОМ II, СТР 8	ДОСКА 1.10 П.М	64.0	0.0016	П.М
5	—	ЦЕМЕНТНО-ПЕСЧАНАЯ СТЯЖКА С КИРПИЧНЫМ БОЕМ, ПРИВЕД ТОЛЩ 20 ММ	2.5	—	$м^2$

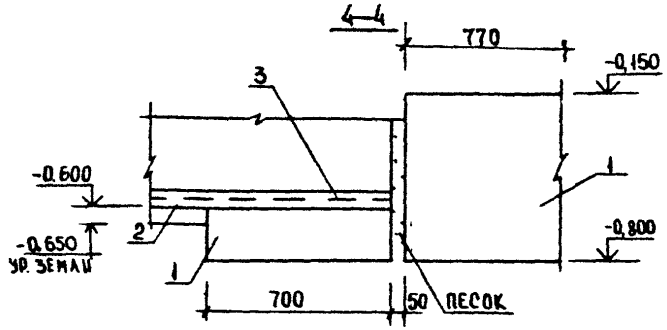

1-1

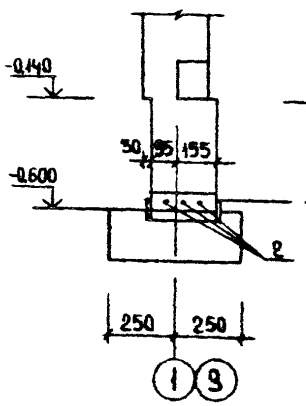

2-2

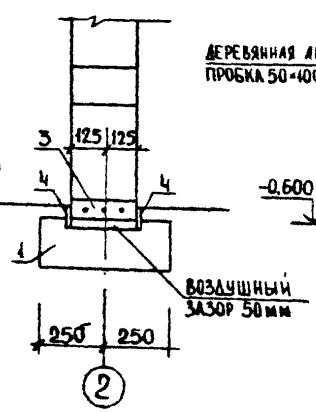

3-3

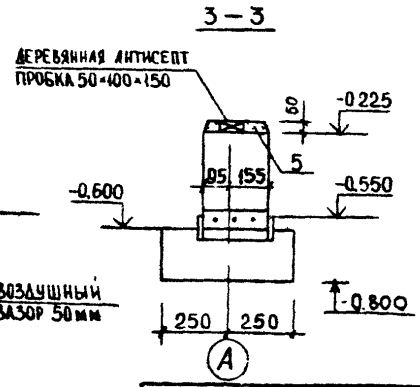

1. ФУНДАМЕНТЫ РАЗРАБОТАНЫ ДЛЯ СТРОИТЕЛЬСТВА НА ПЛОЩАДКЕ СО СПОКОЙНЫМ РЕЛЬЕФОМ ПРИ СУХИХ НЕПУЧИНИСТЫХ ГРУНТАХ С УСЛОВНЫМ ЗНАЧЕНИЕМ РАСЧЕТНОГО ДАВЛЕНИЯ НА ГРУНТ 2 кгс/$см^2$
2. ПРИ ПРИВЯЗКЕ ПРОЕКТА ФУНДАМЕНТЫ ДОЛЖНЫ БЫТЬ ПЕРЕРАБОТАНЫ В СООТВЕТСТВИИ СО СНиП II-15-74
3. ПО ВЕРХУ СТОЛБЧАТЫХ ФУНДАМЕНТОВ УСТРАИВАЕТСЯ РЯДОВАЯ ПЕРЕМЫЧКА ИЗ КИРПИЧА М-75 НА РАСТВОРЕ М-25 ПО АРМИРОВАННОЙ ЦЕМЕНТНО-ПЕСЧАНОЙ СТЯЖКЕ ТОЛЩИНОЙ 70 мм.
4. ПРИ УСТРОЙСТВЕ ЦОКОЛЬНОГО ПЕРЕКРЫТИЯ ИЗ НЕОБРЕЗНЫХ ДОСОК (ВАРИАНТ) ХИМИЧЕСКАЯ ЗАЩИТА ИХ ДОЛЖНА ПРОИЗВОДИТЬСЯ В СООТВЕТСТВИИ С ТРЕБОВАНИЯМИ ГОСТ 20022.9-76* С ПОМОЩЬЮ КИСТИ ИЛИ ПОГРУЖЕНИЯ, С ОБЯЗАТЕЛЬНЫМ ПРЕДВАРИТЕЛЬНЫМ УДАЛЕНИЕМ КОРЫ И ЛУБА.
5. ВОКРУГ ДОМИКА ВЫПОЛНИТЬ ГЛИНОБЕТОННУЮ ОТМОСТКУ ОТМОСТКУ ШИРИНОЙ 750мм С УКЛОНОМ 0.03 ПО СЕРИИ 2.110-1. ВЫП.1
6. ЗА ОТНОСИТЕЛЬНУЮ ОТМЕТКУ 0.000 ПРИНЯТА ОТМЕТКА ЧАСТОГО ПОЛА.

ПРИВЯЗАН

ИНВ. N

НАЧ. МАС	КАЦНЕР	
ГЛ. ИНЖ. М	ОВАКИМЯН	
ГАП	НИКИФОРОВ	
ГИП	СПИРИНА	
РУК. ГР.	КАМЕНЦЕВА	
ИСПОЛНИЛ	ИВАНОВ	
ПРОВЕРИЛ	КАМЕНЦЕВА	

184-000-519.86 АС

ОДНОЭТАЖНЫЙ ЛЕТНИЙ САДОВЫЙ ДОМИК С МАНСАРДОЙ (СО СТЕНАМИ ИЗ КИРПИЧА)

ФУНДАМЕНТЫ ПЛАН СЕЧЕНИЯ СПЕЦИФИКАЦИЯ

СТАДИЯ	ЛИСТ	ЛИСТОВ
Р.П.	11	

ГРАЖДАНСЕЛЬСТРОЙ

План

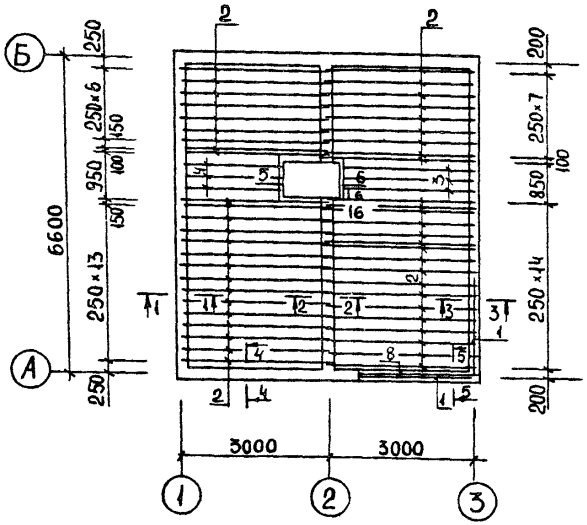

4–4

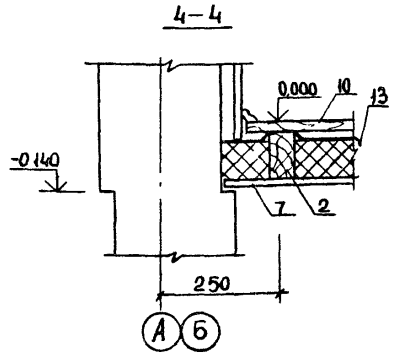

ПОЗ	ОБОЗНАЧЕНИЕ	НАИМЕНОВАНИЕ	КОЛ-ВО	ОБЪЕМ ИЛИ МАССА ЕД. М³, КГ	ПРИМЕЧАНИЕ
1	АЛЬБОМ II, СТР 6	ОБВЯЗКА 5.10.25	2	0,0125	
2	АЛЬБОМ II, СТР 6	БАЛКА 5.10.31	50	0.0155	
3	АЛЬБОМ II, СТР 6	БАЛКА из 5.10.27	3	0.0134	
4	АЛЬБОМ II, СТР 7	БАЛКА 5.10.20	3	0.0100	
5	АЛЬБОМ II, СТР 7	РИГЕЛЬ из 5.10.10	1	0,0050	
6	АЛЬБОМ II, СТР 7	РИГЕЛЬ 5.10.9	1	0.0045	УКОРОТИТЬ НА 30ММ
7	АЛЬБОМ II, СТР 8	ДОСКИ ПОДШИВКИ 1.10 П.М.	220	0.0016	П.М.
8	АЛЬБОМ II, СТР 8	БРУСОК 5.5.25	1	0.0061	
9	АЛЬБОМ II, СТР 8	БОБЫШКА 2.10 ПМ.	11,0	0.0025	П.М.
10	ТУ 6527-26-84	ДОСКА ПОЛА 2.10 ПМ.С	370.0	0.0025	П.М.
11	ГОСТ 8242-75	ПЛИНТУС ТИП 4 3.3 П.М.	320	0.0010	П.М.
12	ГОСТ 9573-82	ПЛИТЫ МИНЕРАЛОВАТНЫЕ	1,9 М³	—	М³
13	ГОСТ 10354-82	ПЛЕНКА ПОЛИЭТИЛЕНОВАЯ	27 М²	—	М²
14	ГОСТ 2228-81Е	БУМАГА МЕШОЧНАЯ	50 М²	—	М²
15	АЛЬБОМ II, СТР 18	ПОЛОСА 2×100×130 МИ-1	20	(0,204)	
16	ГОСТ 17715-72	ОЦИНКОВ СЛИВ -0,65×200, П.М.	5,0	(1,100)	П.М.

1–1

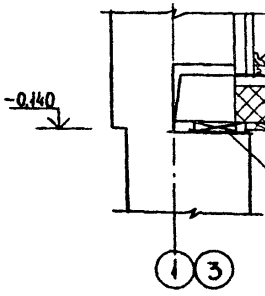

2–2

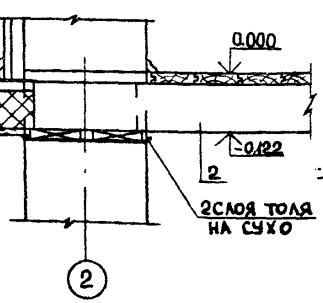

3–3

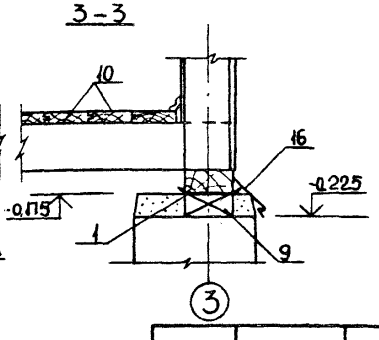

5–5

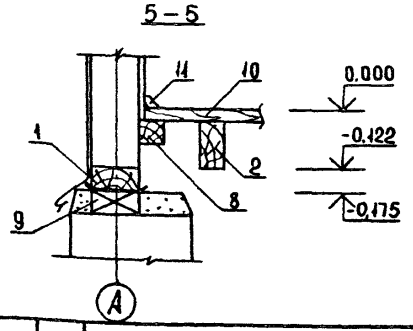

2 6–6 6

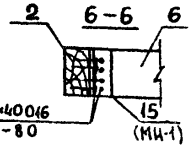

ШУРУП 1-3,5×40.16 ГОСТ 1145-80

Данный лист см. с листом 11

НОР.КОН	ОВАКИМЬЯН	
НАЧ.МАС	КАЦНЕР	
ГЛИН.М	ОВАКИМЬЯН	
ГАП	НИКИФОРОВ	
ГИП	СПИРИНА	
РУК.ГР	КАМЕНЦЕВА	
ИСПОЛНИЛ	ИВАНОВ	
ПРОВЕР.	КАМЕНЦЕВА	

ПРИВЯЗАН

ИНВ. N

184-000-519.86 АС

ОДНОЭТАЖНЫЙ ЛЕТНИЙ САДОВЫЙ ДОМИК С МАНСАРДОЙ (СО СТЕНАМИ ИЗ КИРПИЧА)

ЦОКОЛЬНОЕ ПЕРЕКРЫТИЕ. План. Сечения. Спецификация.

СТАДИЯ	ЛИСТ	ЛИСТОВ
Р.П.	12	

ЦНИИЭП ГРАЖДАНСЕЛЬСТРОЙ

План на отм. 0.000

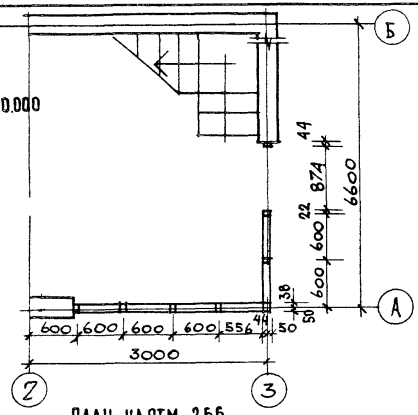

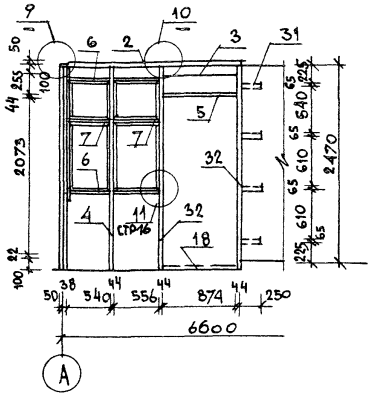

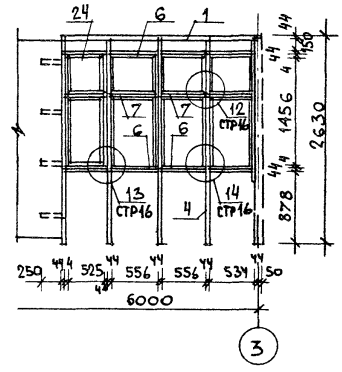

План на отм. 2.66

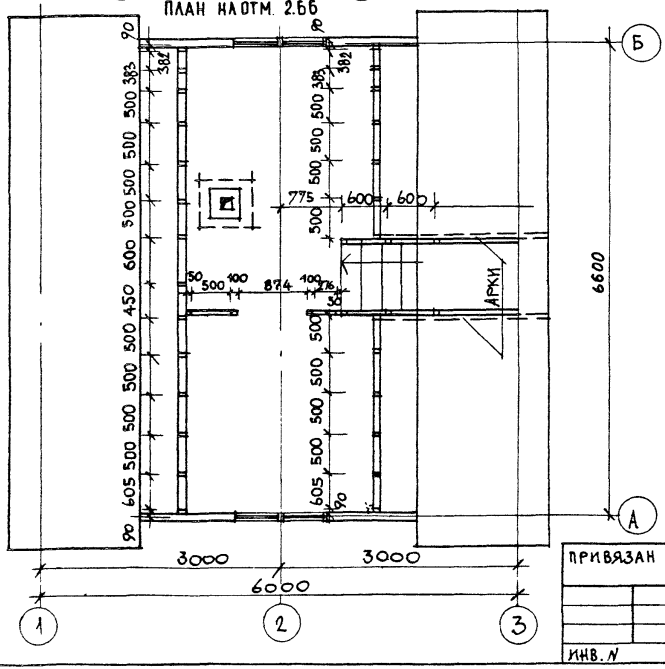

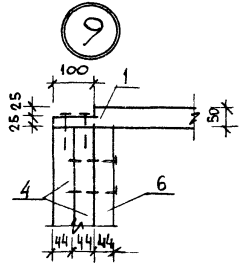

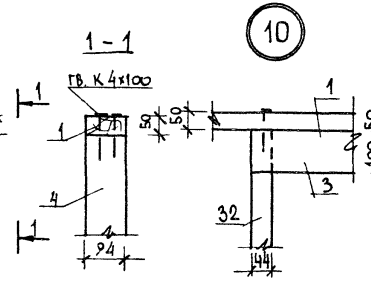

Данный лист см совместно с листами: 14 - номера позиции; 15 - каркасы стен.

				184-000-519.86 АС	
Нормокон.	Овакимьян				
Нач. маст.	Кацнер				
Гл. инж. м.	Овакимьян				
ГАП	Никифоров				
ГИП	Спирина				
Рук. гр.	Матыцина				
Исполн.	Митрохина				
Провер.	Матыцина				
Привязан				Одноэтажный летний садовый домик с мансардой (со стенами из кирпича)	Стадия: Р. П. / Лист: 13 / Листов:
Инв. N				Веранда. План. Развертки стен. Узлы 9÷10	ЦНИИЭП гражданселькстрой

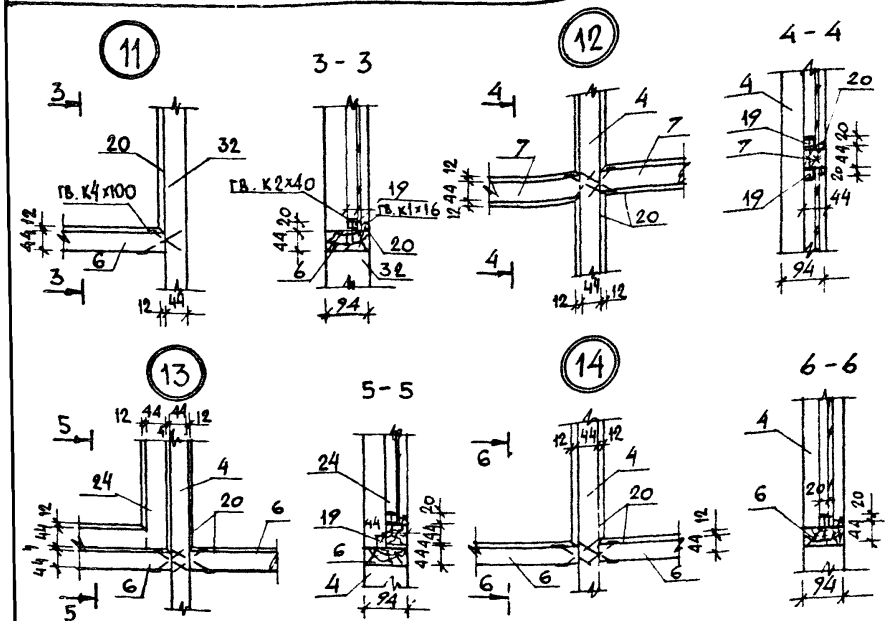

МАРКА ПОЗ	ОБОЗНАЧЕНИЕ	НАИМЕНОВАНИЕ	КОЛ. ШТ.	ОБЪЕМ ЕДИН. ИЗД. М³	ПРИМ.
1	2	3	4	5	6
1	АЛЬБОМ II, СТР. 7	ОБВЯЗКА 5.10.25 Ш	1	0,0124	
2	АЛЬБОМ II, СТР. 7	ОБВЯЗКА 5.10.22 Ш	1	0,0110	
3	АЛЬБОМ II, СТР. 7	РИГЕЛЬ 5.10.10	1	0,0098	
4	АЛЬБОМ II, СТР. 9	СТОЙКА 5.10.26*	7	0,0129	
5	АЛЬБОМ II, СТР. 9	БРУСОК ГОРИЗОНТАЛЬНЫЙ 5.10.9*	1	0,0044	
6	АЛЬБОМ II, СТР. 9	БРУСОК 5.10* П.М	10,6	0,0050	П.М
7	АЛЬБОМ II, СТР. 10	БРУСОК 5.5* П.М	3,3	0,0025	П.М
8	АЛЬБОМ II, СТР. 8	СТОЙКА 5.5.19	4	0,0049	
9	АЛЬБОМ II, СТР. 6	СТОЙКА 5.10.25	2	0,0125	
10	АЛЬБОМ II, СТР. 8	СТОЙКА 5.5.25	1	0,0061	
11	АЛЬБОМ II, СТР. 8	СТОЙКА 5.10.27	3	0,0134	
12	АЛЬБОМ II, СТР. 8	СТОЙКА 5.5.27	2	0,0067	
13	АЛЬБОМ II, СТР. 8	БРУСОК 5.5 П.М	7,0	0,0025	П.М
14	АЛЬБОМ II, СТР. 8	ПРОГОН 5.10. П.М	25,7	0,0050	П.М
15	АЛЬБОМ II, СТР. 7	РАСКОС 5.10.22	4	0,0110	
16	АЛЬБОМ II, СТР. 7	СТОЙКА 5.10.17	16	0,0083	
17	АЛЬБОМ II, СТР. 8	СТОЙКА 5.5.17	11	0,0041	
18	АЛЬБОМ II, СТР. 10	БРУСОК ОБРАМЛЕНИЯ 3.5* П.М	5,3	0,0016	П.М
19	АЛЬБОМ II, СТР. 10	УПОР 2.2* П.М	40,3	0,0006	П.М
20	АЛЬБОМ II, СТР. 10	ШТАПИК 1.2 П.МС	35,2	0,0004	П.М
21	ГОСТ 8242-75	НАЛИЧНИК 1.6 П.М С	5,6	0,0010	П.М
22	АЛЬБОМ II, СТР. 10	ДОСКИ ОБШИВКИ УГЛА 2.10* П.М	6,1	0,0025	П.М
23	АЛЬБОМ II, СТР. 10	НАЛИЧНИК 2.10* П.М	6,0	0,0025	П.М
24	АЛЬБОМ II, СТР. 16	ОБР 15.5.4 СТВОРКА ОТКРЫВАЮЩАЯСЯ	1	0,0164	

1	2	3	4	5	6
25	ГОСТ 10354-82	ПЛЕНКА ПОЛИЭТИЛЕНОВАЯ	6.9	—	М²
26	ТУ13-444-79	ДВПс δ=8мм	40.8	—	М²
27	ГОСТ 18124-71*	ЛИСТЫ АСБЕСТОЦЕМЕНТНЫЕ	10.2	—	М²
28	ГОСТ 9573-82	ПЛИТЫ МИНЕРАЛОВАТНЫЕ	0.202	—	М³
29	ГОСТ 6266-81	ЛИСТЫ ГИПСОКАРТОННЫЕ δ=14мм	11.1	—	М²
30	АЛЬБОМ II, СТР. 15	ДВЕРЬ ШКАФНАЯ ДШ16.5.7	1	0.0124	
31	АЛЬБОМ II, СТР. 8	ПРОБКА 5.10.3	13,2	0.0050	ИЗ 5.10 П.М
32	АЛЬБОМ II, СТР. 9	СТОЙКА 5.10.26*Ш	2	0.0129	
33	АЛЬБОМ II, СТР. 8	ДОСКА 2.8.15	6	0.0028	

МАРКИРОВКУ УЗЛОВ СМ ЛИСТ 13

ПРИВЯЗАН

ИНВ. N

НОРМОКОНТ.	ОВАКИМЬЯН	
НАЧ. МАСТ.	КАЦНЕР	
ГЛ. ИНЖ. М.	ОВАКИМЬЯН	
ГАП	НИКИФОРОВ	
ГИП	СПИРИНА	
РУК. ГР.	МАТЫЦИНА	
ИСПОЛН.	МИТРОХИНА	
ПРОВЕР.	МАТЫЦИНА	

184-000-519.86 АС

Одноэтажный летний садовый домик с мансардой (со стенами из кирпича)

Веранда. Спецификация. Узлы 11÷14.

СТАДИЯ	ЛИСТ	ЛИСТОВ
Р.П.	14	

ЦНИИЭП ГРАЖДАНСЕЛЬСТРОЙ

Каркас стены мансарды между осями А и Б

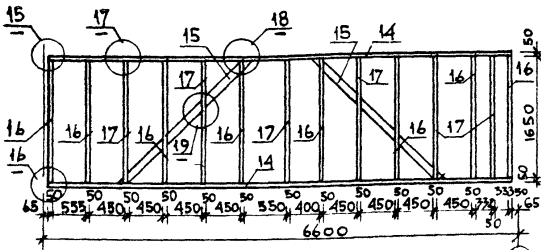

Каркас стены мансарды

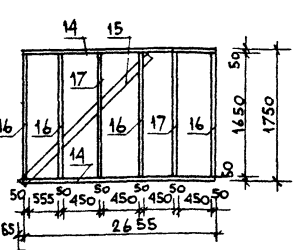

Каркас стены мансарды

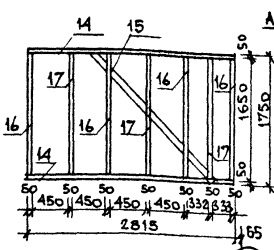

Каркас стены мансарды.

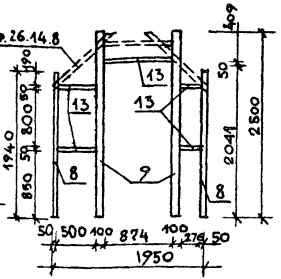

Каркас внутренней стены между осями 2-3

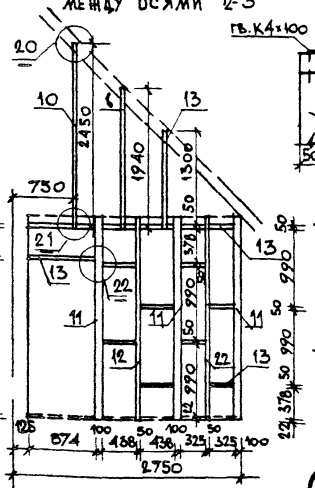

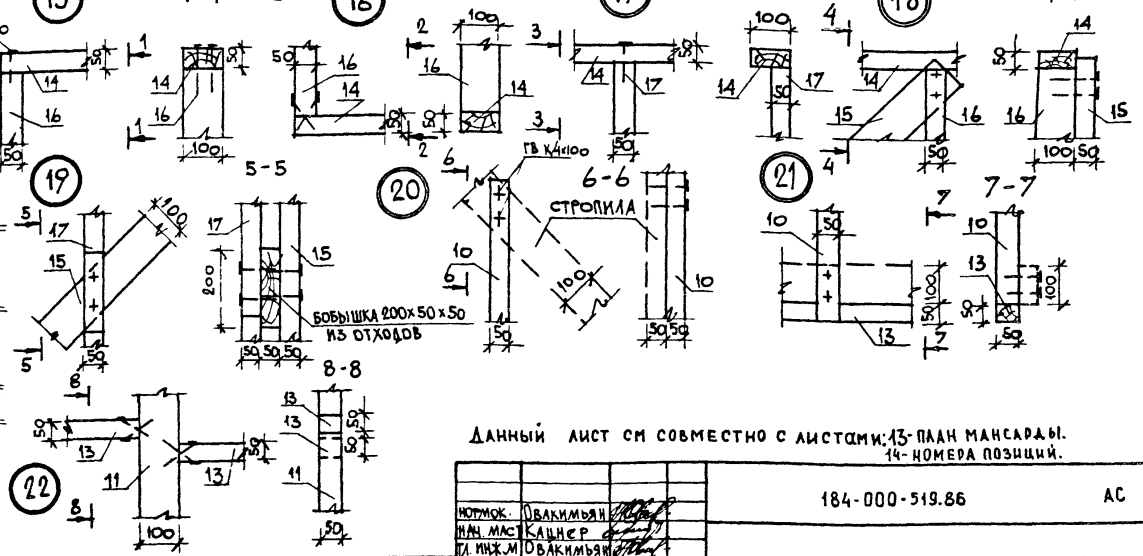

Данный лист см совместно с листами: 13- План мансарды. 14- Номера позиций.

		184-000-519.86	АС
Нормок.	Овакимьян		
Нач. маст	Кацнер		
Гл. инж. м	Овакимьян		
ГАП	Никифоров		
ГИП	Спирина		
Рук. гр.	Матыцина		
Исполн.	Митрохина		
Провер.	Матыцина		
Привязан			
Инв. №			

Одноэтажный летний садовый домик с мансардой (со стенами из кирпича)	Стадия	Лист	Листов
	Р. П.	15	
Каркасные стены. Развертки. Узлы 15÷22	ЦНИИЭП гражданселькстрой		

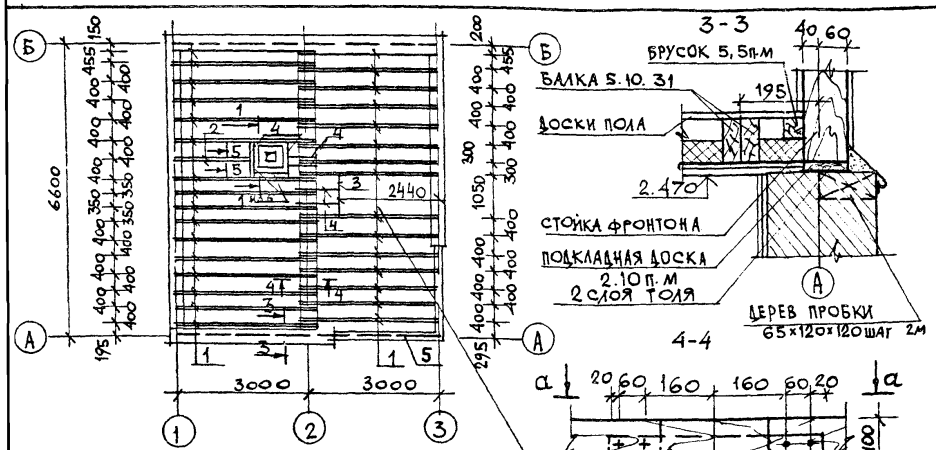

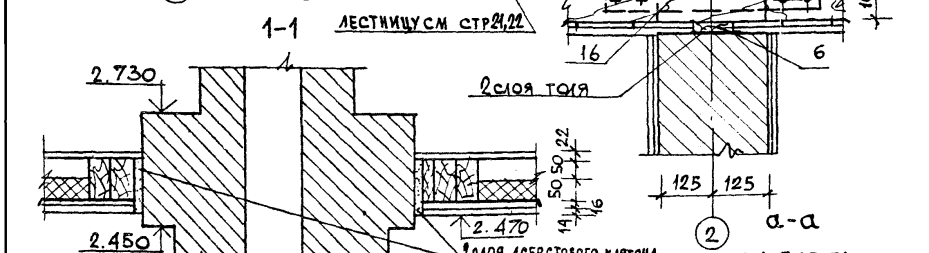

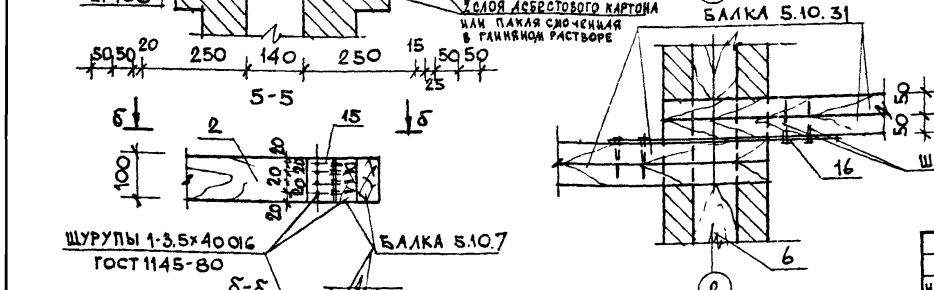

NN ПОЗ	ОБОЗНАЧЕНИЕ	НАИМЕНОВАНИЕ	КОЛ ШТ.	ОБЪЁМ (МАССА) ЕДИН. М³ (КГ)	ПРИМЕЧ.
1	АЛЬБОМ II СТР. 6	БАЛКА 5.10.31	60	0.0155	
2	АЛЬБОМ II СТР 7	БАЛКА 5.10.20	2	0.0100	
3	АЛЬБОМ II СТР 7	РИГЕЛЬ 5.10.10	1	0.0058	
4	АЛЬБОМ II СТР 8	РИГЕЛЬ 5.10.7	5	0.0035	
5	АЛЬБОМ II СТР 8	БРУСОК 5.5 П.М	12.6	0.0025	П.М.
6	АЛЬБОМ II СТР 8	ПОДКЛАДНАЯ ДОСКА 2.10 П.М	32.0	0.0025	П.М
7	АЛЬБОМ II СТР. 8	ДОСКА-СВЯЗЬ 3.10 П.М	16	0.0032	П.М
8	ТУ 6527-26-84	ДОСКИ ПОЛА 2.10 П.М.С	187.0	0.0025	П.М
9	ГОСТ 8242-75 ТИП 4	ПЛИНТУС 3.3 П.М С	20.0	0.0010	П.М
10	АЛЬБОМ II СТР. 8	ДОСКИ ПОТОЛКА 1.10 П.М	236.0	0.0016	П.М
11	ГОСТ 6266-81*	ГКЛ δ=14ММ (ПОТОЛОК ДОМА)	25	—	М²
12	ТУ 13444-79	ДВПС δ=8ММ	55.0	—	М²
13	ГОСТ 10354-82	ПАРОИЗОЛЯЦИЯ-ПЛЕНКА	26.0	—	М²
14	ГОСТ 9573-82	МИНЕРАЛОВАТНЫЕ ПЛИТЫ	1,2	—	М³
15	АЛЬБОМ II СТР. 18	МЕТАЛЛИЧЕСКАЯ ПОЛОСА -2×100×130 МИ-1	16	(0.204)	
16	ГОСТ 17715-72	МЕТАЛЛИЧЕСКАЯ ПОЛОСА -0.65×40×480	16	(0.109)	
17	ГОСТ 8242-75 ТИП 2	РАСКЛАДКА 2.3 ПМС	14.0	0.0008	ПМ

НОРМОК.	ОВАКИМЯН	
НАЧ. МАСТ	КАЦНЕР	
ГЛ. ИНЖ. М.	ОВАКИМЯН	
ГАП	НИКИФОРОВ	
ГИП	СПИРИНА	
РУК. ГР.	ЧЕРКАШИНА	

ПРИВЯЗАН

ИНВ. N

184-000-519.86 АС

ОДНОЭТАЖНЫЙ ЛЕТНИЙ САДОВЫЙ ДОМИК С МАНСАРДОЙ (СО СТЕНАМИ ИЗ КИРПИЧА)	СТАДИЯ	ЛИСТ	ЛИСТОВ
	Р.П.	16	
ЧЕРДАЧНОЕ ПЕРЕКРЫТИЕ. ПЛАН СЕЧЕНИЯ СПЕЦИФИКАЦИЯ.	ЦНИИЭП ГРАЖДАНСЕЛЬСТРОЙ		

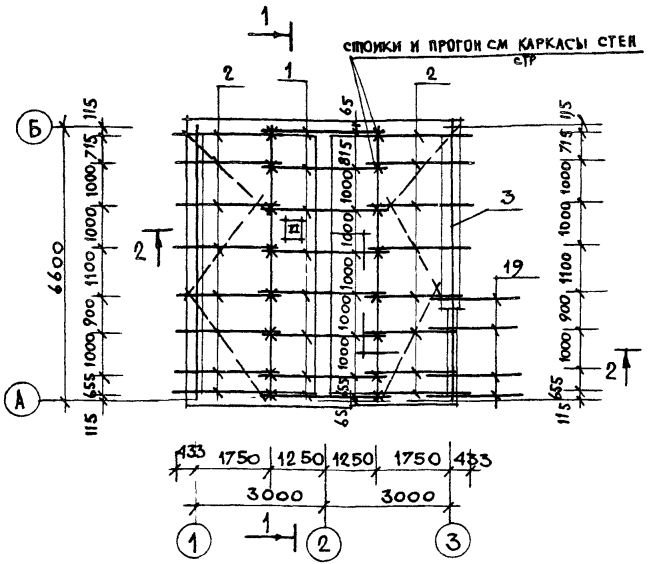

Спецификация металлических изделий

NN поз.	Обозначение	Наименование	Кол. шт.	Масса единн. кг	Примеч.
25	Альбом II стр. 18	Металлическая скоба -6×20×1650 МИ-4	3	1.544	
26	ГОСТ 17715-72	Оцинкованная сталь -0.65×500	15,4	2,67	п.м.
27	ГОСТ 17715-72	Металлическая полоса -0,65×40×1000	10	0,21	
28	Альбом I стр 18	Противоветровая скоба -2×40×290 МИ-3	15	0.0911	

Данный лист см. совместно с листом 18 (разрезы 1-1; 2-2)

NN поз.	Обозначение	Наименование	Кол. шт.	Объем (масса) единн. м³ (кг)	Примеч
1	Альбом II стр. 12	Арка Ар 26.14.8	8	0,0228	
2	Альбом II стр. 12	Стропила С 33.8.5	16	0,0144	
3	Альбом II стр. 8	Мауэрлат 5.10 п.м	14	0.005	п.м.
4	Альбом II стр. 10	Обрамляющий брусок 3.5см*	5.2	0.0016	п.м.
5	Альбом II стр. 10	Наличник 2.10 п.м*	5.2	0.0025	п.м
6	ГОСТ 8242-75 тип I	Наличник 1.6 п.м.с	5.2	0.001	п.м.
7	Альбом II стр. 8	Ветровые связи 3.10 п.м	27	0.0032	п.м.
8	Альбом II стр. 7	Стойка фронтона 5.10.10	4	0.0050	
9	Альбом II стр. 7	Стойка фронтона 5.10.15	4	0.0076	
10	Альбом II стр. 7	Стойка фронтона 5.10.22	4	0.0110	
11	Альбом II стр. 6	Стойка фронтона 5.10.28	4	0.0138	
12	Альбом II стр. 7	Стойка фронтона 5.10.9	10	0.0045	
13	Альбом II стр. 7	Ригель 5.10.11	4	0.0055	
14	Альбом II стр. 8	Вкладыш 5.10.6	16	0.0028	
15	Альбом II стр. 10	Доска конька 2.10* п.м	15,5	0.0025	п.м.
16	ТУ 6527-26-84	Лобовая доска 2.10 п.м.с	74	0.0025	п.м
17	ГОСТ 8242-75 тип 2	Подшив свеса 1.10 п.мс	182	0.0016	п.м.
18	Альбом II стр. 8	Обрешетка 5.5 п.м	220	0.0025	п.м.
19	Альбом II стр. 9	Подкос козырька 5.10.18 у	4	0.0090	
20	Альбом II стр. 9	Балка козырька 5.10.12 к ш	4	0.0058	
21	Альбом II стр. 9	Брусок козырька 5.10.25*	1	0.0125	
22	Альбом II стр. 14	Элемент карниза К7.13.5	40	0.0031	
23	ТУ 13444-79.	ДВПс δ=8мм	44	—	м²
24	ГОСТ 18124-75*	Асбестоцементные листы	17	—	м²

Привязан		
Инв. N		

Нормок	Овакимьян	
Нач. маст	Кацнер	
Гл. инж. м	Овакимьян	
ГАП	Никифоров	
ГИП	Спирина	
Рук. гр.	Черкашина	
Провер	Спирина	

184-000-519.86 АС

Одноэтажный летний садовый домик с мансардой (со стенами из кирпича)	Стадия	Лист	Листов
	Р. П.	17	
Конструкции крыши. План стропил. Спецификация.	ЦНИИЭП Граждансельстрой		

21981-01 20

ТП 901-7-17.86

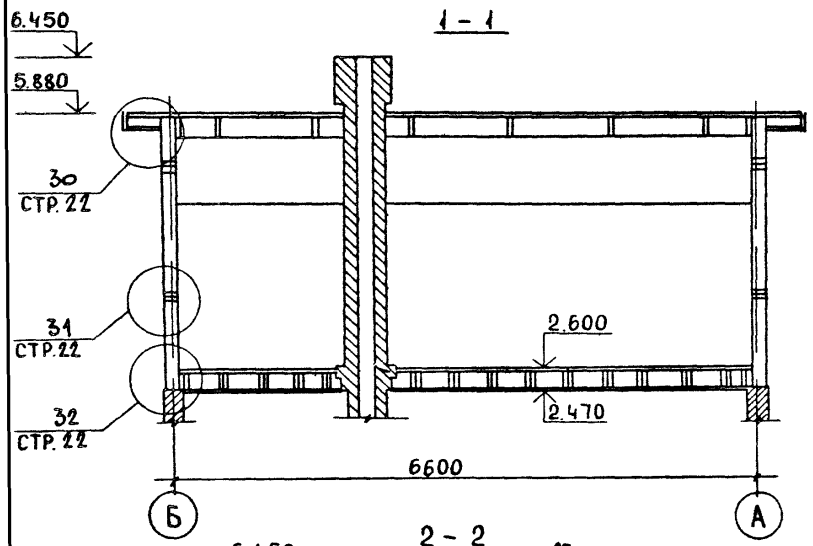

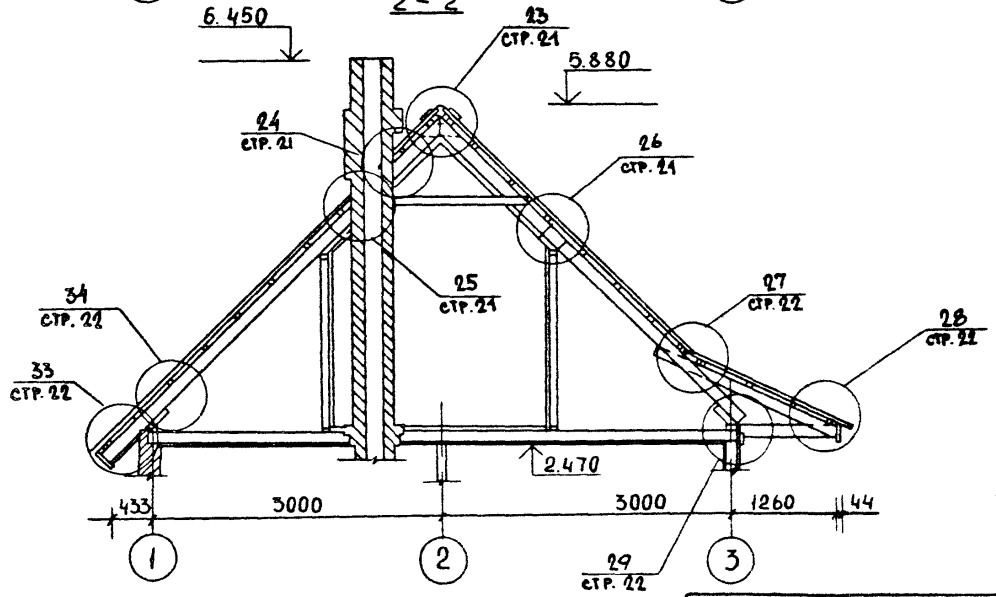

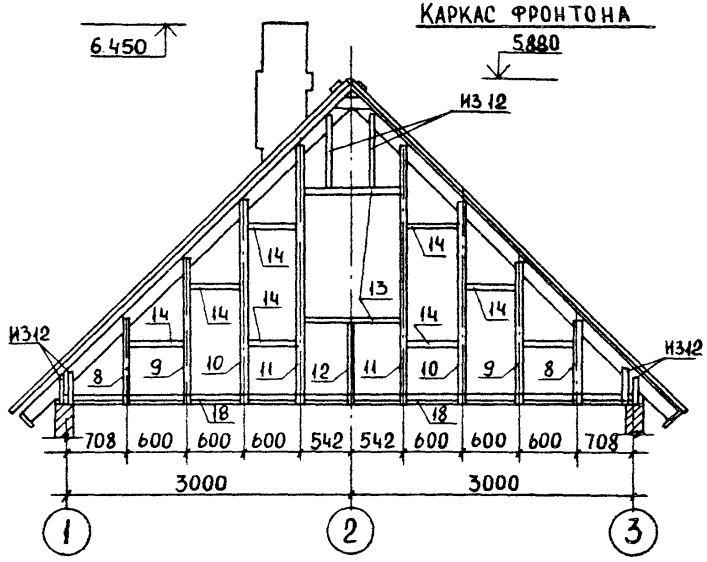

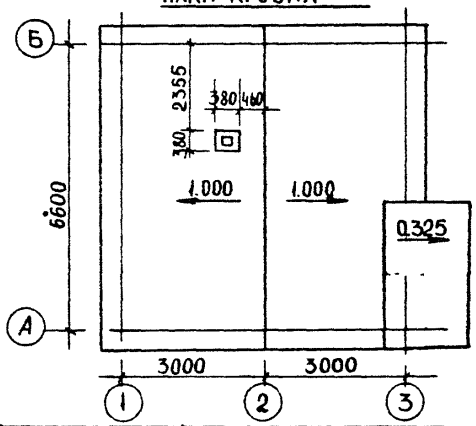

Данный лист см совместно с листом 17

НОР. КОНТ	ОВАКИМЬЯН		
НАЧ. МАС	КАЦНЕР		
ГЛ. ИН. М	ОВАКИМЬЯН		
ГАП	НИКИФОРОВ		
ГИП	СПИРИНА		
РУК. ГР	ЧЕРКАШИНА		
ПРОВЕРИЛ	СПИРИНА		

ПРИВЯЗАН

ИНВ. N

184-000-519 86 АС

ОДНОЭТАЖНЫЙ ЛЕТНИЙ САДОВЫЙ ДОМИК С МАНСАРДОЙ (СО СТЕНАМИ ИЗ КИРПИЧА.

КОНСТРУКЦИИ КРЫШИ. РАЗРЕЗЫ 1-1, 2-2. КАРКАС ФРОНТОНА. ПЛАН КРОВЛИ.

СТАДИЯ	ЛИСТ	ЛИСТОВ
РП	18	

ЦНИИЭП ГРАЖДАНСЕЛЬСТРОЙ

21901-01 21

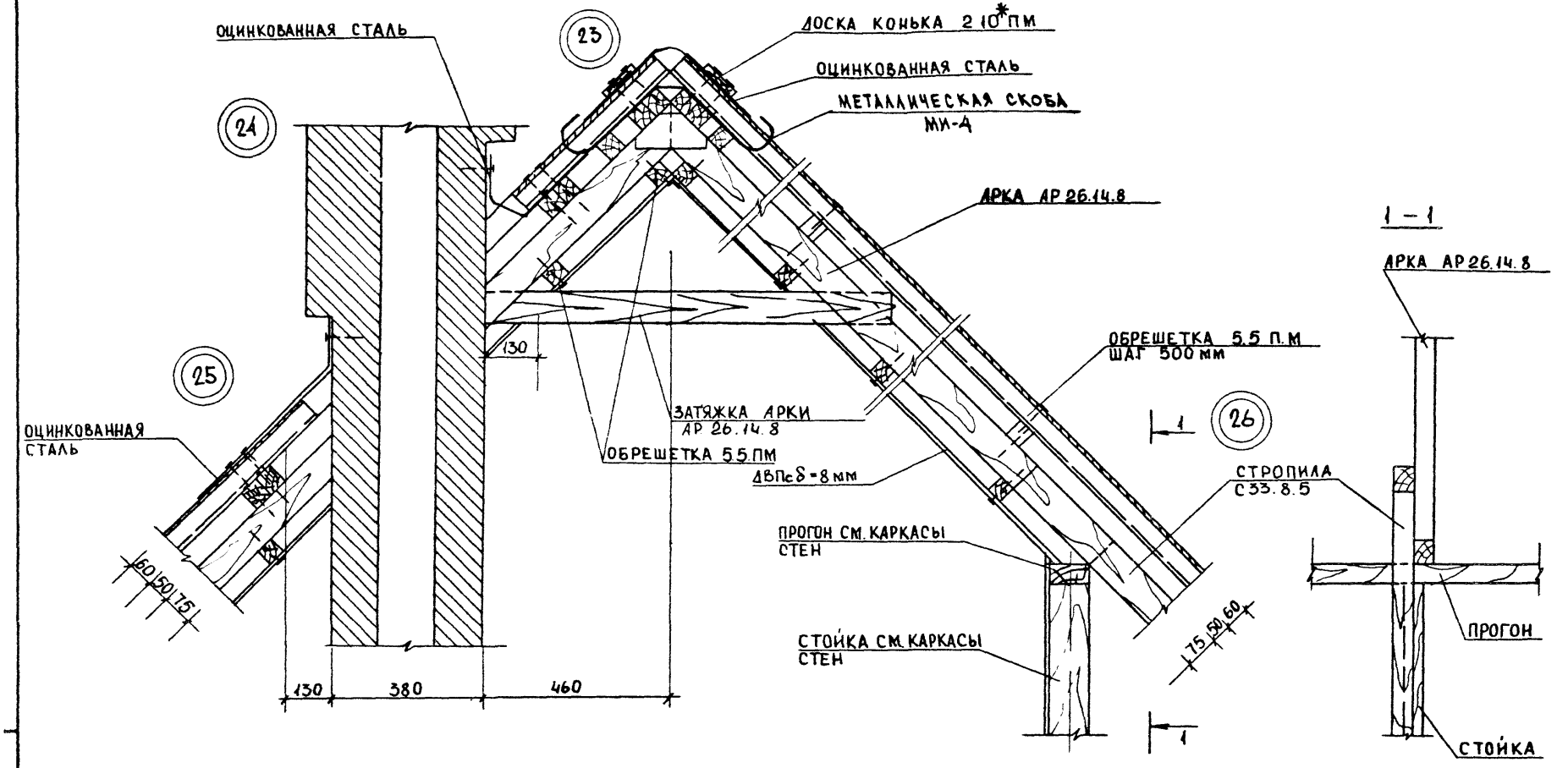

Данный лист см. совместно с листами 17,18

					184-000-519 86	АС
		НОРМ. КОНТ.	ОВАКИМЬЯН			
		НАЧ. МАС.	КАЦНЕР			
		ГЛ. ИН. М.	ОВАКИМЬЯН			
ПРИВЯЗАН		ГАП	НИКИФОРОВ		Одноэтажный летний садовый домик с мансардой (со стенами из кирпича	СТАДИЯ: Р.П. / ЛИСТ: 19 / ЛИСТОВ:
		ГИП	СПИРИНА			
		РУК. ГР.	ЧЕРКАШИНА			
		ПРОВЕР	СПИРИНА		Конструкции крыши. Узлы	ЦНИИЭП ГРАЖДАНСЕЛЬСТРОЙ
ИНВ. N						

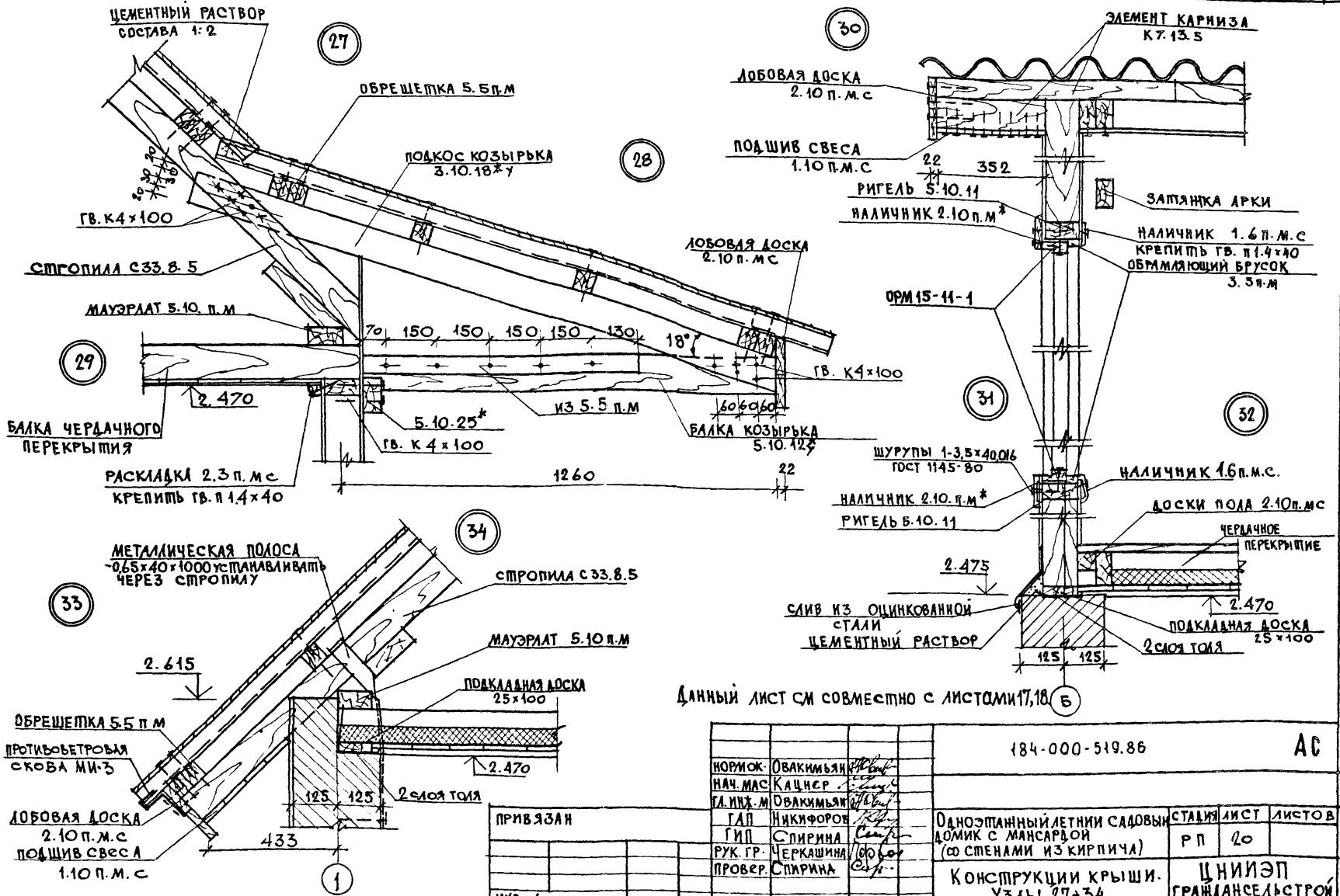

Данный лист см совместно с листами 17,18

НОРМОК.	Овакимьян			184-000-519.86	АС
НАЧ. МАС	Кацнер				
ГЛ. ИНЖ. М	Овакимьян				
ГАП	Никифоров			Одноэтажный летний садовый домик с мансардой (со стенами из кирпича)	СТАДИЯ: РП; ЛИСТ: 20; ЛИСТОВ:
ГИП	Спирина				
РУК. ГР.	Черкашина				
ПРОВЕР.	Спирина			Конструкции крыши. Узлы. 27÷34	ЦНИИЭП Гражданстрой

ПРИВЯЗАН

ИНВ. N

План на отм 0.000

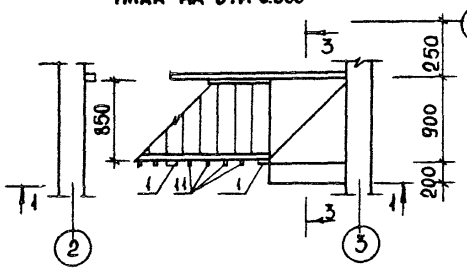

1–1

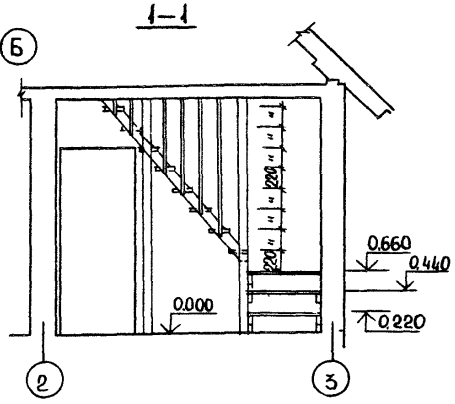

План на отм. 2.630

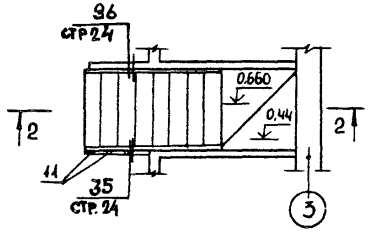

2–2

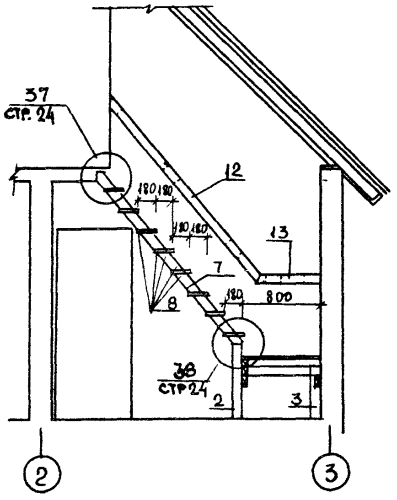

3–3

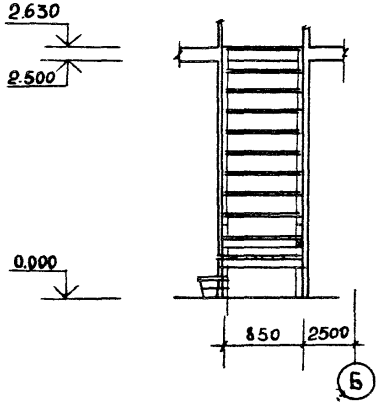

Поз	Обозначение	Наименование		Кол-во	Объем ед., м³	Приме-чание
1	Альбом II, стр. 9	стойка	5.10.27*	2	0,0133	
2	Альбом II, стр. 9	стойка, балка	5.10.9*	4	0,0044	укоротить на 54мм
3	Альбом II, стр. 8	стойка	5.10.6	1	0.0028	
4	Альбом II, стр. 7	балка	5.10.9	2	0.0046	
5	Альбом II, стр. 7	балка	5.10.10	1	0,0050	
6	Альбом II, стр. 9	брусок	5.10.3*	4	0.0015	
7	Альбом II, стр. 9	тетива	5.10.23*(2)	2	0,0117	
8	Альбом II, стр. 10	доски проступи	3.10.8*	30	0,0026	
9	Альбом II, стр. 10	доски проступи	3.10.10*	1	0,0032	
10	Альбом II, стр. 10	доски проступи	3.10.12*	1	0.0037	
11	Альбом II, стр. 10	тяги	3.5.28*	7	0,0045	
12	Альбом II, стр. 10	поручень	3.10.25*	1	0.0080	
13	Альбом II, стр. 10	поручень	3.10.6*	1	0,0020	
14	Альбом II, стр. 9	бобышка	5.10.2*	5	0.0010	

1. Данный лист см. с листом 22
2. Все элементы лестницы собираются на шурупах 1-3,5×40.016 ГОСТ 1145-80 в заранее рассверленные отверстия „впотай" с последующей заделкой пробками

Нор. кон.	Овакимьян	
Рук. мас.	Кацнер	
Гл. ин. м.	Овакимьяна	
ГАП	Никифоров	
ГИП	Спирина	
Рук. гр.	Каменцева	
Исполн.	Иванов	
Провер.	Черкашина	

Привязан

Инв. N

184-000-519.86 АС

Одноэтажный летний садовый домик с мансардой (со стенами из кирпича)

Стадия	Лист	Листов
Р.П	21	

Лестница на мансарду. Планы. Разрезы. Спецификация.

ЦНИИЭП гражданельстрой

Каркас лестницы на отм. 0,220

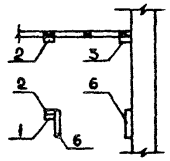

Каркас лестницы на отм. 0,440

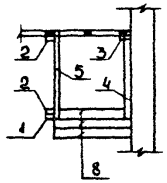

Каркас лестницы на отм. 0.660 (0,550)

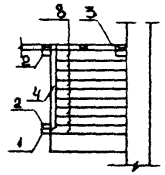

Каркас лестницы на отм. 0,880

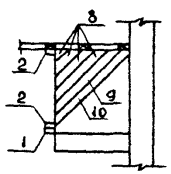

Каркас лестницы на отм. 0.660 (0,650)

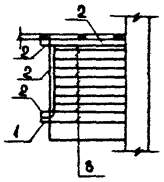

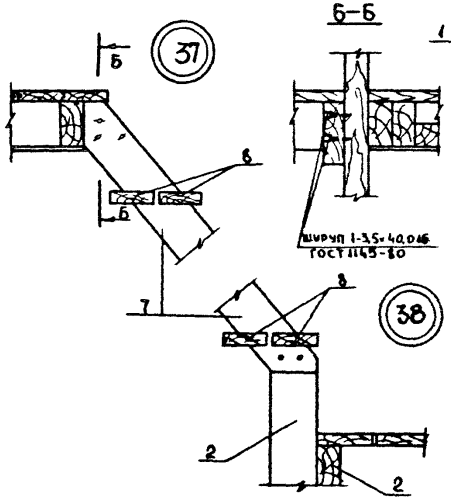

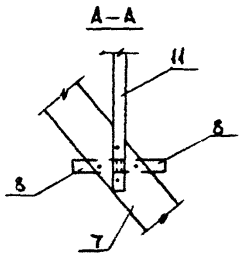

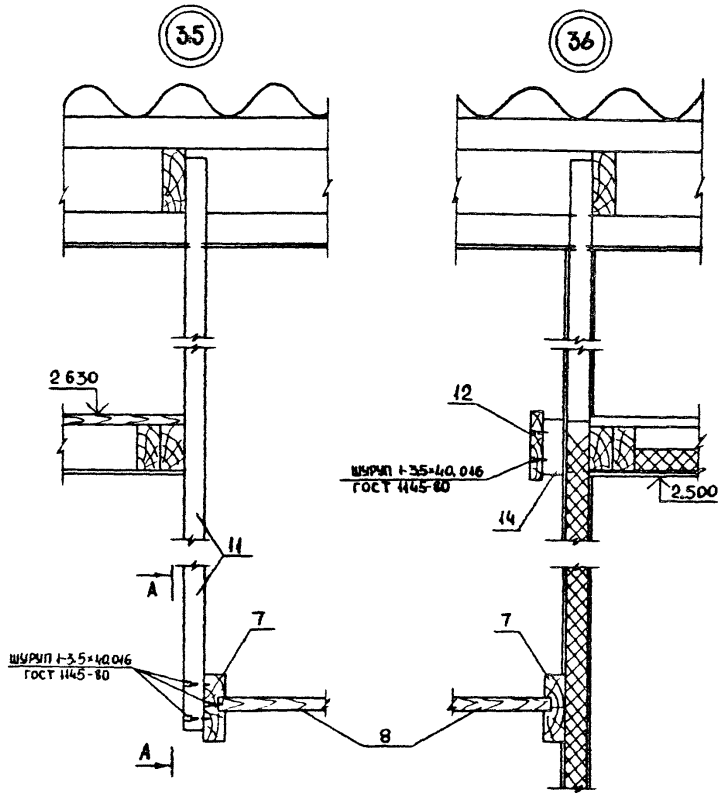

Данный лист см. с листом 21.

				184-000-519.86	АС
	НАЧ. МАС.	КАЦНЕР			
	ГЛ. ИН. М.	ОВАКИМЬЯН			
ПРИВЯЗАН	ГАП	НИКИФОРОВ		ОДНОЭТАЖНЫЙ ЛЕТНИЙ САДОВЫЙ ДОМИК С МАНСАРДОЙ (СО СТЕНАМИ ИЗ КИРПИЧА)	СТАДИЯ: Р.П. / ЛИСТ: 22 / ЛИСТОВ:
	ГИП	СПИРИНА			
	РУК. ГР.	КАМЕНЦЕВА			
	ИСПОЛН.	ИВАНОВ		ЛЕСТНИЦА НА МАНСАРДУ ПЛАНЫ УЗЛЫ 35÷38	ЦНИИЭП ГРАЖДАНСЕЛЬСТРОЙ
ИНВ. N	ПРОВЕР.	КАМЕНЦЕВА			

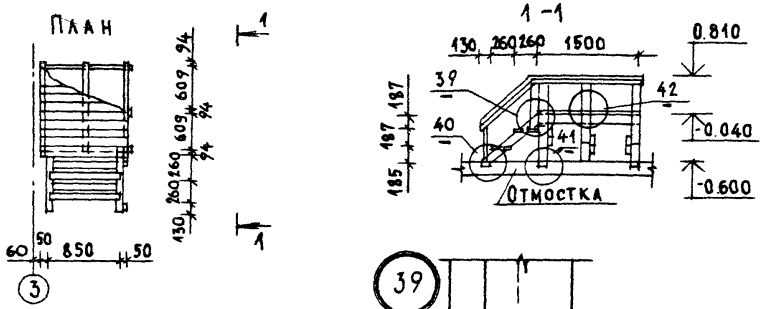

Поз.	Обозначение	Наименование	Кол-во	Объем един. м³	Примеч.
1	Альбом II, стр. 7	Лежень, балка 5.10.10	7	0.0050	
2	Альбом II, стр. 8	Стойка 5.10.4	6	0.0022	
3	Альбом II, стр. 7	Балка 5.10.15	3	0.0076	
4	Альбом II, стр. 17	Тетива 5.10.10*2у	2	0.0048	
5	Альбом II, стр. 10	Доска проступи 5.10.8*	4	0.0026	
6	Альбом II, стр. 10	Доска пола 5.10.10*	19	0.0032	
7	Альбом II, стр. 8	Подкос 5.10.12	3	0.0037	
8	Альбом II, стр.	Стойка 5.10.12*	5	0.0058	
9	Альбом II, стр.	Поручень 3.5* п.м	4,5	0.0016	

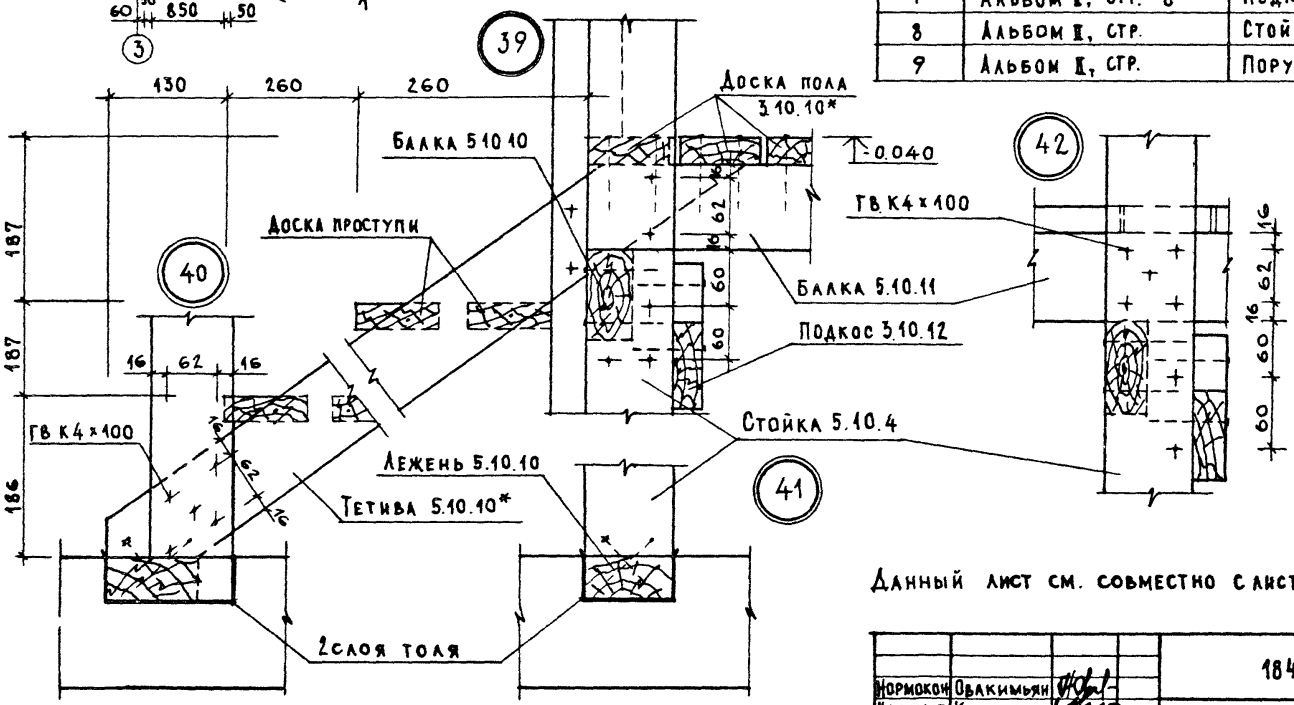

Данный лист см. совместно с листом 6

Нормокон.	Овакимьян		
Нач. маст.	Кацнер		
Гл. инж. м.	Овакимьян		
ГАП	Никифоров		
ГИП	Спирина		
Рук. гр.	Каменцева		
Исполн.	Иванов		
Провер.	Каменцева		

Привязан

Инв. №

184-000-519.86 АС

Одноэтажный летний садовый домик с мансардой (со стенами из кирпича)

Стадия	Лист	Листов
Р.П.	23	

Крыльцо. План. Разрез 1-1. Узлы 39÷42. Спецификация

ЦНИИЭП гражданселькстрой

16-3376-261

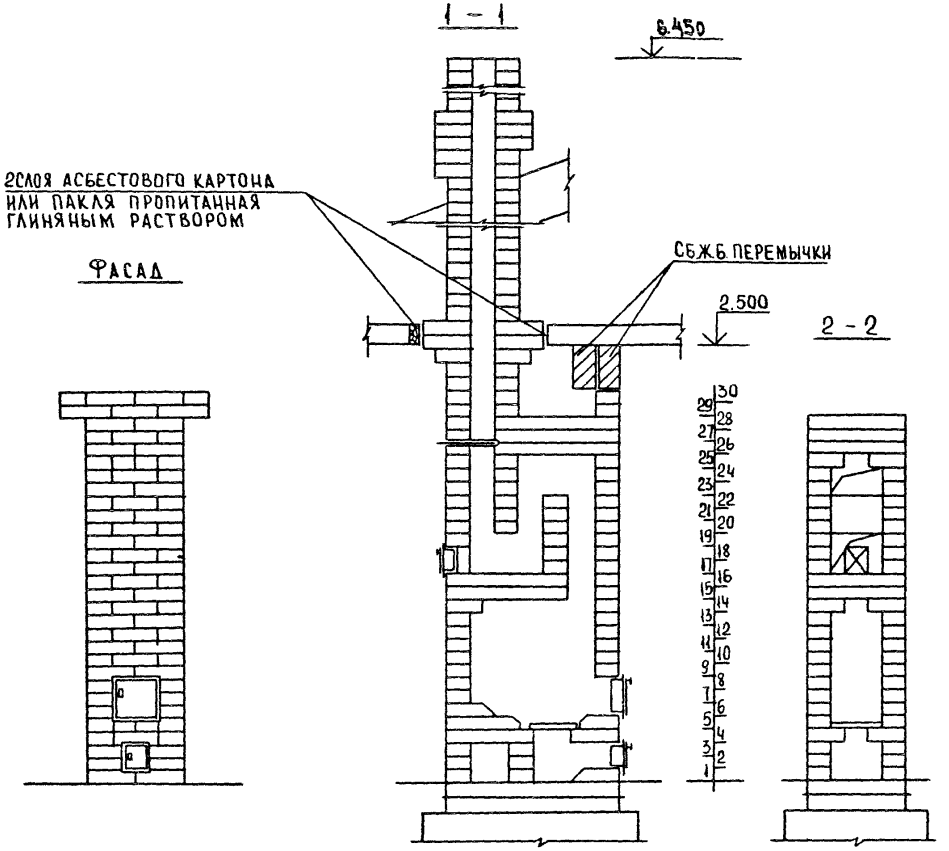

ПОРЯДОВКА КЛАДКИ

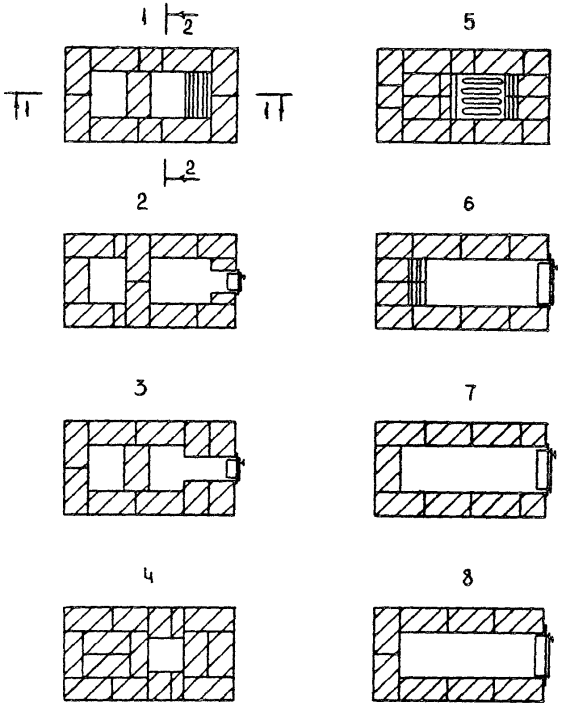

Данный лист см совместно с листами 8, 25

				184-000-519.86		АС
		НАЧ. МАС	КАЦНЕР			
		ГЛ. ИН. М.	ОВАКИМЬЯН			
ПРИВЯЗАН		ГАП	НИКИФОРОВ	Одноэтажный летний садовый домик с мансардой (со стенами из кирпича)	СТАДИЯ / ЛИСТ / ЛИСТОВ	
		ГИП	СПИРИНА		Р.П. / 24 /	
		РУК. ГР.	КАМЕНЦЕВА	Отопительная печь. Фасад. Разрезы. Порядовка кладки.	ЦНИИЭП ГРАЖДАНСЕЛЬСТВОЙ	
		ИСПОЛН.	ИВАНОВ			
		ПРОВЕР.	КАМЕНЦЕВА			
ИНВ. N						

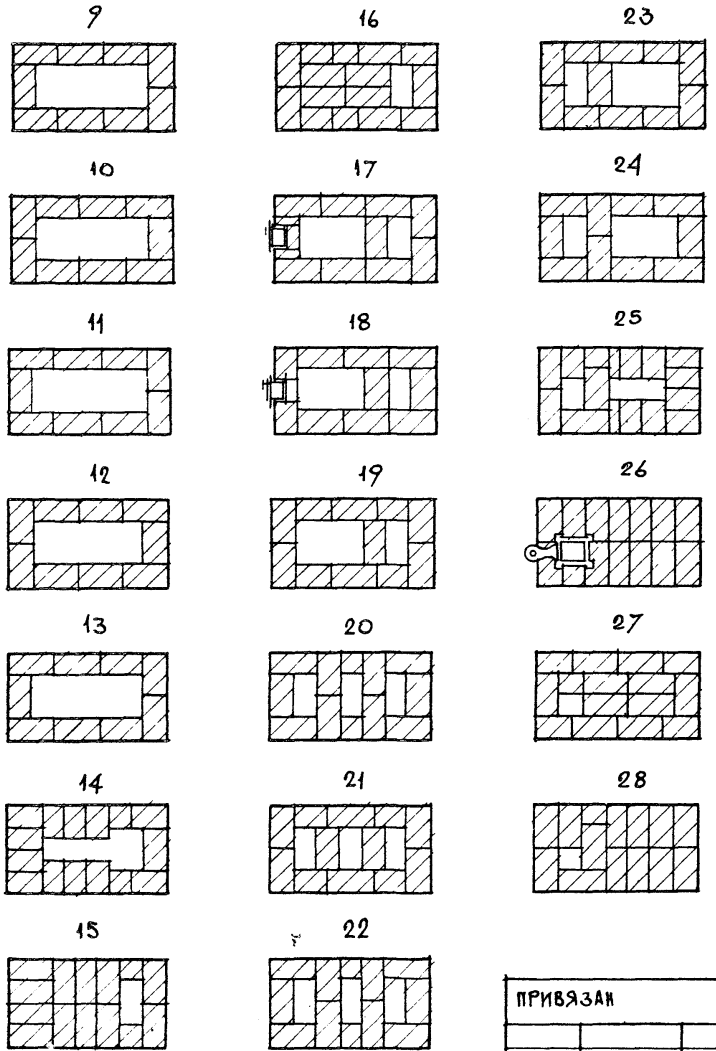

Спецификация материалов и приборов

Марка	Обозначение	Наименование	Кол шт.	Масса ед. кг	Прим
	ГОСТ 8691-73*	Кирпич огнеупорный	620	3.5	шт.
		Глина обыкновенная	0,113	1800	м³
	ГОСТ 8736-77	Песок	0,05	1600	м³
	Петровск-Забойкальский мет. з-д Читинской обл.	Колосниковая решетка 25×25	1		
	Петровск-Забойкальский мет. з-д. Читинской обл.	Топочная дверца 25×20,5	1		
	Петровск-Забойкальский мет. з-д Читинской обл.	Поддувальная дверца 13×14	1		
	Петровск-Забойкальский мет. з-д. Читинской обл.	Прочистная дверца 13×14	1		
	Петровск-Забойкальский мет. з-д. Читинской обл.	Задвижка 13×13	1		
	ГОСТ 19903-74	Предтопочный лист 500×700	1	2,75	

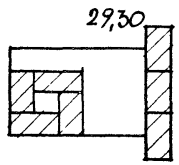

Данный лист см совместно с листами 8, 24 (планировки).

Нач. МАС	Кацнер		
Гл. инж. М	Овакимьян		
ГАП	Никифоров		
ГИП	Спирина		
Рук. гр.	Каменцева		
Исполн	Иванов		
Провер	Каменцева		

Привязан

Инв. №

184-000-519.86 Ас

Одноэтажный летний садовый домик с мансардой (со стенами из кирпича)

Стадия	Лист	Листов
Р. П.	25	

Отопительная печь. Порядовка кладки. Спецификация материалов и приборов

ЦНИИЭП Гражданселькстрой

Ведомость рабочих чертежей основного комплекта марки ЭО

Лист	Наименование	Примечание
1	Общие данные	
2	План осветительной сети	

Основные показатели проекта

Наименование	Ед. изм.	Данные проекта
Напряжение электросети	В	220
Расчетная мощность	кВт	3.0
Максимальная потеря напряжения	%	1.8

Ведомость ссылочных и прилагаемых документов

Обозначение	Наименование	Примечание
	Прилагаемые документы	
ЭО СО	Спецификация оборудования	

Общие указания

Проект разработан на напряжение 220В в сети 380/220В с глухозаземленной нейтралью трансформатора. По степени надежности электроснабжения токоприемники жилого дома относятся к III категории

Электромонтажные работы необходимо производить согласно ПУЭ и СН 544-82

Расчетная схема

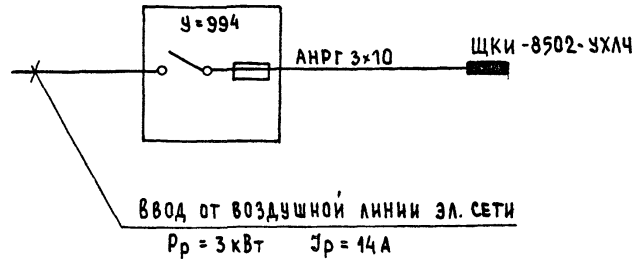

Типовой проект соответствует действующим нормам и правилам

Главный инженер проекта /Курочкин/

Главный инженер проекта привязки

Привязан:

Инв.№:

184-000-519.86 ЭО

Н.контр.	Верховский	
Нач.отд.	Головкин	
Гл.инж.от.	Верховский	
ГИП	Курочкин	
Рук.гр.	Соловьева	
Исполн.	Крутова	
Провер.	Соловьева	

Одноэтажный летний садовый домик с мансардой (со стенами из кирпича)

Стадия	Лист	Листов
Р	1	2

Общие данные

ЦНИИЭП граждансельстрой

21901-01 29

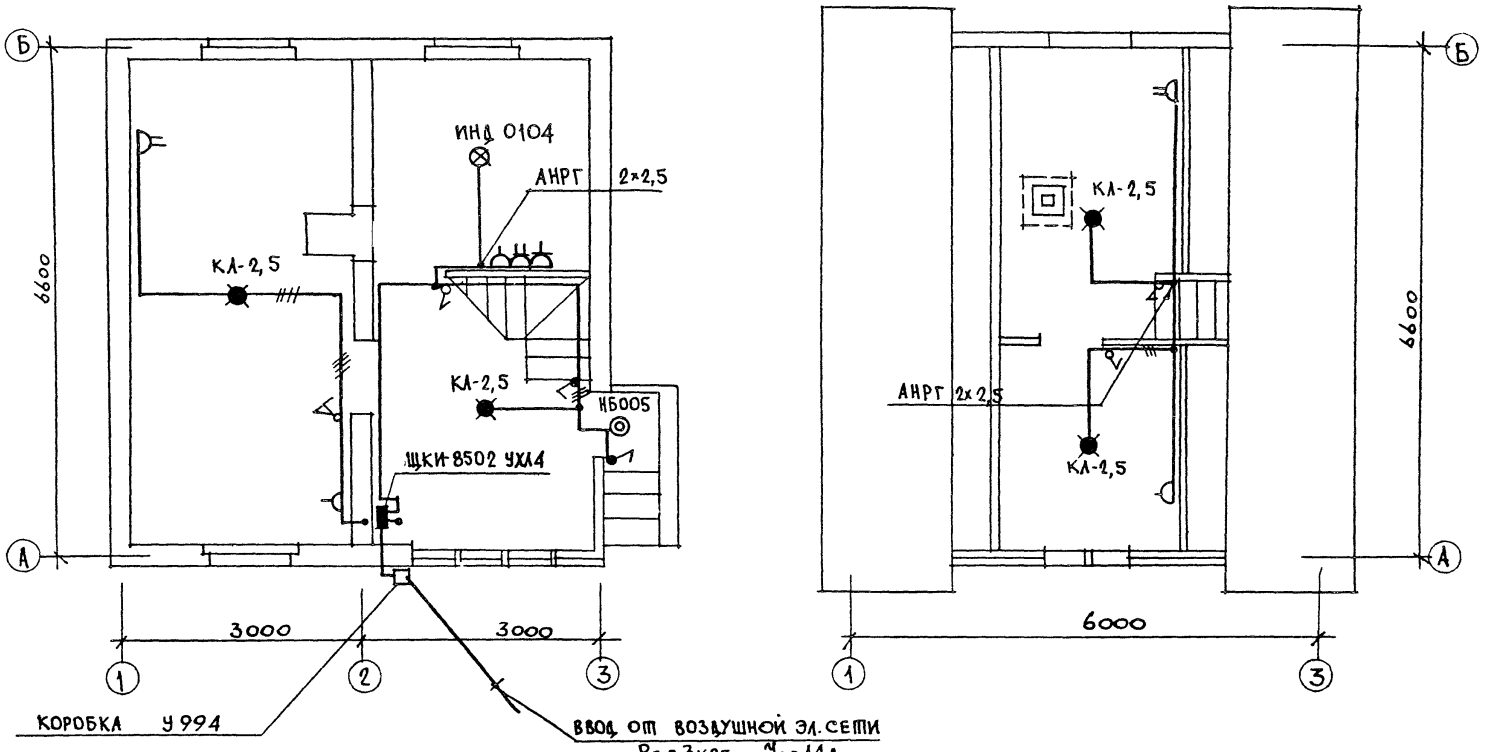

Эл сеть выполняется:
кабелем АНРГ-660 на скобах
открыто по стенам и по потолкам

					184-000-519.86 ЭО		
				Н.контр.	Верховский		
Привязан				Нач.отд	Головкин	Одноэтажный летний садовый домик с мансардой (со стенами из кирпича)	Стадия Р; Лист 2; Листов
				Гл.инж.от	Верховский		
				ГИП	Курочкин		
				Рук.гр.	Соловьева	План осветительной сети	ЦНИИЭП гражданселькстрой
				Исполн.	Крутова		
Инв. №				Провер.	Соловьева		

Ведомость рабочих чертежей основного комплекса СС

Лист	Наименование	Примечание
1	Общие данные	
2	Схема расположения устройств связи. План кровли	
3	План 1 этажа и мансарды.	

Ведомость ссылочных и прилагаемых документов

Обозначение	Наименование	Примечание
	Ссылочные документы	
2 190 1/72. Выпуск V	Узлы и детали инженерного оборудования жилых и общественных зданий для сельского строительства	
	Прилагаемые документы	
СС ВМ	Ведомость потребности в материалах	Альбом
СС СО	Спецификация оборудования	Альбом

Основные показатели

Наименование	Ед изм	Кол-во
Радиофикация		
Количество абонентских точек	шт	3

Типовой проект выполнен в соответствии с действующими нормами и правилами.

Главный инженер проекта /Бородкин/

Главный инженер проекта привязки

Общие указания

Для защиты устройств связи от атмосферных разрядов проектом предусматривается молниезащита. Молниеотвод выполняется из арматурной стали ⌀ 8мм и покрывается битумом за 2 раза. Вертикальный спуск молниеотвода выполняется по стене на штырях или скобах. Для заземления используются электроды из угловой стали разм. 50×50×5мм, забиваемые в землю на 0.5м. Расстояние между ними 5.0м Электроды соединяются стальной полосой разм. 20×5 мм. Количество электродов определяется при привязке проекта в зависимости от электрического сопротивления грунта.

Инв. №

Н.контр.	Верховский	
Нач.отд.	Голованкин	
Гл.инж.от.	Верховский	
ГИП	Бородкин	
Рук.гр.	Логинова	
Исполн.	Лихонина	
Провер.	Логинова	

Привязан:

184-000-519.86 СС

Одноэтажный летний садовый домик с мансардой (со стенами из кирпича)

Стадия	Лист	Листов
Р	1	3

Общие данные

ЦНИИЭП гражданселькстрой

Схема расположения устройств связи

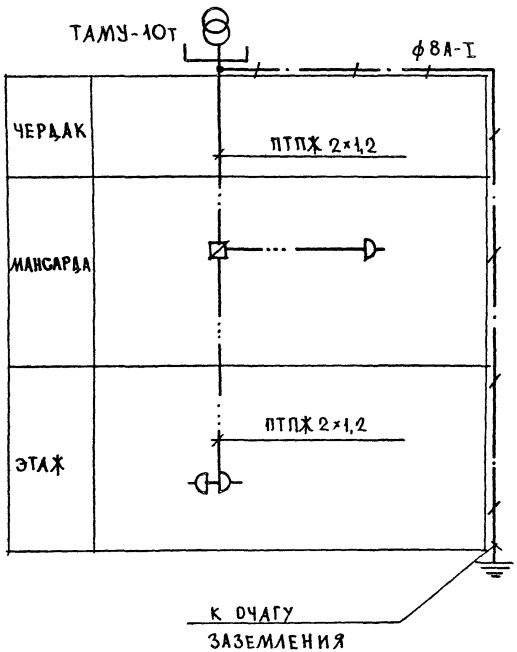

План кровли

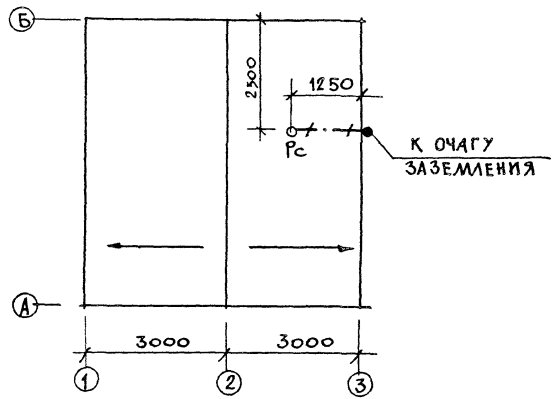

Примечание
Установка радиостойки уточняется по месту строительства в зависимости от внешних условий прохождения радиофидера.

				184-000-519.86 СС				
			Н. КОНТ.	ВЕРХОВСКИЙ				
ПРИВЯЗАН			НАЧ. ОТД.	ГОЛОВКИН	Одноэтажный летний садовый домик с мансардой. (со стенами из кирпича)	СТАДИЯ	ЛИСТ	ЛИСТОВ
			ГЛ. ИНЖ. ОТ	ВЕРХОВСКИЙ				
			ГИП	БОРОДКИН		Р	2	
			РУК. ГР.	ЛОГИНОВА	Схема расположения устройств связи План кровли.	ЦНИИЭП ГРАЖДАНСЕЛЬСТРОЙ		
			ИСПОЛН.	ЛИХОНИНА				
ИНВ. N			ПРОВЕР.	ЛОГИНОВА				

План этажа

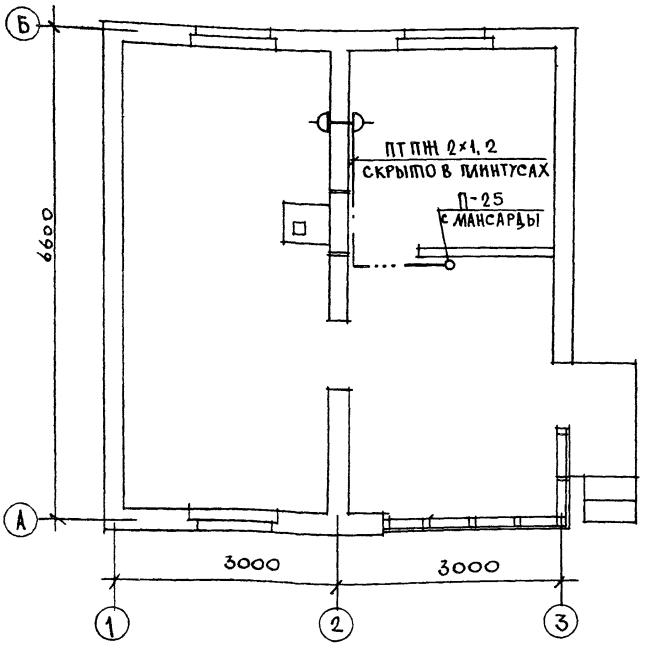

План мансарды

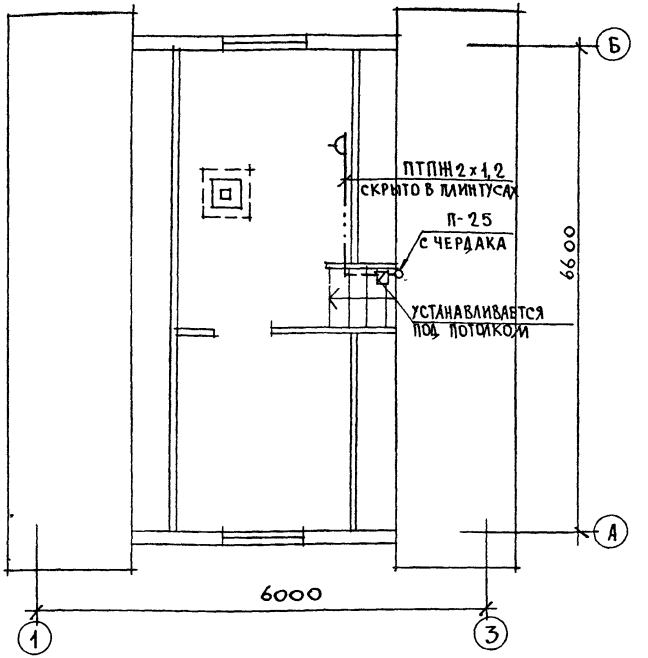

Установка радиостойки уточняется по месту строительства в зависимости от внешних условий прохождения радиофидера.

				184-000-519.86	СС
				Одноэтажный летний садовый домик с мансардой (со стенами из кирпича)	Стадия: Р; Лист: 3; Листов:
				Планы этажа и мансарды	ЦНИИЭП граждансельстрой
Привязан					
Инв. №					
		Н. контр.	Верховский		
		Нач. отд.	Головкин		
		Гл. инж. от	Верховский		
		ГИП	Бородкин		
		Рук. гр.	Логинова		
		Исполн.	Лихонина		
		Провер.	Логинова		

Позиция	Наименование и техническая характеристика оборудования и материалов. Завод-изготовитель (для импортного оборудования - страна, фирма)	Тип, марка оборудования. Обозначение докум. и номер опросного листа	Единица измерения: Наименование	Единица измерения: Код	Код завода-изготовителя	Код оборудования материала	Цена единицы оборудован. тыс. руб	Колич.	Масса единицы оборудован кг
1	2	3	4	5	6	7	8	9	10
	1 Электрооборудование и материалы, поставляемые								
	заказчиком								
	1.1. Комплектные устройства для распределения								
	энергии при напряжении до 1000 В								
1.	Щиток квартирный с счетчиком СО- И446	ЩКИ-8502 УХЛ4	К-Т	671		343433		1	
	1.2 Комплектные устройства с предохранителями								
	и выключателями								
1.	Коробка	У - 994	К-Т	671		3464741215		1	
2.	Предохранитель на 20 А с фарфоровой крышкой								
	однополюсн. резьбовой	Ц - 27	шт.	796		342442		1	
	1.3. Оборудование осветительное								
1.	Светильник настенный	НБ005 х 60	шт.	796		346153		1	
	Лампа накаливания	Б220 - 40	шт.	796		3466112106		1	
	1.4 Кабельные изделия								
1.	Кабель сечением 3 х 10 мм²	АНРГ - 660	м	006		3522341175		10	
2.	Кабель сечением 3 х 2,5 мм²	АНРГ - 660	м	006		3522341175		20	
3.	Кабель сечением 2 х 2,5 мм²	АНРГ - 660	м	006		3522341175		80	
	2. Оборудование, поставляемое подрядчиком								
	2.1. Электроустановочные изделия								

Привязан

Инв. №

Н. контр	Верховский	
Нач. отд.	Головкин	
Гл. и. отд.	Верховский	
ГИП	Курочкин	
Рук. гр.	Соловьева	
Исполн.	Крутова	
Провер	Соловьева	

184-000-519.86 ЭО.СО

Спецификация оборудования

Стадия	Лист	Листов
Р.П.	1	2

ЦНИИЭП граждансельстрой

Позиция	Наименование и техническая характеристика оборудования и материалов. Завод-изготовитель (для импортного оборудования - страна, фирма)	Тип, марка оборудования Обозначение докум и номер опросного листа	Единица измерения		Код завода-изготовителя	Код оборудования материала	Цена единицы оборудов. тыс. руб.	Количество	Масса единицы оборудов. кг
			Наименование	Код					
1	2	3	4	5	6	7	8	9	10
1.	Патрон подвесной пластмассовый	инд. 0404	шт.	796		346411		1	
2.	Клемма люстровая	КЛ - 2,5	шт.	796		3449633102		4	
3.	Розетка штепсельная 2Х полюсная с 3-м заземляющим								
	контактом для открытой установки 6А, 250 В	У - 210	шт.	796		346443		1	
4.	Розетка штепсельная 2Х полюсная для открытой								
	установки 6А, 250 В.	инд 0321	шт.	796		346443		3	
5.	Розетка штепсельная сдвоенная 2Х полюсная для								
	открытой установки 6А, 250В	инд 0333	шт.	796		346443		3	
6.	Выключатель одноклавишный для открытой установки								
	6А, 250 В	инд. 0202	шт.	796		346421		3	
7.	Выключатель клавишный сдвоенный для открытой								
	установки 6А, 250В	инд 0261	шт.	796		346423		1	
8.	Выключатель брызгозащищенный 6А, 250 В	инд 0262	шт.	796		346426		2	

Привязан

Инв. №

Позиция	Наименование и техническая характеристика оборудования и материалов. Завод-изготовитель (для импортного оборудования - страна, фирма)	Тип, марка оборудования. Обозначение докум. и номер опросного листа	Единица измерения: Наименование	Единица измерения: Код	Код завода-изготовителя	Код оборудования, материала	Цена единицы оборудования, тыс руб	Количество	Масса единицы оборудования кг.
1	2	3	4	5	6	7	8	9	10
	I Оборудование и материалы, поставляемые заказчиком								
	Радиофикация								
	Абонентский трансформатор	ТАМУ-10Т							
		ТУ45-74.7ТО							
		4 3.004 ТУ	шт.	796		529535		1	
	Коробка ограничительная	УК-2Р							
		ГОСТ10040-75*	шт.	796		529533		1	
	Радиорозетка	РПВ-II							
		ГОСТ8659-78*	шт.	796		529537		3	
	II Кабельная продукция								
	Провод радиотрансляционный	ПТПЖ 2×1,2							
		ГОСТ10254-75Е	м	006		357781		15	
	III Материалы, поставляемые подрядчиком								
	Радиостойка	РС-1							
		ГОСТ8715-78*	шт	796		529746		1	

Привязан

Инв. №

Н. контр.	Верховский	
Н. отд.	Головкин	
Гл. и. отд.	Верховский	
Гл. сп.	Бородкин	
Рук. гр.	Логинова	
Исполн.	Лихонина	
Провер.	Логинова	

184-000-519.86 СС.СО

Спецификация оборудования

Стадия	Лист	Листов
Р.П	1	1

ЦНИИЭП Гражданельстрой

gost.e-ecolog.ru