# ТИПОВОЙ ПРОЕКТ
# 189-000-362.85

# ОДНОЭТАЖНЫЙ ЛЕТНИЙ САДОВЫЙ ДОМИК С МАНСАРДОЙ

## АЛЬБОМ I

АРХИТЕКТУРНО-СТРОИТЕЛЬНЫЕ И ЭЛЕКТРОТЕХНИЧЕСКИЕ ЧЕРТЕЖИ
СПЕЦИФИКАЦИЯ ОБОРУДОВАНИЯ

21896-01
ЦЕНА 1-41

gost.e-ecolog.ru

# ТИПОВОЙ ПРОЕКТ

# 189-000-36285

# ОДНОЭТАЖНЫЙ ЛЕТНИЙ САДОВЫЙ ДОМИК С МАНСАРДОЙ

## АЛЬБОМ I

Альбом I – Архитектурно строительные и электротехнические чертежи Спецификация оборудования
Альбом II – Деревянные детали заводского изготовления
Альбом III – Сметы Ведомости потребности в материалах


Разработан институтом ЦНИИЭПграждансельстрой

Гл. инженер института А.П Цикунов
Гл архитектор проекта В.Н Никифоров
Гл. спец по пож безопасности Г.А. Проскуряков



Рабочий проект утвержден Госграждансельстроем
приказ № 13 от 9 01 1986г
Рабочий проект введен в действие ЦНИИЭПграждансельстроем
приказ №01/т от 2 01 1986г

| ЛИСТ | НАИМЕНОВАНИЕ | СТРАНИЦА |
|---|---|---|
| | Титульный лист | 1 |
| I | Содержание альбома | 2 |
| | Архитектурно-строительная часть | |
| 1 | Общие данные (начало) | 3 |
| 2 | Общие данные (продолжение) | 4 |
| 3 | Общие данные (окончание) | 5 |
| 4 | План участка | 6 |
| 5 | Фасады 1-3, А-Б, 3-1, Б-А Разрезы 1-1, 2-2 | 7 |
| 6 | Отделочные планы первого этажа и мансарды | 8 |
| 7 | Узлы 1÷9 | 9 |
| 8 | Ведомость отделки помещений. Экспликация полов | |
| | Спецификация столярных изделий | 10 |
| 9 | Фундаменты План Сечения. Спецификация | 11 |
| 10 | Цокольное перекрытие. План Сечения Спецификация | 12 |
| 11 | Каркасные стены План на отм. 0.000. План мансарды | 13 |
| 12 | Каркасные стены Развертки | 14 |
| 13 | Каркасные стены. Узлы 10÷21 | 15 |
| 14 | Каркасные стены. Развертки. Узлы 22÷29 | 16 |
| 15 | Каркасные стены спецификация. | 17 |
| 16 | Чердачное перекрытие. Сечения. Спецификация | 18 |
| 17 | Конструкции крыши. План стропил. Спецификация | 19 |
| 18 | Конструкции крыши. Разрезы 1-1, 2-2 Каркас фронтона План кровли | 20 |
| 19 | Конструкции крыши. Узлы 30÷36 | 21 |
| 20 | Конструкции крыши. Узлы 37÷40 | 22 |

| ЛИСТ | НАИМЕНОВАНИЕ | СТРАНИЦА |
|---|---|---|
| 21 | Лестница на мансарду Планы Разрезы Спецификация | 23 |
| 22 | Лестница на мансарду. Планы Узлы 41÷44 | 24 |
| 23 | Крыльцо. План. Разрез 1-1 Узлы 45÷48 | |
| | Спецификация. | 25 |
| 24 | Отопительная печь. Фасад. Разрезы. | |
| | Порядовка кладки | 26 |
| 25 | Отопительная печь Порядовка кладки | |
| | Спецификация материалов и приборов | 27 |
| | Электрическое освещение | |
| 1 | Общие данные | 28 |
| 2 | План осветительной сети | 29 |
| | Связь и сигнализация | |
| 1 | Общие данные | 30 |
| 2 | Схема расположения устройств связи. | |
| | План кровли. | 31 |
| 3 | План этажа и мансарды | 32 |
| | Спецификация оборудования | |
| 1 | Спецификация оборудования ЭО | 33 |
| 2 | Спецификация оборудования ЭО | 34 |
| 1 | Спецификация оборудования СС | 35 |


Типовой проект 189-000-362.85 Альбом I

Инв. № подл. | Подпись и дата | Взам. инв. №

16-3366-3

Привязан

Инв. №

| | | |
|---|---|---|
| Нормок. | Овакимьян | |
| Нач. маст. | Кацнер | |
| Гл. инж. м. | Овакимьян | |
| Гап. | Никифоров | |
| ГИП | Спирина | |
| Рук. гр. | Каменцева | |
| Исполн. | Митрохина | |
| Провер. | Каменцева | |

189-000-362.85 АС

Одноэтажный летний садовый домик с мансардой

| Стадия | Лист | Листов |
|---|---|---|
| Р П | 1 | |

Содержание альбома

ЦНИИЭП гражданстельстрой

21896-01 3

## Ведомость рабочих чертежей основного комплекта АС


| Лист | Наименование | Страница |
|---|---|---|
| 1 | Общие данные /начало/ | 3 |
| 2 | Общие данные /продолжение/ | 4 |
| 3 | Общие данные /окончание/ | 5 |
| 4 | План участка | 6 |
| 5 | Фасады 1-3, А-Б, 3-1, Б-А. Разрезы 1-1, 2-2 | 7 |
| 6 | Отделочные планы первого этажа и мансарды. | 8 |
| 7 | Узлы 1÷9 | 9 |
| 8 | Ведомость отделки помещений. Экспликация | |
| | полов Спецификация столярных изделий | 10 |
| 9 | Фундаменты План. Сечения. Спецификация | 11 |
| 10 | Цокольное перекрытие. План Сечения. Спецификация | 12 |
| 11 | Каркасные стены. Планы на отм 0.000 План мансарды | 13 |
| 12 | Каркасные стены. Развертки | 14 |
| 13 | Каркасные стены. Узлы 10÷21. | 15 |
| 14 | Каркасные стены Развертки. Узлы 22 ÷ 29. | 16 |
| 15 | Каркасные стены. Спецификация | 17 |
| 16 | Чердачное перекрытие. Сечения Спецификация | 18 |
| 17 | Конструкции крыши. План стропил. Спецификация | 19 |
| 18 | Конструкции крыши. Разрезы 1-1, 2-2 | |
| | Каркас фронтона. План кровли | 20 |
| 19 | Конструкции крыши. Узлы 30÷36 | 21 |
| 20 | Конструкции крыши. Узлы 37÷40 | 22 |
| 21 | Лестница на мансарду. Планы Разрезы Спецификация | 23 |
| 22 | Лестница на мансарду. Планы Узлы 41÷44 | 24 |
| 23 | Крыльцо. План. Разрез 1-1 Узлы 45÷48 Спецификация | 25 |
| 24 | Отопительная печь. Фасад. Разрезы. | |
| | Порядовки кладки | 26 |
| 25 | Отопительная печь. Порядовка кладки | |
| | Спецификация материалов и приборов | 27 |


Типовой проект привязан в соответствии с действующими нормами и правилами
Гл. арх. проекта
Гл. инж. проекта

Типовой проект соответствует действующим нормам и правилам
Гл. арх. проекта В.Н. Никифоров.
Гл. инж проекта И.В. Спирина.

Привязан

Инв. №

| | | |
|---|---|---|
| Нормок | Овакимьян | |
| Нач. маст | Кацнер | |
| Гл. инж. м | Овакимьян | |
| ГАП | Никифоров | |
| ГИП | Спирина | |
| Рук. гр | Матыцина | |

189-000-362.85 АС

Одноэтажный летний садовый домик с мансардой

| Стадия | Лист | Листов |
|---|---|---|
| Р П | 1 | |

Общие данные (начало)

ЦНИИЭП Гражданэльстрой

Типовой проект 189-000-362.85 Альбом I

Инв. № подл. | Подпись и дата | Взам. инв. №

16-3366-4

Типовой проект 189-000-362 85, альбом I

## Ведомость основных комплектов рабочих чертежей

| Обозначение | Наименование | Примечание |
|---|---|---|
| АС | Архитектурно-строительная часть | 3÷27 стр. |
| ЭО | Электрическое освещение | 28÷29 стр. |
| СС | Связь и сигнализация | 30÷32 стр. |
| СО | Спецификация оборудования | 33÷35 стр. |

## Общая часть

Типовой проект одноэтажного летнего садового домика с мансардой деревянной каркасной конструкции разработан на основании поручения Госгражданстроя - письмо №3-2147 от 10 декабря 1985 года и задания на разработку типового проекта, утвержденного Госгражданстроем 10 декабря 1985 года.

## Область применения

Проект разработан для строительства в I в климатическом подрайоне, II климатическом районе с обычными геологическими условиями, с расчетной температурой наружного воздуха -10°С (октябрь месяц)

## Нормативные данные

Снеговая нагрузка — 100 кгс/м² (0,98 кПа)

Скоростной напор ветра — 45 кгс/м² (0,44 кПа)

Условное значение расчетного давления на грунт — 2 кгс/м² (0,20 МПа)

## Характеристика здания

Класс здания — IV

Степень долговечности — III

Степень огнестойкости — V

Ориентация — свободная

## Указания по производству работ

Перед началом производства работ проект домика должен быть согласован с соответствующими организациями, привязан к местным условиям с учетом категории грунта, уровня грунтовых вод, горизонтальной и вертикальной планировки и общего благоустройства поселка.

Перед началом монтажа необходимо проверить комплектность и качество изделий и деталей заводского изготовления. Детали и изделия должны храниться рассортированными по типам и размерам, уложенными в штабели на прокладках в условиях не допускающих их увлажнения, деформации и загрязнения, т.е под навесом или укрытыми брезентом, независимо от погоды

## Защита деревянных деталей от биоразрушения

Детали и изделия деревянных конструкций должны быть защищены от биоразрушения в соответствии с ГОСТ 11047-72 с применением средств и способов защиты, указанных в ГОСТ 20022.0-82

## Указания по производству работ в зимнее время

При производстве работ в зимних условиях руководствоваться указаниями соответствующих разделов глав СНиП III-8-76, СНиП III-15-76 При возведении монолитных бутобетонных фундаментов обеспечить условия укладки и твердения бетонной смеси при положительной температуре Укладка бетона на мерзлый грунт не допускается. Засыпку котлована выполнять местным талым грунтом

| | | |
|---|---|---|
| Нач. конт | Овакимьян | |
| Нач. мас | Кацнер | |
| Гл. ин. п. | Овакимьян | |
| ГАП | Никифоров | |
| ГИП | Спирина | |
| Рук. гр. | Каменцева | |
| Исполнит | Митрохина | |
| Провер. | Каменцева | |

189-000-362.85 АС

Одноэтажный летний садовый домик с мансардой

| Стадия | Лист | Листов |
|---|---|---|
| РП | 2 | |

Общие данные (продолжение)

ЦНИИЭП Гражданстрой

Привязан

Инв. №

Инв. № подл. | Подпись и дата | Взам. инв. №

16-3366-5

Типовой проект 189-000-362 85, альбом I

## Ведомость ссылочных документов

| Обозначение | Наименование | Примечание |
|---|---|---|
| ГОСТ 10178 – 76* | Портландцемент и шлакопортландцемент | |
| ГОСТ 530 – 80 | Кирпич и камни керамические | |
| ГОСТ 20430 – 84 | Листы асбестоцементные волнистые | |
| | среднего профиля ПО/150 и детали к ним | |
| ГОСТ 18124 – 75* | Листы асбестоцементные плоские | |
| ГОСТ 6266 – 81* | Листы гипсокартонные | |
| ГОСТ 9573 – 82 | Плиты и маты теплоизоляционные | |
| | из минеральной ваты на синтетическом | |
| | связующем | |
| ГОСТ 11047 – 72 | Детали и изделия деревянные для ма- | |
| | лоэтажных жилых и общественных | |
| | зданий | |
| ГОСТ 8242 – 75 | Детали деревянные фрезерованные | |
| | для строительства | |
| ГОСТ 24454 – 80Е | Пиломатериалы хвойных пород | |
| ГОСТ 10999 – 76 | Толь гидроизоляционный | |
| ГОСТ 2228 – 81Е | Бумага мешочная | |
| ГОСТ 6810 – 81* | Обои бумажные | |
| ГОСТ 103 – 76* | Сталь прокатная полосовая | |
| ГОСТ 9870 – 61* | Гвозди проволочные оцинкованные | |
| | для асбестоцементной кровли | |
| ГОСТ 4028 – 63* | Гвозди строительные | |
| ТУ 13-444-79 | Плиты древесноволокнистые | |
| | сухого способа производства | |
| ГОСТ 19904 – 74 | Сталь тонколистовая | |
| ТУ 6527-26-84 | Доски пола | |

| Обозначение | Наименование | Примечание |
|---|---|---|
| ГОСТ 6465 – 79Е* | Краски масляные и алкидные | |
| | цветные густотертые для внутрен- | |
| | них работ | |
| Серия 1.136 10 | Двери деревянные внутренние для | |
| | жилых и общественных зданий | |
| ГОСТ 26601-85 | Окна и балконные двери деревян- | |
| | ные для малоэтажных жилых домов | |
| ГОСТ 10354-82 | Полиэтиленовая пленка | |
| ГОСТ 4598-74* | Плиты древесноволокнистые | |

## Ведомость спецификаций

| Лист | Наименование | Страница |
|---|---|---|
| 8 | Спецификация столярных изделий | 10 |
| 9 | Фундаменты | 11 |
| 10 | Цокольное перекрытие | 12 |
| 15 | Каркасные стены | 17 |
| 17 | Конструкции крыши | 19 |
| 21 | Конструкции лестницы | 23 |
| 23 | Крыльцо | 25 |
| 25 | Отопительная печь | 27 |
| 16 | Чердачное перекрытие | 18 |

Взам инв N | Подпись и дата | Инв N подл. 16-3366-6

Привязан

Инв N

| | | |
|---|---|---|
| Нор конт | Овакимьян | |
| Нач маст | Кацнер | |
| Гл ин м. | Овакимьян | |
| ГАП | Никифоров | |
| ГИП | Спирина | |
| Рук груп | Каменцева | |
| Исполн. | Митрохина | |
| Проверил | Каменцева | |

189-000-36285 АС

Одноэтажный летний садовый домик с мансардой

| Стадия | Лист | Листов |
|---|---|---|
| РП | 3 | |

Общие данные (окончание)

ЦНИИЭП граждансельстрои

ТИПОВОЙ ПРОЕКТ 189-000-362.85, АЛЬБОМ I

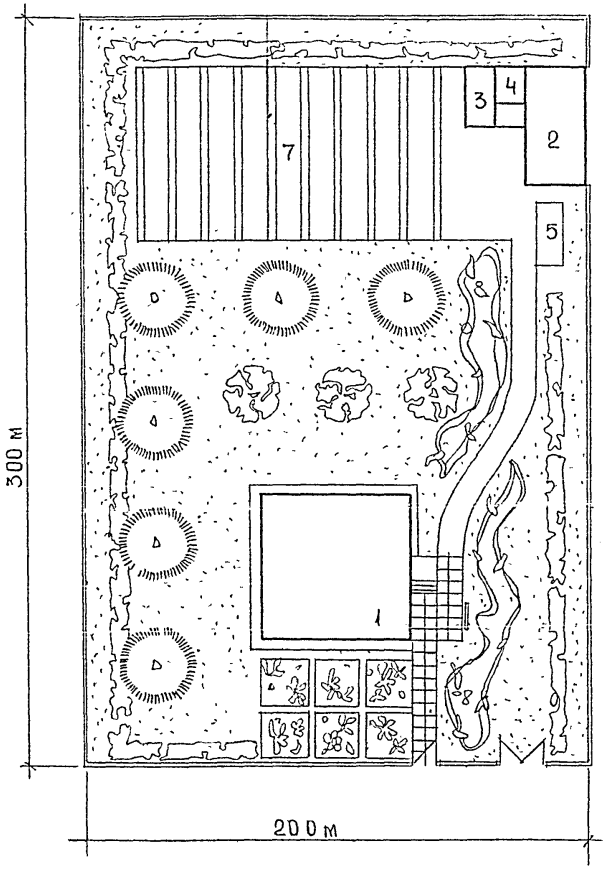


## ЭКСПЛИКАЦИЯ

1. ЛЕТНИЙ САДОВЫЙ ДОМИК
2. ХОЗЯЙСТВЕННЫЙ САРАЙ
3. ДУШ
4. ТУАЛЕТ
5. КОМПОСТНАЯ ЯМА
6. ФРУКТОВЫЙ САД
7. ОГОРОД
8. ЦВЕТНИК

| | | |
|---|---|---|
| НОРМОК. | ОВАКИМЬЯН | |
| НАЧ МАС. | КАЦНЕР | |
| ГЛ ИН М | ОВАКИМЬЯН | |
| ГАП | НИКИФОРОВ | |
| ГИП | СПИРИНА | |
| ИСПОЛН | НИХАМОВСКИЙ | |
| ПРОВЕРИЛ | НИКИФОРОВ | |

189-000-362.85 АС

ОДНОЭТАЖНЫЙ ЛЕТНИЙ САДОВЫЙ ДОМИК С МАНСАРДОЙ

| СТАДИЯ | ЛИСТ | ЛИСТОВ |
|---|---|---|
| Р.П. | 4 | |

План участка

ЦНИИЭП ГРАЖДАНСЕЛЬСТРОЙ

ПРИВЯЗАН

ИНВ N

ИНВ.N ПОДЛ. 16-3366-7 | ПОДПИСЬ И ДАТА | ВЗАМ.ИНВ.N

21896-01 7

Фасад 1-3

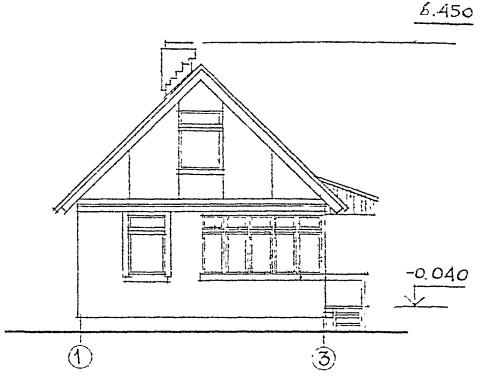


Фасад А-Б

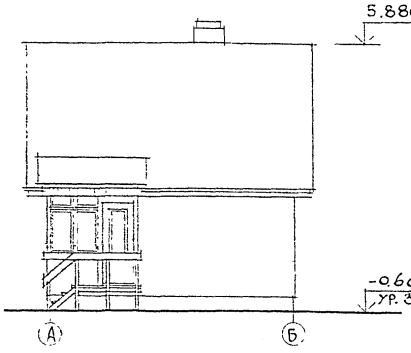


Фасад 3-1

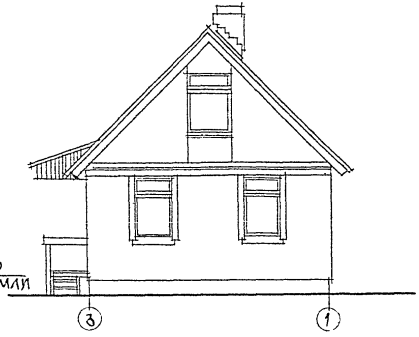


Фасад Б-А

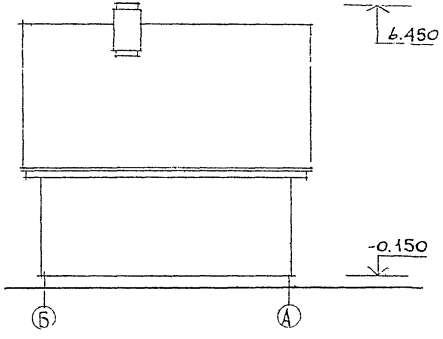


Разрез 1-1

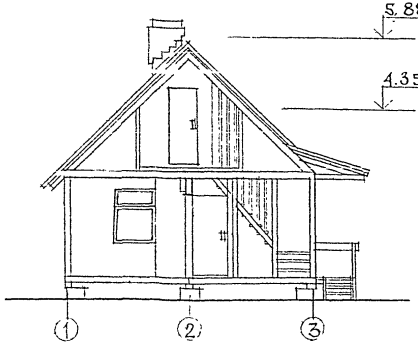


Разрез 2-2

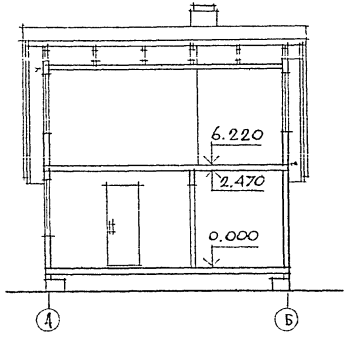


Маркировку сеч. 1-1 и 2-2 см. лист 6.

| | | | |
|---|---|---|---|
| | | 189-000-362.85 | АС |
| Нормок | Овакимьян | | |
| Нач. мас | Кацнер | | |
| Гл. инж. м | Овакимьян | | |
| ГАП | Никифоров | Одноэтажный летний садовый домик с мансардой | Стадия: Р П; Лист: 5; Листов: |
| ГИП | Спирина | | |
| Испол. | Нихамовский | Фасады 1-3, А-Б, 3-1, Б-А; Разрезы 1-1, 2-2 | ЦНИИЭП гражданселькстрой |
| Провер | Никифоров | | |

Привязан

Инв. N

Инв. N подл. | Подпись и дата | Взам. инв. N | 16-3366-8

Типовой проект 189-000-362.85 Альбом I

ТИПОВОЙ ПРОЕКТ 189-000-362.85 АЛЬБОМ I

План на отм 0.000

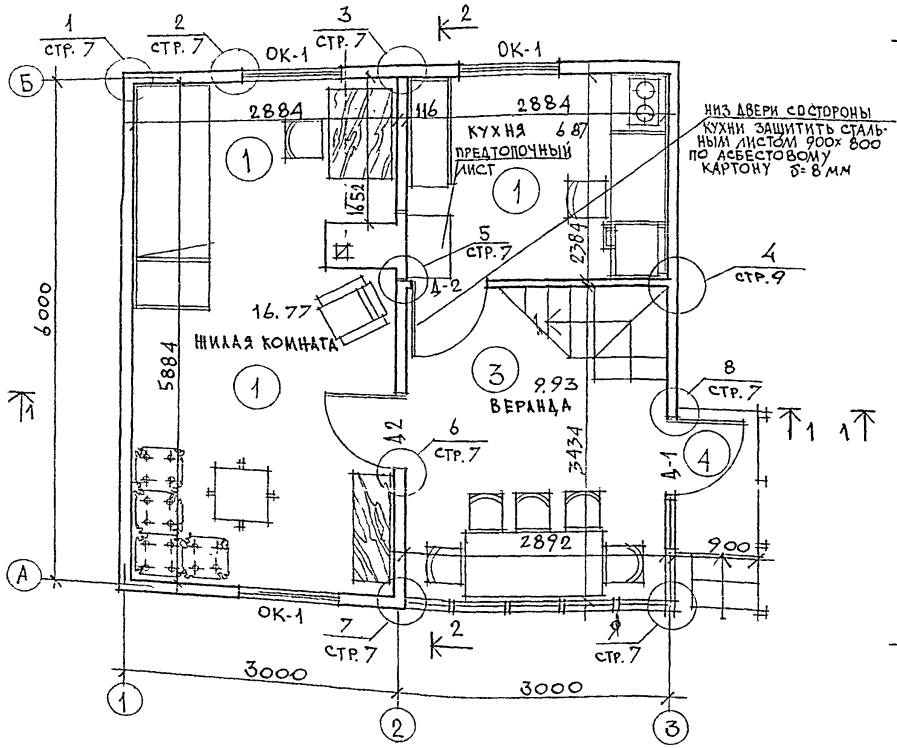


План на отм. 6.220

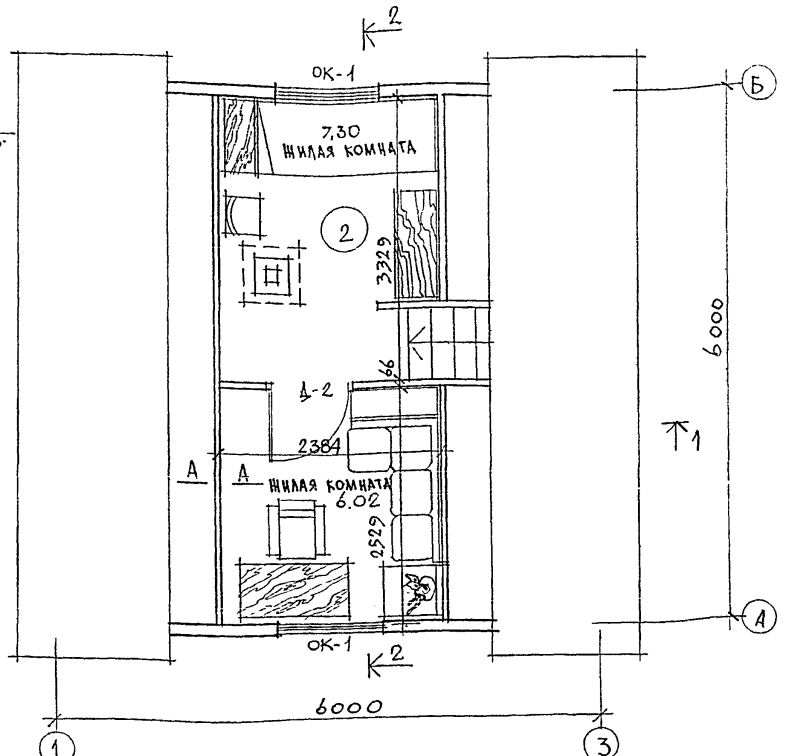


Данный лист см. совместно с листами 5, 7 (разрезы 1-1, 2-2, маркировка узлов).

Газоснабжение - бытовая газовая плита от индивидуальной балонной установки.

| | | |
|---|---|---|
| Нормок. | Овакимьян | |
| Нач. маст | Кацнер | |
| Гл инж м | Овакимьян | |
| ГАП | Никифоров | |
| ГИП | Спирина | |
| Исполн. | Нихамовский | |
| Провер. | Никифоров | |

Привязан

Инв №

189-000-362.85 АС

Одноэтажный летний садовый домик с мансардой

| Стадия | Лист | Листов |
|---|---|---|
| Р П | 6 | |

Отделочные планы первого этажа и мансарды

ЦНИИЭП граждансельстрои

Инв. № подл. | Подпись и дата | Взам. инв. №
16-3366-9

21896-01 9

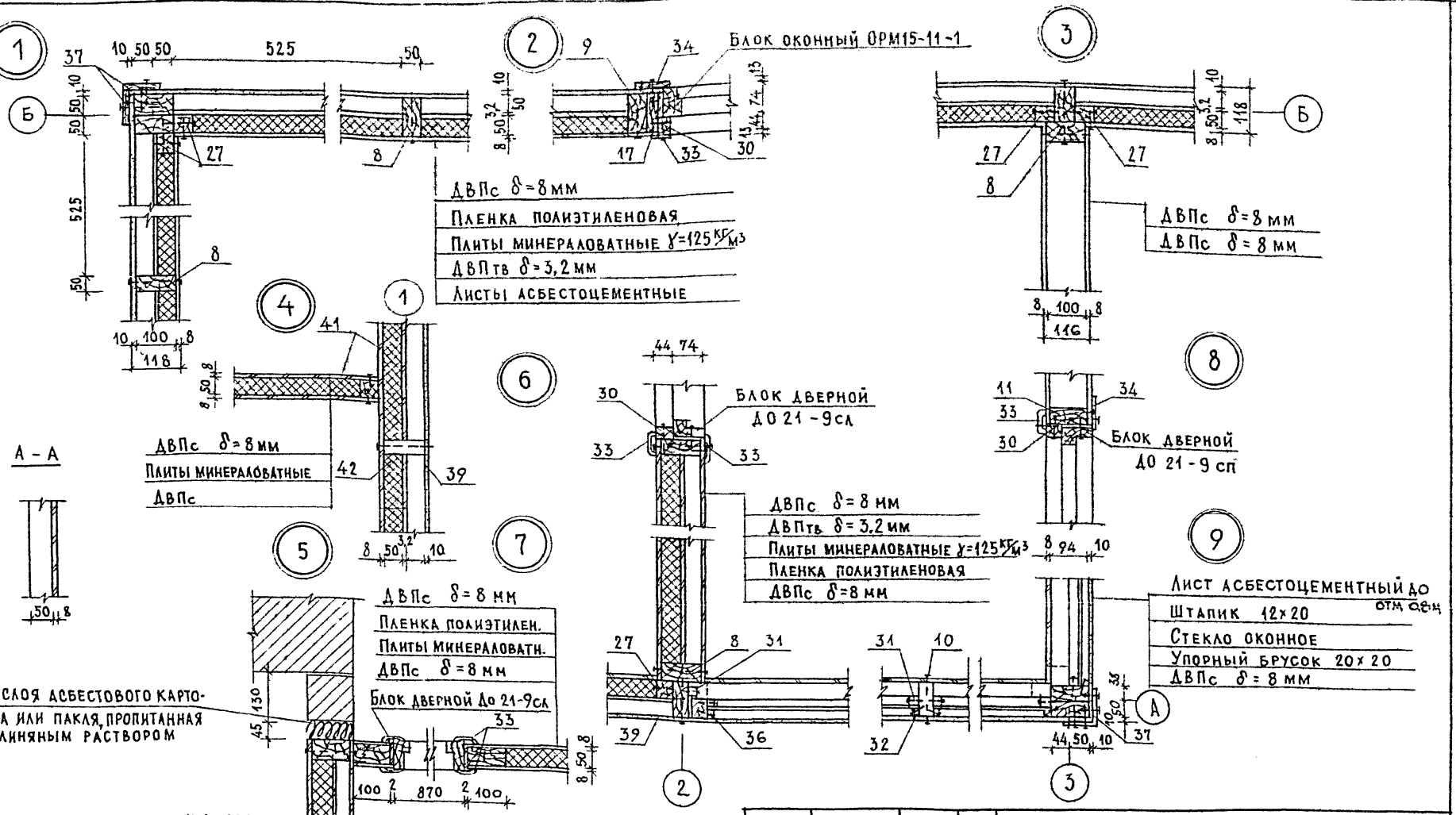


1. Каркас собирать на гв. К 4×100 ГОСТ 4028-63* 2 шт. в пересечениях.
2. Обшивку из ДВП крепить гв. 2,5×40 ГОСТ 4029-63* с шагом 100-120мм.
3. Асбестоцементные листы крепить к каркасу шурупами 1-3,5×40.016 ГОСТ-1145-80 с шагом 200 мм.
4. Данный лист см. совместно с листом 6(Маркировка узлов на плане)

| | | |
|---|---|---|
| Нормокон | Овакимьян | |
| Нач. маст | Кацнер | |
| Гл. инж.м | Овакимьян | |
| ГАП | Никифоров | |
| ГИП | Спирина | |
| Рук. гр. | Матыцина | |
| Исполн. | Матыцина | |
| Провер. | Каменцева | |

Привязан

Инв. №

189-000-362.85 АС

Одноэтажный летний садовый домик с мансардой

| Стадия | Лист | Листов |
|---|---|---|
| Р. П. | 7 | |

Узлы 1÷9

ЦНИИЭП гражданселькстрой

Инв. N подл. | Подпись и дата | Взам. инв. №

16-3366-10

## Ведомость отделки помещений

| Наименование | Потолок | | Стены, перегородки | | Примечания |
|---|---|---|---|---|---|
| | Площадь | Вид отделки | Площадь | Вид отделки | |
| Жилые комнаты, | 39,01 | Улучшенные обои | 62,45 | Улучшенные обои | |
| Кухня | 6,87 | Водоэмульсионная краска | 17,50 | Моющиеся обои | В месте установки газовой плиты угол от пола обшить оцинкованной сталью S=0,65 мм по 2 слоям асбестового картона размером 2×(740×1600 мм) |
| Веранда | 6,70 | Масляная окраска | 17,75 | Масляная окраска | |

## Спецификация столярных изделий

| Марка | Обозначение | Наименование | Кол-во | Примечания |
|---|---|---|---|---|
| | | Внутренние двери | | |
| Д-1 | Серия 1.136-10 | ДО 21-9сп | 1 | |
| Д-2 | Серия 1.136-10 | ДО 21-9сл | 3 | |
| | | Окна | | |
| ОК-1 | ГОСТ 26601-85 | ОРМ 15-11-1 | 5 | |

## Экспликация полов

| Наименование помещений | Тип пом. по проекту | Схема пола | Элементы пола и их толщины | | Площадь пола м² |
|---|---|---|---|---|---|
| Жилые комнаты первого этажа | 1 |  | Шпунтованные доски<br>Полиэтиленовая пленка<br>Минераловатные плиты<br>2 слоя мешочной бумаги<br>Обрезные доски | 22 мм<br><br>80 мм<br><br>16 мм | 23,64 |
| Жилые комнаты мансарды | 2 |  | Шпунтованные доски<br>Минераловатные плиты<br>Полиэтиленовая пленка<br>ДВПс твердая | 22 мм<br>50 мм<br><br>8 мм | 13,32 |
| Веранда (крыльцо) | 3 (4) | 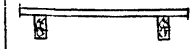 | Шпунтованные доски<br>Балки перекрытия | 22(28) мм<br>100 мм | 9,93 (1,00) |

Данный лист см совместно с листом 6 (планы).

| | | | |
|---|---|---|---|
| Нормок | Овакимьян | | 189-000-362.85 АС |
| Нач. мас | Кацнер | | |
| Гл. ин м. | Овакимьян | | |
| ГАП | Никифоров | | Одноэтажный летний садовый домик с мансардой |
| ГИП | Спирина | | Стадия: Р.П. Лист: 8 Листов: |
| Испол | Нихамовский | | Ведомость отделки помещений. Экспликация полов. Спецификация столярных изделий. |
| Провер. | Никифоров | | ЦНИИЭП Граждансельстрой |

Привязан

Инв. N

Инв. N подл. | Подпись и дата | Взам. инв. N

16-3366 11

ТИПОВОЙ ПРОЕКТ 189-000-362.85, АЛЬБОМ I

ПЛАН

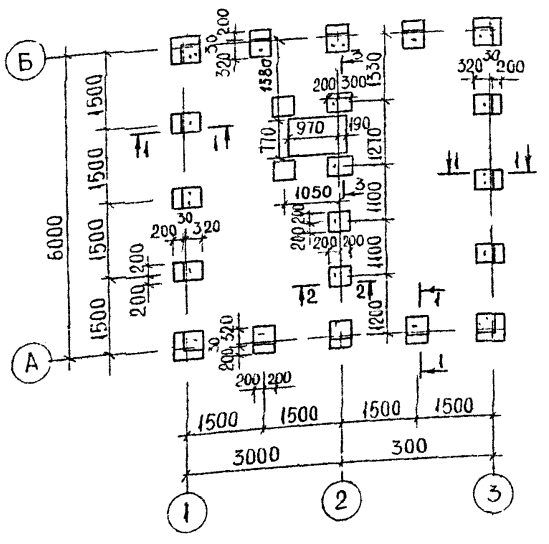


СХЕМА РАСЧЕТНЫХ СЕЧЕНИЙ

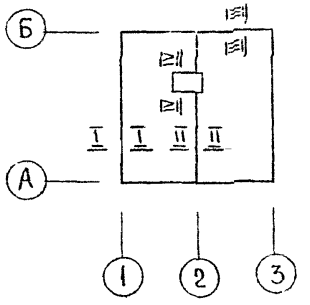


ТАБЛИЦА НОРМАТИВНЫХ НАГРУЗОК НА ФУНДАМЕНТЫ

| № № СЕЧЕНИЙ | НАГРУЗКА т./М.П. | ОТМЕТКА НА КОТОРУЮ ДАНА НАГРУЗКА |
|---|---|---|
| I-I | 0,75 | -0,250 |
| II-II | 1,50 | -0,250 |
| III-III | 0,10 | -0,250 |
| IV-IV | 3,5т | -0,150 |

| МАРКА, ПОЗ. | ОБОЗНАЧЕНИЕ | НАИМЕНОВАНИЕ | КОЛ-ВО ШТ | ОБЪЕМ (МАССА) ЕДИН. М³,(КГ) | ПРИМЕЧАНИЕ |
|---|---|---|---|---|---|
| 1 | —— | БУТОБЕТОН М50 | 2,9 | — | $м^3$ |
| 2 | —— | ЦЕМЕНТНО-ПЕСЧАНАЯ СТЯЖКА ТОЛЩИНОЙ 20мм | 3,5 | — | $м^2$ |
| 3 | АЛЬБОМ II, СТР. 18 | АНКЕР А-1 | 30 | (0,22) | |

3 – 3

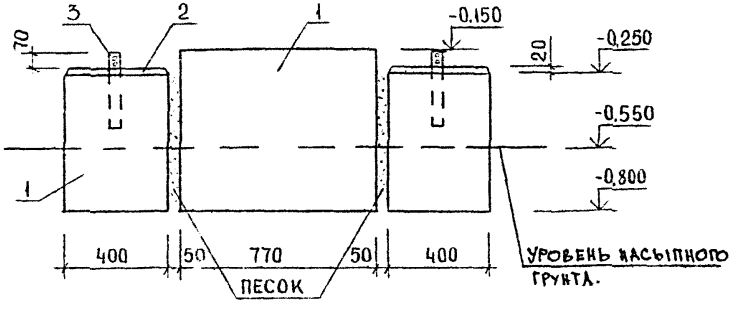


1 – 1

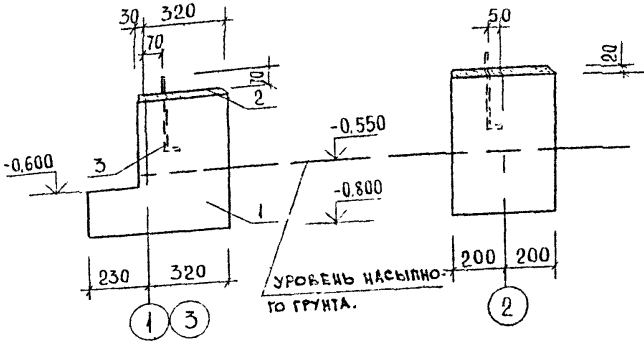


2 – 2




1. Фундаменты разработаны для строительства на площадке со спокойным рельефом при сухих непучинистых грунтах с условным значением расчетного давления на грунт 2 кгс/см²
2. При привязке проекта фундаменты должны быть переработаны в соответствии со СНиП II-15-74
3. По верху столбчатых фундаментов выполняется выравнивающая стяжка толщиной 20мм, по стяжке в качестве горизонтальной гидроизоляции укладываются 2 слоя толя насухо.
4. При устройстве цокольного перекрытия из неострезных досок (вариант) химическая защита их должна производиться в соответствии с требованиями ГОСТ 20022.9-76* с помощью кисти или погружения с обязательным предварительным удалением коры и луба.
5. Вокруг домика выполнить глинобетонную отмостку шириной 750мм с уклоном 0,03 по серии 2.110-1 вып.1.
6. За относительную отметку 0.000 принять отметку чистого пола
7. Размер включений бутовых камней в бутобетоне должен быть не более 70мм.
8. Столбчатые фундаменты бетонируются в опалубке за один прием.

| | | |
|---|---|---|
| НАЧ.МАС. | КАЦНЕР | |
| ГЛ.ИН.М | ОВАКИМЯН | |
| ГАП | НИКИФОРОВ | |
| ГИП | СПИРИНА | |
| РУК.ГР. | КАМЕНЦЕВА | |
| ИСПОЛН. | ИВАНОВ | |
| ПРОВЕР. | КАМЕНЦЕВА | |

ПРИВЯЗАН

ИНВ N

189-000-362.85 АС

ОДНОЭТАЖНЫЙ ЛЕТНИЙ САДОВЫЙ ДОМИК С МАНСАРДОЙ

ФУНДАМЕНТЫ. ПЛАН. СЕЧЕНИЯ. СПЕЦИФИКАЦИЯ

| СТАДИЯ | ЛИСТ | ЛИСТОВ |
|---|---|---|
| Р.П | 9 | |

ЦНИИЭП ГРАЖДАНСЕЛЬСТРОЙ

ИНВ.N ПОДЛ. | ПОДПИСЬ И ДАТА | ВЗАМ.ИНВ.N | 16-3366-12

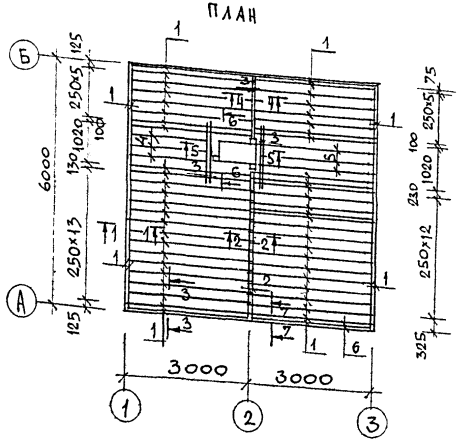


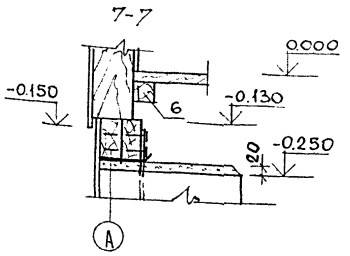


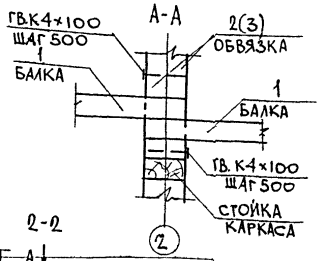


| ПОЗ | ОБОЗНАЧЕНИЕ | НАИМЕНОВАНИЕ | КОЛ-ВО | ОБ'ЕМ (МАССА) С ЕДИН. М³ (КГ) | ПРИМЕЧ. |
|---|---|---|---|---|---|
| 1 | АЛЬБОМ II СТР. 6 | ОБВЯЗКА, БАЛКА 5.10.31 | 61 | 0.0155 | |
| 2 | АЛЬБОМ II СТР 6 | ОБВЯЗКА 5.10.36 | 2 | 0.0179 | |
| 3 | АЛЬБОМ II СТР. 7 | ОБВЯЗКА, БАЛКА 5.10.15 | 6 | 0.0077 | |
| 4 | АЛЬБОМ II СТР. 6 | БАЛКА 5.10.28 | 3 | 0.0140 | |
| 5 | АЛЬБОМ II СТР. 7 | БАЛКА 5.10.20 | 3 | 0.0100 | |
| 6 | АЛЬБОМ II СТР. 8 | БРУСОК 5.5.29 | 1 | 0.0073 | |
| 7 | АЛЬБОМ II СТР. 8 | ДОСКИ ПОДШИВКИ 1.10П.М | 2410 | 0.0016 | П.М |
| 8 | ТУ 65.27-26-84 | ДОСКА ПОЛА 2.10П.М С | 4140 | 0.0025 | П.М |
| 9 | ГОСТ 8242-72 ТИП 4 | ПЛИНТУС ГИП-4 1.5П.М С | 400 | 0.0010 | П/М |
| 10 | ГОСТ 9573-82 | ПЛИТЫ МИНЕРАЛОВАТНЫЕ | 1.9 | — | $М^3$ |
| 11 | ГОСТ 10354-82 | ПЛЕНКА ПОЛИЭТИЛЕНОВАЯ | 25 | — | $М^2$ |
| 12 | ГОСТ 2228-81Е | БУМАГА МЕШОЧНАЯ | 50 | — | $М^2$ |
| 13 | ГОСТ 18124-75* | АСБЕСТОЦЕМЕНТНЫЕ ЛИСТЫ | 7,2 | — | $М^2$ |

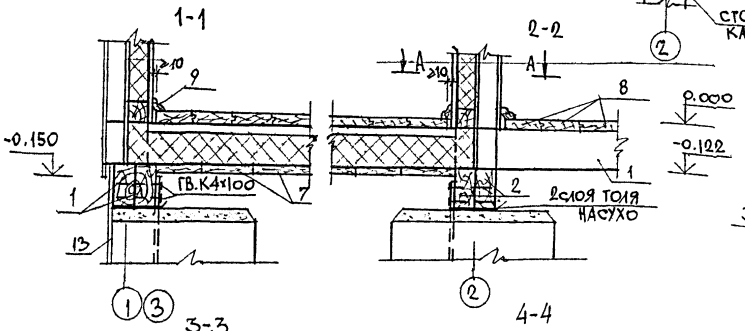


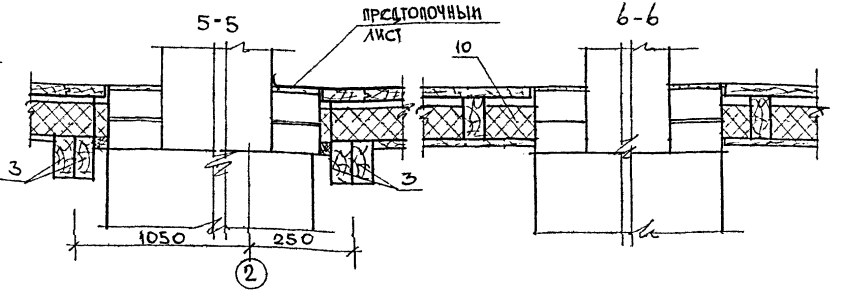


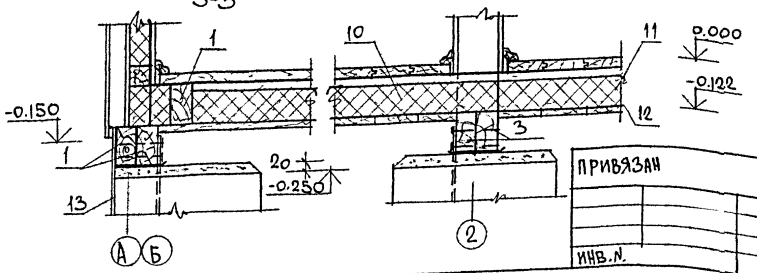


Данный лист см. с листом 9 (ФУНДАМЕНТЫ).

| | | |
|---|---|---|
| НОРМОК. | ОВАКИМЯН | |
| НАЧ. МАСТ | КАЦНЕР | |
| ГЛ. ИНЖ. М. | ОВАКИМЯН | |
| ГАП | НИКИФОРОВ | |
| ГИП | СПИРИНА | |
| РУК. ГР. | КАМЕНЦЕВА | |
| ИСПОЛН. | ИВАНОВ | |
| ПРОВЕР. | ЧЕРКАШИНА | |

ПРИВЯЗАН

ИНВ. N

189-000-362.85 АС

| Одноэтажный летний садовый домик с мансардой | СТАДИЯ | ЛИСТ | ЛИСТОВ |
|---|---|---|---|
| | Р.П | 10 | |
| Цокольное перекрытие. План. Сечения. Спецификация. | ЦНИИЭП ГРАЖДАНСЕЛЬСТРОЙ | | |

ИНВ. N ПОДЛ. | ПОДПИСЬ И ДАТА | ВЗАМ. ИНВ. N

16-3366-13

ТИПОВОЙ ПРОЕКТ 189-000-362.85 АЛЬБОМ I

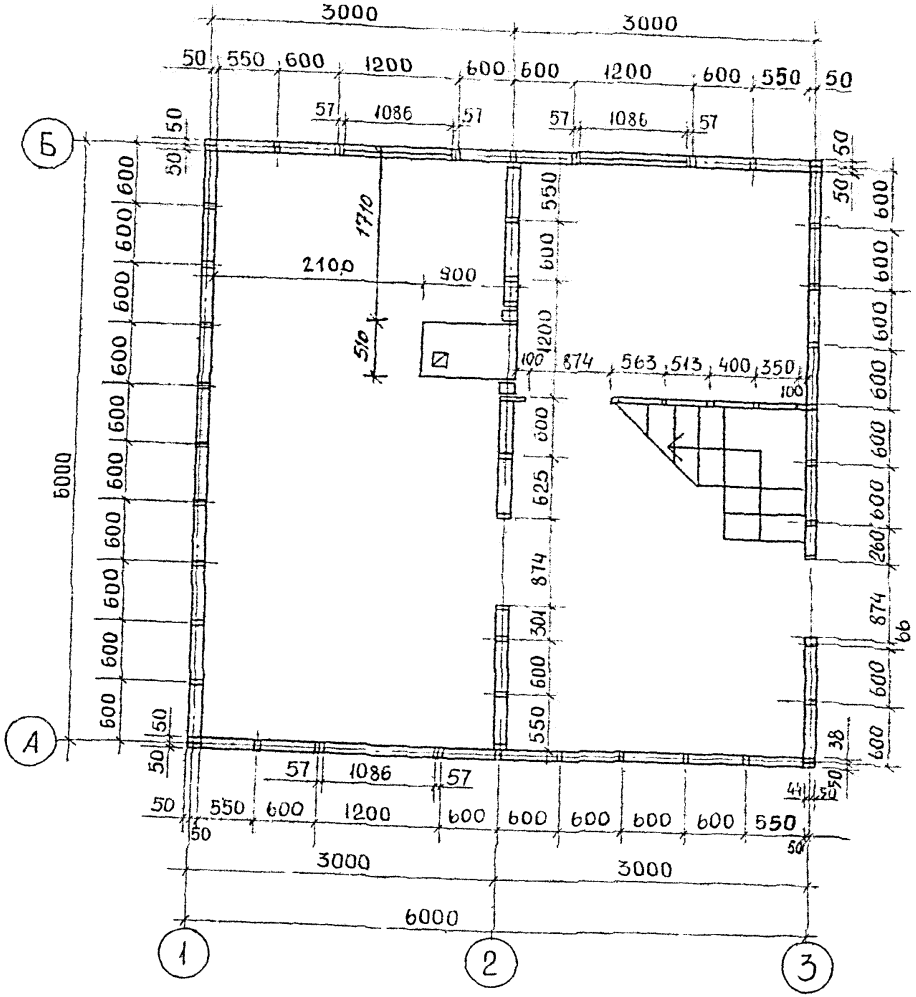


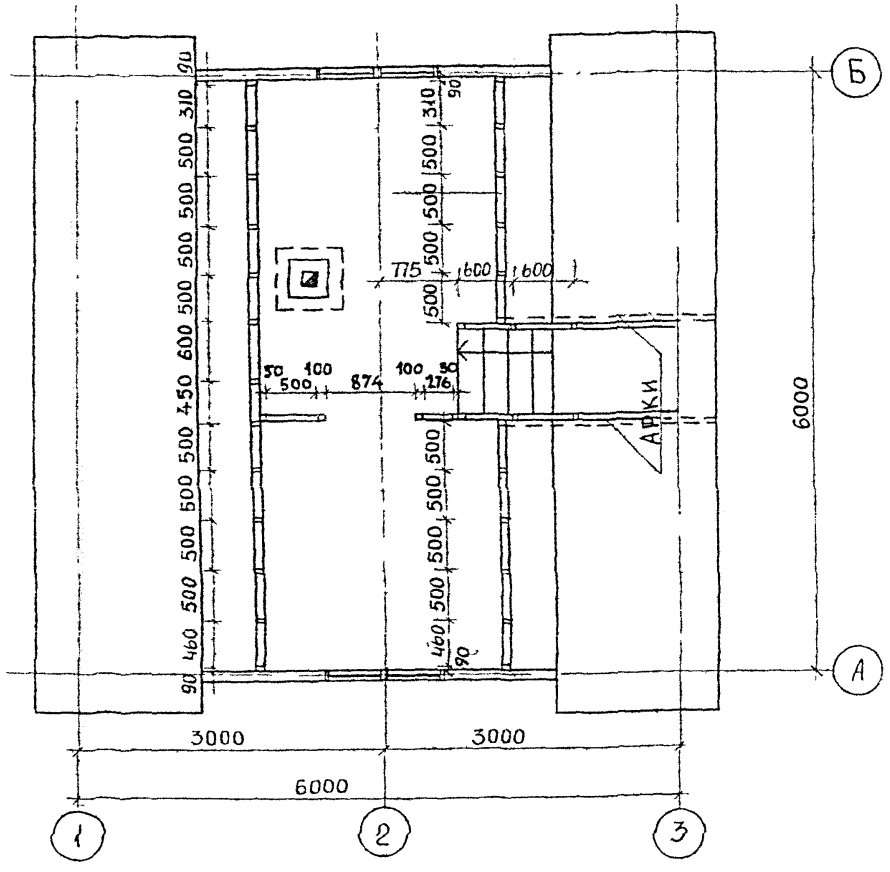


Лист см. совместно с листами 13, 14, 15, 12 (Каркасы стен; узлы; спецификация)

| | | | |
|---|---|---|---|
| НОРМОК | ОВАКИМЬЯН | | |
| НАЧ. МАС | КАЦНЕР | | |
| ГЛ. ИН. М. | ОВАКИМЬЯН | | |
| ГАП | НИКИФОРОВ | | |
| ГИП | СПИРИНА | | |
| РУК. ГР. | МАТЫЦИНА | | |
| ИСПОЛНИЛ | БАЖИНА | | |
| ПРОВЕРИЛ | МАТЫЦИНА | | |

189-000-362.85 АС

Одноэтажный летний садовый домик с мансардой.

| СТАДИЯ | ЛИСТ | ЛИСТОВ |
|---|---|---|
| Р.П | 11 | |

Каркасные стены. План на отм. 0,000. План мансарды.

ЦНИИЭП гражданельстрой

ПРИВЯЗАН

ИНВ. N

ИНВ. N ПОДЛ. | ПОДПИСЬ И ДАТА | ВЗАМ. ИНВ. N

16-3366-14

21896-01 14

ТИПОВОЙ ПРОЕКТ 189-000-362.85; АЛЬБОМ I

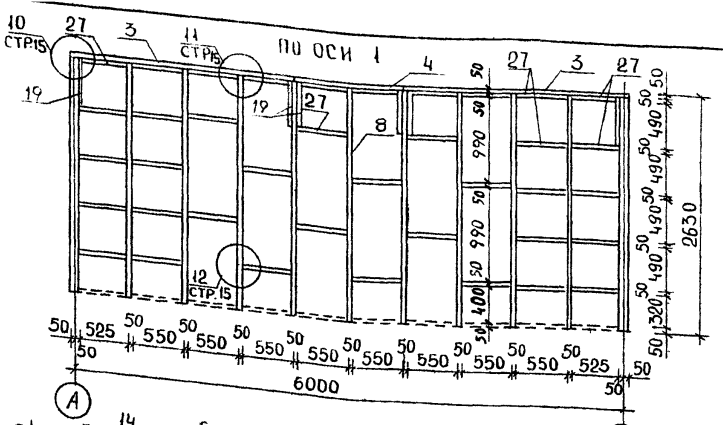


Лист см. совместно с листами 11, 13, 15 (планы, узлы, спецификация)

| | | | | | |
|---|---|---|---|---|---|
| | | | | 189-000-362.85 | АС |
| НОРМОК. | ОВАКИМЬЯН | | | | |
| НАЧ. МАС. | КАЦНЕР | | | | |
| ГЛ. ИН. М. | ОВАКИМЬЯН | | | | |
| ГАП | НИКИФОРОВ | | | | |
| ГИП | СПИРИНА | | | | |
| РУК. ГРУП. | МАТЫЦИНА | | | | |
| ИСПОЛН. | МИТРОХИНА | | | | |
| ПРОВЕР. | МАТЫЦИНА | | | | |
| ПРИВЯЗАН | | | | | |
| ИНВ. N | | | | | |

| | | | |
|---|---|---|---|
| Одноэтажный летний садовый домик с мансардой | СТАДИЯ | ЛИСТ | ЛИСТОВ |
| | Р. П. | 12 | |
| Каркасные стены Развертки | ЦНИИЭП гражданселькстрой | | |

21896-01 15

| ИНВ. N ПОДЛ. | ПОДПИСЬ И ДАТА | ВЗАМ. ИНВ. N |
|---|---|---|
| 16-3366-15 | | |

Типовой проект 189-000-362.85 Альбом I

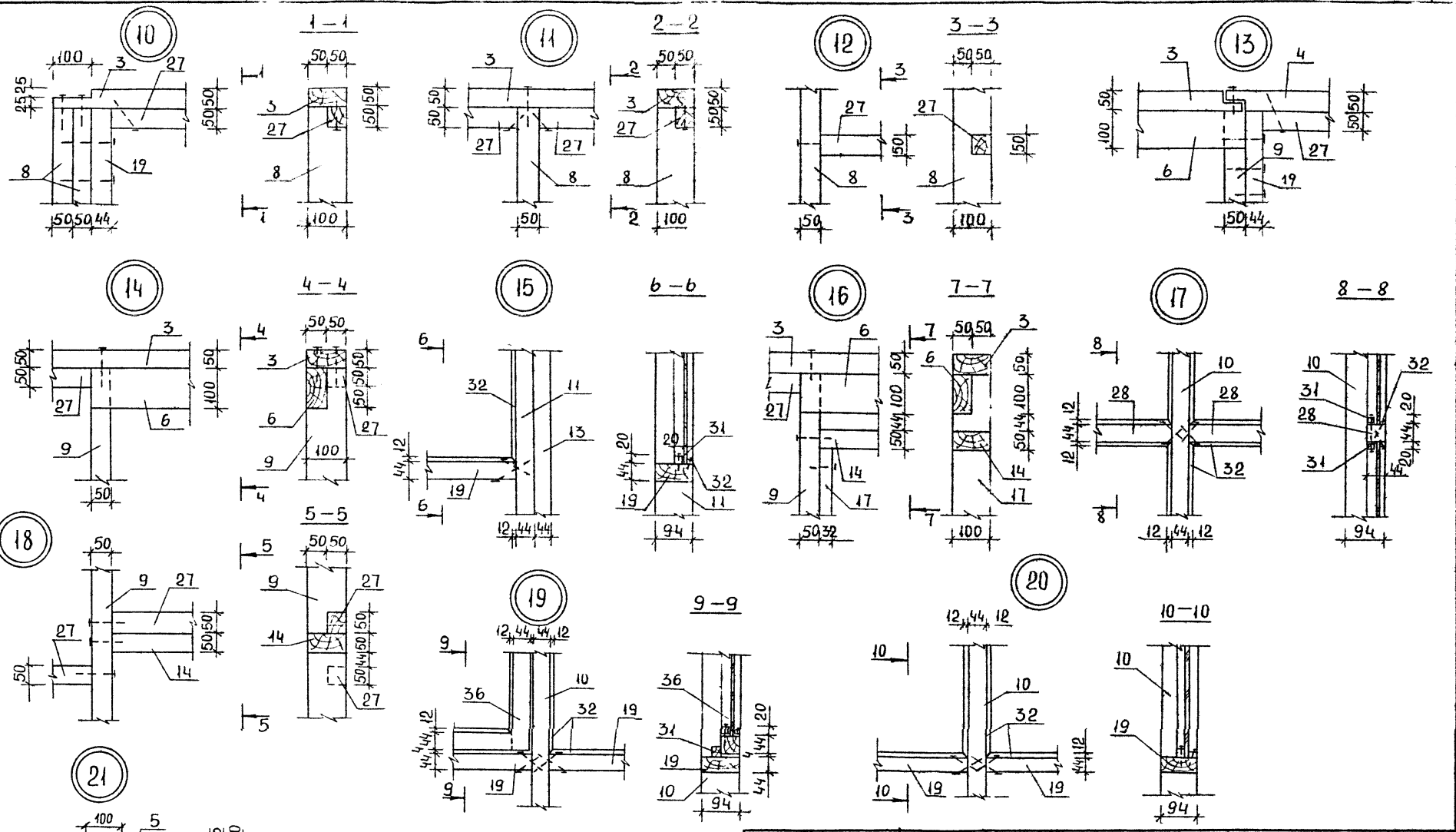


Лист см. совместно с листами 12,15 (маркировка узлов на плане; спецификация).

| | | | |
|---|---|---|---|
| НОРМОК. | ОВАКИМЬЯН | | |
| НАЧ. МАС | КАЦНЕР | | |
| ГЛ. ИН. М. | ОВАКИМЬЯН | | |
| ГАП | НИКИФОРОВ | | |
| ГИП | СПИРИНА | | |
| РУК. ГР. | МАТЫЦИНА | | |
| ИСПОЛНИЛ | МИТРОХИНА | | |
| ПРОВЕР. | МАТЫЦИНА | | |

189-000-362.85. АС

Одноэтажный летний садовый домик с мансардой

| Стадия | Лист | Листов |
|---|---|---|
| Р.П. | 13 | |

Каркасные стены. Узлы 10–21

ЦНИИЭП граждансельстрой

Привязан

Инв. N

Инв. N подл. 16-3366-16 | Подпись и дата | Взам. инв. N

21896-01 16

ТИПОВОЙ ПРОЕКТ 189-000-362.85 АЛЬБОМ I

## КАРКАСНЫЕ СТЕНЫ МАНСАРДЫ МЕЖДУ ОСЯМИ А И Б

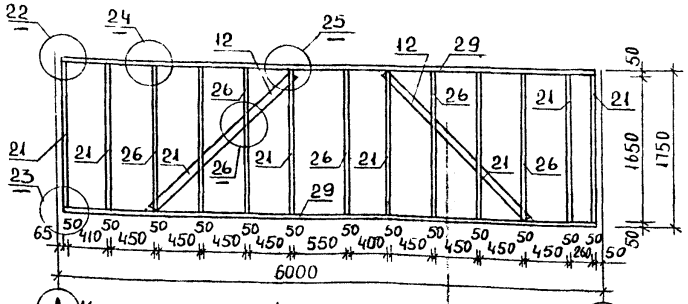


## КАРКАС СТЕНЫ МАНСАРДЫ

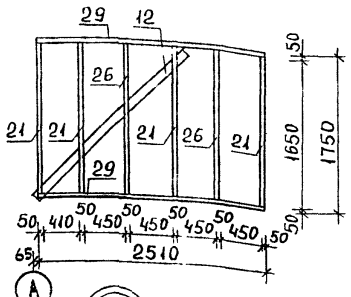


## КАРКАС СТЕНЫ МАНСАРДЫ

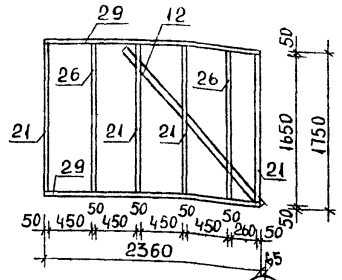


## КАРКАС СТЕНЫ МАНСАРДЫ

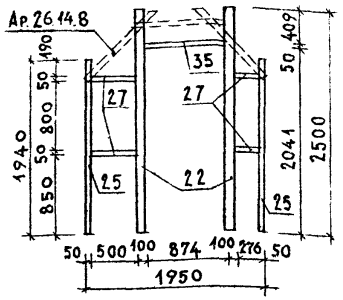


## КАРКАС ВНУТРЕННЕЙ СТЕНЫ МЕЖДУ ОСЯМИ 2-3

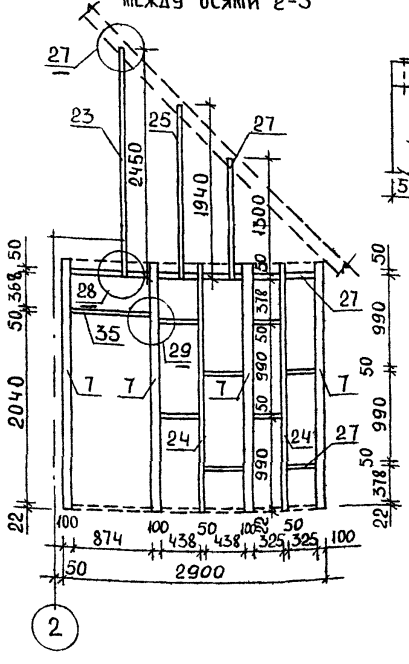


22

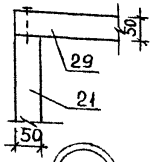

1-1

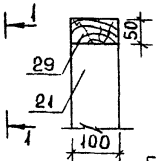

23

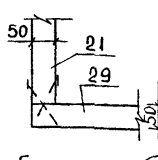

2-2

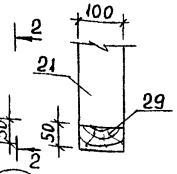

24

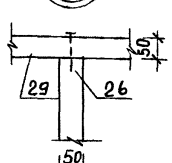

3-3

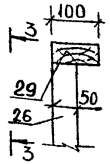

25

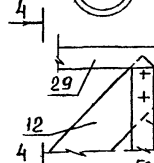

4-4

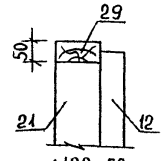

26

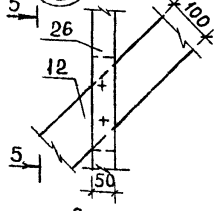

5-5

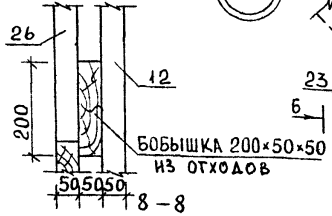


27

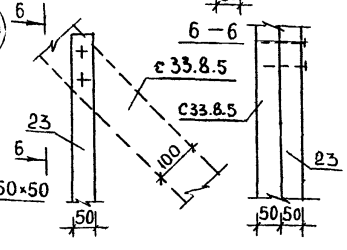


28

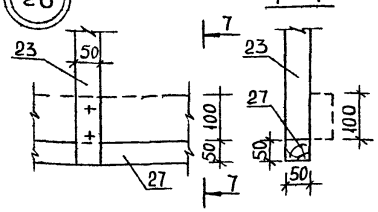


29

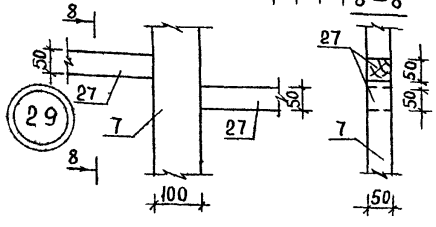


2

Данный лист см совместно с листами 11,15 (планы; спецификация)

| | | | |
|---|---|---|---|
| НОРМОК. | ОВАКИМЬЯН | | |
| НАЧ.МАС. | КАЦНЕР | | |
| ГА.ИН.М. | ОВАКИМЬЯН | | |
| ГАП | НИКИФОРОВ | | |
| ГИП | СПИРИНА | | |
| РУК.ГР. | МАТЫЦИНА | | |
| ИСПОЛН. | МИТРОХИНА | | |
| ПРОВЕР. | МАТЫЦИНА | | |

ПРИВЯЗАН

ИНВ. N

189-000-362.85 АС

Одноэтажный летний садовый домик с мансардой

Каркасные стены. Развертки. Узлы 22÷29

| СТАДИЯ | ЛИСТ | ЛИСТОВ |
|---|---|---|
| РП | 14 | |

ЦНИИЭП ГРАЖДАНСЕЛЬСТРОЙ

| ИНВ. N ПОДЛ. | ПОДПИСЬ И ДАТА | ВЗАМ. ИНВ. N |
|---|---|---|
| 46-3366-17 | | |

21896-01 17

| Марка поз. | Обозначение | Наименование | Кол. шт | Объем ед. изм м³ | Примечание |
|---|---|---|---|---|---|
| 1 | 2 | 3 | 4 | 5 | 6 |
| 1 | Альбом II стр. 6 | обвязка 5.10.37 2ш | 1 | 0,0184 | |
| 2 | Альбом II стр. 6 | обвязка 5.10.37 2ш-1 | 1 | 0,0184 | |
| 3 | Альбом II стр. 7 | обвязка 5.10.25. 2ш | 8 | 0,0124 | |
| 4 | Альбом II стр. 7 | обвязка 5.10.13. 2ш | 2 | 0.0063 | |
| 5 | Альбом II стр. 7 | обвязка 5.10.13. 2ш-1 | 1 | 0,0063 | |
| 6 | Альбом II стр. 7 | ригель 5.10.13 | 6 | 0.0063 | |
| 7 | Альбом II стр. 6 | стойка 5.10.27 | 4 | 0.0134 | |
| 8 | Альбом II стр. 6 | стойка 5.10.26 | 30 | 0.0129 | |
| 9 | Альбом II стр. 6 | стойка 5.10.26 ш | 11 | 0.0129 | |
| 10 | Альбом II стр. 9 | стойка 5.10.26* | 8 | 0.0129 | |
| 11 | Альбом II стр. 9 | стойка 5.10.26*ш | 2 | 0.0129 | |
| 12 | Альбом II стр. 7 | стойка, раскос 5.10.22 | 5 | 0.0110 | |
| 13 | Альбом II стр. 9 | стойка 5.10.22* | 2 | 0.0110 | |
| 14 | Альбом II стр. 7 | брусок гориз. 5.10.12 | 7 | 0.0058 | |
| 15 | Альбом II стр. 9 | брусок гориз. 5.10.12 | 1 | 0.0058 | |
| 16 | Альбом II стр. 7 | брусок вертик. 5.10.9 | 3 | 0.0045 | укоротить на 28мм |
| 17 | Альбом II стр. 8 | доска 3.10. пм | 9,3 | 0,0032 | п.м. |
| 18 | Альбом II стр. 9 | доска 2.10,9* | 2 | 0,0022 | |
| 19 | Альбом II стр. 9 | брусок гориз. 5.10*, пм | 18,2 | 0.0050 | пм |
| 20 | Альбом II стр. 8 | брусок 5.5.19 | 2 | 0,0049 | |
| 21 | Альбом II стр. 7 | стойка 5.10.17 | 16 | 0.0083 | |
| 22 | Альбом II стр. 6 | стойка 5.10.25 | 2 | 0.0125 | |
| 23 | Альбом II стр. 8 | стойка 5.5.25 | 1 | 0.0061 | |
| 24 | Альбом II стр. 8 | стойка 5.5.27 | 2 | 0.0067 | |
| 25 | Альбом II стр. 8 | стойка 5.5.19 | 2 | 0.0049 | |
| 26 | Альбом II стр. 8 | стойка 5.5.17 | 9 | 0.0041 | |

| 1 | 2 | 3 | 4 | 5 | 6 |
|---|---|---|---|---|---|
| 27 | Альбом II стр. 8 | вкладыш. брусок угловой 5.5. пм | 180,0 | 0.0025 | пм |
| 28 | Альбом II стр. 10 | вкладыш 5.5*, пм | 3,5 | 0.0025 | пм |
| 29 | Альбом II стр. 8 | прогон 5.10, пм | 22,3 | 0,0050 | пм |
| 30 | Альбом II стр 10 | брусок обрамления и слива 3.5*, пм | 34.6 | 0.0016 | пм |
| 31 | Альбом II стр 10 | упор 2.2*, пм | 45,3 | 0.0006 | пм |
| 32 | Альбом II стр 10 | штапик 1,2 , пмс | 39,0 | 0.0004 | пм |
| 33 | ГОСТ 8242-75 | наличник I. 6, пмс | 29.0 | 0.0010 | пм |
| 34 | Альбом II стр. 10 | наличник 2.10*, пм | 38,4 | 0,0025 | пм |
| 35 | Альбом II стр. 8 | брусок гориз. 5.5.9 | 2 | 0,0022 | |
| 36 | Альбом II стр. 16 | открывающаяся створка обр.15.5.4 | 1 | 0,0164 | |
| 37 | Альбом II стр. 10 | доски угловые 2.10*, пм | 22,4 | 0,0025 | пм |
| 38 | ГОСТ 10354-82 | пленка полиэтилен., | 60.0 | — | м² |
| 39 | ГОСТ 18124-75* | листы асбестоцем., | 66,3 | — | м² |
| 40 | ГОСТ 4598-74* | двптв $\delta$=3,2 мм, | 44.0 | — | м² |
| 41 | ТУ13-444-79 | двпс $\delta$=8 мм, | 112.2 | — | м² |
| 42 | ГОСТ 9573-82 | плиты минераловатн, | 224 | — | м³ |
| 43 | Альбом II стр 15 | дверь шкафная ДШ 16.5.7 | 1 | 0,0124 | |

Данный лист см совместно с листами 11, 12, 14, 13

| | | |
|---|---|---|
| Нормок. | Овакимьян | |
| Нач.мас. | Кацнер | |
| Гл.ин.м. | Овакимьян | |
| ГАП | Никифоров | |
| ГИП | Спирина | |
| Рук.гр. | Матыцина | |
| Провер. | Каменцева | |

189-000-362.85 АС

Одноэтажный летний садовый домик с мансардой

| Стадия | Лист | Листов |
|---|---|---|
| РП | 15 | |

Каркасные стены
Спецификация

ЦНИИЭП Граждансельстрой

Привязан

Инв. N

Типовой проект 189-000-362. Альбом I

Инв. N подл. | Подпись и дата | Взам. инв. N

16-3366-18

21896-01. 18

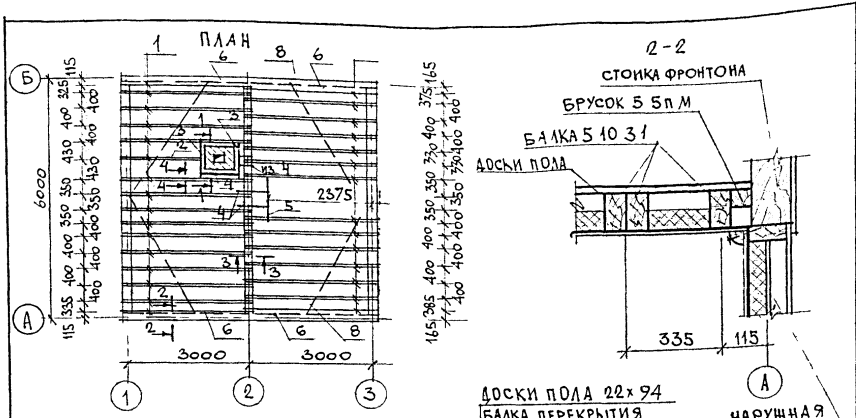


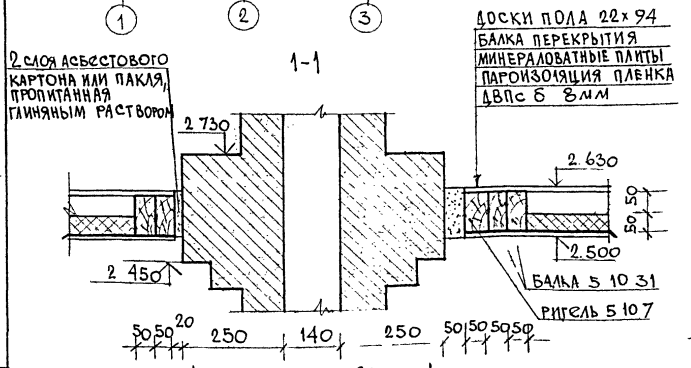


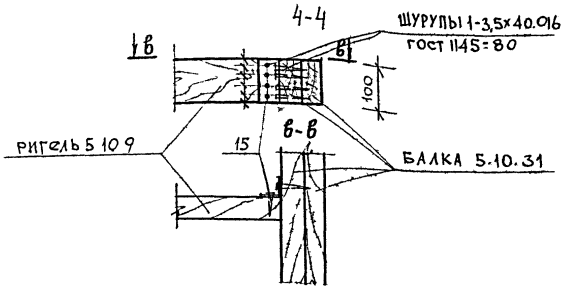


| Поз | Обозначение | Наименование | Кол шт | Объем (масса) един. м3(кг) | Примеч. |
|---|---|---|---|---|---|
| 1 | Альбом II стр 6 | Балка 5.10. 31 | 54 | 0.0155 | |
| 2 | Альбом II стр 7 | Балка 5.10.20 | 2 | 0.0100 | |
| 3 | Альбом II стр 7 | Ригель 5.10. 9 | 2 | 0.0045 | укоротить на 140мм |
| 4 | Альбом II стр 8 | Ригель 5.10. 7 | 4 | 0.0035 | |
| 5 | Альбом II стр 7 | Ригель 5.10.10 | 1 | 0.0050 | |
| 6 | Альбом II стр 8 | Брусок 5·5 п.м | 12.6 | 0.0025 | п.м |
| 7 | ГОСТ 8242-75 тип 2 | Раскладка 2.3 п.м с | 380 | 0.0009 | п.м |
| 8 | Альбом II стр 8 | Доска-связь 3.10 п.м | 12.7 | 0.0032 | п.м |
| 9 | ТУ 6527-26 84 | Доски пола 2.10 п м с | 186 | 0.0025 | п.м |
| 10 | ГОСТ 8242-75 тип 4 | Плинтус 3.3 п.м с | 185 | 0.0010 | п.м |
| 11 | ТУ 13444 - 79 | ДВПс δ=8 мм (потолок) | 32.0 | — | м2 |
| 12 | ГОСТ 9573- 82 | Минераловатные плиты | 1,16 | — | м3 |
| 13 | ГОСТ 10354 -82 | Пароизоляция- пленка | 260 | — | м2 |
| 14 | ГОСТ 17715 -72 | Металлическая полоса -0.65×40×340 | 15 | (0.077) | |
| 15 | Альбом II стр. 18 | Металлическая полоса -2×100×130 МИ-1 | 16 | (0.204) | |

| | | |
|---|---|---|
| Нормок | Овакимьян | |
| Нач. маст | Кацнер | |
| Гл. инж. м | Овакимьян | |
| ГАП | Никифоров | |
| ГИП | Спирина | |
| Рук. гр. | Черкашина | |
| Провер. | Спирина | |

189-000-362.85 Ас

Одноэтажный летний садовый домик с мансардой

| Стадия | Лист | Листов |
|---|---|---|
| РП | 16 | |

Чердачное перекрытие План Сечения Спецификация

ЦНИИЭП гражданселькстрой

Привязан

Инв N

Инв. N подл. | Подпись и дата | Взам. инв. N | 16336-19

Типовой проект 189-000-362.85 Альбом I

21896-01 19

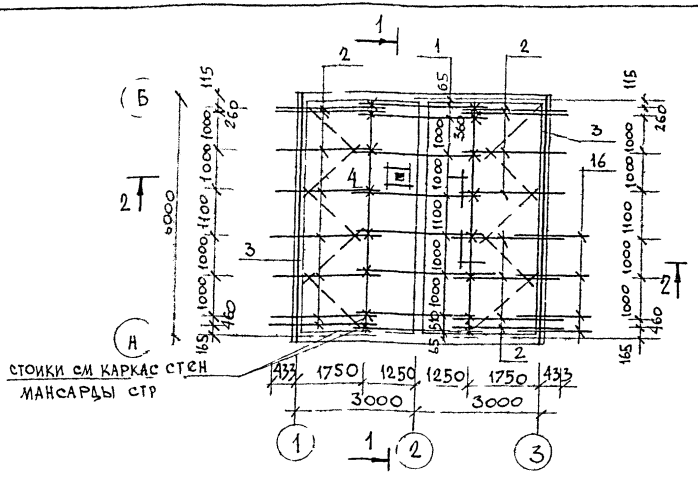


| N ПОЗ | ОБОЗНАЧЕНИЕ | НАИМЕНОВАНИЕ | КОЛ ШТ. | ОБ'ЕМ (МАССА) ЕДИН м3 (КГ) | ПРИМЕЧ |
|---|---|---|---|---|---|
| 1 | АЛЬБОМ II стр. 12 | Арка Ар 26.14.8 | 8 | 0.0233 | |
| 2 | АЛЬБОМ II стр. 12 | Стропила С33.8.5 | 16 | 0.0146 | |
| 3 | АЛЬБОМ II стр. 8 | Мауэрлат 5.10 п.м | 12,6 | 0.005 | |
| 4 | АЛЬБОМ II стр. 8 | Ветровые связи 3.10 п.м | 16.0 | 0.0032 | п м |
| 5 | АЛЬБОМ II стр. 7 | Стойка фронтона 5.10.10 | 4 | 0.0050 | |
| 6 | АЛЬБОМ II стр. 7 | Стойка фронтона 5.10.15 | 4 | 0.0076 | |
| 7 | АЛЬБОМ II стр. 7 | Стойка фронтона 5.10.22 | 4 | 0.0110 | |
| 8 | АЛЬБОМ II стр. 6 | Стойка фронтона 5.10.28 | 4 | 0.0138 | |
| 9 | АЛЬБОМ II стр. 7 | Стойка фронтона 5.10.9 | 10 | 0.0045 | |
| 10 | АЛЬБОМ II стр. 7 | Ригель 5.10.11 | 4 | 0.0055 | |
| 11 | АЛЬБОМ II стр. 8 | Вкладыш 5.10.6 | 16 | 0.0028 | |
| 12 | АЛЬБОМ II стр. 10 | Доска конька 2.10* п м | 14.3 | 0.0025 | п.м |
| 13 | ТУ65 27 26-84 | Лобовая доска 2.10 п.м с | 71.5 | 0.0025 | п.м |
| 14 | ГОСТ 8242 75, тип 2 | Подшив свеса 1.10 п.м с | 176 | 0.0016 | п.м |
| 15 | АЛЬБОМ II стр. 8 | Обрешетка 5.5 п м | 210 | 0.0025 | п.м |
| 16 | АЛЬБОМ II стр. 9 | Подкос козырька 5.10.18* у | 4 | 0.0090 | |
| 17 | АЛЬБОМ II стр. 9 | Балка козырька 5.10.12* ш | 4 | 0.0050 | |
| 18 | АЛЬБОМ II стр. 9 | Брусок козырька 5.10.25* | 1 | 0.0125 | |
| 19 | АЛЬБОМ II стр. 14 | Элемент карниза К7.13.5 | 40 | 0.0031 | |
| 20 | АЛЬБОМ II стр. 10 | Обрамляющий брусок 3.5 п м* | 5.2 | 0.0016 | п.м |
| 21 | АЛЬБОМ II стр. 10 | Наличник 2.10 п м* | 5.2 | 0.0025 | п.м |
| 22 | ГОСТ 8242-75 тип I | Наличник 1.6 п.м с | 5.2 | 0.001 | п.м |
| 23 | ТУ 13444-81* | ДВПс δ=8мм | 33 | — | м² |
| 24 | ГОСТ 18124-75* | Асбестоцементные листы фронтона | 15 | — | м² |

Спецификация металлических изделий

| NN ПОЗ | ОБОЗНАЧЕНИЕ | НАИМЕНОВАНИЕ | КОЛ ШТ | МАССА ЕДИН КГ | ПРИМЕЧ |
|---|---|---|---|---|---|
| | АЛЬБОМ II стр 18 | Металлическая скоба -6×20×1650 МИ-4 | 3 | 1,544 | |
| | ГОСТ 17715-72 | Оцинкованная сталь -0.65×500 | 14.8 | 2.67 | п.м |
| | ГОСТ 17715-72 | Металлическая полоса -0.65×40×1000 | 8 | 0,21 | |

Данный лист см. совместно с листами 18, 19, 20 (разрезы 1-1; 2-2; узлы).

| | | |
|---|---|---|
| НОРМОКОН | Овакимьян | |
| НАЧ. МАСТ | Кацнер | |
| ГЛ. ИНЖ-М | Овакимьян | |
| ГАП | Никифоров | |
| ГИП | Спирина | |
| РУК. ГР. | Черкашина | |
| ПРОВЕР | Спирина | |

189-000-362.85 АС

Одноэтажный летний садовый домик с мансардой

| СТАДИЯ | ЛИСТ | ЛИСТОВ |
|---|---|---|
| РП | 17 | |

Конструкции крыши. План стропил. Спецификация.

ЦНИИЭП Гражданскельстрой

ПРИВЯЗАН

ИНВ N

ТИПОЗОН ПРОЕКТ 189-000-362 85 АЛЬБОМ I

ИНВ. N ПОДЛ. 16-3366-20 | ПОДПИСЬ И ДАТА | ВЗАМ. ИНВ. N

21896-01 20

## 1-1

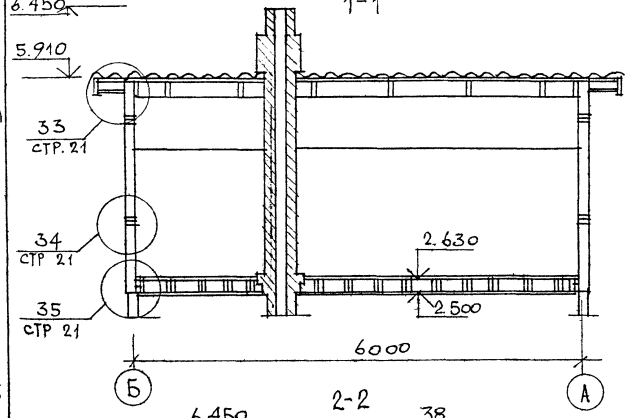


## 2-2

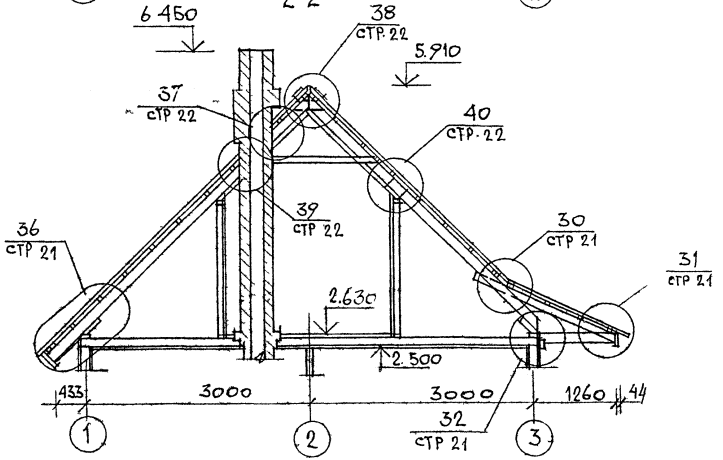


## Каркас фронтона

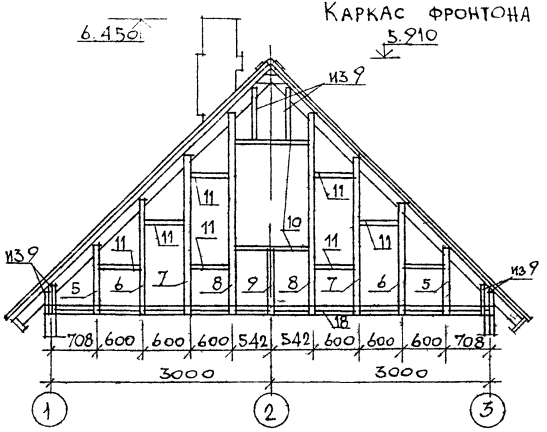


## План кровли

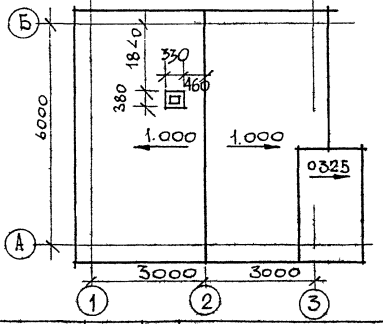


Данный лист см совместно с листами 17,19,20 (план; спецификация; узлы).

| | | |
|---|---|---|
| Нормок | Овакимьян | |
| Нач. маст | Кацнер | |
| Гл. инж. м. | Овакимьян | |
| ГАП | Никифоров | |
| ГИП | Спирина | |
| Рук. гр. | Черкашина | |

Привязан

189-000-362.85 АС

Одноэтажный летний садовый домик с мансардой

| Стадия | Лист | Листов |
|---|---|---|
| РП | 18 | |

Конструкции крыши. Разрезы 1-1, 2-2. Каркас фронтона. План кровли.

ЦНИЭП гражданельстрой

21896-01 21

Инв. № подл. | 16-3360-21 | Подпись и дата | Взам. инв. №

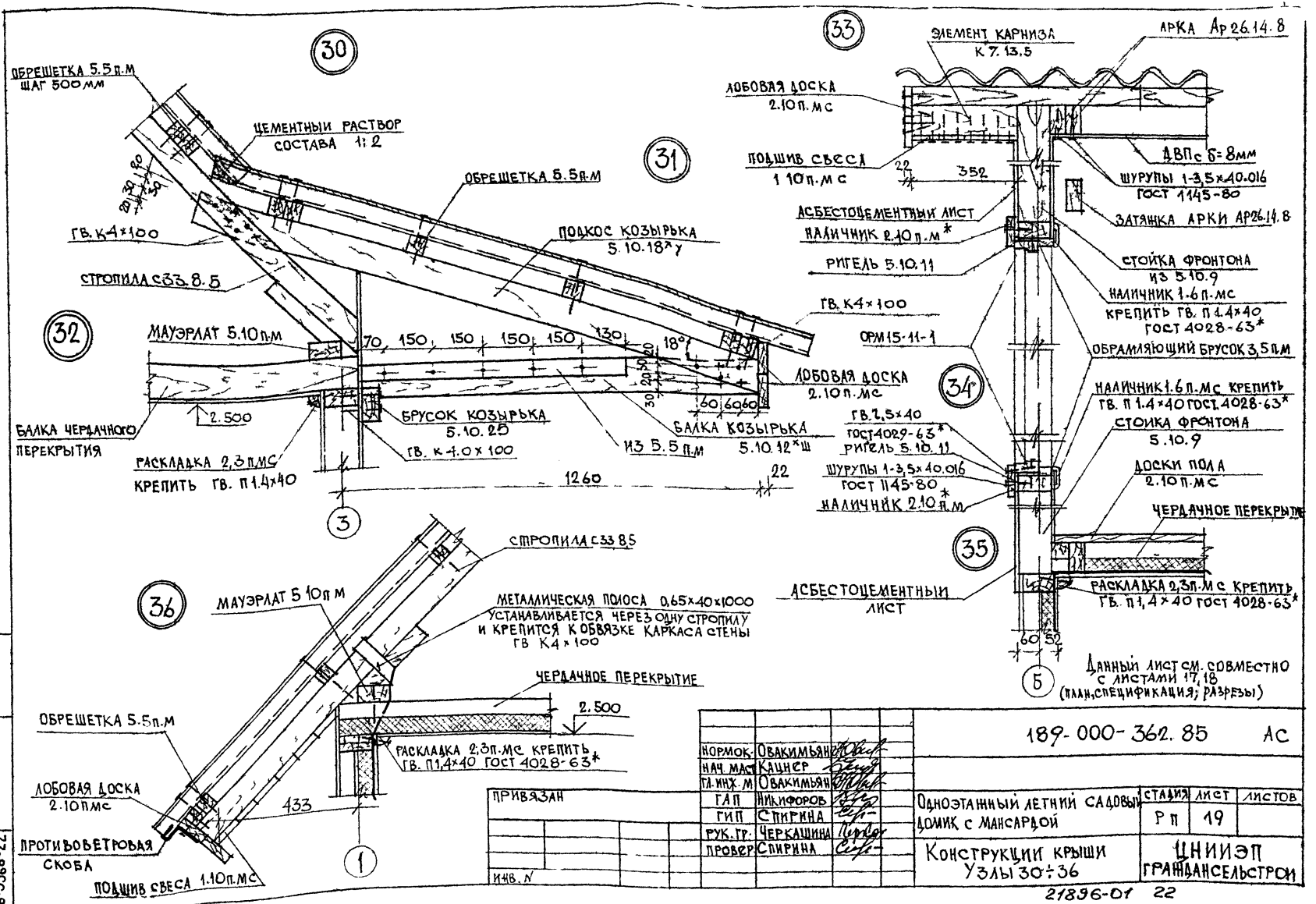


ТИПОВОЙ ПРОЕКТ 189-000-362.85 АЛЬБОМ I

| ИНВ. N ПОДЛ. | ПОДПИСЬ И ДАТА | ВЗАМ. ИНВ. N |
|---|---|---|
| 16-3366-22 | | |

| | | |
|---|---|---|
| ПРИВЯЗАН | | |
| ИНВ. N | | |

| | | |
|---|---|---|
| НОРМОК. | Овакимьян | |
| НАЧ. МАСТ. | Кацнер | |
| ГЛ. ИНЖ. М | Овакимьян | |
| ГАП | Никифоров | |
| ГИП | Спирина | |
| РУК. ГР. | Черкашина | |
| ПРОВЕР. | Спирина | |

189-000-362.85 АС

| | | | |
|---|---|---|---|
| Одноэтажный летний садовый домик с мансардой | СТАДИЯ | ЛИСТ | ЛИСТОВ |
| | Р П | 19 | |
| Конструкции крыши Узлы 30÷36 | ЦНИИЭП ГРАЖДАНСЕЛЬСТРОЙ | | |

21896-01 22

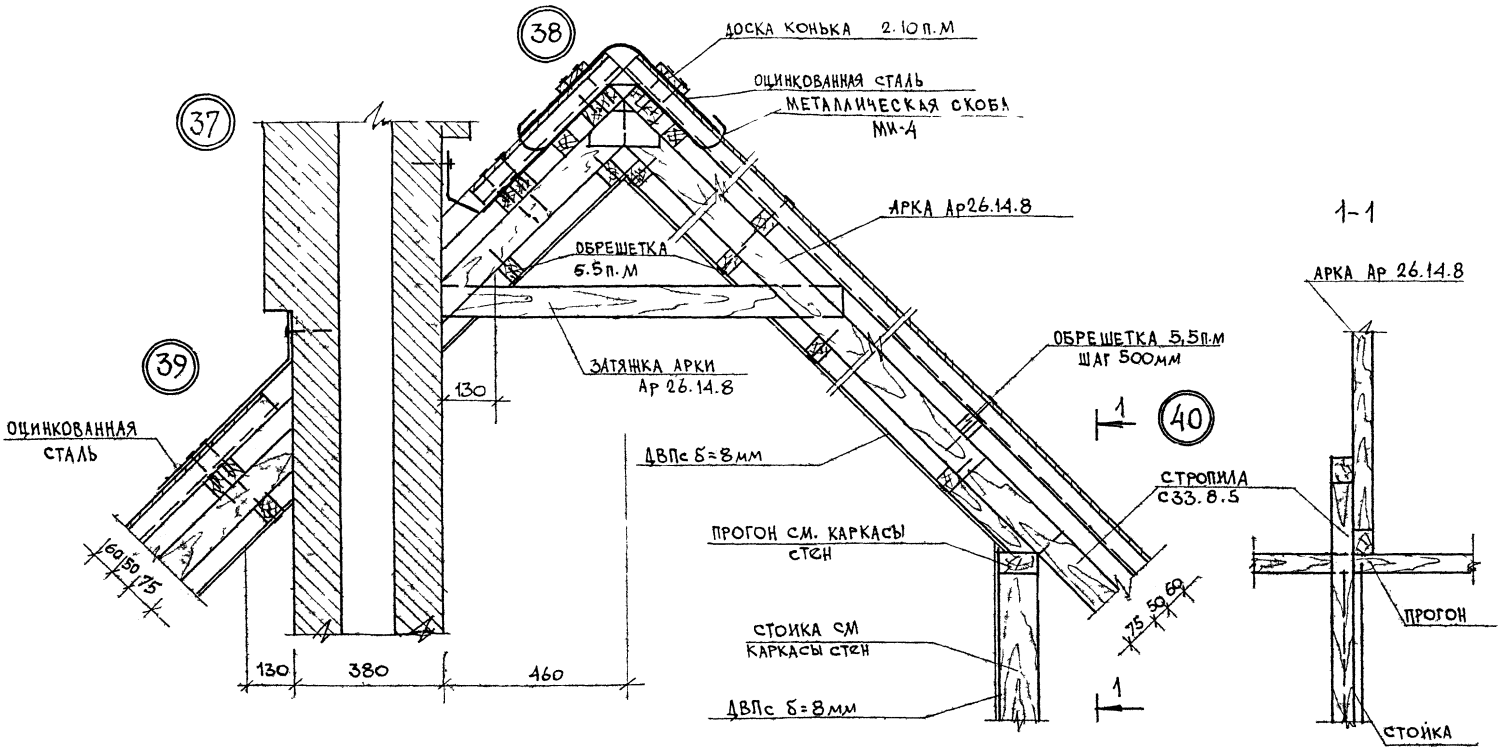


ДАННЫЙ ЛИСТ СМ СОВМЕСТНО С ЛИСТАМИ 17, 18 (ПЛАН СПЕЦИФИКАЦИЯ; РАЗРЕЗЫ)

| | | | | | | | |
|---|---|---|---|---|---|---|---|
| | | | | 189-000-362-85 | | | Ас |
| НОРМОК. | ОВАКИМЯН | | | | | | |
| НАЧ. МАС. | КАЦНЕР | | | | | | |
| СТ. ИНЖ. М | ОВАКИМЯН | | | | | | |
| ГАП | НИКИФОРОВ | | | | | | |
| ГИП | СПИРИНА | | | Одноэтажный летний садовый домик с мансардой | СТАДИЯ | ЛИСТ | ЛИСТОВ |
| РУК. ГР. | ЧЕРКАШИНА | | | | Р П | 20 | |
| ПРОВЕР | СПИРИНА | | | Конструкции крыши Узлы 37÷40 | ЦНИИЭП ГРАЖДАНСЕЛЬСТРОЙ | | |

ПРИВЯЗАН

ИНВ.№

ТИПОВОЙ ПРОЕКТ 189-000-362.85 АЛЬБОМ I

ИНВ.№ ПОДЛ. | ПОДПИСЬ И ДАТА | ВЗАМ.ИНВ.№ | 16-3366-23

21896 01 23

План на отм. 0.000

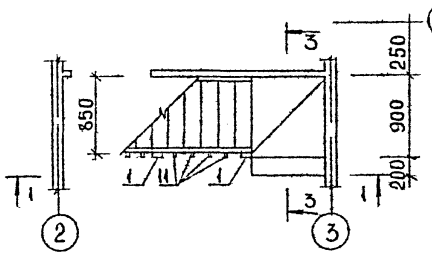


1 – 1

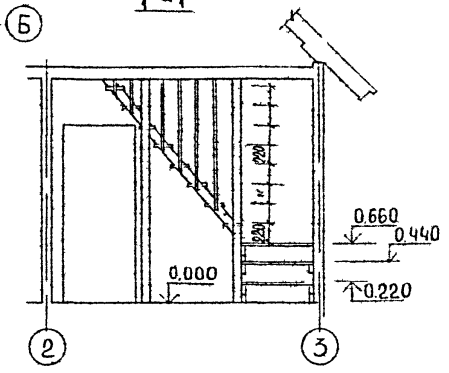


План на отм. 2.630

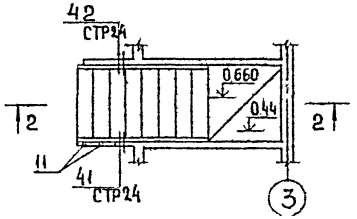


3 – 3

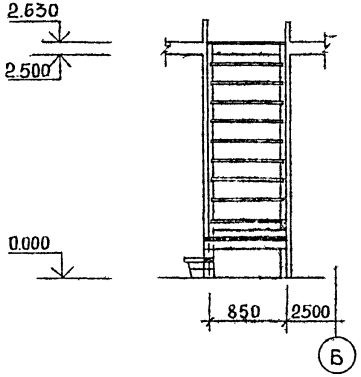


2 – 2

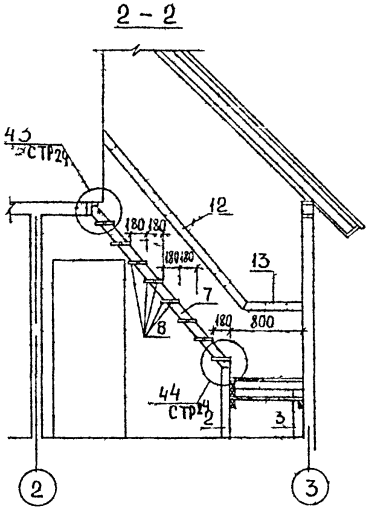


| поз | Обозначение | Наименование | | кол-во | Объем ед., м³ | Приме-чание |
|---|---|---|---|---|---|---|
| 1 | Альбом II, стр. 9 | стойка | 5.10.27* | 2 | 0,0133 | |
| 2 | Альбом II стр. 9 | стойка балка | 5.10.9* | 4 | 0,0044 | укоротить на 54мм |
| 3 | Альбом II, стр. 8 | стойка | 5.10.6 | 1 | 0,0028 | |
| 4 | Альбом II стр. 7 | балка | 5.10.9 | 2 | 0,0045 | |
| 5 | Альбом II стр. 7 | балка | 5.10.10 | 1 | 0,0050 | |
| 6 | Альбом II стр. 9 | брусок | 5.10.3* | 4 | 0,0015 | |
| 7 | Альбом II стр. 9 | тетива | 5,10,23*2Y | 2 | 0,0117 | |
| 8 | Альбом II стр. 10 | доски проступи | 3.10.8* | 30 | 0,0026 | |
| 9 | Альбом II стр. 10 | доски проступи | 3.10.10* | 1 | 0,0032 | |
| 10 | Альбом II стр. 10 | доски проступи | 3.10.12* | 1 | 0,0037 | |
| 11 | Альбом II стр. 10 | тяги | 3.5.28* | 7 | 0,0045 | |
| 12 | Альбом II стр. 10 | поручень | 3.10.25* | 1 | 0,0080 | |
| 13 | Альбом II стр. 10 | поручень | 3.10.6* | 1 | 0,0020 | |
| 14 | Альбом II стр. 9 | бобышка | 5.10.2* | 5 | 0,0010 | |

1. Данный лист см. с листом 11,22(план каркаса, узлы).
2. Все элементы лестницы собираются на шурупах 1-3,5×40.016 ГОСТ 1145-80 в заранее рассверленные отверстия „впотай" с последующей заделкой пробками

| | | | |
|---|---|---|---|
| Нач.мас | Кацнер | | 189-000-362.85 АС |
| Гл.ин.м | Овакимьян | | |
| ГАП | Никифоров | | Одноэтажный летний садовый домик с мансардой |
| ГИП | Спирина | | Стадия: Р П; Лист: 21; Листов: |
| Рук.гр. | Каменцева | | Лестница на мансарду. Планы. Разрезы. Спецификация |
| Исполн | Иванов | | ЦНИИЭП гражданельстрой |
| Провер. | Каменцева | | |

Привязан

Инв.N

Инв.N подл. | Подпись и дата | Взам.инв.N

16-3366-24

Каркас лестницы. на отм. 0.220

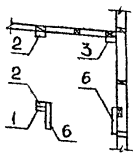

Каркас лестницы на отм. 0.440

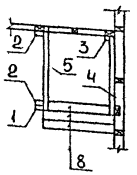

Каркас лестницы. на отм. 0.660 (0.550)

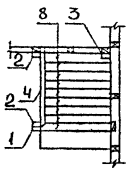

Каркас лестницы на отм. 0.880

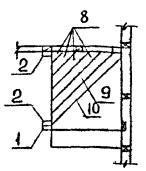

Каркас площадки на отм. 0.660 (0.650)

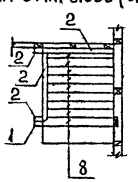

(43)

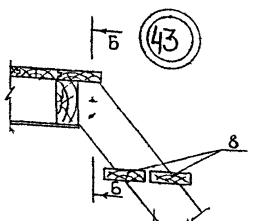

Б–Б

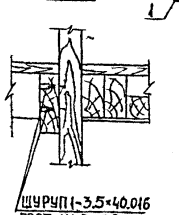

Шуруп 1-3.5×40.016 ГОСТ 1145-80

(44)

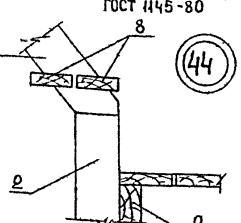

А–А

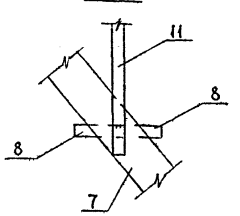

(41)

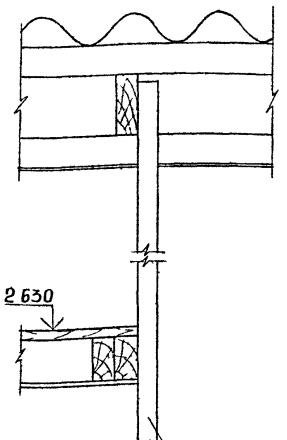

2 630

(42)

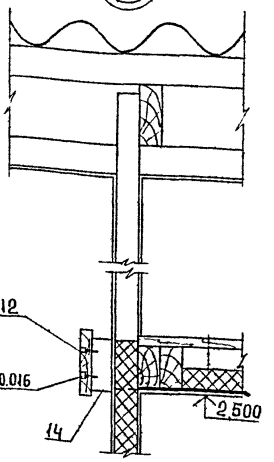

Шуруп 1-3.5×40.016 ГОСТ 1145 80

2 500

Шуруп 1 35 40016 ГОСТ 1145 80

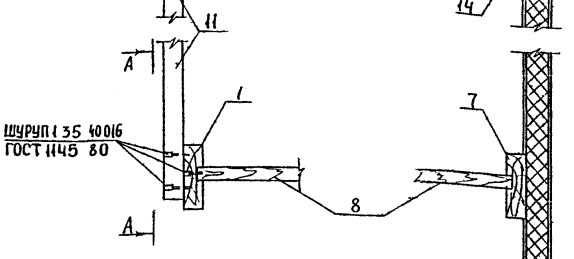

Данный лист см с листом 11,21 (планы, разрезы, маркировка узлов)

| | | | |
|---|---|---|---|
| Норм.конт. | Овакимьян | | |
| Нач. мас | Кацнер | | |
| Гл.ин. м. | Овакимьян | | |
| ГАП | Никифоров | | |
| ГИП | Спирина | | |
| Рук. гр. | Каменцева | | |
| Исполн. | Иванов | | |
| Проверил | Каменцева | | |

Привязан

Инв. N

189-000-362 85 АС

Одноэтажный летний садовый домик с мансардой

| Стадия | Лист | Листов |
|---|---|---|
| Р П | 22 | |

Лестница на мансарду. Планы. Узлы. 41÷44

ЦНИИЭП гражданельстрой

Инв. N подл. | Подпись и дата | Взам. инв. N

16-3366-25

План

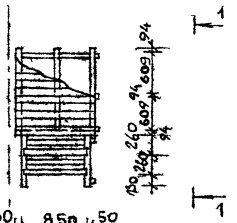

1-1

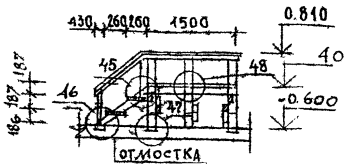


| поз | обозначение | наименование | кол-во | объем ед. изм. м³ | примеч |
|---|---|---|---|---|---|
| 1 | альбом II, стр. 7 | лежень балка 5.10.10 | 7 | 0.0050 | |
| 2 | альбом II, стр. 8 | стойка 5.10.4 | 6 | 0.0022 | |
| 3 | альбом II, стр. 7 | балка 5.10.15 | 3 | 0.0075 | |
| 4 | альбом II, стр. 17 | тетива 5.10.10* | 2 | 0.0048 | |
| 5 | альбом II, стр. 10 | доска проступи 3.10.8* | 4 | 0.0026 | |
| 6 | альбом II, стр. 10 | доска пола 3.10.10* | 19 | 0.0032 | |
| 7 | альбом II, стр. 8 | подкос 3.10.12 | 3 | 0.0037 | |
| 8 | альбом II, стр. | стойка 5.10.12* | 5 | 0.0058 | |
| 9 | альбом II, стр. | поручень 3.5* п.м | 4,5 | 0.0046 | |

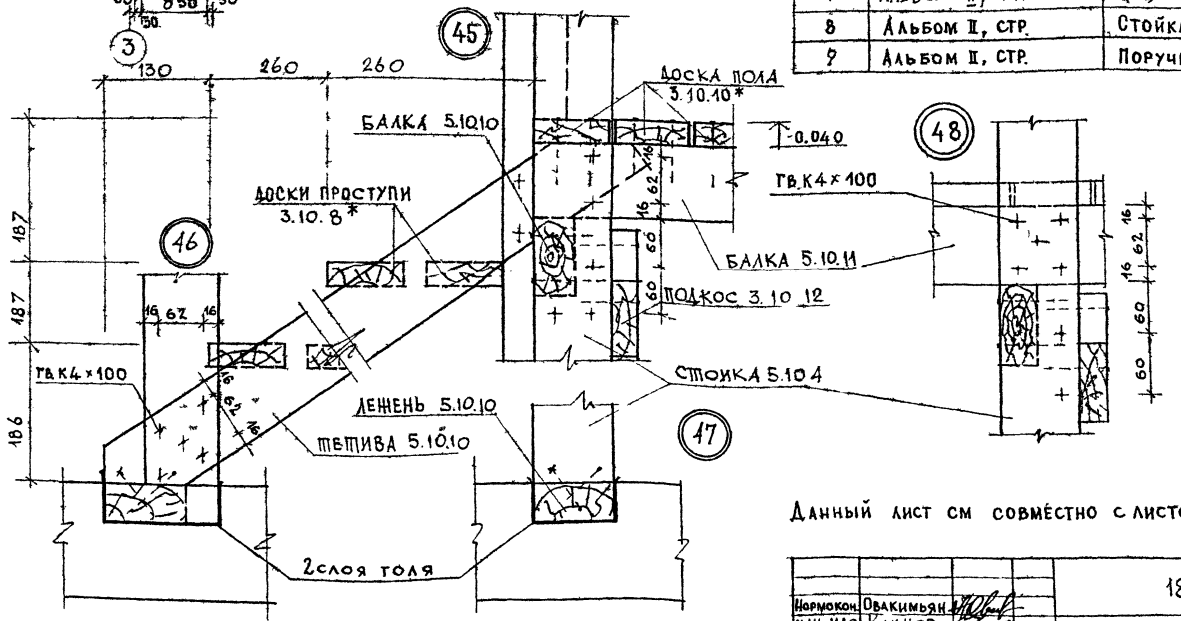


Данный лист см совместно с листом 6 (план)

| | | | |
|---|---|---|---|
| Нормокон. | Овакимьян | | |
| Нач. мас. | Кацнер | | |
| Гл. инж. м. | Овакимьян | | |
| ГАП | Никифоров | | |
| ГИП | Спирина | | |
| Рук. гр. | Каменцева | | |
| Исполн. | Иванов | | |
| Провер. | Каменцева | | |

189-000-362 85 АС

| Одноэтажный летний садовый домик с мансардой | стадия | лист | листов |
|---|---|---|---|
| | Р. П. | 23 | |
| Крыльцо. План. Разрез 1-1. Узлы 45-48 Спецификация | ЦНИИЭП Гражданэльстрой | | |

Привязан

Инв. №

Инв. № подл. | Подпись и дата | Взам. инв. №

16-3366-26

Типовой проект 189-000-362 85 Альбом I

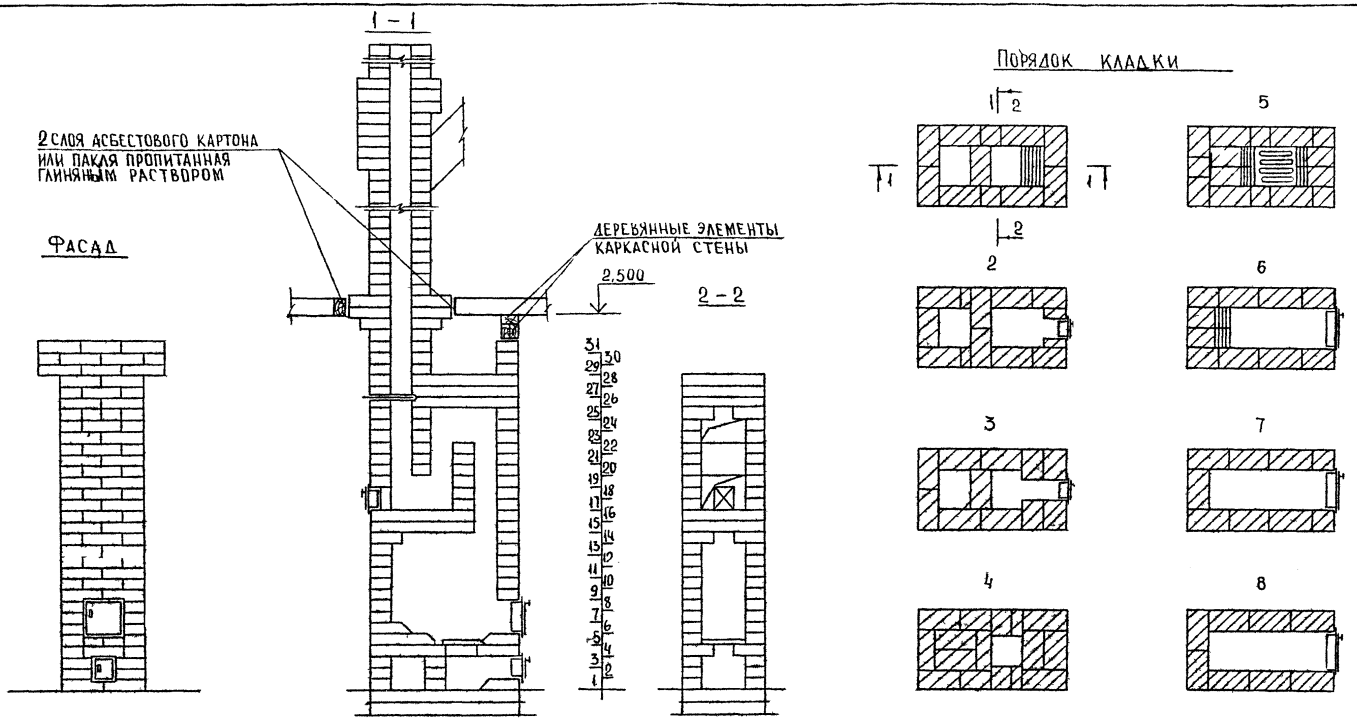


ТИПОВОЙ ПРОЕКТ 189-000-362.85 АЛЬБОМ I

| | | | | | | | |
|---|---|---|---|---|---|---|---|
| | | | | НОРМ. КОН. | ОВАКИМЬЯН | | 189-000-362 85 | АС |
| | | | | НАЧ. МАС. | КАЦНЕР | | | |
| | | | | ГЛ. ИН. М. | ОВАКИМЬЯН | | | |
| ПРИВЯЗАН | | | | ГАП | НИКИФОРОВ | | ОДНОЭТАЖНЫЙ ЛЕТНИЙ САДОВЫЙ ДОМИК С МАНСАРДОЙ | СТАДИЯ: Р.П; ЛИСТ: 24; ЛИСТОВ: |
| | | | | ГИП | СПИРИНА | | | |
| | | | | РУК. ГР. | КАМЕНЦЕВА | | | |
| | | | | ИСПОЛН. | ИВАНОВ | | ОТОПИТЕЛЬНАЯ ПЕЧЬ ФАСАД РАЗРЕЗЫ ПОРЯДОВКА КЛАДКИ | ЦНИИЭП ГРАЖДАНСЕЛЬСТРОЙ |
| | | | | ПРОВЕР. | КАМЕНЦЕВА | | | |
| ИНВ. N | | | | | | | | |

ИНВ. N ПОДЛ. 16-3366-27 | ПОДПИСЬ И ДАТА | ВЗАМ. ИНВ. N

21896-01 27

9

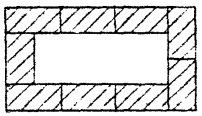

16

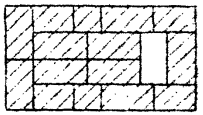

23

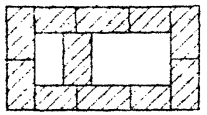

10

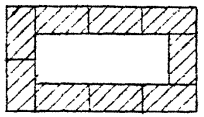

17

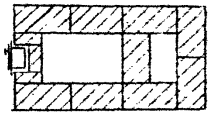

24

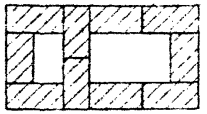

11

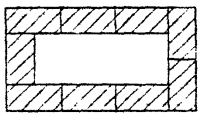

18

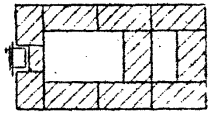

25

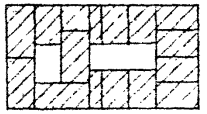

12

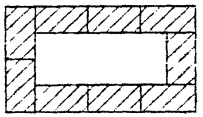

19

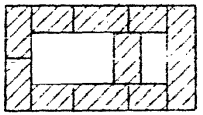

26

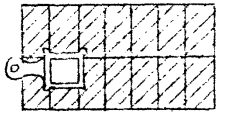

13

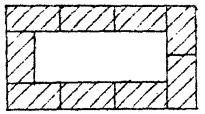

20

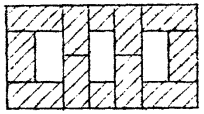

27

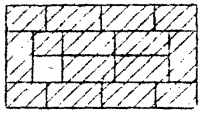

14

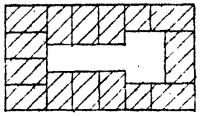

21

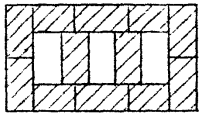

28

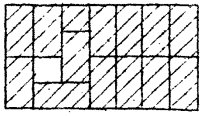

15

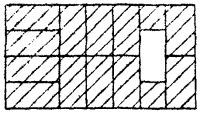

22

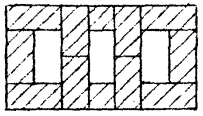

29,30,31

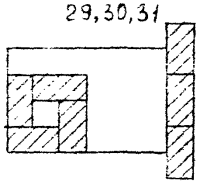

## Спецификация материалов и приборов

| Марка | Обозначение | Наименование | Кол-во шт. | Масса ед., кг | Примеч |
|---|---|---|---|---|---|
| | ГОСТ 8691-73* | Кирпич огнеупорный | 680 | 3.5 | |
| | | Глина обыкновенная | 0,127 | 1800 | м³ |
| | ГОСТ 8736-77 | Песок | 0.06 | 1600 | м³ |
| | Петровск.-Забайкальский мет. з-д Читинской обл. | Колосниковая решётка 25×25 | 1 | | |
| | Петровск.-Забайкальский мет. з-д. Читинской обл. | Топочная дверца 25×20,5 | 1 | | |
| | Петровск.-Забайкальский мет. з-д Читинской обл. | Поддувальная дверца 13×14 | 1 | | |
| | Петровск.-Забайкальский мет. з-д. Читинской обл. | Прочистная дверца 13×14 | 1 | | |
| | Петровск.-Забайкальский мет. з-д. Читинской обл. | Задвижка 13×13 | 1 | | |
| | ГОСТ 19903-74 | Предтопочный лист 500×700 | 1 | 2,75 | |

Привязан:

Инв. №

| | | |
|---|---|---|
| Норм.конт. | Овакимьян | |
| Нач.маст. | Кацнер | |
| Гл.инж.м. | Овакимьян | |
| ГАП | Никифоров | |
| СИП | Спирина | |
| Рук.гр. | Каменцева | |
| Ис.полн. | Иванов | |
| Провер. | Каменцева | |

189-000-362 85 АС

Одноэтажный летний садовый домик с мансардой

| Стадия | Лист | Листов |
|---|---|---|
| Р.П. | 25 | |

Отопительная печь Порядовка кладки Спецификация материалов и приборов.

ЦНИИЭП

Инв. № подл. | Подпись и дата | Взам. инв. №

16-3366-28

Типовой проект 189-000-362.85 Альбом I

## Ведомость рабочих чертежей основного комплекта марки ЭО

| Лист | Наименование | Примечание |
|---|---|---|
| 1 | Общие данные. | |
| 2 | План осветительной сети. | |
| | | |

## Основные показатели проекта

| Наименование | Ед. изм. | Данные проекта |
|---|---|---|
| Напряжение электросети | В | 220 |
| Расчетная мощность | кВт | 3,0 |
| Максимальная потеря напряжения | % | 1,8 |

## Ведомость ссылочных и прилагаемых документов

| Обозначение | Наименование | Примечание |
|---|---|---|
| | Прилагаемые документы | |
| 189.000-362.85 ЭО. СО | Спецификация оборудования | |
| | | |

## Общие указания

Проект разработан на напряжение 220В в сети 380/220В с глухозаземленной нейтралью трансформатора.

По степени надежности электроснабжения токоприемники жилого дома относятся к III категории.

Электромонтажные работы необходимо производить согласно ПУЭ и СНиП 544-82.

## Расчетная схема

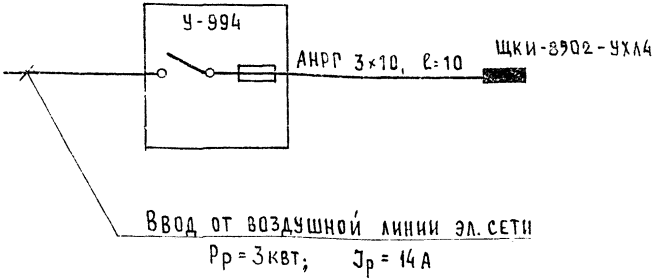


Типовой проект соответствует действующим нормам и правилам.

Главный инженер проекта /Курочкин/

Главный инженер проекта привязки

Привязан:

Инв. №

189-000-362.85 ЭО

| | | | |
|---|---|---|---|
| Н. контр. | Верховский | | |
| Нач. отд. | Головкин | | |
| Гл. инж. от. | Верховский | | |
| ГИП | Курочкин | | |
| Рук. гр. | Соловьева | | |
| Исполн. | Крутова | | |
| Провер. | Соловьева | | |

| Одноэтажный летний садовый домик с мансардой | Стадия | Лист | Листов |
|---|---|---|---|
| | Р.П. | 1 | 2 |
| Общие данные | ЦНИИЭП граждансельстрой | | |

Инв. № подл. | Подпись и дата | Взам. инв. № | 17-3566-1

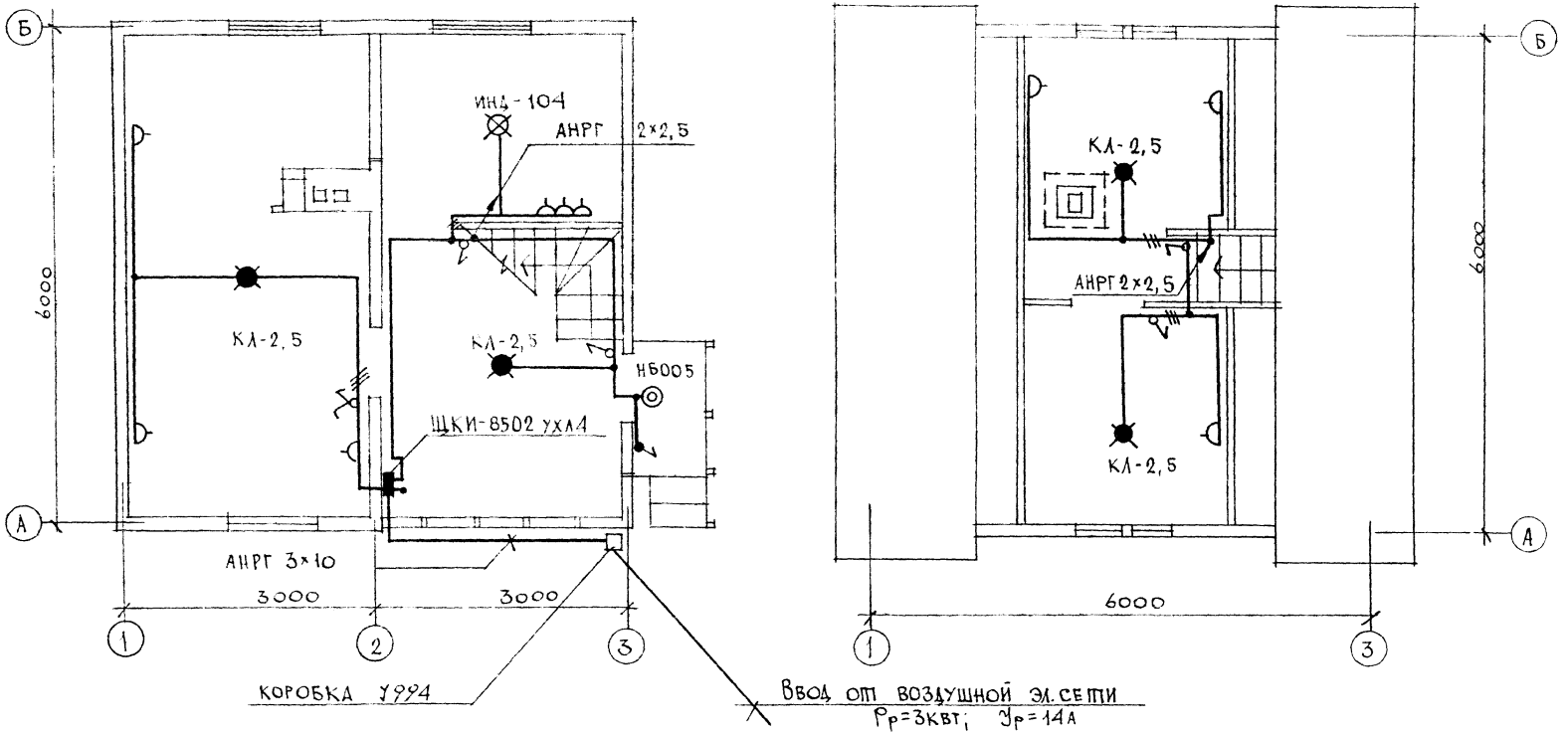


Эл. сеть выполняется:
кабелем АНРГ-660 на скобах открыто по стенам и по потолкам.

| | | | | | | |
|---|---|---|---|---|---|---|
| | | | | 189-000-362.85 | | ЭО |
| | | | | | | |
| Н.КОНТР. | ВЕРХОВСКИЙ | | | Одноэтажный летний садовый домик с мансардой | СТАДИЯ | ЛИСТ | ЛИСТОВ |
| НАЧ.ОТД. | ГОЛОВКИН | | | | Р.П | 2 | |
| ГЛ.ИНЖ.ОТД. | ВЕРХОВСКИЙ | | | | | | |
| ГИП | КУРОЧКИН | | | План осветительной сети | ЦНИИЭП ГРАЖДАНСЕЛЬСТРОЙ | | |
| РУК. ГР. | СОЛОВЬЕВА | | | | | | |
| ИСПОЛН | КРУТОВА | | | | | | |
| ПРОВЕР | СОЛОВЬЕВА | | | | | | |

ПРИВЯЗАН

ИНВ N

ТИПОВОЙ ПРОЕКТ 189-000-362.85 АЛЬБОМ I

СОГЛАСОВАНО

| | | |
|---|---|---|
| ГИП ОБ | КРЕЙНИС | |
| ГИП ВК | МОЛОДКИН | |

| ИНВ. № ПОДЛ. | ПОДПИСЬ И ДАТА | ВЗАМ. ИНВ. № |
|---|---|---|
| 17-3366-2 | | |

21896 01 30

Типовой проект 189-000-362.85 Альбом I

## Ведомость рабочих чертежей основного комплекта СС

| Лист | Наименование | Примечание |
|---|---|---|
| 1 | Общие данные. | |
| 2 | Схема расположения устройств связи. План кровли. | |
| 3 | План этажа и мансарды. | |

## Ведомость ссылочных и прилагаемых документов

| Обозначение | Наименование | Примечание |
|---|---|---|
| | Ссылочные документы | |
| 2.190.1/72. Выпуск V | Узлы и детали инженерного оборудования жилых и общественных зданий для сельского строительства. | |
| | Прилагаемые документы | |
| 189-000-362.85-СС. ВМ | Ведомость потребности в материалах. | Альбом III |
| 189-000-362.85-СС. СО | Спецификация оборудования. | Альбом IV |

## Основные показатели

| Наименование | Ед. изм. | Кол-во |
|---|---|---|
| Радиофикация | | |
| Количество абонентских точек. | шт. | 3 |
| | | |

## Общие указания

Для защиты устройств связи от атмосферных разрядов проектом предусматривается молниезащита. Молниеотвод выполняется из арматурной стали ⌀ 8мм и покрывается битумом за 2 раза. Вертикальный спуск молниеотвода выполняется по стене на штырях или скобах.

Для заземления используются электроды из угловой стали разм. 50×50×5мм, забиваемые в землю на 0,5м. Расстояние между ними 5.0 м Электроды соединяются стальной полосой разм. 20×5мм. Количество электродов определяется при привязке проекта в зависимости от электрического сопротивления грунта.

Типовой проект выполнен в соответствии с действующими нормами и правилами.

Главный инженер проекта /Бородкин/

Главный инженер проекта привязки

Инв.№ подл. | Подпись и дата | Взам. инв.№ | 173366-3

| | | | |
|---|---|---|---|
| Привязан: | | | |
| Инв.№ | | | |
| 189-000-362.85 | | | СС |
| Н. контр. | Верховский | | |
| Нач. ОТД. | Головкин | | |
| Гл. инж. от. | Верховский | | |
| ГИП | Бородкин | | |
| Рук. гр. | Петрова | | |
| Исполн. | Логинова | | |
| Провер. | Петрова | | |
| Одноэтажный летний садовый домик с мансардой | Стадия: РП | Лист: 1 | Листов: 3 |
| Общие данные | ЦНИИЭП гражданселькстрой | | |

Типовой проект 189-000-362.85 Альбом I

## Схема расположения устройств связи

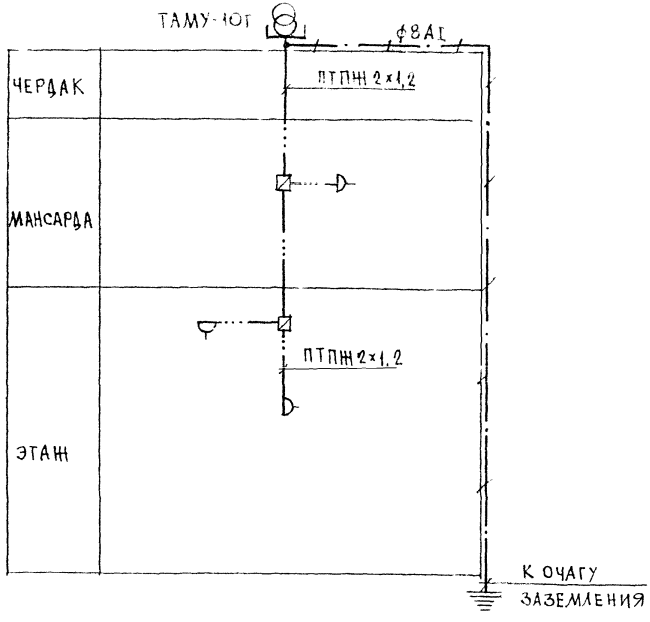


## План кровли

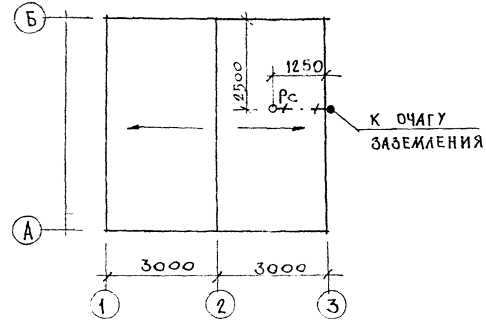


Установка радиостойки уточняется по месту строительства в зависимости от внешних условий прохождения радиофидера.

| | | | | | |
|---|---|---|---|---|---|
| Н.контр. | Берховский | | 189-000-362.85 СС | | |
| Нач.отд. | Головкин | | | | |
| Гл.инж.от. | Верховский | | Одноэтажный летний садовый домик с мансардой | Стадия Р | Лист 2 | Листов |
| ГИП | Бородкин | | | | |
| Рук.гр. | Петрова | | Схема расположения устройств связи. План кровли. | ЦНИИЭП Гражданселстрой | |
| Исполн. | Логинова | | | | |
| Пробер. | Петрова | | | | |

Привязан

Инв. N

Инв. N подл. 17-3366-4 | Подпись и дата | Взам. инв. N

21896-01 32

Типовой проект
189-000-362.85
Альбом I

План этажа

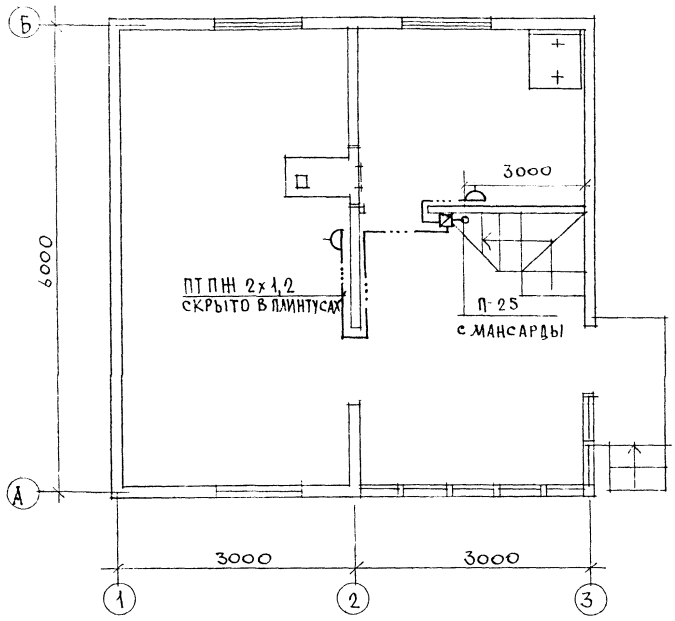


План мансарды

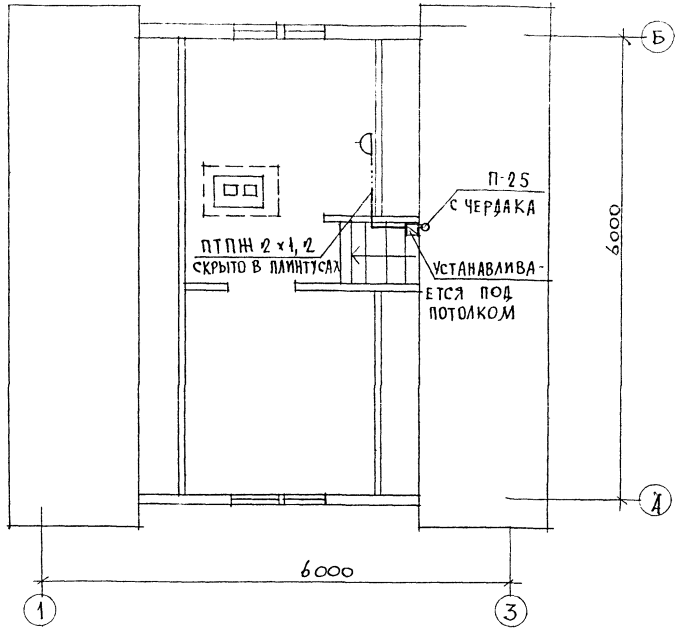


Установка радиостойки уточняется по месту строительства в зависимости от внешних условий прохождения радиофидера.

| | | | |
|---|---|---|---|
| Инв. № подл. | Подпись и дата | Взам. инв. № | |
| 17-3566-5 | | | |

ПРИВЯЗАН

ИНВ. N

| | | |
|---|---|---|
| Н. контр. | Верховский | |
| Нач. отд. | Головкин | |
| Гл. инж. отд. | Верховский | |
| ГИП | Бородкин | |
| Рук. гр. | Петрова | |
| Исполн. | Логинова | |
| Провер. | Петрова | |

189-000-362.85 СС

Одноэтажный летний садовый домик с мансардой

| Стадия | Лист | Листов |
|---|---|---|
| Р | 3 | |

План этажа и мансарды

ЦНИИЭП граждансельстрой

| Позиция | Наименование и техническая характеристика оборудования и материалов. Завод-изготовитель (для импортного оборудования-страна, фирма) | Тип, марка оборудования. Обозначение документа и номер опросного листа | Единица измерения: Наименование | Единица измерения: Код | Код завода изготовителя | Код оборудования, материала | Цена единицы оборудования, тыс. руб. | Количество | Масса единицы оборудования, кг |
|---|---|---|---|---|---|---|---|---|---|
| 1 | 2 | 3 | 4 | 5 | 6 | 7 | 8 | 9 | 10 |
| | I Электрооборудование и материалы, поставляемые заказчиком | | | | | | | | |
| | I.1. Комплектные устройства для распределения энергии при напряжении до 1000 в | | | | | | | | |
| 1 | Щиток квартирный с счетчиком СО И446 | ЩКИ8502-УХА4 | К-т | 671 | | 343433 | | 1 | |
| | I.2. Комплектные устройства с предохранителями и выключателями | | | | | | | | |
| 1 | Коробка | У-994 | К-т | 671 | | 3464741215 | | 1 | |
| 2 | Предохранитель на 20А с фарфоровой крышкой однополюсн. резьбовой | Ц-27 | шт | 796 | | 342427 | | 1 | |
| | I.3. Оборудование осветительное | | | | | | | | |
| 1 | Светильник настенный | НБ005×60 | шт | 796 | | 346111 | | 1 | |
| | Лампа накаливания | Б220-40 | шт | 796 | | 3466125106 | | 1 | |
| | I.4. Кабельные изделия | | | | | | | | |
| 1 | Кабель сечением 5×10 мм² | АНРГ-660 | м | 006 | | 3522341133 | | 10 | |
| 2 | Кабель сечением 3×2,5 мм² | АНРГ-660 | м | 006 | | 3522341130 | | 25 | |
| 3 | Кабель сечением 2×2,5 мм² | АНРГ-660 | м | 006 | | 3522341115 | | 70 | |
| | 2. Оборудование, поставляемое подрядчиком | | | | | | | | |
| | 2.1. Установочные изделия | | | | | | | | |

Типовой проект 189-000-362.85 Альбом 1

Инв. № подл. | Подпись и дата | Взам. инв. №

17 3366-6

Привязан

Инв. №

| | | |
|---|---|---|
| Н. контр. | Верховский | |
| Нач. отд. | Головкин | |
| Гл. и отд. | Верховский | |
| ГИП | Курочкин | |
| Рук. гр. | Соловьева | |
| Исполн. | Крутова | |
| Провер. | Соловьева | |

189-000-362.85-30 СО

Спецификация оборудования

| Стадия | Лист | Листов |
|---|---|---|
| Р.П. | 4 | 2 |

ЦНИИЭП Гражданельстрой

| Позиция | Наименование и техническая характеристика оборудования и материалов. Завод-изготовитель (для импортного оборудования - страна, фирма) | Тип, марка оборудования. Обозначение докум. и номер опросного листа | Единица измерения | | Код завода изготовителя | Код оборудования, материала | Цена единицы оборудования тыс. руб. | Количество | Масса единицы оборудования кг. |
|---|---|---|---|---|---|---|---|---|---|
| | | | Наименование | Код | | | | | |
| 1 | 2 | 3 | 4 | 5 | 6 | 7 | 8 | 9 | 10 |
| 1 | Патрон подвесной пластмассовый | инд. 0104 | шт | 796 | | 346411 | | 1 | |
| 2 | Клемма люстровая | КЛ - 2,5 | шт | 796 | | 3449633102 | | 4 | |
| 3 | Розетка штепсельная 2-х полюсная с 3-м заземляющим | | | | | | | | |
| | контактом для открытой установки 6А, 250В | У - 210 | шт. | 796 | | 346443 | | 1 | |
| 4 | Розетка штепсельная 2-х полюсная для открытой | | | | | | | | |
| | установки 6А, 250В | инд. 0322 | шт. | 796 | | 346443 | | 8 | |
| 5 | Выключатель одноклавишный для открытой установки | | | | | | | | |
| | 6А, 250В | инд. 0202 | шт. | 796 | | 346421 | | 4 | |
| 6 | То же, сдвоенный | инд. 0281 | шт. | 796 | | 346423 | | 1 | |
| 7 | Выключатель брызгозащищенный 6А, 250В | инд. 0262 | шт. | 796 | | 346426 | | 1 | |

Альбом 1

Типовой проект 189-000-362.85

Инв. № подл. | 17-3366-7 | Подпись и дата | Взам. инв. №

Привязан

Инв. №

189-000-362.85-30.СО

Лист 2

21896-01 35

| Позиция | Наименование и техническая характеристика оборудования и материалов. Завод-изготовитель (для импортного оборудования - страна, фирма) | Обозначение документа и номер опорного листа | Единица измерения: Наименование | Единица измерения: Код | Код завода изготовителя | Код оборудования, материала | Цена единицы оборудования, тыс. руб. | Количество | Масса единицы оборудования, кг |
|---|---|---|---|---|---|---|---|---|---|
| 1 | 2 | 3 | 4 | 5 | 6 | 7 | 8 | 9 | 10 |
| | I Оборудование и материалы, поставляемые заказчиком | | | | | | | | |
| | Радиофикация | | | | | | | | |
| | Абонентский трансформатор | ТАМУ-10Т | | | | | | | |
| | | ТУ45-74.7ТО | | | | | | | |
| | | 473 004 ТУ | шт | 796 | | 529535 | | 1 | |
| | Коробка ограничительная | УКС-2С | | | | | | | |
| | | ГОСТ10040-75* | шт | 796 | | 529553 | | 2 | |
| | Радиорозетка | РПВ-II | | | | | | | |
| | | ГОСТ8659-78* | шт | 796 | | 529537 | | 3 | |
| | II Кабельная продукция | | | | | | | | |
| | Провод радиотрансляционный | ПТПЖ 2×1,2 | | | | | | | |
| | | ГОСТ10254-75Е | м | 006 | | 357300 | | 20 | |
| | III Материалы, поставляемые подрядчиком | | | | | | | | |
| | Радиостойка | РС-1 | | | | | | | |
| | | ГОСТ 8715-78* | шт | 796 | | 529746 | | 1 | |

Альбом I

Типовой проект 189-000-362 85

Взам. инв. № | Подпись и дата | Инв. № подл. 8 | 17-336

Привязан

Инв. №

| | | |
|---|---|---|
| Н. контр. | Верховский | |
| Н. отд. | Головкин | |
| Г. и. от | Верховский | |
| Гл. сп. | Бородкин | |
| Рук. гр. | Петрова | |
| Испол. | Логинова | |
| Провер. | Петрова | |

189-000-362.85-СС СО

Спецификация оборудования

| Стадия | Лист | Листов |
|---|---|---|
| РП | I | I |

ЦНИИЭП гражданселькстрой

gost.e-ecolog.ru