ТИПОВОЙ ПРОЕКТ
164-12-212.87

ОБЩЕЖИТИЕ

ДЛЯ РАБОЧИХ И СЛУЖАЩИХ
НА 50 МЕСТ
СО СТЕНАМИ ИЗ КИРПИЧА
СЕРИЯ 12

АЛЬБОМ I

Архитектурно-строительные, санитарно-технические, электротехнические чертежи, чертежи связи и сигнализации.

gost.e-ecolog.ru

ТИПОВОЙ ПРОЕКТ
164-12-212.87
ОБЩЕЖИТИЕ
ДЛЯ РАБОЧИХ И СЛУЖАЩИХ
НА 50 МЕСТ
СО СТЕНАМИ ИЗ КИРПИЧА
СЕРИЯ 12
АЛЬБОМ I

СОСТАВ ПРОЕКТА:

Альбом I - Архитектурно-строительные, санитарно-технические, электротехнические чертежи, чертежи связи и сигнализации.
Альбом II - Спецификации оборудования
Альбом III - Ведомость потребности в материалах.
Альбом IV - Сметы.

Разработан
проектным институтом
ЦНИИЭП граждансельстрой

Проект утвержден
Госгражданстроем
Приказ N115 от 08.04.1987 г.

Гл. инженер института подп. М.Х. Атабаев
Гл. архитектор проекта. " Ю.В. Горохов

© ЦИТП Госстроя СССР. 1988

Типовой проект 164-12-212.87 Альбом I

№№ листов	Наименование	№№ стр.
	Обложка	
	Титульный лист	1
	Ведомость чертежей	2
	Ведомость рабочих чертежей основного комплекта марки АС	
1	Общие данные (начало)	3
2	Общие данные (продолжение)	4
3	Общие данные (окончание)	5
4	Фундаменты. Таблица нагрузок. Перекрытие над подвалом	6
5	План фундаментов. Сечения 1-1÷5-5	7
6	Фундаменты. Сечения 6-6÷15-15. Крыльцо №1	8
7	План подпольных каналов.	9
8	План 1 этажа. План подвала на отм. -3.300	10
9	План типового этажа	11
10	Разрез I-I. Фасад А-Ж. Декоративная отделка парапета	12
11	Фасады 1-6; 6-1; Ж-А	13
12	План чердака	14
13	Планы полов. Экспликация полов	15
14	Планы сборных перегородок из гипсобетонных панелей	16
15	Варианты стен из ячеистобетонных мелких блоков и сборных перегородок из ГКЛ	17
16	Спецификация столярных изделий	18
17	Схемы перемычек 1-3 этажей. Ведомость	19
18	Спецификация к ведомости перемычек	20
19	Развертки стен по осям „2", „5"	21
20	Лестница	22
21	Схема расположения плит перекрытия над 1 этажом	23
22	Схема расположения плит перекрытия над 2 этажом	24
23	Схема расположения плит перекрытия над 3 этажом	25
24	Монолитные участки УМ-1; 2. Балконы у оси „Б" и „Ж"	26
25	Металлическая балка балкона	27
26	Монтажная схема стропил. Спецификация	28

№№ листов	Наименование	№№ стр.
27	Кровля. Разрезы. Узлы.	29
28	Ограждение балкона с остеклением	30
29	Встроенные шкафы ВШ-1, ВШ-3	31
30	Встроенный шкаф ВШ-2. Узлы	32
31	Слуховое окно ОС-1. Фрамуга ИФ-1. Дверка ревизии ЛД-1	33
32	Фрагмент фасада (кладки) с деталями стен для варианта из ячеистобетонных блоков	34
	Чертежи отопления и вентиляции марки ОВ	
1	Общие данные	35
2	План 1 этажа и план подвала	36
3	План типового этажа	37
4	Схема системы отопления	38
5	Узел управления и схемы систем ВЕ1÷ВЕ6. В1	39
	Чертежи водопровода и канализации марки ВК	
1	Общие данные	40
2	Планы 1 этажа и подвала	41
3	План типового этажа. Схема системы К1 (выпуск К1)	42
4	Схемы систем $В_4, Т_3, Т_4$. Схема системы К1 (выпуск К1-2)	43
	Чертежи силового электрооборудования и электроосвещения марки ЭО	
1	Общие данные	44
2	Принципиальная схема питающей сети	45
3	План расположения силовой и питающей сетей 1и типового этажей. Расчетная схема силовой сети	46
4	План расположения осветительной сети 1 и типового этажей. Данные о групповых щитках	47
1	Опросный лист на вводно-распределительное устройство	48
	Чертежи связи и сигнализации марки СС	
1	Общие данные (начало)	49
2	Общие данные (окончание)	50
3	Схема расположения устройств связи	51
4	План 1 этажа	52
5	План типового этажа. План кровли	53

Взам. инв.№ | Подпись и дата | Инв.№ подл.

Нормок.	Румянцева		Т.П. 164-12-212.87 АС
Нач.маст.	Каравдев		
Зам.нач.	Коврижкин		
ГАП	Горохов		Ведомость чертежей
ГИП	Румянцева		Стадия Р; Лист; Листов
Рук.гр.	Зеликина		ЦНИИЭП Граждансельстрой
Ст.инж.	Воронцова		

Типовой проект 164-12-212.87 Альбом I

Ведомость рабочих чертежей основного комплекта марки АС

№№ листов	Наименование	№№ стр.
1	Общие данные (начало)	3
2	Общие данные (продолжение)	4
3	Общие данные (окончание)	5
4	Фундаменты. Таблица нагрузок. Перекрытие над подвалом	6
5	План фундаментов. Сечения 1-1÷5-5	7
6	Фундаменты. Сечения 6-6 ÷ 15-15. Крыльцо №1	8
7	План подпольных каналов	9
8	План 1 этажа. План подвала на отм. -3.300	10
9	План типового этажа	11
10	Разрез I-I. Фасад А-Ж. Декоративная отделка парапета	12
11	Фасады 1-6; 6-1, Ж-А	13
12	План чердака	14
13	Планы полов. Экспликация полов	15
14	Планы сборных перегородок из гипсобетонных панелей	16
15	Варианты стен из ячеистобетонных мелких блоков и сборных перегородок из ГКЛ	17
16	Спецификация столярных изделий	18
17	Схемы перемычек 1-3 этажей. Ведомость	19
18	Спецификация к ведомости перемычек	20
19	Развертки стен по осям „2"; „5"	21
20	Лестница	22
21	Схема расположения плит перекрытия над 1 этажом	23
22	Схема расположения плит перекрытия над 2 этажом	24
23	Схема расположения плит перекрытия над 3 этажом	25
24	Монолитные участки УМ-1; 2. Балконы у оси „Б" и „Ж"	26
25	Металлическая балка балкона	27
26	Монтажная схема стропил. Спецификация	28
27	Кровля. Разрезы. Узлы.	29
28	Ограждение балкона с остеклением	30
29	Встроенные шкафы ВШ-1, ВШ-3	31
30	Встроенный шкаф ВШ-2. Узлы	32
31	Слуховое окно ОС-1. Фрамуга ИФ-1. Дверка ревизии ЛД-1	33
32	Фрагмент фасада (кладки) с деталями стен для варианта из ячеистобетонных блоков	34

Ведомость спецификаций

Лист	Наименование	Примечание
АС-7	Спецификация элементов подпольных каналов	
АС-14	Спецификация сборных перегородок из гипсобетонных панелей	
АС-15	Спецификация сборных перегородок ГКЛ	
АС-16	Спецификация столярных изделий	
АС-18	Спецификация к ведомости перемычек	
АС-21	Спецификация к схемам расположения элементов над 1 этажом	
АС-22	Спецификация к схемам расположения элементов над 2 этажом	
АС-23	Спецификация к схемам расположения элементов над 3 этажом. Спецификация металлических изделий	
АС-24 АС-25	Спецификация элементов балконов	
АС-20	Спецификация элементов лестницы	
АС-26	Спецификация элементов стропил	
АС-29 АС-30	Спецификация элементов встроенных шкафов	
АС-31	Спецификация элементов слухового окна и ЛД	

Ведомость основных комплектов рабочих чертежей

Обозначение	Наименование	Примечания
АС	Архитектурно-строительные чертежи	Альбом I
ОВ	Отопление и вентиляция	"
ВК	Внутренний водопровод и канализация	"
ЭО	Силовое электрооборудование и электроосвещение	"
СС	Связь и сигнализация	

Ведомость ссылочных и прилагаемых документов

Обозначение	Наименование	Примечание
Серия 1.141-1 в.60; 63	Панели перекрытий железобетонные многопустотные	
Серия 1.243.1-4	Плиты плоские железобетонные	
Серия 1.038.1-1 в.1.2	Перемычки железобетонные для зданий с кирпичными стенами	
ГОСТ 8717.1-84	Ступени	
Серия 1.256.2-2 в.1	Ограждение лестниц	
Серия 1.151.1-6 в.2	Лестничные марши	
Серия 1.152.1-8 в.2	Лестничные площадки	
Серия 1.225-2 в.11	Прогоны железобетонные опорные подушки	
Серия 1.136.5-16	Окна и балконные двери деревянные с двойным остеклением для жилых зданий в 2 частях	
Серия 1.136.5-17	Окна и балконные двери деревянные с тройным остеклением для жилых зданий	
Серия 1.136.5-18	Окна и балконные двери деревянные со стеклопакетами и стеклами для жилых зданий	
Серия 1.136.5-19	Двери деревянные наружные для жилых и общественных зданий	
Серия 1.136-10	Двери деревянные внутренние для жилых и общественных зданий	
Серия 1.136-12	Унифицированные деревянные фрамуги для жилых, общественных зданий	
ГОСТ 17280-79	Подоконные деревянные доски	
Серия 1.172.5-6	Встроенные и антресольные шкафы шкафы-перегородки каркасной конструкции из унифицированных элементов	
Серия 1.131.9-21	Панели перегородок гипсобетонные для жилых зданий	
Серия 1.131.9-24 в.2	Перегородки из гипсокартонных листов для жилых зданий	
ГОСТ 11047-72	Детали и изделия деревянные для малоэтажных жилых и общественных зданий	
ГОСТ 6787-80	Плитки керамические для полов	
ГОСТ 16233-77	Листы асбестоцементные унифицированного профиля	
ГОСТ 5781-82*	Сталь горячекатаная для армир. ж.б. конструкций	
ГОСТ 103-76*	Полоса стальная горячекатаная	
ГОСТ 8509-86	Уголки стальные горячекатаные равнополочн.	
ГОСТ 8239-72*	Сталь горячекатаная. Балки двутавровые	
	Прилагаемые документы Спецификация оборудования	Альб. II
	Ведомости потребности в материалах	Альб. III
	Сметы	Альб. IV

Пояснительная записка

Рабочая документация общежития на 50 мест со стенами из кирпича для рабочих и служащих разработана на основании проекта утвержденного Госграждансторем приказ №115 от 8.04.87.

Область применения

II и III климатические районы; I в климатический подрайон

Расчетная зимняя температура наружного воздуха -20°С, -30°С (основное решение) - 40°С.

Нормативное значение снеговой нагрузки - 1.0 кпа (100 кг.с/м²)

Нормативное значение ветрового давления - 0.38 кпа (38 кгс/м²)

Рельеф территории - спокойный, грунтовые воды отсутствуют, нормативные характеристика грунта приняты по СН 227-82.

Характеристика здания

Класс ответственности - II

Степень долговечности - II

Степень огнестойкости - II

Ориентация - широтная

При привязке проект выполнен в соответствии с действующими нормами и правилами.

Гл. инж. проекта привязки

При разработке проект выполнен в соответствии с действующими нормами и правилами (в том числе по взрыво-пожарной безопасности)

Гл. арх. проекта /Горохов Ю.В./

Гл. инж. проекта /Румянцева К.Н./

Инв. № подл. | Подпись и дата | Взам. инв. №

Нормок.	Румянцева		
Нач. маст.	Караваев		
Зам. нач.	Коврижкин		
ГАП	Горохов		
ГИП	Румянцева		
Рук. гр.	Зеликина		
Ст. инж.	Гришина		
Провер.	Зеликина		

Т.П. 164-12-212.87 АС

Общежитие для рабочих и служащих на 50 мест

Стадия	Лист	Листов
Р	1	

Общие данные (начало)

ЦНИИЭП Гражданстельстрой

Типовой проект 164-12-212.87 Альбом I

Конструктивное решение

Пространственная жесткость здания обеспечивается совместной работой горизонтального диска перекрытий внутренних и наружных продольных и поперечных стен

Строительные конструкции и отделка

Наименование	Варианты	Характеристика
Фундаменты	1	Ленточные бутобетонные /бут М100. бетон 8.5/
Цоколь	1	Кирпич КР 75/1600/35 ГОСТ 530-80
Стены наружные	1 2	Кирпич КРП 75/1400/15 ГОСТ 530-80 Ячеистые бетонные мелкие блоки γ=1000 кг/м3 ГОСТ 21520-76
Стены внутренние	1 2	Кирпич КР 75/1600/ ГОСТ 530-80 на растворе М 25 Ячеистые бетонные мелкие блоки ГОСТ 21520-76
Перемычки	1	Сборные железобетонные по серии 1.038.1-1 в. 1.2
Перекрытие и покрытие	1	Сборные жел.бет. панели серии 1.141-1 в. 60, 63, 1.243.1-4
Перегородки	1 2	Гипсобетонные по серии 1.131.9-21 поэлементной сборки из ГКЛ по серии 1.131.9-24 в.2
Крыша, кровля	1	Крыша чердачная с наслонными стропилами кровля - волнистые астестоцементные листы ГОСТ 16233-77
Окна	1 2 3 4	Двойное остекление в раздельных переплетах (основной) по серии 1.136.5-16 Двойное остекление в спаренных переплетах по серии 1.136.5-16 Тройное остекление по серии 1.136.5-17 Окна и балконные двери со стеклопакетами серия 1.136.5-18
Двери наружные	1	Двери деревянные наружные для жилых и общественных зданий по серии 1.136.5-19
Двери внутренние	1	Двери деревянные внутренние по серии 1.136-10
Отделка наружная		см. ведомость отделки фасадов АС-3
Отделка внутренняя		см. ведомость отделочных работ АС-3
Наибольшая масса монтажного элемента /панель покрытия - 2.1т/		

Инженерное оборудование

Водопровод		1	от внешних сетей
Канализация		1	во внешнюю сеть канализации
Отопление		1	от внешних тепловых сетей
Вентиляция		1	вытяжная с естественным побуждением частично с механическим
Водоснабжение	Холодное	1	от внешних сетей
	Горячее	1	от внешних тепловых сетей
Электроосвещение		1	лампы накаливания
Электроснабжение			Централизованное с подключением к внешним сетям
Связь и сигнализация			Централизованная с подключением к внешним сетям

Инв.№ подл. | Подпись и дата | Взам. инв.№

Технико-экономические показатели

Наименование	Един изм	Всего
Объем строительный здания	м3	2874
в том числе: подземной части	м3	155.0
Площадь застройки	м2	342
общая без учета летних помещ.	м2	719
жилая	м2	300
Общая с учетом летних помещ.	м2	725
K_1 = жилая площадь / общая площадь		0.41
Сметная стоимость		
Общая сметная стоимость	тыс.руб.	99.09
в том числе: строительно-монтажных работ	"	85.28
стоимость строительно-монтажных работ 1м2 общей пл.	руб.	118.61
то же 1 м3 строительного объема здания	руб	29.67
Трудовые затраты		
на здание	ч/д	2.26
на 1м2 приведенной общей площади		
Эксплуатационные показатели		
Расход воды	м3/сут	14.0
холодной	л/сек	0.45
горячей	"	0.59
канализационные стоки	"	2.64
Тепла	ккал/час	94200
	квт	109.28
в том числе: на отопление	"	396 00 / 45.94
на горячее водоснабж.	"	54600 / 63.34
Тепла на отопление 1м2 общей площади	"	55.1 / 0.06
Потребная электрическая мощность	квт	72.4

Таблица толщин наружных стен "а" в зависимости от расчетных зимних температур наружного воздуха

Материал стен	Расчетная зимняя t° наружного воздуха		
	-20°	-30°	-40°
Кирпич керамический, рядовой, пустотелый γ=1400 кг/м3 ГОСТ 530-80 $\gamma_{кл}$=1600 кг/м3	ГПШ 380 3см	—	—
	—	ГПШ 510 3см	—
	—	—	ГПШ 640 3см
Вариант наружных стен из ячеистых бетонных мелких блоков γ=1000 кг/м3 ГОСТ 21520-76	—	ГПШ 410 3см	—

Таблица толщин утеплителя в зависимости от различных температур наружного воздуха

Крыша	Утеплитель	Расчетная зимняя t° наружного воздуха		
		-20°	-30°	-40°
Чердачная с наслонными стропилами	Ячеистый бетон γ=400 кг/м3 ГОСТ 25485-82	200	250	300
Совмещенная /участок перекрытия 1го этажа/		150	200	250

Указание по производству работ в зимнее время

Проект разработан, исходя из условий производства работ в летнее время при производстве работ в зимнее время следует соблюдать соответствующие пункты глав СНиП III-15-76, СНиП III-16-80, СНиП III-17-78, СНиП III-20-74.

Антикоррозийная защита конструкций

Работы производить при соблюдении пунктов СНиП III-23-76, выполнение антикоррозийных мероприятий должно обязательно оформляться специальными актами на скрытые работы.

Сведения о патентоспособности и патентной чистоте

Принятые конструкции и узлы не патентоспособны, так как являются проектной переработкой известных решений и обладают патентной чистотой в отношении СССР по состоянию на 25.08.87г.

Указания по привязке проекта

Проект может быть принят к строительству после корректировки фундаментов согласно конкретным гидрогеологическим, планировочным условиям площадки, степенью инженерного благоустройства населенного пункта.

При применении проекта должны быть внесены соответствующие коррективы: необходимо исключить все чертежи вариантов, не применяемых в данном строительстве, во всех оставшихся чертежах должны быть вычеркнуты детали, размеры, спецификации и т.п. относящиеся к неиспользуемым вариантам.

Ведомость объемов сборных бетонных и железобетонных конструкций по рабочим чертежам основного комплекта марки АС

	Наименование группы элементов конструкции	Код	Кол-во м2	Примечание
1	Ригели и прогоны с общим армированием из тяжелого бетона	582521	1.128	
2	Плиты перекрытий с обычным армированием из тяжелого бетона	584221	98.157	
3	Перемычки с обычным армированием из тяжелого бетона	582821	10.91	
4	Элементы лестниц с обычным армированием из тяжелого бетона	589121	5.91	
	Всего бетона и железобетона		116.105	

Нормок.	Румянцева	
Нач. маст	Караваев	
Зам.нач.	Коврижкин	
ГАП	Горохов	
ГИП	Румянцева	
Рук. гр.	Зеликина	
ст.инж	Гришина	
провер.	Зеликина	

Привязан

Инв.№

т.п. 164-12-212.87 АС

Общежитие для рабочих и служащих на 50 мест

Общие данные (продолжение)

Стадия	Лист	Листов
Р	2	

ЦНИИЭП Гражданселькстрой

Типовой проект 164-12-212.87 Альбом I

Ведомость отделки помещений

площадь м²

Наименование помещения	потолок		стены или перегородки		низ стен или перегородок (панель)			Примечания
	площадь	вид отделки	площадь	вид отделки	площадь	вид отделки	высота, мм	
вестибюль, тамбур лестничная клетка	86.0	улучшенная клеевая окраска	215.4 215.4	штукатурка, водоэмульсионная окраска	—	—	—	отделка на всю высоту
комната учебных занятий комната для работы кружков и спортивных занятий, зал-аудитория-комната отдыха коридор	81.7	то же	82.4 138.7	то же	—	—	—	то же
жилые комнаты, комната коменданта, прихожая, встроенные шкафы	432.6	—"—	475.9 1066.2	штукатурка по кирпичным стенам оклейка обоями	—	—	—	—"—
кухня-столовая	55.5	—"—	35.4 48.2	штукатурка, улучшенная клеевая окраска	106.4	штукатурка, масляная окраска	1800	см. общие примечания п.1
					19.2	глазурован. плитка	600	
кладовые чистого и грязного белья, гладильная, хозяйственная кладовая, сушка и хранение рабочей одежды, коридор	51.4	—"—	124.4 1833	штукатурка, масляная окраска	—	—	—	отделка на всю высоту
душевая, санузел, постирочная	48.3	—"—	28.6 73,2	штукатурка, улучшенная клеевая окраска	56.1 162.2	штукатурка, масляная окраска,	1800	см. общие примечания п.2
					49.9	глазур.плитка	1800	(метлахская пл-5·50м²)
электрощитовая, узел ввода лестничная клетка в подвале	37.0	побелка	95.3 102.2	кладка без расшивки швов побелка	—	—	—	

1. Облицовывается поверхность стены по всей длине кухонного фронта на высоту 0.6 м глазурованной плиткой (белой без рисунка) между напольными и навесными шкафами, включая боковые стены у плиты и мойки.

2. В санузле стены облицовываются керамической метлахской плиткой в цокольной части на высоту 0.10 м стены, к которым примыкают санитарные приборы облицовываются глазурованной плиткой (белой без рисунка) на высоту 1.8 м

Стена, примыкающая к душевому поддону окрашивается масляной краской на высоту помещения. Облицовка остальных участков стен в цокольной части выполняется глазурованной плиткой на высоту 0.15м.

Архитектурно-планировочное решение

Здание общежития на 50 мест запроектировано секционного типа с жилыми ячейками на 10 человек с возможностью их переоборудования в квартиры для посемейного заселения.

В состав каждой ячейки входит 2 жилые комнаты на 3 человека и на 2 человека. Ячейки оборудуются туалетом и умывальной (душевой), размещаемыми в прихожей.

Кухни оборудуются мойками, электроплитами „Электра 1001" возможна установка холодильника. На кухне отводится место для установки обеденного стола с посадкой 3-4 человек.

В гладильной предусматривается сушильный шкаф, хранятся 2 утюга и устанавливается стол для глажения одежды.

В помещении постирочной имеются мойка, ванна и 2 стиральные бытовые машины.

Оборудование и расстановка мебели в жилых комнатах и помещениях общественного назначения разрабатывается привязывающей организацией.

Отделочные работы

А. Наружная отделка

Кирпичная кладка стен из эффективного кирпича у наружной поверхности должна иметь отборный кирпич с четкими гранями. Кладка производится с расшивкой швов.

Балконы запроектированы с остеклением, конструкций выполнены из металлических элементов, которые окрашиваются нитроэмалью в цвет столярных изделий.

Входные двери, оконные переплеты, металлические элементы ограждений балконов, парапета и крыши покрываются масляной краской (нитроэмалью).

Колер для окраски элементов ограждений и столярных изделий принимаются при привязке зданий.

Цоколь облицовывается керамической плиткой типа „Кабанчик".

Б. Внутренняя отделка

Внутренние поверхности стен штукатурятся с последующей оклейкой обоями в жилых комнатах (прихожих, комнате коменданта) и окраской в остальных помещениях. На листе АС-3 представлена ведомость отделочных работ. На листе АС-13 - план и экспликация полов.

Внутреннюю поверхность наружных стен оштукатурить гипсоперлитовой штукатуркой толщиной 3 см.

Для варианта стен из ячеисто-бетонных мелких блоков поверхность стен во влажных помещениях (душевая, постирочная) с клеевой окраской выше панели следует заменить на масляную.

Нормок.	Горохов	
Нач. маст.	Караваев	
Зам. нач.	Ковришкин	
ГАП	Горохов	
РИП	Румянцева	
Рук. гр. арх.	Коромыслов	
ст. архит.	Муравьева	
проверил	Коромыслов	

Привязан

Инв. №

т.п. 164-12-212.87 АС

Общежитие для рабочих и служащих на 50 мест

стадия	лист	листов
Р	3	

Общие данные (окончание)

ЦНИИЭП Гражданселькстрой

22712-01 6

Взам. инв. № | Подпись и дата | Инв. № подл.

Типовой проект 164-12-212.87 Альбом I

Таблица нагрузок размеров подошв фундаментов и привязок к осям

№ сечения	Отметка приложения нагрузки м	Привязочные размеры подошвы фундаментной плиты В и Г к осям при температуре наружного воздуха $t_{н.в}$ и расчетной нагрузке $q_н$ кн/п.м.							
		Кирпич пустотелый						Ячеистобетонные мелкие блоки	
		-20° (380)		-30° (510)		-40° (640)		-30° (410мм)	
		В	Г	В	Г	В	Г	В	Г
1	2	3	4	5	6	7	8	9	10
1-1	0.000	$q_н$= 109.0		$q_н$= 123.0		$q_н$= 137.0		$q_н$= 93.0	
		140	410	120	530	80	620	100	400
		550		650		700		500	
2-2	0.000	$q_н$= 64.0		$q_н$= 80.8		$q_н$= 97.7		$q_н$= 42.	
		140	260	120	380	110	490	120	280
		400		500		600		400	
3-3	-3.300	$q_н$= 93.8		$q_н$= 110.7		$q_н$= 127.5		$q_н$= 76.0	
		240	360	180	420	110	490	240	360
		600		600		600		600	
4-4	0.000	$q_н$= 50.5		$q_н$= 55.7		$q_н$= 60.9		$q_н$= 43.5	
		140	260	120	380	110	490	120	280
		400		500		600		400	
5-5	"	$q_н$= 26.0		$q_н$= 320		$q_н$= 37.4		$q_н$= 19.6	
		120	230	80	320	60	440	100	250
		350		400		500		350	
6-6	"	$q_н$= 67.0		$q_н$= 83.9		$q_н$= 101.0		$q_н$= 43.5	
		140	260	120	380	110	490	120	280
		400		500		600		400	
7-7	-3.300	$q_н$= 110.9		$q_н$= 127.8		$q_н$= 144.6		$q_н$= 93.1	
		24.0	360	180	420	110	490	240	360
		600		600		600		600	
12-12	"	$q_н$= 131.7		$q_н$= 145.4		$q_н$= 159.1		$q_н$= 124.9	
		310	290	250	350	180	420	310	290
		600		600		600		600	
13-13	0.000	$q_н$= 107.2		$q_н$= 120.9		$q_н$= 134.6		$q_н$= 100.5	
		230	370	250	400	300	450	140	310
		600		650		750		550	
15-15	"	$q_н$= 69.5		$q_н$= 86.3		$q_н$= 103.2		$q_н$= 51.7	
		110	290	160	340	200	400	100	300
		400		500		600		400	

№ сечения	Отметка приложения нагрузки м	Размеры подошвы фундамента к осям при расчетной нагрузке $q_н$ кн/п.м	
		Кирпич полнотелый	Ячеистобетонные мелкие блоки
		Внутренние стены	
		В	Г	В	Г
1	2	3		4	
8-8	-3.300	$q_н$= 186.0		$q_н$= 164.4	
		350	350	300	300
		700		600	
9-9	"	$q_н$= 182.4		$q_н$= 156.2	
		350	350	300	300
		700		600	
10-10	0.000	$q_н$= 150.4		$q_н$= 129.0	
		400	400	350	350
		800		700	
11-11	"	$q_н$= 137.0		$q_н$= 111.1	
		270	280	220	230
		550		450	
14-14	-3.300	$q_н$= 182.4		$q_н$= 156.2	
		280	420	220	380
		700		600	

Схема расположения плит перекрытия над подвалом

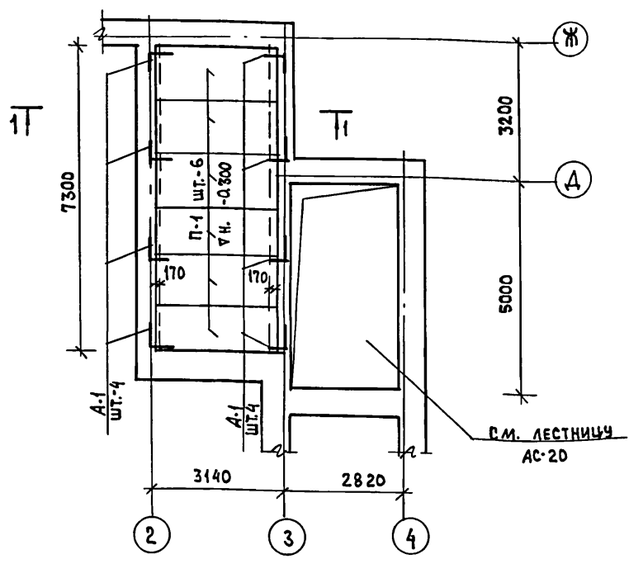

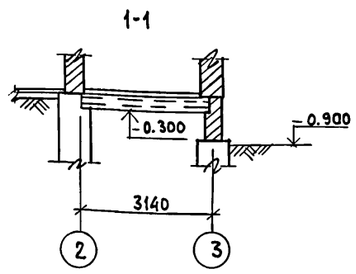

Схема расчетных нагрузок

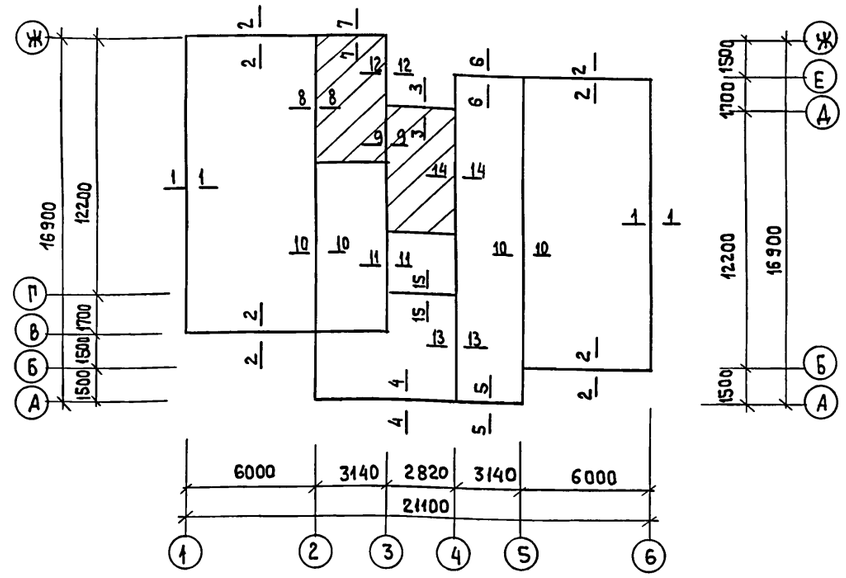

1. Фундаменты под здание разработаны для 2-х вариантов стен: из кирпича пустотелого, из ячеистобетонных мелких блоков для 3-х температур наружного воздуха -20°с; (-30°с - основной); -40°с. Толщину наружных стен „а" в зависимости от выбранного варианта см. таблицу в общих данных лист АС-2
2. При расчете фундаментов принято:
   а. Грунты со следующими характеристиками
   расчетное значение об'емной массы грунта γ = 1.8 г.с/м³
   расчетное значение угла внутреннего трения φ = 28°
   расчетное значение сцепления С= 0.02 кг.с/см²
   расчетное давление на грунт определено согласно п.2 прилож.4 СНиП II-15-74 и принять равным 0.2 мпа при ширине фундамента 1 м и глубине заложения 1 м
   б. Вес снегового покрова на 1 м² горизонтальной поверхности земли R_0 = 1.0 кпа
   в. Объемная масса кладки из кирпича глиняного пустотелого γ = 1600 кг.с/м³, из ячеистобетонных блоков γ = 1000 кг.с/м³
   г. Рельеф участка ровный, площадка строительства горизонтальная, грунтовые воды отсутствуют.
3. Объем бутобетонных фундаментов для вариантов стен:

при	а= 380 мм	V= 117.37 м³
при	а= 510 мм	V= 123.0 м³
при	а= 640 мм	V= 129.0 м³
при	а= 410 мм	V= 111.08 м³

Инв.№ подл. | Подпись и дата | Взамен.инв.№

Привязан			
Инв.№			
Н.контр.	Румянцева		
Нач.маст	Караваев		
Зам.нач.	Коврижкин		
ГАП	Горохов		
ГИП	Румянцева		
Рук.гр.	Зеликина		
Ст.инж.	Воронцова		
Провер.	Зеликина		

Т. П. 164-12-212.87 АС

Общежитие для рабочих и служащих на 50 мест

Фундаменты Таблица нагрузок

Стадия	Лист	Листов
Р	4	

ЦНИИЭП Граждансельстрой

22712-01 7

Типовой проект 164-12-212.87 Альбом I

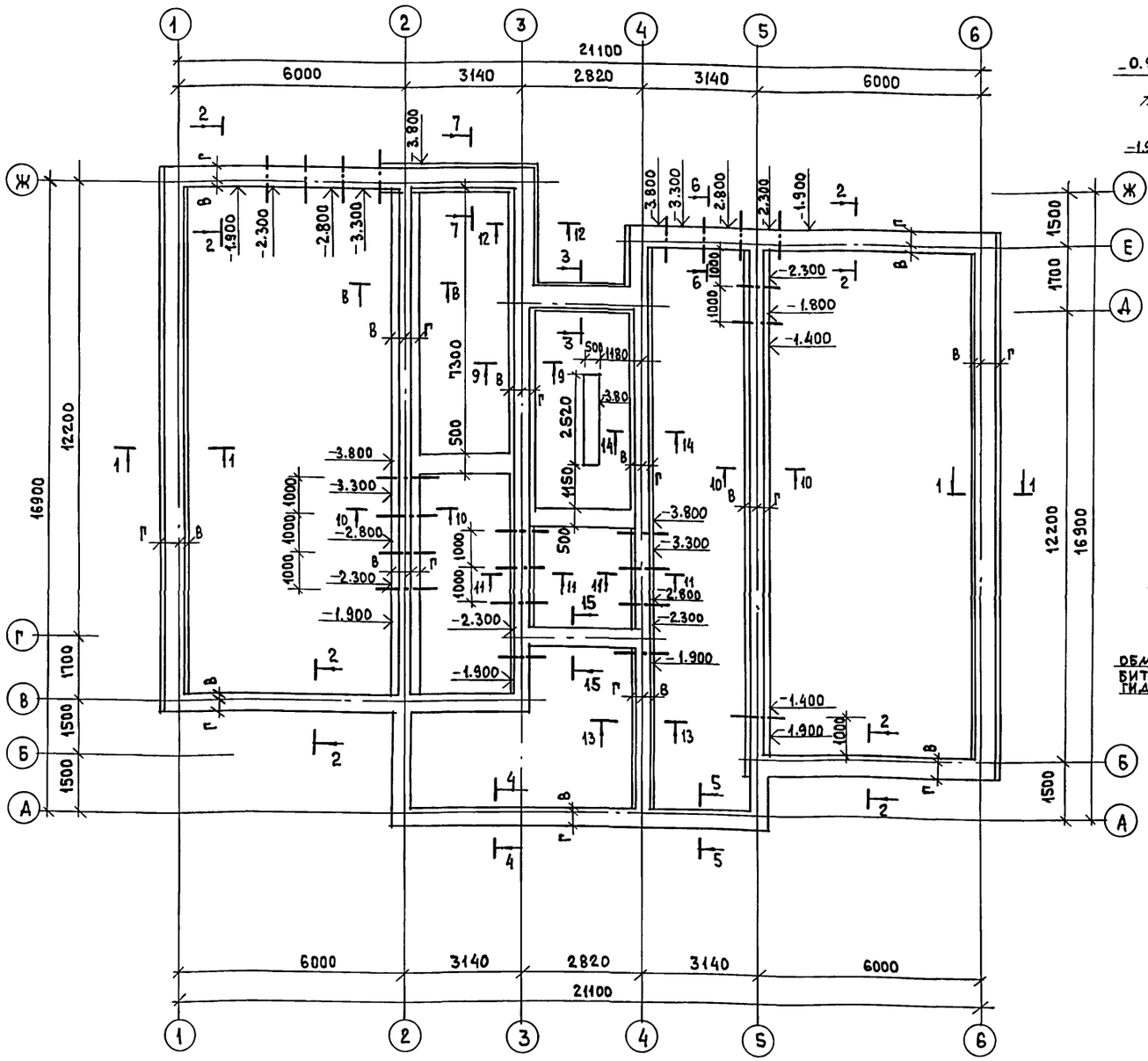

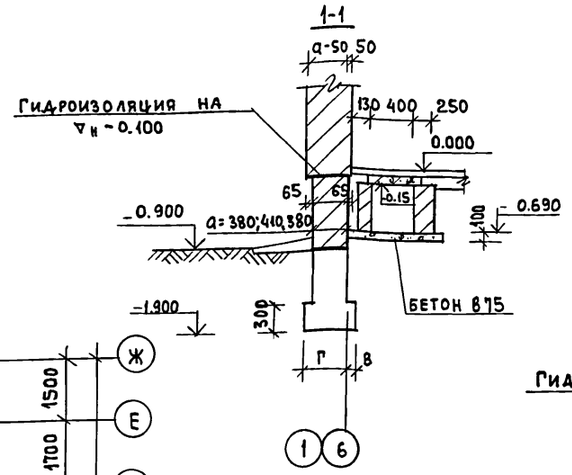

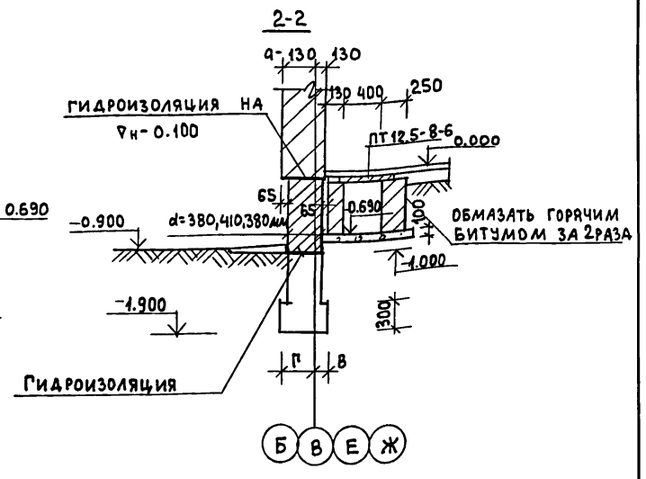

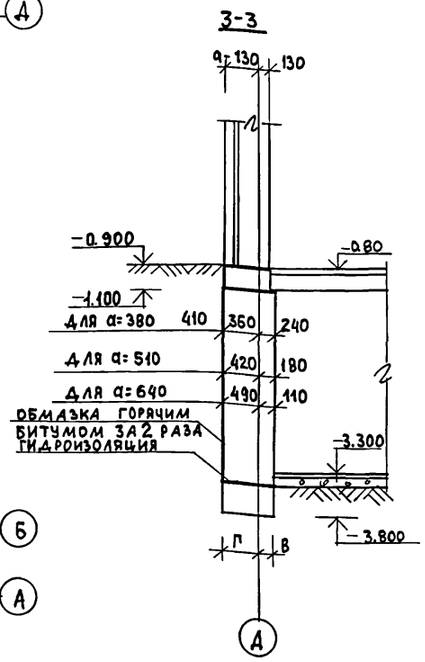

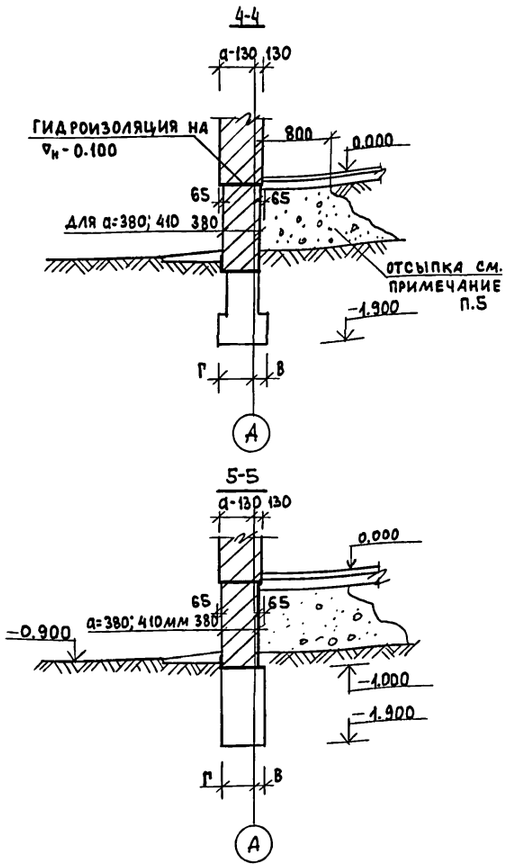

1. Фундаменты разработаны из бутобетона, бут М 100 бетон В5.
2. Планировочная отметка земли, относительно уровня чистого пола 1 этажа принятого за ▽ 0.000 равна -0.900
3. Горизонтальная гидроизоляция на ▽н- 0.100 выполняется из 2-х слоев гидроизола на битумной мастике, в уровне пола подвала из цементного раствора состава 1:2. Вертикальная гидроизоляция - обмазка горячим битумом за 2 раза.
4. При полах по грунту должна быть предусмотрена отсыпка неорганическими материалами по контору цокольных стен.
5. Данный лист см. с листами АС-6; 4

Н.контр.	Румянцева	
Нач.маст	Караваев	
Зам. нач	Ковржижкин	
ГАП	Горохов	
ГИП	Румянцева	
Рук.гр.	Зеликина	
ст. инж.	Воронцова	
провер.	Зеликина	

Т.П. 164-12-212.87 АС

Общежитие для рабочих и служащих на 50 мест

План фундаментов сечения 1-1÷5-5

Стадия	Лист	Листов
Р	5	

ЦНИИЭП Граждансельстрой

Привязан

Инв.№

Согласовано

ГИП ОВ Крейнис

ГИП ВК Молодкин

Инв.№ подл. | Подпись и дата | Взам. инв.№

22712-01 8

Типовой проект
164-12-212.87
Альбом I

6-6

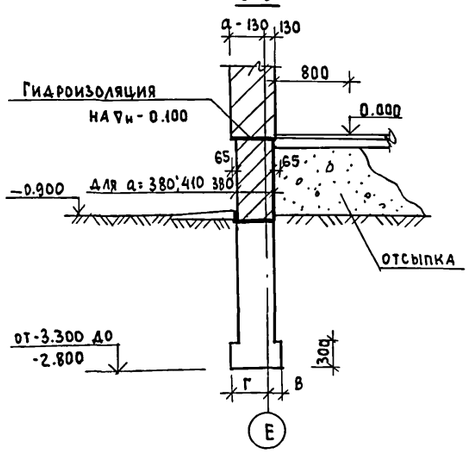

7-7

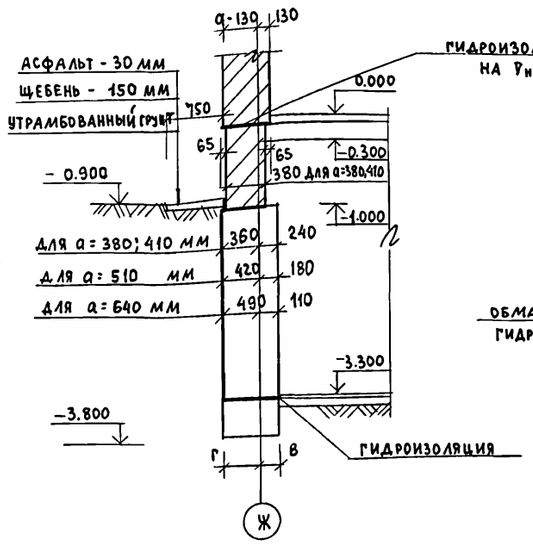

8-8

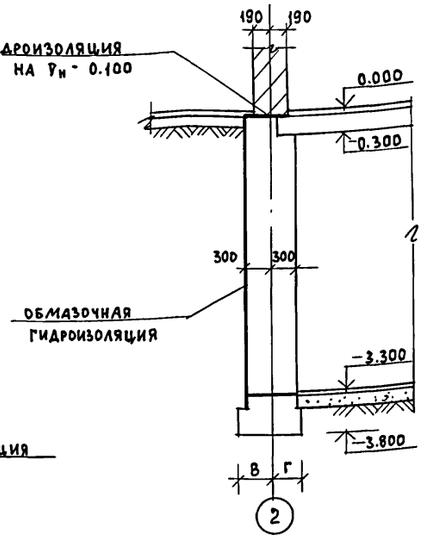

9-9

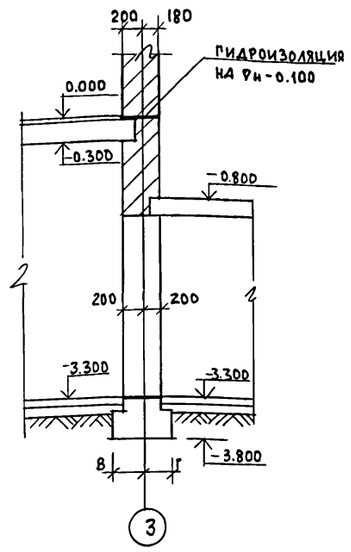

10-10

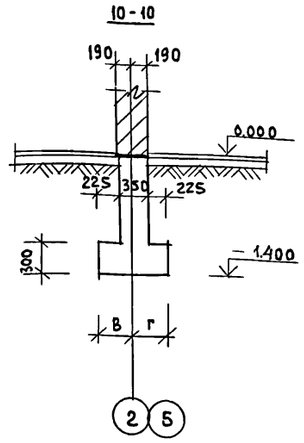

11-11

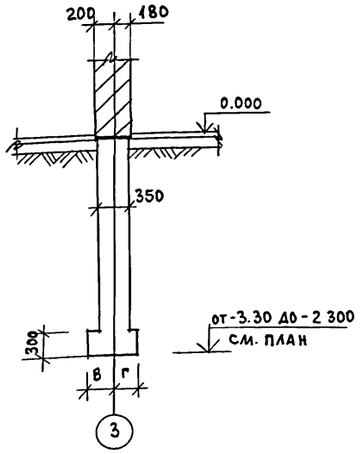

12-12

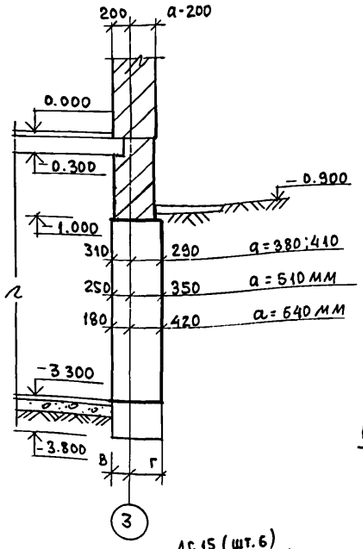

13-13

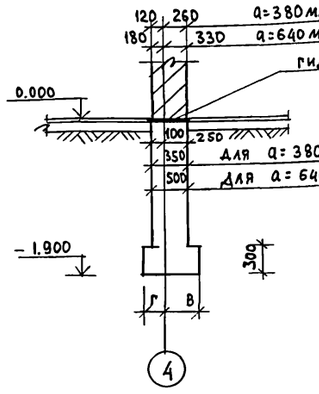

14-14

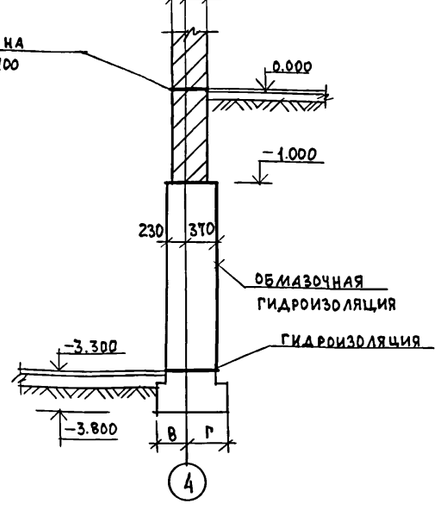

15-15

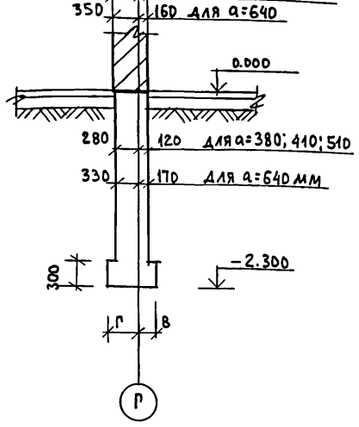

Крыльцо №1

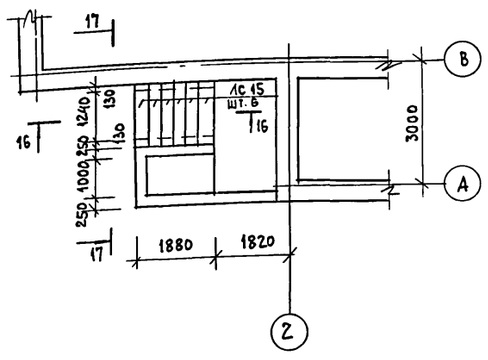

16-16

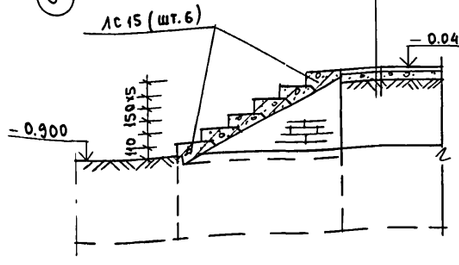

17-17

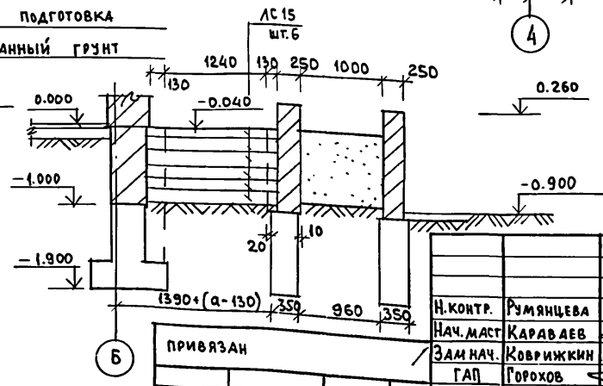

Н. контр.	Румянцева	
Нач. маст	Карабаев	
Зам нач.	Коврижкин	
ГАП	Горохов	
ГИП	Румянцева	
рук. гр.	Зеликина	
ст. инж.	Воронцова	
провер.	Зеликина	

Привязан

Инв. №

Т.П. 164-12-212.87 АС

Общежитие для рабочих и служащих на 50 мест

Стадия	Лист	Листов
Р	6	

Фундаменты сечения 6-6 ÷ 15-15
Крыльцо №1

ЦНИИЭП Гражданстрой

22712-01 9

Инв. № подл. | Подпись и дата | Взам. инв. №

Типовой проект
164-12-212.87
Альбом I

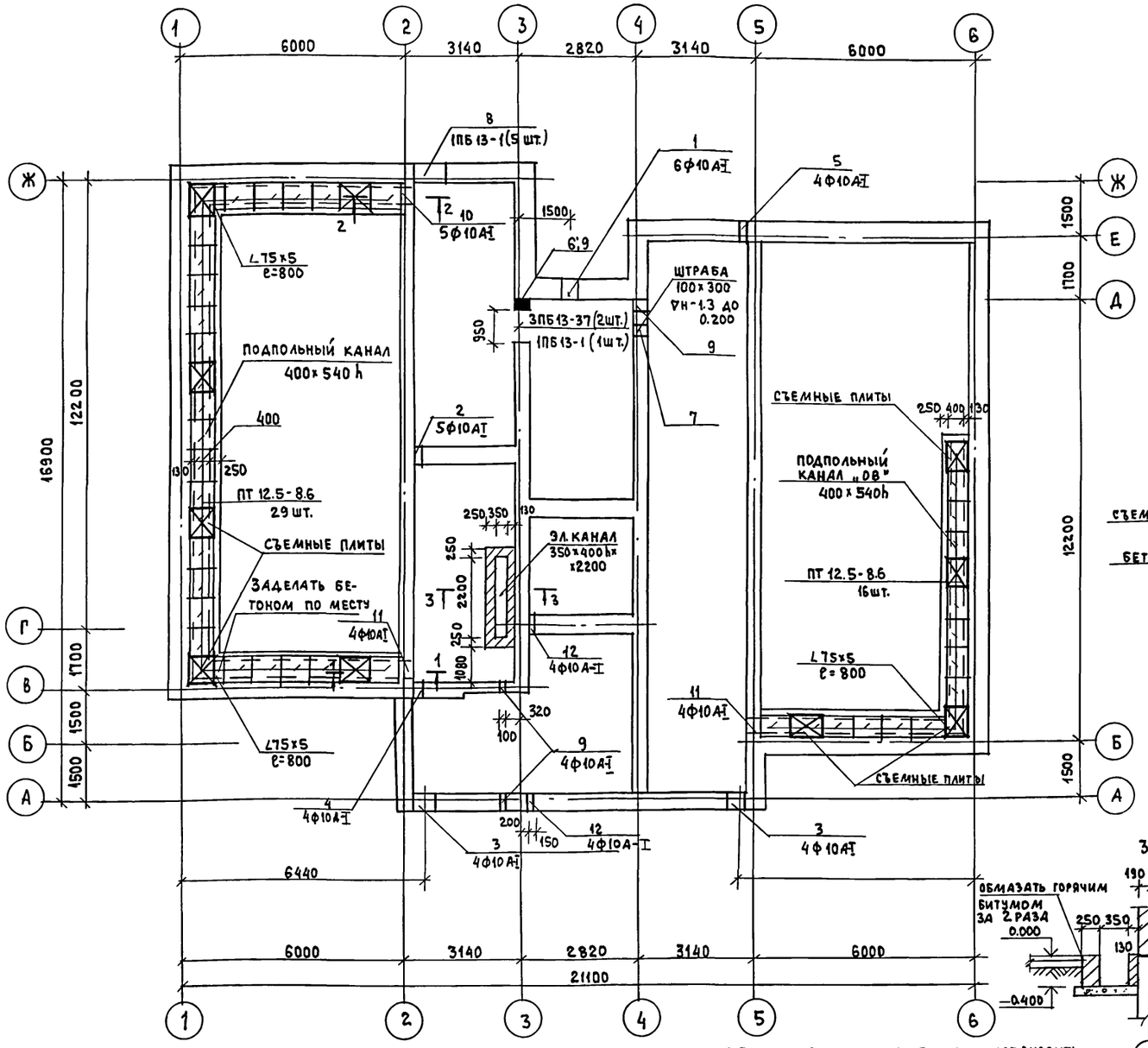

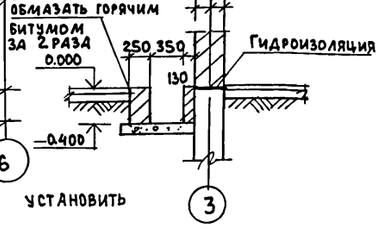

Экспликация отверстий

Тип отв.	Размеры мм В	Размеры мм Н	Отм. низа	Назначение
1	500	500	при привязке	отв. „ВК" ввод водопровода
2	300	300	-0.700	отв. „ВК"
3	500	500	при привязке	выпуски канализации
4	300	300	-0.800	отв. „К"
5	100	100	0.000	отв. ГК „ВК"
6	400	600	-1.700	отв. „ВК" „ОВ"
7	300	200	-0.00	отв. „ВК"

Тип отв.	Размеры мм В	Размеры мм Н	Отм. низа	Назначение
8	900	450	-1.90	отв. „ОВ" ввод теплосети
9	100	100	-0.700	отв. „Э"
10	400	540	-0.94	отв. „ОВ"
11	400	540	-0.690	отв. „ОВ"
12	150	150	-1.600	отв. „ОВ"

1-1

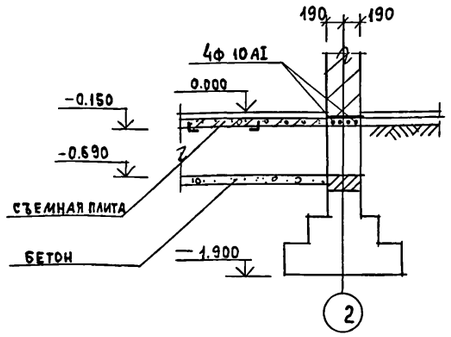

2-2

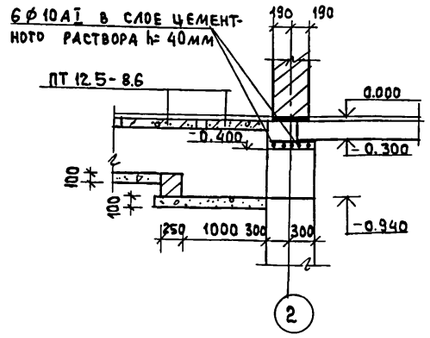

Марка поз.	Обозначение	Наименование	К-во шт.	Масса ед. кг	Примечание
ПТ12.5-8.6	1.243.1-4	ПТ 12.5-8.6	45	96	
3ПБ 13-37	1.038.1-1 в.1	3ПБ 13-37	2	85	
1ПБ 13-1	"	1ПБ 13-1	6	25	
L75-5	ГОСТ 8509-86	L75х5 п.м.	2.4	13.9	всего
L50х5	"	L50х5 п.м.	200	75.4	"
Ф10АI	ГОСТ 5781-82*	Ф10АI п.м	495	30.7	"
П-1	1.141-1 в.60	ПК 30.12-6Т	6	1080	см. АС-4
А-1	лист АС-23	А-1	8	0.54	"
ЛС15	ГОСТ 8717.1-84	ЛС15	6	165	см. АС-6

1. Подпольные каналы выполнять из обыкновенного глиняного кирпича М-75 на растворе М-25 и установить на подготовку из бетона В 7,5 уложенную на предварительно уплотненный грунт.
2. Обратную засыпку грунта у стен здания и его трамбование производить после устройства перекрытия над подвалом и подготовки под полы в безподвальной части здания. Обратную засыпку грунта за стенки подпольных каналов и его трамбование производить после укладки канальных плит.
3. Плиты перекрытия каналов укладывать на цементном растворе, в местах смотровых люков съемные плиты ⊠ укладывать на металлические уголки L50х5, окрашенные кузбаслаком за 2 раза.
4. Поверх съемных плит перекрытия каналов установить съемные деревянные щиты, имеющие фактурный слой, соответствующий полу данного помещения.
5. Над отверстиями до 500 мм положить арматуру Ф 10АI с шагом 100 мм с опиранием 250 мм.

Привязан

Инв.№

Нормок.	Румянцева	
Нач. маст.	Караваев	
Зам. нач.	Коврижкин	
ГАП	Горохов	
ГИП	Румянцева	
Рук. гр.	Зеликина	
Ст. инж.	Боровцова	
Провер.	Зеликина	

Т.П. 164-12-212.87 АС

Общежитие для рабочих и служащих на 50 мест

План подпольных каналов

Стадия	Лист	Листов
Р	7	

ЦНИИЭП Граждансельстрой

22712-01 10

Согласовано
ГИП ОВ Крейнис
ГИП ВК Молодкин
Взам. инв.№ | Подпись и дата | Инв.№ подл.

Типовой проект 164-12-212.87 Альбом I

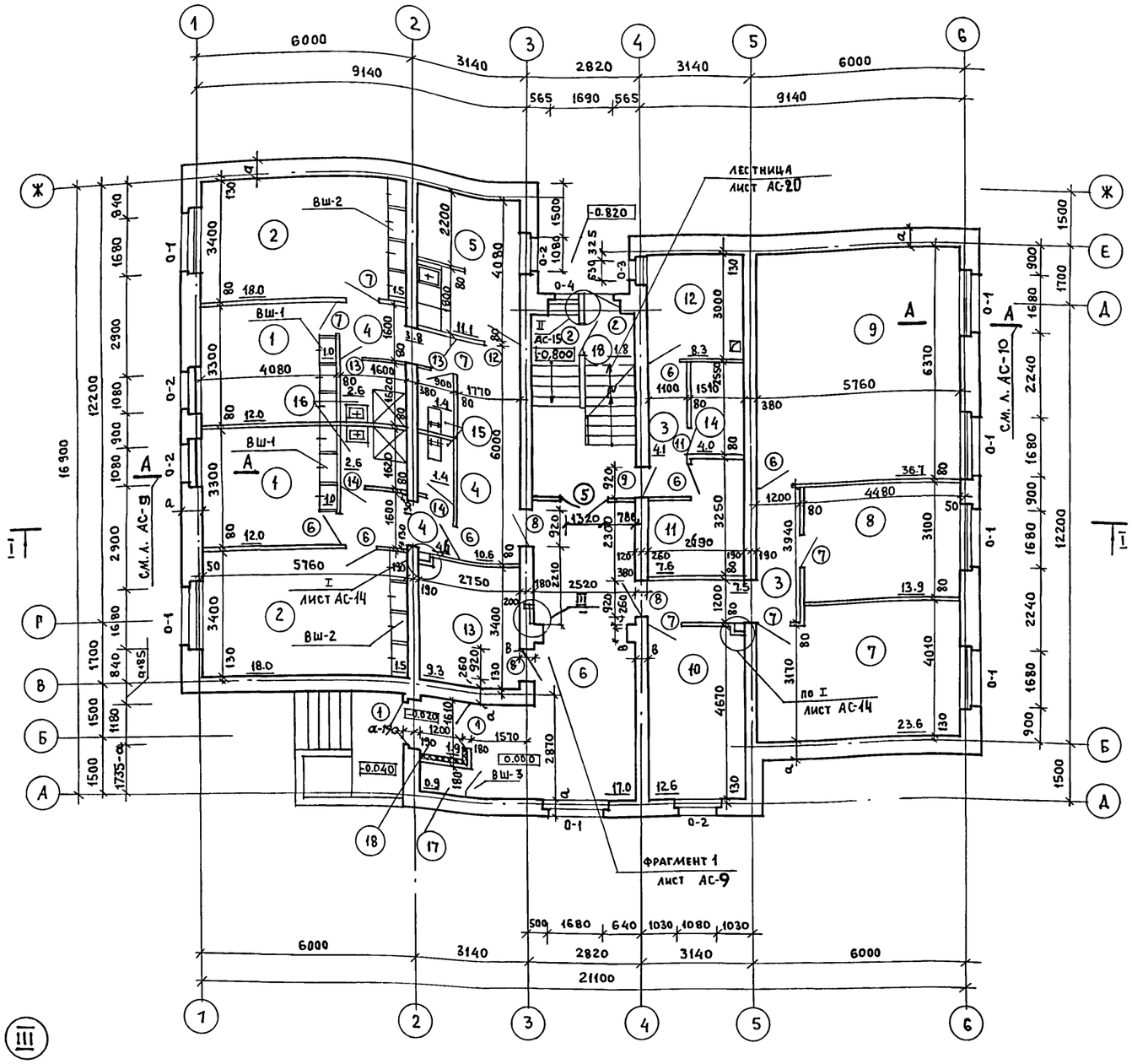

Штраба Эо 140×260(гл.)
с ▽-0,03 до ▽ 12,79
Ниша Эо 530×600×130(гл.)
низ на ▽ 1,90 – 1 эт.
низ на ▽4,70; 7,50 – тип. этаж

1. Значение величины „а" смотри на листе общих данных АС-2.
2. Привязки внутренних стен на фрагменте 1 данного плана вдависимости от толщины наружных стен (а) типового этажа смотри на листе АС-9.
3. Четверти в наружных стенах для установки оконных блоков делать шириной 250 мм.
4. Вентканалы во внутренних стенах по оси „2" и „5" условно не показаны, смотри на листе АС-19.

№ помещ.	Экспликация помещений	Примечание
1	Жилая комната на 2 человека	
2	Жилая комната на 3 человека	
3	Коридор	
4	Прихожая	
5	Кухня	
6	Вестибюль	
7	Зал – аудитория	
8	Комната учебных занятий	
9	Кружковая, спорт	
10	Комната коменданта	
11	Сушка, хранение рабочей одежды	
12	Постирочная	
13	Электрощитовая	
14	Кладовая грязного белья	
15	Санузел	
16	Душевая	
17	Кладовая уборочного инвентаря	
18	Тамбур	

План подвала на отм. -3.300

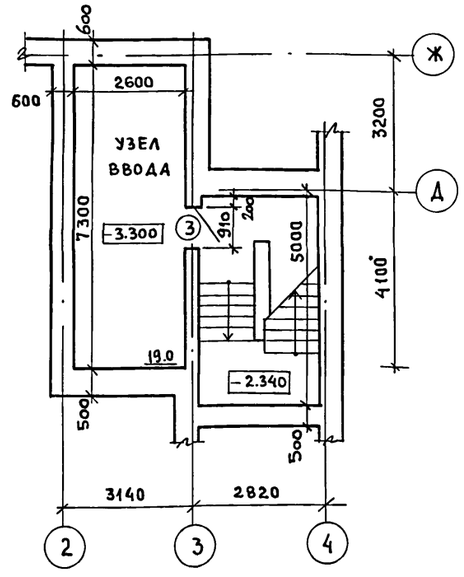

Привязан		
Инв. №		

Нормок.	Горохов	
Нач. маст.	Караваев	
Зам. нач.	Коврижкин	
ГАП	Горохов	
ГИП	Румянцева	
Рук. гр. арх.	Коромыслов	
Ст. архит.	Муравьева	
Проверил	Коромыслов	

т. п. 164-12-212.87 АС

Общежитие для рабочих и служащих на 50 мест

Стадия	Лист	Листов
Р.П.	8	

План 1 этажа
План подвала на отм. -3,300

ЦНИИЭП Граждансельстрой

22712-01 11

Инв. № подл. | Подпись и дата | Взам. инв. №

Типовой проект
164-12-212.87
Альбом I

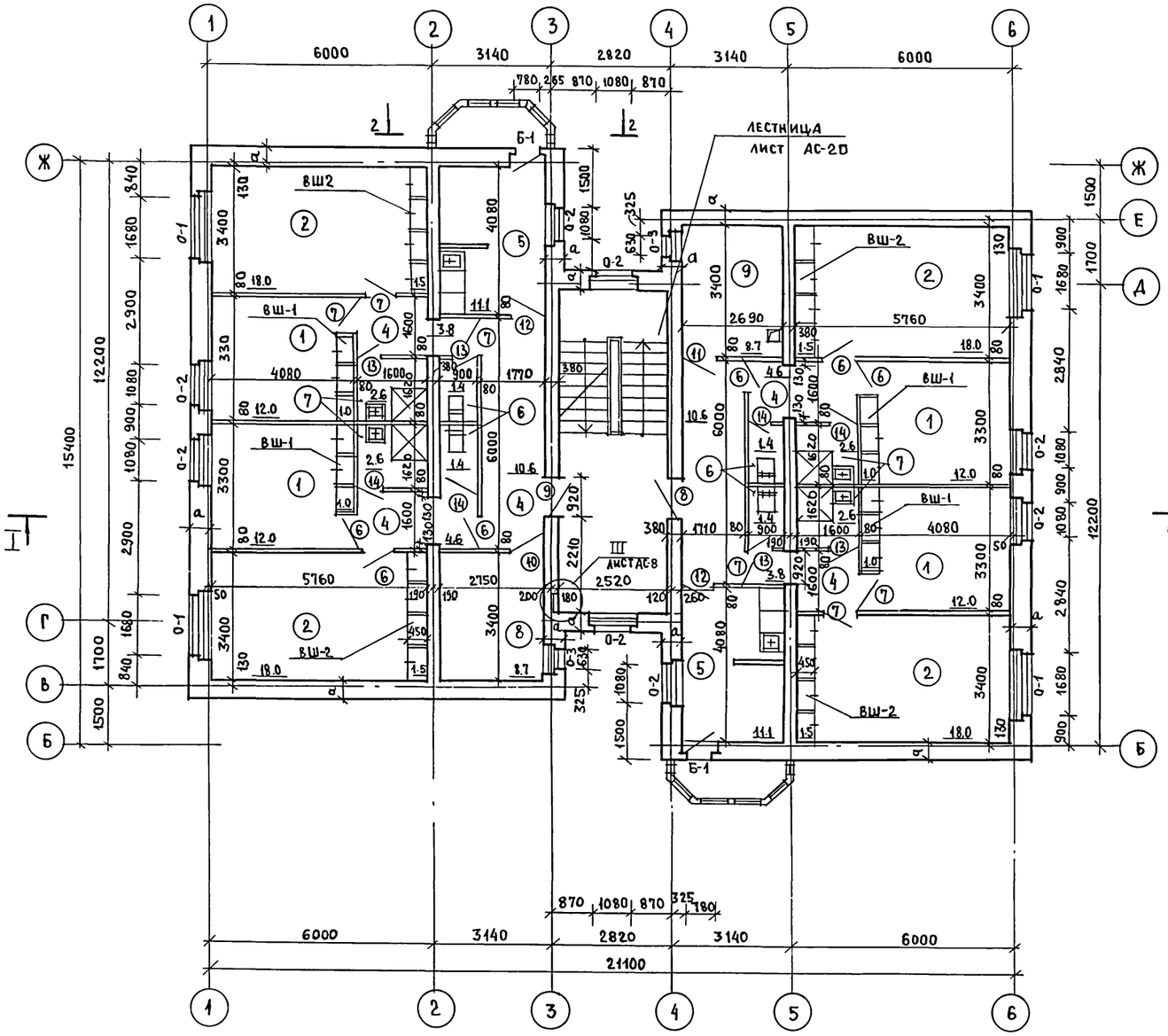

№ помещ	Экспликация помещений	Примечание
1	Жилая комната на 2 человека	
2	Жилая комната на 3 человека	
4	Прихожая	
5	Кухня - столовая	
6	Санузел	
7	Душевая	
8	Гладильная, чистое белье	
9	Хозяйственная кладовая	

Фрагмент 1

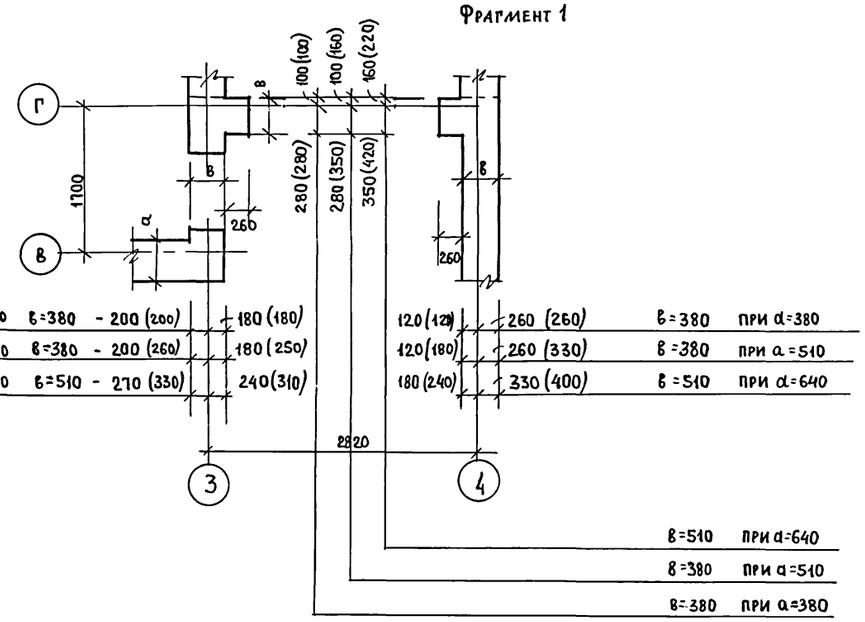

при а=380	в=380 - 200 (200)	180 (180)
при а=510	в=380 - 200 (260)	180 (250)
при а=640	в=510 - 270 (330)	240 (310)

120 (120)	260 (260)	в=380 при а=380
120 (180)	260 (330)	в=380 при а=510
180 (240)	330 (400)	в=510 при а=640

в=510 при а=640
в=380 при а=510
в=380 при а=380

В скобках указаны привязки наружных стен по данным осям толщиной а на типовых этажах.

Утепление подоконной части в местах западания плоскости стены по фасаду

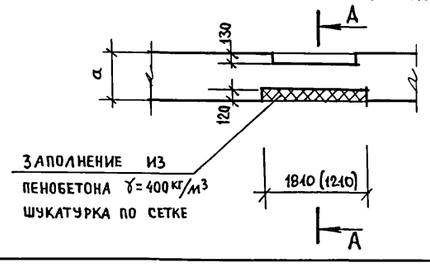

А-А

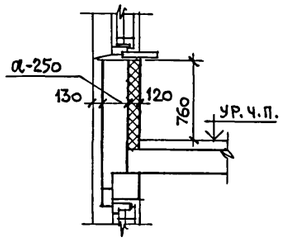

1. Балкон по оси „Б" дан на 3 этаже
2. Сечение 2-2 смотри на листе АС-11
3. Привязки наружных стен по осям „Г", „3" и „4" (между осями „Б" и „Г") смотри фрагмент 1 на данном листе.
4. Четверти в наружных стенах для установки оконных блоков делать шириной 250 мм

Нормок.	Горохов	
Нач. маст.	Караваев	
Зам. нач.	Коврижкин	
ГАП	Горохов	
ГИП	Румянцева	
Рук. гр. арх.	Коромыслов	
Ст. архит.	Муравьева	
Провер.	Коромыслов	

Привязан

Инв. №

Т.П. 164-12-212.87 АС

Общежитие для рабочих и служащих на 50 мест

Стадия	Лист	Листов
Р	9	

План типового этажа

ЦНИИЭП Граждансельстрой

22712-01 12

Взам. инв. № | Подпись и дата | Инв. № подл.

Типовой проект 164-12-212.87 Альбом I

Разрез I-I

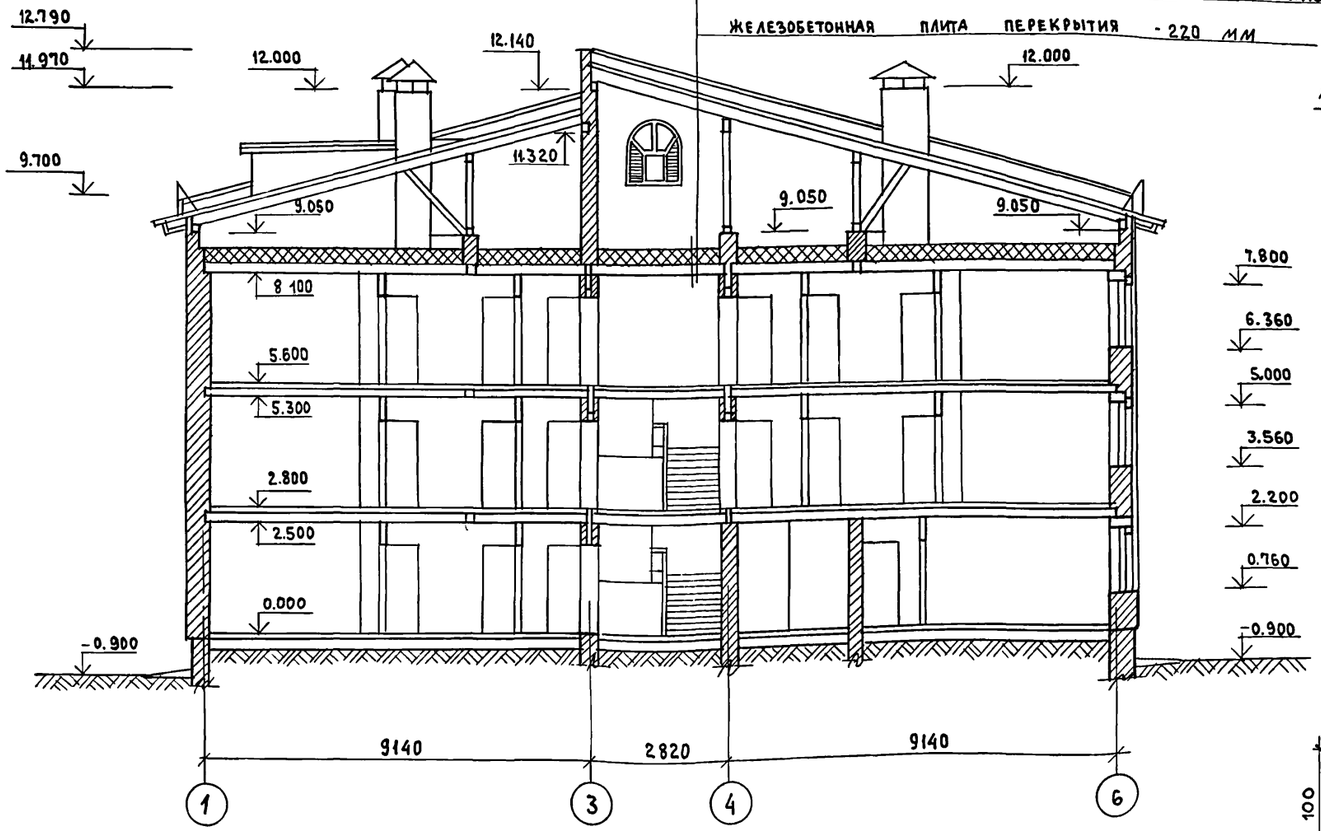

Фасад А-Ж

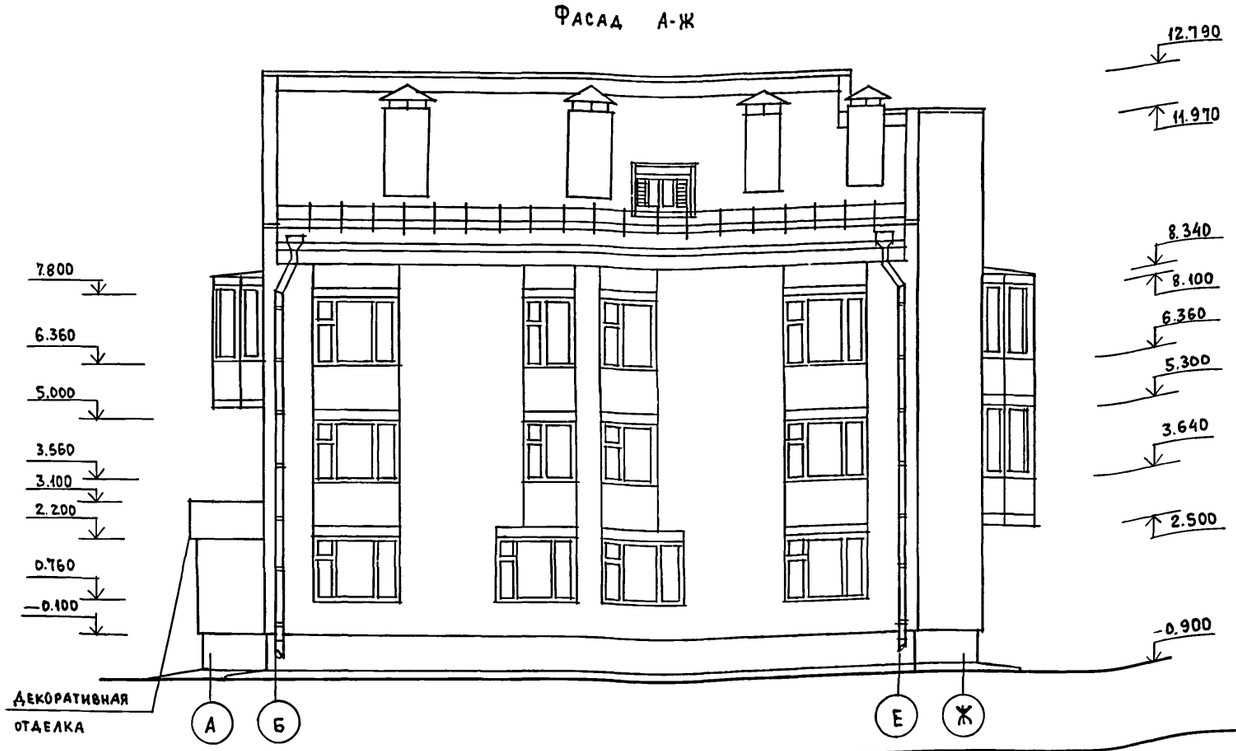

А-А

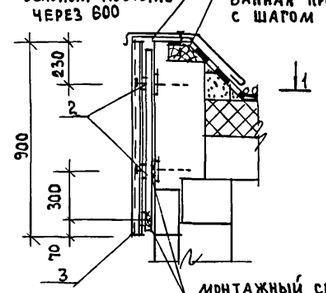

2-2

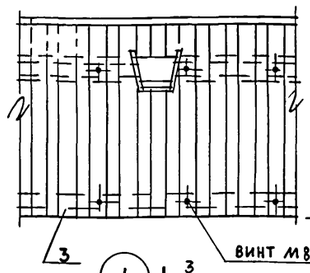

3-3

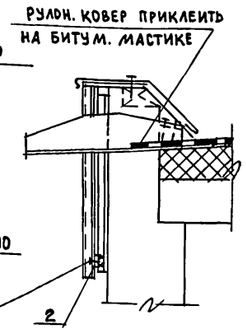

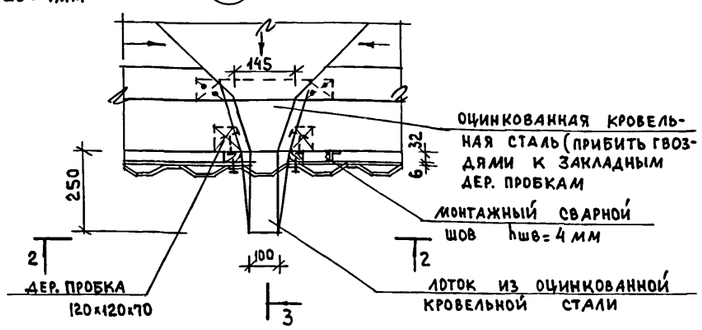

Схема установки закладных деталей

3Д-4

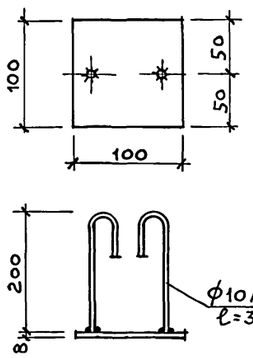

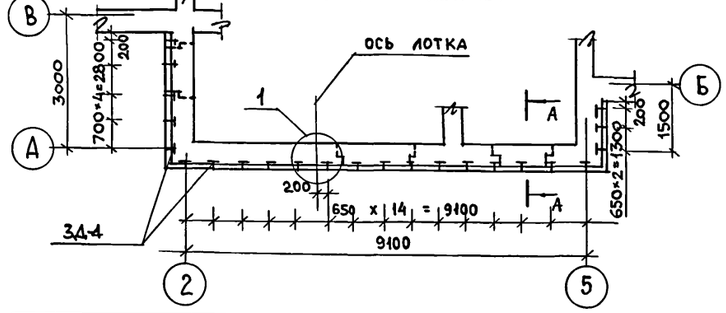

Поз.	Обозначение	Наименование	Ед. изм.	Кол-во	Примечание
1	ГОСТ 8510-86	L 32×20×4, ℓ = 820	шт.	23	
2	ГОСТ 103-76*	-50×6	п.м.	28.50	
3	ГОСТ 21631-76	Алюмин. профирован. лист (h=900)	м²	12.96	толщ. листа - 1,2мм
4	ГОСТ 103-76*	-100×8, ℓ = 100	шт.	46	3Д-4
5	ГОСТ 5781-82*	ф10 А III, ℓ = 350	"	92	3Д-4

Привязан

Инв. №

Нормок.	Горохов	
Нач. маст.	Караваев	
Зам. нач.	Коврижкин	
ГАП	Горохов	
ГИП	Румянцева	
Рук. гр. арх.	Коромыслов	
ст. арх	Муравьева	
Проверил	Коромыслов	

Т.П. 164-12-212.87 АС

Общежитие для рабочих и служащих на 50 мест

Стадия	Лист	Листов
Р	10	

Разрез I-I. Фасад А-Ж. Декоративная отделка парапета

ЦНИИЭП Гражданселькстрой

22712-01 13

Инв. № подл. | Подпись и дата | Взам. инв. №

Типовой проект
164-12-212.87
Альбом I

Фасад 1-6

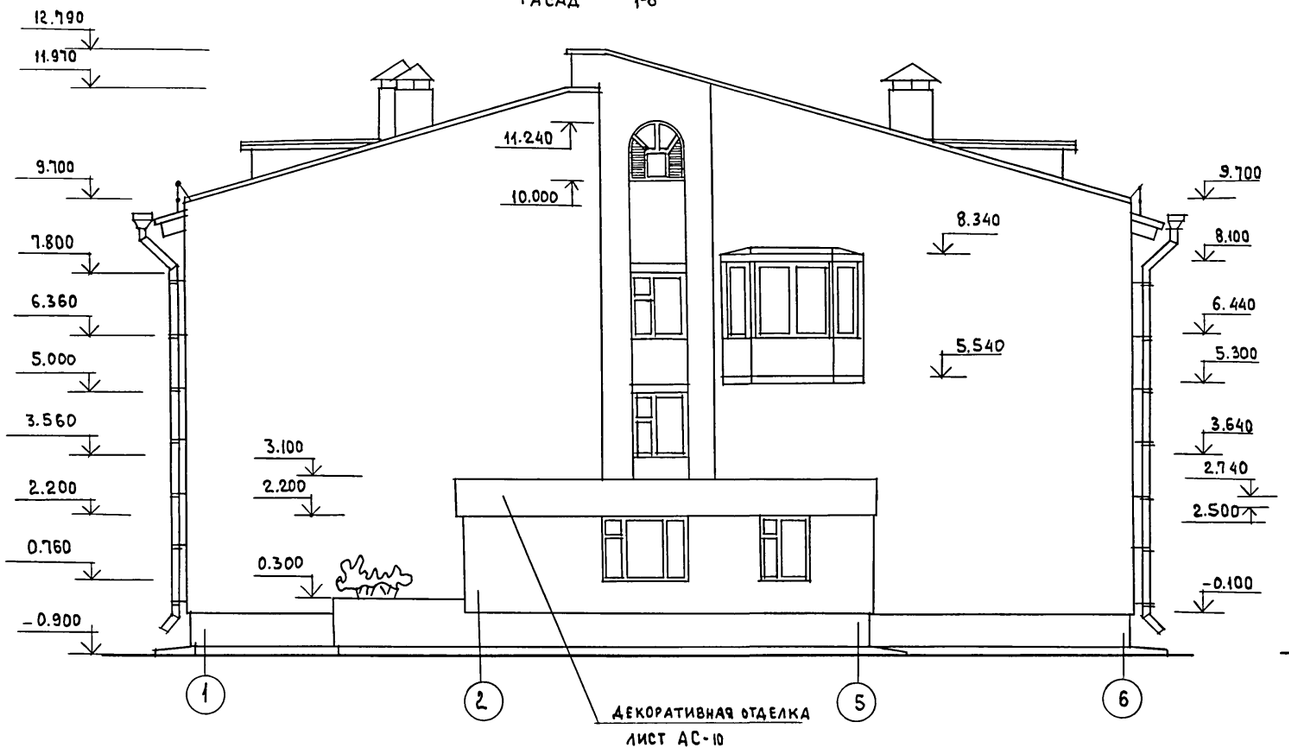

Фасад Ж-А

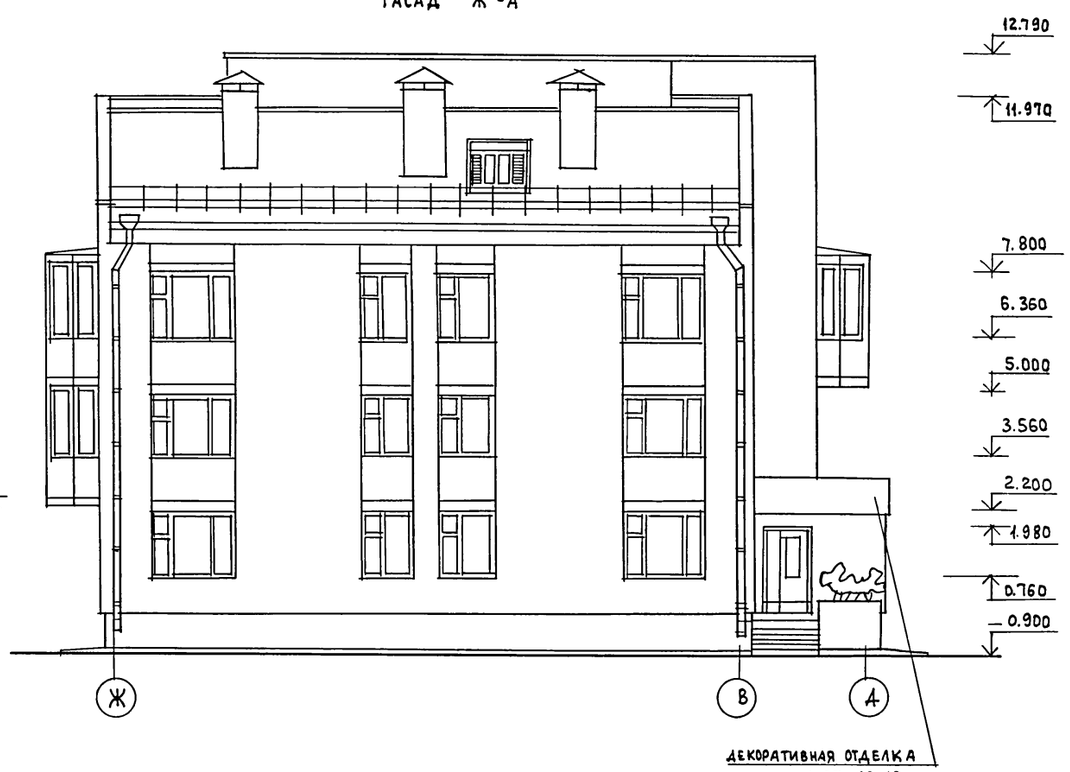

Фасад 6-1

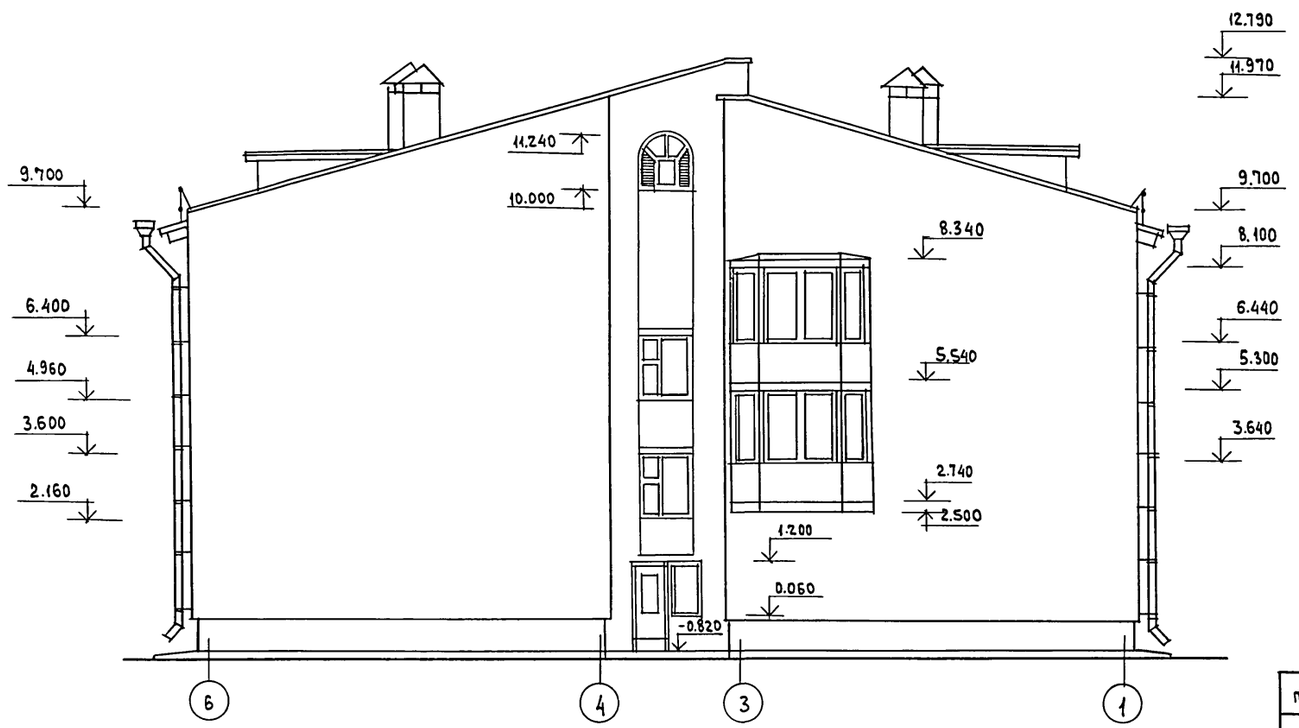

2-2

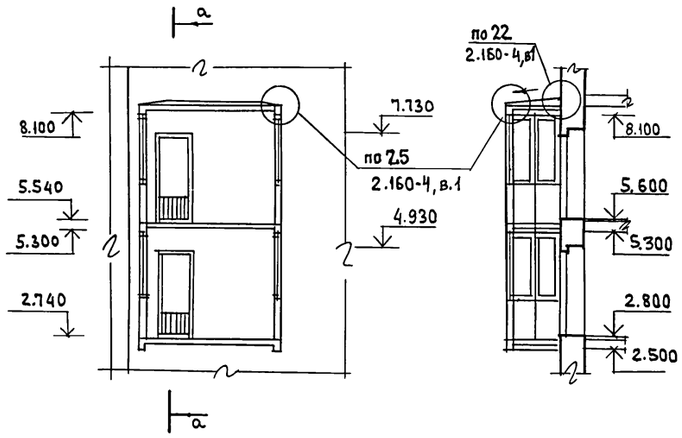

а-а

Фасад в осях „А"-„Ж" смотри на листе АС-10

Нормок.	Горохов		
Нач.маст.	Караваев		
Зам.нач.	Коврижкин		
ГАП	Горохов		
ГИП	Румянцева		
Рук.гр.арх	Коромыслов		
ст. архит.	Муравьева		
проверил	Коромыслов		

привязан

инв. №

Т.П. 164-12-212.87 АС

Общежитие для рабочих и служащих на 50 мест

Стадия	Лист	Листов
Р	11	

Фасады 1-6; 6-1; Ж-А

ЦНИИЭП Гражданселькстрой

22712-01 14

Инв. № подл. | Подпись и дата | Взам. инв. №

Типовой проект 164-12-212.87 Альбом I

План чердака

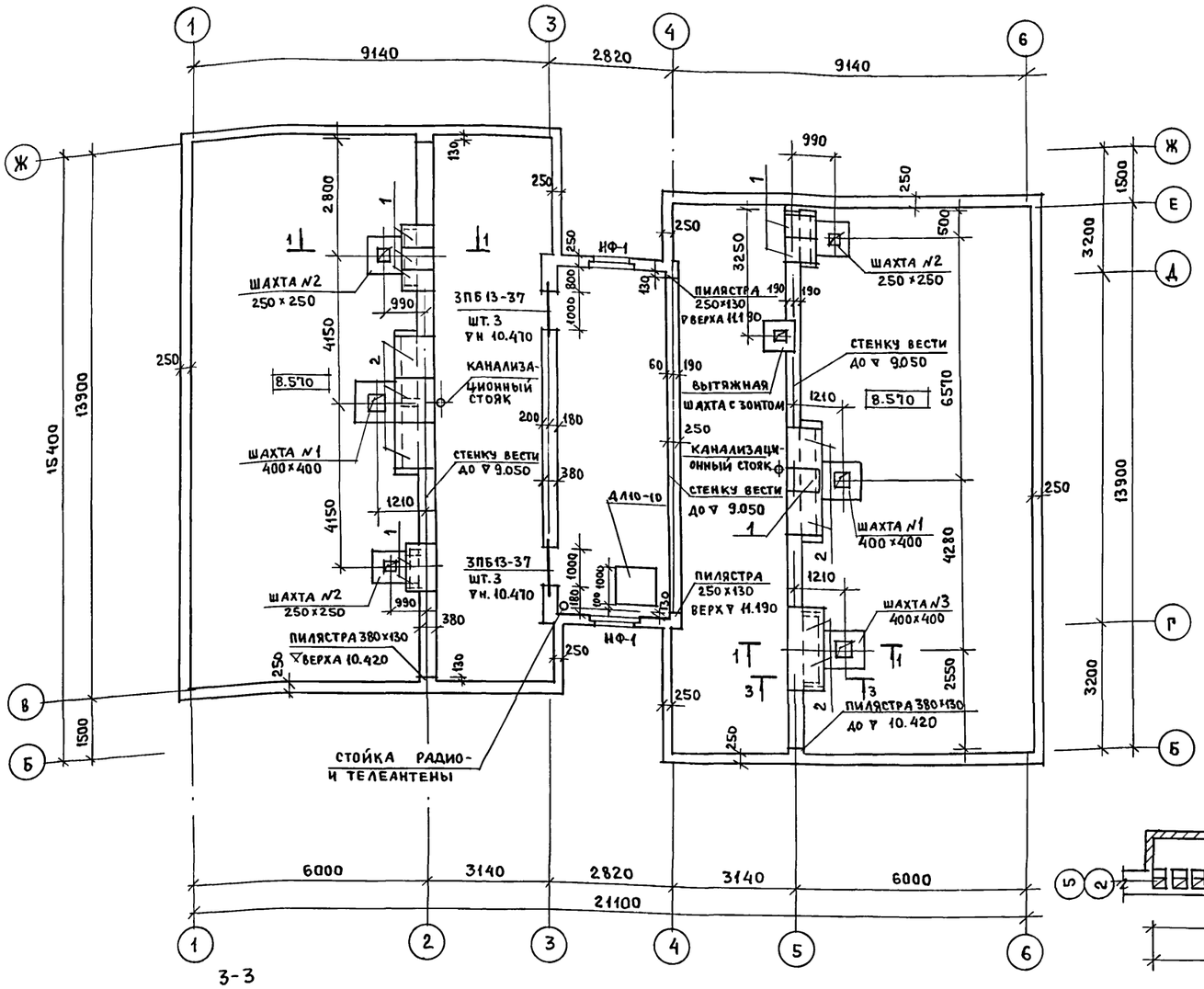

3-3

1-1

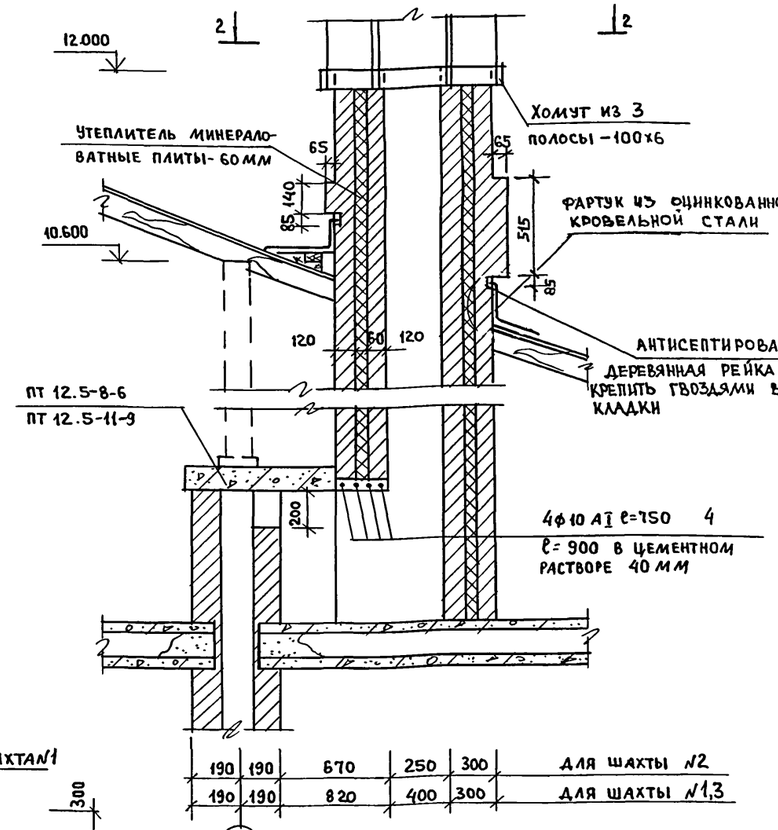

а-а, б-б

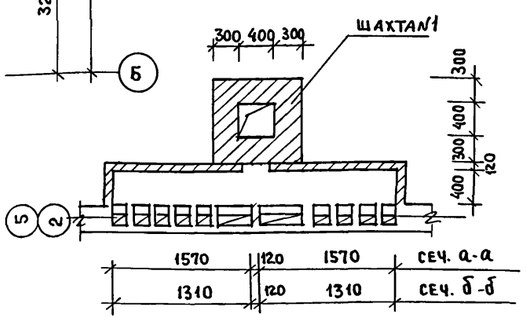

2-2

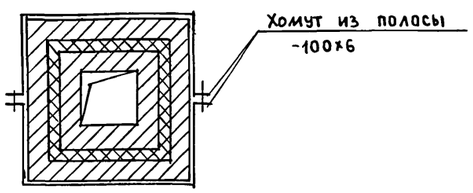

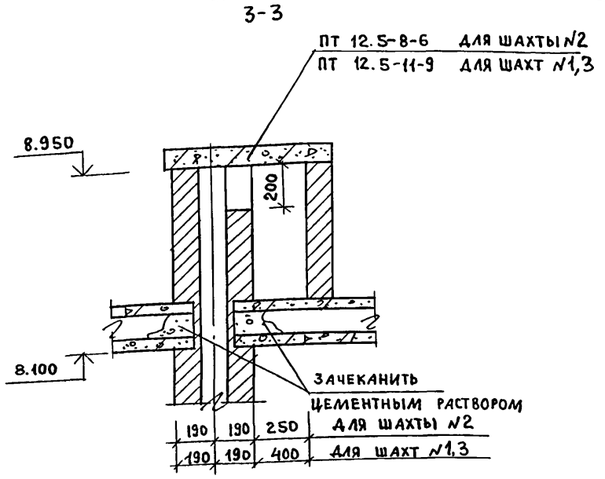

Марка, поз.	Обозначение	Наименование	Кол.	Масса ед. кг.	Примечание
3ПБ13-37	1.038.1-1 в.1	3ПБ13-37	6	85	
1	1.243.1-4	ПТ 12.5-8-6	8	96	
2	"	ПТ 12.5-11-9	7	198	
	Армирование вентканалов	в стене АС-19			
	ГОСТ 6727-80	ф4 BI ∑ℓ=519, ч м.п.	—	51.4кг	
	Для приварки лапок	зонта хомут			
3	ГОСТ 103-76*	-100×6 ℓ=10.2 м.п.	—	48	
4	ГОСТ 5781-82*	ф10 AI ∑ℓ=19.8 м.п.	—	12.3	

1. Данный лист см. совместно с АС-19

Привязан

Инв. №

Инв.№ подл. | Подпись и дата | Взам. инв.№

Нормоконт	Горохов	
Нач. маст.	Караваев	
Зам.нач.м	Коврижкин	
ГАП	Горохов	
ГИП	Румянцева	
Рук.гр.арх.	Коромыслов	
Ст. архит.	Муравьева	
Проверил	Коромыслов	

Т.П. 164-12-212.87 АС

Общежитие для рабочих и служащих на 50 мест

Стадия	Лист	Листов
Р	12	

План чердака

ЦНИИЭП Гражданселькстрой

Типовой проект
164-12-212.87
Альбом I

План 1 этажа

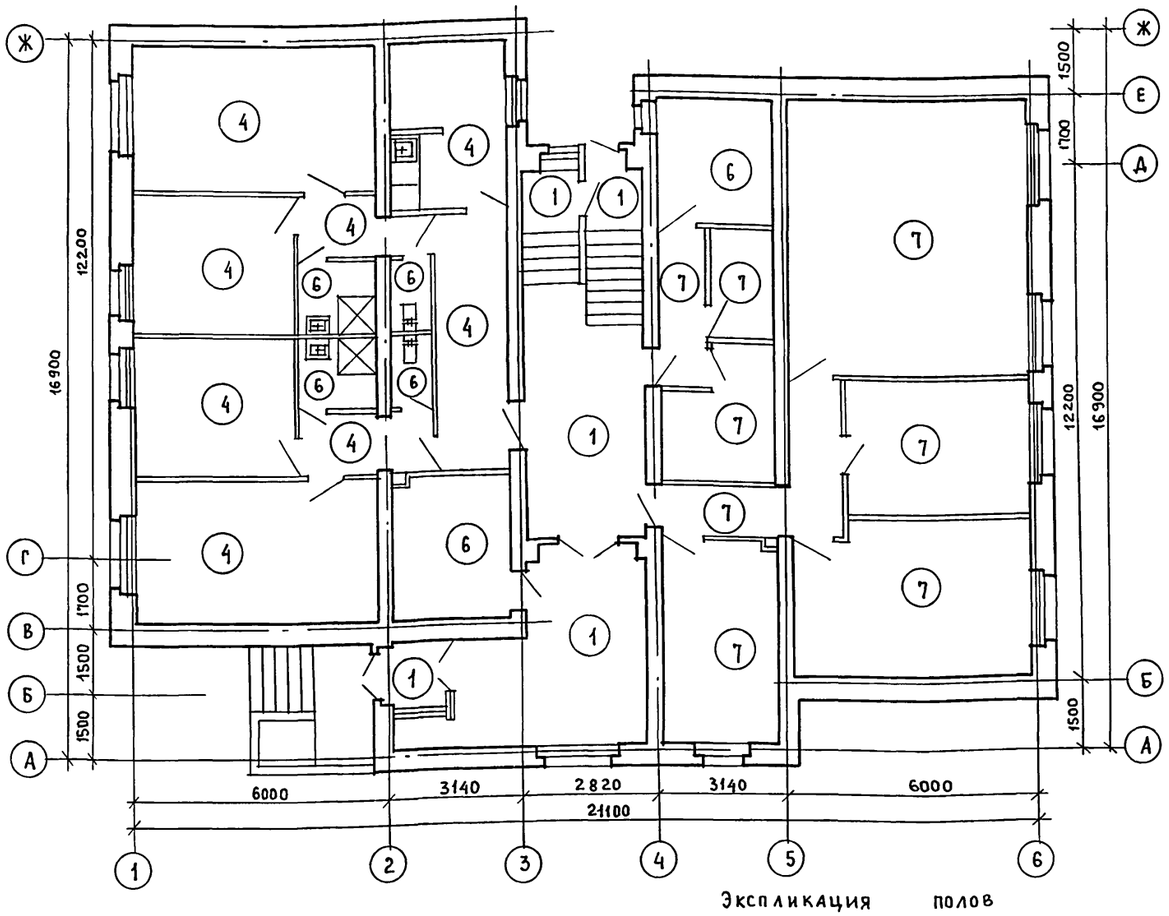

План типового этажа

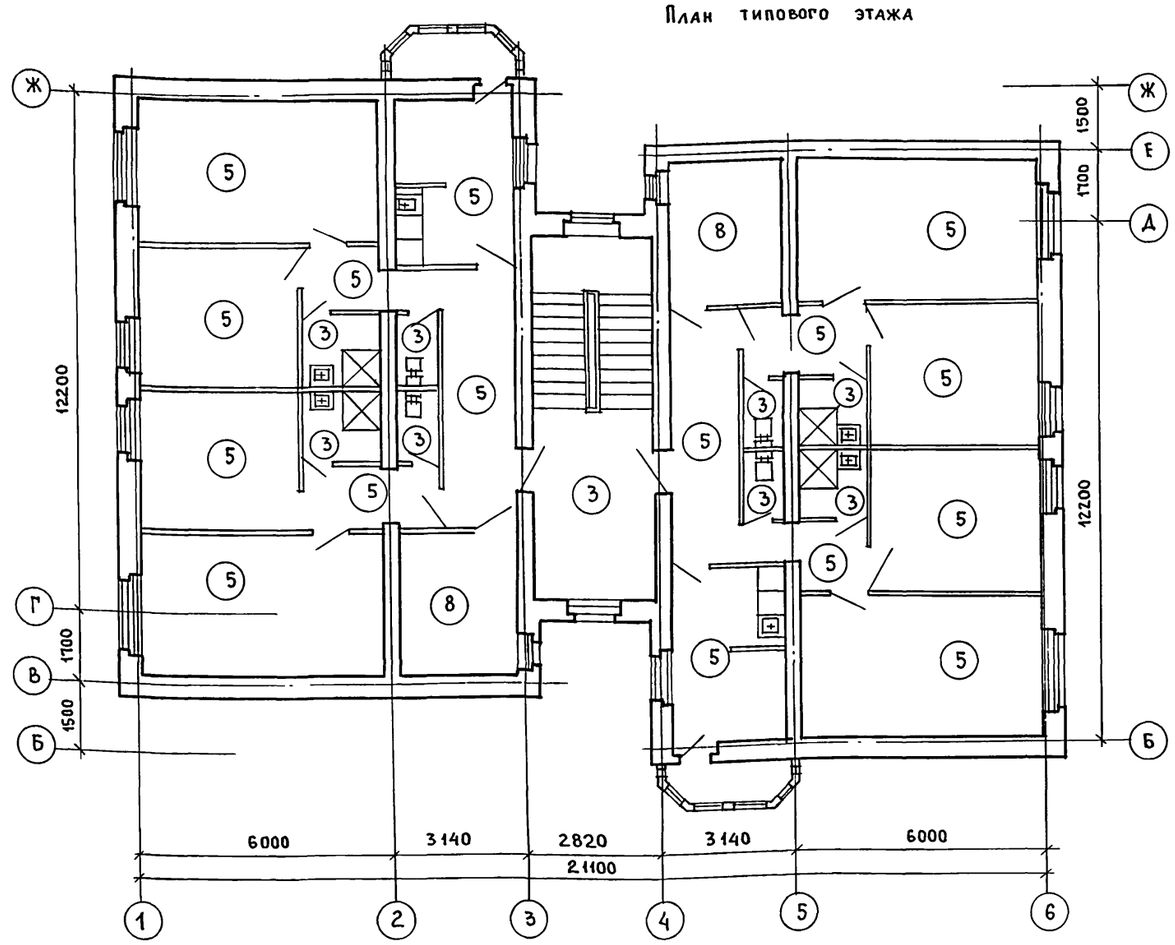

Экспликация полов

Наименование помещений	Тип пола по проекту	Тип пола по серии	Элементы пола и их толщина	Площадь пола м²	Примечание
Вестибюль, тамбур лестница (1этаж)	1	175*	бетон мозаичного состава м 200-20мм	32.6	
Лестничная площадка (1этаж)	3	63	керамические плитки	13.7	на отм. (-0.80)
Подвал	2	175	бетон м 200 -20 мм	27.7	
Лестничные площадки типовых этажей	3	63	керамические плитки	18.4	без учета лест. площ. Завод изгот.
Жилые комнаты, передние, кухни, встроенные шкафы (1этаж)	4	137	доски - 28 мм	95.1	
Жилые комнаты, передние, кухни, встроенные шкафы (типов. этажей)	5	1	доски - 28 мм	380.4	

Наименование помещений	Тип пола по проекту	Тип пола по серии	Элементы пола и их толщина	Площадь пола м²	Примечание
Душевые, сан узлы (туалеты) постирочная (1этаж) электрощитовая	6	181	Керамические плитки	25.6	
Душевые, санузлы (туалеты) (типовые этажи)	3	63	Керамические плитки	32.0	
Помещения культурно-бытового назначения (1этаж)	7	172	линолеум безосновный - 5 мм	110.9	
Гладильная (чистое белье), хоз. кладовая	8	62	линолеум на тепло-звукоизолир. под основе -5 мм	34.8	

Взам. инв. №
Подпись и дата
Инв. № подл.

Привязан

Инв. №

Нормок.	Горохов	
Нач. маст.	Каравлев	
Зам. нач. м	Коврижкин	
ГАП	Горохов	
ГИП	Румянцева	
Рук. гр. арх.	Коромыслов	
Ст. архит.	Муравьева	
Провер.	Коромыслов	

Т.П. 164-12-212.87 АС

Общежитие для рабочих и служащих на 50 мест

Стадия	Лист	Листов
Р	13	

Планы полов
Экспликация полов

ЦНИИЭП Гражданселькстрой

Типовой проект
164-12-212.87
Альбом I

План 1 этажа

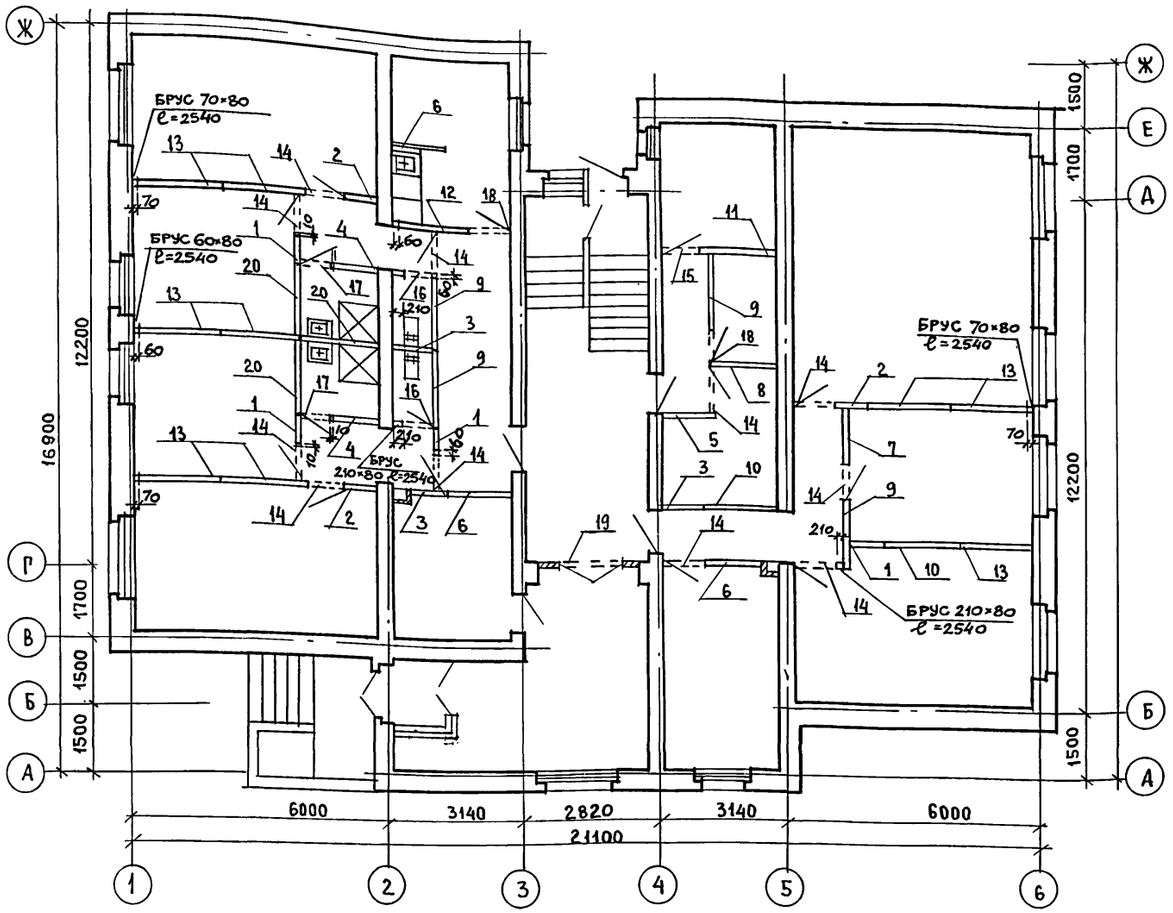

План типового этажа

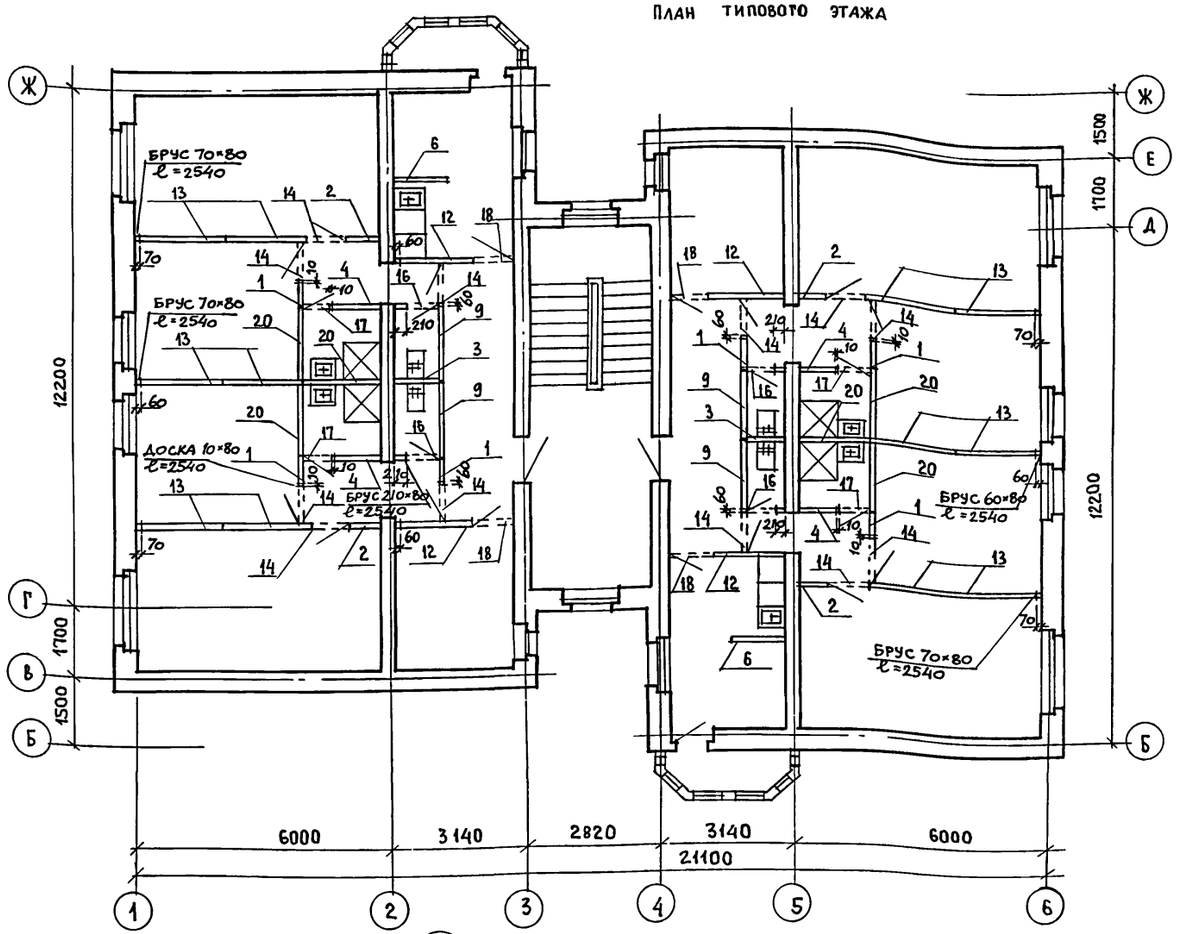

Марка поз.	Обозначение	Наименование	Кол.	Масса кг	Примечание
1	Серия 1.131.9-21	ПГ 7.25.8-5Г	16	184	
2	Серия 1.131.9-21	ПГ 8.25.8-5Г	11	211	
3	Серия 1.131.9-21	ПГ 9.25.8-5Г	7	238	
4	Серия 1.131.9-21	ПГ 11.25.8-5ГЦ	10	291	
5	Серия 1.131.9-21	ПГ 12.25.8-5Г	1	317	
6	Серия 1.131.9-21	ПГ 13.25.8-5Г	7	343	
7	Серия 1.131.9-21	ПГ 14.25.8-5Г	1	370	
8	Серия 1.131.9-21	ПГ 16.25.8-5Г	1	423	
9	Серия 1.131.9-21	ПГ 17.25.8-5Г	12	449	
10	Серия 1.131.9-21	ПГ 18.25.8-5Г	2	475	

Марка поз.	Обозначение	Наименование	Кол.	Масса кг	Примечание
11	Серия 1.131.9-21	ПГ 18.25.8-5ГЦ	1	475	
12	Серия 1.131.9-21	ПГ 19.25.8-5Г	9	502	
13	Серия 1.131.9-21	ПГ 20.25.8-5Г	33	528	
14	Серия 1.131.9-21	ПГ 9.4, 4.8-5Г	35	40.4	
15	Серия 1.131.9-21	ПГ 9.4, 4.8-5ГЦ	1	40.4	
16	Серия 1.131.9-21	ПГ 7.4, 4.8-5Г	12	31.2	
17	Серия 1.131.9-21	ПГ 7.4, 4.8-5ГЦ	12	31.2	
18	Серия 1.131.9-21	ПГ 8.4, 4.8-5Г	12	35.8	
19	Серия 1.131.9-21	ПГ 13.4, 4.8-5Г	1	58.5	
20	Серия 1.131.9-21	ПГ 17.25.8-5ГЦ	15	449	

I

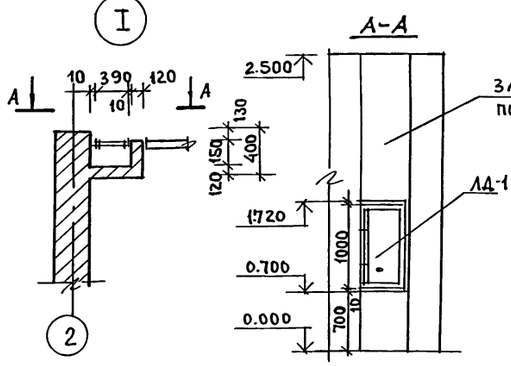

Данный лист смотри совместно с листами АС-8, 9.

Доборные брусья (или доски) ставятся в случае заделки зазоров между панелью и стеной или с дверной коробкой. В этом случае плоскость панели примыкающая к доборному брусу (или доске), выравнивается гипсовым раствором для обеспечения плотного прилегания доборного бруса. Все доборные деревянные элементы антисептировать.

Нормокон.	Горохов		
Нач. маст.	Караваев		
Зам. нач.	Коврижкин		
ГАП	Горохов		
ГИП	Румянцева		
Рук. гр. АРХ	Коромыслов		
ст. арх.	Муравьева		
проверил	Коромыслов		

Привязан

Инв. №

Т.П. 164-12-212.87 АС

Общежитие для рабочих и служащих на 50 мест

Стадия	Лист	Листов
Р	14	

Планы сборных перегородок из гипсобетонных панелей

ЦНИИЭП Граждансельстрой

Инв. № подл. | Подпись и дата | Взам. инв. №

Типовой проект
164-12-212.87
Альбом I

План 1 этажа

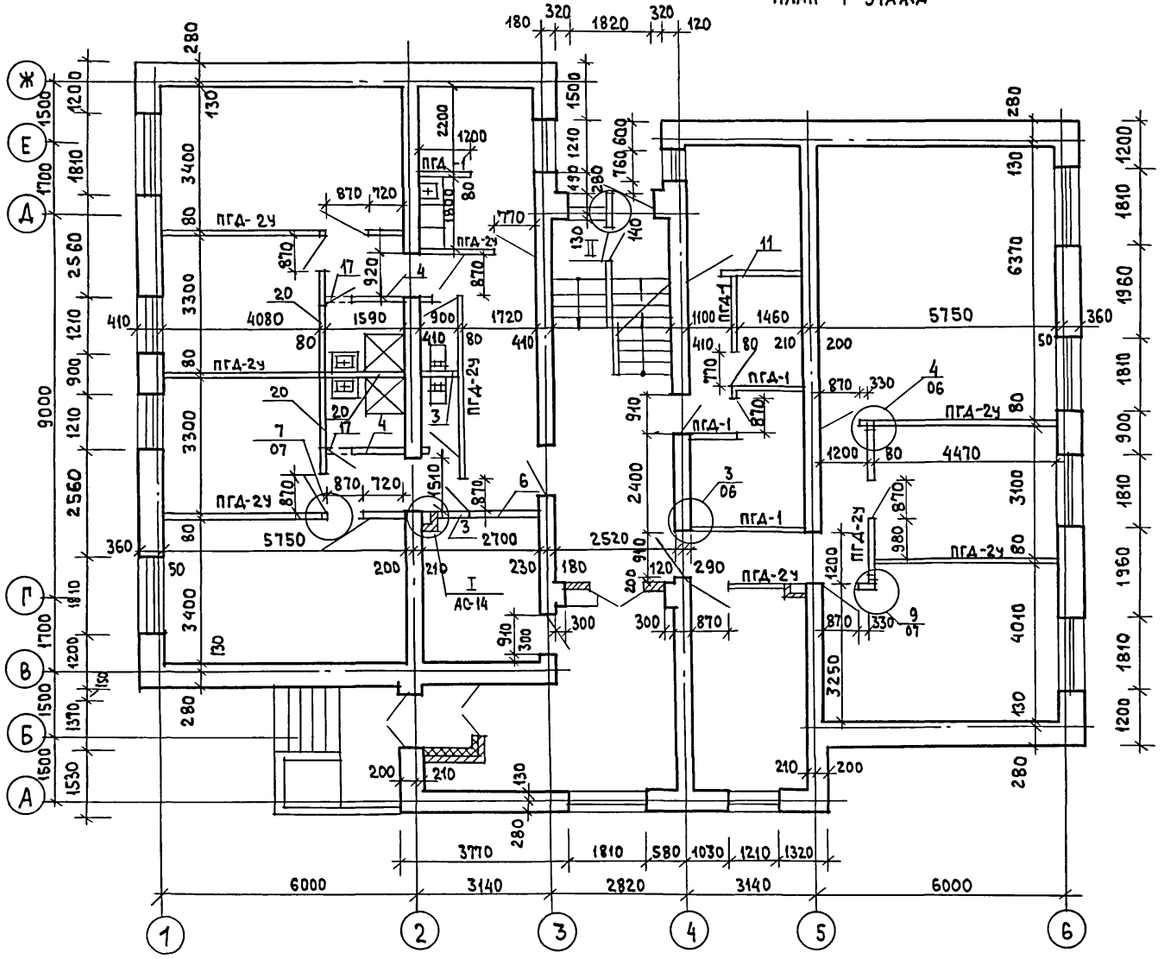

План типового этажа

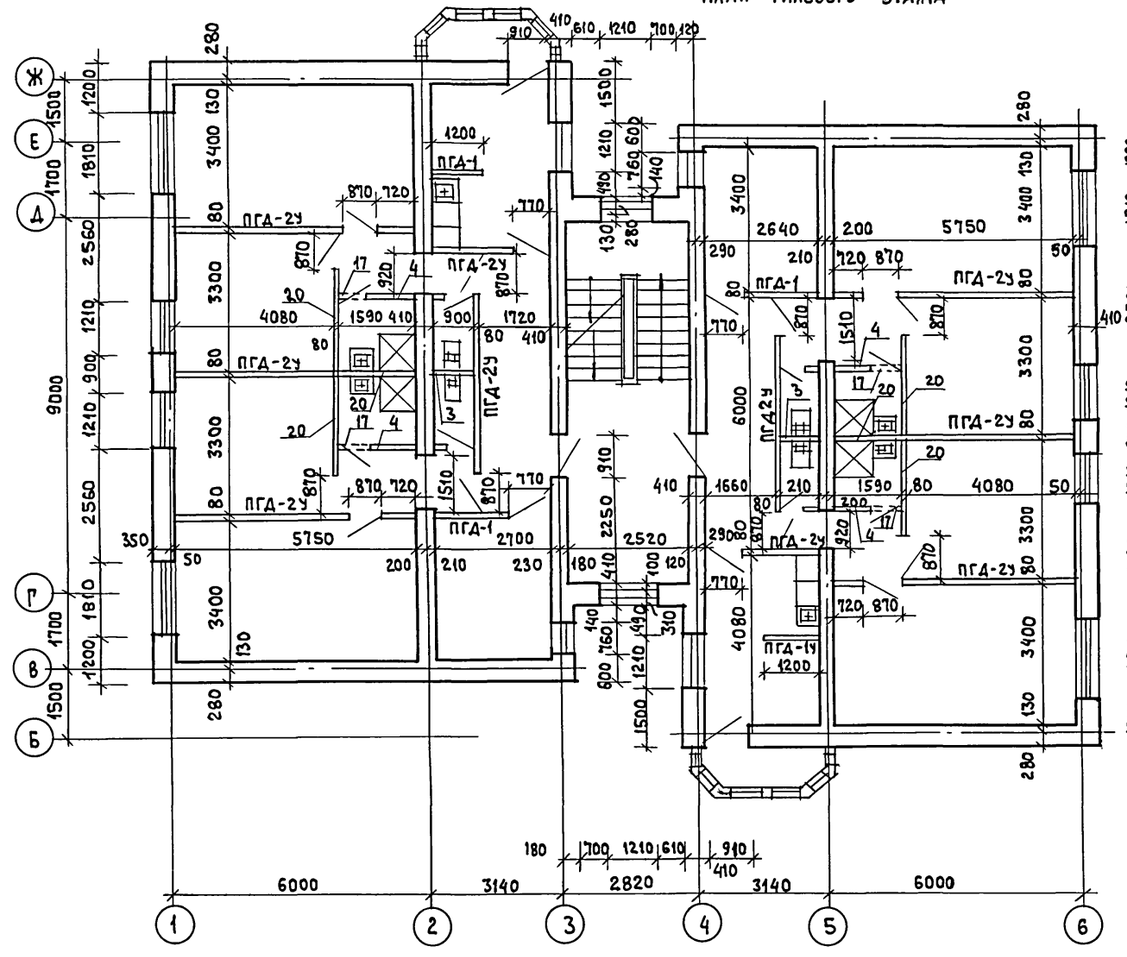

Марка поз.	Обозначение	Наименование	Ед. изм.	К-во	Примечание
ПГД-2у					
1		ГКЛ улучшенного качества	м²	647.32	
2	ГОСТ 24454-80Е	Пиломатериалы	м³	2.36	
3	ГОСТ 9573-82	Звукоизоляционный слой	м³	16.18	
4	ГОСТ 4028-63* ГОСТ 1144-80*	Гвозди или шурупы	кг	10.35	
5	ГОСТ 3282-74*	Дюбель ДГ-6	кг	9.71	
6		Шпаклевка ТУ-400-1-3/55-74 СВШ	кг	19.4	
ПГД-1					
1		ГКЛ улучшенного качества	м²	116.5	
2	ГОСТ 24454-80Е	Пиломатериалы	м³	0.46	
4	ГОСТ 4028-63* ГОСТ 1144-80*	Гвозди или шурупы	кг	1.86	
5	ГОСТ 3282-74*	Дюбель ДГ-6	кг	1.75	
6		Шпаклевка ТУ-400-1--3/53-74 СВШ	кг	3.5	

II

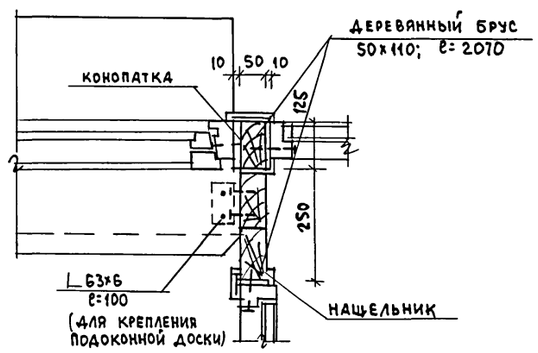

1. Узлы крепления для перегородок из гипсокартонных листов и примерную монтажную схему (шаг стоек не более 600 мм) с указаниями по монтажу смотри в серии 1.131.9-24. Перегородки из гипсокартонных листов для жилых зданий. Выпуск 2.
2. Позиции на перегородки, устанавливаемые в помещениях с относительной влажностью более 60% (душевая, постирочная) и в помещении электрощитовой и санузла обозначены в спецификации на листе АС-14.
3. Поверхности стен из ячеистобетонных мелких блоков во влажных помещениях (душевая, постирочная) предусмотреть мероприятия по пароизоляции. см. лист АС-3. Внутренняя отделка.
4. Данный лист см. совместно с листом АС-32.

Нормокон.	Горохов	
Нач. маст.	Караваев	
Зам. нач.	Коврижкин	
ГАП	Горохов	
ГИП	Румянцева	
Рук. гр. арх.	Коромыслов	
Ст. инж.	Воронцова	
Проверил	Коромыслов	

Привязан:

Инв. №

Т.П. 164-12-212.87 АС

Общежитие для рабочих и служащих на 50 мест

Стадия	Лист	Листов
Р	15	

Варианты стен из ячеистобетонных мелких блоков и сборных перегородок из ГКЛ

ЦНИИЭП Гражданселькстрой

Инв. № подл. | Подпись и дата | Взам. инв. №

Марка поз.	Обозначение	Наименование	Кол. на этаж: подвал	1	типовой этаж	Всего	Масса ед., кг	Примечание
		Окна и балконные двери						
		со спаренными переплетами						
О-1	1.136.5-16	ОС 15-18	—	7	8	15		
О-2	1.136.5-16	ОС 15-12	—	4	16	20		
О-3	1.136.5-16	ОС 15-7.5	—	1	4	5		
О-4	1.136.5-16	ОС 12-7.5А	—	1	—	1		
Б-1	1.136.5-16	БС 22-9	—	—	3	3		
		Подоконные деревян. доски						
	ГОСТ 17280-79	ПД 19-20	—	7	8	15		
	ГОСТ 17280-79	ПД 13-20	—	4	16	20		
	ГОСТ 17280-79	ПД 10-20	—	2	4	6		
		Окна и балконные двери						
		с раздельными переплетами						
О-1	1.136.5-16	ОР 15-18	—	7	8	16		
О-2	1.136.5-16	ОР 15-12	—	4	16	20		
О-3	1.136.5-16	ОР 15-7.5	—	1	4	5		
О-4	1.136.5-16	ОР 12-7.5А	—	1	—	1		
Б-1	1.136.5-16	БР 22-9	—	—	3	3		
		Подоконные деревян. доски						
	ГОСТ 17280-79	ПД 19-25	—	7	8	15		
	ГОСТ 17280-79	ПД 13-25	—	4	16	20		
	ГОСТ 17280-79	ПД 10-25	—	2	4	6		
		Окна и балконные двери						
		с тройным остеклением						
О-1	1.136.5-17	ОРС 15-18	—	7	8	15		
О-2	1.136.5-17	ОРС 15-12	—	4	16	20		
О-3	1.136.5-17	ОРС 15-7.5	—	1	4	5		
О-4	1.136.5-17	ОРС 12-7.5А	—	1	—	1		
Б-1	1.136.5-17	БРС 22-9	—	—	3	3		
		Подоконные деревян. доски						
	ГОСТ 17280-79	ПД 19-35	—	7	8	15		
	ГОСТ 17280-79	ПД 13-35	—	4	16	20		
	ГОСТ 17280-79	ПД 10-35	—	2	4	6		
		Окна и балконные двери						
		со стеклопакетами и стеклами						
О-1	1.136.5-18	ОРСП 15-18		7	8	15		
О-2	1136.5-18	ОРСП 15-12	—	4	16	20		
О-3	1.136.5-18	ОРСП 15-7.5	—	1	4	5		
О-4	1.136.5-18	ОРСП 12-7.5А	—	1	—	1		
Б-1	1.136.5-18	БРСП 22-9	—	—	3	3		
		Двери деревян. наружные						
1	1.136.5-19	ДН 21-13 ЩР1П	—	2	—	2		
2	1.136.5-19	ДН 21-10 ЩР1П	—	2	—	2		
3	1.136.5-19	ДС 19-9 ГУ	1	—	—	1		
4	1.136.5-19	ДЛ 10-10	—	—	—	1		Вход на чердак
		Двери деревян. внутрен.						
5	1.136-10	ДО 21-13	—	1	—	1		
6	1.136-10	ДГ 21-9	—	6	12	18		
7	1.136-10	ДГ 21-9Л	—	6	12	18		
8	1.136-10	ДГ 21-9П	—	3	1	4		
9	1.136-10	ДГ 21-9ЛП	—	1	1	2		
10	1.136-10	ДГ 21-8	—	—	2	2		
11	1.136-10	ДГ 21-8Л	—	1	2	3		
12	1.136-10	ДО 21-8Л	—	1	4	5		
13	1.136-10	ДГ 21-7П	—	2	8	10		
14	1.136-10	ДГ 21-7ЛП	—	2	8	10		
		Деревянная фрамуга						
ИФ-1	Альбом I лист АС-32	ИФ-1				2		см. лист АС-31
		Слуховое окно						
ОС-1	Альбом I лист АС-32	ОС-1	—	—	—	2		см. лист АС-31
		Дверка ревизии						
ЛД-1	Альбом I лист АС-32	ЛД-1	—	2	—	2		см. лист АС-31
		Встроенные шкафы						
ВШ-1	Альбом I лист АС-29	ВШ-1	—	2	8	10		см. лист АС-29
ВШ-2	Альбом I лист АС-30	ВШ-2	—	2	8	10		см. лист АС-30
ВШ-3	Альбом I лист АС-29	ВШ-3	—	1	—	1		см. лист АС-29

Инв. № подл. | Подпись и дата | Взам. инв. №

Привязан

Инв. №

Нормок.	Горохов	
Нач. маст.	Караваев	
Зам. нач.	Коврижкин	
ГАП	Горохов	
ГИП	Румянцева	
Рук. гр. Арх	Коромыслов	
Ст. арх.	Муравьева	
Проверил	Коромыслов	

т. п. 164-12-212.87 АС

Общежитие для рабочих и служащих на 50 мест

Стадия	Лист	Листов
Р	16	

Спецификация столярных изделий

ЦНИИЭП Гражданстельстрой

Типовой проект 164-12-212.87 Альбом I

Схема перемычек 1го этажа

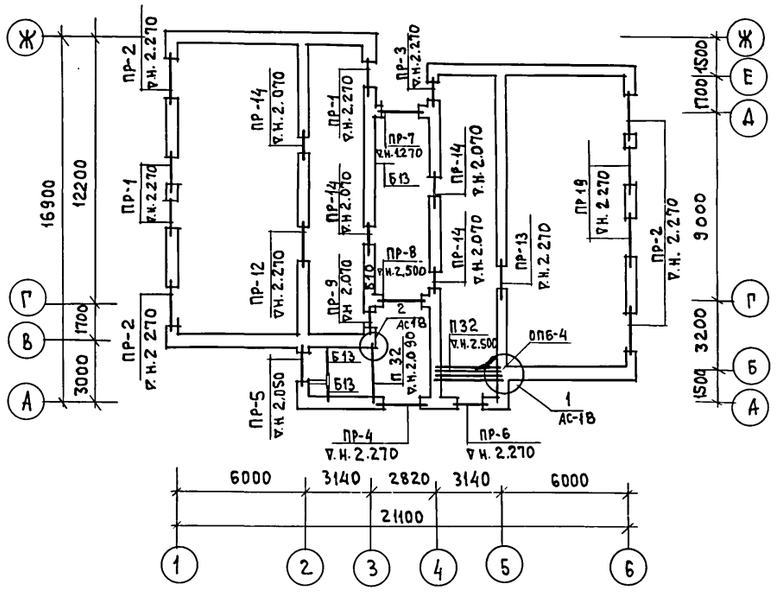

Схема перемычек 2го этажа

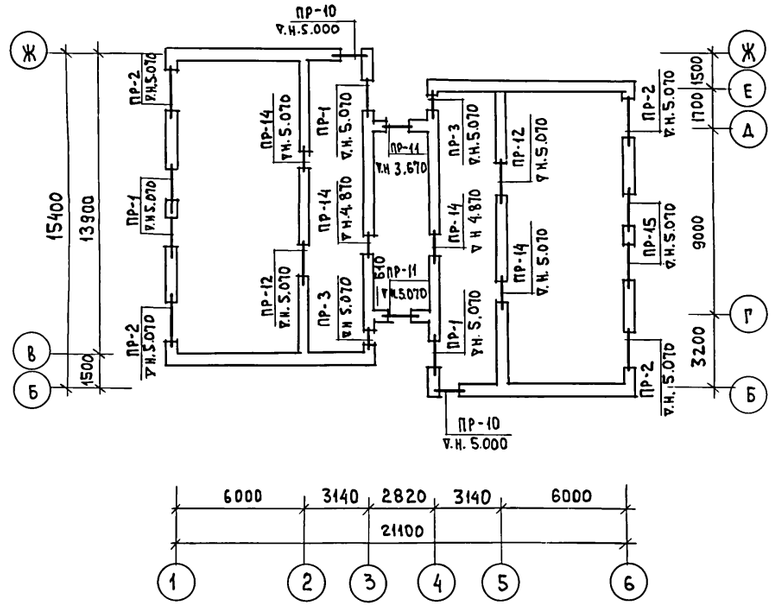

Схема перемычек 3го этажа

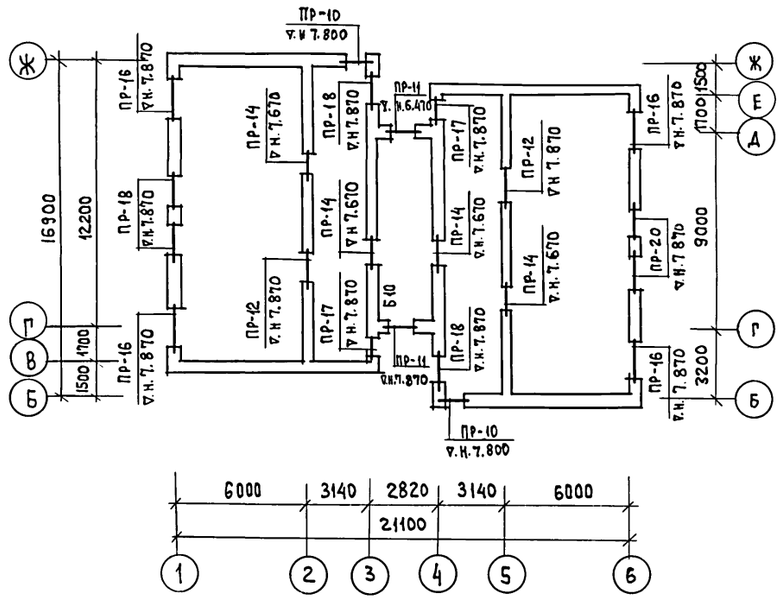

* Западание плоскости стены по фасаду при а= 380 мм не выполнять.

Ведомость перемычек

Тип	Схема сечения	Тип	Схема сечения
ПР-1	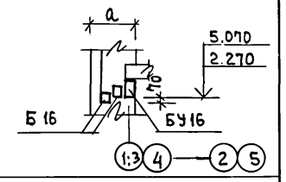	ПР-7	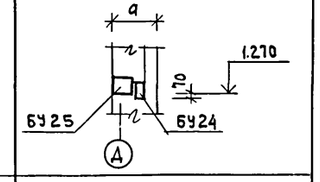
ПР-2	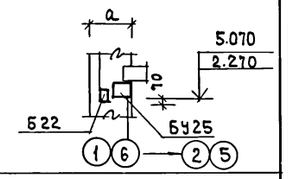	ПР-8	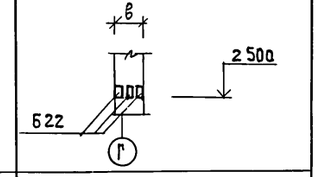
ПР-3	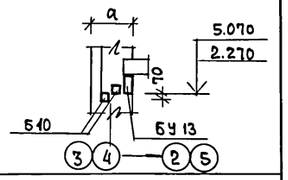	ПР-9	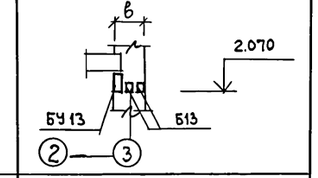
ПР-13	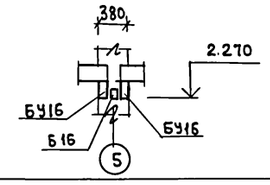	ПР-16	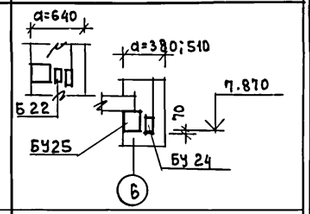
ПР-4	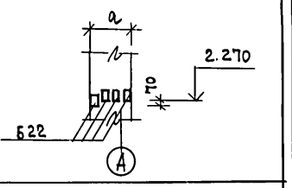	ПР-10	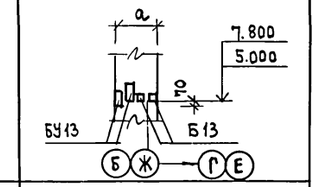
ПР-14	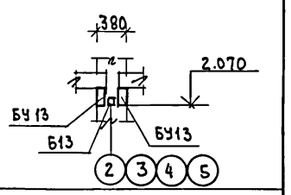	ПР-17	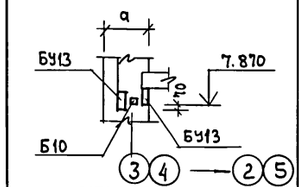
ПР-5	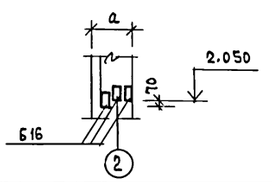	ПР-11	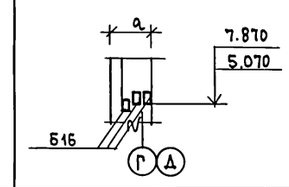
ПР-15	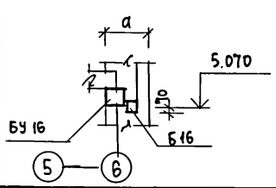	ПР-18	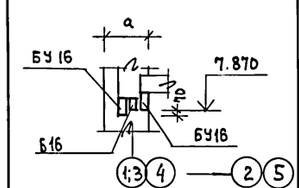
ПР-6	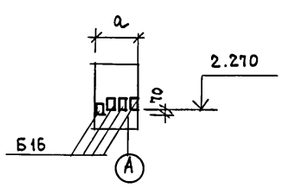	ПР-12	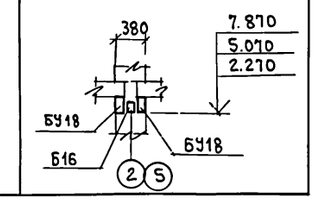
ПР 20	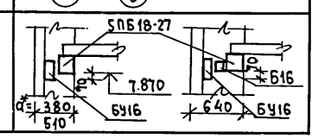	ПР-19	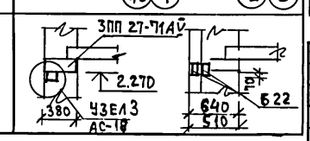

Привязан

Инв. №

Н. контр.	Румянцева	
Нач. маст	Караваев	
Зам. нач.	Коврижкин	
ГАП	Горохов	
ГИП	Румянцева	
Рук. гр.	Зеликина	
Ст. инж.	Бородкина	
Провер.	Зеликина	

Т.П. 164-12-212.87 АС

Общежитие для рабочих и служащих на 50 мест

Схемы перемычек 1÷3 этажей, ведомость

Стадия	Лист	Листов
Р	17	

ЦНИИЭП Граждансельстрой

Взам. инв. | Подпись и дата | Инв. № подл.

Типовой проект 164-12-212.87 Альбом I

Марка	Обозначения	Наименование по ГОСТ'у (по проекту)	Количество штук при „а" а=380 1эт.	а=380 2эт.	а=380 3эт.	а=510 1эт.	а=510 2эт.	а=510 3эт.	а=640 1эт.	а=640 2эт.	а=640 3эт.	Всего 380	Всего 510	Всего 640	Масса ед.кг	Примечание
ПР-1	1.038.1-1 в.1	3ПБ 16-37 (БУ16)	3	3	—	3	3	—	3	3	—	6	6	6	102	
		2ПБ 16-2 (Б16)	6	6	—	6	6	—	9	9	—	12	12	18	65	
ПР-2	—"—	5ПБ 25-37 (БУ25)	4	4	—	4	4	—	4	4	—	8	8	8	338	
		2ПБ 22-3 (Б22)	4	4	—	4	4	—	8	8	—	8	8	16	92	
ПР-3	—"—	3ПБ 13-37 (БУ13)	—	2	—	—	2	—	—	2	—	2	2	2	85	
		1ПБ 10-1 (Б10)	—	4	—	—	4	—	—	6	—	4	4	6	20	
ПР-4	—"—	2ПБ 22-3 (Б22)	3	—	—	4	—	—	5	—	—	3	4	5	92	
ПР-5	—"—	2ПБ 16-2 (Б16)	3	—	—	3	—	—	4	—	—	3	3	4	65	
ПР-6	—"—	2ПБ 16-2 (Б16)	3	—	—	4	—	—	5	—	—	3	4	5	65	
ПР-7	—"—	5ПБ 25-37 (БУ25)	1	—	—	1	—	—	1	—	—	1	1	1	338	
		3ПБ 25-8 (БУ24)	1	—	—	1	—	—	2	—	—	1	1	2	162	
ПР-8	—"—	2ПБ 22-3 (Б22)	3	—	—	3*	—	—	4	—	—	3	3	4	92	*с раздвижкой
ПР-9	—"—	3ПБ 13-37 (БУ13)	1	—	—	1	—	—	1	—	—	1	1	1	85	
		1ПБ 13-1 (Б13)	2	—	—	2	—	—	3	—	—	2	2	3	25	
ПР-10	—"—	3ПБ 13-37 (БУ13)	—	4	4	—	4	4	—	4	4	8	8	8	85	
		1ПБ 13-1 (Б13)	—	2	2	—	4	4	—	6	6	4	8	12	25	
ПР-11	—"—	2ПБ 16-2 (Б16)	—	6	6	—	6	6	—	8	8	12	12	16	65	
ПР-12	—"—	3ПБ 18-37 (БУ18)	2	4	4	2	4	4	2	4	4	10	10	10	119	
		2ПБ 16-2 (Б16)	1	2	2	1	2	2	1	2	2	5	5	5	65	
ПР-13	—"—	3ПБ 16-37 (БУ16)	2	—	—	2	—	—	2	—	—	2	2	2	102	
		2ПБ 16-2 (Б16)	1	—	—	1	—	—	1	—	—	1	1	1	65	
ПР-14	—"—	3ПБ 13-37 (БУ13)	8	8	8	8	8	8	8	8	8	24	24	24	85	
		1ПБ 13-1 (Б13)	4	4	4	4	4	4	4	4	4	12	12	12	25	
ПР-15	—"—	3ПБ 16-37 (БУ16)	—	2	—	—	2	—	—	2	—	2	2	2	102	
		2ПБ 16-2 (Б16)	—	4	—	—	4	—	—	6	—	4	4	6	65	
ПР-16	—"—	5ПБ 25-37 (БУ25)	—	4	—	—	—	4	—	—	4	4	4	4	338	
		3ПБ 25-8 (БУ24)	—	—	4	—	—	4	—	—	4	4	4	4	162	
		2ПБ 22-3 (Б22)	—	—	—	—	—	—	—	—	4	—	—	4	92	
ПР-17	—"—	3ПБ 13-37 (БУ13)	—	—	4	—	—	4	—	—	4	4	4	4	85	
		1ПБ 10-1 (Б10)	—	—	2	—	—	2	—	—	4	2	2	4	20	
ПР-18	—"—	3ПБ 16-37 (БУ16)	—	—	6	—	—	6	—	—	6	6	6	6	102	
		2ПБ 16-2 (Б16)	—	—	3	—	—	3	—	—	6	3	3	6	65	
ПР-19	1.038.1-1 вып.2	3ПП 27-71 А-V	2	—	—	2	—	—	2	—	—	2	2	2	433	
	1.038.1-1 в.1	2ПБ 22-3 (Б22)	—	—	—	2	—	—	4	—	—	—	2	4	92	
ПР-20	—"—	5ПБ 18-27	—	—	2	—	—	2	—	—	2	2	2	2	250	
		3ПБ 16-37 (БУ16)	—	—	2	—	—	2	—	—	2	2	2	2	102	
		2ПБ 16-2 (Б16)	—	—	—	—	—	—	—	—	2	—	—	2	65	
П32	1.225-2 в.11	ПРГ 32.1.4-4Т (П32)	4	—	—	5	—	—	6	—	—	4	5	6	380	
ОП6-4		ОП6-4 (ОП6-4-Т)	2	—	—	2	—	—	2	—	—	2	2	2	140	
ОП4-4		ОП4-4 (ОП4.4-Т)	2	—	—	2	—	—	2	—	—	2	2	2	50	
Б10	1.038.1-1 в.1	1ПБ 10-1 (Б10)	1	1	1	1	1	1	1	1	1	3	3	3	20	
Б13	"	1ПБ 13-1 (Б13)	3	—	—	3	—	—	3	—	—	3	3	3	25	

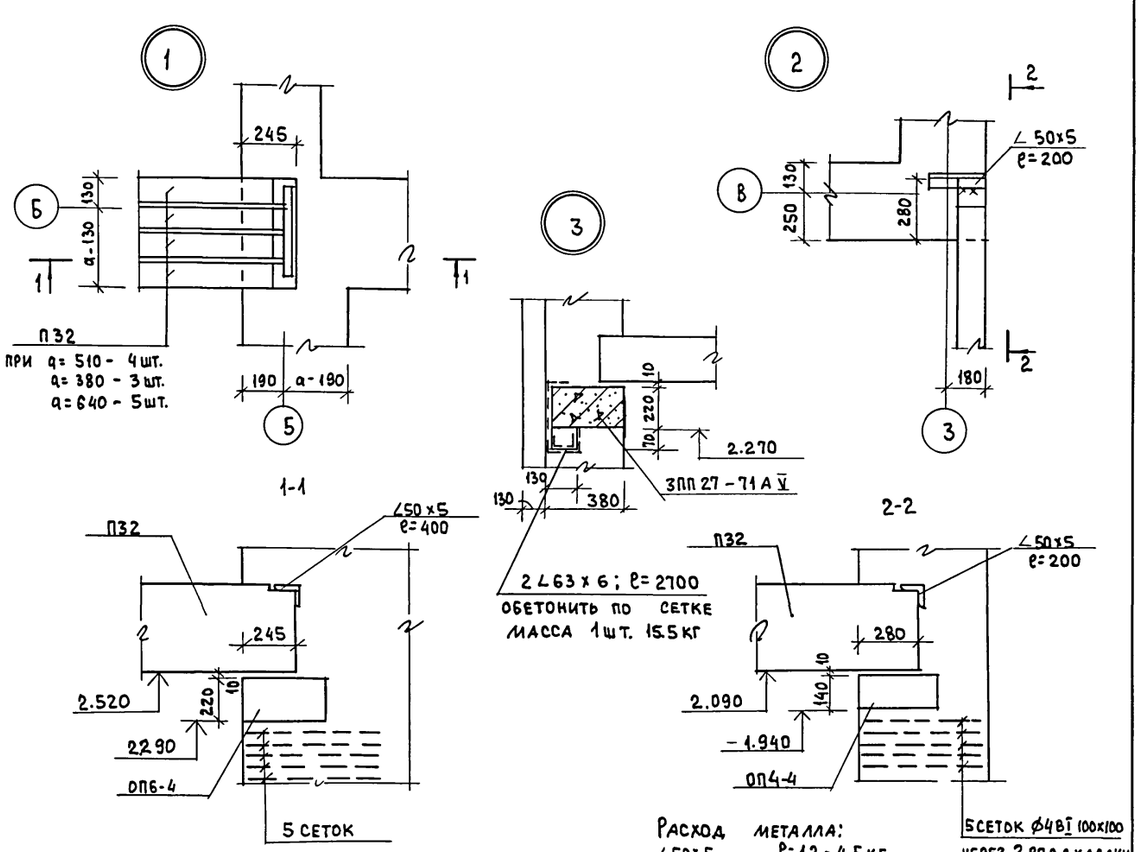

Расход металла:
∠50×5 ℓ=12 - 4.5кг
⌀4ВI - - 3.6кг
∠65×6; ℓ=1.6м - 19кг

1. Укладку прогонов и перемычек производить на слой свежеуложенного раствора.
2. Сварку металлических элементов производить сразу после установки прогонов в проектное положение электродами типа Э-42 ($h_{шв.}$=5мм)
3. После сварки все металлические детали покрыть цементным раствором.
4. Под опорами прогонов уложить 5 сеток ⌀4ВI. 100×100 через 2 ряда кладки.
5. Отв. шир. 500 мм и менее перекрыть арматурой ⌀10АI с шагом 100 мм. в слое цементного раствора.
6. Данный лист см. совместно с листом АС-17.

Н.контр.	Румянцева		Т.П. 164-12-212.87 АС
Нач.маст	Караваев		
Зам.нач.	Коврижкин		Общежитие для рабочих и служащих на 50 мест
ГАП	Горохов		Стадия Р; Лист 18; Листов
ГИП	Румянцева		
Рук.гр.	Зеликина		Спецификация к ведомости перемычек
Ст.инж.	Бородкина		ЦНИИЭП Гражданселькстрой
Провер.	Зеликина		

Привязан:

Инв. №

Инв. № подл. | Подпись и дата | Взам. инв. №

Типовой проект 164-12-212.87 Альбом I

Развертка стены по оси „2"

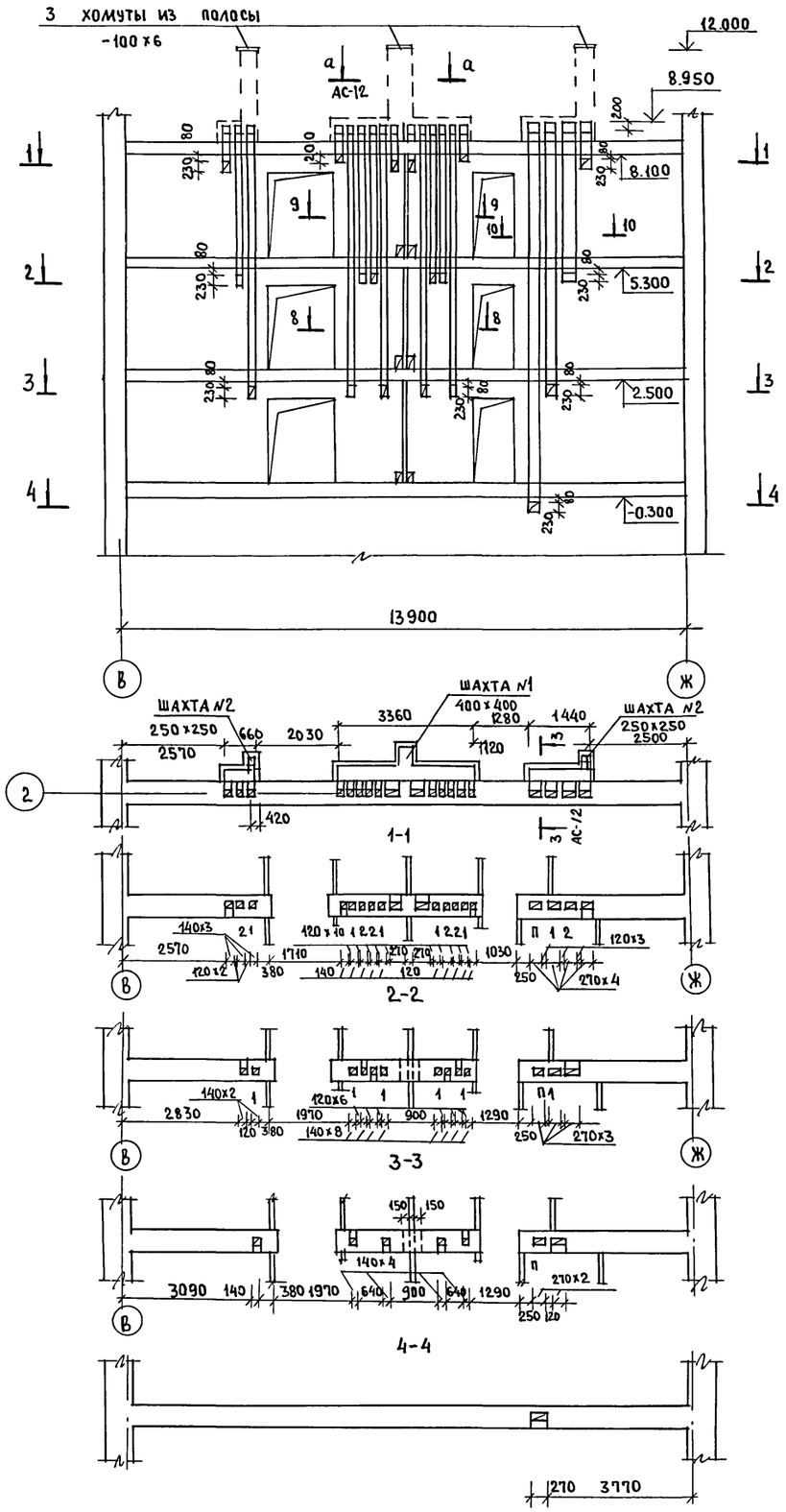

Развертка стены по оси „5"

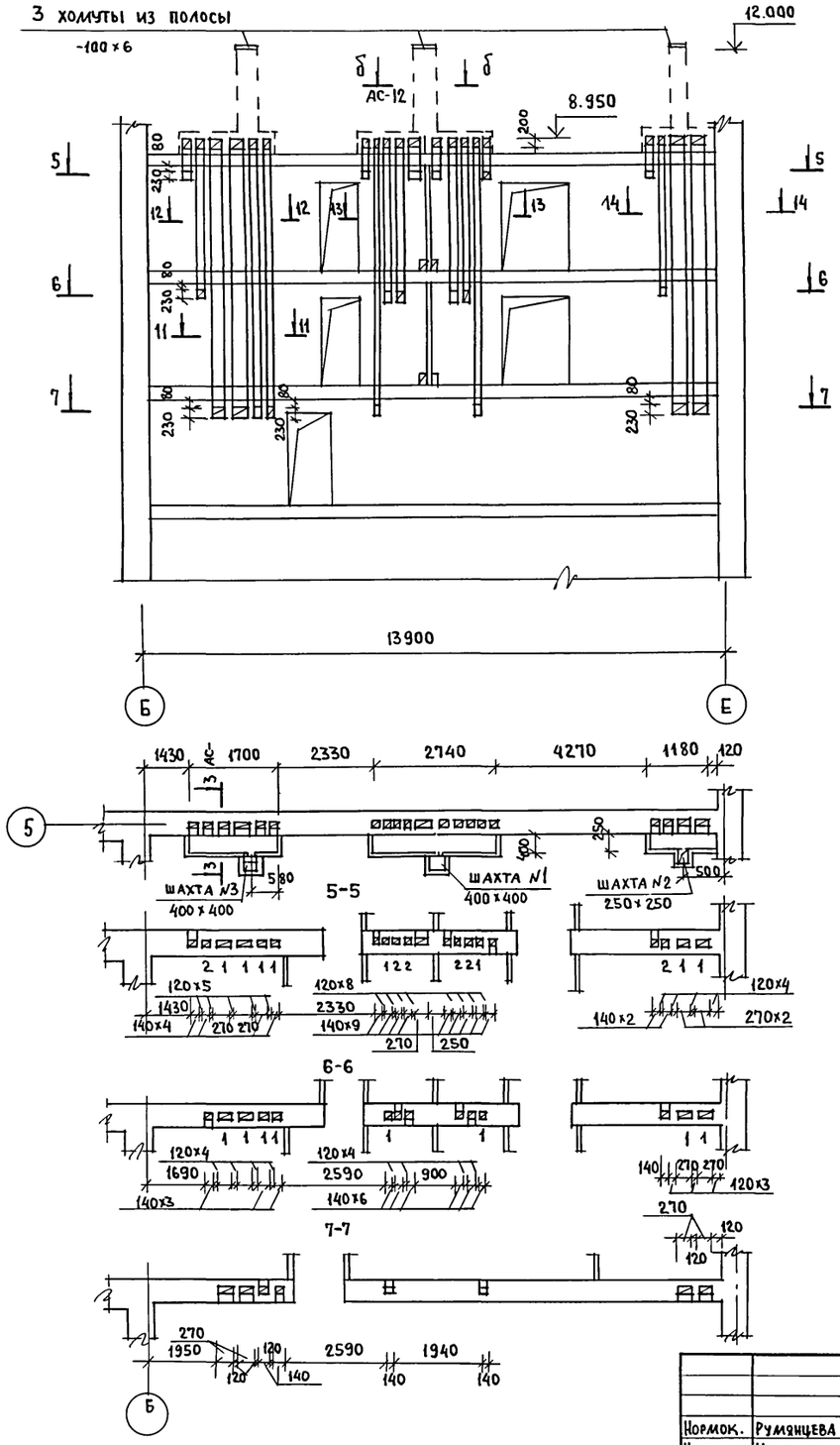

Армирование вентканалов в стене

ℓ = 1510	для 8-8
ℓ = 2550	для 9-9
ℓ = 1250	для 10-10
ℓ = 1380	для 11-11
ℓ = 1640	для 12-12
ℓ = 1900	для 13-13
ℓ = 1120	для 14-14

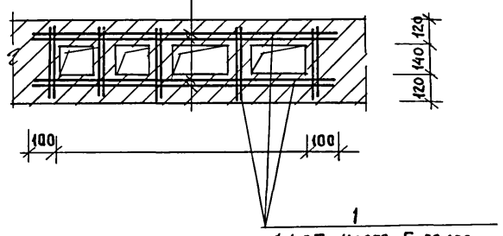

ф4 BI через 5 рядов кладки

1 Данный лист совместно с АС-12

СОГЛАСОВАНО:

ГИП ОВ	Крейнис	
ГИП ВК	Молодкин	

Взам.инв.№ | Подпись и дата | Инв.№ подл.

Привязан			
Инв.№			
Нормок.	Румянцева		
Нач.маст.	Карабаев		
Зам.нач.	Коврижкин		
ГАП	Горохов		
ГИП	Румянцева		
Рук.гр.	Зеликина		
ст.инж.	Гришина		
Провер.	Зеликина		

Т.П. 164-12-212.87 АС

Общежитие для рабочих и служащих на 50 мест

Стадия	Лист	Листов
Р	19	

Развертки стен по осям 2, 5

ЦНИИЭП Гражданселькстрой

Типовой проект 164-12-212.87 Альбом I

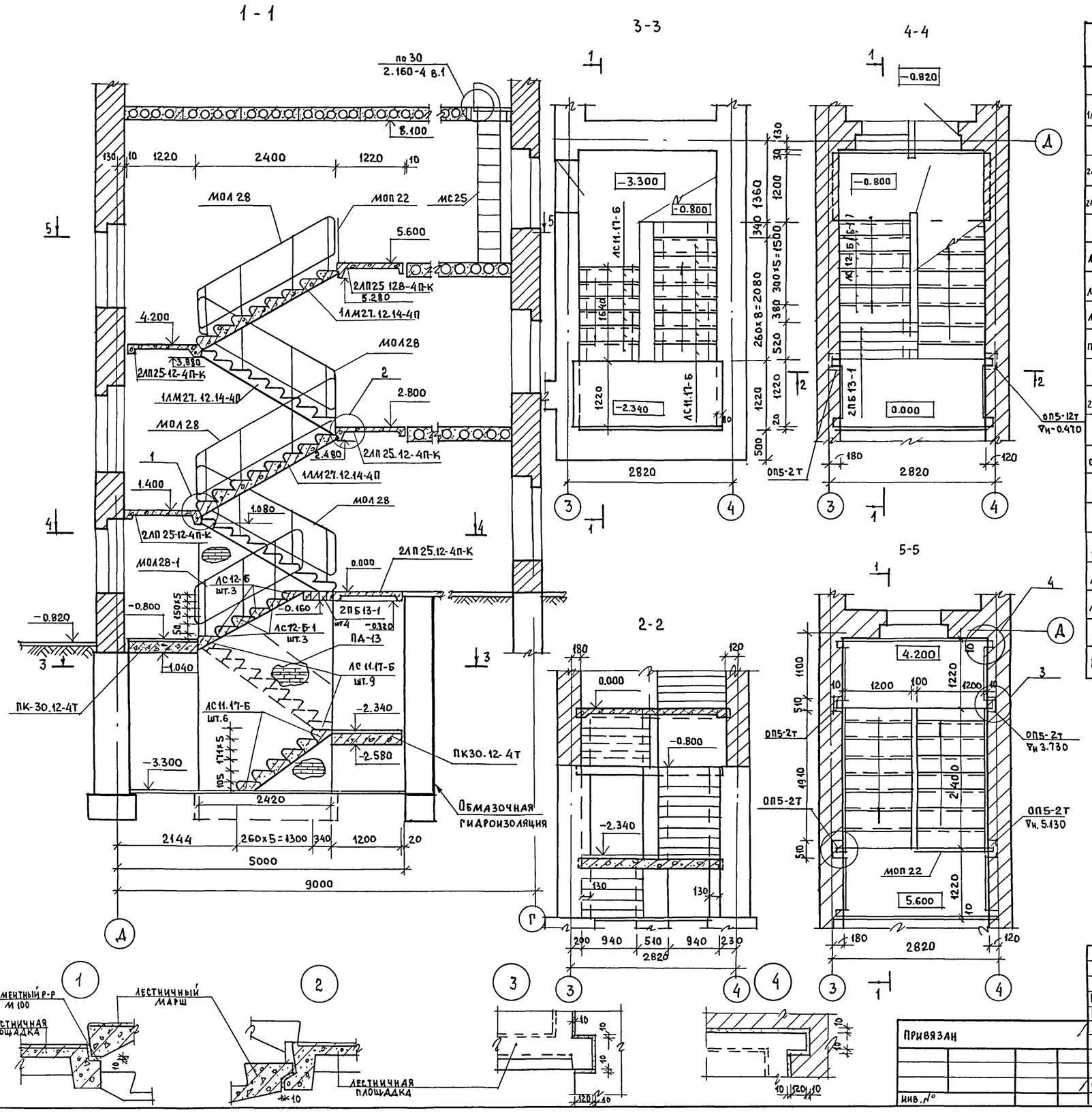

Марка поз.	Обозначение	Наименование	Кол. шт.	Масса кг	Примеч.
		Лестничные марши			
1ЛМ27.12.14-4П	1.151.1-6 вып.2	1ЛМ 27.12.14-4П	4	1300	
		Лестничные площадки			
2ЛП25.12В-4П-К	1.152.1-8 вып.2	2ЛП 25.12В-4П-К	1	1185	
2ЛП25.12-4П-К	——"——	2ЛП 25.12-4П-К	4	1160	
		Ступени			
ЛС12-Б	ГОСТ 8717.1-84	ЛС12-Б	3	127	
ЛС12-Б-1	——"——	ЛС12-Б-1	3	127	
ЛС11.17-Б	——"——	ЛС 11.17-Б	15	96	
ПК30.12-4Т	1.141-1 вып.60	ПК 30.12-4Т	2	1080	
		Перемычки брусковые			
2ПБ13-1	1.038.1-1 в.1	2ПБ 13-1	4	54	
		Опорные подушки			
ОП5-2Т	1.225-2 в.11	ОП5-2Т	10	50	
		Металлические изделия			
МОЛ 28	ГОСТ 25772-83	МВ 24.12-24.9	4	27.87	
МОЛ 28-1	——"——	МВ 18.9-18.9Р	1	21.56	
МОП 22	——"——	ПВ-12.9Р	1	13.18	
МС 25	Альбом I, лист АС-22	МС 25	1	27.48	
ПД-13	1.256.2-2 в.1	ПД-13	3	2.86	

Настоящий чертеж см. с листами АС-8; 9;

Т.П. 164-12-212.87 АС

Н.контр.	Румянцева	
Нач.маст	Караваев	
Зам.нач.	Коврижкин	
ГАП	Горохов	
ГИП	Румянцева	
Рук.гр.	Зеликина	
Ст.инж.	Бородкина	
Провер.	Зеликина	

Привязан

Инв. №

Общежитие рабочих и служащих на 50 мест

Стадия	Лист	Листов
Р	20	

Лестница

ЦНИИЭП Гражданскельстрой

Инв. № подл. | Подпись и дата | Взам. инв. №

22712-01 23

Типовой проект
164-12-212.87
Альбом I

Схема расположения плит перекрытия над 1 этажом (▽н 2.500)

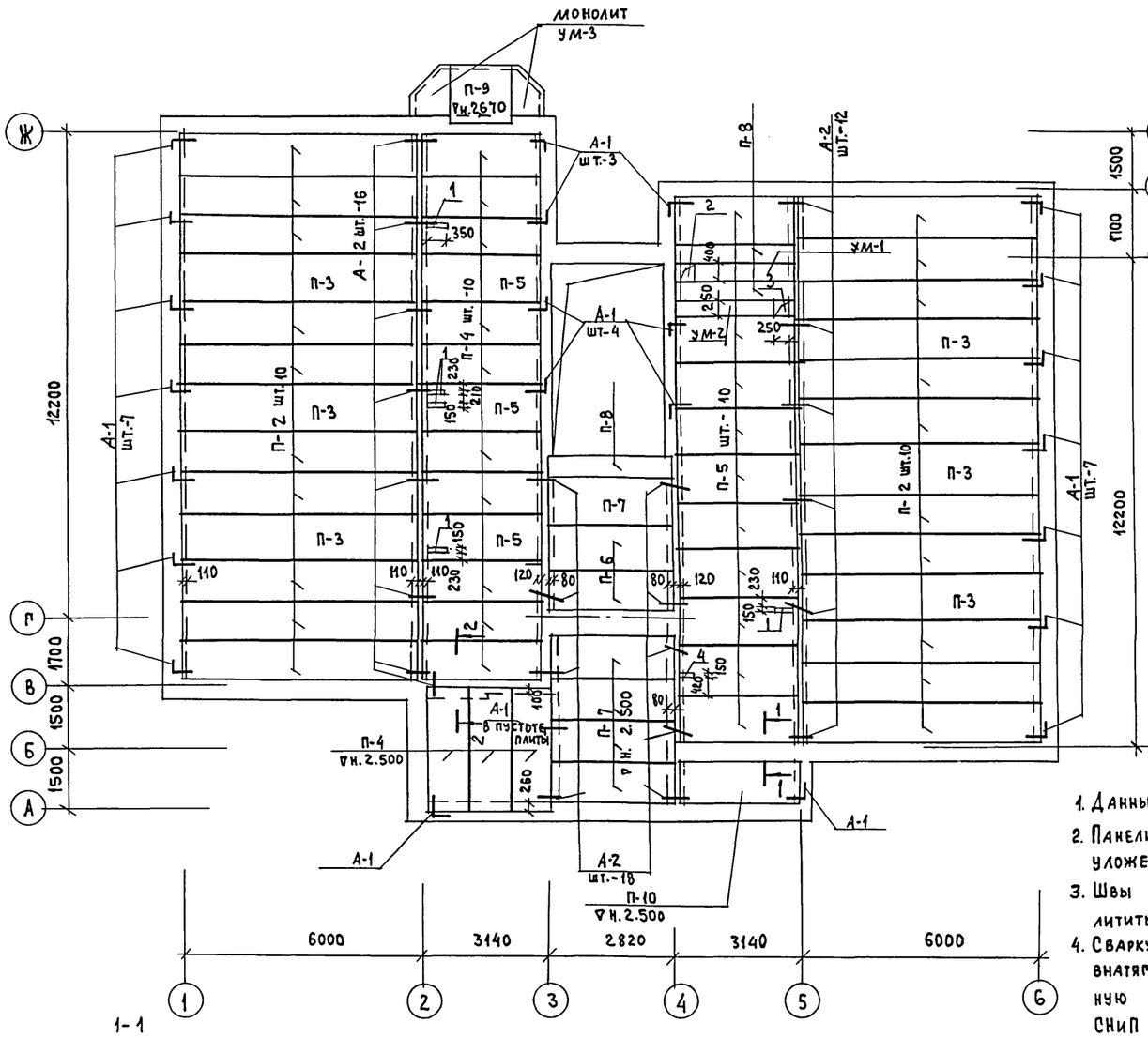

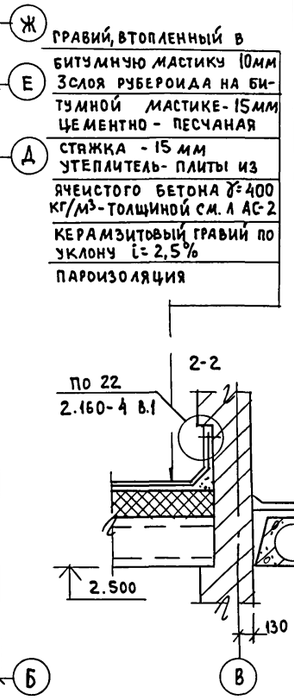

Ж — гравий, втопленный в битумную мастику 10мм
Е — 3 слоя рубероида на битумной мастике - 15мм; цементно - песчаная стяжка - 15 мм
Д — утеплитель - плиты из ячеистого бетона γ=400 кг/м³ - толщиной см. л АС-2; керамзитовый гравий по уклону i=2,5%; пароизоляция

Спецификация к схемам расположения элементов

Марка поз.	Обозначение	Наименование	Кол.	Масса ед.кг	Примечание
П-1	1.141-1 в 60	ПК 30.12-4Т	1	1080	при а=380
П-2	1.141-1 в.63	ПК 60.10-8 АТVТ	20	1725	
П-3	"	ПК 60.12-8 АТVТ	6	2100	
П-4	1.141-1 в.60	ПК 30.10-8Т	13	882	
П-5	"	ПК 30.12-8Т	13	1080	
П-6	"	ПК 27.12-8Т	2	970	
П-7	"	ПК 27.10-8Т	5	795	
П-8	1.038.1-1 в.2	6ПП 30-13	3	835	
П-9	1.243.1-4	ПТ 12.5-16-14	1	448	
П-10	1.141-1 в.60	ПК 30.10-4Т	1	882	
УМ-1	АС-24	УМ-1	1		
УМ-2	"	УМ-2	1		
УМ-3	"	УМ-3	1		
А-1	АС-23	А-1	24	0.54	
А-2	"	А-2	46	0.42	

1-1

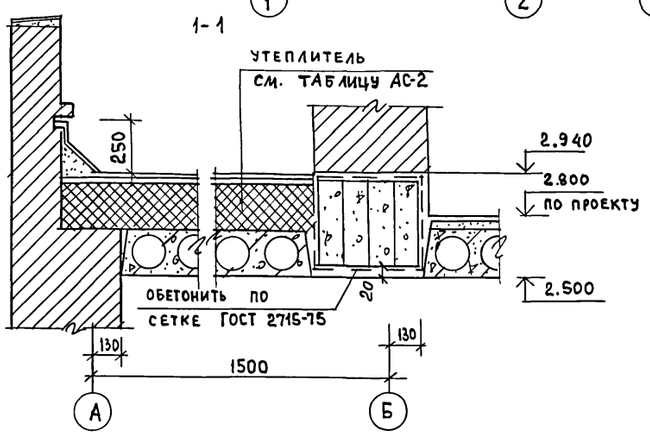

1. Данный лист см. совместно с АС-8
2. Панели плит перекрытия укладывать на слой свеже-уложенного цементного раствора М100.
3. Швы между панелями тщательно очистить от мусора и замоно-литить бетоном В-15.
4. Сварку анкеров для крепления панелей перекрытия производить внатяг электродом типа Э-42 ($h_ш$=6мм) по ГОСТ 9467-75. Антикоррозий-ную защиту металлических элементов производить согласно СНиП 3.04.03-85.
5. Все открытые металлические детали после сварки покрыть слоем цементного раствора.
7. Части стальных конструкций подлежащие обетонированию покрыть цементным раствором.

Экспликация отверстий

Тип отв.	Размеры мм В	Размеры мм Н	Назначение
1	350	150	ВК
2	400	400	ОВ
3	250	250	ОВ
4	200	150	ОВ

Согласовано: ГИП ОВ Крейнис; ГИП ВК Молодкин

Нормок.	Румянцева	
Нач.маст.	Караваев	
Зам.нач.	Коврижкин	
ГАП	Горохов	
ГИП	Румянцева	
Рук.гр.	Зеликина	
Ст.инж.	Гришина	
Провер.	Зеликина	

Привязан

Инв.№

Т.п. 164-12-212.87 АС

Общежитие для рабочих и служащих на 50 мест

Стадия	Лист	Листов
Р	21	

Схема расположения плит перекрытия над 1 этажом

ЦНИИЭП Граждансельстрой

22712-01 24

Типовой проект 164-12-212.87 Альбом I

Схема расположения плит перекрытия над 2 этажом

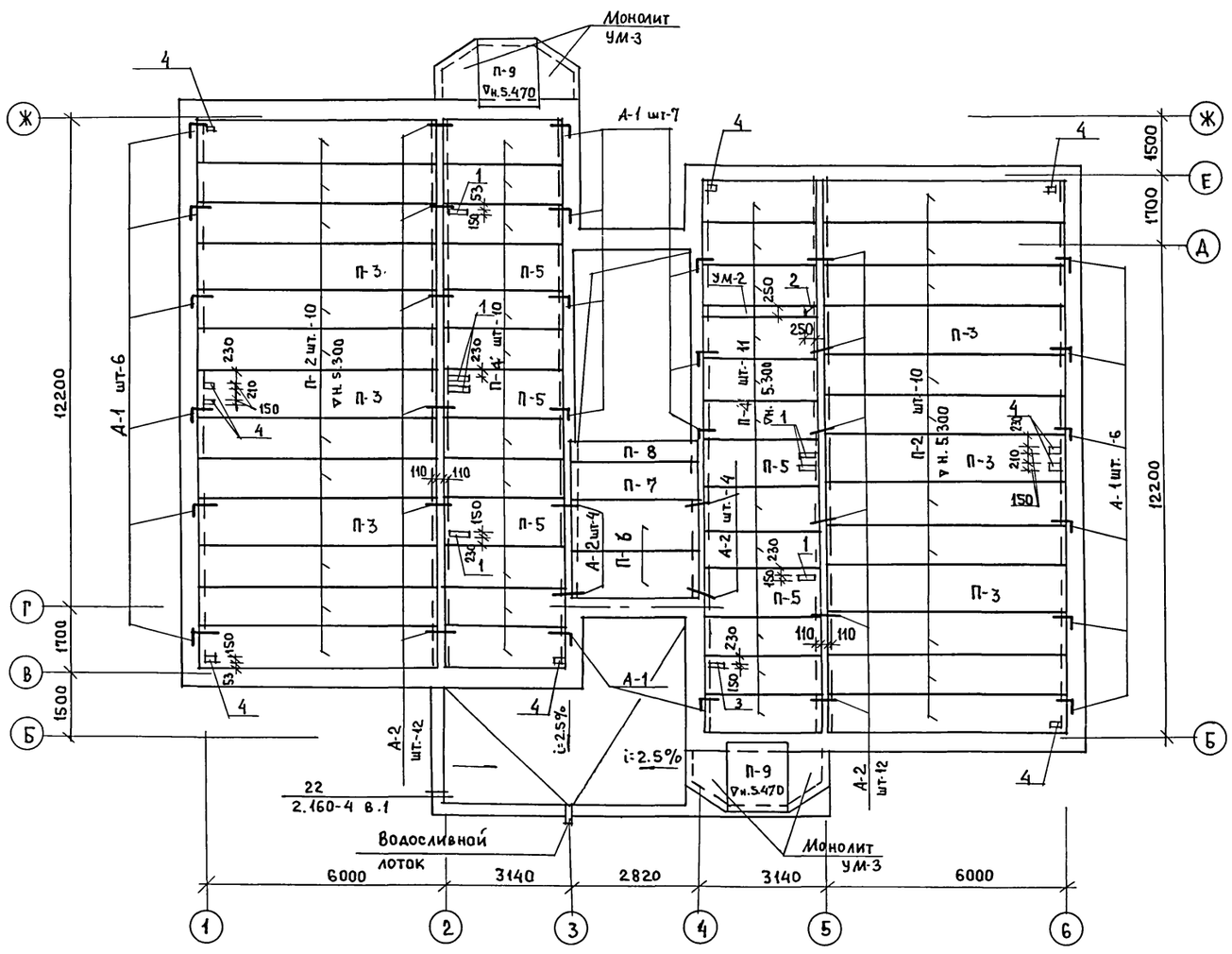

Спецификация к схемам расположения элементов

Марка, поз.	Обозначение	Наименование	Кол.	Масса ед., кг	Примечание
П-2	1.141-1 в.63	ПК 60.10-8 АтVт	20	1725	
П-3	"	ПК 60.12-8 АтVт	6	2100	
П-5	1.141-1 в.60	ПК 30.12-8Т	5	1080	
П-4	"	ПК 30.10-8Т	21	882	
П-6	"	ПК 27.12-8Т	2	970	
П-7	"	ПК 27.10-8Т	1	795	
П-8	1.038.1-1 в.2	БПП 30-13	1	835	
П-9	1.243.1-4	ПТ125-16-14	2	448	
А-1	АС-23	А-1	21	0.54	
А-2	"	А-2	32	0.42	
УМ-2	АС-24	УМ-2	1		
УМ-3	"	УМ-3	2		
	"				

Скоба

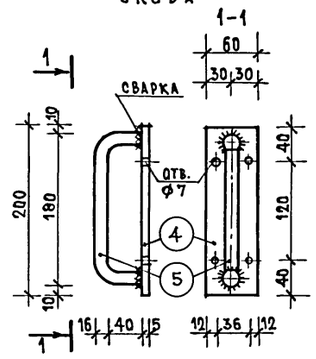

Экспликация отверстий

Тип отв.	Размеры мм В	Размеры мм Н	Назначение
1	350	350	ВК
2	250	250	ОВ
3	200	150	ОВ
4	150	150	ОВ

Устроиство вентканалов в кирпичной стене

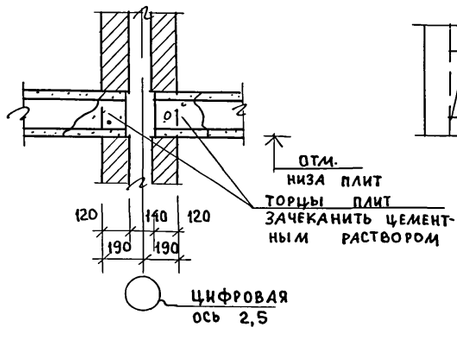

Отверстия в плитах шириной до 150 мм

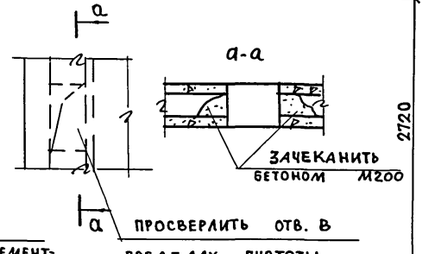

МС-25

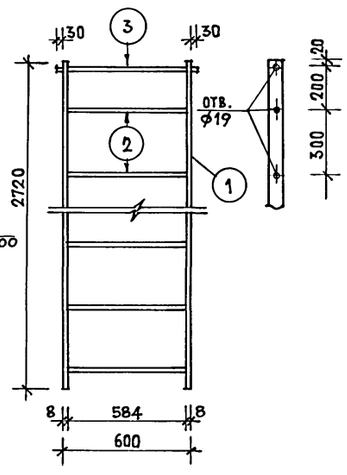

Деталь сопряжения скобы со стремянкой

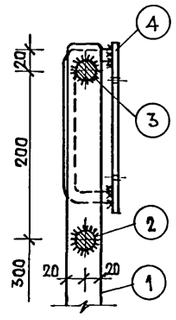

Формат	Зона	Поз.	Обозначение	Наименование	Кол.	Примечание
		1	Альбом I, лист АС-22	−8×40 ℓ=2720	2	13.68 кг
		2	"	ф18 AI ℓ=600	9	10.8
		3	"	ф18 AI ℓ=660	1	1.32
		4	"	−5×60 ℓ=200	2	0.94
		5	"	ф16 AI ℓ=240	2	0.74

1. Данный лист см. совместно с листом АС-9

Нормок.	Румянцева	
Нач. маст	Караваев	
Зам. нач.	Коврижкин	
ГАП	Горохов	
ГИП	Румянцева	
Рук. гр.	Зеликина	
ст. инж.	Гришина	
Провер.	Зеликина	

Привязан

Инв. №

Т.п. 164-12-212.87 АС

Общежитие для рабочих и служащих на 50 мест

Схема расположения плит перекрытия над 2 этажом

Стадия	Лист	Листов
Р	22	

ЦНИИЭП Граждансельстрой

Согласовано

Гип ОВ Крейнис

Гип ВК Молодкин

Взам. инв. № | Подпись и дата | Инв. № подл.

Типовой проект 164-12-212.87 Альбом I

Схема расположения плит перекрытия над 3 этажом

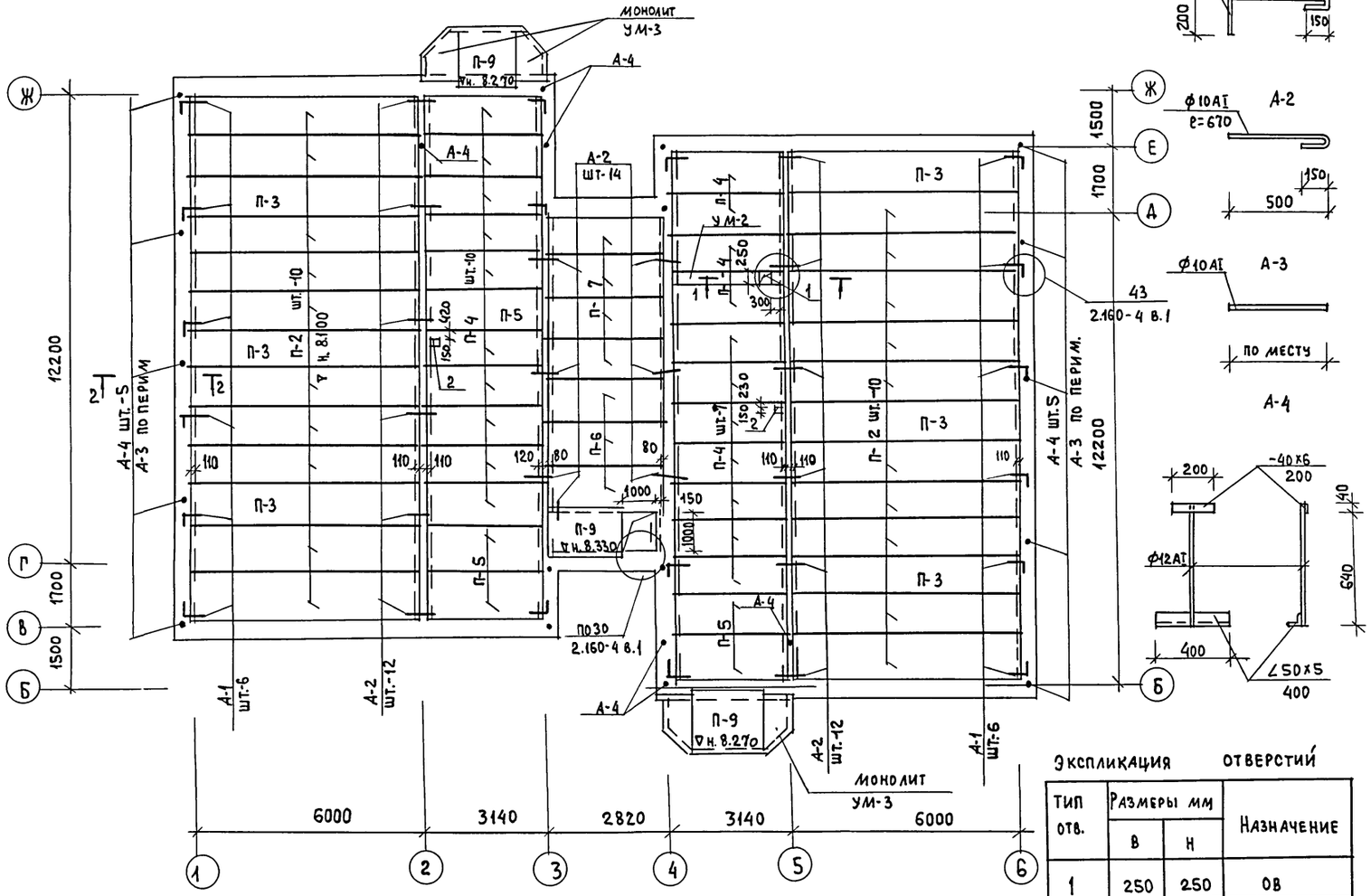

Спецификация к схемам расположения элементов

Марка поз.	Обозначение	Наименование	Кол.	Масса ед.кг	Примечание
П-2	1.141-1 в.63	ПК 60.10-8 А Т VT	20	1725	
П-3	"	ПК 60.12-8 А Т VT	6	2100	
П-4	1.141-1 в.60	ПК 30.10-8Т	21	882	
П-5	"	ПК 30.12-8Т	5	1080	
П-6	"	ПК 27.12-8Т	3	970	
П-7	"	ПК 27.10-8Т	4	795	
П-9	1.243.1-4	ПТ 12.5-16-14	3	448	
УМ-2	АС-24	УМ-2	1		
УМ-3	"	УМ-3	2		
А-1	АС-23	А-1	18	0.54	
А-2	"	А-2	38	0.42	
А-3	"	А-3 п м	38.6	0.62	
А-4	"	А-4	22	2.5	

Спецификация металлических изделий

Марка поз.	Обозначение	Наименование	кол.	Масса ед.,кг	Примечание
А-1	ГОСТ 5781-82*	Ф10 А I ℓ=870	1	0.54	
А-2	ГОСТ 5781-82*	Ф10 А I ℓ=670	1	0.42	
А-3	ГОСТ 5781-82*	Ф10 А I ℓ=1000	1	0.62	
А4	ГОСТ 8509-72*	∠50х5 ℓ=400	1	1.51	
	ГОСТ 103-76*	-40х6 ℓ=200	1	0.38	
	ГОСТ 5781-82*	Ф12 А I ℓ=680	1	0.61	
		итого		2.50	
ЗД-1	ГОСТ 103-76*	-100х8 ℓ=100	1	0.63	
	ГОСТ 5781-82*	Ф10 А I ℓ=550	1	0.34	
ЗД-2	ГОСТ 103-76*	-127х8 ℓ=138	1	1.10	
	ГОСТ 5781-82*	Ф10 А I ℓ=500	2	0.62	

Экспликация отверстий

Тип отв.	Размеры мм В	Размеры мм Н	Назначение
1	250	250	ОВ
2	150	150	ВК

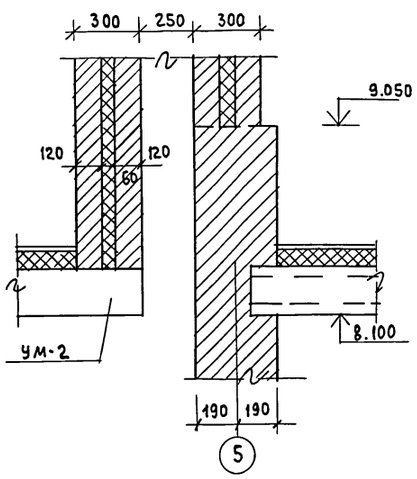

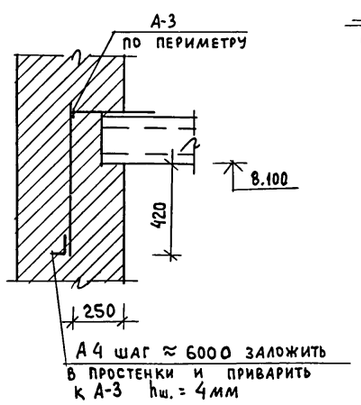

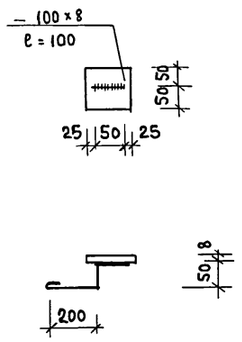

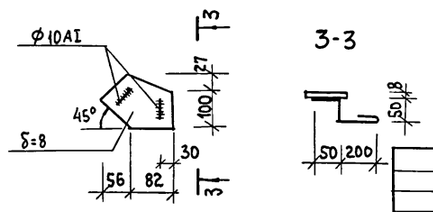

1. Данный лист см. совместно с АС-9
2. Материал стальных конструкций сталь В ст 3 КП2 по ГОСТ 380-80.
3. Сварку производить электродами типа Э-42 по ГОСТ 9467-75 $h_ш$ = 6мм, кроме оговоренных.

Согласовано:
Гип ОВ Крейнис
Гип ВК Мольдакин

Инв.№ подл. | Подпись и дата | Взам. инв.№

Привязан

Инв.№

Нормок.	Румянцева	
Нач. маст.	Караваев	
Зам. нач.	Коврижкин	
ГАП	Горохов	
ГИП	Румянцева	
Рук. гр.	Зеликина	
Ст. инж.	Гришина	
Провер.	Зеликина	

Т.П. 164-12-212.87 АС

Общежитие для рабочих и служащих на 50 мест

Стадия	Лист	Листов
Р	23	

Схема расположения плит перекрытия над 3 этажом

ЦНИИЭП Гражданельстрой

Типовой проект
164-12-212.87
Альбом I

Балкон на ▽ н. 2.500 , 5.300 , 8.100 (УМ-3)

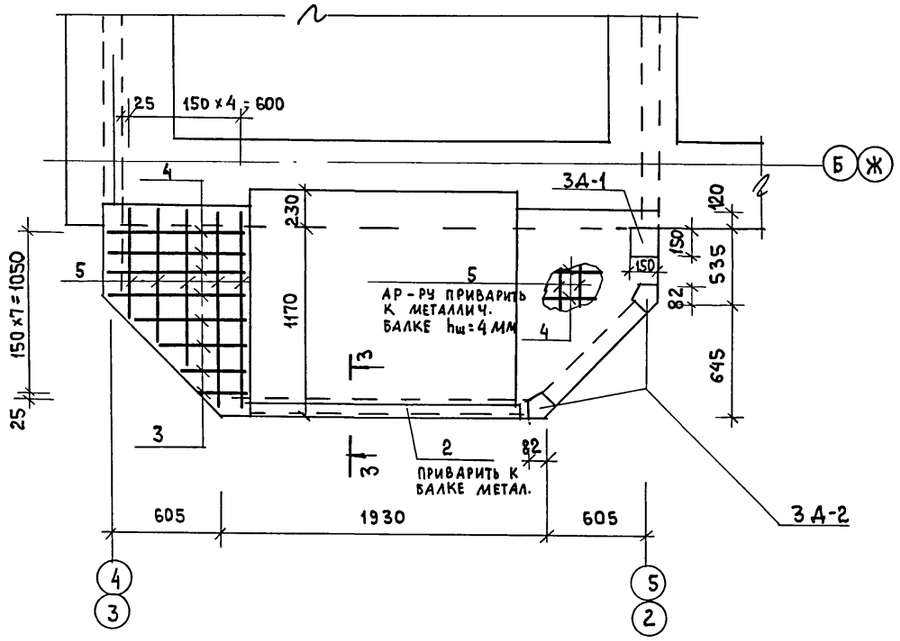

Схема металлических балок

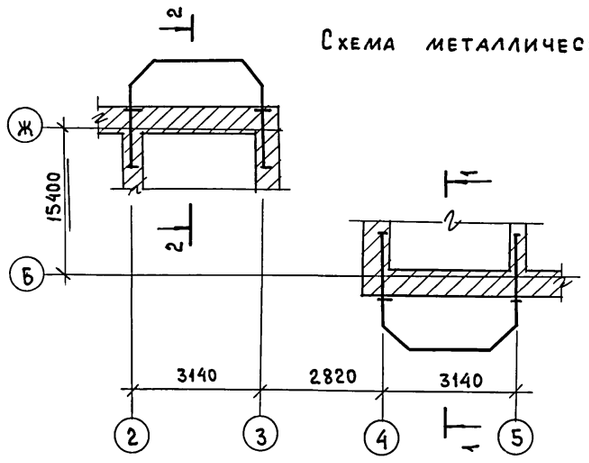

3-3

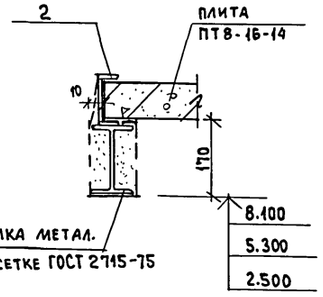

1-1

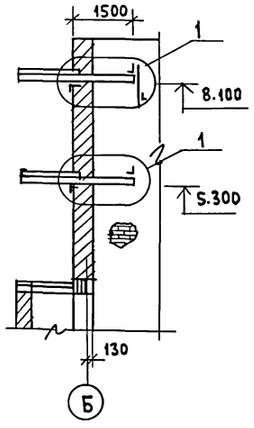

2-2

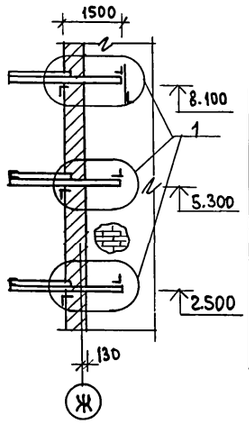

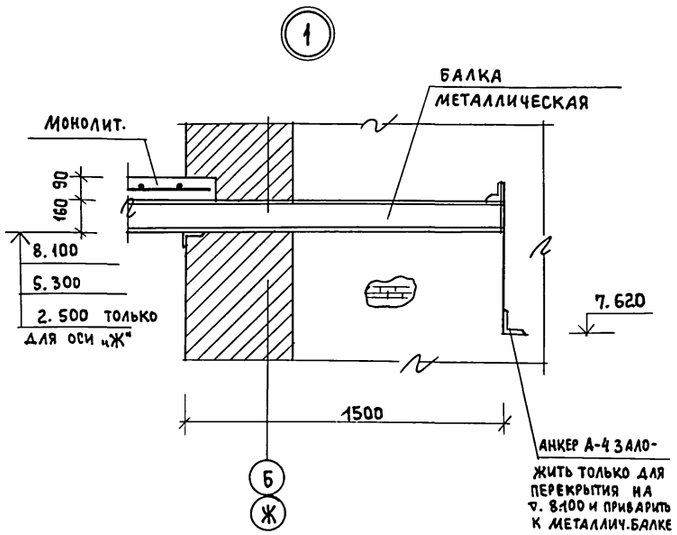

УМ-1

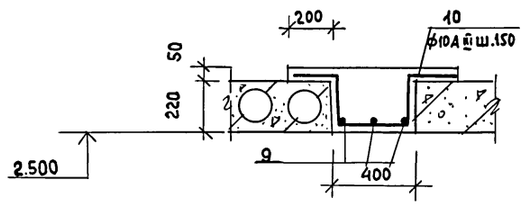

УМ-2

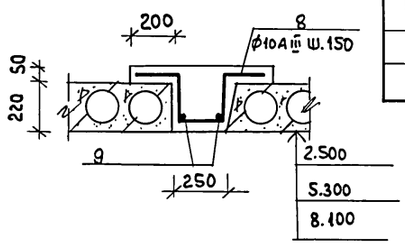

Спецификация изделий на лист

Формат	Зона	Поз.	Обозначение	Наименование	Кол.	Примечание
			Балкон на ▽ ч.п. 2.740 у оси „Ж"		1	
		1	АС-25	Балка металлическая	1	137.22
		2	ГОСТ 8240-72*	С12 ℓ=1650	1	17.16
			Монолитный участок УМ-3			
		3	ГОСТ 5781-82*	ф6AI ℓ-от 250 до 700	8	0.85
		4	"	ф6AI ℓ=770	8	1.37
		5	"	ф8AI от 800 до 1270	10	4.10
		6	АС-23	ЗД-1	2	0.97
		7	"	ЗД-2	4	1.72
				Бетон В15 м³	0.15	
			Балкон на ▽ ч.п. 5.580		2	
			поз. 1,2,3,4,5,6,7 см.	выше	—	169.52
				Бетон В15 м³	0.15	
			Балкон ▽ н.к. 8.100		2	
			поз. 1,3,4,5 см.	выше	—	143.54
				Бетон В15 м³	0.15	
			Монолитный участок УМ-2		3	
		8	ГОСТ 5781-82*	ф10AIII ℓ=1070	19	12.6
		9	"	ф6AI ℓ=2980	2	1.32
				Бетон В15 м³	0.26	
			Монолитный участок УМ-1		1	
		9	ГОСТ 5781-82*	ф6AI ℓ=2980	3	1.98
		10	"	ф10AIII ℓ=1220	19	14.4
				Бетон В15 м³	0.38	

1. Данный лист см. совместно с АС-25
2. Защитный слой рабочей арматуры принят 15 мм
3. Позиции 3,4,5 приварить к полочке металлической балки $h_ш$ = 4мм.
4. Все металлические балки обетонить по сетке ГОСТ 2715-75, толщина защитного слоя 10 мм.

Ведомость деталей

Поз.	Эскиз
10	200, 200, 220, 220, 380
8	200, 200, 220, 220, 230

Нормок.	Румянцева	
Нач.маст.	Караваев	
Зам.нач.	Коврижкин	
ГАП	Горохов	
ГИП	Румянцева	
Рук.гр.	Зеликина	
ст. инж.	Гришина	
Провер.	Зеликина	

Привязан

Инв.№

Т.П. 164-12-212.87 АС

Общежитие для рабочих служащих на 50 мест

Монолитные участки УМ-1,2. Балконы у оси „Б" и „Ж"

Стадия	Лист	Листов
Р	24	

ЦНИИЭП Гражданселькстрой

Инв.№ подл. | Подпись и дата | Взам. инв.№

Типовой проект
164-12-212.87
Альбом I

Металлическая балка балкона

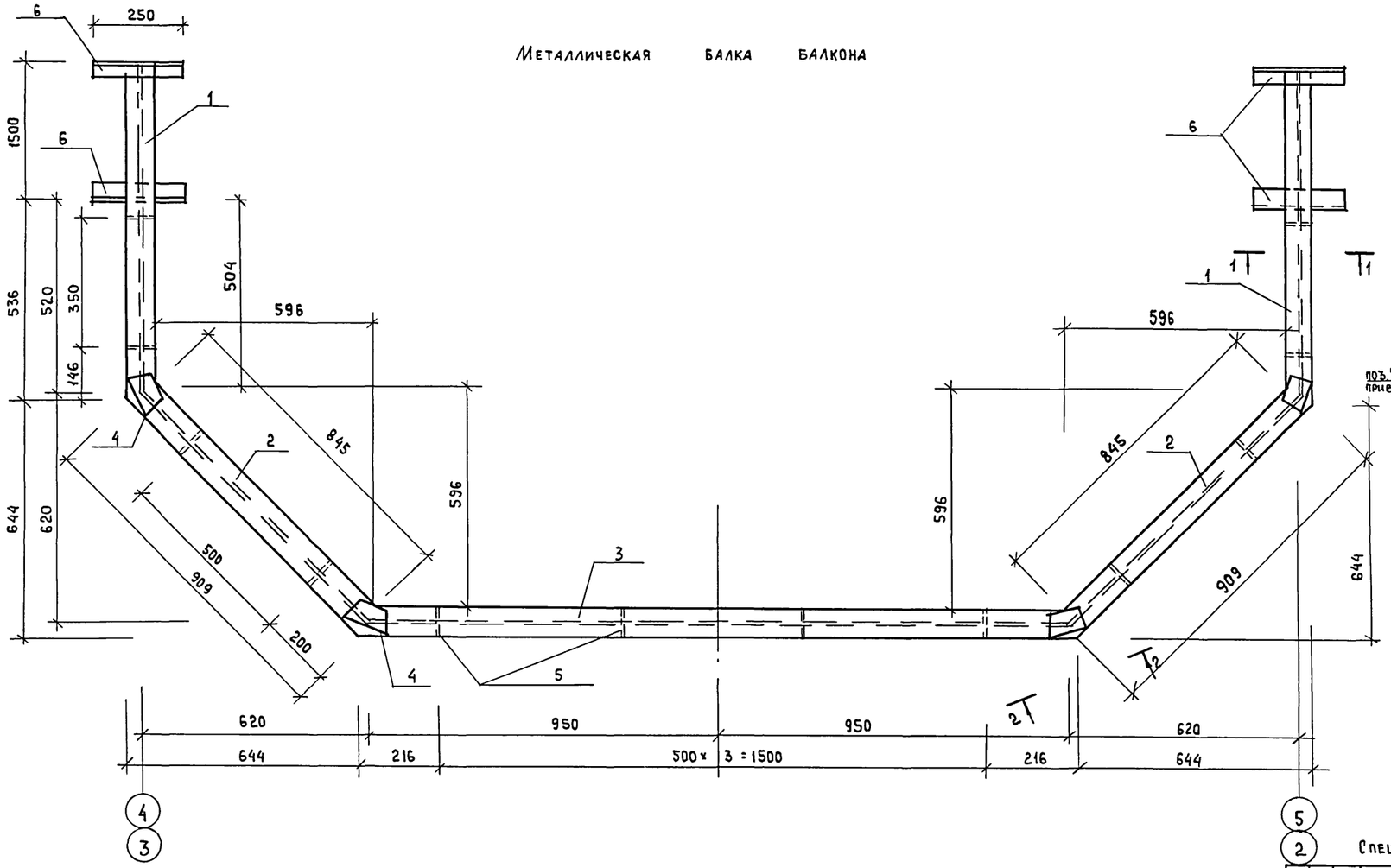

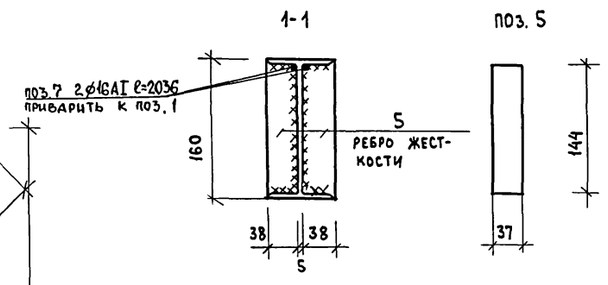

1. Данный лист см. совместно с АС-24
2. Материал стальных конструкций сталь Вст 3кп2 по ГОСТ 380-80.
3. Сварку производить электродами типа Э-42 по ГОСТ 9467-75 $h_ш$ = 6мм, кроме оговоренных

поз. 1

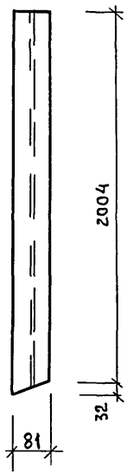

поз. 2

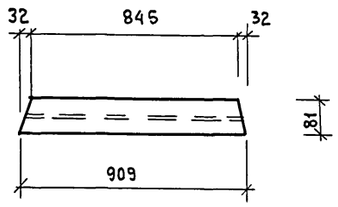

поз. 3

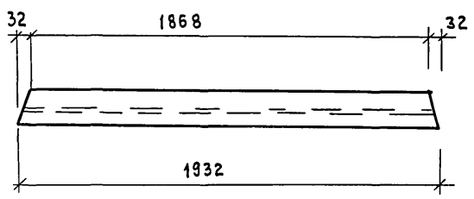

поз. 4

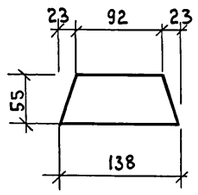

2-2

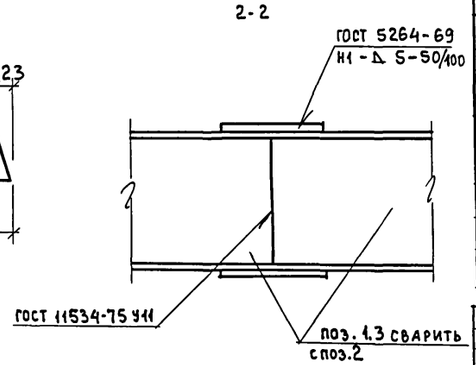

Спецификация металла на один элемент

Формат	Зона	Поз.	Обозначение	Наименование	Кол.	Примечание
			Балка металлическая			
		1	ГОСТ 8239-72*	I 16 ℓ= 2036	2	64.74
		2	"	I 16 ℓ = 909	2	28.91
		3	"	I 16 ℓ = 1932	1	30.72
		4	ГОСТ 103-76 *	-55×8 ℓ= 138	4	1.90
		5	"	-37×8 ℓ = 144	16	5.35
		6	ГОСТ 8509-86	L50×5 ℓ = 250	4	3.77
		7	ГОСТ 5781-82*	Ø16AI ℓ=2036	4	12.86
				итого	-	148.25

Привязан

Инв.№

Нормок.	Румянцева	
Нач.маст	Караваев	
Зам.нач.	Коврижкин	
ГАП	Горохов	
ГИП	Румянцева	
Рук.гр.	Зеликина	
Ст.инж.	Гришина	
Провер.	Зеликина	

Т.П. 164-12-212.87 АС

Общежитие для рабочих и служащих на 50 мест

Стадия	Лист	Листов
Р	25	

Металлическая балка балкона

ЦНИИЭП Гражданселькстрой

Взам. инв.№ | Подпись и дата | Инв.№ подл.

Типовой проект
164-12-212.87
Альбом I

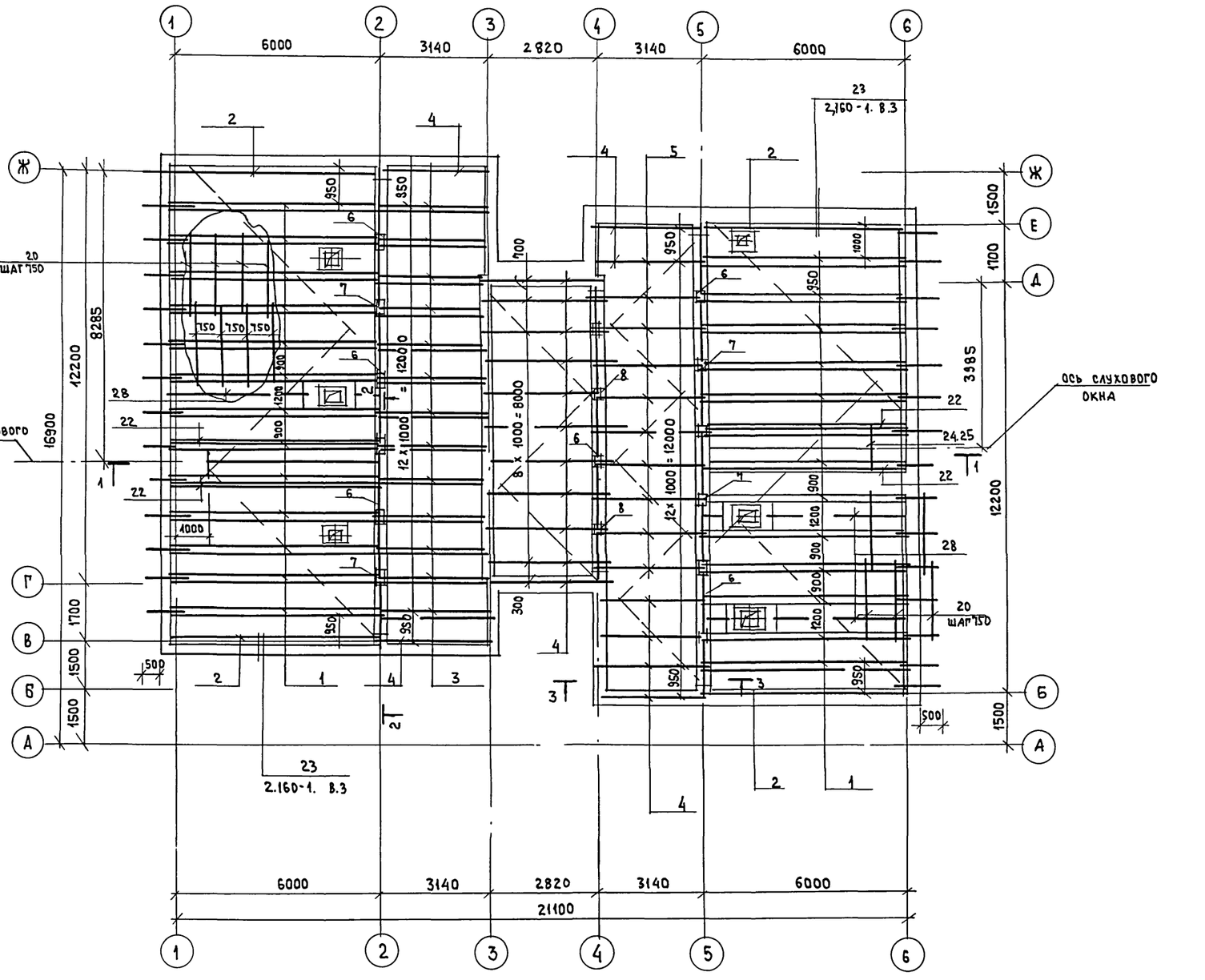

1. Разрезы 1-1 ÷ 3-3 , узлы стропил см. лист АС-27.
2. Защиту древесины от гниения и возгорания производить в соответствии с нормами СНиП II-19-76. При монтаже деревянных стропил необходимо руководствоваться нормами СНиП II-25-80.
3. Каркасы ограждений выполнить сварными. Сварку вести в соответствии со СНиП III-18-75.

№№ поз.	Обозначение	Наименование	Кол. шт.	Объем м³	Примечание
1	ГОСТ 11047-72	Стропильная нога 2(50×175)×7100	26	3.23	
2	—"—	Стропильная нога 50×175×7100	4	0.25	
3	—"—	Стропильная нога 2(50×150)×3800	13	0.74	
4	—"—	Стропильная нога 50×150×3800	21	0.59	
5	—"—	Стропильная нога 50×150×4350	9	0.29	
6	—"—	Подстропильный прогон 100×175 п.м	38.5	0.67	
7	—"—	Стойки 100×100×1330	12	0.16	
8	—"—	Стойки 100×100×2100	4	0.084	
9	—"—	Подкосы стропил 2(50×150)×1900	26	0.74	
10	—"—	Подкосы стропил 50×150×1900	4	0.057	
11	—"—	Накладки подкосов 50×150×400	56	0.17	
12	—"—	Накладки стоек 50×100×340	32	0.054	
13	—"—	Упоры подкосов и стропил 50×150×400	30	0.09	
14	—"—	Накладка стоек и подкосов 50×200×300	60	0.18	
15	—"—	Кобылки 50×125×1100	30	0.21	
16	—"—	Лобовые доски 22×124 п.м	56	0.18	До острож. сеч. 25×125
17	—"—	Подшивка свесов 13×94 п.м	167	0.267	До острож. сеч. 16×100
18	—"—	Пробки и бобышки 50×175 п.м.	58	0.51	
19	—"—	Мауэрлат. ветровые связи 50×100 п.м	124	0.62	
20	—"—	Обрешетка 50×75 п.м	778.0	2.92	
21	—"—	Ходовой настил 22×94 п.м	92	0.23	До острож. сеч. 25×100
22	—"—	Дополнительные стропила слуховых окон 50×175×7000	4	0.245	Поз. 22 сбить с поз. 1
23	—"—	Стропила 50×150×4800	6	0.216	
24	—"—	Ригель под стропила 50×175×850	2	0.015	
25	—"—	Ригель верхний и под блок ОС-1; 50×80×1400	4	0.022	
26	—"—	Лобовые доски и обшивка слухового окна 13×94 п.м	78	0.12	До остружки 15×100
27	—"—	Подкосы стоек 50×100×2400	19	0.28	
28	—"—	Стропила 50×175×6100	3	0.16	
	Расход материалов на ограждение кровли и водосток				
29	ГОСТ 103-76*	-40×10; l=1500	70	330.0	Поз. 29 сварить с поз. 30 элек. Э-42
30	ГОСТ 5781-82*	ф 12 AI п.м	140.0	124.5	
31	ГОСТ 7623-84	Водосточная труба d=150мм п.м	40	—	
32	ГОСТ 11715-72	Карниз и лоток из оцинкованной кровельной стали м2	54	—	

Т.П. 164-12-212.87 АС

Нормок.	Румянцева	
Нач. маст.	Караваев	
Зам. нач.	Коврижкин	
ГАП	Горохов	
ГИП	Румянцева	
Рук. гр.	Зеликина	
ст. инж.	Воронцова	
Проверил	Зеликина	

Общежитие для рабочих и служащих на 50 мест

Стадия	Лист	Листов
Р	26	

Монтажная схема стропил. Спецификация

ЦНИИЭП Граждансельстрой

Привязан

Инв. № подл. | Подпись и дата | Взам. инв. №

Типовой проект 164-12-212.87 Альбом I

1-1

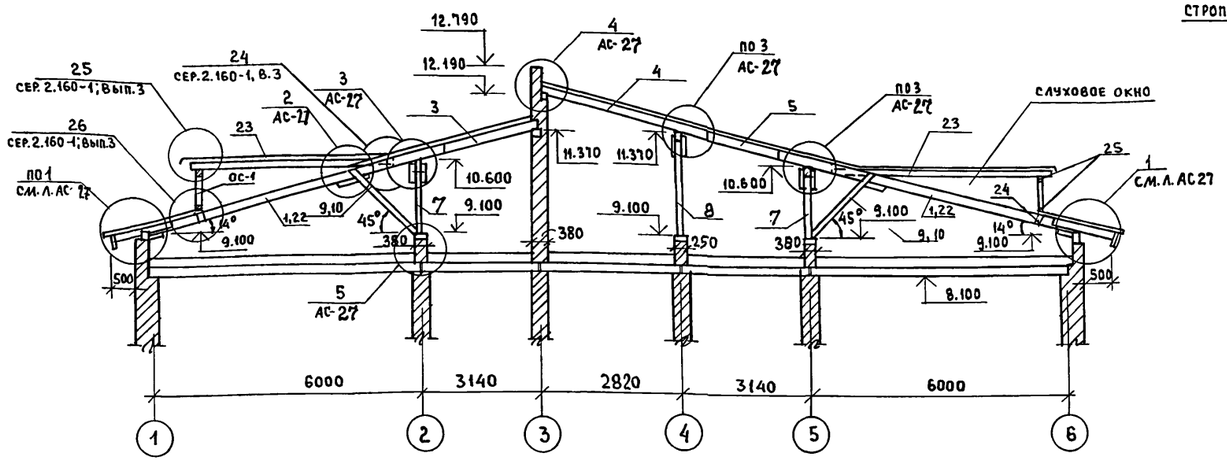

2-2

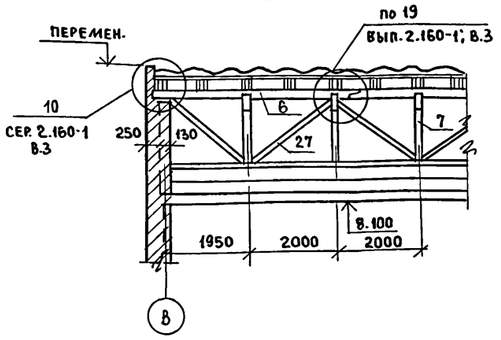

3-3

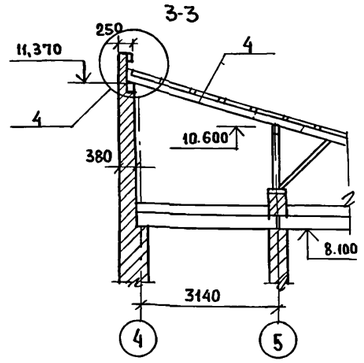

Крепление стоек к каждой стропильной ноге

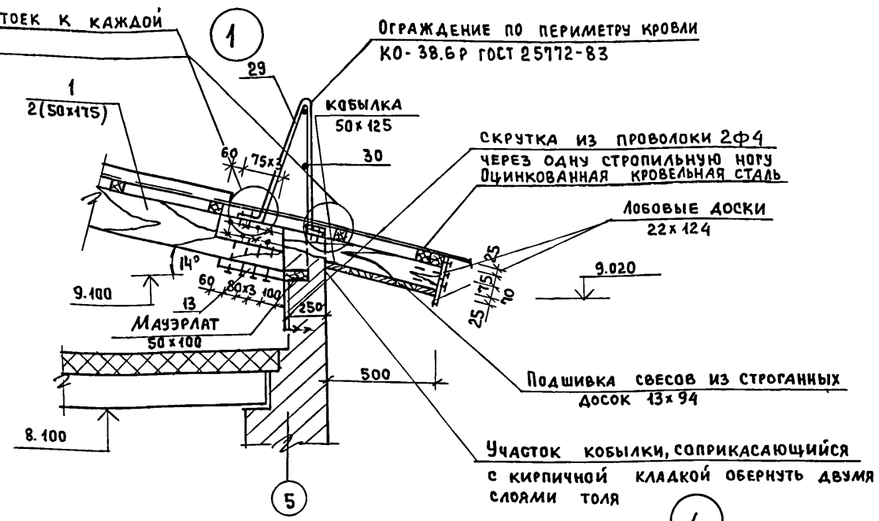

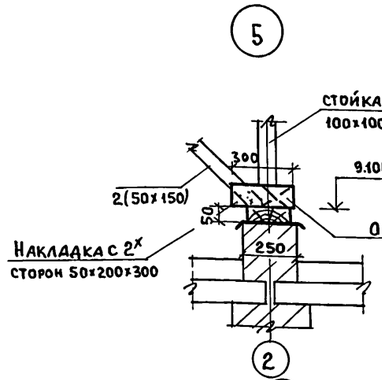

План кровли

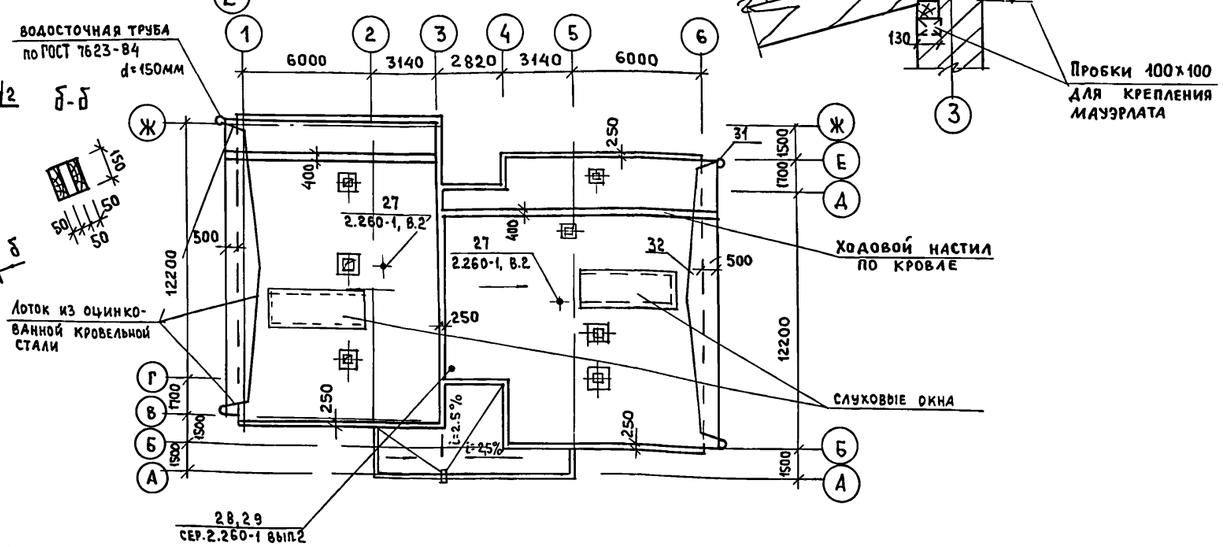

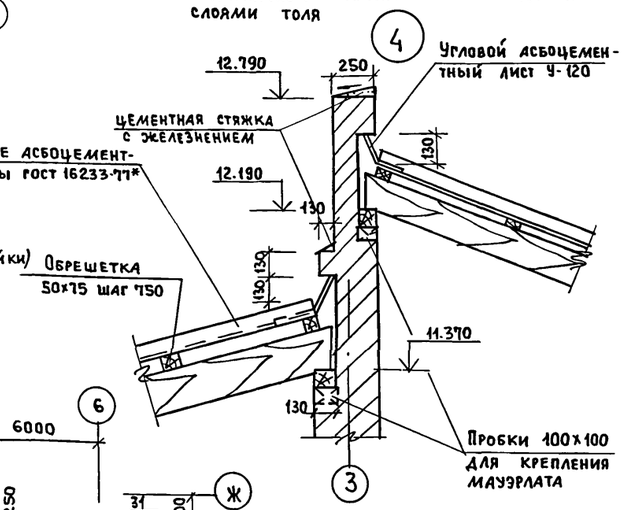

1 2

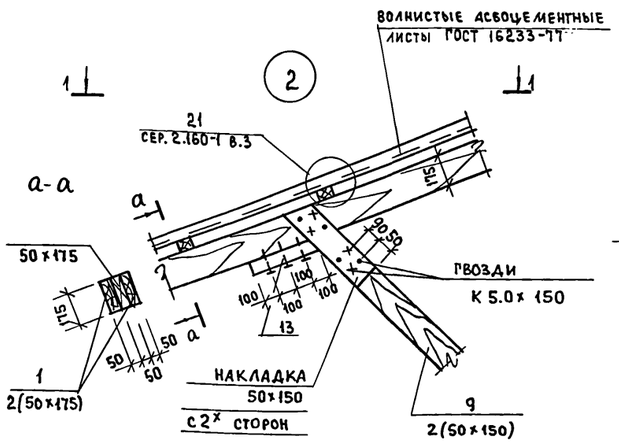

1 1

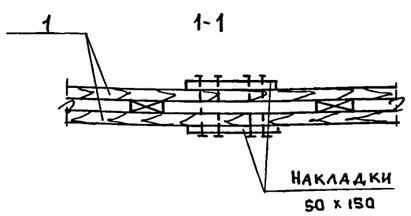

1 2

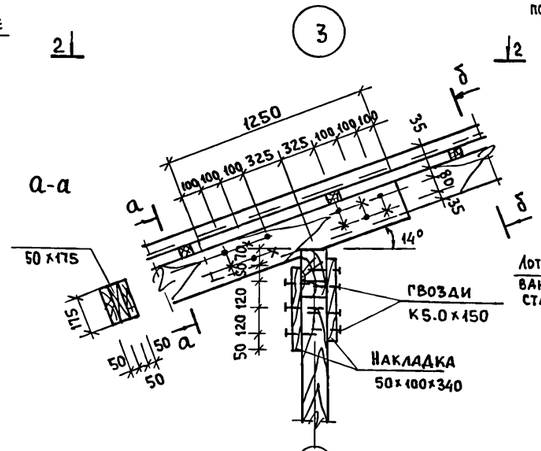

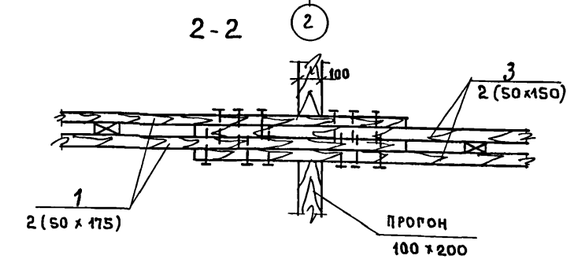

1. Расход материалов на ограждение кровли и организованный водосток см. лист АС-26

Н. контр.	Румянцева		
Нач. маст	Караваев		
Зам. нач.	Коврижкин		
ГАП	Горохов		
ГИП	Румянцева		
Рук. гр.	Зеликина		
ст. инж.	Воронцова		
Провер.	Зеликина		

Привязан

Инв. №

Т.П. 164-12-212.87 АС

Общежитие для рабочих и служащих на 50 мест

Стадия	Лист	Листов
Р	27	

Кровля
Разрезы, узлы

ЦНИИЭП Граждансельстрой

Взам. инв. № | Подпись и дата | Инв. № подл.

22712-01 30

Типовой проект
164-12-212.87
Альбом I

ОГРАЖДЕНИЕ БАЛКОНА С ОСТЕКЛЕНИЕМ

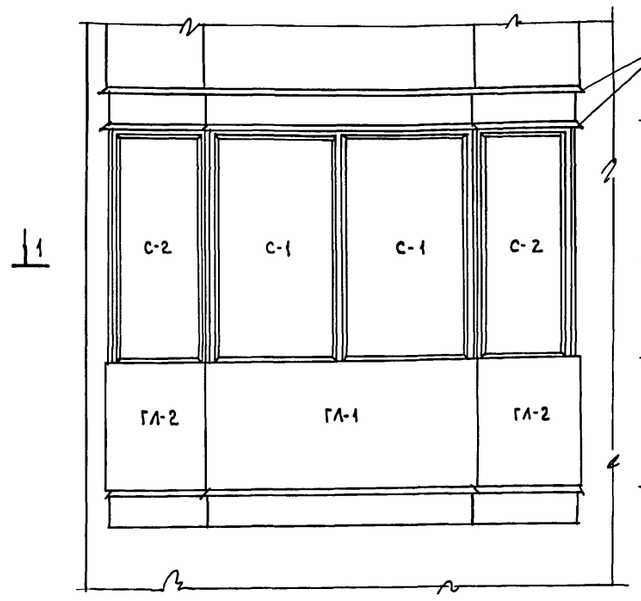

1-1

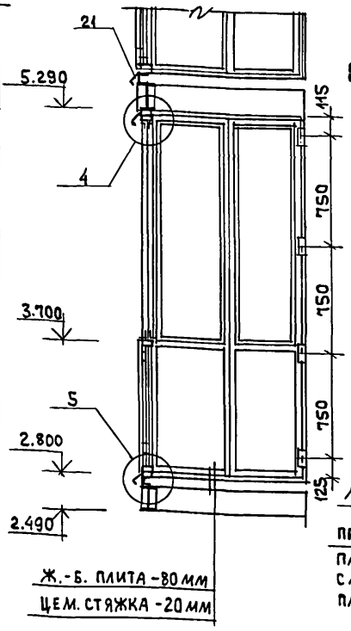

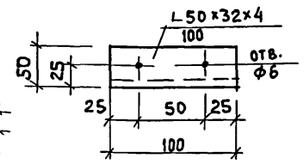



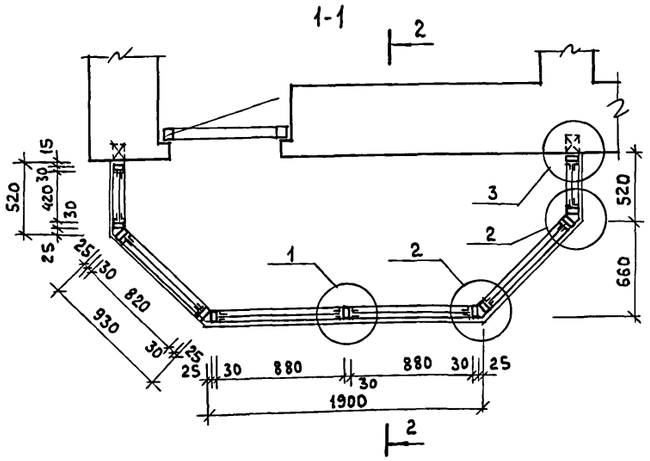

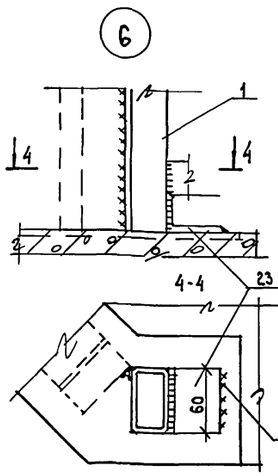

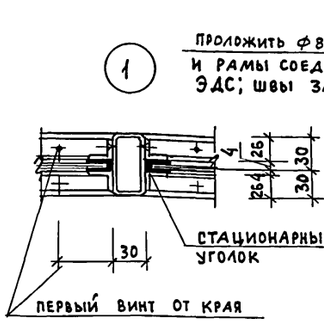

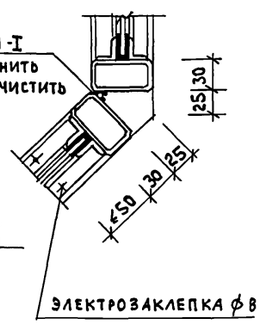

СБОРОЧНЫЕ ЕДИНИЦЫ (РАМЫ)

3-3

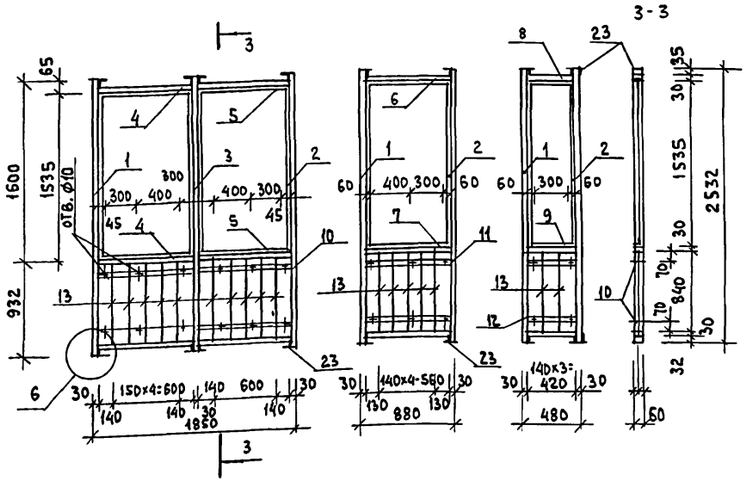

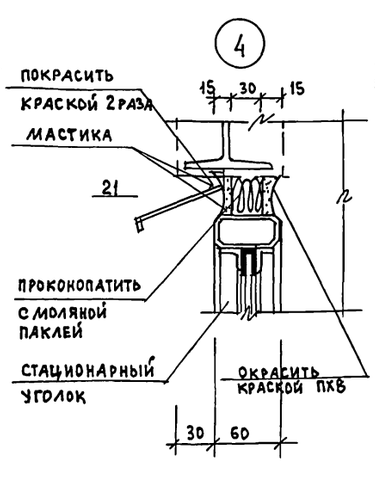

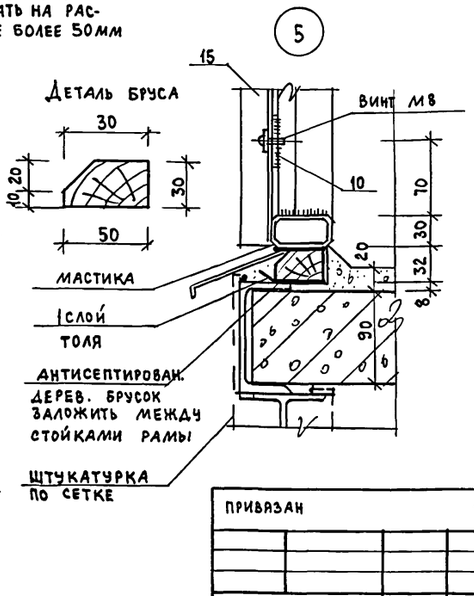

ПОЗ.	ОБОЗНАЧЕНИЕ	НАИМЕНОВАНИЕ	ЕД ИЗМ.	КОЛ-ВО	ПРИМЕЧАНИЕ
1	ГОСТ 8645-68	СТОЙКА МЕТАЛЛИЧЕСКАЯ □ 60×30×3, ℓ=2532 мм	шт	10	111.860 КГ
2	ГОСТ 8509-86	СТАЦИОНАРНЫЙ (СЪЕМНЫЙ) УГОЛОК L 20×3 ; ℓ=1535 мм	—"—	12 (12)	19.596 (19.596)
3	ГОСТ 8645-68	СТОЙКА МЕТАЛЛИЧЕСКАЯ □ 60×30×3 ℓ=2550 мм	—"—	1	11.155 КГ
4	ГОСТ 8645-68	РИГЕЛЬ МЕТАЛЛИЧЕСКИЙ □ 60×30×3; ℓ= 880 мм	—"—	6	20.856 КГ
5	ГОСТ 8509-86	СТАЦИОНАРНЫЙ (СЪЕМНЫЙ) УГОЛОК L 20×3 ; ℓ= 880мм	—"—	4 (4)	3.132 (3.132)
6	ГОСТ 8645-68	РИГЕЛЬ МЕТАЛЛИЧЕСКИЙ □ 60×30×3; ℓ= 820 мм	—"—	3	9.717 КГ
7	ГОСТ 8509-86	СТАЦИОНАРНЫЙ (СЪЕМНЫЙ) УГОЛОК L 20×3 ; ℓ = 820 мм	—"—	2(2)	1.460 (1.460)
8	ГОСТ 8645-68	РИГЕЛЬ МЕТАЛЛИЧЕСКИЙ □ 60×30×3; ℓ= 420 мм	—"—	3	4.977 КГ
9	ГОСТ 8509-86	СТАЦИОНАРНЫЙ (СЪЕМНЫЙ) УГОЛОК L 20×3; ℓ= 420	—"—	2(2)	0.748 (0.748)
10	ГОСТ 103-76*	СТАЛЬНАЯ ПОЛОСА -50×6 ; ℓ= 880 мм	—"—	4	8.304 КГ
11	ГОСТ 103-76*	—"— -50×6 ; ℓ= 820 мм	—"—	2	3.870 КГ
12	ГОСТ 103-76*	—"— -50×6; ℓ= 420 мм	—"—	2	1.982 КГ
13	ГОСТ 2591-71*	СТАЛЬНОЙ СТЕРЖЕНЬ 15×15 ; ℓ= 840 мм	—"—	24	35.688 КГ
14	ГОСТ 8510-86	L 50×32×4; ℓ=2500мм	—"—	2	12,450 КГ
15	ГОСТ 21631-76	АЛЮМИН. ГОФРИРОВАННЫЙ ЛИСТ ГЛ-1 (1900×900) (1шт.)	м²	1.71	
16	ГОСТ 21631-76	—"— ГЛ-2 (930×900) (2шт.)	—"—	1.68	4.33 м²
17	ГОСТ 21631-76	—"— ГЛ-3 (520×900) (2 шт.)	—"—	0.94	
18	ГОСТ 111-78	СТЕКЛО ОКОННОЕ С-1 (875×1530) δ=3 мм (2шт.)	—"—	3.20	
19	ГОСТ 111-78	С-2 (815×1530) (2шт.)	—"—	2.98	7.7 м²
20	ГОСТ 111-78	С-3 (415×1530) (2шт.)	—"—	1.52	
21	ГОСТ 7511-73	СТАЛЬНОЙ СЛИВ ИЗ ПРОФИЛЯ №11	п.м.	9.6	17.568 КГ
22		РЕЗИНА П-ОБРАЗНАЯ	—"—	12.15	
23	ГОСТ 8510-86	СТАЛЬН. КРЕПЕЖ. ЭЛЕМЕНТ L 50×32×4, ℓ= 60 мм	шт.	24	3.676 КГ
24	ГОСТ 8510-86	—"— L 50×32×4, ℓ= 100 мм	—"—	8	1.992 КГ

1. Детали рам свариваются в кондукторах электродуговой сваркой. Высота шва 4 мм. Швы зачистить.
2. Стационарные уголки крепятся электрозаклепками ф8 мм с шагом 250 мм. Расстояние от края до первой заклепки не более 50 мм.
3. Съемные уголки ставить на винтах М 4×12 через 150 мм.
4. Все стальные элементы окрасить за 2 раза нитроэмалью под цвет столярных изделий по грунту.

ПРИВЯЗАН

ИНВ.№

Нормокон.	Горохов	
Нач. маст.	Караваев	
Зам. нач.	Ковражкин	
ГАП	Горохов	
ГИП	Румянцева	
Рчк. гр. арх.	Коромыслов	
Ст. арх.	Муравьева	
Проверил	Коромыслов	

Т.П. 164-12-212.87 АС

ОБЩЕЖИТИЕ ДЛЯ РАБОЧИХ И СЛУЖАЩИХ НА 50 МЕСТ

СТАДИЯ	ЛИСТ	ЛИСТОВ
Р	28	

ОГРАЖДЕНИЕ БАЛКОНА С ОСТЕКЛЕНИЕМ

ЦНИИЭП Гражданельстрой

Инв.№ подл. | Подпись и дата | Взам. инв.№

Типовой проект 164-12-212.87 Альбом I

ВШ-1 (10 шт.)

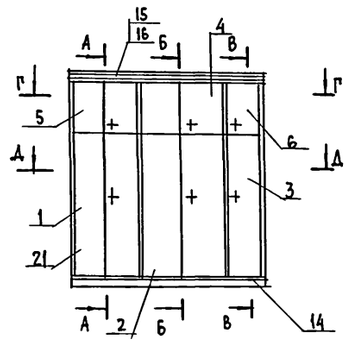

Е-Е

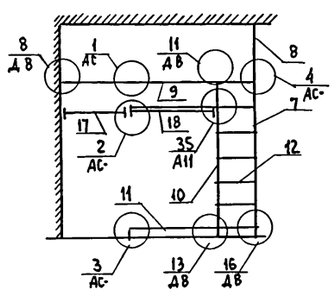

А-А

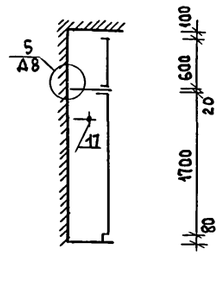

Б-Б

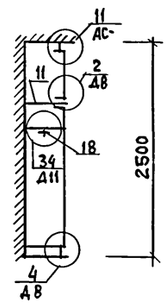

А-Д

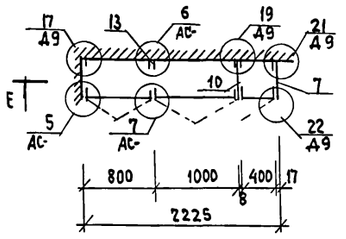

Г-Г

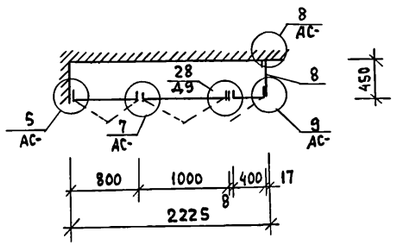

В-В

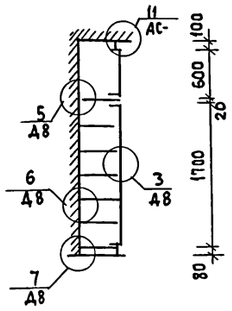

ВШ-3 (1 шт.)

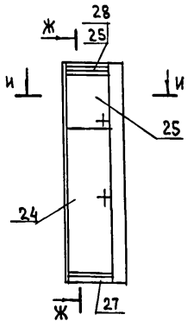

Ж-Ж

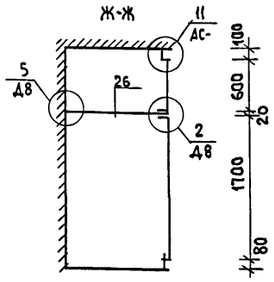

И-И

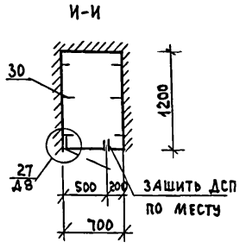

Спецификация элементов встроенных шкафов

поз.	Обозначение	Наименование	Кол-во	примеч.
		Сборочные единицы		ВШ-1
1	1.172.5-6-0100-06	Дверной блок шкафа ДШ 17-8	1	
2	1.172.5-6-0100-08	Дверной блок шкафа ДШ-17-10	1	
3	1.172.5-6-0100-	Дверной блок шкафа ДШ 17-4	1	
4	1.172.5-6-0200-20	Дверной блок антресоли ДАБ-10	1	
5	1.172.5-6-0200-18	Дверной блок антресоли ДАБ-8	1	
6	1.172.5-6-0200-06	Дверной блок антресоли ДАБ-4	1	
7	1.172.5-6-0500-02	Стенка боковая шкафа СБШ18-45	1	
8	1.172.5-6-0600-04	Стенка боковая антресоли СБАБ-45	1	
9	1.172.5-6-0800	Полка антресольная ПАL=2210	1	
10	1.172.5-6-0700	Стенка промежуточная СП 18-4	1	
11	1.172.5-6-0900-05	Полка переставная ПП 4-10	2	
12	1.172.5-6-0900-	Полка переставная ПП 4-4	6	
		Детали		ВШ-1
13	1.172.5-6-0002	Брусок монтажный БМ-18	6	
14	1.172.5-6-0007	Цоколь	2.22	п.м.
15	1.172.5-6-0008	Наличник Н-1	2.22	п.м
16	1.172.5-6-0008-04	Наличник Н-5	2.22	п.м
17	1.172.5-6-0003	Штанга Ш-1	1	
18	1.172.5-6-0003-02	Штанга Ш-3	1	
19	1.172.5-6-0004	Штангодержатель	4	
20	1.172.5-6-0003	Полкодержатель	9	
21	1.172.5-6-0009	Винт стяжной В-1	32	
22	1.172.5-6-0010	Гайка стяжная	32	
23	1.172.5-6-0014	Угольник УМ-2	25	
		Сборочные единицы		ВШ-3
24	1.172.5-6-0100-06	Дверной блок шкафа ДШ 17-5	1	
25	1.172.5-6-0200-08	Дверной блок антресоли ДАБ-5	1	
26	1.172.5-6-0800	Полка антресольная ПА 655×1170	1	

		Детали			ВШ-3
27	1.172.5-6-0007	Цоколь		0.5	п.м.
28	1.172.5-6-0008	Наличник Н-1		0.5	п.м.
29	1.172.5-6-0008-04	Наличник Н-5		0.5	п.м.
30	1.172.5-6-0013	Угольник УМ-1		6	

1. Устройство и конструкция шкафов предусматривает возможность изменения функционального назначения шкафа (можно заменить штангу для платья на полки)
2. Промежуточные стенки предусмотрены только для разделения отсеков для вешалки и полок.
3. Дверные полотна и лицевые поверхности боковых стенок облицованы декоративной поливинилхлоридной пленкой, имитирующей текстуру древесины.

Привязан

Инв. №

Нормокон.	Горохов	
Нач. маст.	Караваев	
Зам. нач.	Коврижкин	
ГАП	Горохов	
ГИП	Румянцева	
Рук. гр. арх.	Коромыслов	
Тех. арх.	Коновалова	
Проверил	Коромыслов	

Т.П. 164-12-212.87 АС

Общежитие для рабочих и служащих на 50 мест

Встроенные шкафы ВШ-1, ВШ-3

Стадия	Лист	Листов
Р	29	

ЦНИИЭП Граждансельстрой

Взам. инв. № | Подпись и дата | Инв. № подл.

Типовой проект 164-12-212.87 Альбом I

ВШ-2 (10 шт.)

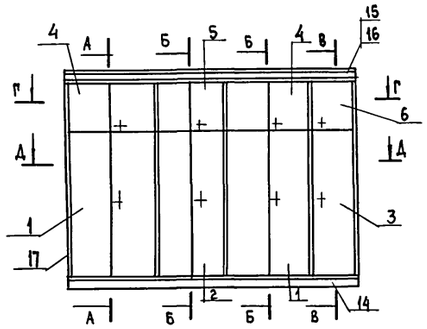

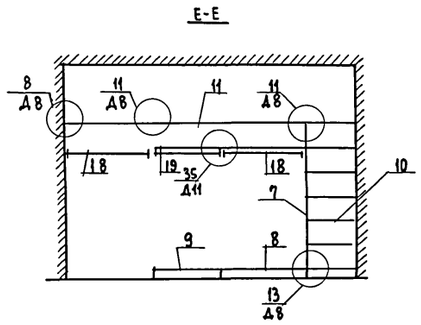

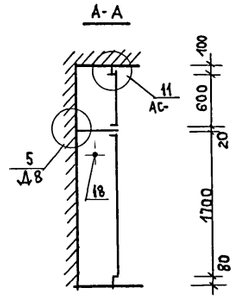

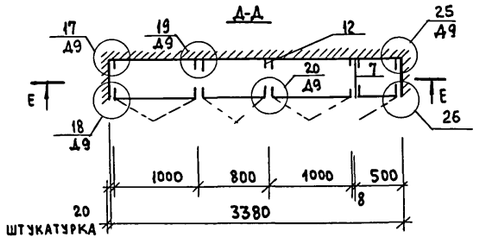

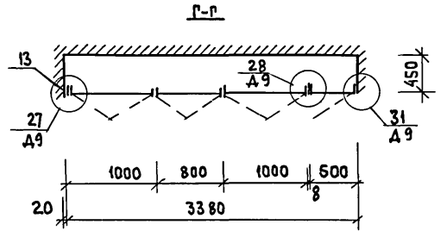

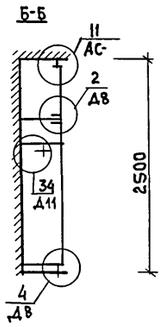

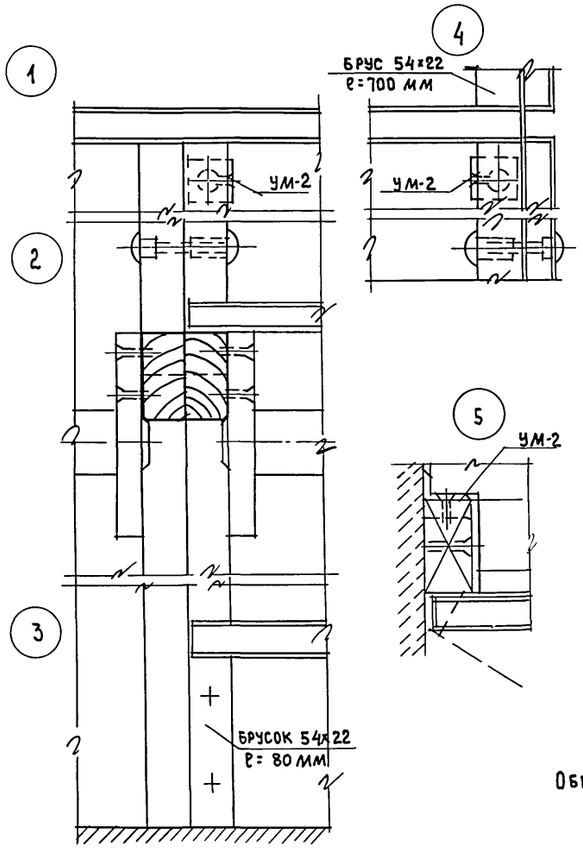

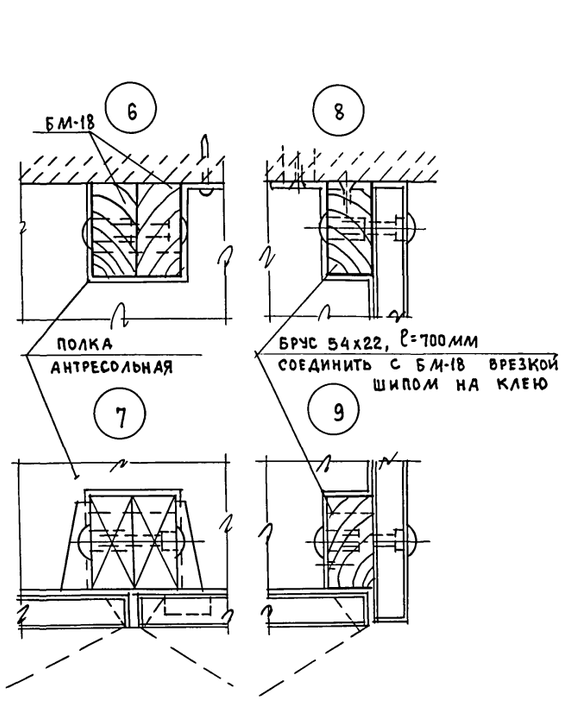

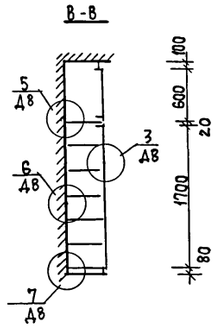

Общие примечания смотри лист АС-29

Спецификация элементов встроенного шкафа

поз.	Обозначение	Наименование	кол-во	примеч.
		Сборочные единицы		
1	1.172.5-6-0100-08	Дверной блок шкафа ДШ17-10	2	
2	1.172.5-6-0100-06	Дверной блок шкафа ДШ17-8	1	
3	1.172.5-6-0100-02	Дверной блок шкафа ДШ17-5	1	
4	1.172.5-6-0200-20	Дверной блок антресоли ДА 6-10	2	
5	1.172.5-6-0200-18	Дверной блок антресоли ДА 6-8	1	
6	1.172.5-6-0200-08	Дверной блок антресоли ДА 6-5	1	
7	1.172.5-6-0700	стенка промежуточная СП 18-4	1	
8	1.172.5-6-0900-05	полка переставная ПП 4-10	2	
9	1.172.5-6-0900-03	полка переставная ПП 4-8	2	
10	1.172.5-6-0900-02	полка переставная ПП 4-5	6	
11	1.172.5-6-0800	полка антресольная ПАL-3370	1	
		Детали		
12	1.172.5-6-0002	брусок монтажный БМ-18	9	
13	1.172.5-6-0002	брус Б 54х50	2.32	п.м.
14	1.172.5-6-0007	цоколь	3.36	п.м.
15	1.172.5-6-0008	наличник Н-1	3.36	п.м.
16	1.172.5-6-0008-04	наличник Н-5	3.36	п.м
17	1.172.5-6-000	наличник Н-2	2.5	п.м.
18	1.172.5-6-0003-02	штанга Ш-3	2	
19	1.172.5-6-0003	штанга Ш-1	1	
20	1.172.5-6-0004	штангодержатель	6	
21	1.172.5-6-0006	полкодержатель	9	
22	1.172.5-6-0009	винт стяжной В-1	32	
23	1.172.5-6-0010	гайка стяжная	32	
24	1.172.5-6-0014	угольник УМ-2	35	

Инв. № подл. | Подпись и дата | Взам. инв. №

Привязан

Инв. №

Нормоконт.	Горохов	
Нач. маст.	Караваев	
Зам. нач.	Коврижкин	
ГАП	Горохов	
ГИП	Румянцева	
Рук. гр. арх.	Коромыслов	
Тех. арх.	Коновалова	
Проверил	Коромыслов	

Т. П. 164-12-212.87 АС

Общежитие для рабочих и служащих на 50 мест

стадия	лист	листов
Р	30	

Встроенный шкаф ВШ-2. Узлы

ЦНИИЭП Граждансельстрой

Типовой проект 164-12-212.87 Альбом I

Слуховое окно ОС-1

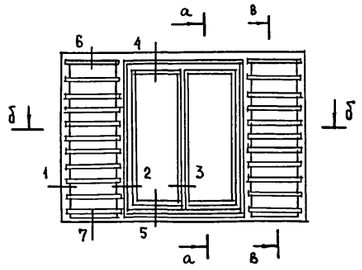

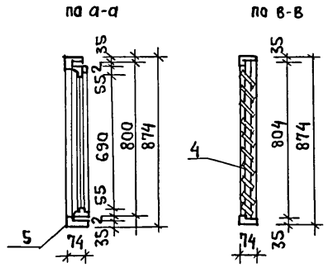

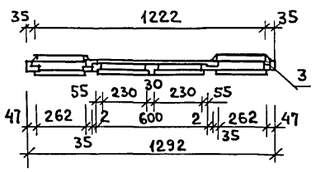

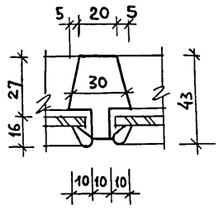

Фрамуга ИФ-1

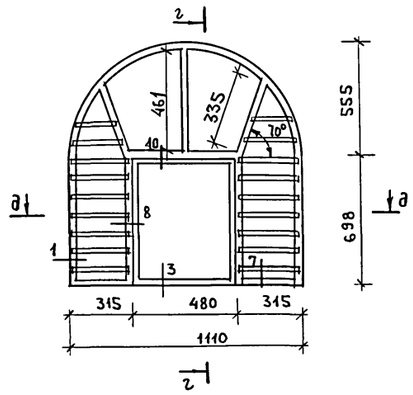

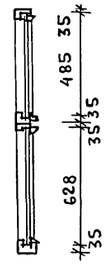

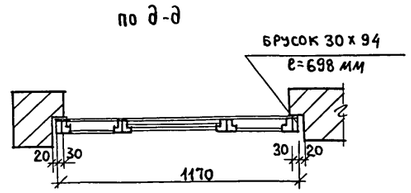

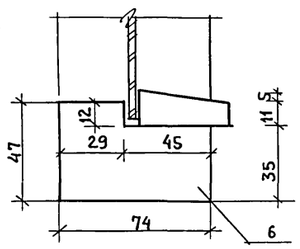

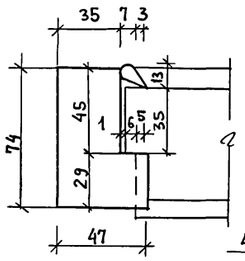

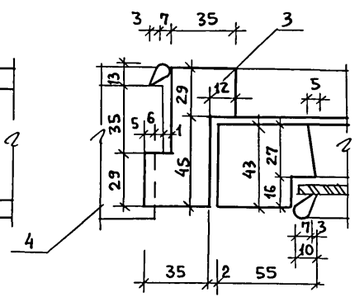

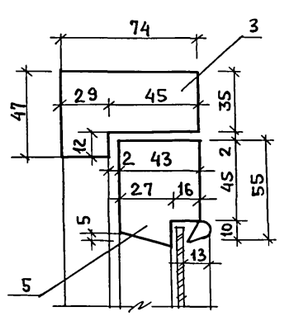

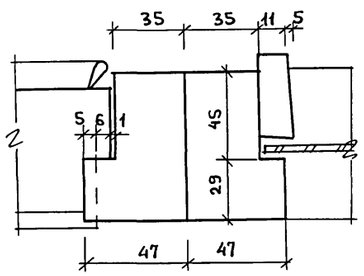

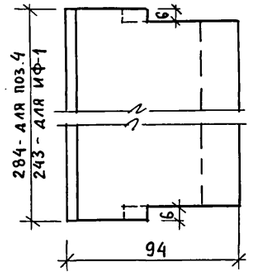

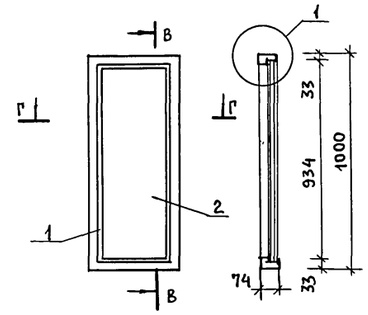

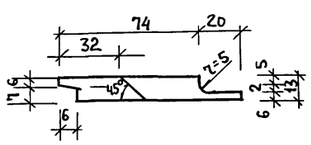

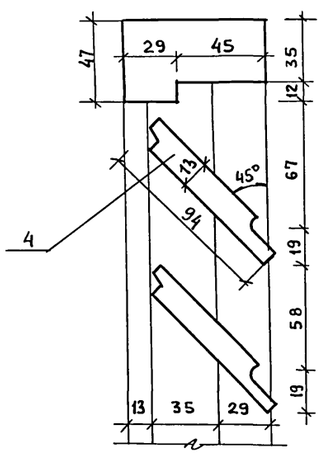

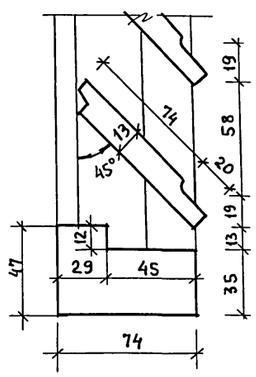

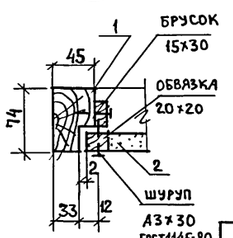

Спецификация

Марка, поз.	Обозначение	Наименование	Ед. изм.	К-во	Приме-чание
		ЛД-1			
1	ГОСТ 24454-80Е	Древесина коробки	м³	0.011	
2	ГОСТ 11388-79	Древесно-стружечная плита 930х320х18	м²	0.30	
		ОС-1			
3	ГОСТ 24454-80Е	Древесина коробки	м³	0.026	
4	"	Древесина жалюзи	м³	0.011	
5	"	Древесина переплета	м³	0.0123	
		Площадь переплета	м²	0.48	
	ГОСТ 111-78	Стекло оконное 705 х 245 - 2 шт.	м²	0.35	
		ИФ-1			
1	ГОСТ 24454-80Е	Древесина жалюзи	м³	0.014	
6	ГОСТ 24454-80Е	Древесина коробки	м³	0.046	
		Стекло оконное	м²	0.860	

1. Расход древесины определен в черновых заготовках.
2. Все деревянные элементы выполнять из древесины хвойных пород с влажностью не выше 12%.

Нормок.	Горохов	
Нач. маст	Караваев	
Зам. нач.	Ковриженкин	
ГАП	Горохов	
ГИП	Румянцева	
Рук. гр. арх	Коромыслов	
Ст. арх.	Мурдьева	
Проверил	Коромыслов	

Привязан

Инв. №

Т.П. 164-12-212.87 АС

Общежитие для рабочих и служащих на 50 мест

Стадия	Лист	Листов
Р	31	

Слуховое окно ОС-1. Фрамуга ИФ-1. Дверка ревизии ЛД-1

ЦНИИЭП Граждансельстрой

22712-01 34

Инв. № подл. | Подпись и дата | Взам. инв. №

Типовой проект
164-12-212.87
Альбом I

Фрагмент фасада (кладки) по оси стены „Б"

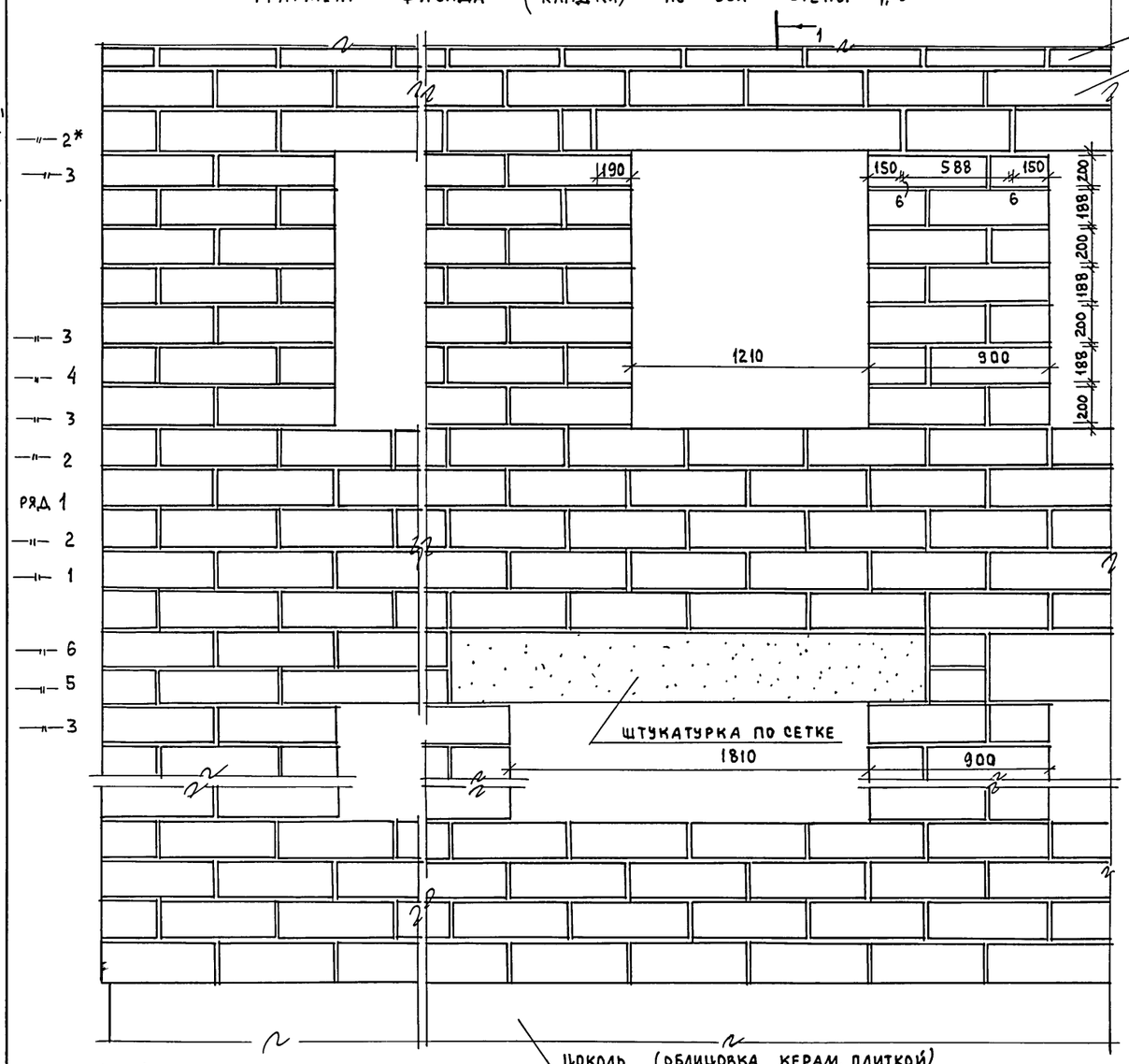

1. Стены выполнять из блоков ячеистого бетона по ГОСТ 21520-76 марки 100 $\gamma_0 = 1000$ кг/м³ следующих типов: VI (188×200×588); X (144×300×588); XII (88×300×598); XIV (88×200×598)
2. Внутренние стены выполняются из блоков ячеистого бетона тех же типов. В тех местах, где проходят вентиляционные каналы, кладку вести из кирпича в пределах вентканалов.
3. Отметки низа оконных проемов и цоколя меняются, также убираются западающие плоскости по фасаду, что требует внести изменения на листы АС-10,-11)
4. В месте опоры несущих перемычек на высоту 70 мм положить по месту кирпич.

Т.П. 164-12-212.87 АС			
Нормокон.	Горохов		
Нач.маст.	Караваев		
Зам.нач.	Коврижкин		
ГАП	Горохов		
ГИП	Румянцева		
Рук.гр.арх.	Коромыслов		
Ст.арх.	Муравьева		
Проверил	Коромыслов		

Привязан:

Инв.№

Общежитие для рабочих и служащих на 50 мест	Стадия	Лист	Листов
	Р	32	
Фрагмент фасада (кладки) с деталями стен для варианта из ячеистобетонных блоков	ЦНИИЭП Гражданстрой		

Инв.№ подл. | Подпись и дата | Взам.инв.№

Типовой проект 164-12-212.87 Альбом I

ВЕДОМОСТЬ РАБОЧИХ ЧЕРТЕЖЕЙ ОСНОВНОГО КОМПЛЕКТА

Лист	Наименование	Примечание
1	ОБЩИЕ ДАННЫЕ	
2	ПЛАН 1 ЭТАЖА И ПЛАН ПОДВАЛА	
3	ПЛАН ТИПОВОГО ЭТАЖА	
4	СХЕМА СИСТЕМЫ ОТОПЛЕНИЯ	
5	УЗЕЛ УПРАВЛЕНИЯ И СХЕМЫ СИСТЕМ ВЕ1÷ВЕ6, В1	

ПЛАН-СХЕМА

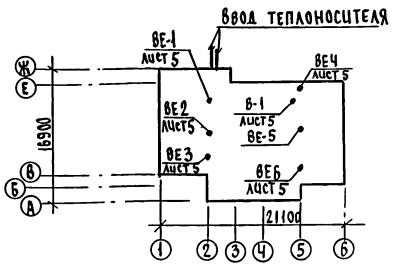

ОСНОВНЫЕ ПОКАЗАТЕЛИ ПО ЧЕРТЕЖАМ ОТОПЛЕНИЯ И ВЕНТИЛЯЦИИ

Наименование здания (сооружения, помещения)	Объем $м^3$	Периоды года при $t_н$ °C	Расход тепла, Вт (ккал/ч): На отопление	На вентиляцию	На горячее водоснабжение	Общий	Расход холода Вт (ккал/ч)	Установлен. мощн. эл. двигател. кВт
Общежитие для рабочих и служащих на 50 мест	2874	−20°	43290 / 37320	—	63340 / 54600	106630 / 91920	—	0,25
		−25°	39860 / 34360	—	63340 / 54600	103200 / 88960	—	0,25
		−30°	45940 / 39600	—	63340 / 54600	109280 / 94200	—	0,25
		−35°	43980 / 37910	—	63340 / 54600	107320 / 92510	—	0,25
		−40°	49800 / 42930	—	63340 / 54600	113140 / 97530	—	0,25

ВЕДОМОСТЬ ССЫЛОЧНЫХ И ПРИЛАГАЕМЫХ ДОКУМЕНТОВ

Обозначение	Наименование	Примечание
	ССЫЛОЧНЫЕ ДОКУМЕНТЫ	
4.904-69	Детали крепления санитарно-технических приборов и трубопроводов	
5.904-1 в.0,1	Детали крепления воздуховодов	
1.494-32	Зонты и дефлекторы вентиляционных систем	
7.903.9-2 в.1,2	Тепловая изоляция трубопроводов	
	ПРИЛАГАЕМЫЕ ДОКУМЕНТЫ	
164-12-212.87 ОВ.СО.	Спецификация оборудования	Альбом II
164-12-212.87 ОВ.ВМ.	Ведомость потребности в материалах	Альбом III

СОПРОТИВЛЕНИЕ ТЕПЛОПЕРЕДАЧИ НАРУЖНЫХ ОГРАЖДЕНИЙ, R ($м^2$°C)/Вт

Наружные ограждения	R, при $t_н$ °C: −20	−25	−30	−35	−40
Наружная стена	0,800	1,03	1,03	1,08	1,08
Покрытие	1.570	1.806	1,806	2,36	2,36
Окно	0,39	0,42	0,42	0,55	0,55

ОБЩИЕ УКАЗАНИЯ

Проект отопления и вентиляции разработан в соответствии со СНиП II-33-75*, СНиП 2.08.01-85 и на основании задания, утвержденного Госгражданстроем.

Типовой проект разработан для наружных температур −20°, −25°, −30°, −35°, −40°.

Теплоснабжение предусматривается от наружных тепловых сетей с параметрами теплоносителя $T_п$ = 95°C и $T_о$ = 70°C, и, как вариант, с параметрами теплоносителя $T_п$ = 150°C и $T_о$ = 70°C. Ввод теплоносителя осуществляется в помещение узла управления, расположенного в подвале в осях „2-4", „Ж-Д".

Отопление. Система отопления принята однотрубная тупиковая, с нижней разводкой. Теплоноситель в системе отопления - вода с параметрами 95-70°C. В качестве нагревательных приборов приняты конвекторы „Комфорт-20". Воздух из системы отопления удаляется через воздушные краны конструкции „Маевского". Магистральные трубопроводы прокладываются на 1 этаже над полом и, частично, - в подпольных каналах. Трубопроводы, прокладываемые в подпольных каналах, и в узле управления изолируются минераловатным шнуром по ТУ 36-1695-79. с покровным слоем из стеклоткани по ТУ 621-23-44-79.

Перед изоляцией трубы покрываются битумным лаком, неизолированные трубопроводы окрасить масляной краской за 2 раза. Потери давления в трубопроводах системы отопления - 9050 па.

Вентиляция. Вентиляция предусматривается вытяжная с естественным побуждением и, частично, с механическим побуждением. Воздуховоды выполняются из кровельной стали по ОСТ 14-11-196-86.

Монтаж систем отопления и вентиляции вести согласно СНиП 3.05.01-85

Расход тепла на 1 $м^2$ общей площади $\frac{64\ (Вт/м^2)}{55\ (ккал/ч \cdot м^2)}$

Расход металла на 1 $м^2$ общей площади 0,72 кг/$м^2$

Типовой проект разработан в соответствии с действующими нормами и правилами, и предусматривает мероприятия, обеспечивающие взрывную, взрывопожарную и пожарную безопасность при эксплуатации зданий.

Главный инженер проекта
Гл. инженер проекта привязки. / Крейнис /

Инв. № подл.	Подпись и дата	Взам. инв. №		

Привязан

Инв. №

Т.П. 164-12-212.87 ОВ

Н.контр.	Крейнис		Общежитие для рабочих и служащих на 50 мест	Стадия	Лист	Листов
Нач.отд.	Головкин			Р	1	5
Гл.спец.	Крейнис					
Рук.груп.	Мешкова		Общие данные	ЦНИИЭП гражданскельстрой		
Исполн.	Смирнова					
Проверил	Мешкова					

Типовой проект
164-12-212-87
Альбом I

План 1 этажа.

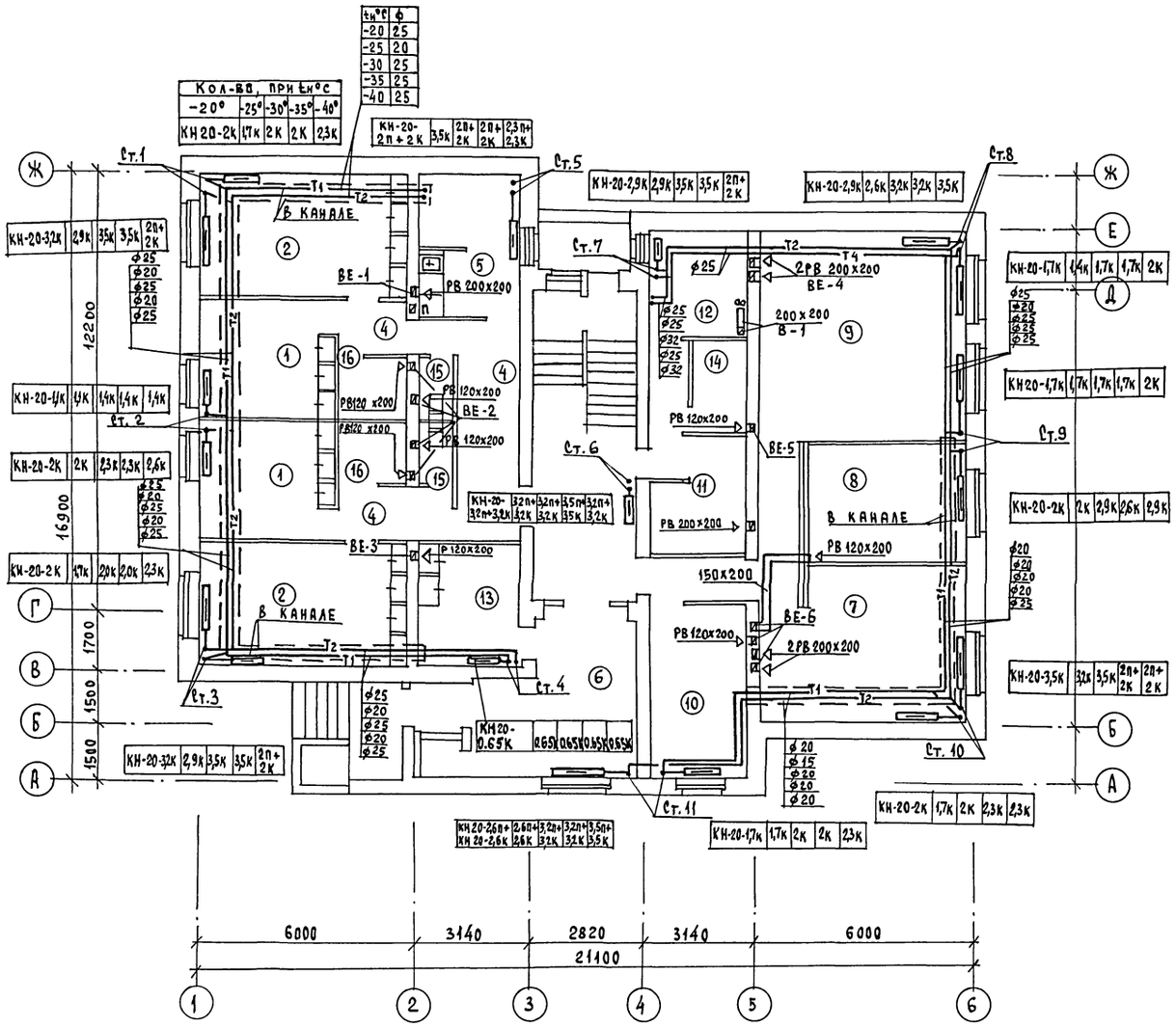

№№ помещ.	Экспликация помещений	Примечание
1	Жилая комната на 2 человека	
2	Жилая комната на 3 человека	
3	Коридор	
4	Прихожая	
5	Кухня	
6	Вестибюль	
7	Зал-аудитория	
8	Комната учебных занятий	
9	Кружковая, спорт	
10	Комната коменданта	
11	Сушка, хранение рабочей одежды	
12	Постирочная	
13	Электрощитовая	
14	Кладовая грязного белья	
15	Санузел	
16	Душевая	

План подвала на отм. -3,300

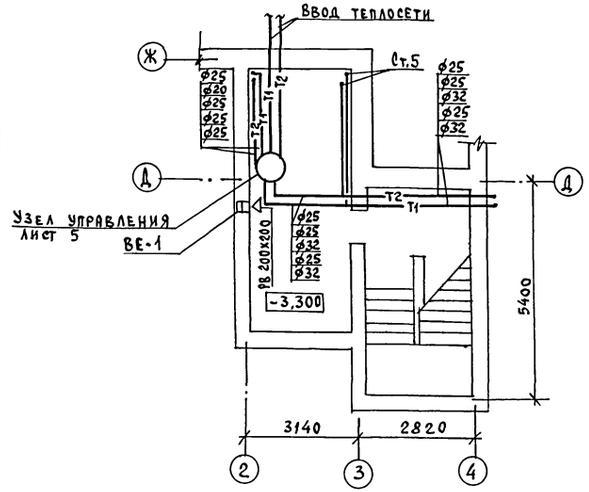

Согласовано:

Гип. ас	Румянцева	
Гл. спец. ВК	Молодкин	
Гл. спец. ЭО	Курочкин	

Инв. № подл. | Подпись и дата | Взам. инв. №

Привязан:

Инв. №

Н. контроль	Крейнис	
Нач. отд.	Головкин	
Гл. спец.	Крейнис	
Рук. гр.	Мешкова	
Исполн.	Смирнова	
Провер.	Мешкова	

Т.П. 164-12-212-87 ОВ

Общежитие для рабочих и служащих на 50 мест

Стадия	Лист	Листов
Р	2	

План 1 этажа и план подвала.

ЦНИИЭП Граждансельстрой

22712-01 37

Формат:

ПЛАН ТИПОВОГО ЭТАЖА

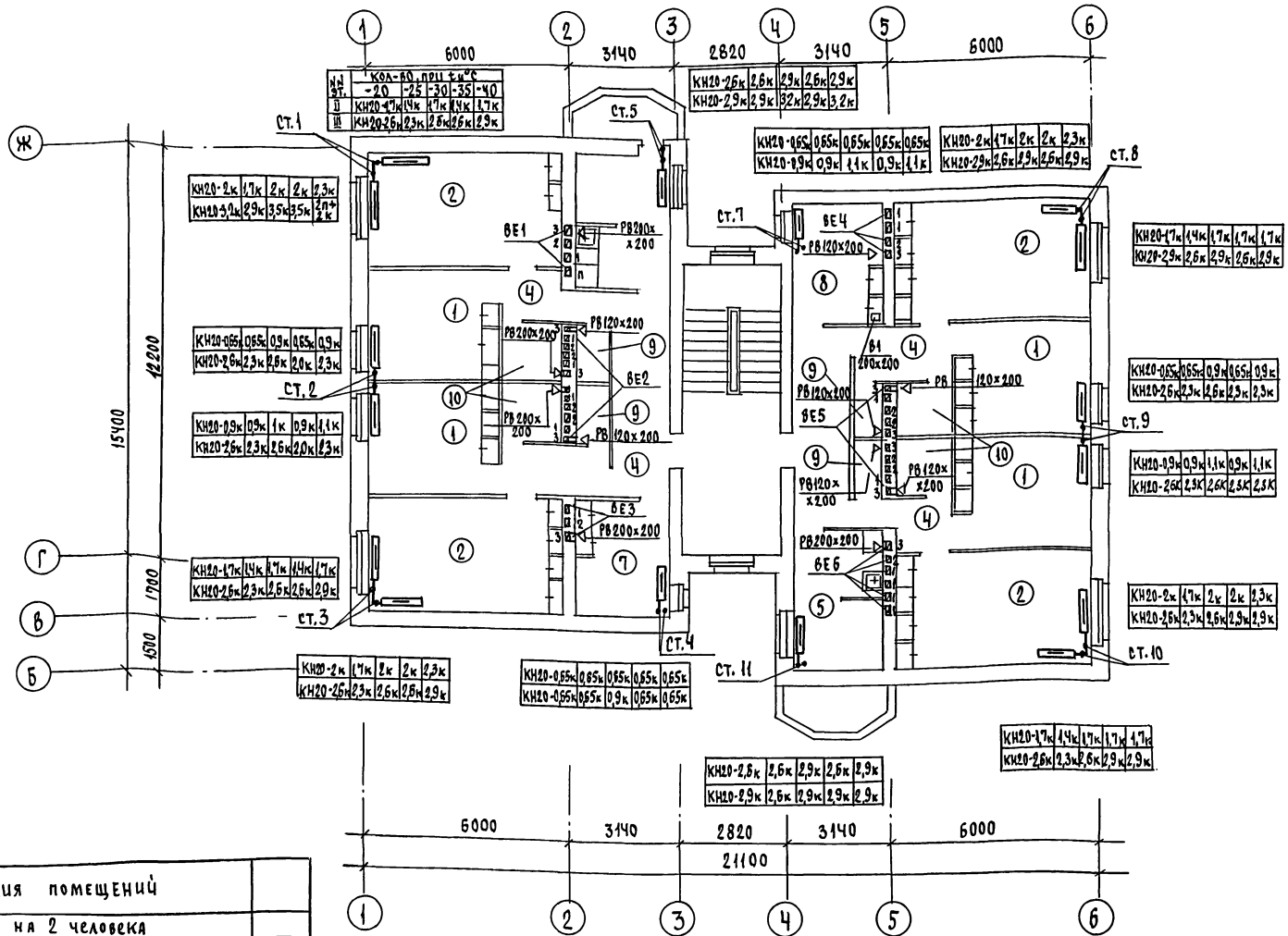

NN помещ.	экспликация помещений	
1	Жилая комната на 2 человека	
2	Жилая комната на 3 человека	
4	Прихожая	
5	Кухня-столовая	
6	Санузел	
7	Гладильная, чистое белье	
8	Хозяйственная кладовая	
9	Санузел	
10	Душевая	

Привязан

Инв. N

Н.контр.	Крейнис	
Нач.отд.	Головкин	
Гл.спец.	Крейнис	
Рук.груп.	Мешкова	
Исполн.	Смирнова	
Провер.	Мешкова	

Т.П. 164-12-212.87 ОВ

Общежитие для рабочих и служащих на 50 мест.

стадия	лист	листов
Р	3	

План типового этажа

ЦНИИЭП гражданстройпроект

22712 01 38

Типовой проект 164-12-212.87 Альбом I

Согласовано

Гип АС Румянцева

Гл.спец. ВК Молодкин

Гл.спец. ЭО Курочкин

Инв. N подл. | Подпись и дата | Взам.инв.N

Типовой проект
164-12-212-87
Альбом I

Система отопления.

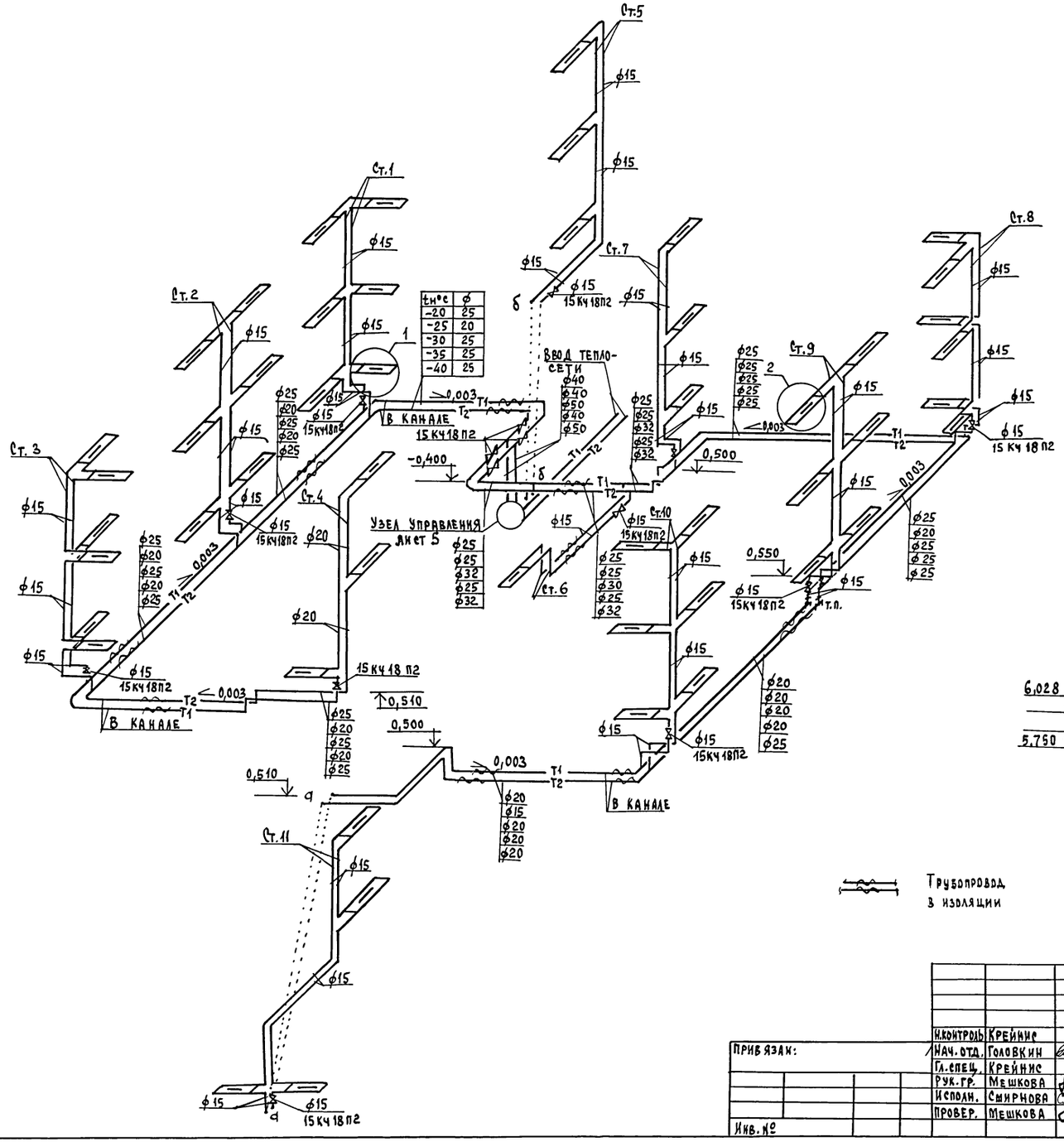

tн°с	ф
-20	25
-25	20
-30	25
-35	25
-40	25

Привязан:		Т.П. 164-12-212-87	ОВ
Инв.№	Н.контроль Крейнис Нач.отд. Головкин Гл.спец. Крейнис Рук.гр. Мешкова Исполн. Смирнова Провер. Мешкова	Общежитие для рабочих и служащих на 50 мест	Стадия Р; Лист 4; Листов
		Схема системы отопления.	ЦНИИЭП гражданстрой

Инв.№ подл. | Подпись и дата | Взам.инв.№

22712-01 39 Формат:

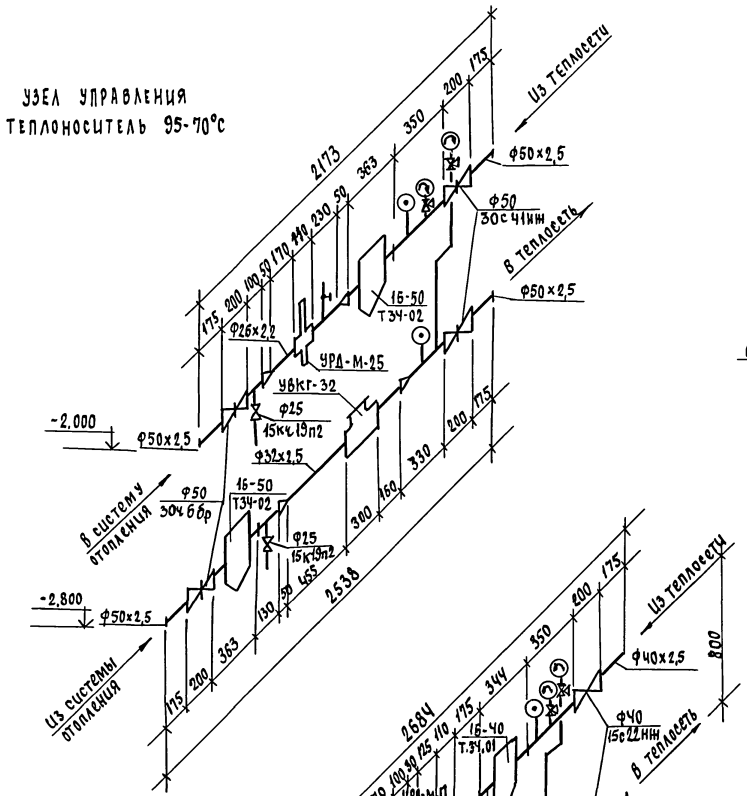

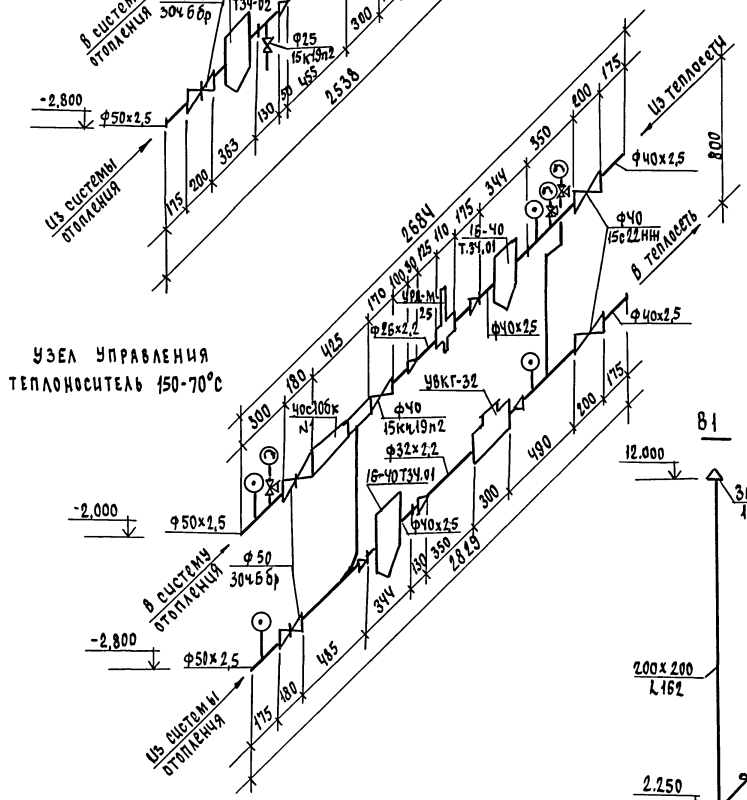

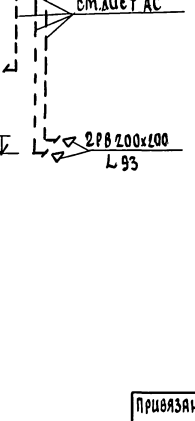

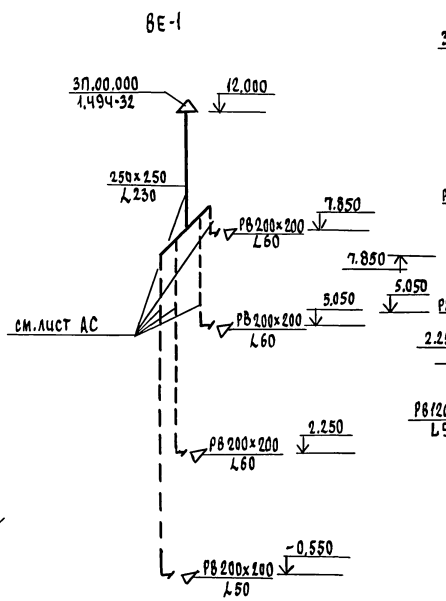

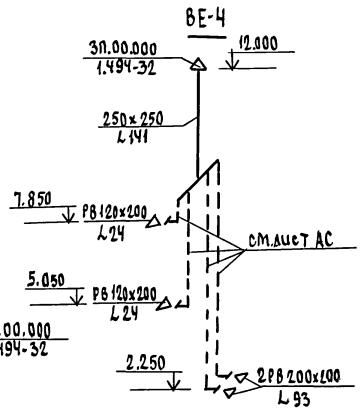

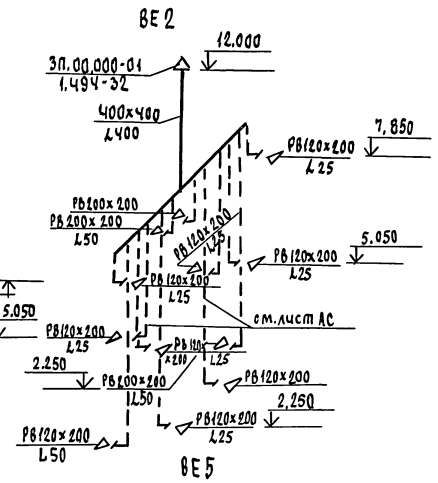

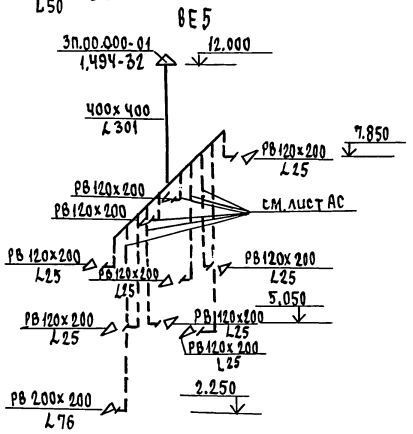

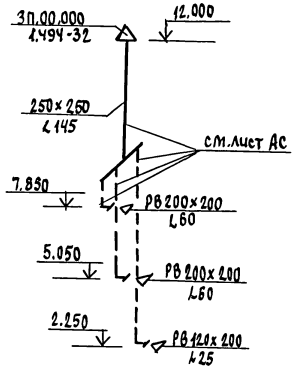

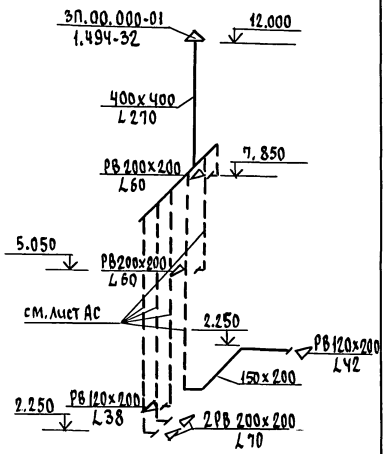

Конструкцию вентиляционных каналов см. лист АС-19 Альбом I.

					Т.П. 164-12-212.87 ОВ		
Привязан			Н.контр.	Крейнис	Общежитие для рабочих и служащих на 50 мест	стадия	лист	листов
			Нач.отд.	Головкин		Р	5	
			гл.спец.	Крейнис				
			рук.груп	Мешкова	Узел управления. Схемы систем вентиляции ВЕ1 ÷ ВЕ6, В1	ЦНИИЭП гражданселькстрой		
Инв.№			Исполн.	Отрикова				
			проверил	Крейнис				

22712-01 40

Инв.№ подл. | Подпись и дата | Взам.инв.№

Типовой проект 164-12-212.87 Альбом

Ведомость рабочих чертежей основного комплекта

Лист	Наименование	Примечание
1	Общие данные	
2	Планы 1 этажа и подвала	
3	План типового этажа. Схема системы К1 (выпуск К1-1)	
4	Схемы систем В1, Т3, Т4 Схема системы К1 (выпуск К1-2)	

Ведомость ссылочных и прилагаемых документов

Обозначение	Наименование	Примечание
	Прилагаемые документы	
ВК.СО	Спецификация оборудование	Альбом
ВК.ВМ	Ведомость потребности в материалах	Альбом

Общие указания.

Водопровод.

Холодное водоснабжение здания предусматривается от наружных сетей водопровода.

Ввод водопровода запроектирован на 0,5м ниже глубины промерзания грунта.

Горячее водоснабжение — централизованное с циркуляцией через полотенцесушители.

Вводы горячего и циркуляционного трубопроводов прокладываются совместно с трубопроводами отопления в канале теплосети.

Внутренние сети холодного и горячего водоснабжения запроектированы из стальных водогазопроводных оцинкованных труб.

Расчётные расходы и потребные напоры определены согласно СНиП 2.04.01-85 и сведены в таблицу.

Расчётный расход воды на наружное пожаротушение составляет 15л/с.

Канализация.

Отвод бытовых сточных вод от санитарных приборов осуществляется в дворовую сеть канализации.

Вся сеть монтируется из пластмассовых канализационных труб.

Вентиляция сети осуществляется через стояки, вытяжная часть которых выводится выше кровли на 0,5 м.

Основные показатели по чертежам водопровода и канализации.

Наименование системы	Потребный напор на вводе, м	Расчётный расход м³/сут.	м³/ч	л/с	при пожаре л/с	Установ. мощность электродв. кВт	Примечание
В1	18	3,00	0,64	0,45	—	—	
Т3	18	4,00	0,91	0,59	—	—	
К1	—	7,00	1,55	2,64	—	—	

Трубопровод холодного водоснабжения изолируется от конденсации, горячего - от теплопотерь.

Основной изоляционный слой — теплоизоляционный шнур ТУ 36-1695-79.

Покровный слой — рулонная стеклоткань ВВГ ТУ 21-23-44-79.

Типовой проект соответствует действующим нормам и правилам.

Гл. инженер проекта /Молодкин/

Гл. инженер проекта привязки

Инв. № подл. | Подпись и дата | Взам. инв. №

Привязан:

Инв. №

Т.П. 164-12-212.87 ВК

Н.контроль	Верховский	Общежитие для рабочих и служащих на 50 мест	Стадия	Лист	Листов
Нач.отд.	Головкин		Р	1	4
Гл.спец.	Молодкин				
Исполн.	Филатова	Общие данные	ЦНИИЭП граждансельстрой		
Провер.	Молодкин				

22712-01 41 Формат:

Типовой проект
164-12-212.87
Альбом

План 1 этажа.

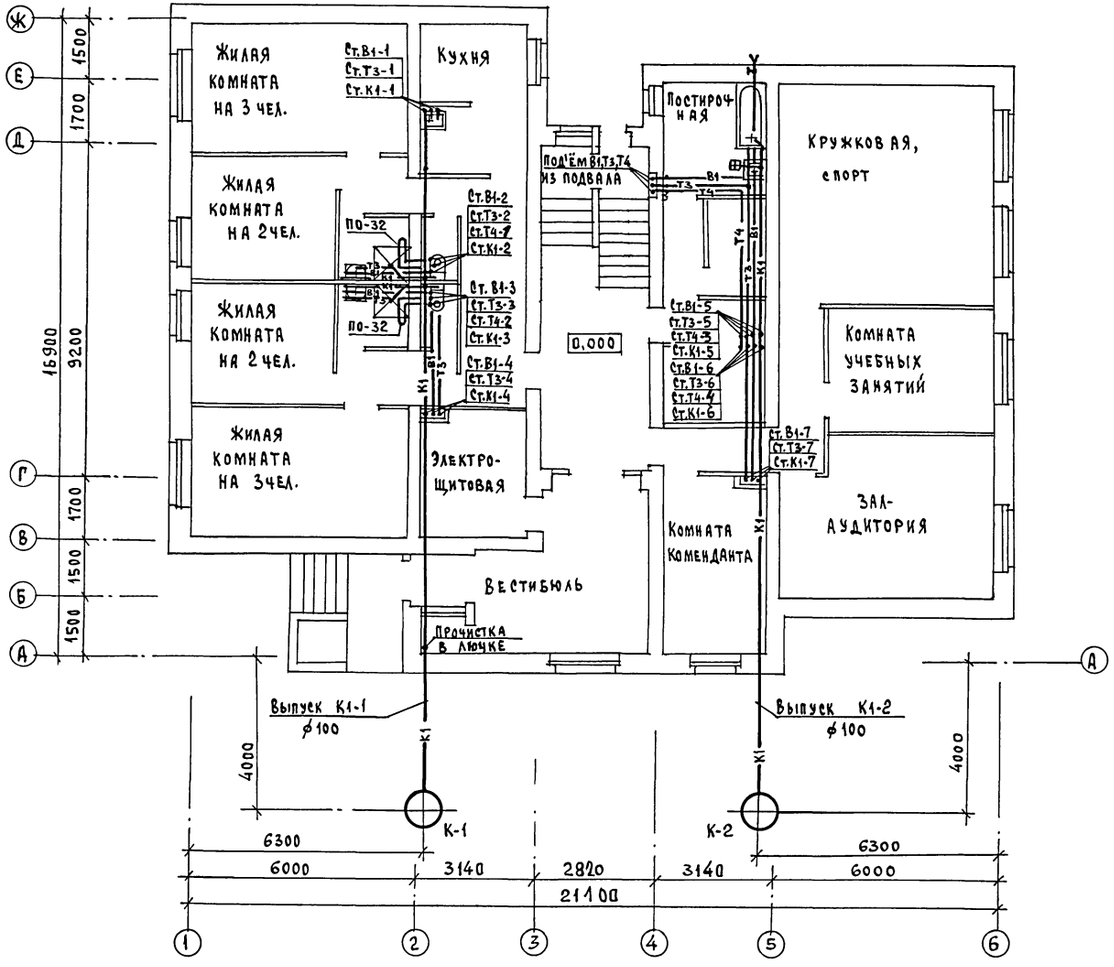

План подвала.

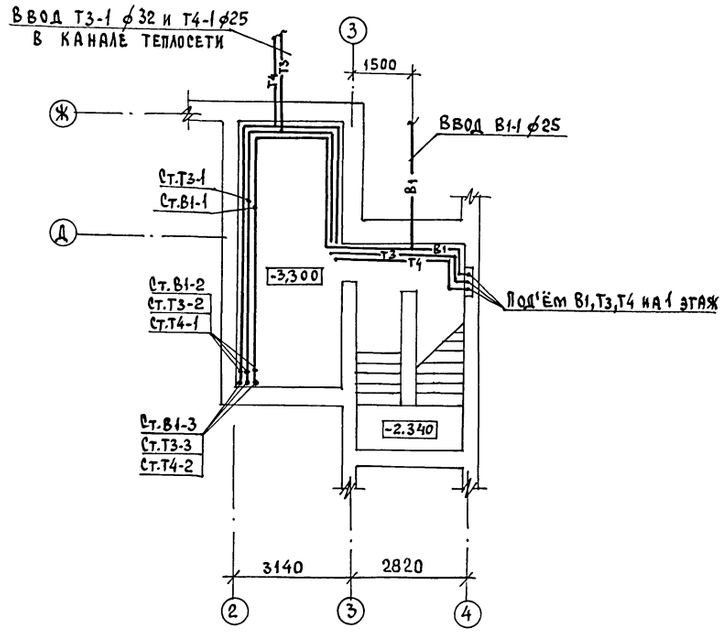

Согласовано:

Гип АС	Горохов	
Гл. арец. 08	Крейнин	
Гл. спец. 30	Курочкин	

Инв. № подл. | Подпись и дата | Взам. инв. №

Привязан:

Инв. №

Н. контрол	Верховский	
Нач. отд.	Головкин	
Гл. спец.	Молодкин	
Исполн.	Филатова	
Провер.	Молодкин	

Т.П 164-12-212.87 ВК

Общежитие для рабочих и служащих на 50 мест

Стадия	Лист	Листов
Р	2	

Планы 1 этажа и подвала.

ЦНИИЭП гражданселькстрой

22712-01 42 Формат:

Типовой проект 164-12-212.87 Альбом

План типового этажа.

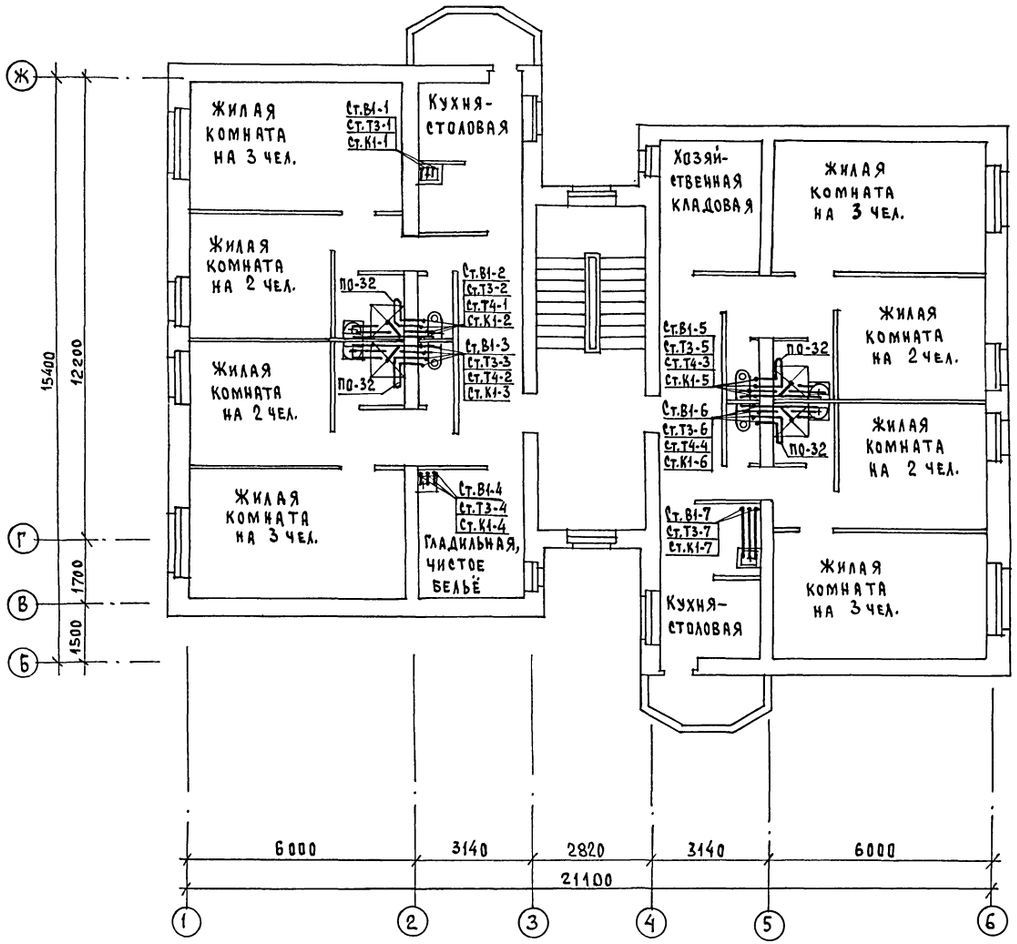

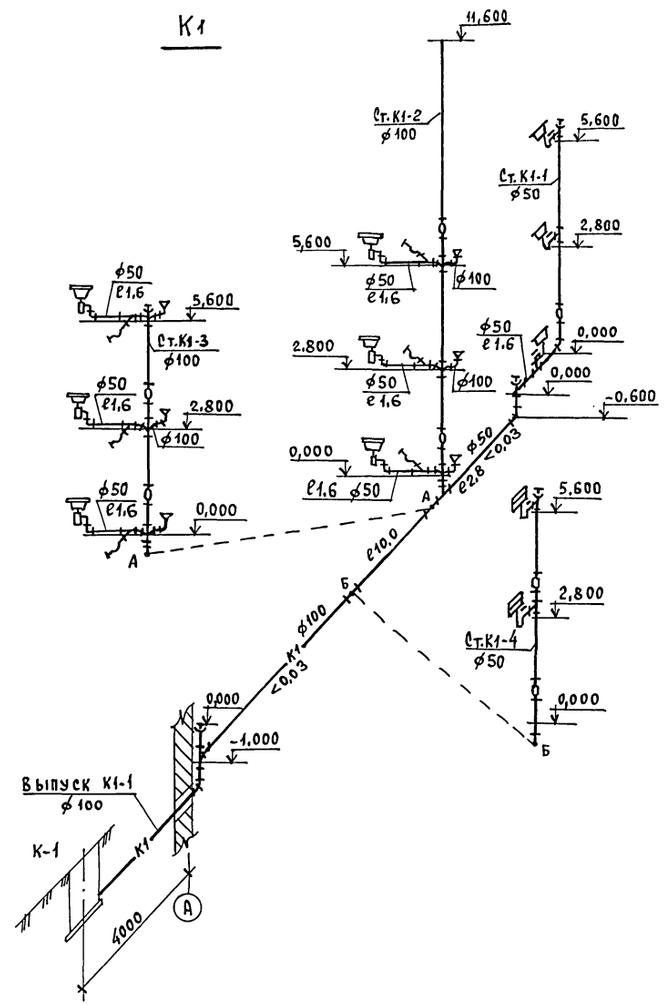

Т.П. 164-12-212.87 ВК						
Привязан:	Н.контроль	Верховский	Общежитие для рабочих и служащих на 50 мест	Стадия	Лист	Листов
	Нач.отд.	Головкин		Р	3	
	Гл.спец.	Молодкин	План типового этажа. Схема системы К1 (выпуск К1-1)	ЦНИИЭП Гражданскельстрой		
	Исполн.	Филатова				
Инв. №	Провер.	Молодкин				

22712-01 43 Формат:

Согласовано: Гип АС Горохов; Гл. спец. ОВ Крейнис; Гл. спец. ЭО Курочкин

Инв. № подл. | Подпись и дата | Взам. инв. №

Типовой проект
164-12-212.87
Альбом

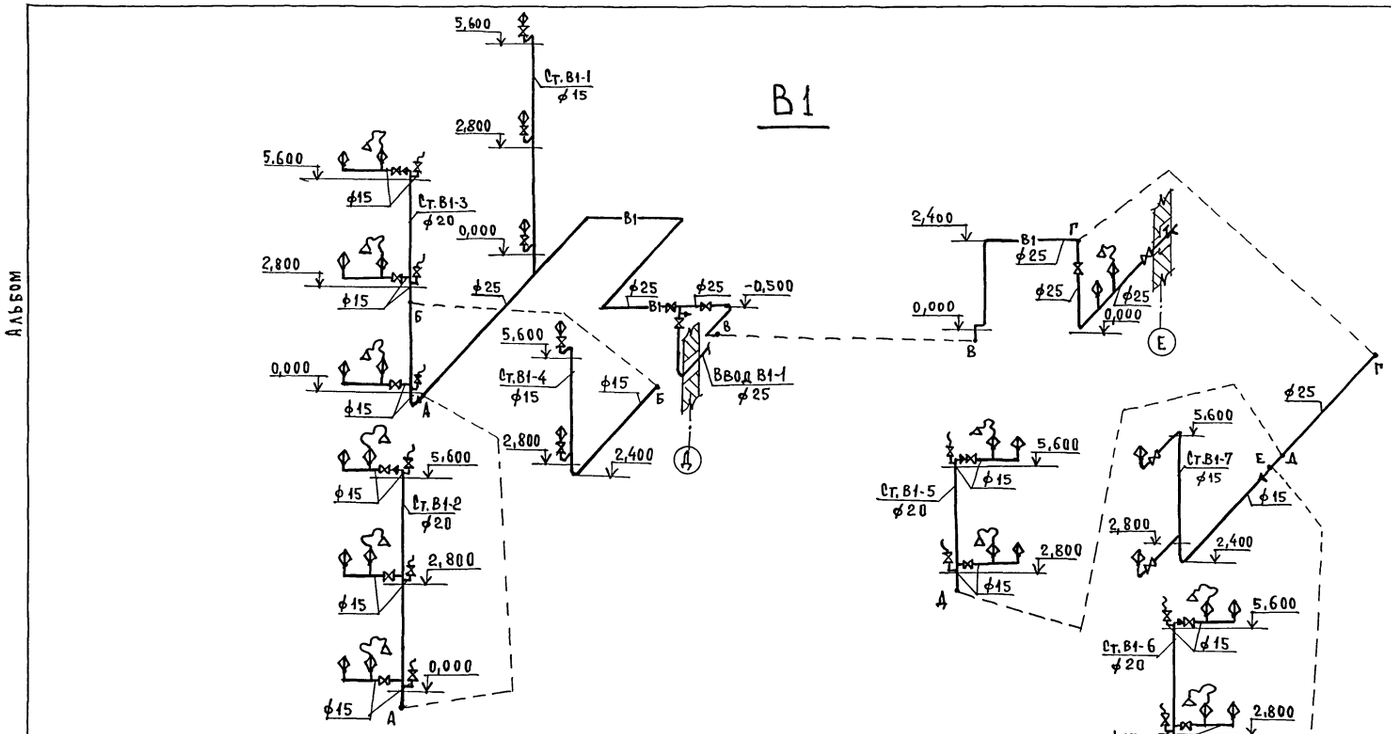

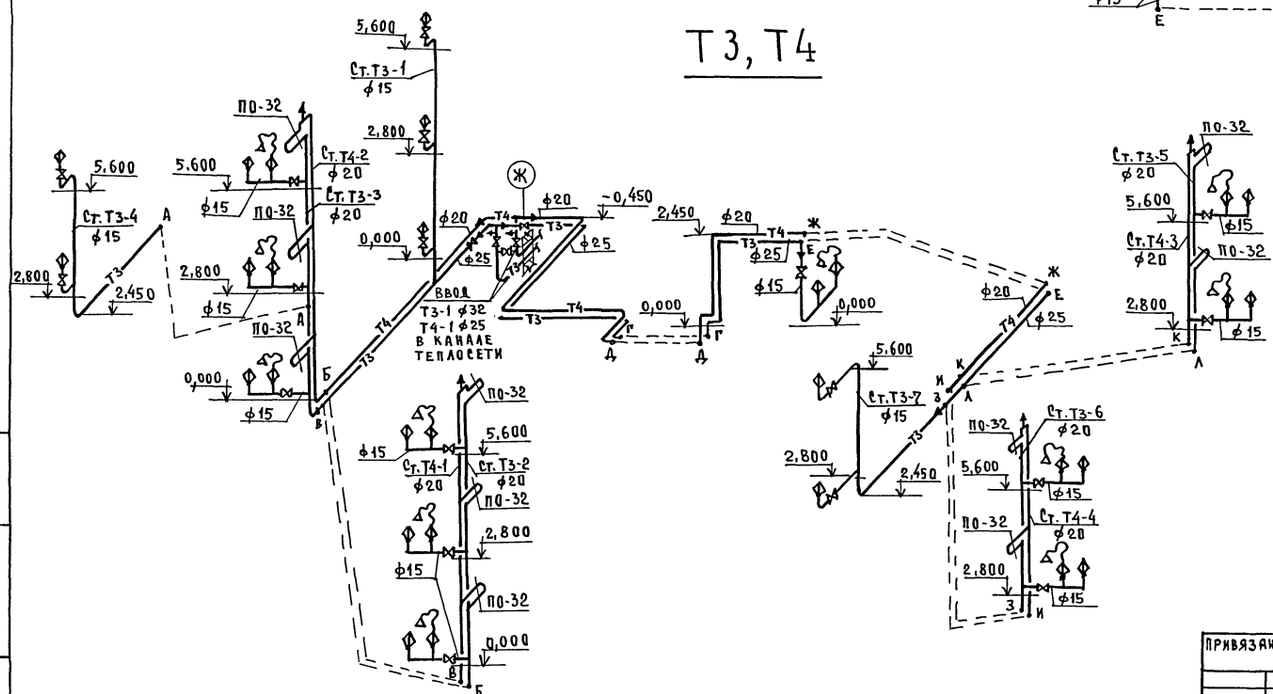

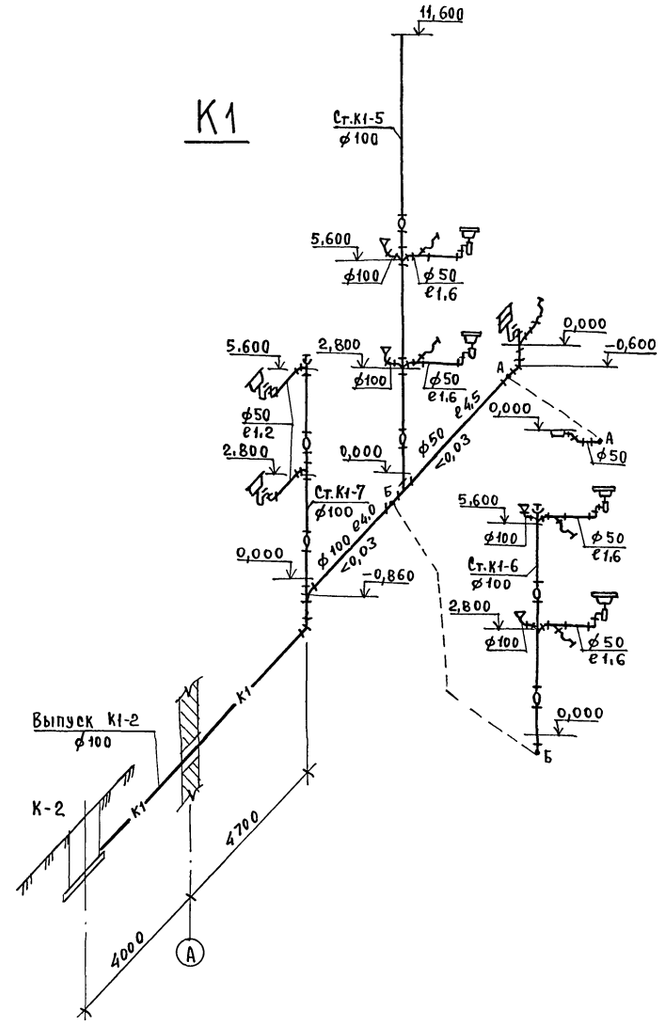

Инв. № подл.	Подпись и дата	Взам. инв. №	

Привязан:

Инв. №

Гл.контроль	Верховский	
Нач.отд.	Головкин	
Гл.спец.	Молодкин	
Исполн.	Филатова	
Провер.	Молодкин	

т.п. 164-12-212.87 ВК

Общежитие для рабочих и служащих на 50 мест	Стадия	Лист	Листов
	Р	4	
Схемы систем В1, Т3, Т4. Схема системы К1 (выпуск К1-2)	ЦНИИЭП граждансельстрой		

22712-01 44 Формат:

Типовой проект 164-12-212.87 Альбом

Ведомость рабочих чертежей основного комплекта марки ЭО

Лист	Наименование	Примечание
1	Общие данные	
2	Принципиальная схема питающей сети	
3	План расположения силовой и питающей	
	сетей 1 и типового этажей. Расчетная	
	схема силовой сети.	
4	План расположения осветительной сети	
	1 и типового этажей. Данные о груп-	
	повых щитках.	

Ведомость ссылочных и прилагаемых документов

Обозначение	Наименование	Примечание
	Прилагаемые документы	
ЭО.ОЛ	Опросный лист на вводно-	
	распределительное устройство	Альбом стр.
ЭО.СО	Спецификация оборудования	Альбом
ЭО.ВМ	Ведомость потребности в материалах	Альбом

Основные показатели проекта

Наименование	Ед. изм.	Данные
Напряжение сети	в	380/220
Категория электроснабжения		II
Установленная мощность	квт	73,2
Расчетная мощность	квт	72,4
Коэффициент мощности	cos φ	0,98
Максимальная потеря напряжения	%	2,5

Типовой проект соответствует действующим нормам и правилам.

Гл. инженер проекта /Курочкин/

Гл. инженер проекта привязки

Инв.№ подл. | Подпись и дата | Взам. инв.№

Общие указания.

Проект разработан на основании заданий архитектурной, строительной, технологической и сантехнической частей проекта.

Проект разработан на напряжение 380/220 в с глухозаземленной нейтралью трансформатора.

Ввод в здание предусмотрен 2мя взаиморезервируемыми кабельными линиями.

Вводно-распределительное устройство размещается в электрощитовой на 1 этаже.

Осветительные и силовой щиты приняты серии ЯОУ-8501, ЩЭ-2301УХЛ4, ПР11-3060-21У3.

Учет электроэнергии предусматривается счетчиками активной энергии установленными на ВРУ1-47.

Для освещения помещений применяются светильники с лампами накаливания.

Величины освещенностей приняты в соответствии с действующими нормами.

Типы светильников выбраны с учетом среды и назначения помещений.

Проект предусматривает рабочее, аварийное эвакуационное освещение.

Рабочим освещением обеспечиваются все помещения здания. Светильники аварийного эвакуационного освещения выделяются из числа светильников рабочего освещения и питаются со щита аварийного освещения.

Групповая осветительная сеть выполняется проводом АППВ скрыто: по потолку в пустотах плит перекрытия, по стенам в штрабах с последующей заделкой, к светильникам наружной установки — кабелем АНРГ открыто.

Питающие и силовые сети выполняются проводом АПВ в винипластовой трубе скрыто в подготовке пола.

Проектом предусматривается подключение эл. плит.

Обеспечение I категории надежности электроснабжения прибора пожарной сигнализации см. часть „СС".

Металлические нетоковедущие части электрооборудования подлежат заземлению путем присоединения их к нулевому проводу.

Электромонтажные работы необходимо выполнить согласно ПУЭ.

Итоговые данные:

Полезная площадь освещаемых помещений – 719 м²

Установленная мощность освещения – 70,4 квт

Количество светильников – 117 шт.

Привязан:

Инв.№

Т.П. 164-12-212.87 ЭО

Общежитие для рабочих и служащих на 50 мест	Стадия: Р	Лист: 1 / Листов: 4
Общие данные.	ЦНИИЭП Гражданэльстрой	

Н.контроль	Курочкин	
Нач.отд.	Головкин	
Гл.спец.	Курочкин	
Исполн.	Кузнецова	

22712-01 45 Формат:

Типовой проект 164-12-212.87 Альбом

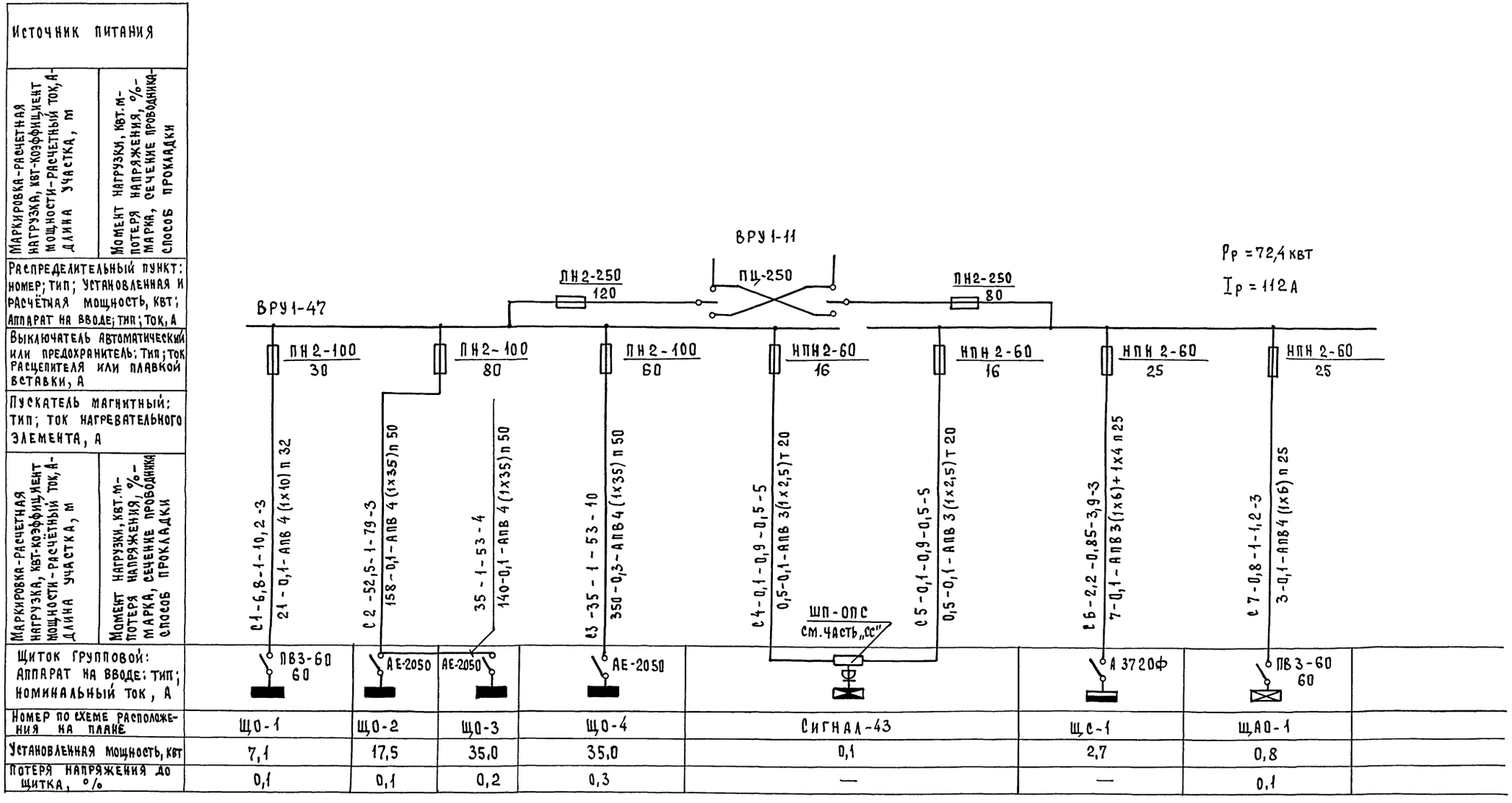

Маркировка-расчетная нагрузка, квт-коэффициент мощности-расчетный ток, А-длина участка, м / Момент нагрузки, квт.м-потеря напряжения, %-марка, сечение проводника-способ прокладки	Щ0-1	Щ0-2	Щ0-3	Щ0-4	Сигнал-43	Щс-1	ЩА0-1
Установленная мощность, квт	7,1	17,5	35,0	35,0	0,1	2,7	0,8
Потеря напряжения до щитка, %	0,1	0,1	0,2	0,3	—	—	0,1

Предохранители ПН2-100 заменить на НПН2-60 с плавкими вставками 16А (С4, С5), 25А (С6, С7).

Привязан:

Инв. №

Н. контроль	Курочкин	
Нач. отд.	Головкин	
Гл. спец.	Курочкин	
Исполн.	Кузнецова	

т.п. 164-12-212.87 ЭО

Общежитие для рабочих и служащих на 50 мест

Принципиальная схема питающей сети

Стадия	Лист	Листов
Р	2	

ЦНИИЭП Граждансельстрой

22712-01 46 Формат:

Инв. № подл. | Подпись и дата | Взам. инв. №

Типовой проект 164-12-212.87 Альбом

План 1 этажа.

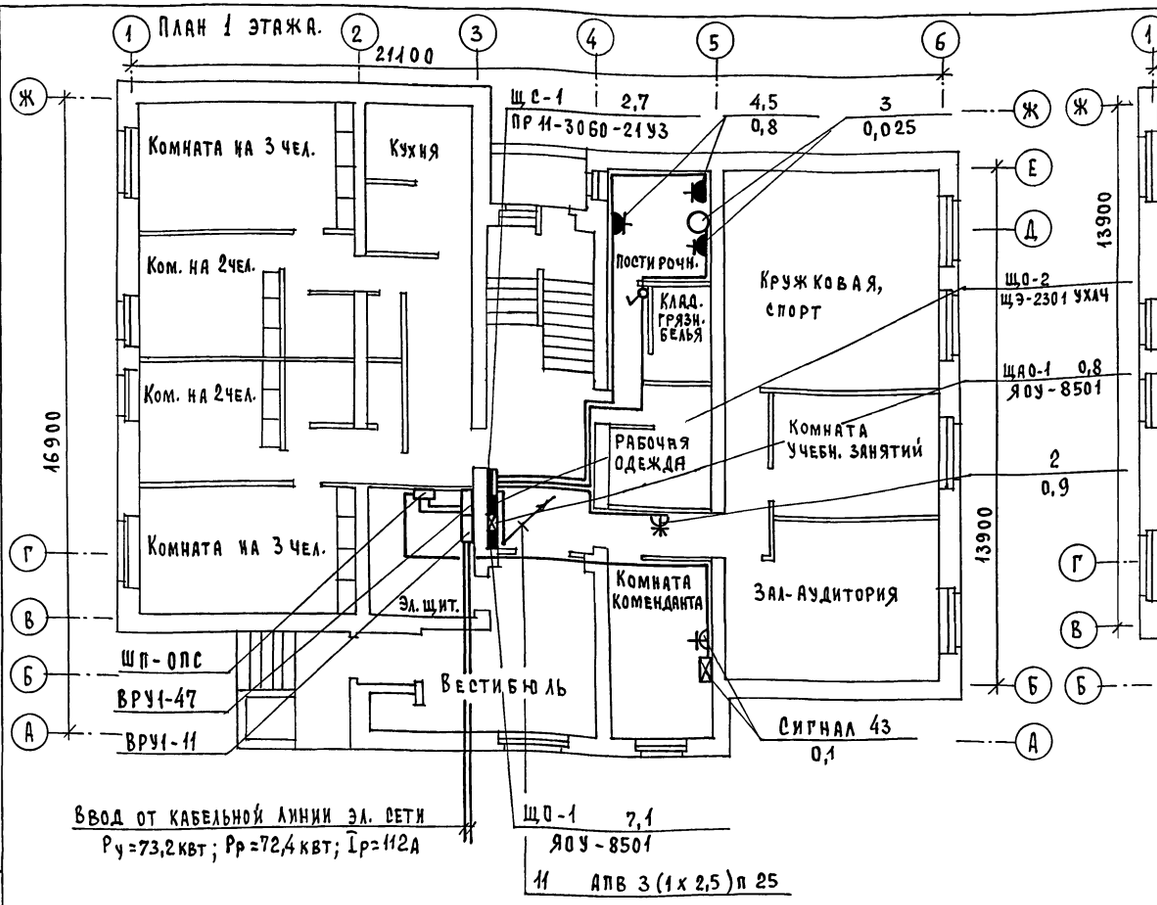

План типового этажа.

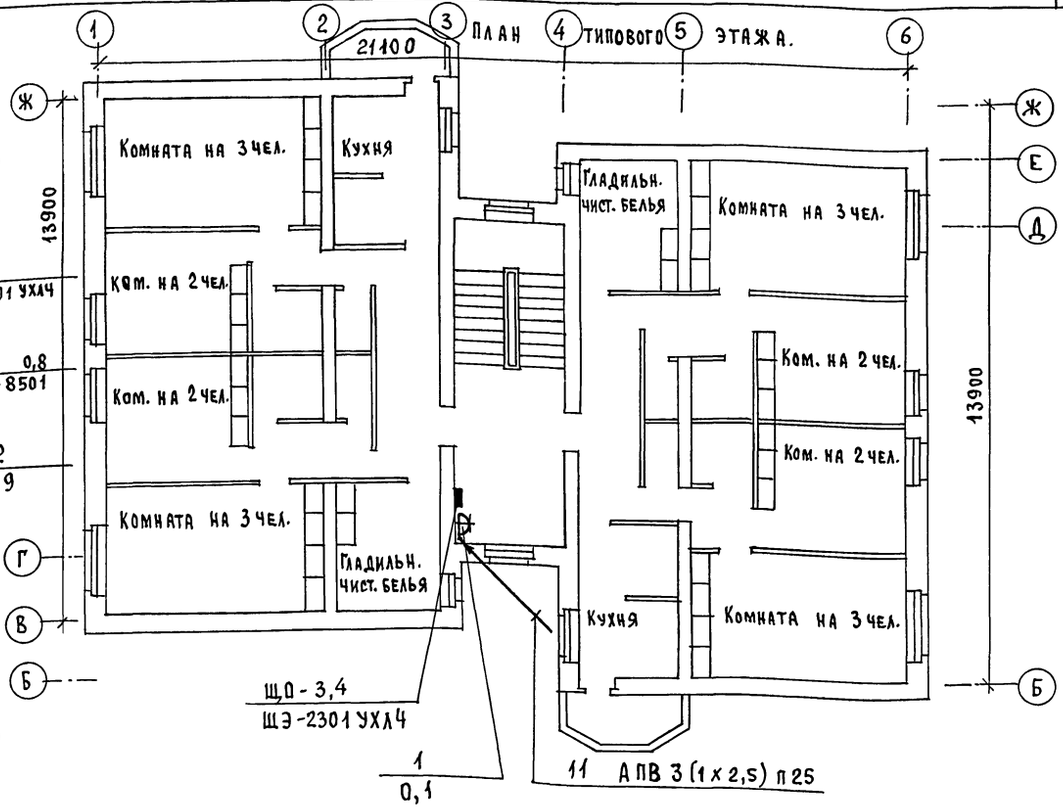

Расчетная схема силовой сети.

Данные распределительного щита	Автомат Тип	Автомат Установка, А	№ распределительной линии	Распределительная линия до пускателя Рр, квт	Распределительная линия до пускателя Ip, А	Марка провода	Число и сечение проводов	Способ прокладки	Длина, м	Пусковой аппарат Тип	Пусковой аппарат Iном/Iуст	Линия к электроприемнику Марка провода	Число и сечение проводов	Способ прокладки	Длина, м	Электроприемник № по плану	Электроприемник Тип	Электроприемник Рр, квт	Электроприемник Ip, А	Электроприемник Условное обозначение на плане	Наименование электроприемника
Щс-1 ПР 11-3060-21 У3 Ру=2,7 квт	АЕ-2046Б	16	11	0,1	0,5	—	—	—	—			АПВ	3(1х2,5)	п25	12	1		0,1	0,5		Усилитель ОТУ
	АЕ-2046Б	16	12	0,9	2,4	—	—	—	—			АПВ	4(1х2,5)	п25	8	2		0,9	2,4		Поломоечная машина
	АЕ-2046Б	16	13	0,025	0,14	—	—	—	—			АПВ	3(1х2,5)	п25	16	3	Сигнал	0,025	0,14		Вентилятор В-1
	АЕ-2046Б	16	14	1,6	9,2	—	—	—	—			АПВ	3(1х2,5)	п25	14	4		0,8	4,6		Стиральная машина
												АПВ	3(1х2,5)	п25	7	5		0,8	4,6		Стиральная машина
А-3720 ф	АЕ-2046Б	16	15																		Резерв
	АЕ-2046Б	16	16																		Резерв

Согласовано: Гл. спец. ОВ Крейнис; Гл. спец. ВК Молодкин; ГАП АС

Инв.№ подл. | Подпись и дата | Взам. инв.№

Привязан:

Инв.№

Н.контроль	Курочкин	
Нач.отд.	Головкин	
Гл.спец.	Курочкин	
Исполн.	Кузнецова	

т.п. 164-12-212.87 30

Общежитие для рабочих и служащих на 50 мест

План расположения силовой и питающей сетей 1 и типового этажей. Расчетная схема силовой сети.

Стадия	Лист	Листов
Р	3	

ЦКИиЭП Граждансельстрой

22712-01 47

Формат:

Типовой проект 164-12-212.87 Альбом

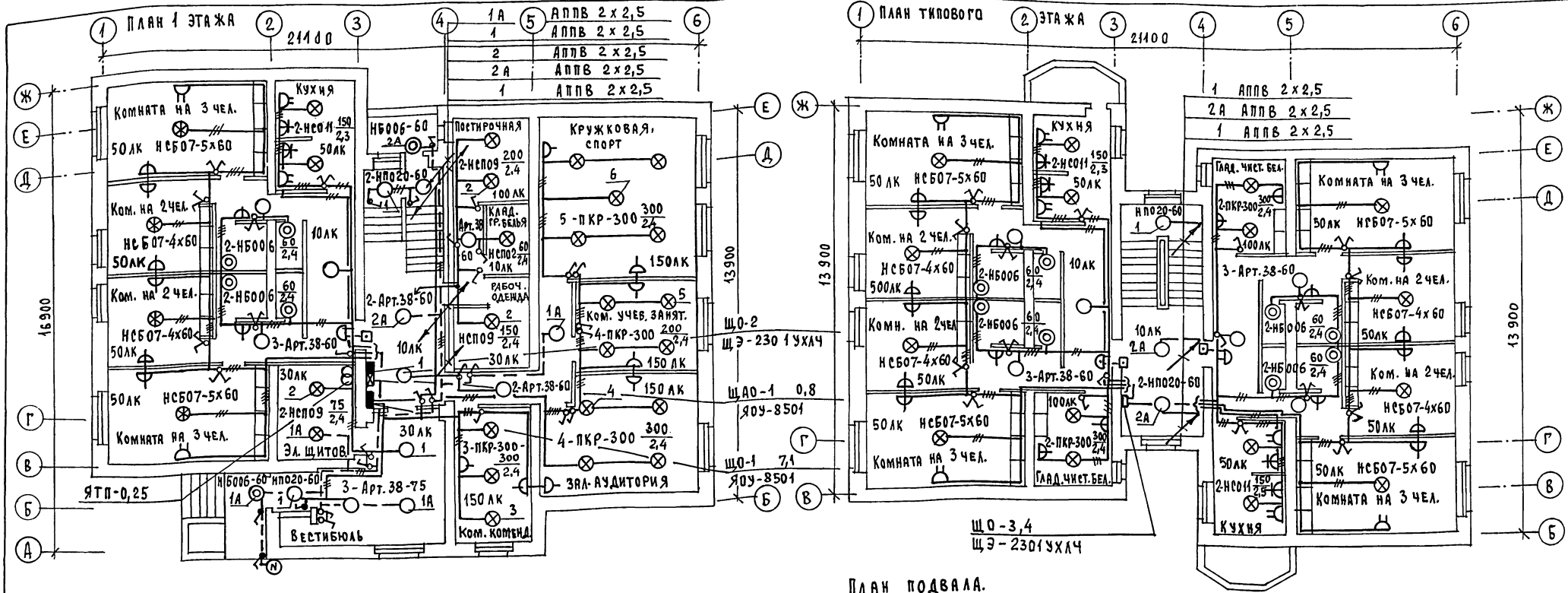

Данные о групповых щитках

Номер щитка	Тип	Установленная мощность кВт	Номера автоматических выключателей				Ток расцепителя, А	
			Однополюсные		Трехполюсные		На вводе	На линиях
			Занятые	Резервные	Занятые	Резервные		
Щ0-1	ЯОУ-8501	0,81	1	—	—	—	60	16
	Ру = 7,1 кВт	1,39	2	—	—	—	—	16
		1,08	3	—	—	—	—	16
		1,2	4	—	—	—	—	16
		1,04	5	—	—	—	—	16
		1,56	6	—	—	—	—	16
ЩАО-1	ЯОУ-8501	0,43	1	—	—	—	60	16
	Ру = 0,8 кВт	0,3	2	—	—	—	—	16
		—	—	3	—	—	—	16
		—	—	4	—	—	—	16
		—	—	5	—	—	—	16
		—	—	6	—	—	—	16

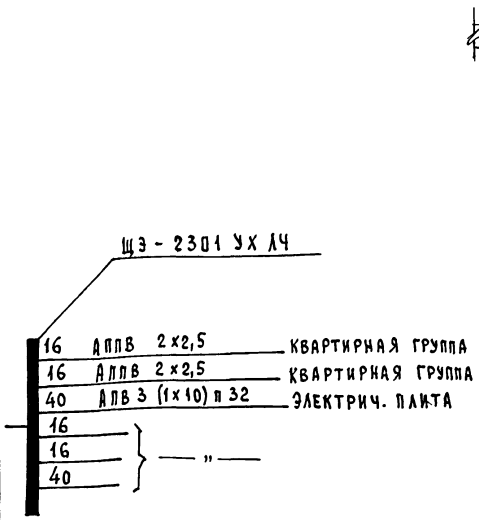

План подвала.

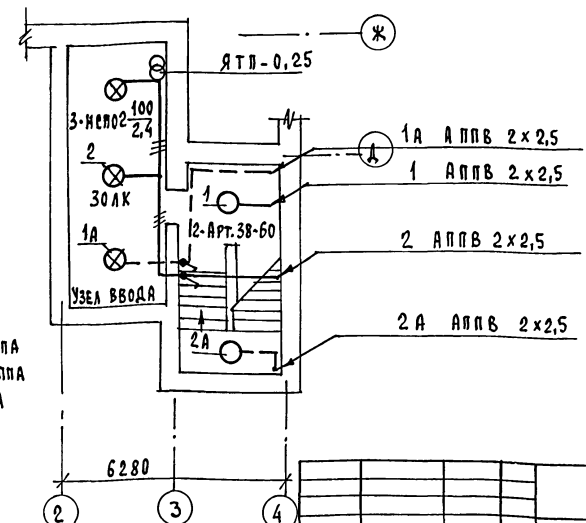

Согласовано: Гл. спец. ОВ Крейнис; Гл. спец. ВК Колодкин; Гл. спец. АС; Гап

Инв. № подл. | Подпись и дата | Взам. инв. №

Привязан:		
Инв. №		
Н. контроль	Курочкин	
Нач. отд.	Головкин	
Гл. спец.	Курочкин	
Исполн.	Кузнецова	

Т.П. 164-12-212.87 90

Общежитие для рабочих и служащих на 50 мест

План расположения осветительной сети 1 и типового этажей. Данные о групповых щитках.

Стадия	Лист	Листов
Р	4	

ЦНИИЭП Гражданельстрой

22712-01 48

Формат:

Типовой проект 164-12-212.87 Альбом

Схема межпанельных соединений												
Схема ВРУ	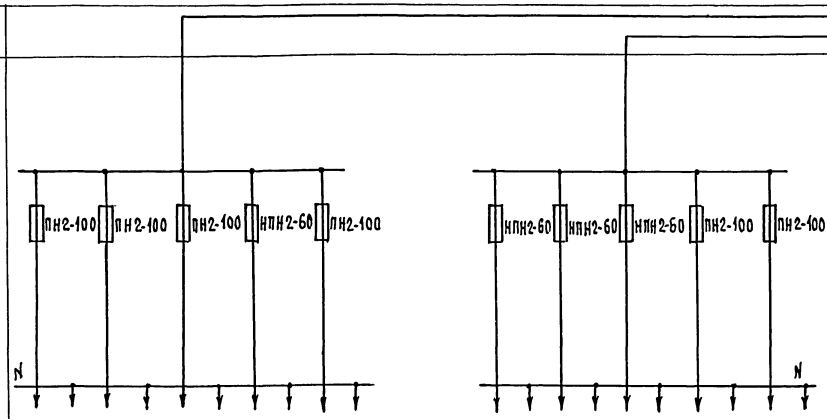										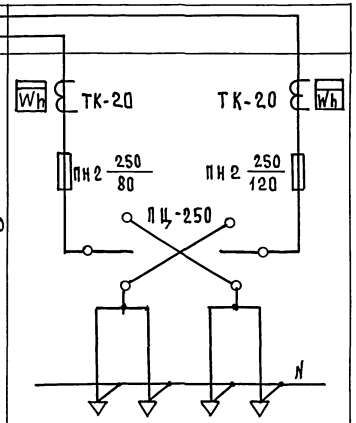	
Тип панели	ВРУ1-47-00 УХЛ4										ВРУ1-11-10 УХЛ4	
№ питающих линий	С1	С2	С3	С4	Резерв		С5	С6	С7	Резерв	Резерв	Ввод 1	Ввод 2
Номинальный ток плавкой вставки, А	30	80	60	16	30		16	25	25	30	30	120	80
Тип и технические данные счетчика через трансформаторы тока												САЧУ-И 672М 380В; 5А	САЧУ-И 672М 380В, 6А
Тип и технические данные трансформатора тока												ТК-20-0,5-0,5 100/5А	ТК-20-0,5-0,5 10/5А

На вводно-распределительной панели ВРУ1-47-00 УХЛ4 предохранители ПН2-100 заменить на предохранители НПН2-60 с плавкими вставками 16А (С4, С5) 25А (С6, С7)

Т.П. 164-12-212.87 ЭО.ОЛ

Привязан:

Инв.№

Н.контроль	Курочкин	
Нач.отд.	Головкин	
Гл.спец.	Курочкин	
Исполн.	Кузнецова	

Общежитие для рабочих и служащих на 50 мест

Стадия	Лист	Листов
Р	1	1

Опросный лист на вводно-распределительное устройство

ЦНИИЭП гражданстрой

22712-01 49

Формат:

Инв.№подл. | Подпись и дата | Взам.инв.№

Типовой проект 164-12-212.87 Альбом

Ведомость рабочих чертежей основного комплекта СС

Лист	Наименование	Примечание
1	Общие данные (начало)	
2	Общие данные (окончание)	
3	Схема расположения устройств связи	
4	План 1 этажа.	
5	План типового этажа. План кровли.	

Ведомость ссылочных и прилагаемых документов

Обозначение	Наименование	Примечание
	Ссылочные документы	
Серия 2.190 1/72 вып. V	Узлы и детали инженерного оборудования жилых и общественных зданий для сельского строительства	
	Прилагаемые документы	
СС. СО	Спецификация оборудования	Альбом
СС. ВМ	Ведомость потребности в материалах	Альбом

Основные показатели

Наименование	Ед. изм.	Кол-во
Телефонизация		
Емкость телефонного ввода,	пар.	10
в том числе используемых в данном здании	шт.	1
Радиофикация		
Количество абонентских точек	шт.	29
Телевидение		
Количество телевизионных антенн	шт.	1
Предполагаемое количество телевизоров	шт.	1

Типовой проект выполнен в соответствии с действующими нормами и правилами.

Гл. инженер проекта /Бородкин/

Гл. инженер проекта привязки

Условные обозначения.

- КОРОБКА РАЗВЕТВИТЕЛЬНАЯ
- КОРОБКА ОГРАНИЧИТЕЛЬНАЯ
- РАДИОРОЗЕТКА
- РАСПРЕДЕЛИТЕЛЬНАЯ КОРОБКА ТЕЛЕФОННАЯ
- КОРОБКА ТЕЛЕВИЗИОННАЯ РАСПРЕДЕЛИТЕЛЬНАЯ
- ПРИЁМНО-КОНТРОЛЬНЫЙ ПРИБОР ПОЖАРНО-ОХРАННОЙ СИГНАЛИЗАЦИИ
- —— У —— ПРОВОД ОХРАННОЙ СИГНАЛИЗАЦИИ
- ПОДПОЛЬНАЯ КОРОБКА

Инв. № подл. | Подпись и дата | Взам. инв. №

Привязан:

Инв. №

Т.П. 164-12-212.87 СС

Н. контр.	Бородкин	
Нач. отд.	Головкин	
Гл. спец.	Бородкин	
Рук. гр.	Логинова	
Инженер	Правоторина	

Общежитие для рабочих и служащих на 50 мест

Стадия	Лист	Листов
Р	1	5

Общие данные (начало)

ЦНИИЭП гражданельстрой

22712-01 50

Формат:

Телефонизация.

Телефонизация здания осуществляется посредством кабельного ввода марки ТПП 10х2х0,4. Абонентская проводка выполняется скрыто в винипластовых трубах проводом марки ТРП 1х2х0,4 от телефонной распределительной коробки КРТ-10, которая устанавливается в шкафу устройств связи. Телефонный аппарат принят типа ТА-72 системы АТС.

Радиофикация.

Для присоединения внутренней проводки к внешней сети радиотрансляции на кровле здания устанавливается радиостойка с абонентским трансформатором марки ТАМУ-10т. Радиоввод заканчивается разветвительным плинтом, который устанавливается в шкафу устройств связи. Магистральная проводка выполняется проводом марки ПВЖ 1х1,8. Абонентская проводка выполняется проводом марки ПТПЖ 2х1,2 безразрывно-шлейфом, скрыто в винипластовых трубах, проложенных в полу. В качестве громкоговорителей приняты динамики типа 0,25ГД.

Телевидение.

Для приема программ телевизионного вещания предусматривается установка на кровле телевизионной антенны типа АТКГ. Для усиления телевизионных сигналов используется транзисторное усилительное оборудование типа „ОТУ". Оборудование питается от сети переменного тока напряжением 220в через блок питания, входящий в комплект оборудования. Магистральная сеть выполняется кабелем марки РК-75-9-13, абонентская проводка - кабелем марки РК 75-4-12.

Пожарная сигнализация.

Для обнаружения загарания и сообщения о месте его возникновения предусматривается устройство пожарной сигнализации. В комнате администратора устанавливается приемно-контрольный прибор „Сигнал-43". Электропитание приборов осуществляется от сети переменного тока напряжением 220в по двум вводам (рабочий и резервный) от разных секций щита низкого напряжения. Включение резервного ввода предусматривается автоматически посредством реле РПЛ-12204, которое устанавливается в шкафу типа ШП-ОПС. В сеть пожарной сигнализации последовательно включаются извещатели типа ИТМ, которые устанавливаются на потолках блокируемых помещений. Шлейфы пожарной сигнализации выполняются проводом марки ТРП 1х2х0,4мм открыто по потолку.

Для привязке проекта для обеспечения постоянного контроля необходимо предусмотреть централизованную систему оповещения о пожаре, согласованную с местными органами Госпожарнадзора. Проектом предусмотреть трансляцию сигналов тревоги в ближайшую пожарную часть или центральный пункт наблюдения (ЦПН).

Молниезащита.

Для защиты устройств связи от атмосферных разрядов предусматривается устройство молниеотвода. Молниеотвод выполняется из стальной проволоки ⌀6мм, которая прокладывается по стене на штырях. Для заземления используются электроды из угловой стали разм. 50х50х5, забиваемые на 0,5м от уровня земли. Расстояние между ними 5,0м. Электроды соединяются между собой стальной полосой разм. 20х5мм. Количество электродов определяется при привязке проекта в зависимости от электрического сопротивления грунта.

Инв.№ подл. | Подпись и дата | Взам.инв.№

Привязан:				Т.П. 164-12-212.87	СС
	Н.контроль	Бородкин		Общежитие для рабочих и служащих на 50 мест	Стадия: Р; Лист: 2; Листов: 5
	Нач.от.д.	Головкин			
	Гл.спец.	Бородкин		Общие данные (окончание)	ЦНИИЭП гражданельстрой
	Рук.гр.	Логинова			
Инв.№	Инженер	Правоторина		22712-01 51	Формат:

Типовой проект
164-12-212.87
Альбом

Скелетная схема радиофикации и телевидения.

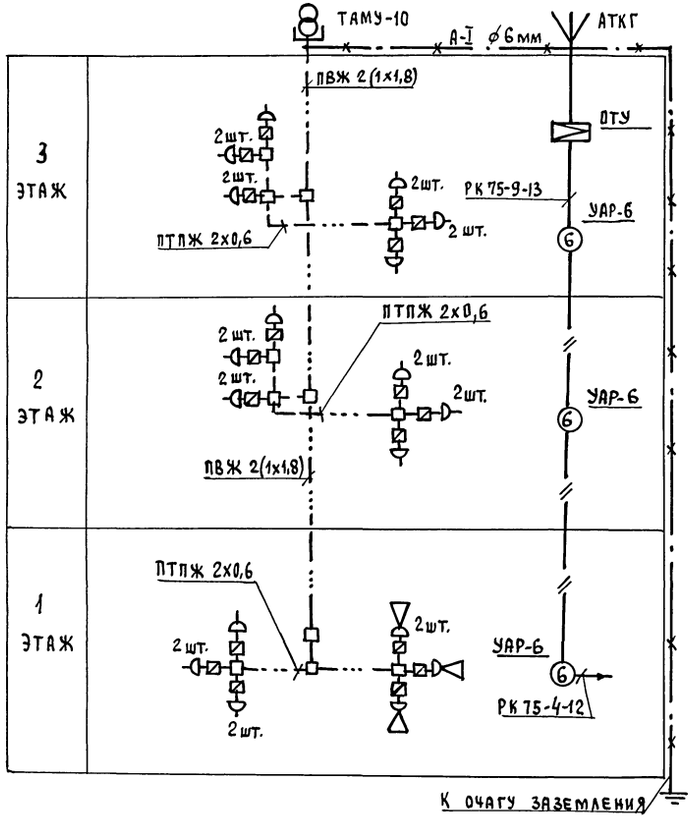

Скелетная схема телефонизации.



Скелетная схема пожарной сигнализации.

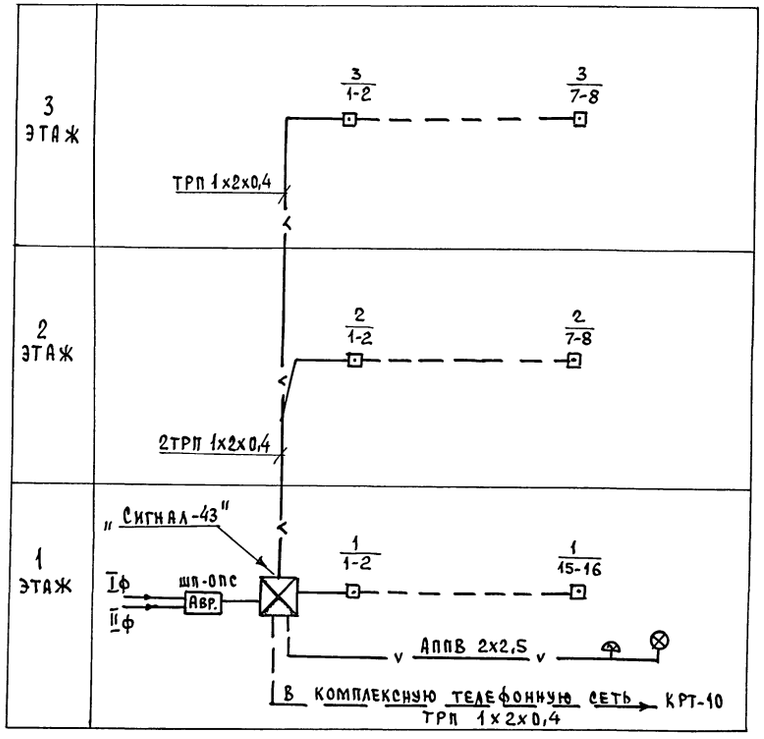

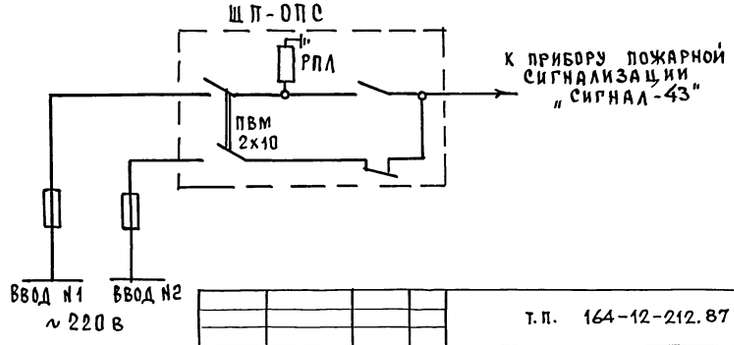

Привязан:		т.п. 164-12-212.87	СС
Инв.№	Н.контроль Бородкин	Общежитие для рабочих и служащих на 50 мест	Стадия: — Лист: 3 Листов: 5
	Нач.отд. Головкин		
	Гл.спец. Бородкин	Схема расположения устройств связи.	ЦНИИЭП Гражданстройпроект
	Рук.гр. Логинова		
	Инженер Правоторина		

22712-01 52 Формат:

Инв.№ подл. | Подпись и дата | Взам.инв.№

Типовой проект
164-12-212.87
Альбом

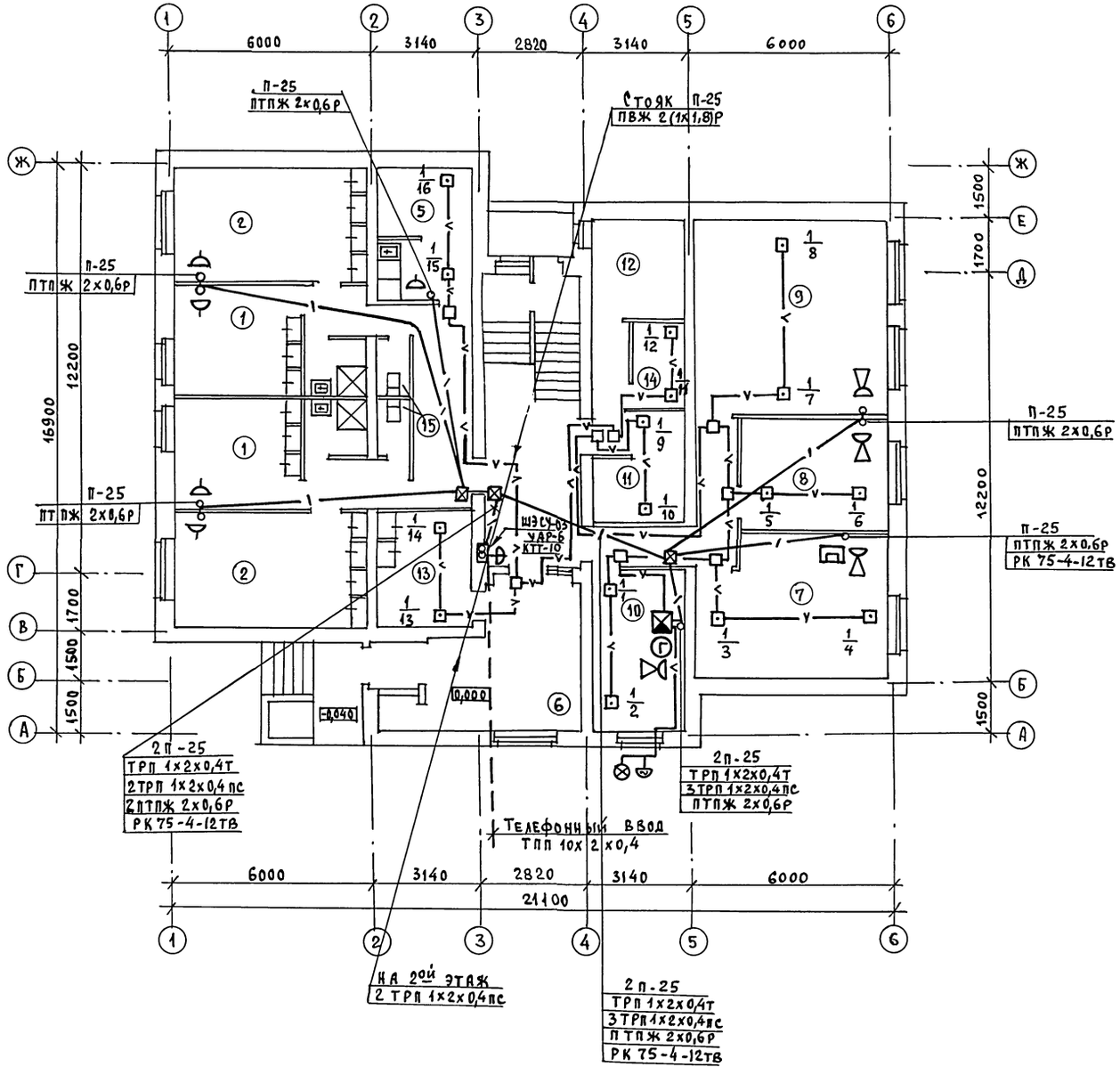

№ помещ.	Экспликация помещений	Примечание
1	Жилая комната на 2 человека	
2	Жилая комната на 3 человека	
3	Коридор	
4	Прихожая	
5	Кухня	
6	Вестибюль	
7	Зал - аудитория	
8	Комната учебных занятий	
9	Кружковая, спорт	
10	Комната коменданта	
11	Сушка, хранение рабочей одежды	
12	Постирочная	
13	Электрощитовая	
14	Кладовая грязного белья	
15	Санузел	
16	Душевая	

Согласовано:
Гл. спец. ЭО Курочкин

Инв. № подл. | Подпись и дата | Взам. инв. №

Привязан:

Инв. №

Н. контроль	Бородкин	
Нач. отд.	Головкин	
Гл. спец.	Бородкин	
Рук. гр.	Логинова	
Инженер	Правоторина	

Т.П. 164-12-212.87 СС

Общежитие для рабочих и служащих на 50 мест

Стадия	Лист	Листов
	4	5

План 1 этажа

ЦНИИЭП гражданстельстрой

Формат:

Типовой проект
164-12-212.87
Альбом

№ помещ.	Экспликация помещений	Примечание
1	Жилая комната на 2 человека	
2	Жилая комната на 3 человека	
4	Прихожая	
5	Кухня-столовая	
6	Санузел	
7	Гладильная, чистое белье	
8	Хозяйственная кладовая	
9	Санузел	
10	Душевая	

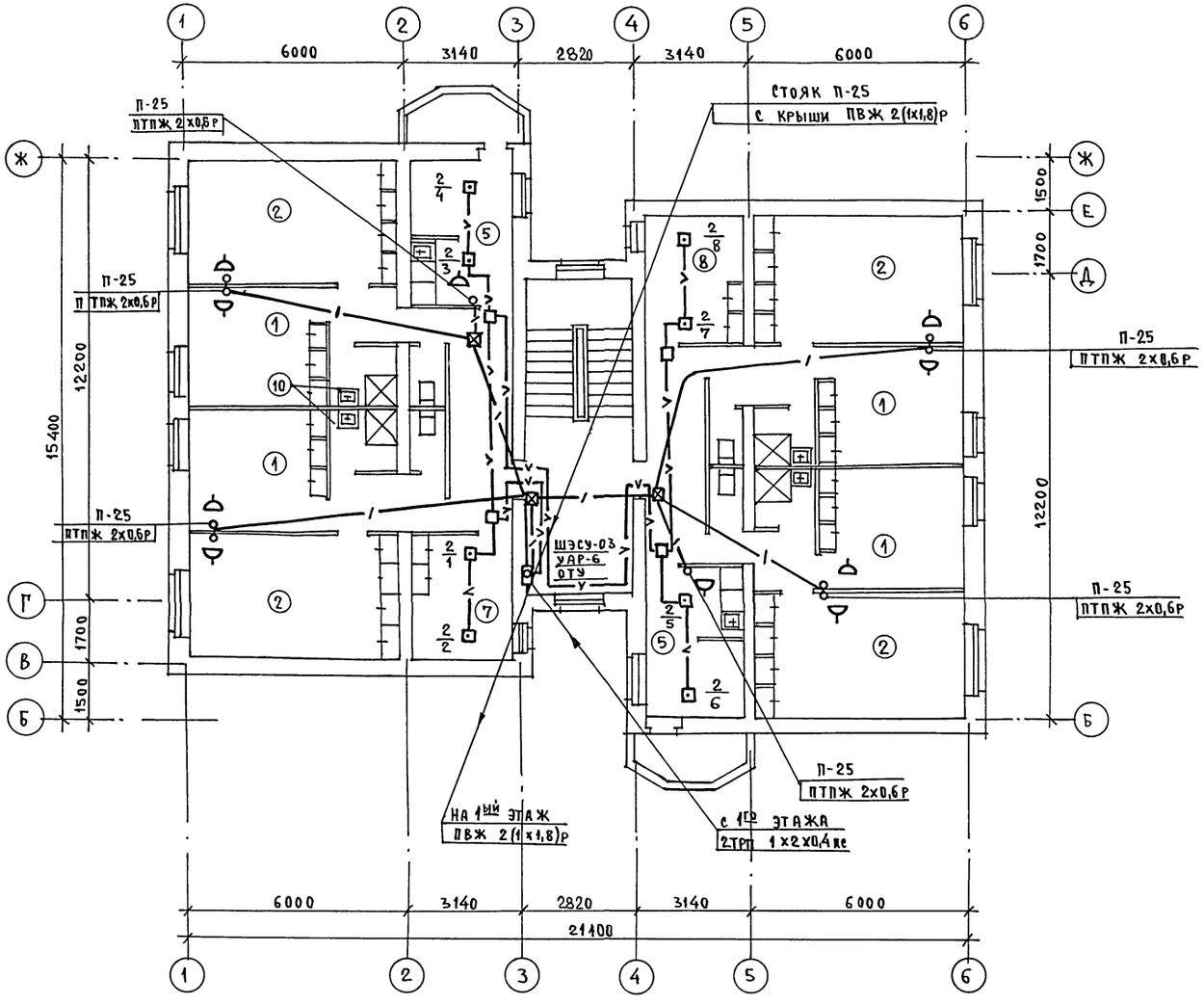

План кровли.

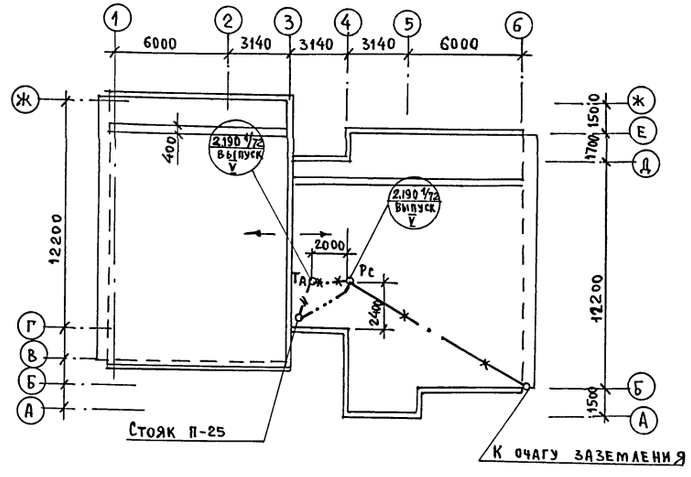

Установка радиостойки и телеантенны на кровле уточняется по месту строительства в зависимости от внешних условий прохождения радиофидера и источника телевизионных сигналов.

Т.П. 164-12-212.87 СС			
Общежитие для рабочих и служащих на 50 мест	Стадия	Лист	Листов
	Р.Ч	5	5
План типового этажа. План кровли.	ЦНИИЭП гражданселькстрой		
Н.контроль Бородкин			
Нач. отд. Годовкин			
Гл. спец. Бородкин			
Рук. гр. Логинова			
Инженер Праворторина			

Привязан:

Инв. №

Согласовано: Гл. спец. ЭО Курочкин

Инв. № | Подпись и дата | Взам. инв. №

gost.e-ecolog.ru