ИЗДЕЛИЯ И УЗЛЫ ИНЖЕНЕРНОГО ОБОРУДОВАНИЯ СООРУЖЕНИЙ

СЕРИЯ 7.407-4

ПРОКЛАДКА КАБЕЛЕЙ В КАНАЛАХ

ВЫПУСК 2

ЧЕРТЕЖИ ИЗДЕЛИЙ

17140-02

ЦЕНА 1-98

gost.e-ecolog.ru

ЦЕНТРАЛЬНЫЙ ИНСТИТУТ ТИПОВОГО ПРОЕКТИРОВАНИЯ
ГОССТРОЯ СССР

Москва, А-445, Смольная ул., 22

Сдано в печать VI 1981 года

Заказ № 6581 Тираж 2850 экз.

ИЗДЕЛИЯ И УЗЛЫ ИНЖЕНЕРНОГО ОБОРУДОВАНИЯ СООРУЖЕНИЙ

СЕРИЯ 7.407-4

ПРОКЛАДКА КАБЕЛЕЙ В КАНАЛАХ

ВЫПУСК 2

ЧЕРТЕЖИ ИЗДЕЛИЙ

РАЗРАБОТАНЫ
ВНИПИ ТЯЖПРОМЭЛЕКТРОПРОЕКТ
имени Ф.Б.ЯКУБОВСКОГО
ГЛАВЭЛЕКТРОМОНТАЖ
МИНМОНТАЖСПЕЦСТРОЯ СССР

УТВЕРЖДЕНЫ
ВНИПИ ТЯЖПРОМЭЛЕКТРОПРОЕКТ
имени Ф.Б.ЯКУБОВСКОГО
ПРИКАЗ N° 194 от 25.11.1980 г
ВВЕДЕНЫ В ДЕЙСТВИЕ
ПРИКАЗ N° 6 от 22.01.1981 г

Директор института — З.И.Круович
Главный инженер института — М.Г. Зименков
Начальник технического отдела — Л.Б. Годгельф
Начальник отдела типового проектирования — И.И.Лигерман

Содержание

Лист	Стр.	Наименование	Примечание
1-2	2-3	Общие данные	
3	4	Конструкция кабельная одиночная с полками для каналов глубиной 300мм	
4-5	5-6	Конструкция кабельная одиночная с полками для каналов глубиной 450мм	
6-7	7-8	Конструкция кабельная одиночная с полками для каналов глубиной 600мм	
8-9	9-10	Конструкция кабельная одиночная с полками для каналов глубиной 900мм	
10-11	11-12	Конструкция кабельная одиночная с полками для каналов глубиной 1200мм	
12	13	Конструкция кабельная одиночная с подвесками для каналов глубиной 300мм	
13-14	14-15	Конструкция кабельная одиночная с подвесками для каналов глубиной 450мм	
15-16	16-17	Конструкция кабельная одиночная с подвесками для каналов глубиной 600мм	
17-18	18-19	Конструкция кабельная одиночная с подвесками для каналов глубиной 900мм	
19-20	20-21	Конструкция кабельная одиночная с подвесками для каналов глубиной 1200мм	
21	22	Конструкция кабельная блочная с полками для каналов глубиной 300мм	
22-23	23-24	Конструкция кабельная блочная с полками для каналов глубиной 450 мм	
24-25	25-26	Конструкция кабельная блочная с полками для каналовглубиной 600мм	
26-27	27-28	Конструкция кабельная блочная с полками для каналов глубиной 900мм	
28-29	29-30	Конструкция кабельная блочная с полками для каналов глубиной 1200мм	
30	31	Конструкция кабельная блочная с подвесками для каналов глубиной 300мм	
31-32	32-33	Конструкция кабельная блочная с подвесками для каналов глубиной 450мм	
33-34	34-35	Конструкция кабельная блочная с подвесками для каналов глубиной 600мм	
35-36	36-37	Конструкция кабельная блочная с подвесками для каналов глубиной 900мм	
37-38	38-39	Конструкция кабельная блочная с подвесками для каналов глубиной 1200мм	
39	40	Конструкция кабельная поворотная с полками для канала глубиной 300мм	
40	41	Конструкция кабельная поворотная с полками для каналов глубиной 450мм	
41	42	Конструкция кабельная поворотная с полками для каналов глубиной 600мм	
42	43	Конструкция кабельная поворотная с полками для каналов глубиной 900мм	

Инв.№ подл. | Подпись и дата | Взам.инв.№

Нач.отд.	Лигерман		
Гл.спец.	Чернышев		
Н.контр.	Чернышев		
Гл.констр.	Буре		
Инже.	Жарова		

7.407-4.2

Общие данные (начало)

Стадия	Лист	Листов
Р	1	49

ВНИПИ ТЯЖПРОМЭЛЕКТРОПРОЕКТ имени Ф.Б.ЯКУБОВСКОГО МОСКВА

Лист	Стр.	Наименование	Примечание
43	44	Конструкция кабельная поворотная с полками для каналов глубиной 1200 мм	
44	45	Конструкция кабельная поворотная с подвесками для каналов глубиной 300 мм	
45	46	Конструкция кабельная поворотная с подвесками для каналов глубиной 450 мм	
46	47	Конструкция кабельная поворотная с подвесками для каналов глубиной 600 мм	
47	48	Конструкция кабельная поворотная с подвесками для каналов глубиной 900 мм	
48	49	Конструкция кабельная поворотная с подвесками для каналов глубиной 1200 мм	
49	50	Узлы и разрезы	

Общие указания

1. Исходные данные

В данной серии рассмотрены каналы для прокладки кабелей внутри и вне зданий.

Серия выполнена на основании — типовой серии 3.006-2 „Сборные железобетонные каналы и тоннели из лотковых элементов", разработанной Харьковским Промстройниипроект, 1976 г.

2. Содержание

Серия состоит из двух выпусков:
выпуск 1 – чертежи монтажные,
выпуск 2 – чертежи изделий.

Выпуск 2 содержит чертежи одиночных и блочных кабельных конструкций, устанавливаемых в кабельных каналах.

3. Область применения

Выпуск 2 предназначен для использования при выполнении работ по изготовлению одиночных и блочных кабельных конструкций, применяемых для прокладки кабелей в каналах.

Кабельные конструкции разработаны для случаев одинаковых расстояний между полками в пределах одной конструкции. При различных расстояниях между полками в составе проекта разрабатывают конкретные чертежи кабельных конструкций.

4. Основные положения

В выпуске 2 рассмотрены кабельные конструкции, собранные из изделий ГЭМ.

Даны чертежи поворотных кабельных конструкций, устанавливаемых в местах поворота кабельных трасс.

Соединение деталей выполнено с помощью сварки по ГОСТ 5264-69.

5. Порядок пользования

По ведомости электромонтажных изделий имеющейся в проекте определяют исполнения и количество кабельных конструкций, затем в выпуске 2 находят соответствующие чертежи, по которым изготовляют кабельные конструкции.

				7.407-4.2		
Начатд.	Лиферман			Общие данные (окончание)	Стадия	Лист	Листов
Гл.спец.	Чернышев					2	
Н.конс.пр.	Чернышев				ВНИПИ ТЯЖПРОМЭЛЕКТРОПРОЕКТ имени Ф.Б.ЯКУБОВСКОГО МОСКВА		
Гл.конст.	Буре						
Инж.	Жарова						

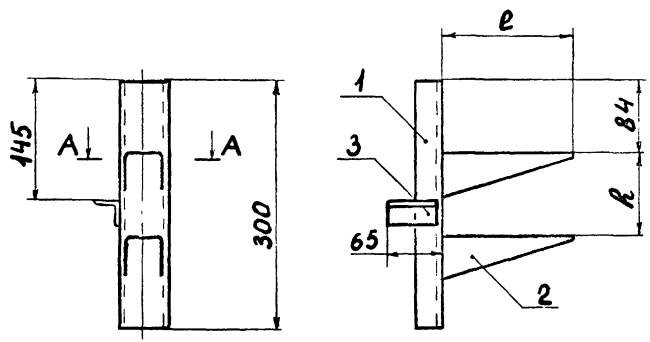

Исполнение	Размеры, мм		Масса, кг
	l	h	
1	160	100	1,0
2	250		1,4
3	160	150	1,0
4	250		1,4

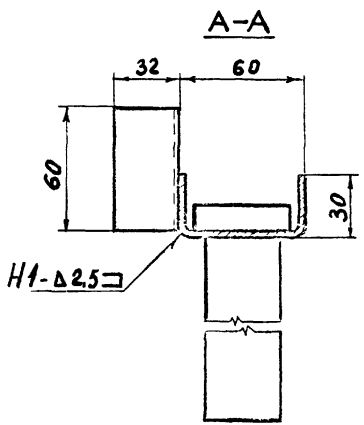

Поз.	Обозначение или тип изделия	Наименование	Кол. на исполн. 1	2	3	4	Примечание
1	Из стойки К1151	Стойка кабельная, L=300	1	1	1	1	Изделия ГЭМ
2	К 1160	Полка	2	—	2	—	
	К 1161	Полка	—	2	—	2	
3	——	Уголок 32×32×3 ГОСТ 8509-72, L=60	1	1	1	1	0,09

Нач. отд.	Лигерман	
Гл. спец.	Чернышев	
Н. контр.	Чернышев	
Гл. констр.	Буре	
Инж.	Жарова	
Констр.	Шумова	

7.407-4.2

Конструкция кабельная одиночная с полками для каналов глубиной 300 мм.

Стадия	Лист	Листов
Р	3	

ВНИПИ ТЯЖПРОМЭЛЕКТРОПРОЕКТ имени Ф.Б. ЯКУБОВСКОГО МОСКВА

Инв. № подл. | Подп. и дата | Взам. инв. №

17140-02 5

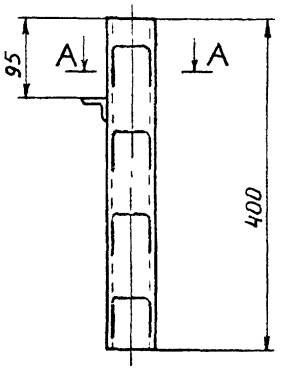

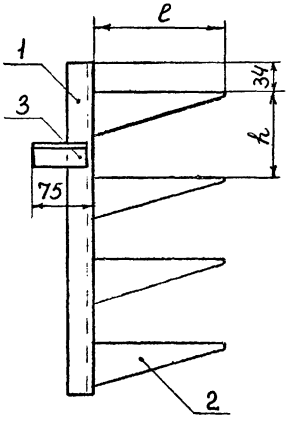

Исполнение	Размеры, мм		Масса, кг
	ℓ	h	
1	160	100	1,7
2	160	150	1,5
3	250		2,1
4	160	200	1,3
5	250		1,7
6	350		2,3
7	450		2,5

А-А

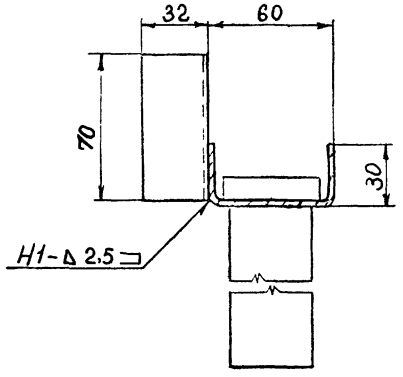

Поз	Обозначение или тип изделия	Наименование	Количество на исполнение							Примечание
			1	2	3	4	5	6	7	
1	К1150	Стойка кабельная, ℓ=400	1	1	1	1	1	1	1	
2	К1160	Полка	4	3	–	2	–	–	–	
2	К1161	Полка	–	–	3	–	2	–	–	Изделия ГЭМ
2	К1162	Полка	–	–	–	–	–	2	–	
2	К1163	Полка	–	–	–	–	–	–	2	
3	—	Уголок 32×32×3 ГОСТ8509-72, ℓ=70	1	1	1	1	1	1	1	0,1 кг

Нач.отд.	Литерман	
Гл.спец.	Чернышев	
Н.контр.	Чернышев	
Гл.констр.	Буре	
Инж.	Жарова	
Констр.	Шумова	

3.407-4.2

Конструкция кабельная одиночная с полками для каналов глубиной 450 мм.

Стадия	Лист	Листов
Р	4	

ВНИПИ ТЯЖПРОМЭЛЕКТРОПРОЕКТ имени Ф.Б.ЯКУБОВСКОГО МОСКВА

17140 02 6

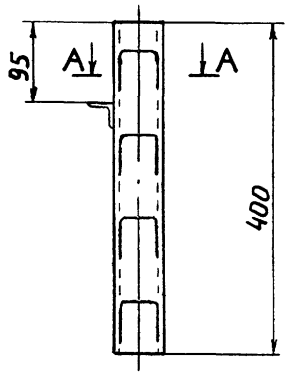

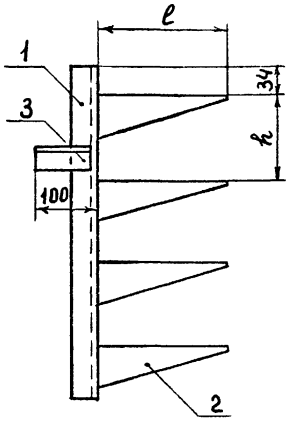

Исполнение	Размеры, мм		Масса, кг
	ℓ	h	
1	160	100	1,7
2	160	150	1,5
3	250		1,0
4	160	200	1,3
5	250		1,7
6	350		2,3
7	450		2,5

А–А

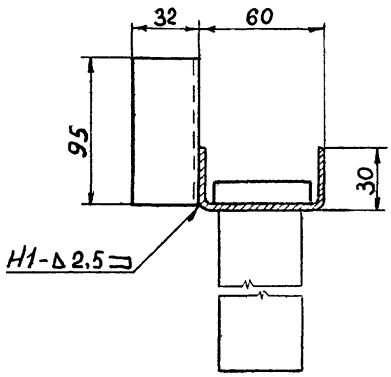

Поз.	Обозначение или тип изделия	Наименование	Количество на исполнение							Примечание
			1	2	3	4	5	6	7	
1	К1150	Стойка кабельная, L=400	1	1	1	1	1	1	1	Изделия ГЭМ
2	К1160	Полка	4	3	–	2	–	–	–	
2	К1161	Полка	–	–	3	–	2	–	–	
2	К1162	Полка	–	–	–	–	–	2	–	
2	К1163	Полка	–	–	–	–	–	–	2	
3	—	Уголок 32×32×3 ГОСТ8509-72, L=95	1	1	1	1	1	1	1	0,14 кг

Нач.отд.	Лигерман	
Гл.спец.	Чернышев	
Н.контр.	Чернышев	
Гл.констр.	Буре	
Инж.	Жарова	
Констр.	Шумова	

7.407-4.2

Конструкция кабельная одиночная с полками для каналов глубиной 450 мм.

Стадия	Лист	Листов
Р	5	

ВНИПИ ТЯЖПРОМЭЛЕКТРОПРОЕКТ имени Ф.Б.ЯКУБОВСКОГО МОСКВА

Инв.№подл. | Подп. и дата | Взам.инв.№

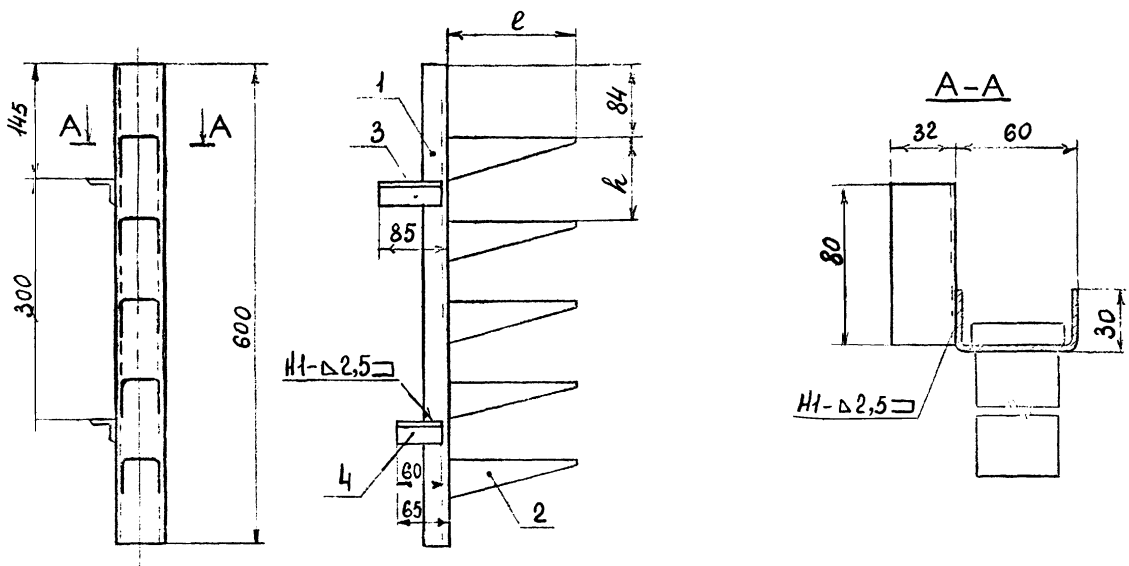

Исполнение	Размеры, мм		Масса, кг
	e	h	
1	160	100	2,3
2		150	2,1
3		200	1,9
4		250	1,7
5	250	100	3,3
6		150	2,6
7		200	2,5
8		250	2,1
9	350	150	4,1
10		200	3,4
11		250	2,7
12	450	200	3,9
13		250	2,9

Поз	Обозначение или тип изделия	Наименование	Количество на исполнение 1	2	3	4	5	6	7	8	9	10	11	12	13	Примечание
1	К 1151	Стойка кабельная, l=600	1	1	1	1	1	1	1	1	1	1	1	1	1	
2	К 1160	Полка	5	4	3	2	—	—	—	—	—	—	—	—	—	
2	К 1161	Полка	—	—	—	—	5	4	3	2	—	—	—	—	—	Изделия ГЭМ
2	К 1162	Полка	—	—	—	—	—	—	—	—	4	3	2	—	—	
2	К 1163	Полка	—	—	—	—	—	—	—	—	—	—	—	3	2	
3	—	Уголок 32×32×3 ГОСТ 8509-72, l=80	1	1	1	1	1	1	1	1	1	1	1	1	1	0,12 кг
4	—	Уголок 32×32×3 ГОСТ 8509-72, l=60	1	1	1	1	1	1	1	1	1	1	1	1	1	0,09 кг

Нач.отд	Лигерман	
Гл.спец.	Чернышев	
Н.контр.	Чернышев	
Гл.констр.	Буре	
Инж.	Жарова	
Констр.	Шумова	

7.407-4.2

Конструкция кабельная одиночная с полками для канала глубиной 600 мм

Стадия	Лист	Листов
Р	6	

ВНИПИ ТЯЖПРОМЭЛЕКТРОПРОЕКТ имени Ф.Б.Якубовского МОСКВА

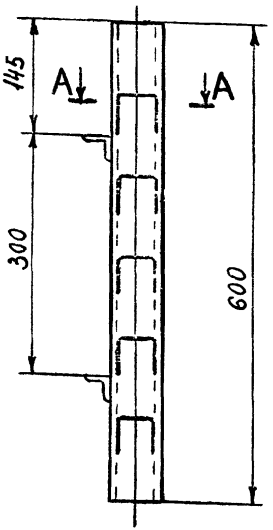

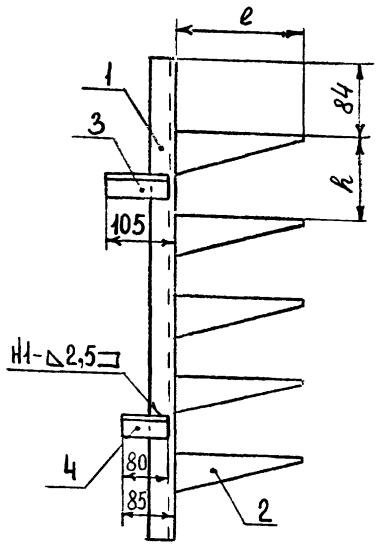

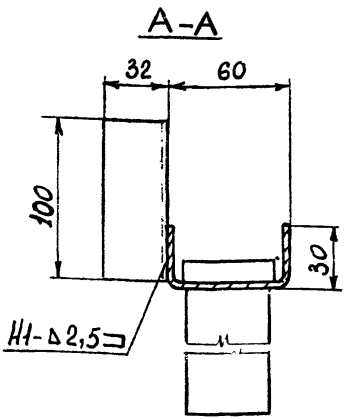

Исполнение	Размеры, мм e	h	Масса, кг
1	160	100	2,35
2		150	2,15
3		200	1,95
4		250	1,75
5	250	100	3,35
6		150	2,95
7		200	2,55
8		250	2,15
9	350	150	4,15
10		200	3,45
11		250	2,75
12	450	200	3,75
13		250	2,95

Поз	Обозначение или тип изделия	Наименование	Количество на исполнение 1	2	3	4	5	6	7	8	9	10	11	12	13	Примечание
1	К1151	Стойка кабельная, l=600	1	1	1	1	1	1	1	1	1	1	1	1	1	
2	К1160	Полка	5	4	3	2	—	—	—	—	—	—	—	—	—	
2	К1161	Полка	—	—	—	—	5	4	3	2	—	—	—	—	—	Изделия 13М
2	К1162	Полка	—	—	—	—	—	—	—	—	4	3	2	—	—	
2	К1163	Полка	—	—	—	—	—	—	—	—	—	—	—	3	2	
3	—	Уголок 32×32×3 ГОСТ 8509-72, l=100	1	1	1	1	1	1	1	1	1	1	1	1	1	0,15 кг
4	—	Уголок 32×32×3 ГОСТ 8509-72, l=80	1	1	1	1	1	1	1	1	1	1	1	1	1	0,12 кг

Нач.отд	Лигерман	
Гл.спец.	Чернышев	
Н.контр.	Чернышев	
Гл.констр.	Буре	
Инж.	Жароба	
Констр.	Шумова	

7.407-4.2

Конструкция кабельная одиночная с полками для канала глубиной 600 мм

Стадия	Лист	Листов
Р	7	

ВНИПИ ТЯЖПРОМЭЛЕКТРОПРОЕКТ имени Ф.Б.ЯКУБОВСКОГО МОСКВА

Инв.№ подл. | Подп. и дата | Взам.инв.№

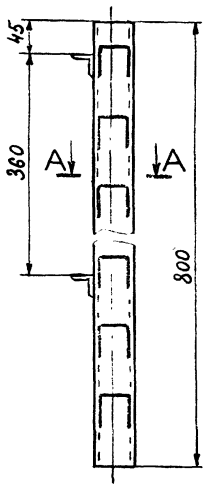

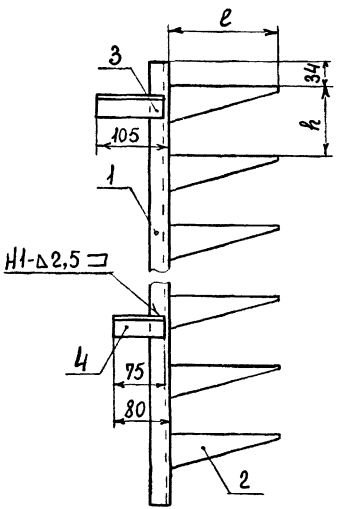

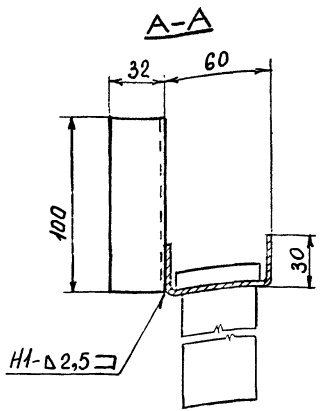

Исполнение	Размеры, мм e	Размеры, мм h	Масса кг
1	160	100	3,2
2		150	2,6
3		200	2,4
4		250	2,3
5	250	100	4,8
6		150	3,6
7		200	3,2
8		250	2,8
9	350	150	5,1
10		200	4,4
11		250	3,7
12	450	200	4,8
13		250	4,0

Поз.	Обозначение или тип изделия	Наименование	Количество на исполнение 1	2	3	4	5	6	7	8	9	10	11	12	13	Примечание
1	К 1152	Стойка кабельная, h=800	1	1	1	1	1	1	1	1	1	1	1	1	1	
2	К 1160	Полка	8	5	4	3	—	—	—	—	—	—	—	—	—	
2	К 1161	Полка	—	—	—	—	8	5	4	3	—	—	—	—	—	Изделия ГЭМ
2	К 1162	Полка	—	—	—	—	—	—	—	—	5	4	3	—	—	
2	К 1163	Полка	—	—	—	—	—	—	—	—	—	—	—	4	3	
3	—	Уголок 32×32×3 ГОСТ 8509-72, l=100	1	1	1	1	1	1	1	1	1	1	1	1	1	0,15 кг
4	—	Уголок 32×32×3 ГОСТ 8509-72, l=75	1	1	1	1	1	1	1	1	1	1	1	1	1	0,11 кг

Нач.отд	Лигерман	
Гл.спец.	Чернышев	
Н.контр.	Чернышев	
Гл.констр.	Буре	
Инж.	Жаброва	
Констр.	Шумова	

7.407-4.2

Конструкция кабельная одиночная с полками для каналов глубиной 900 мм.

Стадия	Лист	Листов
Р	8	

ВНИПИ ТЯЖПРОМЭЛЕКТРОПРОЕКТ имени Ф.Э.ДЗЕРЖИНСКОГО МОСКВА

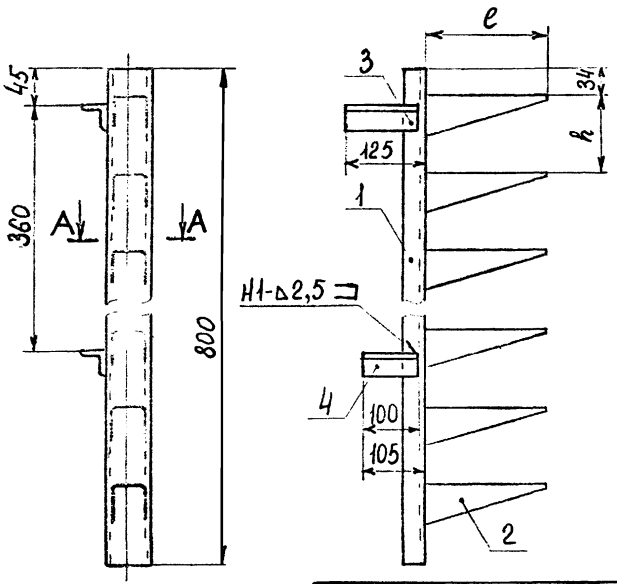

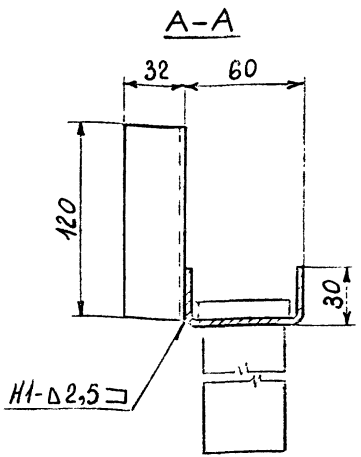

Исполнение	Размеры, мм		Масса кг
	e	h	
1	180	100	3,3
2		150	2,7
3		200	2,5
4		250	2,3
5	250	100	4,9
6		150	3,7
7		200	3,3
8		250	2,9
9	350	150	5,2
10		200	4,5
11		250	3,8
12	450	200	4,9
13		250	4,1

Поз	Обозначение или тип изделия	Наименование	Количество на исполнение													примечание
			1	2	3	4	5	6	7	8	9	10	11	12	13	
1	К1152	Стойка кабельная, h=800	1	1	1	1	1	1	1	1	1	1	1	1	1	
2	К1160	Полка	8	5	4	3	—	—	—	—	—	—	—	—	—	
2	К1161	Полка	—	—	—	—	8	5	4	3	—	—	—	—	—	Изделия ГЭМ
2	К1162	Полка	—	—	—	—	—	—	—	—	5	4	3	—	—	
2	К1163	Полка	—	—	—	—	—	—	—	—	—	—	—	4	3	
3	—	Уголок 32×32×3 ГОСТ 8509-72, l=120	1	1	1	1	1	1	1	1	1	1	1	1	1	0,18 кг
4	—	Уголок 32×32×3 ГОСТ 8509-72, l=100	1	1	1	1	1	1	1	1	1	1	1	1	1	0,15 кг

Нач.сто	Литерман	
Гл.спец.	Чернышев	
Н.контр	Чернышев	
Гл.констр	Буре	
Инж.	Жарова	
Констр	Шумова	

7.407-4.2

Конструкция кабельная одиночная с полками для каналов глубиной 900 мм.

Стадия	Лист	Листов
Р	9	

ВНИПИ ТЯЖПРОМЭЛЕКТРОПРОЕКТ имени Ф.Б.ЯКУБОВСКОГО Москва

Инв.№ подл. | Подп. и дата | Взам.инв.№

11140 02 11

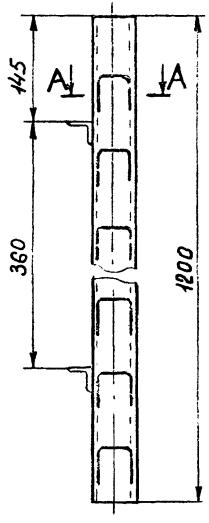

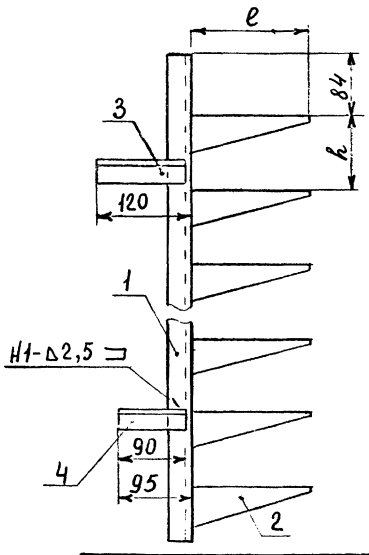

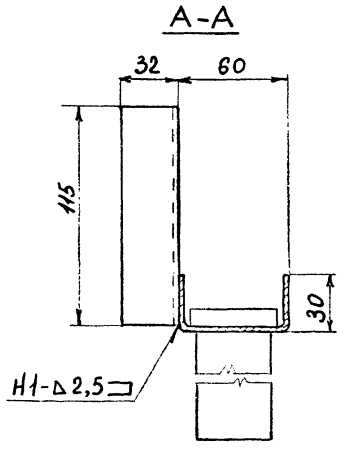

Исполнение	Размеры, мм ℓ	Размеры, мм h	Масса кг
1	160	100	4,75
2		150	3,95
3		200	3,75
4		250	3,55
5	250	100	6,95
6		150	5,35
7		200	4,95
8		250	4,55
9	350	150	7,45
10		200	6,75
11		250	6,05
12	450	200	6,55
13		250	5,75

Поз.	Обозначение или тип изделия	Наименование	Количество на исполнение 1	2	3	4	5	6	7	8	9	10	11	12	13	Примечание
1	К1153	Стойка кабельная, L=1200	1	1	1	1	1	1	1	1	1	1	1	1	1	
2	К1160	Полка	11	7	6	5	—	—	—	—	—	—	—	—	—	Изделия ГЭМ
2	К1161	Полка	—	—	—	—	11	7	6	5	—	—	—	—	—	
2	К1162	Полка	—	—	—	—	—	—	—	—	7	6	5	—	—	
2	К1163	Полка	—	—	—	—	—	—	—	—	—	—	—	5	4	
3	——	Уголок 32×32×3 ГОСТ 8509-72, L=115	1	1	1	1	1	1	1	1	1	1	1	1	1	0,17 кг
4	——	Уголок 32×32×3 ГОСТ 8509-72, L=90	1	1	1	1	1	1	1	1	1	1	1	1	1	0,13 кг

Нач.отд.	Лигерман	
Гл.спец.	Чернышев	
Н.контр.	Чернышев	
Гл.констр.	Буре	
Инж.	Жарова	
Констр.	Шумова	

7.407-4.2

Конструкция кабельная одиночная с полками для каналов глубиной 1200 мм

Стадия	Лист	Листов
Р	10	

ВНИПИ ТЯЖПРОМЭЛЕКТРОПРОЕКТ имени Б.Якубовского

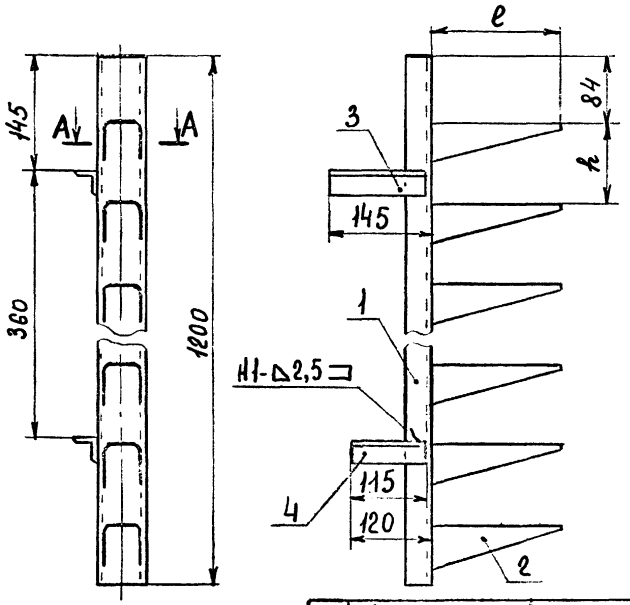

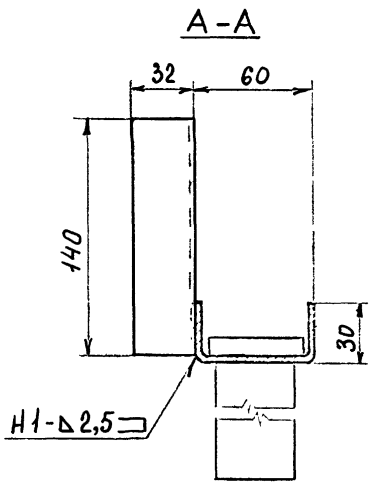

Исполнение	Размеры, мм		Масса кг
	ℓ	h	
1	160	100	2,8
2		150	4,0
3		200	3,8
4		250	3,6
5	250	100	7,0
6		150	5,4
7		200	5,0
8		250	4,6
9	350	150	7,5
10		200	6,8
11		250	6,1
12	450	200	6,6
13		250	5,8

Поз.	Обозначение или тип изделия	Наименование	Количество на исполнение													Примечание
			1	2	3	4	5	6	7	8	9	10	11	12	13	
1	К 1153	Стойка кабельная, L = 1200	1	1	1	1	1	1	1	1	1	1	1	1	1	Изделия ГЭМ
2	К 1160	Полка	11	7	6	5	—	—	—	—	—	—	—	—	—	
2	К 1161	Полка	—	—	—	—	11	7	6	5	—	—	—	—	—	
2	К 1162	Полка	—	—	—	—	—	—	—	—	7	6	5	—	—	
2	К 1163	Полка	—	—	—	—	—	—	—	—	—	—	—	5	4	
3	——	Уголок 32×32×3 ГОСТ 8509-72, L=140	1	1	1	1	1	1	1	1	1	1	1	1	1	0,2 кг
4	——	Уголок 32×32×3 ГОСТ 8509-72, L=115	1	1	1	1	1	1	1	1	1	1	1	1	1	0,17 кг

Нач.отд.	Лигерман	
Гл.спец.	Чернышев	
Н.контр	Чернышев	
Гл.констр	Буре	
Инж.	Жарова	
Констр.	Шимова	

7.407-4.2

Конструкция кабельная одиночная с полками для каналов глубиной 1200 мм

Стадия	Лист	Листов
Р	11	

ВНИПИ ТЯЖПРОМЭЛЕКТРОПРОЕКТ ИМЕНИ Т.Д. ЯКУШЕВСКОГО МОСКВА

Взам.инв.№ | Подп. и дата | Инв.№ подл.

Исполнение 1 Исполнение 2,3 Исполнение 4 Исполнение 5

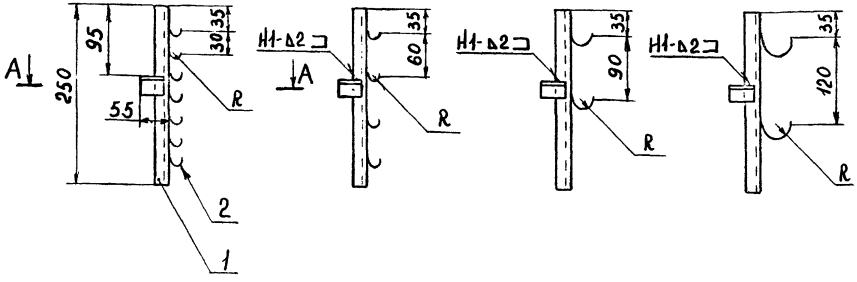

Исполнение	R, мм	Масса, кг
1	10	0,46
2		0,4
3	18	0,44
4		0,4
5	25	0,42

А-А

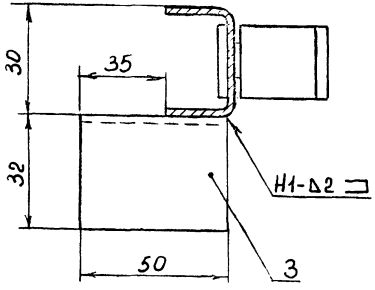

Поз.	Обозначение или тип изделия	Наименование	Количество на исполн. 1	2	3	4	5	Примечание
1	К 347	Профиль монтажный (швеллер)	1	1	1	1	1	
2	К 340	Подвеска закладная	8	4	–	–	–	Изделия
2	К 341	Подвеска закладная	–	–	4	3	–	ГЭМ
2	К 342	Подвеска закладная	–	–	–	–	2	
3	——	Уголок 32×32×3 ГОСТ 8509-72, L=50	1	1	1	1	1	0,07кг

Нач.отд.	Лигерман		
Гл.спец.	Чернышев		
Н.контр.	Чернышев		
Гл.констр.	Буре		
Инж.	Жарова		
Конструктор	Шумилова		

7.407-4.2

Конструкция кабельная одиночная с подвесками для каналов глубиной 300 мм.

Стадия	Лист	Листов
Р	12	

ВНИПИ ТЯЖПРОМЭЛЕКТРОПРОЕКТ ИМЕНИ Ф.Б.ЯКУБОВСКОГО МОСКВА

Исполнение 1 Исполнение 2,3 Исполнение 4 Исполнение 5

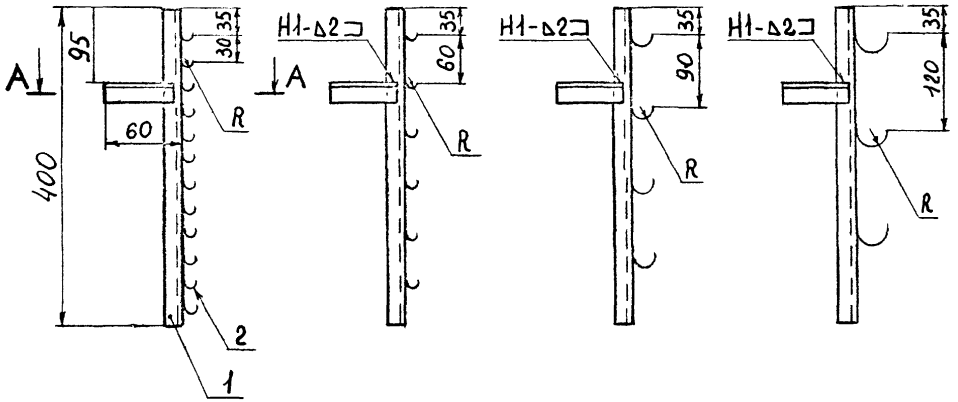

Исполнение	R, мм	Масса, кг
1	10	0,68
2		0,56
3	18	0,65
4		0,58
5	25	0,62

A–A

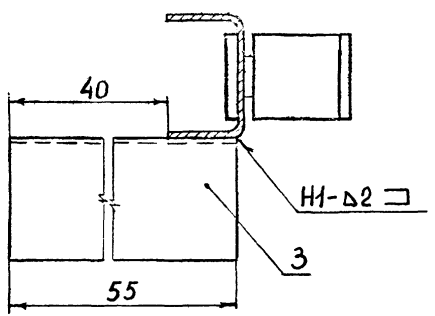

Поз.	Обозначение или тип изделия	Наименование	Количество на исполн. 1	2	3	4	5	Примечание
1	К 347	Профиль монтажный (швеллер)	1	1	1	1	1	
2	К 340	Подвеска закладная	12	6	—	—	—	изделия ГЭМ
2	К 341	Подвеска закладная	—	—	6	4	—	
2	К 342	Подвеска закладная	—	—	—	—	3	
3	——	Уголок 32×32×3 ГОСТ 8509-72, L=55	1	1	1	1	1	0,08 кг

Нач. отд.	Лигерман	
Гл. спец.	Чернышев	
Н. контр.	Чернышев	
Гл. констр.	Буре	
Инж.	Жарова	
Конст.	Шумова	

7.407-4.2

Конструкция кабельная одиночная с подвесками для каналов глубиной 450 мм.

Стадия	Лист	Листов
Р	13	

ВНИИПИ ТЯЖПРОМЭЛЕКТРОПРОЕКТ имени Ф.Б. Якубовского МОСКВА

Инв. № подл. | Подп. и дата | Взам. инв. №

Исполнение 1 Исполнение 2,3 Исполнение 4 Исполнение 5

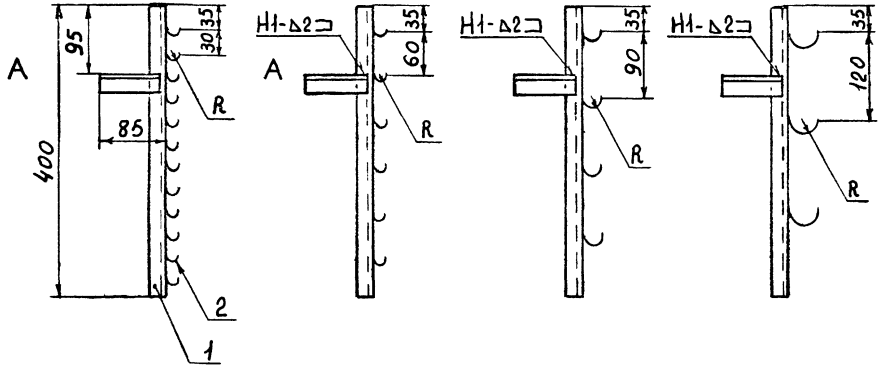

Исполнение	R, мм	Масса, кг
1	10	0,7
2		0,6
3	18	0,7
4		0,6
5	25	0,7

А-А

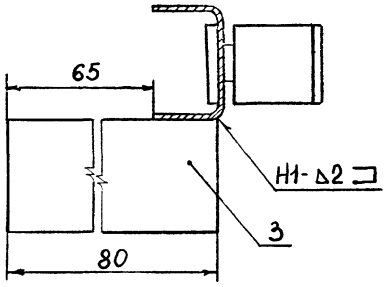

Поз	Обозначение или тип изделия	Наименование	Количество на исполн 1	2	3	4	5	Примечание
1	К 347	Профиль монтажный (швеллер)	1	1	1	1	1	
2	К 340	Подвеска закладная	12	6	—	—	—	Изделия ГЭМ
2	К 341	Подвеска закладная	—	—	6	4	—	
2	К 342	Подвеска закладная	—	—	—	—	3	
3	——	Уголок 32×32×3 ГОСТ 8509-72, L=80	1	1	1	1	1	0,12 кг

Нач. отд.	Лигерман	
Гл. спец.	Чернышев	
Н. контр.	Чернышев	
Гл. констр.	Буре	
Инж.	Жарова	
Констр.	Шумова	

7.407-4.2

Конструкция кабельная одиночная с подвесками для каналов глубиной 450 мм

Стадия	Лист	Листов
Р	14	

ВНИПИ ТЯЖПРОМЭЛЕКТРОПРОЕКТ имени Ф.Б. ЯКУБОВСКОГО МОСКВА

Исполнение 1 Исполнение 2,3 Исполнение 4 Исполнение 5

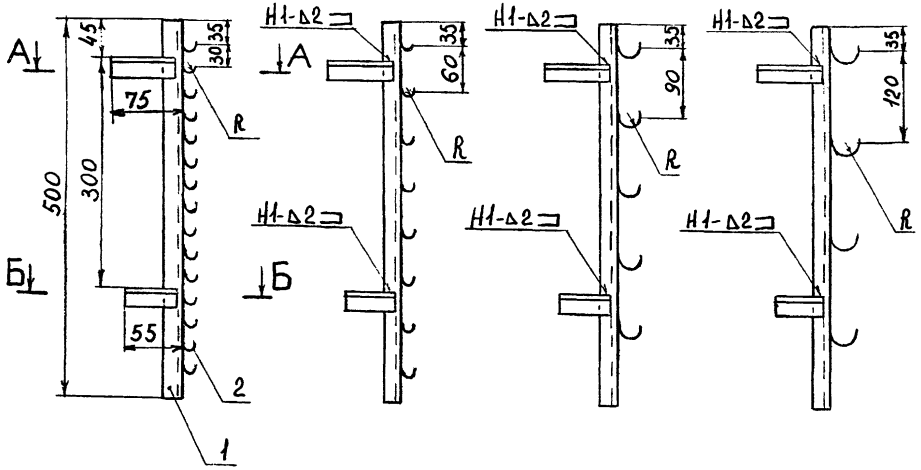

Исполнение	R, мм	Масса, кг
1	10	0,9
2		0,8
3	18	0,9
4		0,8
5	25	0,9

А–А

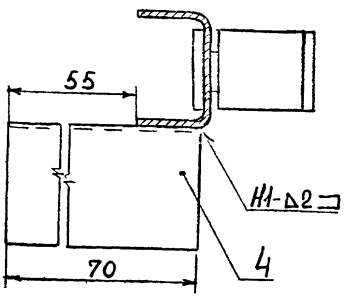

Б–Б

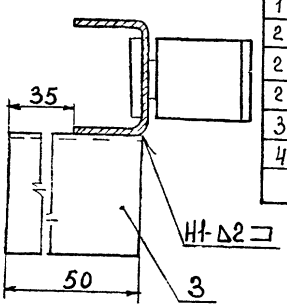

Поз.	Обозначение или тип изделия	Наименование	Количество на исполн. 1	2	3	4	5	Примечание
1	К347	Профиль монтажный (швеллер)	1	1	1	1	1	
2	К340	Подвеска закладная	15	8	–	–	–	Изделия ГЭМ
2	К341	Подвеска закладная	–	–	8	5	–	
2	К342	Подвеска закладная	–	–	–	–	4	
3	—	Уголок 32×32×3 ГОСТ 8509-72, ℓ=50	1	1	1	1	1	0,07 кг
4	—	Уголок 32×32×3 ГОСТ 8509-72, ℓ=70	1	1	1	1	1	0,1 кг

Нач.отд.	Лигерман	
Гл.спец.	Чернышев	
Н.контр.	Чернышев	
Гл.констр.	Буре	
Инж.	Жарова	
Констр.	Шумов	

7.407-4.2

Конструкция кабельная одиночная с подвесками для каналов глубиной 600 мм.

Стадия	Лист	Листов
Р	15	

ВНИПИ ТЯЖПРОМЭЛЕКТРОПРОЕКТ имени Ф.Б.ЯКУБОВСКОГО Москва

17140 02 17

Инв.№подл. | Подп. и дата | Взам.инв.№

Исполнение 1 Исполнение 2,3 Исполнение 4 Исполнение 5

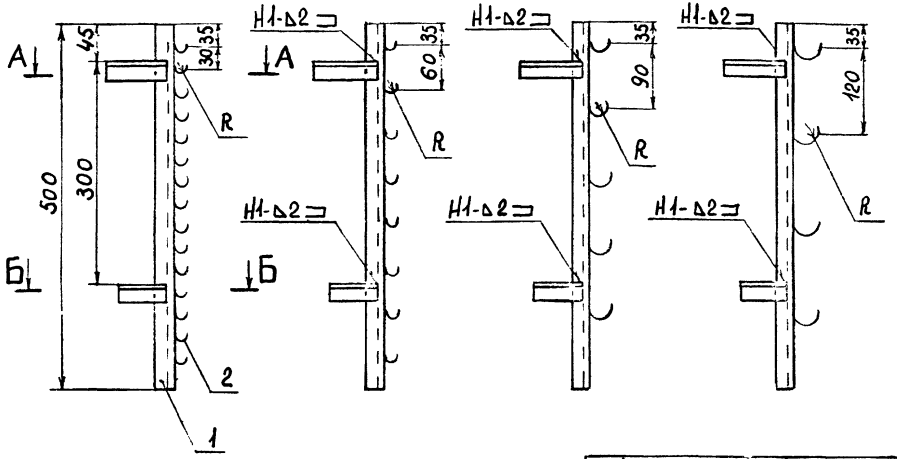

Исполнение	R, мм	Масса, кг
1	10	1,0
2		0,94
3	18	0,96
4		0,86
5	25	0,92

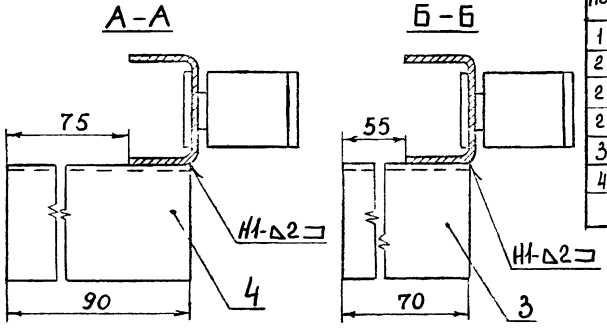

Поз	Обозначение или тип изделия	Наименование	Количество на испол. 1	2	3	4	5	Примечание
1	К347	Профиль монтажный (швеллер)	1	1	1	1	1	
2	К340	Подвеска закладная	15	8	—	—	—	Изделия
2	К341	Подвеска закладная	—	—	8	5	—	ГЭМ
2	К342	Подвеска закладная	—	—	—	—	4	
3	——	Уголок 32×32×3 ГОСТ 8509-72, ℓ=70	1	1	1	1	1	0,1 кг
4	——	Уголок 32×32×3 ГОСТ 8509-72, ℓ=90	1	1	1	1	1	0,13 кг

Нач. отд.	Лигерман	
Гл. спец.	Чернышев	
Н. контр.	Чернышев	
Гл. констр.	Буре	
Инж.	Жарова	
Констр.	Шумова	

7.407-4.2

Конструкция кабельная одиночная с подвесками для каналов глубиной 600 мм

Стадия	Лист	Листов
Р	16	

ВНИПИ ТЯЖПРОМЭЛЕКТРОПРОЕКТ имени Ф.Б. КУБОВСКОГО МОСКВА

Исполнение 1 Исполнение 2,3 Исполнение 4 Исполнение 5

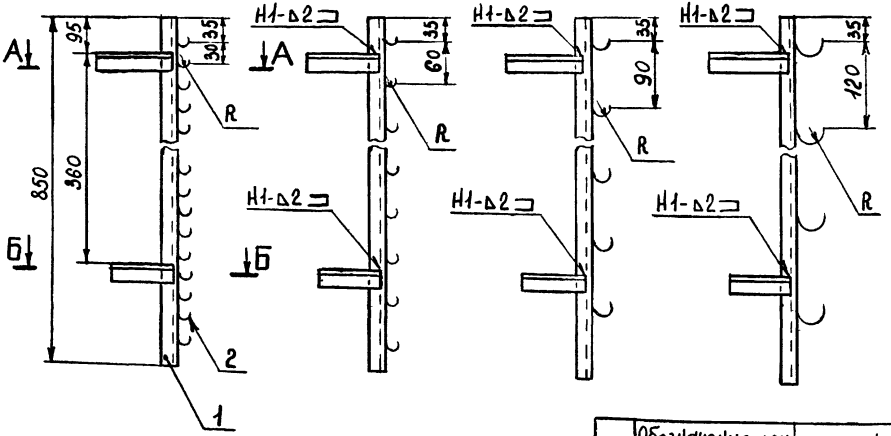

Исполнение	R, мм	Масса, кг
1	10	1,5
2		1,3
3	18	1,5
4		1,3
5	25	1,4

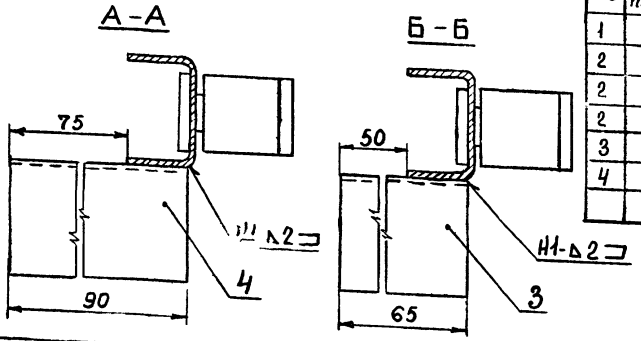

Поз.	Обозначение или тип изделия	Наименование	Количество на исполн. 1	2	3	4	5	Примечание
1	К 347	Профиль монтажный (швеллер).	1	1	1	1	1	
2	К 340	Подвеска закладная	27	14	—	—	—	Изделия
2	К 341	Подвеска закладная	—	—	14	9	—	ГЭМ
2	К 342	Подвеска закладная	—	—	—	—	7	
3	—	Уголок 32×32×3 ГОСТ 8509-72, ℓ=65	1	1	1	1	1	0,1 кг
4	—	Уголок 32×32×3 ГОСТ 8509-72, ℓ=90	1	1	1	1	1	0,13 кг

Нач. отд.	Лигерман	
Гл. спец.	Черныщев	
Н. контр.	Черныщев	
Гл. констр.	Буре	
Инж.	Жарова	
Констр.	Шумова	

7.407-4.2

Конструкция кабельная одиночная с подвесками для каналов глубиной 900мм.

Стадия	Лист	Листов
Р	17	

ВНИИМИ ТЯЖПРОМЭЛЕКТРОПРОЕКТ имени Ф. БАКУЛОВСКОГО МОСКВА

Инв. № подл. | Подп. и дата | Взам. инв. №

Исполнение 1 Исполнение 2,3 Исполнение 4 Исполнение 5

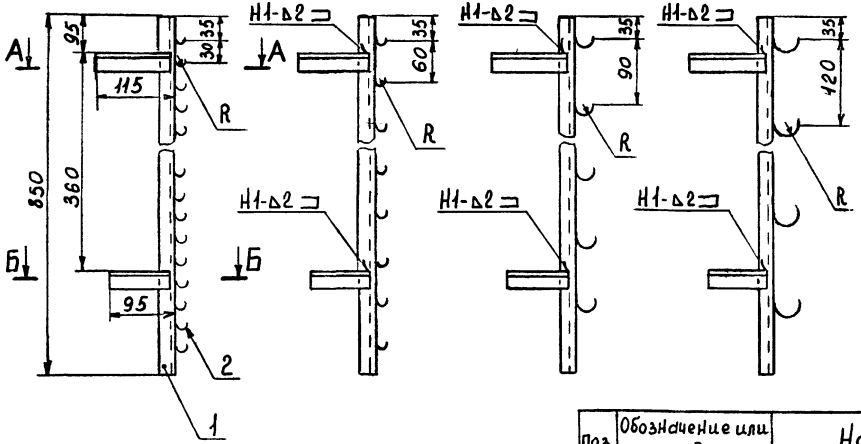

Исполнение	R, мм	Масса, кг
1	10	1,6
2		1,3
3	18	1,5
4		1,4
5	25	1,5

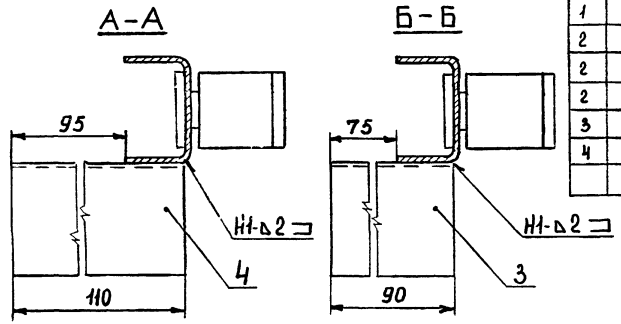

Поз.	Обозначение или тип изделия	Наименование	Количество на исполн. 1	2	3	4	5	Примечание
1	К 347	Профиль монтажный (швеллер)	1	1	1	1	1	
2	К 340	Подвеска закладная	27	14	—	—	—	Изделия ГЭМ
2	К 341	Подвеска закладная	—	—	14	9	—	
2	К 342	Подвеска закладная	—	—	—	—	7	
3	—	Уголок 32×32×3 ГОСТ 8509-72, L=90	1	1	1	1	1	0,13 кг
4	—	Уголок 32×32×3 ГОСТ 8509-72, L=110	1	1	1	1	1	0,15 кг

Нач. отд.	Лигерман	
Гл. спец.	Черныше в	
Н. контр.	Черныше в	
Гл. констр.	Буре	
Инж.	Жарова	
Констр.	Шумова	

7.407-4.2

Конструкция кабельная одиночная с подвесками для каналов глубиной 900 мм.

Стадия	Лист	Листов
Р	18	

ВНИПИ ТЯЖПРОМЭЛЕКТРОПРОЕКТ имени Ф.Б. ЯКУБОВСКОГО МОСКВА

Исполнение 1 Исполнение 2,3 Исполнение 4 Исполнение 5

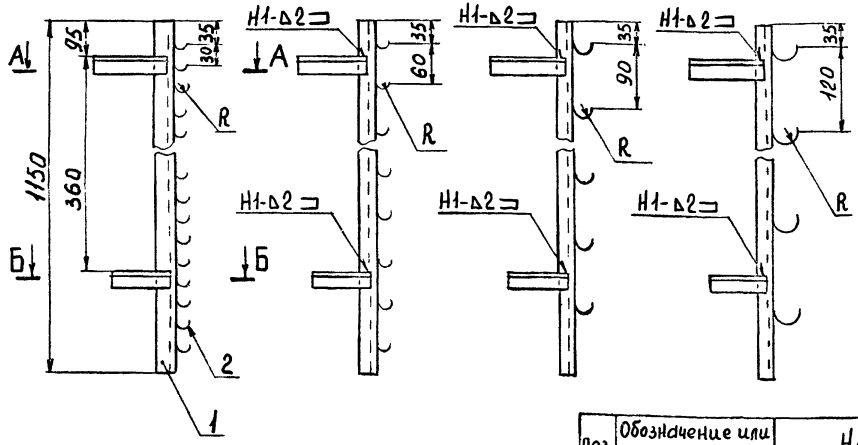

Исполнение	R, мм	Масса, кг
1	10	2,0
2		1,7
3	18	1,9
4		1,7
5	25	1,9

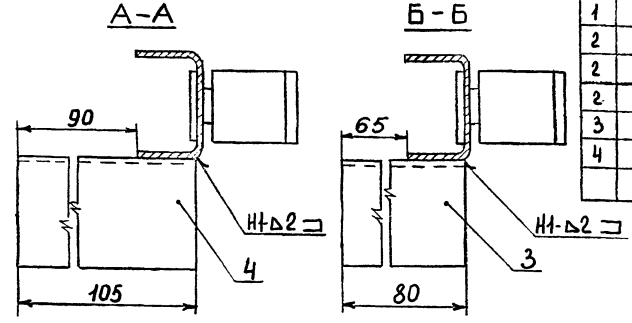

Поз	Обозначение или тип изделия	Наименование	Количество на исполн 1	2	3	4	5	Примечание
1	К 347	Профиль монтажный (швеллер)	1	1	1	1	1	
2	К 340	Подвеска закладная	37	19	—	—	—	Изделия
2	К 341	Подвеска закладная	—	—	19	13	—	ГЭМ
2	К 342	Подвеска закладная	—	—	—	—	10	
3	—	Уголок 32×32×3 ГОСТ 8509-72, ℓ=80	1	1	1	1	1	0,12 кг
4	—	Уголок 32×32×3 ГОСТ 8509-72, ℓ=105	1	1	1	1	1	0,15 кг

Нач. отд.	Лигерман	
Гл. спец.	Чернышев	
Н. контр.	Чернышев	
Гл. констр.	Буре	
Инж.	Жарова	
Констр.	Шумова	

7.407-4.2

Конструкция кабельная одиночная с подвесками для каналов глубиной 1200 мм.

Стадия	Лист	Листов
Р	19	

ВНИПИ ТЯЖПРОМЭЛЕКТРОПРОЕКТ имени Ф.Б. ЯКУБОВСКОГО МОСКВА

Инв. № подл. | Подп. и дата | Взам. инв. №

Исполнение 1 Исполнение 2,3 Исполнение 4 Исполнение 5

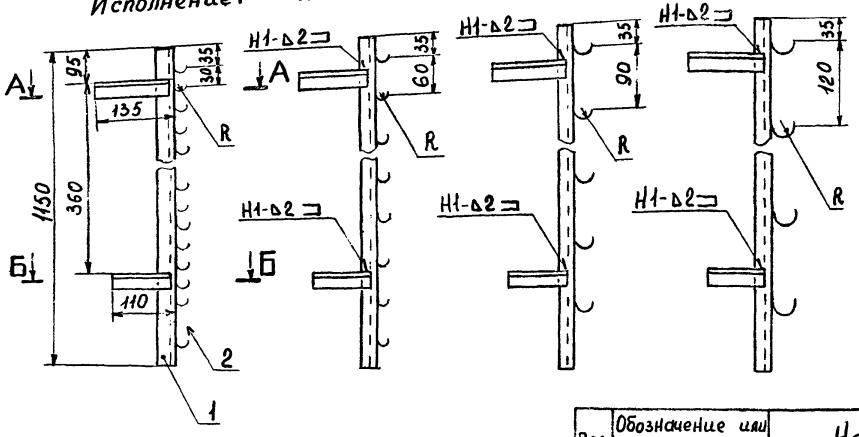

Исполнение	R, мм	Масса, кг
1	10	2,1
2		1,7
3	18	2,1
4		1,8
5	25	2,0

А-А

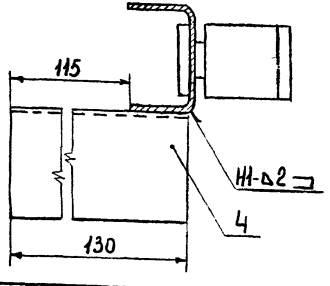

Б-Б

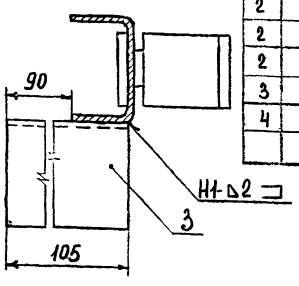

Поз.	Обозначение или тип изделия	Наименование	Количество на исполн. 1	2	3	4	5	Примечание
1	К 347	Профиль монтажный (швеллер)	1	1	1	1	1	
2	К 340	Подвеска закладная	37	19	—	—	—	Изделия ГЭМ
2	К 341	Подвеска закладная	—	—	19	13	—	
2	К 342	Подвеска закладная	—	—	—	—	10	
3	——	Уголок 32×32×3 ГОСТ 8509-72, l=105	1	1	1	1	1	0,15 кг
4	——	Уголок 32×32×3 ГОСТ 8509-72, l=130	1	1	1	1	1	0,19 кг

Нач.отд.	Лигерман	
Гл.спец.	Черныщев	
Н.контр.	Черныщев	
Гл.констр.	Буре	
Инж.	Жарова	
Канетр.	Шумова	

7.407-4.2

Конструкция кабельная одиночная с подвесками для каналов глубиной 1200 мм.

Стадия	Лист	Листов
Р	20	

ВНИИПИ ТЯЖПРОМЭЛЕКТРОПРОЕКТ имени Ф.Б.ЯКУБОВСКОГО МОСКВА

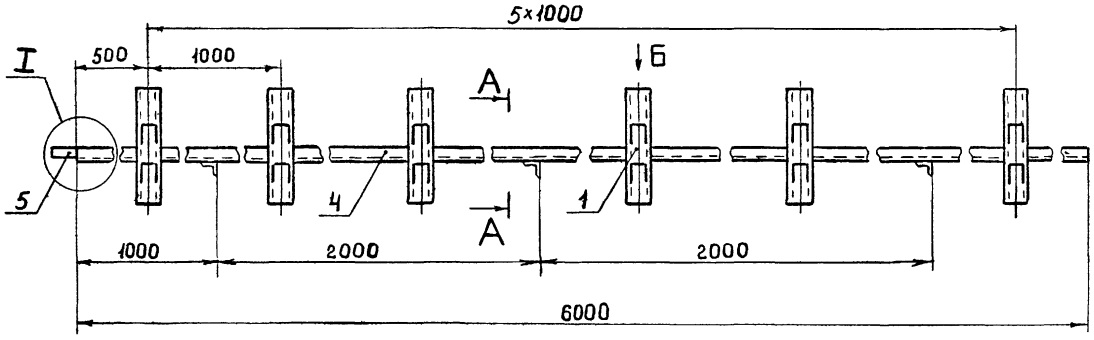

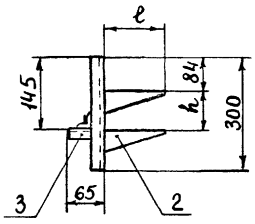

Исполнение	Размеры, мм		Масса, кг
	ℓ	h	
1	160	100	14,7
2	250		17,1
3	160	150	14,7
4	250		17,1

Данный лист рассматривать совместно с листом 49

Поз	Обозначение или тип изделия	Наименование	Кол. на исполн. 1	2	3	4	Примечание
1	Из стойки К 1151	Стойка кабельная, L=300	6	6	6	6	
2	К 1160	Полка	12	—	12	—	Изделия ГЭМ
2	К 1161	Полка	—	12	—	12	
3	—	Уголок 32×32×3 ГОСТ 8509-72, L=35	3	3	3	3	0,13 кг
4	—	Уголок 32×32×3 ГОСТ 8509-72, L=6000	1	1	1	1	8,82 кг
5	—	Полоса 4×20 ГОСТ 103-76, L=120	1	1	1	1	0,08 кг

Нач.отд.	Литерман	
Гл.спец.	Черныше в	
Н.контр	Черныше в	
Гл.констр	Буре	
Инж.	Жарова	
Констр	Шумова	

7.407-4.2

Конструкция кабельная блочная с полками для каналов глубиной 300 мм

Стадия	Лист	Листов
Р	21	

ВНИПИ ТЯЖПРОМЭЛЕКТРОПРОЕКТ имени Ф.Б.ЯКУБОВСКОГО МОСКВА

Инв.№подл. | Подп. и дата | Взам.инв.№

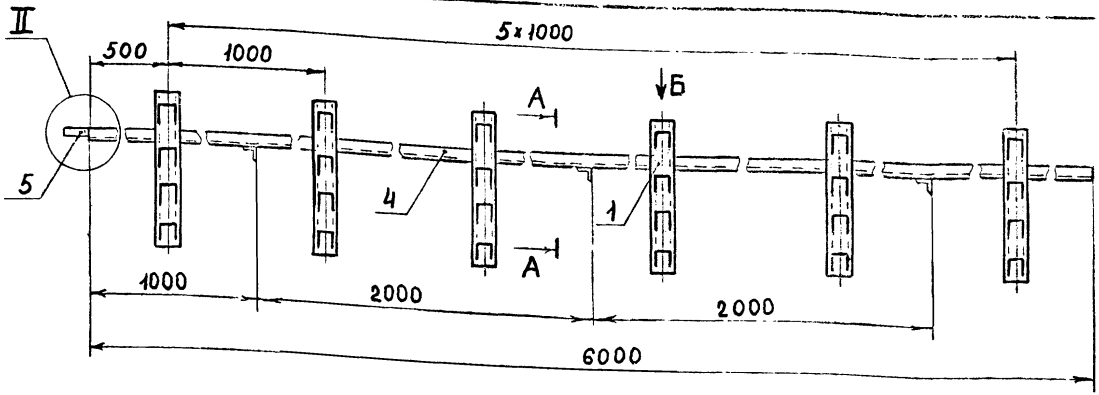

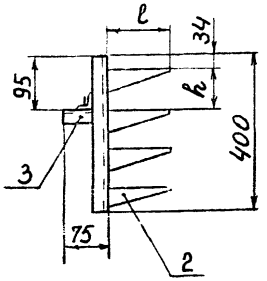

Исполнение	Размеры, мм		Масса, кг
	l	h	
1	160	100	24,3
2	160	150	23,1
3	250		26,7
4	160	200	21,9
5	250		24,3
6	350		27,9
7	450		29,1

Данный лист рассматривать совместно с листом 49

Поз.	Обозначение или тип изделия	Наименование	Количество на исполнение							Примечание
			1	2	3	4	5	6	7	
1	К1150	Стойка кабельная	6	6	6	6	6	6	6	Изделия ГЭМ
2	К1160	Полка	24	18	–	12	–	–	–	
2	К1161	Полка	–	–	18	–	12	–	–	
2	К1162	Полка	–	–	–	–	–	12	–	
2	К1163	Полка	–	–	–	–	–	–	12	
3	—	Уголок 40×40×4 ГОСТ8509-72, L=45	3	3	3	3	3	3	3	0,33 кг
4	—	Уголок 40×40×4 ГОСТ8509-72, L=6000	1	1	1	1	1	1	1	14,5 кг
5	—	Полоса 4×30 ГОСТ103-76, L=120	1	1	1	1	1	1	1	0,11 кг

Нач.отд.	Лигерман	
Гл.спец.	Чернышев	
Н.контр.	Чернышев	
Гл.констр.	Буре	
Инж.	Жарова	
Констр.	Шумова	

7.407-4.2

Конструкция кабельная блочная с полками для каналов глубиной 450 мм

Стадия	Лист	Листов
Р	22	

ВНИПИ ТЯЖПРОМЭЛЕКТРОПРОЕКТ ИМЕНИ Ф.Б.ЯКУБОВСКОГО МОСКВА

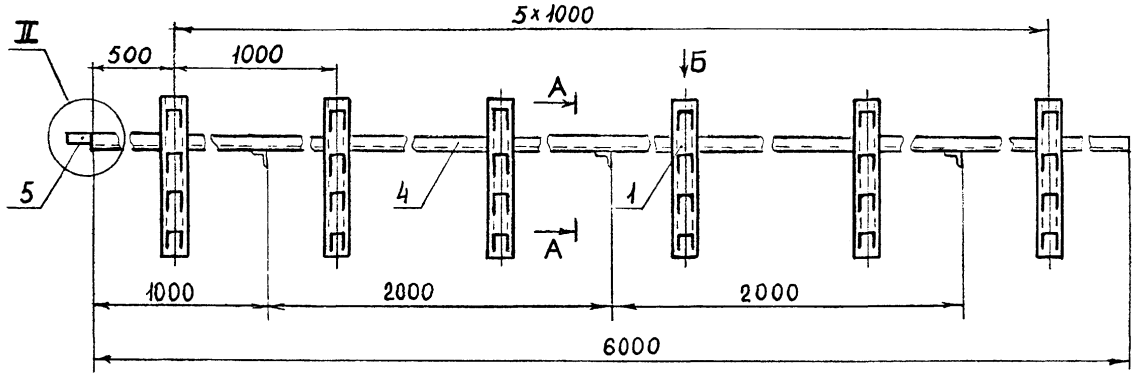

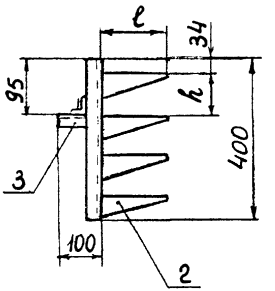

Исполнение	Размеры, мм		Масса, кг
	ℓ	h	
1	160	100	24,5
2	160	150	23,3
3	250		26,9
4	160	200	22,1
5	250		24,5
6	350		28,1
7	450		29,3

Данный лист рассматривать совместно с листом 49

Поз.	Обозначение или тип изделия	Наименование	Количество на исполнение 1	2	3	4	5	6	7	Примечание
1	К1150	Стойка кабельная	6	6	6	6	6	6	6	
2	К1160	Полка	24	18	–	12	–	–	–	
2	К1161	Полка	–	–	18	–	12	–	–	Изделия ГЭМ
2	К1162	Полка	–	–	–	–	–	12	–	
2	К1163	Полка	–	–	–	–	–	–	12	
3	—	Уголок 40×40×4 ГОСТ8509-72, ℓ=70	3	3	3	3	3	3	3	0,51 кг
4	—	Уголок 40×40×4 ГОСТ8509-72, ℓ=6000	1	1	1	1	1	1	1	14,5 кг
5	—	Полоса 4×30 ГОСТ103-76, ℓ=120	1	1	1	1	1	1	1	0,11 кг

Нач. отд.	Лигерман	
Гл. спец.	Чернышев	
Н. контр.	Чернышев	
Гл. констр.	Буре	
Инж.	Жарова	
Констр.	Шумова	

7.407-4.2

Конструкция кабельная блочная с полками для каналов глубиной 450 мм

Стадия	Лист	Листов
Р	23	

ВНИПИ ТЯЖПРОМЭЛЕКТРОПРОЕКТ имени Ф.Б.ЯКУБОВСКОГО МОСКВА

Инв.№ подл. | Подп. и дата | Взам. инв.№

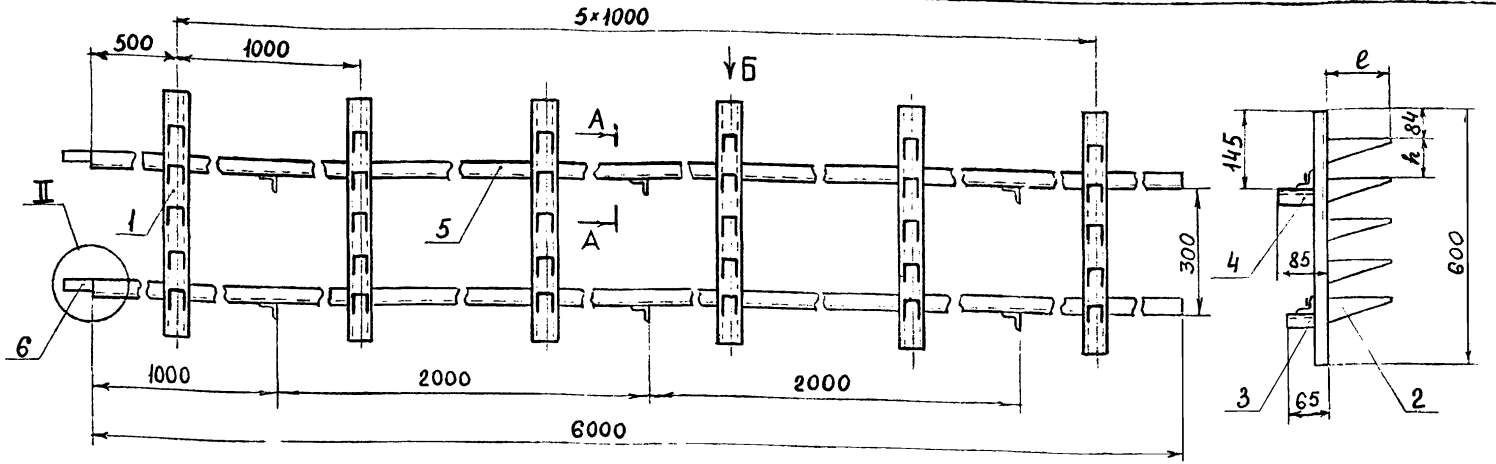

Исполнение	Размеры, мм e	h	Масса, кг
1	160	100	42,3
2		150	41,1
3		200	39,9
4		250	38,7
5	250	100	48,3
6		150	45,9
7		200	43,5
8		250	41,1
9	350	150	53,1
10		200	48,9
11		250	44,7
12	450	200	50,7
13		250	45,9

Поз	Обозначение или тип изделия	Наименование	Количество на исполнение 1	2	3	4	5	6	7	8	9	10	11	12	13	Примечание
1	К 1151	Стойка кабельная	6	6	6	6	6	6	6	6	6	6	6	6	6	
2	К 1160	Полка	30	24	18	12	–	–	–	–	–	–	–	–	–	
2	К 1161	Полка	–	–	–	–	30	24	18	12	–	–	–	–	–	Изделия
2	К 1162	Полка	–	–	–	–	–	–	–	–	24	18	12	–	–	ГЭМ
2	К 1163	Полка	–	–	–	–	–	–	–	–	–	–	–	18	12	
3	—	Уголок 40×40×4 ГОСТ 8509-72, L=35	3	3	3	3	3	3	3	3	3	3	3	3	3	0,25 кг
4	—	Уголок 40×40×4 ГОСТ 8509-72, L=55	3	3	3	3	3	3	3	3	3	3	3	3	3	0,4 кг
5	—	Уголок 40×40×4 ГОСТ 8509-72, L=6000	2	2	2	2	2	2	2	2	2	2	2	2	2	29,0 кг
6	—	Полоса 4×30 ГОСТ 103-76, L=120	2	2	2	2	2	2	2	2	2	2	2	2	2	0,22 кг

Данный лист рассматривать совместно с листом 49

Нач.отд.	Лигерман	
Гл.спец.	Чернышев	
Н.контр.	Чернышев	
Гл.констр.	Буре	
Инж.	Жарова	
Констр.	Шумова	

7.407-4.2

Конструкция кабельная блочная с полками для канала глубиной 600 мм

Стадия	Лист	Листов
Р	24	

ВНИИПИ ТЯЖПРОМЭЛЕКТРОПРОЕКТ имени Ф.Б.ЯКУБОВСКОГО МОСКВА

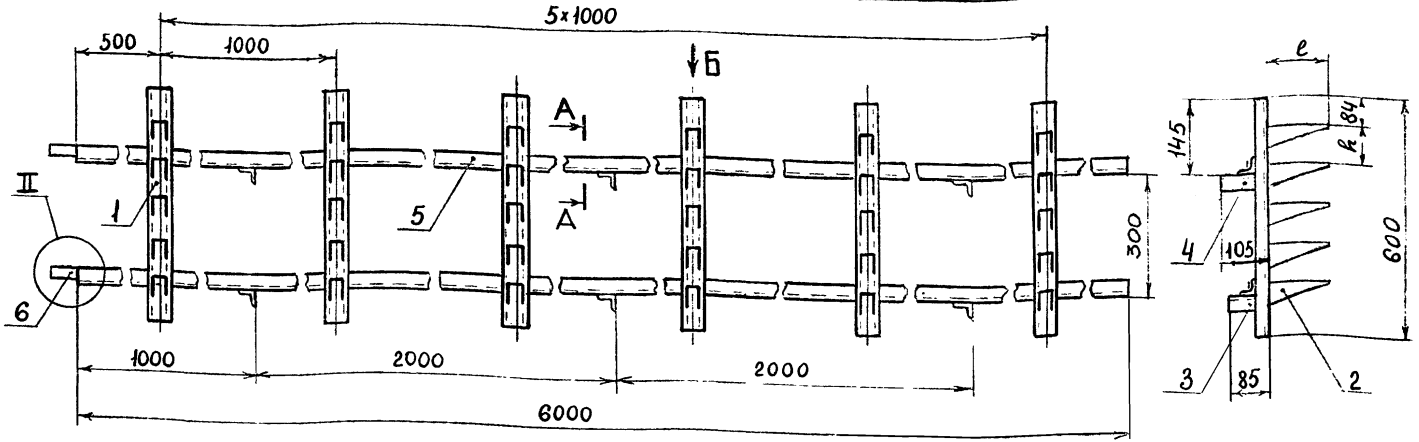

Исполнение	Размеры, мм e	Размеры, мм h	Масса, кг
1	160	100	42,6
2		150	41,4
3		200	40,2
4		250	39,0
5	250	100	48,6
6		150	46,2
7		200	43,8
8		250	41,4
9	350	150	53,4
10		200	50,1
11		250	45,0
12	450	200	51,0
13		250	46,2

Поз.	Обозначение или тип изделия	Наименование	Количество на исполнение 1	2	3	4	5	6	7	8	9	10	11	12	13	Примечание
1	К 1151	Стойка кабельная L=600	6	6	6	6	6	6	6	6	6	6	6	6	6	
2	К 1160	Полка	30	24	18	12	—	—	—	—	—	—	—	—	—	
2	К 1161	Полка	—	—	—	—	30	24	18	12	—	—	—	—	—	Изделия
2	К 1162	Полка	—	—	—	—	—	—	—	—	24	18	12	—	—	ГЭМ
2	К 1163	Полка	—	—	—	—	—	—	—	—	—	—	—	18	12	
3	—	Уголок 40×40×4 ГОСТ 8509-72, L=55	3	3	3	3	3	3	3	3	3	3	3	3	3	0,4 кг
4	—	Уголок 40×40×4 ГОСТ 8509-72, L=75	3	3	3	3	3	3	3	3	3	3	3	3	3	0,54 кг
5	—	Уголок 40×40×4 ГОСТ 8509-72, L=6000	2	2	2	2	2	2	2	2	2	2	2	2	2	29,0 кг
6	—	Полоса 4×30 ГОСТ 103-76, L=120	2	2	2	2	2	2	2	2	2	2	2	2	2	0,22 кг

Данный лист рассматривать совместно с листом 49

Нач.отд.	Лигерман	
Гл.спец.	Чернышев	
Н.контр.	Чернышев	
Гл.констр.	Буре	
Инж.	Жарова	
Констр.	Шумова	

7.407-4.2

Конструкция кабельная блочная с полками для канала глубиной 600 мм

Стадия	Лист	Листов
Р	25	

ВНИПИ ТЯЖПРОМЭЛЕКТРОПРОЕКТ имени Ф.Б.ЯКУБОВСКОГО МОСКВА

Инв.№подл. | Подп. и дата | Взам.инв.№

17140-03-27

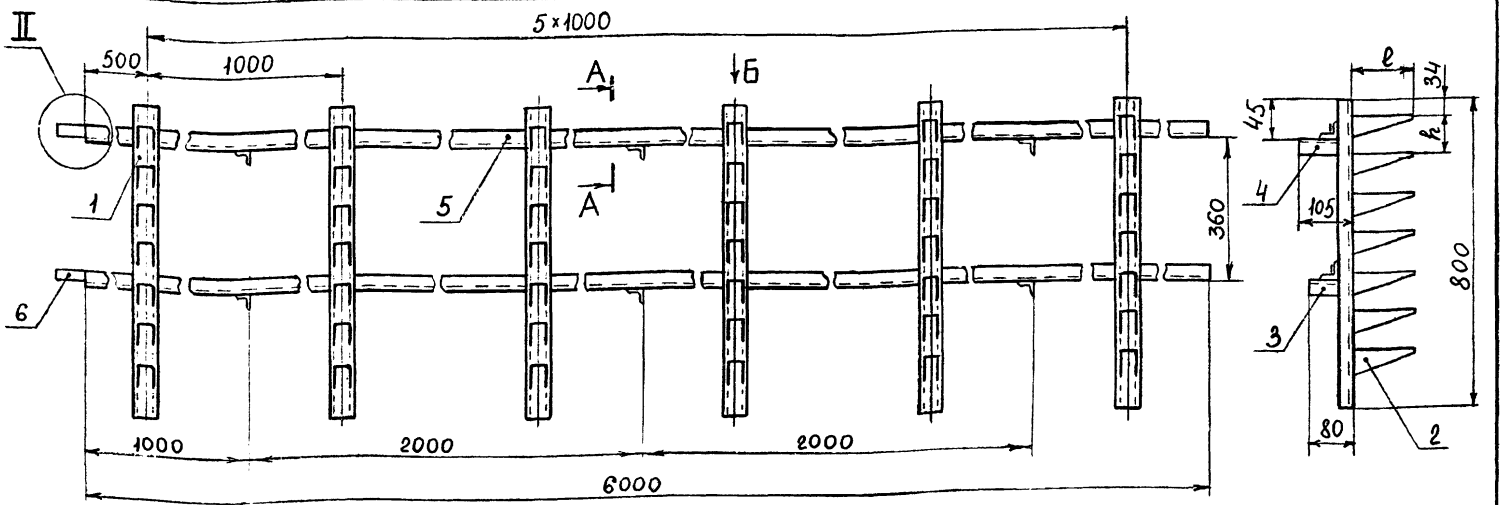

Исполнение	Размеры, мм ℓ	Размеры, мм h	Масса, кг
1	160	100	47,9
2		150	45,5
3		200	43,1
4		250	41,9
5	250	100	57,5
6		150	52,7
7		200	47,9
8		250	45,5
9	350	150	63,5
10		200	55,1
11		250	50,9
12	450	200	57,5
13		250	52,7

Поз	Обозначение или тип изделия	Наименование	Количество на исполнение 1	2	3	4	5	6	7	8	9	10	11	12	13	Примечание
1	К 1152	Стойка кабельная	6	6	6	6	6	6	6	6	6	6	6	6	6	
2	К 1160	Полка	48	36	24	18	—	—	—	—	—	—	—	—	—	Изделия ГЭМ
2	К 1161	Полка	—	—	—	—	48	36	24	18	—	—	—	—	—	
2	К 1162	Полка	—	—	—	—	—	—	—	—	36	24	18	—	—	
2	К 1163	Полка	—	—	—	—	—	—	—	—	—	—	—	24	18	
3	——	Уголок 40×40×4 ГОСТ 8509-72, ℓ = 50	3	3	3	3	3	3	3	3	3	3	3	3	3	0,4 кг
4	——	Уголок 40×40×4 ГОСТ 8509-72, ℓ = 75	3	3	3	3	3	3	3	3	3	3	3	3	3	0,54 кг
5	——	Уголок 40×40×4 ГОСТ 8509-72, ℓ = 6000	2	2	2	2	2	2	2	2	2	2	2	2	2	29,0 кг
6	——	Полоса 4×30 ГОСТ 103-76, ℓ = 120	2	2	2	2	2	2	2	2	2	2	2	2	2	0,22 кг

Данный лист рассматривать совместно с листом 49

Нач. отд.	Лигерман	
Гл. спец.	Чернышев	
Н. контр.	Чернышев	
Гл. констр.	Буре	
Инж.	Жарова	
Констр.	Шумова	

7.407-4.2

Конструкция кабельная блоиная с полками для каналов глубиной 900 мм

Стадия	Лист	Листов
Р	26	

ВНИПИ ТЯЖПРОМЭЛЕКТРОПРОЕКТ имени Ф.Б. ЯКУБОВСКОГО МОСКВА

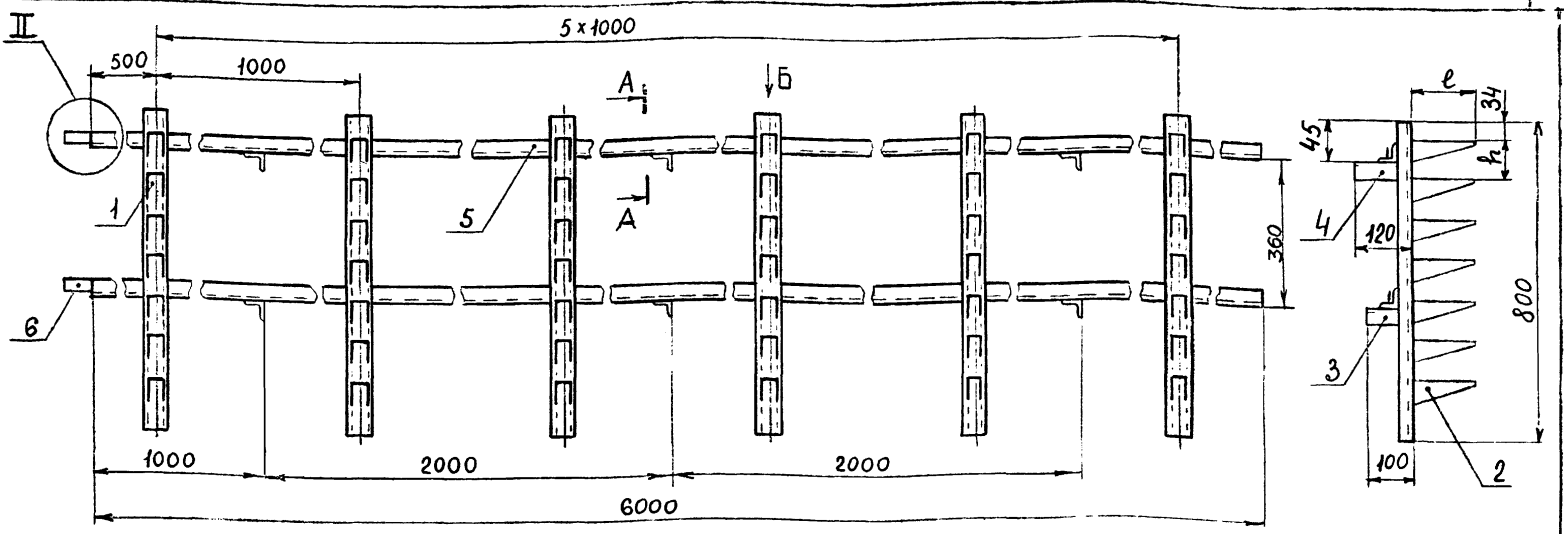

Исполнение	Размеры, мм ℓ	Размеры, мм h	Масса, кг
1	160	100	47,97
2		150	45,7
3		200	43,4
4		250	42,2
5	250	100	57,8
6		150	53,0
7		200	48,2
8		250	45,8
9	350	150	63,8
10		200	55,4
11		250	51,2
12	450	200	57,8
13		250	53,0

Поз	Обозначение или тип изделия	Наименование	Количество на исполнение 1	2	3	4	5	6	7	8	9	10	11	12	13	Примечание
1	К 1152	Стойка кабельная	6	6	6	6	6	6	6	6	6	6	6	6	6	
2	К 1160	Полка	48	36	24	18	—	—	—	—	—	—	—	—	—	
2	К 1161	Полка	—	—	—	—	48	36	24	18	—	—	—	—	—	Изделия ГЭМ
2	К 1162	Полка	—	—	—	—	—	—	—	—	36	24	18	—	—	
2	К 1163	Полка	—	—	—	—	—	—	—	—	—	—	—	24	18	
3	—	Уголок 40×40×4 ГОСТ 8509-72, ℓ = 75	3	3	3	3	3	3	3	3	3	3	3	3	3	0,54 кг
4	—	Уголок 40×40×4 ГОСТ 8509-72, ℓ = 90	3	3	3	3	3	3	3	3	3	3	3	3	3	0,65 кг
5	—	Уголок 40×40×4 ГОСТ 8509-72, ℓ = 6000	2	2	2	2	2	2	2	2	2	2	2	2	2	29,0 кг
6	—	Полоса 4×30 ГОСТ 103-76, ℓ = 120	2	2	2	2	2	2	2	2	2	2	2	2	2	0,22 кг

Данный лист рассматривать совместно с листом 49

Нач. отд.	Лигерман	
Гл. спец.	Чернышев	
Н. контр.	Чернышев	
Гл. констр.	Буре	
Инж.	Жарова	
Констр.	Шумова	

7.407-4.2

Конструкция кабельная блочная с полками для каналов глубиной 900 мм

Стадия	Лист	Листов
Р	27	

ВНИПИ ТЯЖПРОМЭЛЕКТРОПРОЕКТ имени Ф.Б. ЯКУБОВСКОГО МОСКВА

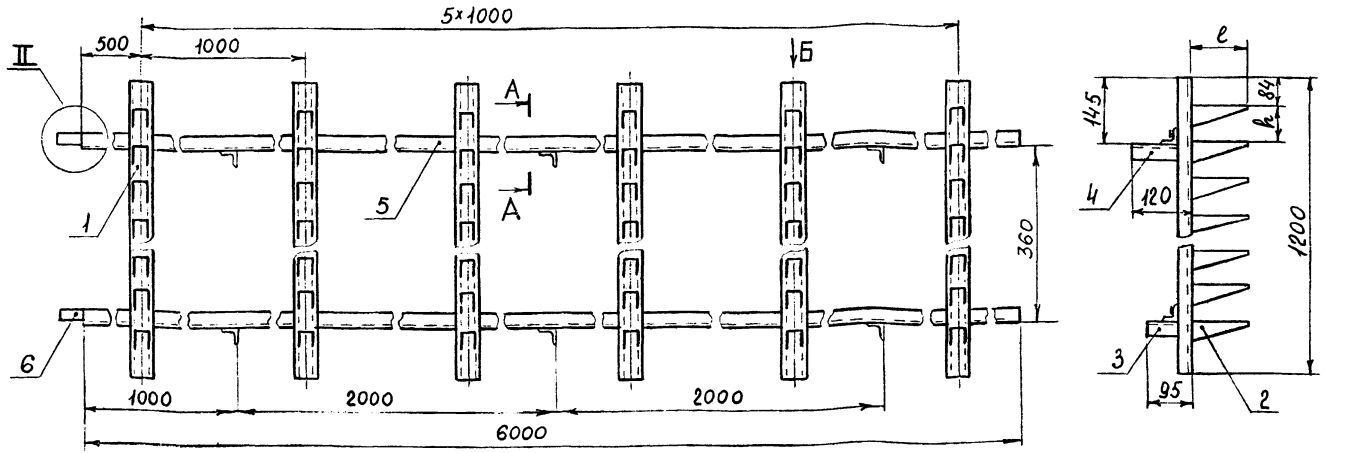

Исполнение	Размеры, мм ℓ	Размеры, мм h	Масса, кг
1	160	100	57,0
2		150	52,2
3		200	51,0
4		250	49,8
5	250	100	70,2
6		150	60,6
7		200	58,2
8		250	55,8
9	350	150	70,2
10		200	69,0
11		250	64,8
12	450	200	72,6
13		250	67,8

Поз.	Обозначение или тип изделия	Наименование	Количество на исполнение 1	2	3	4	5	6	7	8	9	10	11	12	13	Примечание
1	К 1153	Стойка кабельная	6	6	6	6	6	6	6	6	6	6	6	6	6	
2	К 1160	Полка	66	42	36	30	—	—	—	—	—	—	—	—	—	Изделия ГЭМ
2	К 1161	Полка	—	—	—	—	66	42	36	30	—	—	—	—	—	
2	К 1162	Полка	—	—	—	—	—	—	—	—	42	36	30	—	—	
2	К 1163	Полка	—	—	—	—	—	—	—	—	—	—	—	36	30	
3	——	Уголок 40×40×4 ГОСТ 8509-72, ℓ=65	3	3	3	3	3	3	3	3	3	3	3	3	3	0,47 кг
4	——	Уголок 40×40×4 ГОСТ 8509-72, ℓ=90	3	3	3	3	3	3	3	3	3	3	3	3	3	0,65 кг
5	——	Уголок 40×40×4 ГОСТ 8509-72, ℓ=6000	2	2	2	2	2	2	2	2	2	2	2	2	2	29,0 кг
6	——	Полоса 4×30 ГОСТ 103-76, ℓ=120	2	2	2	2	2	2	2	2	2	2	2	2	2	0,22 кг

Данный лист рассматривать совместно с листом 49

Нач.отд.	Лигерман	
Гл.спец.	Черныше	
Н.контр.	Черныше	
Гл.констр.	Буре	
Инж.	Жарова	
Констр.	Шумова	

7.407-4.2

Конструкция кабельная блочная с полками для каналов глубиной 1200 мм

Стадия	Лист	Листов
Р	28	

ВНИПИ ТЯЖПРОМЭЛЕКТРОПРОЕКТ имени Ф.Б.ЯКУБОВСКОГО МОСКВА

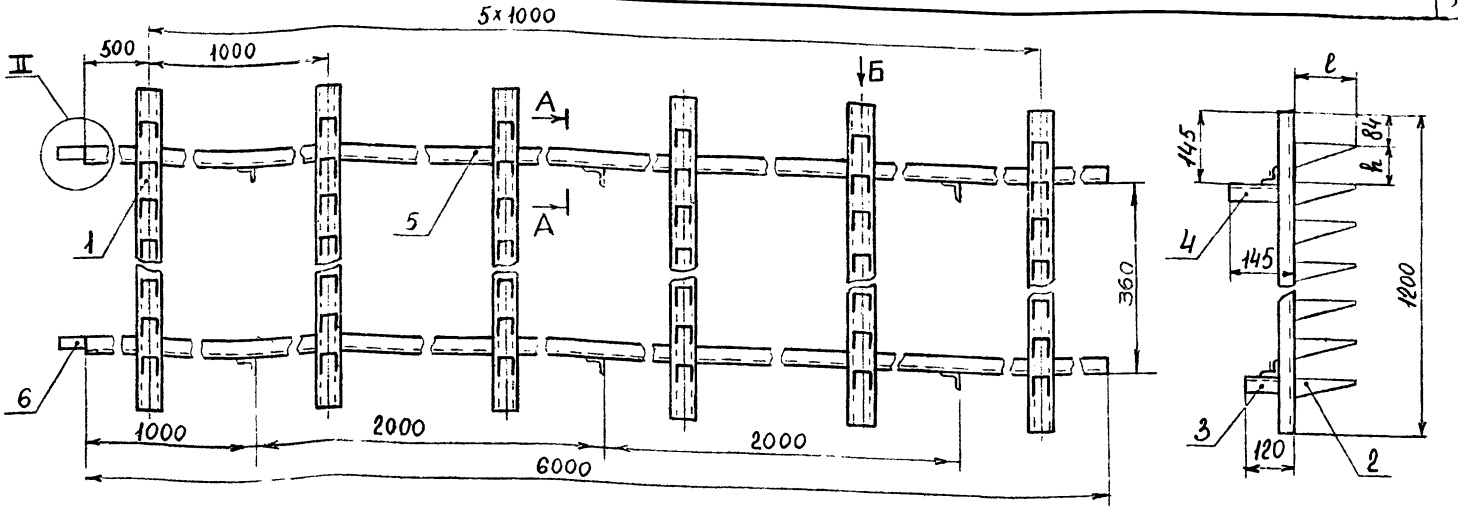

Исполнение	Размеры, мм ℓ	Размеры, мм h	Масса, кг
1	160	100	57,4
2		150	52,6
3		200	51,4
4		250	50,2
5	250	100	70,6
6		150	61,0
7		200	58,6
8		250	56,2
9	350	150	73,6
10		200	69,4
11		250	65,2
12	450	200	73,0
13		250	68,2

Поз.	Обозначение или тип изделия	Наименование	Количество на исполнение 1	2	3	4	5	6	7	8	9	10	11	12	13	Примечание
1	К1153	Стойка кабельная	6	6	6	6	6	6	6	6	6	6	6	6	6	
2	К1160	Полка	66	42	36	30	—	—	—	—	—	—	—	—	—	Изделия ГЭМ
2	К1161	Полка	—	—	—	—	66	42	36	30	—	—	—	—	—	
2	К1162	Полка	—	—	—	—	—	—	—	—	42	36	30	—	—	
2	К1163	Полка	—	—	—	—	—	—	—	—	—	—	—	36	30	
3	—	Уголок 40×40×4 ГОСТ 8509-72, ℓ=90	3	3	3	3	3	3	3	3	3	3	3	3	3	0,65 кг
4	—	Уголок 40×40×4 ГОСТ 8509-72, ℓ=115	3	3	3	3	3	3	3	3	3	3	3	3	3	0,83 кг
5	—	Уголок 40×40×4 ГОСТ 8509-72, ℓ=6000	2	2	2	2	2	2	2	2	2	2	2	2	2	29,0 кг
6	—	Полоса 4×30 ГОСТ 103-76, ℓ=120	2	2	2	2	2	2	2	2	2	2	2	2	2	0,22 кг

Данный лист рассматривать совместно с листом 49

Нач.отд.	Лигерман	
Гл.спец.	Чернышев	
Н.контр.	Чернышев	
Гл.констр.	Буре	
Инж.	Жарова	
Констр.	Шумова	

7.407-4.2

Конструкция кабельная блочная с полками для каналов глубиной 1200 мм

Стадия	Лист	Листов
Р	29	

ВНИПИ ТЯЖПРОМЭЛЕКТРОПРОЕКТ имени Ф.Б.ЯКУБОВСКОГО Москва

Инв.№ подл. | Подп. и дата | Взам.инв.№

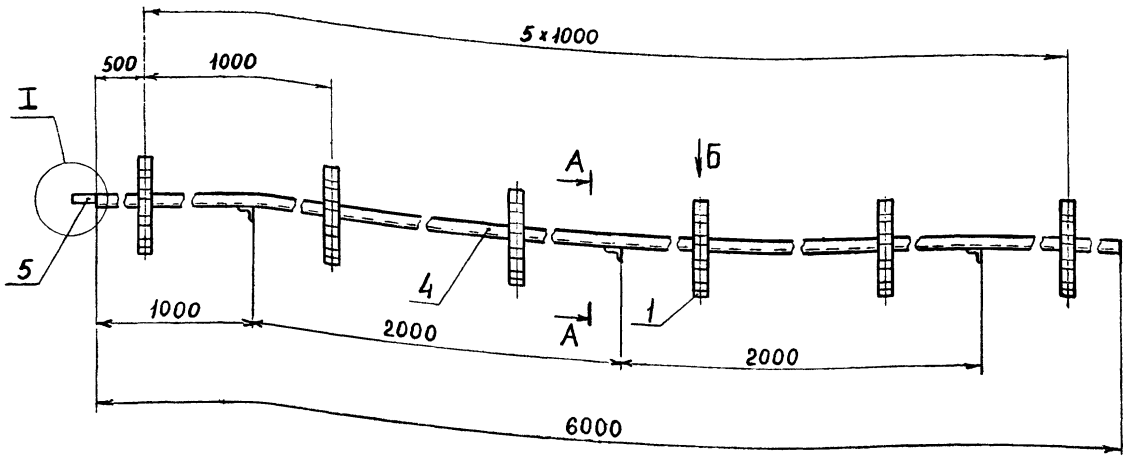

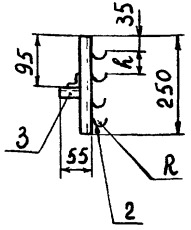

Исполнение	Размеры, мм		Масса, кг
	R	h	
1	10	30	11,4
2		60	10,9
3	18	60	11,2
4		90	11,0
5	25	120	11,1

Данный лист рассматривать совместно с листом 49

Поз	Обозначение или тип изделия	Наименование	Кол. на исполн. 1	2	3	4	5	Примечание
1	К 347	Профиль монтажный (швеллер)	6	6	6	6	6	
2	К 340	Подвеска закладная	48	24	–	–	–	Изделия
2	К 341	Подвеска закладная	–	–	24	18	–	ГЭМ
2	К 342	Подвеска закладная	–	–	–	–	12	
3	—	Уголок 32×32×3 ГОСТ 8509-72, L=35	3	3	3	3	3	0,15 кг
4	—	Уголок 32×32×3 ГОСТ 8509-72, L=6000	1	1	1	1	1	8,32 кг
5	—	Полоса 4×20 ГОСТ 103-76, L=120	1	1	1	1	1	0,08 кг

Нач.отд.	Лиферман	
Гл.спец.	Чернышев	
Н.контр.	Чернышев	
Гл.констр.	Буре	
Инж.	Жарова	
Констр.	Шумова	

7.407-4.2

Конструкция кабельная блочная с подвесками для каналов глубиной 300 мм

Стадия	Лист	Листов
Р	30	

ВНИПИ ТЯЖПРОМЭЛЕКТРОПРОЕКТ имени Ф.Э.ЯКУБОВСКОГО МОСКВА

17140 02 32

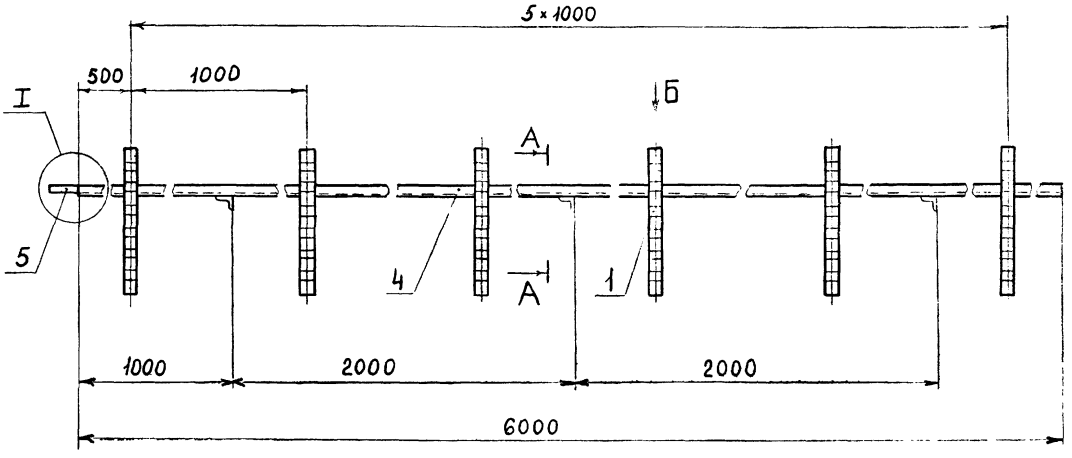

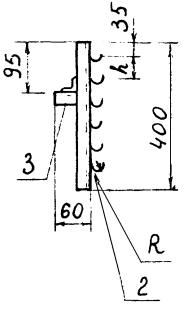

Исполнение	Размеры, мм		Масса, кг
	R	h	
1	10	30	12,6
2		60	11,9
3	18	60	12,4
4		90	12,0
5	25	120	12,2

Поз.	Обозначение или тип изделия	Наименование	Кол. на исполн. 1	2	3	4	5	Примечание
1	К 347	Профиль монтажный (швеллер)	6	6	6	6	6	
2	К 340	Подвеска закладная	72	36	–	–	–	Изделия ГЭМ
2	К 341	Подвеска закладная	–	–	36	24	–	
2	К 342	Подвеска закладная	–	–	–	–	18	
3	—	Уголок 32×32×3 ГОСТ 8509-72, L=40	3	3	3	3	3	0,17 кг
4	—	Уголок 32×32×3 ГОСТ 8509-72, L=6000	1	1	1	1	1	8,82 кг
5	—	Полоса 4×20 ГОСТ 103-76, L=120	1	1	1	1	1	0,08 кг

Данный чертеж рассматривать совместно с листом 49

Нач.отд.	Лигерман	
Гл.спец.	Чернышев	
Н.контр.	Чернышев	
Гл.констр.	Буре	
Инж.	Жарова	
Констр.	Щумова	

7.407-4.2

Конструкция кабельная блочная с подвесками для каналов глубиной 450 мм

Стадия	Лист	Листов
Р	31	

ВНИПИ ТЯЖПРОМЭЛЕКТРОПРОЕКТ имени Ф.Б.ЯКУБОВСКОГО МОСКВА

Инв.№ подл. | Подп. и дата | Взам.инв.№

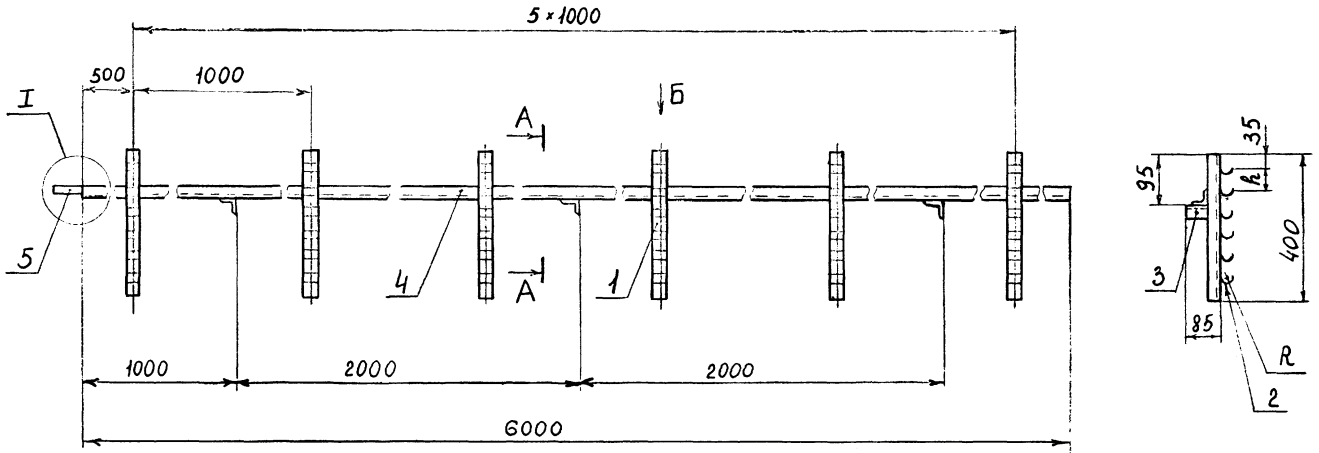

Исполнение	Размеры, мм		Масса, кг
	R	h	
1	10	30	12,8
2		60	12,1
3	18	60	12,6
4		90	12,4
5	25	120	12,5

Данный чертеж рассматривать совместно с листом 49

Поз.	Обозначение или тип изделия	Наименование	Кол. на исполн. 1	2	3	4	5	Примечание
1	К 347	Профиль монтажный (швеллер)	6	6	6	6	6	
2	К 340	Подвеска закладная	72	36	–	–	–	Изделия ГЭМ
2	К 341	Подвеска закладная	–	–	36	24	–	
2	К 342	Подвеска закладная	–	–	–	–	18	
3	—	Уголок 32×32×3 ГОСТ 8509-72, L=65	3	3	3	3	3	0,3 кг
4	—	Уголок 32×32×3 ГОСТ 8509-72, L=6000	1	1	1	1	1	8,82 кг
5	—	Полоса 4×20 ГОСТ 103-76, L=120	1	1	1	1	1	0,08 кг

Нач.отд.	Лигерман	
Гл.спец.	Чернышев	
Н.контр.	Чернышев	
Гл.констр.	Буре	
Инж.	Жарова	
Констр.	Шумова	

7.407-4.2

Конструкция кабельная блочная с подвесками для каналов глубиной 450 мм

Стадия	Лист	Листов
Р	32	

ВНИПИ ТЯЖПРОМЭЛЕКТРОПРОЕКТ имени Ф.Б. ЯКУБОВСКОГО МОСКВА

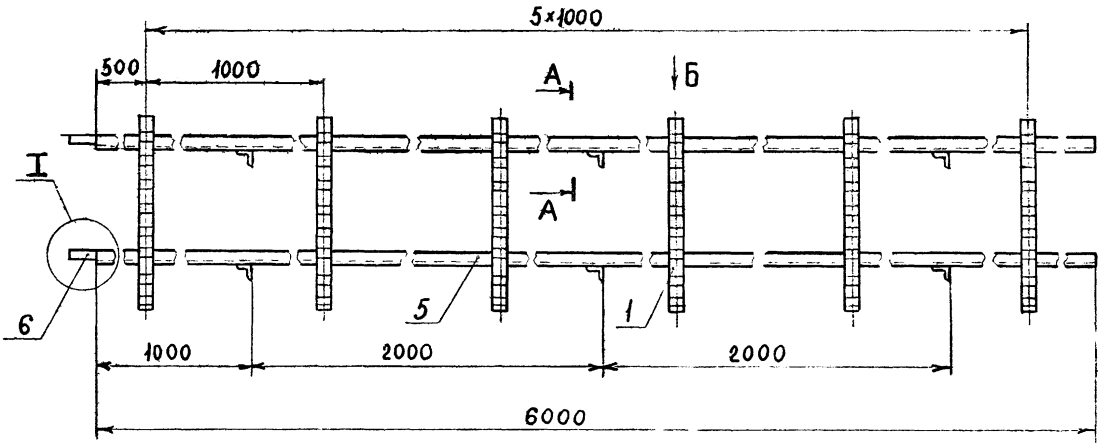

Исполнение	Размеры, мм		Масса, кг
	R	h	
1	10	30	33,0
2		60	32,0
3	18	60	32,8
4		90	32,1
5	25	120	32,6

Данный лист рассматривать совместно с листом 49

Поз.	Обозначение или тип изделия	Наименование	Кол. на исполн. 1	2	3	4	5	Примечание
1	К 347	Профиль монтажный (швеллер)	6	6	6	6	6	
2	К 340	Подвеска закладная	90	48	—	—	—	Изделия ГЭМ
2	К 341	Подвеска закладная	—	—	48	30	—	
2	К 342	Подвеска закладная	—	—	—	—	24	
3	—	Уголок 32×32×3 ГОСТ8509-72, L=35	3	3	3	3	3	0,25 кг
4	—	Уголок 32×32×3 ГОСТ8509-72, L=55	3	3	3	3	3	0,36 кг
5	—	Уголок 32×32×3 ГОСТ8509-72, L=6000	2	2	2	2	2	29,0 кг
6	—	Полоса 4×20 ГОСТ 103-76, L=120	2	2	2	2	2	0,15 кг

Нач.отд	Лигерман	
Гл.спец.	Чернышев	
Н.контр.	Чернышев	
Гл.констр.	Буре	
Инж.	Жарова	
Констр	Шумов	

7.407-4.2

Конструкция кабельная блочная с подвесками для канала глубиной 600 мм

Стадия	Лист	Листов
Р	33	

ВНИПИ ТЯЖПРОМЭЛЕКТРОПРОЕКТ имени Ф.Э.ДЗЕРЖИНСКОГО МОСКВА

Инв.№ подл. | Подп. и дата | Взам.инв.№

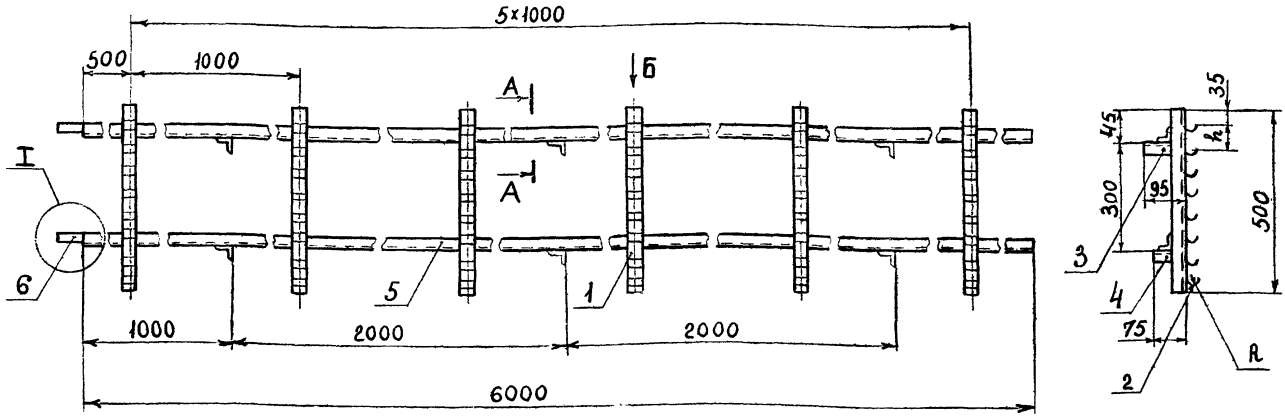

Исполнение	Размеры, мм		Масса, кг
	R	h	
1	10	30	33,1
2		60	32,2
3	18	60	32,9
4		90	32,3
5	25	120	32,7

Данный лист рассматривать совместно с листом 49

Поз.	Обозначение или тип изделия	Наименование	Кол. на исполн. 1	2	3	4	5	Примечание
1	К 347	Профиль монтажный (швеллер)	6	6	6	6	6	
2	К 340	Подвеска закладная	90	48	—	—	—	Изделия ГЭМ
2	К 341	Подвеска закладная	—	—	48	30	—	
2	К 342	Подвеска закладная	—	—	—	—	24	
3	——	Уголок 32×32×3 ГОСТ 8509-72, L=55	3	3	3	3	3	0,36 кг
4	——	Уголок 32×32×3 ГОСТ 8509-72, L=75	3	3	3	3	3	0,4 кг
5	——	Уголок 32×32×3 ГОСТ 8509-72, L=6000	2	2	2	2	2	29,0 кг
6	——	Полоса 4×20 ГОСТ 103-76, L=120	2	2	2	2	2	0,15 кг

Нач.отд.	Лигерман		7.407-4.2
Гл.спец.	Чернышев		
Н.контр.	Чернышев		Конструкция кабельная блочная с подвесками для канала глубиной 600 мм
Гл.контр.	Буре		Стадия Р; Лист 34; Листов
Инж.	Жароба		ВНИПИ ТЯЖПРОМЭЛЕКТРОПРОЕКТ имени Ф.Б.ЯКУБОВСКОГО МОСКВА
Констр.	Шумова		

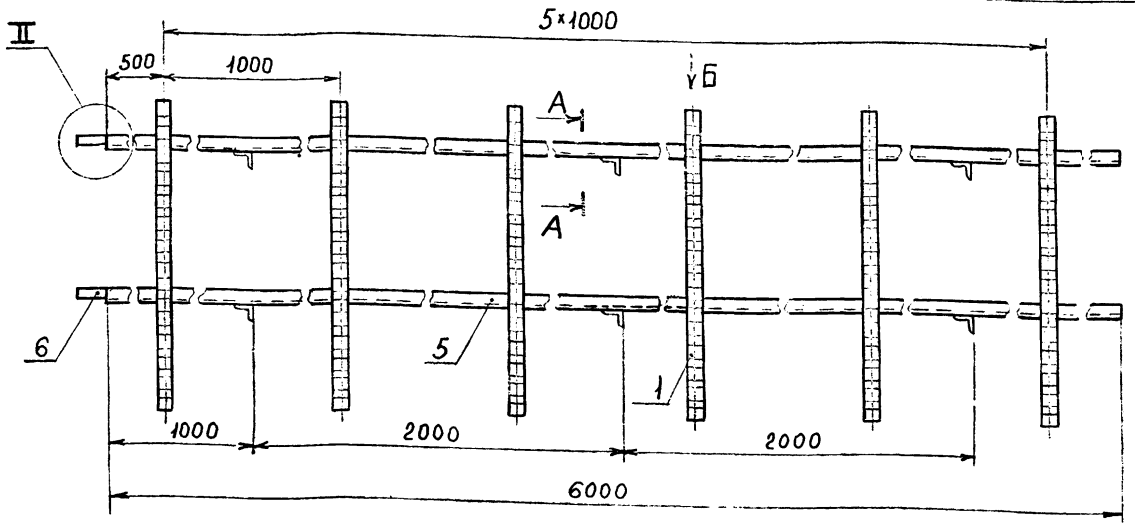

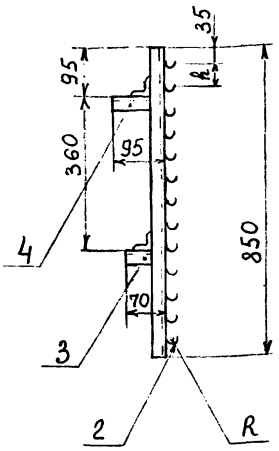

Исполнение	Размеры, мм		Масса, кг
	R	h	
1	10	30	37,7
2		60	36,2
3	18	60	37,4
4		90	36,4
5	25	120	37,0

Данный лист рассматривать совместно с листом 49

Поз.	Обозначение или тип изделия	Наименование	Кол. на исполн. 1	2	3	4	5	Примечание
1	К 347	Профиль монтажный (швеллер)	6	6	6	6	6	
2	К 340	Подвеска закладная	162	84	—	—	—	Изделия
2	К 341	Подвеска закладная	—	—	84	54	—	ГЭМ
2	К 342.	Подвеска закладная	—	—	—	—	42	
3	——	Уголок 40×40×4 ГОСТ 8509-72, L=50	3	3	3	3	3	0,36 кг
4	——	Уголок 40×40×4 ГОСТ 8509-72, L=75	3	3	3	3	3	0,4 кг
5	——	Уголок 40×40×4 ГОСТ 8509-72, L=6000	2	2	2	2	2	29,0 кг
6	——	Полоса 4×20 ГОСТ 103-76, L=120	2	2	2	2	2	0,15 кг

Нач. отд.	Лигерман	
Гл. спец.	Чернышев	
Н. контр.	Чернышев	
Гл. констр.	Буре	
Инж.	Жарова	
Констр.	Шумова	

7.407-4.2

Конструкция кабельная блочная с подвесками для каналов глубиной 900 мм

Стадия	Лист	Листов
Р	35	

ВНИПИ ТЯЖПРОМЭЛЕКТРОПРОЕКТ имени Ф.Б. ЯКУБОВСКОГО МОСКВА

Инв. № подл. | Подп. и дата | Взам. инв. №

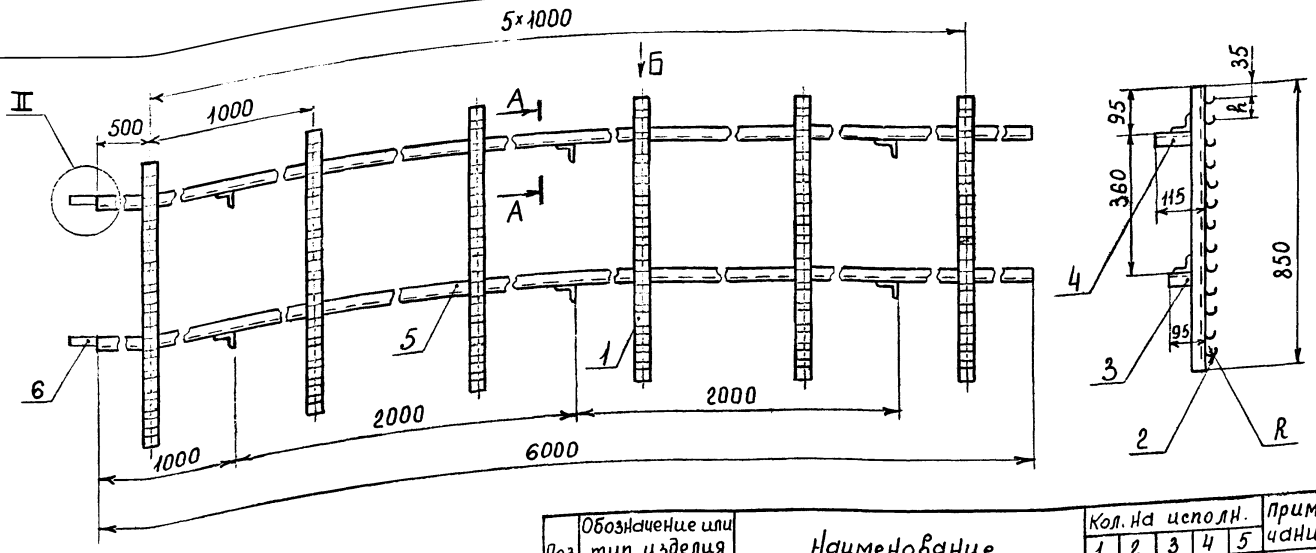

Исполнение	Размеры, мм R	Размеры, мм h	Масса, кг
1	10	30	38,1
2		60	36,5
3	18	60	37,8
4		90	36,7
5	25	120	37,3

Данный лист рассматривать совместно с листом 49

Поз	Обозначение или тип изделия	Наименование	Кол. На исполн. 1	2	3	4	5	Примечание
1	К 347	Профиль монтажный (швеллер)	6	6	6	6	6	
2	К 340	Подвеска закладная	162	84	—	—	—	Изделия
2	К 341	Подвеска закладная	—	—	84	54	—	ГЭМ
2	К 342	Подвеска закладная	—	—	—	—	42	
3	——	Уголок 40×40×4 ГОСТ 8509-72, L=75	3	3	3	3	3	0,4 кг
4	——	Уголок 40×40×4 ГОСТ 8509-72, L=95	3	3	3	3	3	0,67 кг
5	——	Уголок 40×40×4 ГОСТ 8509-72, L=6000	2	2	2	2	2	29,0 кг
6	——	Полоса 4×20 ГОСТ 103-76, L=120	2	2	2	2	2	0,15 кг

Нач. отд.	Лигерман	
Гл. спец.	Чернышев	
Н. контр.	Чернышев	
Гл. констр.	Буре	
Инж.	Жарова	
Констр.	Шумова	

7.407-4.2

Конструкция кабельная блочная с подвесками для каналов глубиной 900 мм

Стадия	Лист	Листов
Р	36	

ВНИИ ТЯЖПРОМЭЛЕКТРОПРОЕКТ имени Ф.Э. ЯКУБОВСКОГО МОСКВА

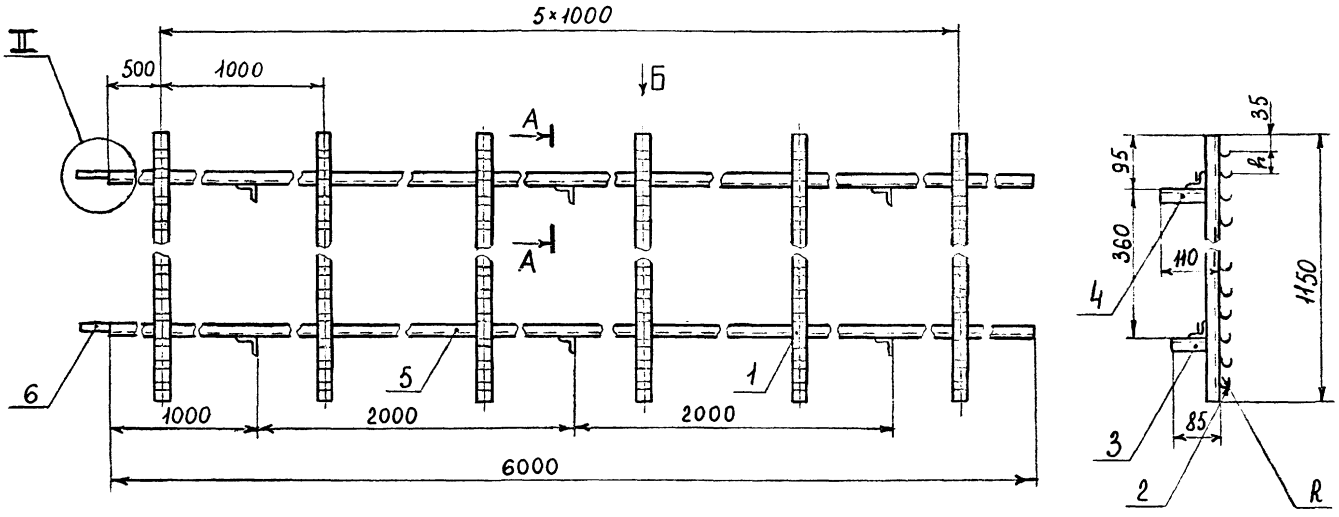

Исполнение	Размеры, мм		Масса, кг
	R	h	
1	10	30	41,0
2		60	38,8
3	18	60	40,5
4		90	39,2
5	25	120	40,1

Данный лист рассматривать совместно с листом 49

Поз.	Обозначение или тип изделия	Наименование	Кол. на исполн. 1	2	3	4	5	Примечание
1	К 347	Профиль монтажный (швеллер)	6	6	6	6	6	
2	К 340	Подвеска закладная	222	114	—	—	—	Изделия
2	К 341	Подвеска закладная	—	—	114	78	—	ГЭМ
2	К 342	Подвеска закладная	—	—	—	—	60	
3	—	Уголок 40×40×4 ГОСТ8509-72, L=65	3	3	3	3	3	0,5 кг
4	—	Уголок 40×40×4 ГОСТ8509-72, L=90	3	3	3	3	3	0,65 кг
5	—	Уголок 40×40×4 ГОСТ8509-72, L=6000	2	2	2	2	2	29,0 кг
6	—	Полоса 4×20 ГОСТ103-76, L=120	2	2	2	2	2	0,15 кг

Нач.отд.	Лигерман	
Гл.спец.	Чернышев	
Н.контр.	Чернышев	
Гл.констр.	Бурe	
Инж.	Жарова	
Констр.	Шумова	

7.407-4.2

Конструкция кабельная блочная с подвесками для каналов глубиной 1200 мм

Стадия	Лист	Листов
Р	37	

ВНИПИ ТЯЖПРОМЭЛЕКТРОПРОЕКТ имени Ф.Б.ЯКУБОВСКОГО МОСКВА

Инв.№ подл. | Подп. и дата | Взам.инв.№

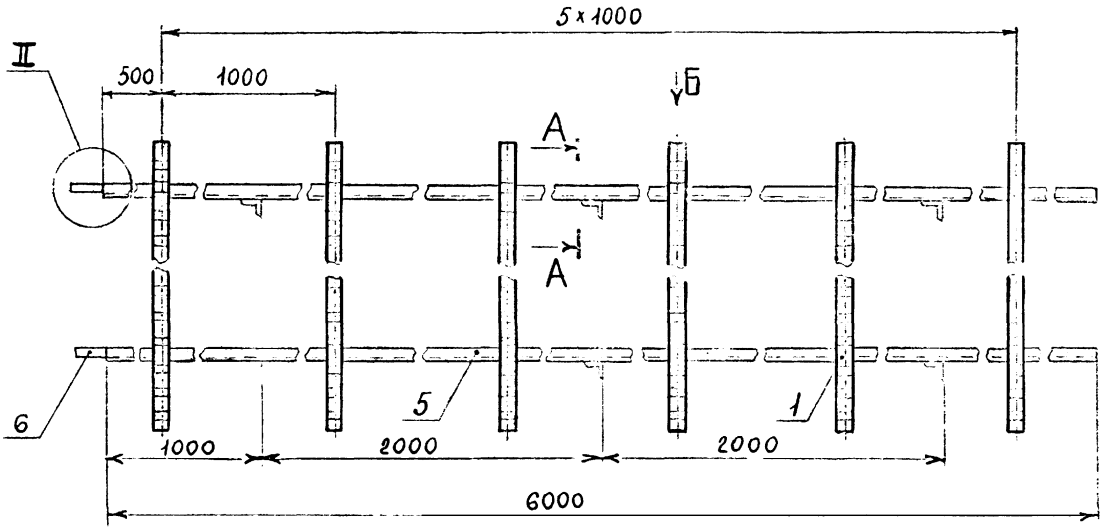

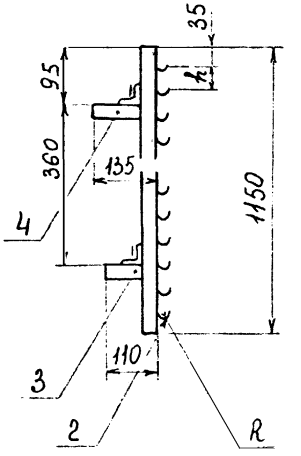

Исполнение	Размеры, мм R	Размеры, мм h	Масса, кг
1	10	30	41,3
2		60	39,1
3	18	60	40,8
4		90	39,6
5	25	120	40,4

Данный лист рассматривать совместно с листом 49

Поз.	Обозначение или тип изделия	Наименование	Кол. На исполн. 1	2	3	4	5	Примечание
1	К 347	Профиль монтажный (швеллер)	6	6	6	6	6	
2	К 340	Подвеска закладная	222	114	—	—	—	Изделия ГЭМ
2	К 341	Подвеска закладная	—	—	114	78	—	
2	К 342	Подвеска закладная	—	—	—	—	60	
3	——	Уголок 40х40х4 ГОСТ8509-72, L=90	3	3	3	3	3	0,7 кг
4	——	Уголок 40х40х4 ГОСТ8509-72, L=115	3	3	3	3	3	0,83 кг
5	——	Уголок 40х40х4 ГОСТ8509-72, L=6000	2	2	2	2	2	29,0 кг
6	——	Полоса 4х20 ГОСТ 103-76, L=120	2	2	2	2	2	0,15 кг

Нач.отд.	Лигерман	
Гл.спец.	Чернышев	
Н.контр.	Чернышев	
Гл.констр.	Буре	
Инж.	Жарова	
Констр.	Шумова	

7.407-4.2

Конструкция кабельная блочная с подвесками для каналов глубиной 1200 мм

Стадия	Лист	Листов
Р	38	

ЭНИПИ ТЯЖПРОМЭЛЕКТРОПРОЕКТ имени Ф.Э.КУЗЬМИНСКОГО МОСКВА

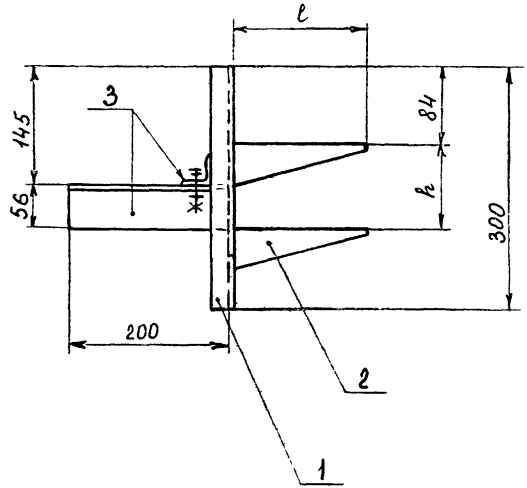

Исполнение	Размеры, мм		Масса, кг
	l	h	
1	160	100	1,9
2	250		2,3
3	160	150	1,9
4	250		2,3

В деталях поз. 3 места соприкосновений зачистить до металлического блеска.

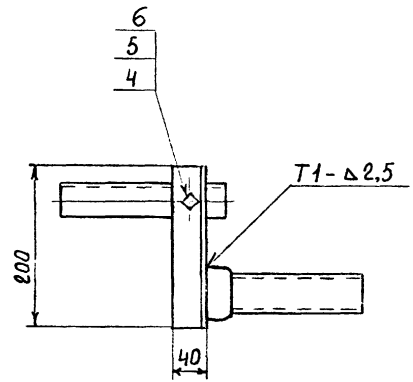

Поз.	Обозначение или тип изделия	Наименование	Кол. на исполн. 1	2	3	4	Примечание
1	Из стойки К1151	Стойка кабельная, l = 300	1	1	1	1	
2	К1160	Полка	2	—	2	—	Изделия ГЭМ
2	К1161	Полка	—	2	—	2	
3	К236	Профиль монтажный, l = 200	2	2	2	2	
4	М10×25	Болт ГОСТ 7798-70*	1	1	1	1	
5	М10	Гайка ГОСТ 5915-70	1	1	1	1	
6	10	Шайба ГОСТ 11371-78	2	2	2	2	

Нач.отд.	Лигерман	
Гл.спец.	Чернышев	
Н.контр.	Чернышев	
Гл.констр.	Буре	
Инж.	Жарова	
Констр.	Шутова	

7.407-4.2

Конструкция кабельная поворотная с полками для каналов глубиной 300 мм

Стадия	Лист	Листов
Р	39	

ВНИПИ ТЯЖПРОМЭЛЕКТРОПРОЕКТ имени Ф.Б.ЯКУБОВСКОГО МОСКВА

Инв.№ подл. | Подп. и дата | Взам.инв.№

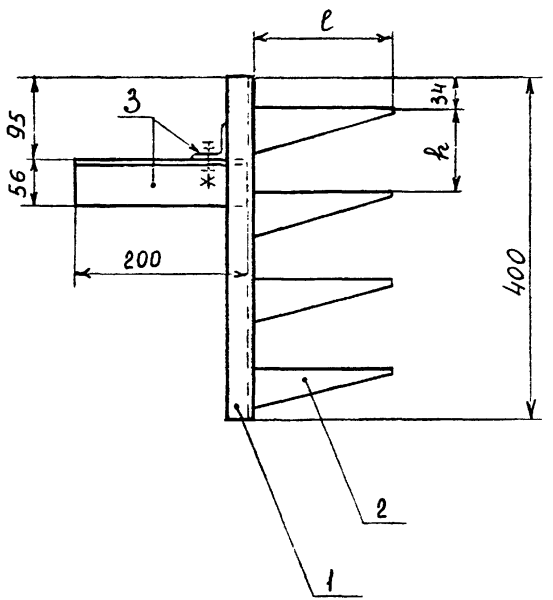

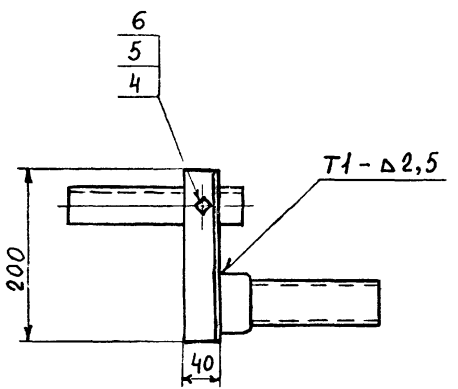

Исполнение	Размеры, мм		Масса, кг
	l	h	
1	160	100	2,5
2	160	150	2,3
3	250		2,9
4	160	200	2,1
5	250		2,5
6	350		3,1
7	450		3,3

В деталях поз. 3 места соприкосновений зачистить до металлического блеска.

Поз.	Обозначение или тип изделия	Наименование	Количество на исполнение 1	2	3	4	5	6	7	Примечание
1	К1150	Стойка кабельная, l = 400	1	1	1	1	1	1	1	
2	К 1160	Полка	4	3	—	2	—	—	—	
2	К 1161	Полка	—	—	3	—	2	—	—	Изделия
2	К 1162	Полка	—	—	—	—	—	2	—	ГЭМ
2	К 1163	Полка	—	—	—	—	—	—	2	
3	К 236	Профиль монтажный, l=200	2	2	2	2	2	2	2	
4	М10х25	Болт ГОСТ 7798-70*	1	1	1	1	1	1	1	
5	М10	Гайка ГОСТ 5915-70	1	1	1	1	1	1	1	
6	10	Шайба ГОСТ 11371-78	2	2	2	2	2	2	2	

Нач.отд.	Лигерман	
Гл.спец.	Чернышев	
Н.контр.	Чернышев	
Гл.констр.	Буре	
Инж.	Жарова	
Констр.	Шумова	

7.407-4.2

Конструкция кабельная поворотная с полками для каналов глубиной 450 мм

Стадия	Лист	Листов
Р	40	

ВНИПИ ТЯЖПРОМЭЛЕКТРОПРОЕКТ имени Ф.Э.ЯКУБОВСКОГО МОСКВА

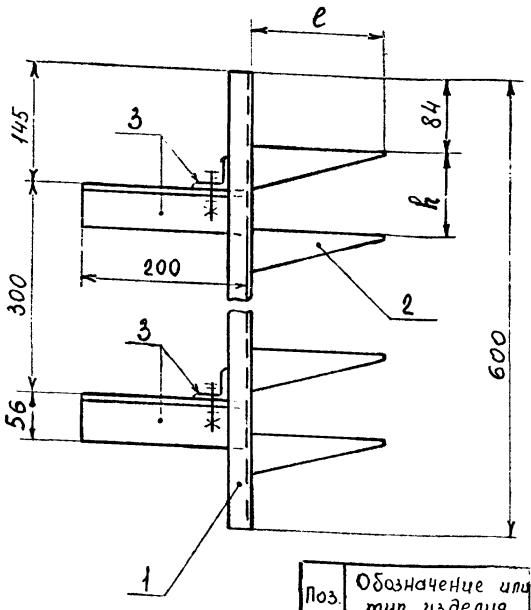

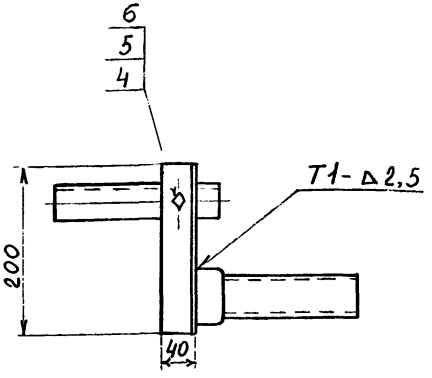

Исполнение	Размеры, мм		Масса, кг
	e	h	
1	160	100	4,5
2		150	3,8
3		200	3,6
4		250	3,4
5	250	100	5,0
6		150	4,6
7		200	4,2
8		250	3,8
9	350	150	5,8
10		200	5,1
11		250	4,4
12	450	200	5,4
13		250	4,6

Поз.	Обозначение или тип изделия	Наименование	Количество на исполнение													Примечание
			1	2	3	4	5	6	7	8	9	10	11	12	13	
1	К 1151	Стойка кабельная, L = 600	1	1	1	1	1	1	1	1	1	1	1	1	1	
2	К 1160	Полка	5	4	3	2	—	—	—	—	—	—	—	—	—	
2	К 1161	Полка	—	—	—	—	5	4	3	2	—	—	—	—	—	Изделия ГЭМ
2	К 1162	Полка	—	—	—	—	—	—	—	—	4	3	2	—	—	
2	К 1163	Полка	—	—	—	—	—	—	—	—	—	—	—	3	2	
3	К 236	Профиль монтажный, L = 200	4	4	4	4	4	4	4	4	4	4	4	4	4	
4	М10х25	Болт ГОСТ 7798-70*	2	2	2	2	2	2	2	2	2	2	2	2	2	
5	М10	Гайка ГОСТ 5915-70	2	2	2	2	2	2	2	2	2	2	2	2	2	
6	10	Шайба ГОСТ 11371-78	4	4	4	4	4	4	4	4	4	4	4	4	4	

В деталях поз. 3 места соприкосновений зачистить до металлического блеска.

Нач.отд.	Лигерман	
Гл.спец.	Чернышев	
Н.контр.	Чернышев	
Гл.констр.	Буре	
Инж.	Жарова	
Констр.	Шумова	

7.407-4.2

Конструкция кабельная поворотная с полками для каналов глубиной 600 мм

Стадия	Лист	Листов
Р	41	

ВНИПИ ТЯЖПРОМЭЛЕКТРОПРОЕКТ имени Ф.Б.ЯКУБОВСКОГО МОСКВА

Инв.№ подл. | Подп. и дата | Взам. инв.№

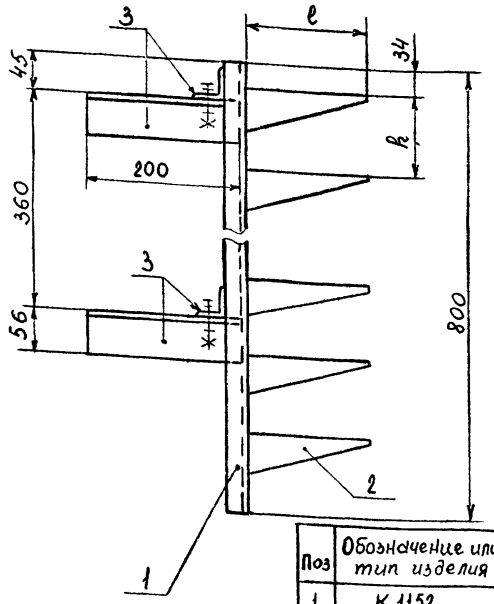

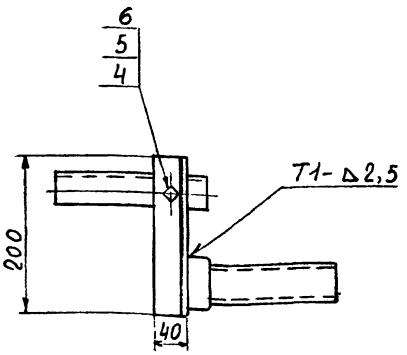

Исполнение	Размеры, мм		Масса, кг
	l	h	
1	160	100	4,9
2		150	4,3
3		200	4,1
4		250	3,9
5	250	100	6,5
6		150	5,3
7		200	4,9
8		250	4,5
9	350	150	6,8
10		200	6,1
11		250	5,4
12	450	200	6,5
13		250	5,7

Поз	Обозначение или тип изделия	Наименование	Количество на исполнение												Примечание
			1	2	3	4	5	6	7	8	9	10	11	12	13	
1	К 1152	Стойка кабельная, l=800	1	1	1	1	1	1	1	1	1	1	1	1	1	
2	К 1160	Полка	8	5	4	3	—	—	—	—	—	—	—	—	—	
2	К 1161	Полка	—	—	—	—	8	5	4	3	—	—	—	—	—	Изделия ГЭМ
2	К 1162	Полка	—	—	—	—	—	—	—	—	5	4	3	—	—	
2	К 1163	Полка	—	—	—	—	—	—	—	—	—	—	—	4	3	
3	К 236	Профиль монтажный, L=200	4	4	4	4	4	4	4	4	4	4	4	4	4	
4	М10х25	Болт ГОСТ 7798-70*	2	2	2	2	2	2	2	2	2	2	2	2	2	
5	М10	Гайка ГОСТ 5915-70	2	2	2	2	2	2	2	2	2	2	2	2	2	
6	10	Шайба ГОСТ 11371-78	4	4	4	4	4	4	4	4	4	4	4	4	4	

В деталях поз. 3 места соприкосновений зачистить до металлического блеска

Нач. отд.	Лигерман		7.407-4.2
Гл. спец.	Чернышев		
Н. контр.	Чернышев		
Гл. констр.	Буре		Конструкция кабельная поворотная с полками для каналов глубиной 900 мм
Инж.	Жарова		Стадия Р; Лист 42; Листов
Конструктор	Шумова		ТЯЖПРОМЭЛЕКТРОПРОЕКТ имени Ф.Э. Дзержинского

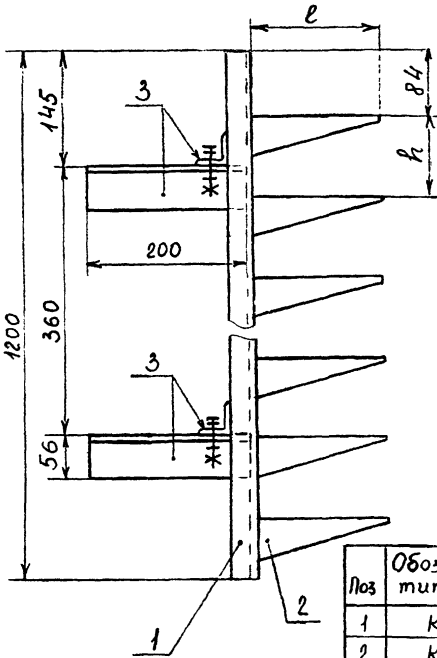

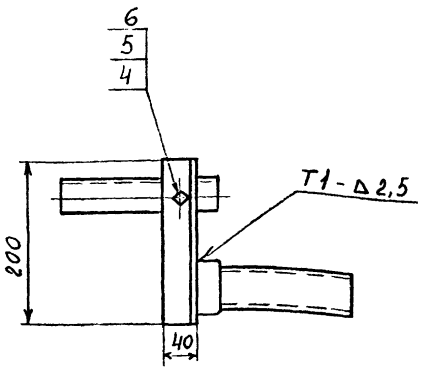

Исполнение	Размеры, мм		Масса, кг
	l	h	
1	160	100	6,4
2		150	5,6
3		200	5,4
4		250	5,2
5	250	100	8,6
6		150	7,0
7		200	6,6
8		250	6,2
9	350	150	9,1
10		200	8,4
11		250	7,7
12	450	200	8,2
13		250	7,4

Поз	Обозначение или тип изделия	Наименование	Количество на исполнение													Примечание
			1	2	3	4	5	6	7	8	9	10	11	12	13	
1	К 1153	Стойка кабельная, h = 1200	1	1	1	1	1	1	1	1	1	1	1	1	1	
2	К 1160	Полка	11	7	6	5	—	—	—	—	—	—	—	—	—	Изделия ГЭМ
2	К 1161	Полка	—	—	—	—	11	7	6	5	—	—	—	—	—	
2	К 1162	Полка	—	—	—	—	—	—	—	—	7	6	5	—	—	
2	К 1163	Полка	—	—	—	—	—	—	—	—	—	—	—	5	4	
3	К 236	Профиль монтажный, h = 200	4	4	4	4	4	4	4	4	4	4	4	4	4	
4	М10х25	Болт ГОСТ 7798-70*	2	2	2	2	2	2	2	2	2	2	2	2	2	
5	М10	Гайка ГОСТ 5915-70	2	2	2	2	2	2	2	2	2	2	2	2	2	
6	10	Шайба ГОСТ 11371-78	4	4	4	4	4	4	4	4	4	4	4	4	4	

В деталях поз. 3 места соприкосновений зачистить до металлического блеска.

Нач. отд.	Лигерман	
Гл. спец.	Чернышев	
Н. контр.	Чернышев	
Гл. констр.	Буре	
Инж.	Жарова	
Констр.	Шумова	

7.407-4.2

Конструкция кабельная поворотная с полками для каналов глубиной 1200 мм

Стадия	Лист	Листов
Р	43	

ВНИПИ ТЯЖПРОМЭЛЕКТРОПРОЕКТ имени Ф.Б. ЯКУБОВСКОГО МОСКВА

Инв. № подл. | Подп. и дата | Взам. инв. №

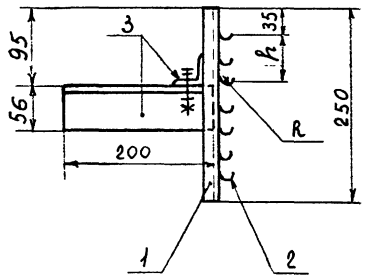

Исполнение	Размеры, мм		Масса, кг
	h	R	
1	30	10	1,6
2	60	10	1,5
3	60	18	1,6
4	90	18	1,5
5	120	25	1,5

В деталях поз.3 места соприкосновений зачистить до металлического блеска.

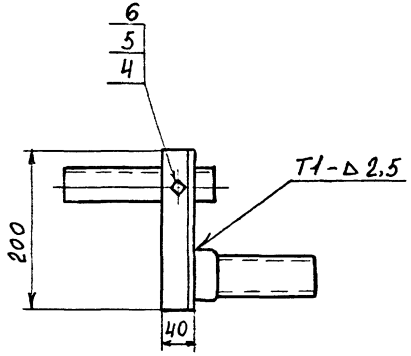

Поз	Обозначение или тип изделия	Наименование	Количество на испол. 1	2	3	4	5	Примечание
1	К 347	Профиль монтажный (швеллер)	1	1	1	1	1	
2	К 340	Подвеска закладная	8	4	—	—	—	Изделия ГЭМ
2	К 341	Подвеска закладная	—	—	4	3	—	
2	К 342	Подвеска закладная	—	—	—	—	2	
3	К 236	Профиль монтажный, L=200	2	2	2	2	2	
4	М10х25	Болт ГОСТ 7798-70*	1	1	1	1	1	
5	М10	Гайка ГОСТ 5915-70	1	1	1	1	1	
6	10	Шайба ГОСТ 11371-78	2	2	2	2	2	

Нач.отд.	Нигерман	
Гл.спец.	Чернышев	
Н.контр.	Чернышев	
Гл.констр.	Буре	
Инж.	Жарова	
Констр.	Шумова	

7.407-4.2

Конструкция кабельная поворотная с подвесками для каналов глубиной 300 мм

Стадия	Лист	Листов
Р	44	

ВНИПИ ТЯЖПРОМЭЛЕКТРОПРОЕКТ имени Ф.Б.ЯКУБОВСКОГО МОСКВА

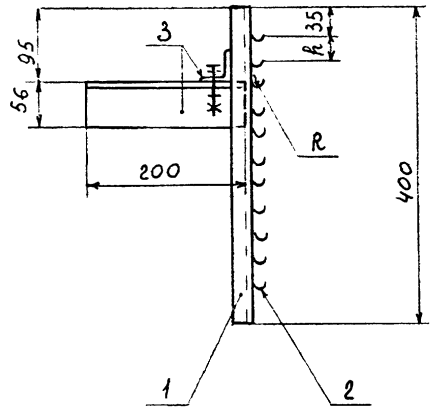

Исполнение	Размеры, мм		Масса, кг
	h	R	
1	30	10	1,6
2	60	10	1,4
3	60	18	1,5
4	90	18	1,5
5	120	25	1,5

В деталях поз. 3 места соприкосновений зачистить до металлического блеска.

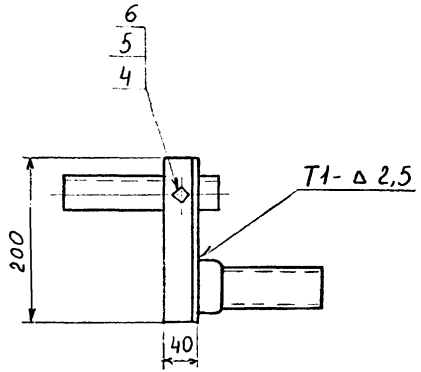

Поз.	Обозначение или тип изделия	Наименование	Количество на испол.					Примечание
			1	2	3	4	5	
1	К 347	Профиль монтажный (швеллер)	1	1	1	1	1	Изделия ГЭМ
2	К 340	Подвеска закладная	12	6	—	—	—	
2	К 341	Подвеска закладная	—	—	6	4	—	
2	К 342	Подвеска закладная	—	—	—	—	3	
3	К 236	Профиль монтажный, L = 200	2	2	2	2	2	
4	М 10 х 25	Болт ГОСТ 7798-70*	1	1	1	1	1	
5	М 10	Гайка ГОСТ 5915-70	1	1	1	1	1	
6	10	Шайба ГОСТ 11371-78	2	2	2	2	2	

Нач.отд.	Лигерман	
Гл.спец.	Чернышев	
Н.контр.	Чернышев	
Гл.констр.	Буре	
Инж.	Жарова	
Констр.	Шумова	

7.407-4.2

Конструкция кабельная поворотная с подвесками для каналов глубиной 450 мм.

Стадия	Лист	Листов
Р	45	

ВНИПИ ТЯЖПРОМЭЛЕКТРОПРОЕКТ ИМЕНИ Ф.Б.ЯКУБОВСКОГО МОСКВА

Инв.№ подл. | Подп. и дата | Взам.инв.№

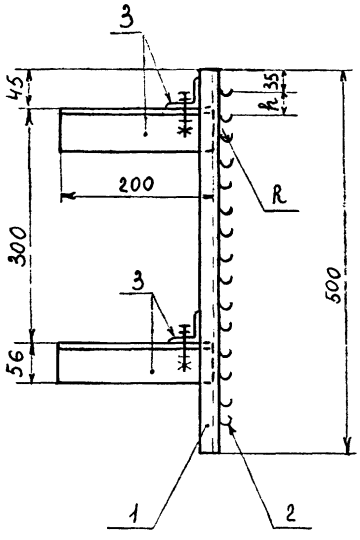

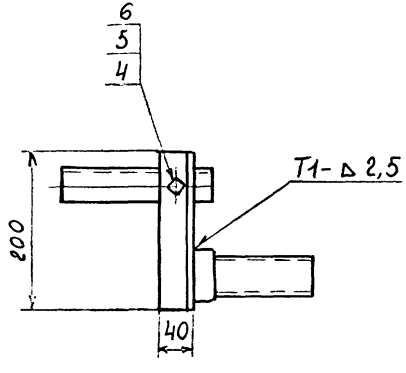

Исполнение	Размеры, мм		Масса, кг
	h	R	
1	30	10	2,7
2	60	10	2,5
3	60	18	2,7
4	90	18	2,6
5	120	25	2,6

В деталях поз. 3 места соприкосновений зачистить до металлического блеска

Поз.	Обозначение или тип изделия	Наименование	Количество на испол.					Примечание
			1	2	3	4	5	
1	К 347	Профиль монтажный (швеллер)	1	1	1	1	1	
2	К 340	Подвеска закладная	15	8	—	—	—	Изделия ГЭМ
2	К 341	Подвеска закладная	—	—	8	5	—	
2	К 342	Подвеска закладная	—	—	—	—	4	
3	К 236	Профиль монтажный, L=200	4	4	4	4	4	
4	М10х25	Болт ГОСТ 7798-70*	2	2	2	2	2	
5	М10	Гайка ГОСТ 5915-70	2	2	2	2	2	
6	10	Шайба ГОСТ 11371-78	4	4	4	4	4	

Нач.отд	Лигерман	
Гл.спец.	Чернышев	
Н.контр.	Чернышев	
Гл.констр.	Буре	
Инж.	Жарова	
Констр.	Шумова	

7.407-4.2

Конструкция кабельная поворотная с подвесками для каналов глубиной 600 мм

Стадия	Лист	Листов
Р	46	

ВНИПИ ТЯЖПРОМЭЛЕКТРОПРОЕКТ имени Ф.Б. ЯКУБОВСКОГО МОСКВА

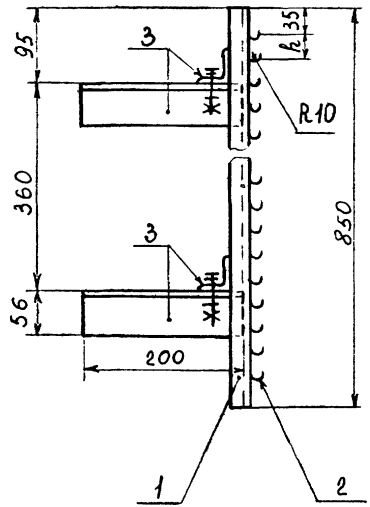

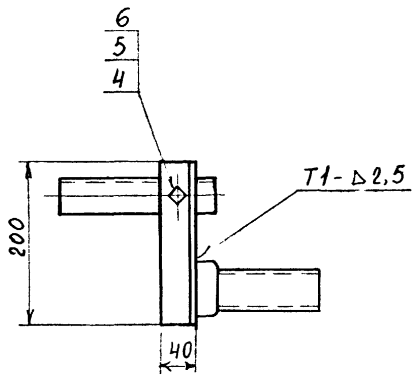

Исполнение	Размеры, мм		Масса, кг
	h	R	
1	30	10	3,2
2	60	10	3,0
3	60	18	3,2
4	90	18	3,0
5	120	25	3,1

В деталях поз. 3 места соприкосновений зачистить до металлического блеска

Поз	Обозначение или тип изделия	Наименование	Количество на испол. 1	2	3	4	5	Примечание
1	К 347	Профиль монтажный (швеллер)	1	1	1	1	1	
2	К 340	Подвеска закладная	27	14	—	—	—	Изделия ГЭМ
2	К 341	Подвеска закладная	—	—	14	9	—	
2	К 342	Подвеска закладная	—	—	—	—	7	
3	К 236	Профиль монтажный, L = 200	4	4	4	4	4	
4	М10х25	Болт ГОСТ 7798-70*	2	2	2	2	2	
5	М10	Гайка ГОСТ 5915-70	2	2	2	2	2	
6	10	Шайба ГОСТ 11371-78	4	4	4	4	4	

Нач.отд	Лигерман	
Гл.спец.	Чернышев	
Н.контр.	Чернышев	
Гл.констр.	Буре	
Инж.	Жадрова	
Констр.	Шумилов	

7.407-4.2

Конструкция кабельная поворотная с подвесками для каналов глубиной 900 мм

Стадия	Лист	Листов
Р	47	

ВНИПИ ТАЖПРОМЭЛЕКТРОПРОЕКТ имени Ф.Б.ЯКУБОВСКОГО МОСКВА

Инв.№ подл. | Подп. и дата | Взам.инв.№

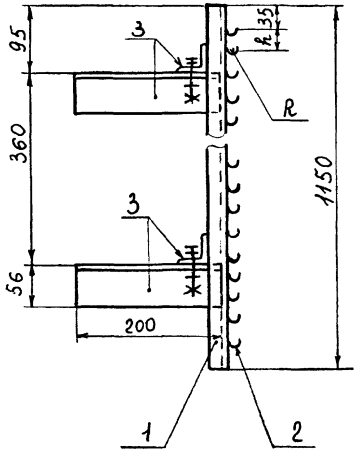

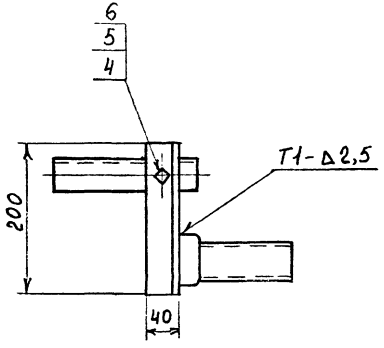

Исполнение	Размеры, мм		Масса, кг
	h	R	
1	30	10	3,7
2	60	10	3,3
3	60	18	3,6
4	90	18	3,4
5	120	25	3,6

В деталях поз. 3 места соприкосновений зачистить до металлического блеска

Поз.	Обозначение или тип изделия	Наименование	Количество на исполн. 1	2	3	4	5	Примечание
1	К 347	Профиль монтажный (швеллер)	1	1	1	1	1	
2	К 340	Подвеска закладная	37	19	—	—	—	Изделия ГЭМ
2	К 341	Подвеска закладная	—	—	19	13	—	
2	К 342	Подвеска закладная	—	—	—	—	10	
3	К 236	Профиль монтажный, L=200	4	4	4	4	4	
4	М10х25	Болт ГОСТ 7798-70*	2	2	2	2	2	
5	М10	Гайка ГОСТ 5915-70	2	2	2	2	2	
6	10	Шайба ГОСТ 11371-78	4	4	4	4	4	

Нач.отд	Лигерман	
Гл.спец.	Чернышев	
Н.контр.	Чернышев	
Гл.констр.	Буре	
Инж.	Жарова	
Констр.	Шумова	

7.407-4.2

Конструкция кабельная одиночная с подвесками для каналов глубиной 1200 мм

Стадия	Лист	Листов
Р	48	

ВНИПИ ТЯЖПРОМЭЛЕКТРОПРОЕКТ имени Ф.Б.ЯКУБОВСКОГО МОСКВА

I

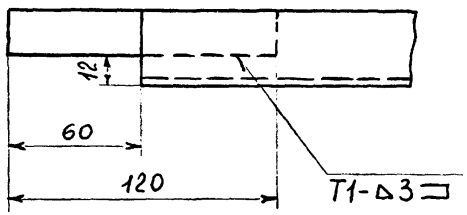

А-А

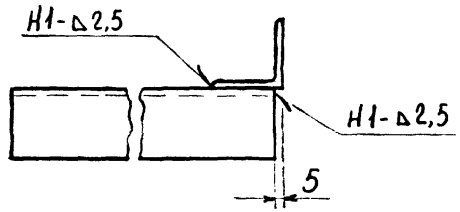

II

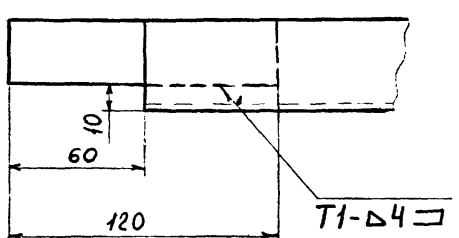

Вид Б

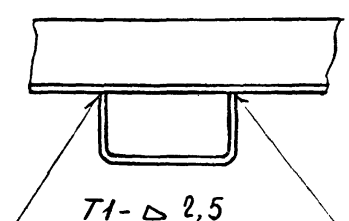

Сборку производить по ГОСТ 5264-69

Нач.отд.	Лигерман		
Гл.спец.	Чернышев		
Н.контр.	Чернышев		
Гл.констр.	Буре		
Инж.	Жарова		
Констр.	Шумова		

7.407-4.2

Узлы и разрезы.

Стадия	Лист	Листов
Р	49	

ЦНИПИ ТЯЖПРОМЭЛЕКТРОПРОЕКТ имени Ф.Б.ЯКУБОВСКОГО МОСКВА

Инв.№ подл. | Подп. и дата | Взам.инв.№

gost.e-ecolog.ru