ТИПОВОЙ ПРОЕКТ

815-45.86

ЖИЖЕСБОРНИК ЕМКОСТЬЮ 50 $м^3$

Пояснительная записка Архитектурно-строительные решения

АЛЬБОМ I

КФ ЦИТП инв 21872-01

				Привязан	
Инв №					

21872-01

gost.e-ecolog.ru

ТИПОВОЙ ПРОЕКТ

815-45.86

ЖИЖЕСБОРНИК ЕМКОСТЬЮ 50 м^3

СОСТАВ ПРОЕКТА

Альбом I Пояснительная записка. Архитектурно-строительные решения
Альбом II Строительные изделия (взт.п 815-47.86)
Альбом III Ведомости потребности в материалах
Альбом IV Сметы

АЛЬБОМ I

Разработан
институтом Гипронисельхоз

Главный инженер института В А Чернояров
Главный инженер проекта А А Кузнецов

Утвержден Госагропромом СССР,
приказ от 27 06 86 г №15-ЭГ
Введен в действие институтом
Гипронисельхоз, приказ от 23 09 86 г
№121-п

№21872-01

Привязан

Инв №

© КФ ЦИТП Госстроя СССР 1988 г

Содержание

Лист	Наименование	Стр.
	Содержание	2
ПЗ-1,2	Пояснительная записка	3
	Основной комплект рабочих чертежей марки АС	
1	Общие данные (начало)	5
2	Общие данные (продолжение)	6
3	Общие данные (продолжение)	7
4	Общие данные (окончание)	8
5	Днище Дм. Сборочный чертеж	9
6	Днище Дм. Схема армирования	10
7	Днище Дм. Сопряжение пакетов в углах	11
8	Днище Дм. Приямок ПЯМ	12
9	Схемы расположения панелей стеновых и плит перекрытия	13
10	Разрез А-А. Спецификация	14
11	Узел I,II,III. Сечение 2-2	15

21872-01
Копировал Шушакова Формат А3

Альбом I

Общая часть

Типовой проект „Мижесборник емкостью 50м³" разработан в соответствии с заданием N 70Т на переработку типового проекта N 815-26, утвержденного Главсельстройпроектом МСХ СССР 25.02.85г. и на основании плана типового проектирования на 1985 год тема 6,7,2.

Переработка типового проекта выполнена с целью возможности полного (без остатка) забора жижи из ёмкости, самовсасывающими мобильными средствами. Для этой цели сокращена высота ёмкости с увеличением ее площади, застройки.

Область применения проекта

1. Расчетная зимняя температура наружного воздуха минус 20°С, 30°С (основное решение) и 40°С.
2. Скоростной напор ветра для I географического района 0,26 кПа (27 кгс/м²).
3. Вес снегового покрова для III географического района 0,98 кПа (100 кгс/м²).
4. Рельеф территории-спокойный, грунтовые воды отсутствуют, грунты непучинистые, непросадочные со следующими нормативными характеристиками:
   нормативный угол внутреннего трения $У^н$=0,49 рад или 28°;
   нормативное удельное сцепление $С^н$=2кПа (0,02 кгс/см²);
   модуль деформации нескальных грунтов Е=14,7 мПа (150 кгс/см²);
   плотность грунта γ=1,8 т/м³;
   коэффициент безопасности по грунту Кг=1.
   Проект разработан без учёта сейсмических воздействий.

Технико-экономические показатели

N п/п	Наименование	Ед. изм.	Количество	
			По проекту	По аналогу 815-26
1	2	3	4	5
1	Мощность	т	50	50
2	Расчётный показатель	одна тонна хранимой жижи		
3	Строительный объём	м³	91,98	87,79
4	Площадь застройки	м²	29,67	21,9
5	Общая сметная стоимость	тыс.руб	3,73	4,91
6	То же, на расчетный показатель	руб.	74,46	98,20
7	Строительно-монтажных работ	"	3,73	4,91
8	Стоимость строительно-монтажных работ на 1 м² площади застройки	руб.	126,00	222,80
9	Трудозатраты построечные	чел.дн.	53,00	77,71
12	Расход основных строительных материалов:			
	цемента, приведённого к марке М400	т	10,60	—
	То же, на расчётный показатель	"	—	0,21
	сталь, приведённая к классу AI и С 38/23	"	3,37	—
	То же, на расчётный показатель	"	—	0,86
	Бетон и железобетон	м³	25,52	
	в том числе. монолитный	м³	16,14	
	сборный	"	9,38	
	Лесоматериалов, приведённых к круглому лесу	м³	0,26	—

Стоимостные показатели проекта-аналога пересчитаны в цены 1984 года по индексу К-1,18.

Технология производства

Мижесборник предназначен для сбора навозных стоков влажностью более 98% от животноводческих помещений и кратковременного хранения стоков.

Выгрузка навозных стоков предусматривается машинами для внесения жидких органических удобрений типа МЖТ грузоподъёмностью от 4 до 16т или РЖУ-3,6.

Ёмкость мижесборника при привязке должна быть рассчитана на 10 суток (6 суточное выдерживание-карантинирование и 3х-4х суточное обеззараживание с помощью химических реогентов

3

21872-01

				815-45.86-ПЗ
ГИП	Кузнецов		11.86	Пояснительная записка
Гл.спец.	Лурье			

Стадия	Лист	Листов
Р	1	2

ГИПРОНИСЕЛЬХОЗ

Копировал Шушакова Формат А3

Во избежание образования осадка необходимо производить своевременное перемешивание жижи насосами типа НЖН не реже одного раза в 6 дней и обязательно перед забором жижи.

В период эксплуатации заезд транспорта на покрытие не допускается. Временная нагрузка (1тс/м²) 9,8 кПа учитывает возможность установки на поверхности земли трактора Т-150К параллельно стене при расстоянии от нее до края колеса 0,5м.

Архитектурно-строительное решение

Жижесборник представляет собой заглубленную в землю ж.бетонную емкость в плане прямоугольной формы с люками для забора жижи и вентиляционными шахтами с дефлекторами для проветривания емкости.

Монолитное ж.бетонное днище, сборные ж.бетонные панели стеновые и плит перекрытия предусмотрены из бетона повышенной плотности класса В25, по водонепроницаемости W6. Днище на сульфатостойком цементе по ГОСТ 22266-76, панели стеновые и плиты перекрытия на портландцементе или шлакопортландцементе по ГОСТ 10178-76. В качестве крупного заполнителя применять фракционный щебень изверженных невыветрившихся пород (количество отмучиваемых частиц не более 0,5% по массе), в качестве мелкого заполнителя чистый песок с модулем крупности 2-2,5. В бетон армированных конструкций добавлять ингибиторы коррозии стали НН-ТБН (1,8+0,1% от массы цемента).

При привязке проекта необходимо учитывать возможность подъезда транспортных средств к жижесборнику, обеспечение обдува ветром вытяжных шахт и необходимость согласования места расположения жижесборника с органами санитарно-эпидемиологических служб. Жижесборники по взрывной опасности относятся к производствам категории-Е.

Основные положения по производству строительно-монтажных работ

Основные положения разработаны в соответствии с „Инструкцией по типовому проектированию (СН 227-82) с использованием действующих нормативных документов

Основные объемы земляных работ рекомендуется выполнять в летнее время и в соответствии со СНиП III-8-76.

При производстве земляных работ котлован должен быть защищен от попадания поверхностных вод с прилегающих территорий.

Сооружение жижесборника рекомендуется выполнять в следующей технологической последовательности:

отрывка котлована экскаватором, оборудованным обратной лопатой, с емкостью ковша 0,5м³; устройство бетонной подготовки; устройство монолитного железобетонного днища; монтаж сборных железобетонных панелей стеновых с последовательным замоноличиванием стыков бетоном; монтаж сборных железобетонных плит покрытия, колодцев смотровых и колонок вентиляционных; гидроизоляция стен двумя слоями мастики; обмазка плит покрытия битумом в 2 слоя; обратная засыпка пазух котлована с помощью бульдозера; засыпка грунтовых плит покрытия; уплотнение грунта пневматическими трамбовками.

Основным критерием при выборе монтажного крана является соответствие его технических параметров (грузоподъемности, вылета стрелы, высоты подъема крюка) весовым характеристикам монтируемых конструкций.

Монтаж сборных железобетонных панелей и плит покрытия выполнять с помощью автокрана типа МКА-16 грузоподъемностью 16тонн со стрелой длиною 15м при движении его по периметру котлована. Уплотнение бетона днища выполнять с помощью площадочного вибратора.

Производство строительно-монтажных работ, включая работы в зимних условиях, должно осуществляться в строгом соответствии с требованиями соответствующих глав третьей части III СНиП с соблюдением правил техники безопасности.

Испытание жижесборника на прочность и непроницаемость производится путем заполнения его водой до засыпки котлована при положительной температуре наружного воздуха. Пригодность жижесборника для эксплуатации определяется величиной потерь воды согласно СНиП 3.05.03-85.

Мероприятия по технике безопасности

При соблюдении техники безопасности необходимо руководствоваться:

- правилами по технике безопасности в животноводстве, утвержденными МСХ СССР и Президиума ЦК профсоюза рабочих и служащих сельского хозяйства и заготовок от 16 мая 1969 г.
- инструкцией по технике безопасности на животноводческих фермах и комплексах по выращиванию и откорму крупного рогатого скота, утвержденной МСХ СССР 25 мая 1977г.
- правилами по технике безопасной и противопожарной охране, изложенных в инструкциях по эксплуатации оборудования заводов-изготовителей.

Перед помещением жижесборника только в случае его ремонта необходимо выполнить проветривание его и проверку на отсутствие отравляющих и взрывоопасных газов.

21872-01 4

Альбом I

Ведомость рабочих чертежей основного комплекта марки АС

Лист	Наименование	Примечание
1	Общие данные (начало)	-
2	Общие данные (продолжение)	
3	Общие данные (продолжение)	
4	Общие данные (окончание)	
5	Днище Дм. Сборочный чертеж	
6	Днище Дм. Схема армирования	
7	Днище Дм. Сопряжение пакетов в углах	
8	Днище Дм. Приямок Пям.	
9	Схемы расположения панелей стеновых и	
	плит перекрытия	
10	Разрез А-А. Спецификация	
11	Узлы I, II, III. Сечение 2-2	

Ведомость основных комплектов рабочих чертежей

Обозначение	Наименование	Примечание
Т.п. АС	Архитектурно-строительные решения	Альбом I

Ведомость ссылочных и прилагаемых документов

Обозначение	Наименование	Примечание
	Ссылочные документы	
3.900-3 вып. 1/82, 2/82	Сборные железобетонные конструкции	
4/82 ч.1,2	емкостных сооружений для	
	водоснабжения и канализации	
1.442.1-2 вып.1	Плиты перекрытий железобетонные	
	ребристые высотой 400мм	
1.494-32	Зонты и дефлекторы вентиляционных	
	систем	
ГОСТ 3634-79	Люки чугунные для смотровых	
	колодцев	
ГОСТ 1839-80	Трубы и муфты асбестоцементные для	
	безнапорных трубопроводов	
	Технические условия	
ГОСТ 6482.1-79	Трубы железобетонные безнапорные.	
	Конструкции и размеры	
	Прилагаемые документы	
Т.п. АА.II	Строительные изделия	
Т.п. АА.III ВМ	Ведомости потребности в материалах	

Типовой проект разработан в соответствии с действующими нормами и правилами и предусматривает мероприятия, обеспечивающие взрывную, взрывопожарную и пожарную безопасность при эксплуатации здания

Главный инженер проекта А.А.Кузнецов

5

21872-01

Инв.№ подл. | Подпись и дата | Взам.инв.№

Привязан

Инв.№

815-45.86-АС

ГИП	Кузнецов		11.86
Нач.отд.	Висагузов		11.86
Н.контр.	Харламова		
Гл.конст.	Плешко		
Гл.спец.	Яковский		
Рук.гр.	Левинская		
Инжен.	Аабузова		

Жилсборник емкостью 50 м³

Стадия	Лист	Листов
Р	1	11

Общие данные (начало)

Гипрониисельхоз

Копировал Шушакова

Формат А3

Альбом I

Ведомость спецификаций

Лист	Наименование	Примечание
10	Спецификация элементов на жижесборник	

Ведомость объемов сборных бетонных и железобетонных конструкций по рабочим чертежам основного комплекта марки АС

	Наименование группы элементов конструкции	Код	Кол. м³	Примечание
	Архитектурно-строительные элементы			
	зданий и сооружений.	589421	9,40	
	Плиты перекрытий.	584221	2,85	
	Детали смотровых колодцев.	585521	0,25	
	Всего бетона и железобетона.		12,50	

Материалы на изготовление сборных бетонных и железобетонных конструкций учтены в ведомости потребности в материалах и отдельно не учитываются.

Общие указания

1. Общая часть

1.1. Комплект АС разработан на основании заданий: технологического, сантехнического и электротехнического.

1.2. Класс ответственности сооружения – III.

1.3. Категория производства по взрывной опасности – Е.

1.4. Степень огнестойкости сооружения – II.

1.5. Природно-климатические условия строительства приведены в пояснительной записке.

1.6. За условную отметку 0,000 принят уровень верха днища, что соответствует абсолютной отметке ☐

2. Основные расчетные положения и нагрузки

2.1. Конструкция емкости принята с гибкими угловыми стыками шпоночного типа и с жесткими соединениями панелей в уровне обвязочной балки в соответствии с рекомендациями серии 3.900-3, вып. 1/82, 2/82.

2.2. Временная нагрузка на поверхности земли от трактора Т-150К с прицепом МЖТ-10 сосредоточенная на одно колесо 37,2 кН (3,8 тс) или равномерно-распределенная 9,8 кПа (1 тс/м²) на глубине 0,7 м.

2.3. Расчет конструкций и подбор панелей стеновых произведен на следующее сочетание нагрузок:

1) в период гидравлического испытания – на давление воды и массу перекрытия без учета обратной засыпки котлована (расчетная схема 1);

2) в период эксплуатации – на активное боковое давление грунта обвалования и все нагрузки, указанные в таблице нагрузок (расчетная схема 2).

2.4. Панели стеновые работают по балочной схеме, опорные усилия передаются на балку обвязочную панели стеновой с распоркой в местах приварки плит перекрытия.

Согласовано ТХ Гуляев

Инв. № подл. | Подпись и дата | Взам. инв. №

Привязан

6

Инв. №

21372-01

			815-45.86 – АС
ГИП	Кузнецов		11.86
Нач. отд.	Высогузов		11.86
Н. контр.	Харламова		
Гл. конст.	Олешко		
Гл. спец.	Янковский		
Рук. гр.	Левинская		
Инжен.	Лабузова		

Жижесборник емкостью 50 м³

Стадия	Лист	Листов
Р	2	

Общие данные (продолжение)

ГИПРОНИСЕЛЬХОЗ

Копировал Шушакова

Формат А3

Альбом I

Расчетная схема 1

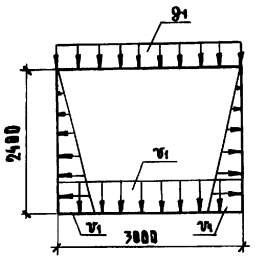

Расчетная схема 2

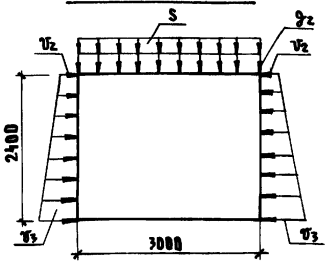

2.5. Днище железобетонного резервуара рассчитано на изгиб из своей плоскости, как плита на упругом основании, приближенным способом на действие реактивных усилий от заделки панелей и нагрузки от жидкости.

2.6. Заезд транспорта на перекрытие железобетонного резервуара проектом не предусмотрен.

Стадия	Наименование нагрузок	Обозначение	Нормат. нагр.	Коэф. перег.	Расч. нагр	Примечание
Испытание	Масса перекрытия железобетонного резервуара кПа (кгс/м²)	g_1	2,62 (267)	1,1	2,9 (294)	
	Давление воды, находящейся в емкости, кПа (кгс/м²)	γ_1	23,5 (2400,0)	1,0	23,5 (2400,0)	
Эксплуатация	Масса перекрытия железобетонного резервуара кПа (кгс/м²) с учетом грунтовой насыпи	g_2	14,9 (1527)	1,1	16,4 (1680,0)	Основной вариант
	Снеговая нагрузка, кПа (кгс/м²)	S	0,98 (100,0)	1,4	1,37 (140,0)	
	Давление грунта на стенку емкости (φ=28°, ρ=1,8т/м³) с учетом нагрузки от транспорта кН (кгс) на 1м от стены	γ_2	8,1 (820,0)	1,15	9,3 (943,0)	Основной вариант
		γ_3	23,5 (2400,0)	1,15	27,0 (2760)	

3. Мероприятия по антикоррозионной защите

3.1. Степень агрессивного воздействия навоза на железобетонные и бетонные конструкции из бетона повышенной плотности - среднеагрессивная.

3.2. Монолитные железобетонные конструкции днища, панели стеновые и плиты перекрытия выполнить из бетона повышенной плотности марки по водонепроницаемости W6.

3.3. В качестве вяжущего для бетона принять:
для панелей стеновых и плит перекрытия - портландцемент или шлакопортландцемент по ГОСТ 10178-76;
для днища - сульфатостойкий цемент по ГОСТ 22266-76.

3.4. В качестве крупного заполнителя для бетонных конструкций применять фракционированный щебень изверженных невыветрившихся пород (количество отмучиваемых частиц не более 0,5% по массе).

3.5. В качестве мелкого заполнителя применять чистый песок (отмучиваемых частиц не более 1,0% по массе) с модулем крупности 2-2,5.

Согласовано
ТО Яковлева

Инв.№ подл. | Подпись и дата | Взам. инв.№

Привязан

Инв.№

7

21872-01

815-45.86-АС

ГИП	Кузнецов		11.86
Нач.отд.	Висагузов		11.86
Н.контр.	Харламова		
Гл.конст.	Олешко		
Гл.спец.	Яковский		
Рук.гр.	Левинская		
Инжен.	Лабузова		

Железобетонный резервуар емкостью 50 м³

Общие данные (продолжение)

Стадия	Лист	Листов
Р	3	

ГИПРОНИСЕЛЬХОЗ

Копировал Шушакова

Формат А3

3.6. Вода для затворения бетонной смеси должна удовлетворять требованиям ГОСТ 23732-79.

3.7. Для обеспечения требуемой толщины защитного слоя бетона под арматуру следует устанавливать специальные прокладки из плотного цементно-песчаного раствора состава 1:2, асбестоцемента или из пластмассы.
Предусматривать стальные прокладки или фиксаторы, выходящие на поверхность бетона, не допускается.

3.8. Поверхности из монолитного железобетона, выходящие в навозосборник, необходимо „зажелезнить".

3.9. Защиту стен жижесборника по подготовленной поверхности выполнить двумя слоями битумно-латексно-кукерсольной мастики (ТУ-400-2-51-76) с армированием швов между панелями стеновыми полосками стеклосетки СС-1 (ТУ6-11-99-75) шириной 300 мм по двум слоям грунтовки из 30% раствора битума в бензине. Общая толщина покрытия 600 мкм.

4. Указания по производству работ

4.1 Работы по возведению жижесборника, в том числе в зимнее время, вести в соответствии с требованиями соответствующих глав третьей части СНиП „Руководства по комплексной защите железобетонных конструкций животноводческих и птицеводческих комплексов, ферм, зданий и сооружений от воздействия агрессивных сред" (ЦНИИЭП сельстрой, НИИЖБ, Гипронисельхоз, М., 1981).

4.2. Испытание жижесборника на водонепроницаемость производится после устройства перекрытия и балки обвязочной путем заполнения водой до низа перекрытия при положительной температуре наружного воздуха и до засыпки котлована в соответствии с требованиями СНиП 3.05.03-85 „Тепловые сети".

Инв. № подл. | Подпись и дата | Взам. инв. №

Привязан

8

21872.01

Инв. №

		815-45.86-АС	
ГИП	Кузнецов		II.86г.
Нач. отд.	Висагузов		II.86
Н. контр.	Харламова		
Гл. конст.	Олешко		
Гл. спец.	Янковский		
Рук. гр.	Левинская		
Инженер	Лабузова		
Жижесборник емкостью 50 м³		Стадия: Р	Лист: 4	Листов:
Общие данные (окончание)		ГИПРОНИСЕЛЬХОЗ		

Копировал Шушакова Формат А3

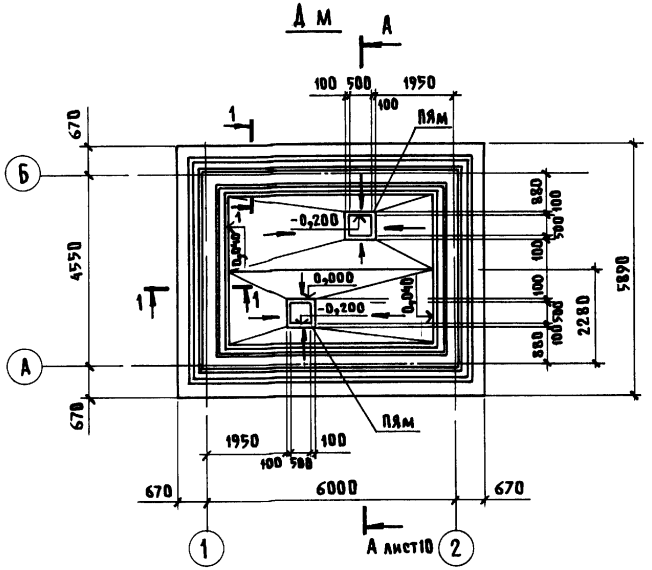

1-1

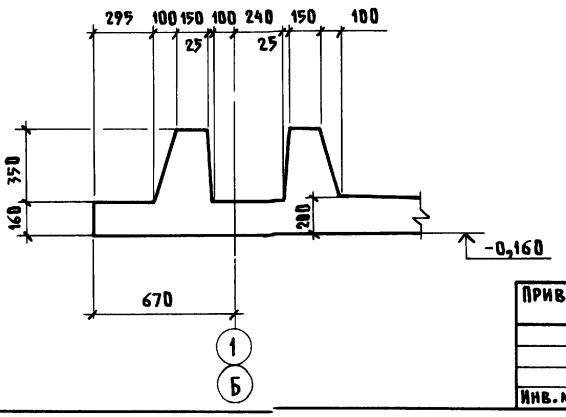

Спецификация элементов на днище Дм

Марка, поз.	Обозначение	Наименование	Кол.	Масса ед., кг	Примечание
2	КЖИ-С1.000-04	Сетка арматурная С6	2		
3	КЖИ-С1.000-06	С8	2		
4	Лист 6	С $\frac{\text{ВАIII-100}}{\text{ВАIII-100}}$ 2600×5850 $\frac{25}{50}$			
		ГОСТ 8478-81	3	120,7	
ПК1	КЖИ-ПК1.000	Пакет ПК1	4		
ПК3	КЖИ-ПК1.000	ПК3	2		
ПК4	КЖИ-ПК2.000	ПК4	2		
ПК5	КЖИ-ПК2.000	ПК5	2		
УН	Лист 6	Сопряжение пакетов			
		Угол наружный УН	4	4,2	
УВ	Лист 6	Сопряжение пакетов			
		Угол внутренний УВ	4	3,0	
1	Лист 6	ФВАI ГОСТ 5781-82, ℓ=660	129	0,3	
ПЯм	Лист 8	Приямок ПЯм	2		
		Материалы			
		Бетон класса В25, W6	9,8		м³

1. Требования к бетону см. п.3.3 лист 3.
2. Армирование днища см. лист 6.

9

21872-01

815-45 86-АС

ГИП	Кузнецов		11.86г.	
Нач.отд	Висагузов		11.86	Жижесборник емкостью 50м³
Н.контр.	Харламова			
Гл.конст	Олешко			
Гл.спец.	Янковский			Днище Дм. Сборочный чертеж
Рук.гр.	Левинская			
Инженер.	Коноткина			

Стадия	Лист	Листов
Р	5	

ГИПРОНИСЕЛЬХОЗ

Привязан

Инв.N

Инв.№подл. | Подпись и дата | Взам.инв.№

Копировал Шушакова

Формат А3

Альбом I

Раскладка нижних сеток

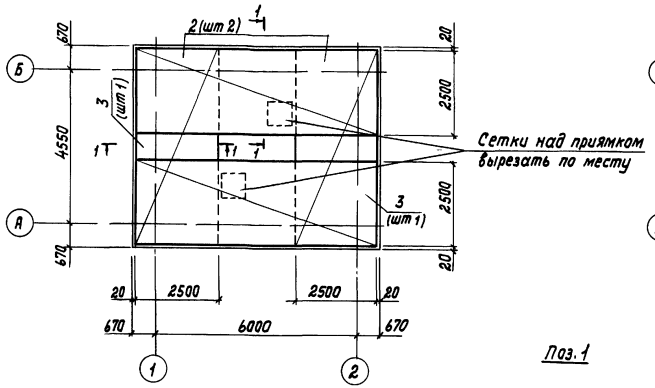

Раскладка верхних сеток и пакетов

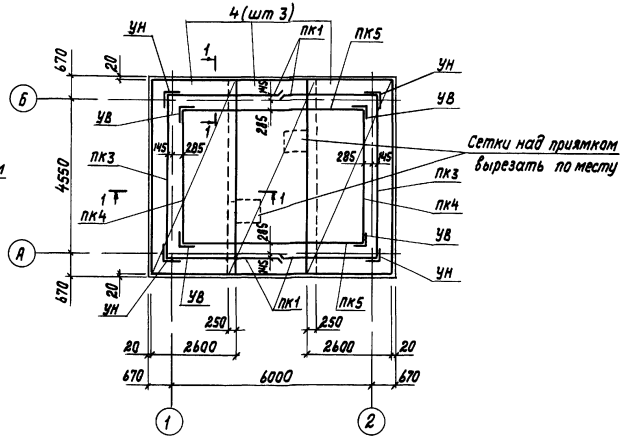

Поз.1

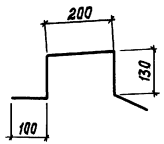

1-1

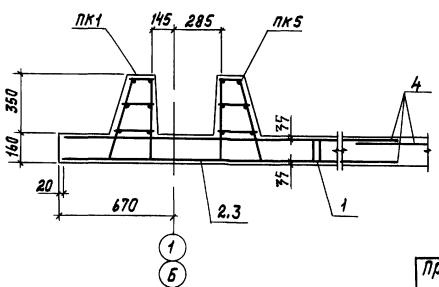

Положение верхних сеток обеспечивается установкой фиксаторов поз.1 количество их должно составить 3 шт на 1м²

10

21872-01

				815-45 86-АС	
Привязан	ГИП	Кузнецов	11.86		
	Нач отд	Вислогузов	11.86	Жижесборник емкостью 50м³	Стадия: Р; Лист: 6; Листов:
	Н контр	Харлатова			
	Гл констр	Олешко			
	Гл спец	Янковский		Днище Дм Схема армирования	ГИПРОНИСЕЛЬХОЗ
	Рук гр	Левинская			
Инв.N	Инженер	Кокоткина			

Инв.N подл | Подпись и дата | Взам инв.N

Формат А3

Сопряжение пакетов в углах

УН (наружном)

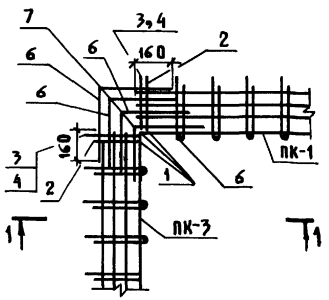

УВ (внутреннем)

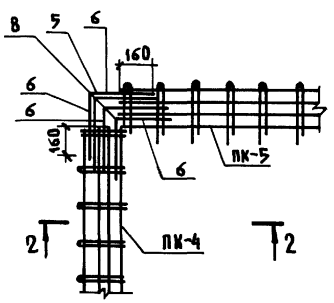

1 – 1

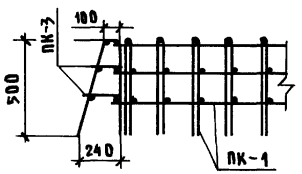

2 – 2

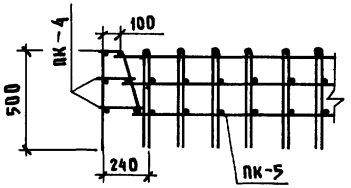

Ведомость деталей

Поз.	Эскиз
2	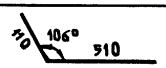
6	
7	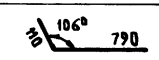

Стык пакетов в плане

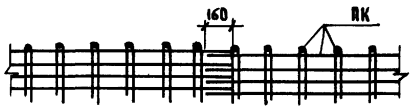

Спецификация арматуры сопряжения пакетов в углах

Формат	Зона	Поз.	Обозначение	Наименование	Кол.	Примечание
				УН		
				Детали		
БЧ		1	-001	Ф12AIII ГОСТ 5781-82 ℓ=500	3	0,4 кг
БЧ		2*	-002	ФВAI ГОСТ 5781-82 ℓ=620	2	0,2 кг
БЧ		3	-01	ℓ=170	2	0,1 кг
БЧ		4	-02	ℓ=210	2	0,1 кг
БЧ		6*	-03	ℓ=720	6	0,3 кг
БЧ		7*	-04	ℓ=900	1	0,4 кг
				УВ		
				Детали		
БЧ		5	-003	Ф16AIII ГОСТ 5781-82 ℓ=500	1	0,8 кг
БЧ		6*	-001-03	ФВAI ГОСТ 5781-82 ℓ=720	6	0,3 кг
БЧ		7*	-04	ℓ=900	1	0,4 кг

* Поз. 2,6,7 – см. ведомость деталей

Ведомость расхода стали на элемент, кг

Марка элемента	Изделия арматурные									Всего	Общий расход
	Арматура класса										
	Вр-1		A-I		A-III						
	ГОСТ 6727-80		ГОСТ 5781-82								
	Ф3	Итого	Ф8	Итого	Ф8	Ф10	Ф12	Ф16	Итого		
Дм	37,2	37,2	217,2	217,2	360,9	526,4	50,7	74,9	1009,9	1264,3	1264,3

11

21872-01

				815-45 86-АС	
ГИП	Кузнецов		11.86		
Нач.отд.	Висалогузов		11.86	Жиневсборник емкостью 50 м³	Стадия: Р; Лист: 7; Листов:
Н.контр.	Харламова				
Гл.конст.	Олешко				
Гл.спец.	Янковский			Днище Дм. Сопряжение пакетов в углах	Гипронисельхоз
Рук.гр	Левинская				
Инжен.	Ковоткина				

Привязан

Инв. N

Копировал Шушакова

Формат А3

Инв. N подл. | Подпись и дата | Взам. инв. N

План приямка

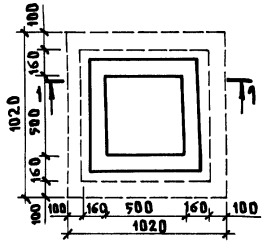

1-1

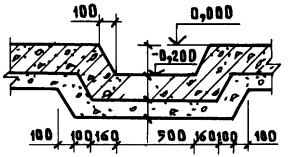

Спецификация элементов приямка

Формат	Зона	Поз.	Обозначение	Наименование	Кол.	Примечание
				Сборочные единицы		
БЧ		1	Лист 8	С 5Вр1-100 5Вр1-100 850×1950		
				ГОСТ 8478-81	2	5,0 кг
БЧ		2	Лист 8	С 5Вр1-100 5Вр1-100 850×1250		
				ГОСТ 8478-81	2	3,5 кг
БЧ		3	Лист 8	С 5Вр1-100 5Вр1-100 850×650		
				ГОСТ 8478-81	1	1,6 кг

Армирование приямка

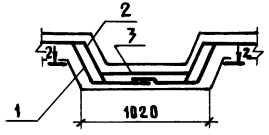

2-2

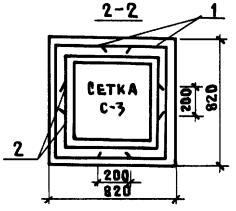

Схема гиба сетки-1



Линия реза

Раскрой сетки-1



1. Защитный слой бетона принять 20 мм

Схема гиба сетки-2

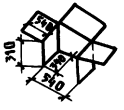

Раскрой сетки-2

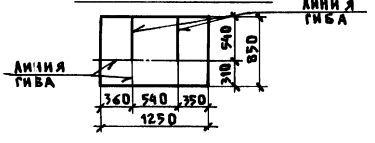

Привязан

12

21872-01

Инв. №

ГИП	Кузнецов		11.86
Нач. отд.	Висавгузов		11.86
Н. контр.	Харламова		
Гл. конст.	Олейко		
Гл. спец	Янковский		
Рук. гр.	Лебинская		
Инжен.	Самарина		

815-45 86- АС

Жижесборник емкостью 50 м³

Стадия	Лист	Листов
Р	8	

Днище Ам. Приямок Пям.

ГИПРОНИИСЕЛЬХОЗ

Копировал Шушакова

Формат А3

Инв. № подл. | Подпись и дата | Взам. инв. №

Альбом I

Схема расположения панелей стеновых

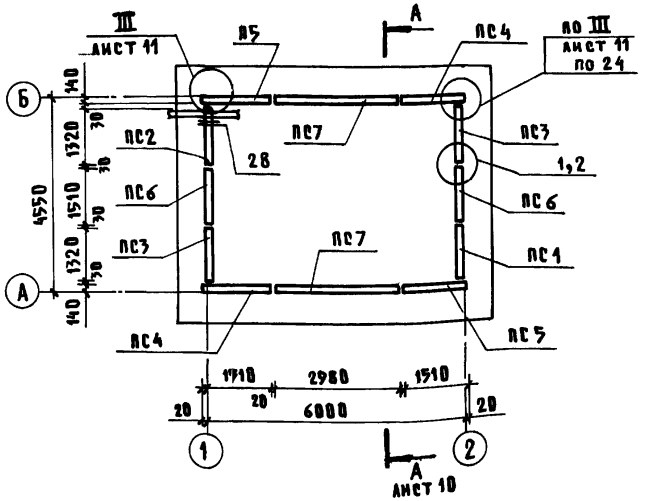

Колонка вентиляционная

Общий вид

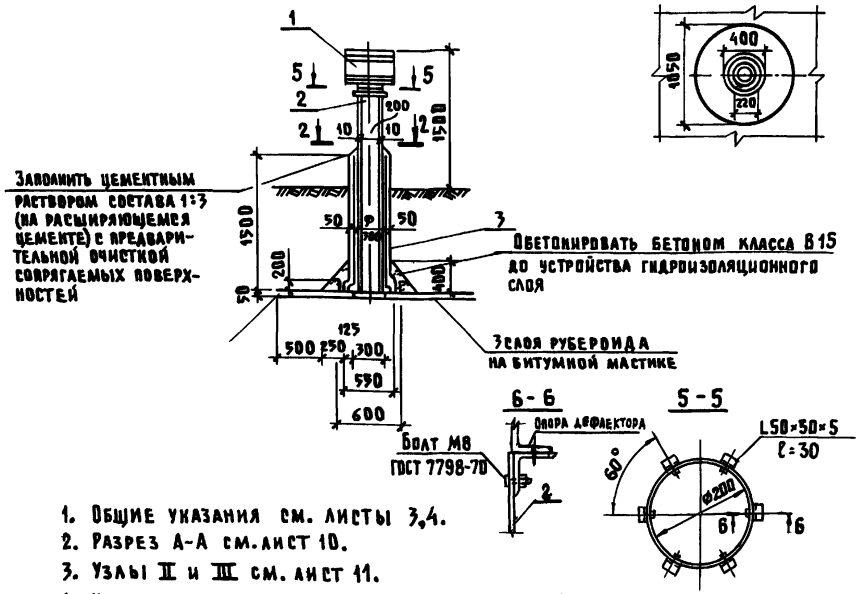

Схема расположения плит перекрытия

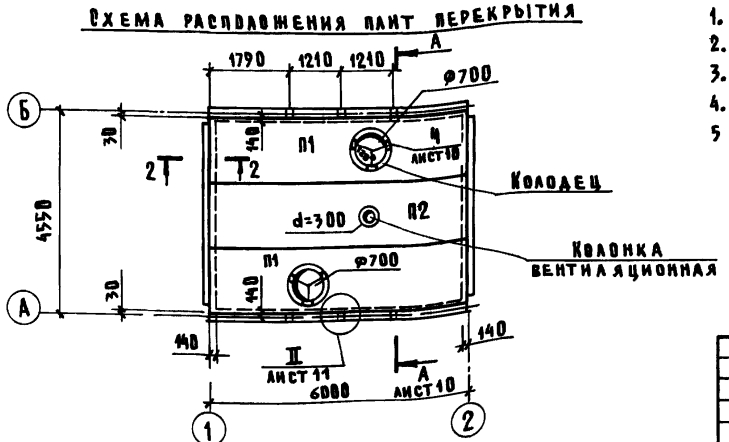

1. Общие указания см. листы 3,4.
2. Разрез А-А см. лист 10.
3. Узлы II и III см. лист 11.
4. Узлы приняты по серии 3.900-3 вып. 2/82.
5. Швы между плитами перекрытия зачеканить бетоном класса В25 на мелком заполнителе.

13

21872-01

				815-45 86-АС
ГИП	Кузнецов		11 86	
Нач.отд.	Вислогузов		11 86	
Н.контр	Харламова			
Гл конст	Олешко			
Гл.спец.	Янковский			
Рук.гр.	Левинская			
Ст.инж.	Портнова			

Привязан

Инв.N

Жижесборник емкостью 50м3

Схемы расположения панелей стеновых и плит перекрытия

Стадия	Лист	Листов
Р	9	

ГИПРОНИСЕЛЬХОЗ

Копировал Шушакова

Формат А3

Согласовано

ОВ	Нагинская
Гл.спец.	Ятанский

Инв.N подл. | Подпись и дата | Взам.инв.N

Засыпка грунтом
Битумная окраска в 2 слоя
Плиты покрытия

Разрез А-А

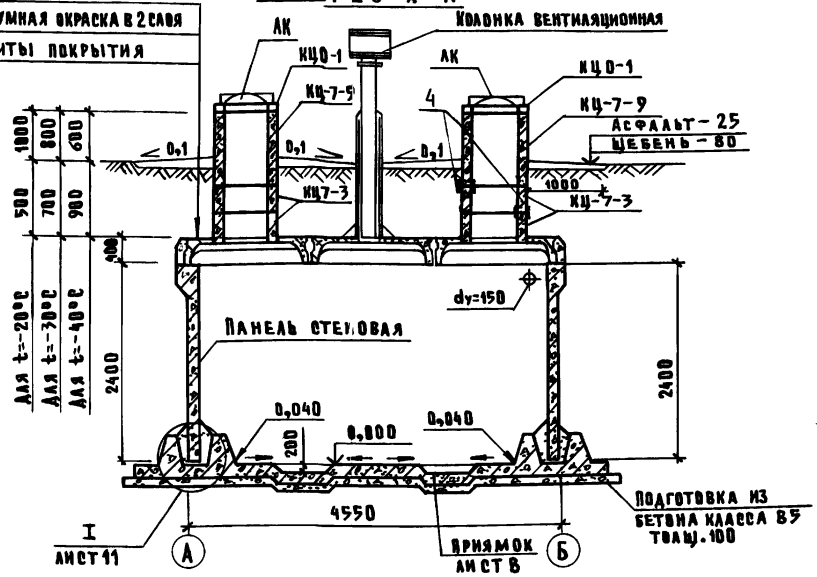

Спецификация элементов на жижесборник

Марка поз.	Обозначение	Наименование	Кол.	Масса ед., кг	Примечание
КЦО-1	3.900-3 вып.7 ч.1	Кольцо опорное КЦО-1	2	50,0	
КЦ-7-3	3.900-3 вып.7 ч.1	Кольцо стеновое КЦ-7-3	4	130	
КЦ-7-9	3.900-3 вып.7 ч.1	КЦ-7-9	2	380	
П1	КЖИ-2П1-6АIVт-П-1	Плита перекрытия			
		2П1-6АIVт-П-1	2	2400	
П2	КЖИ-2П1-6АIVт-П-2	2П1-6АIVт-П-2	1	2400	
		Панели стеновые			
ПС1	КЖИ-ПС1А^{а}-24-Б2.000	ПС1А^{а}-24-Б2	1		
ПС2	КЖИ-ПС1А^{а}-24-Б2^{а}	ПС1А^{а}-24-Б2^{а}	1		
ПС3	КЖИ-ПС1А^{а}-24-Б2.000	ПС1А^{б}-24-Б2	2		
ПС4	КЖИ-ПС1А^{а}-24-Б2.000	ПС1Б^{а}-24-Б2	2		
ПС5	КЖИ-ПС1А^{а}-24-Б2.000	ПС1Б^{б}-24-Б2	2		
ПС6	КЖИ-ПС1А^{а}-24-Б2	ПС1И-24-Б2	2		
ПС7	КЖИ-ПС1А^{а}-24-Б2^{а}	ПС1-24-Б2^{а}	2		
		Стальные элементы			
МС-1		Изделие закладное МС1	6		
МН-1	3.900-3 вып. 2/82	МН1	4		
НА-1		Лист Б-10×100×150 ГОСТ 19903-74 Вст3кп2 ГОСТ 535-79	6	1,2	
АК	ГОСТ 3634-79	Люк чугунный АК	2	65,0	
1	1.494-32 Д.00.000	Дефлектор колонки вентиляционной	1	8,0	
2	ГОСТ 1839-80	Труба асбестоцементная dy=200	1	51,0	
3	ГОСТ 6482.1-79	Труба бетонная dy=300	1	72,0	
4	Лист 9	Двутавр 10 ГОСТ 8239-72 Вст3кп2 ГОСТ 535-79 ℓ=100	12	1,0	

Марка поз.	Обозначение	Наименование	Кол.	Масса ед., кг	Примечание
		Узлы			
	3.900-3 вып. 2/82	Узел 1	8		
	3.900-3 вып. 2/82	Узел 2	8		
	3.900-3 вып. 2/82	Узел 24	4		
	3.900-3 вып. 2/82	Узел 28	1		
	Лист 11	Узел I	—		
	Лист 11	Узел II	6		
	Лист 11	Узел III	4		

Взам. инв. N | Подпись и дата | Инв. N подл.

Привязан

Инв. N

21872-01

ГИП	Кузнецов		11.86
Нач. отд.	Висавгузов		11.86
Н. контр.	Хараамова		
Гл. конст.	Олешко		
Гл. спец.	Янковский		
Рук. гр.	Левинская		
Ст. инж.	Портнова		

815-45.86-АС

Жижесборник емкостью 50 м³	Стадия	Лист	Листов
	Р	10	
Разрез А-А. Спецификация.	ГИПРОНИСЕЛЬХОЗ		

Копировал Шушакова

Формат А3

Альбом I

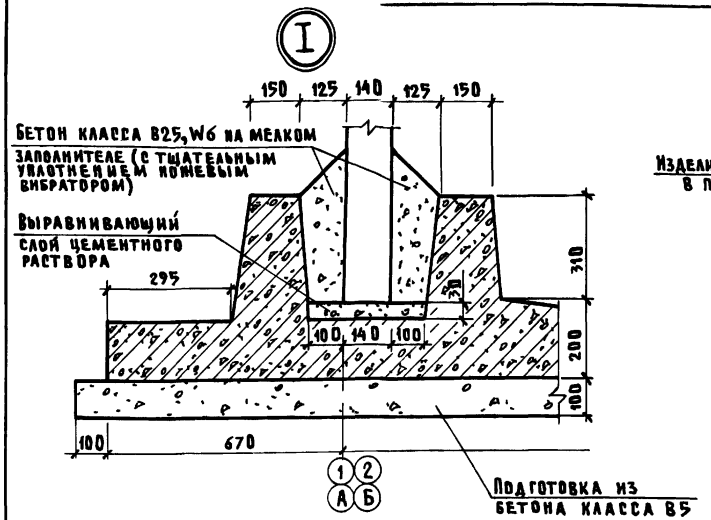

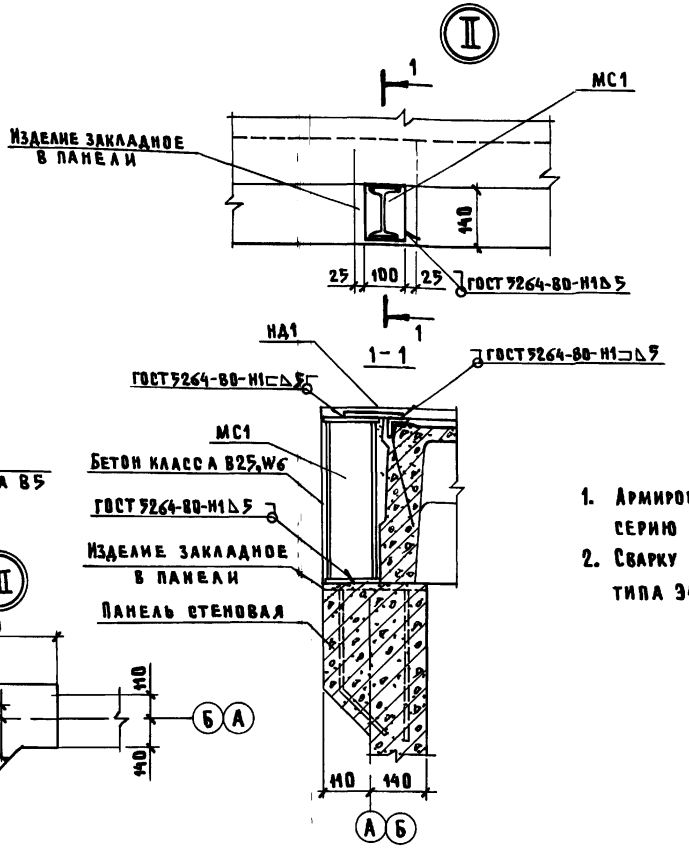

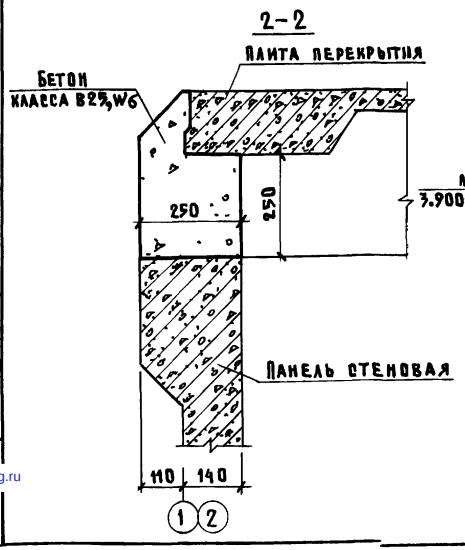

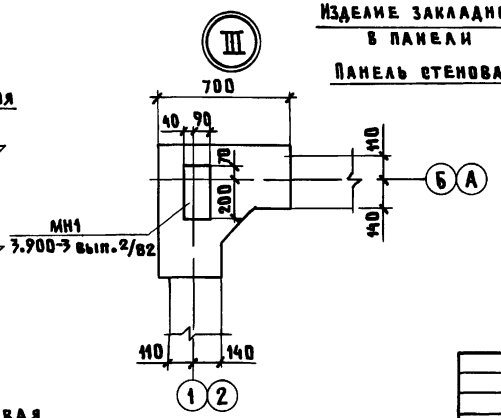

1. Армирование узла III см. серию 3.900-3 вып. 2/82 узел 31.
2. Сварку производить электродами типа Э42 ГОСТ 9467-75.

15

21872-01

				815-45.86-АС			
ГИП	Кузнецов		11.86	Жижесборник емкостью 50м³.	Стадия	Лист	Листов
Нач отд.	Вислогузов		11.86		Р	11	
Н.контр.	Харламова						
Гл.конст.	Олешко						
Гл.спец.	Ликовский						
Рук.гр.	Левинская			Узлы I,II,III. Сечение 2-2.	ГИПРОНИСЕЛЬХОЗ		
Ст.инж.	Грудинцова						

Привязан

Инв.№

Копировал Шушакова

Формат А3

Инв.№ | Подпись и дата | Взам.инв.№

gost.e-ecolog.ru