ГОСУДАРСТВЕННЫЙ КОМИТЕТ СОВЕТА МИНИСТРОВ СССР ПО ДЕЛАМ СТРОИТЕЛЬСТВА
(ГОССТРОЙ СССР)

ТИПОВЫЕ КОНСТРУКЦИИ И ДЕТАЛИ ЗДАНИЙ И СООРУЖЕНИЙ

СЕРИЯ 4.904-46

ЦИКЛОНЫ НИИОГАЗ ЦН-11
ДИАМЕТРАМИ 400, 500, 630, 800мм.

ВЫПУСК IV

СБОРНИКИ, КОЛЛЕКТОРЫ, УЛИТКИ

РАБОЧИЕ ЧЕРТЕЖИ

Инв. 10126-04
Цв. 3-65

ЦЕНТРАЛЬНЫЙ ИНСТИТУТ ТИПОВЫХ ПРОЕКТОВ
МОСКВА

gost.e-ecolog.ru

Госстрой СССР
Тбилисский филиал
ЦИТП
Типовой проект /серия/
№4-904-46
Заказ № 87
Цена 3 руб 65 коп
Тираж 200
Дата "17" 3 1967

ГОСУДАРСТВЕННЫЙ КОМИТЕТ СОВЕТА МИНИСТРОВ СССР ПО ДЕЛАМ СТРОИТЕЛЬСТВА
(ГОССТРОЙ СССР)

ТИПОВЫЕ КОНСТРУКЦИИ И ДЕТАЛИ ЗДАНИЙ И СООРУЖЕНИЙ

СЕРИЯ 4.904-46

ЦИКЛОНЫ НИИОГАЗ ЦН-11
ДИАМЕТРАМИ 400, 500, 630, 800мм.

ВЫПУСК IV

СБОРНИКИ, КОЛЛЕКТОРЫ, УЛИТКИ

РАБОЧИЕ ЧЕРТЕЖИ

РАЗРАБОТАНЫ
ПРОЕКТНЫМ ИНСТИТУТОМ
ПРОЕКТПРОМВЕНТИЛЯЦИЯ

УТВЕРЖДЕНЫ
И ВВЕДЕНЫ В ДЕЙСТВИЕ
ГЛАВПРОМСТРОЙПРОЕКТОМ
Госстроя СССР
от 12 марта 1969г приказ № 2

ЦЕНТРАЛЬНЫЙ ИНСТИТУТ ТИПОВЫХ ПРОЕКТОВ
МОСКВА

Содержание альбома

№ п/п.	Наименование	№ листа	№ стр.
1	Титульный лист	-	1
2	Содержание альбома	1	2
3	Пояснительная записка	2	3
4	Сборник с верхним отводом. 1СБВ. Общий вид	3	4
5	Сборник. 1СБВ-01. Узел	4	5
6	Детали.	5	6
7	Детали.	6	7
8	Сборник с верхним отводом. 2СБВ. Общий вид	7	8
9	Сборник. 2СБВ-01. Узел.	8	9
10	Детали.	9	10
11	Детали.	10	11
12	Сборник с верхним отводом. 3СБВ. Общий вид.	11	12
13	Сборник 3СБВ-01. Узел	12	13
14	Детали.	13	14
15	Сборник с верхним отводом 4СБВ. Общий вид.	14	15
16	Сборник. 4СБВ-01. Узел.	15	16
17	Детали.	16	17
18	Детали.	17	18
19	Сборник с боковым отводом. 1СББ. Общий вид Сборник с боковым отводом 2СББ. Общий вид	18	19
20	Сборник. 1СББ-01. Узел.	19	20
21	Детали	20	21
22	Патрубок 1СББ-02. Узел. Деталь. Патрубок 2СББ-02. Узел. Деталь.	21	22
23	Сборник. 2СБВ-01. Узел	22	23
24	Детали	23	24
25	Сборник с боковым отводом. 3СББ. Общий вид. Сборник с боковым отводом. 4СББ. Общий вид.	24	25
26	Сборник. 3СББ-01. Узел	25	26
27	Детали.	26	27
28	Сборник. 4СББ-01Узел	27	28
29	Патрубок. 3СББ-02. Узел. Деталь. Патрубок. 4СББ-02. Узел. Деталь.	28	29
30	Коллектор 1К. Общий вид. Детали.	29	30
31	Коллектор 2К. Общий вид. Детали.	30	31
32	Коллектор 3К. Общий вид.	31	32
33	Детали.	32	33
34	Коллектор. 4К. Общий вид.	33	34
35	Детали	34	35
36	Патрубок П1. Общий вид. Патрубок П2. Общий вид.	35	36
37	Фланец. П1-01. Узел. Деталь. Фланец. П2-01. Узел. Деталь.	36	37
38	Патрубок П3. Общий вид. Патрубок П4. Общий вид	37	38
39	Фланец. П3-01. Узел. Деталь. Фланец П4-01. Узел. Деталь.	38	39
40	Улитка правая 2УП. Общий вид. Улитка правая 1УП. Общий вид.	39	40
41	Детали	40	41
42	Детали.	41	42
43	Улитка правая. 3УП. Общий вид.	42	43
44	Детали.	43	44
45	Улитка. правая 4УП. Общий вид.	44	45
46	Детали.	45	46

Институт Теплоэлектропроект. Москва

ТД 1989 Дымососы ВДН(ОД) ЦН-11 диаметрами 400; 500; 630; 800 мм. Содержание альбома.

Серия 4.904-46 Выпуск 1 Лист 1

Пояснительная записка

Серия 4.904-46 „Циклоны НИИОГАЗ ЦН-11" состоит из следующих выпусков:

Выпуск I. Указания по применению и компоновка циклонов.

Выпуск II. Циклоны.

Выпуск III. Бункеры и затворы.

Выпуск IV. Сборники, коллекторы, улитки.

Выпуск V. Постаменты.

В настоящем выпуске IV даны рабочие чертежи сборников, коллекторов, улиток.

Сборники.

Сборники предназначены для равномерного отвода воздуха от циклонов при их групповой установке.

В данном альбоме представлены сборники четырех типоразмеров.

Каждый типоразмер имеет два исполнения:

- сборник с верхним отводом - условное обозначение (1СБВ ÷ 4СБВ)
- сборник с боковым отводом - условное обозначение (1СББ ÷ 4СББ)

Сборник с верхним отводом представляет собой коробку с ребрами жесткости, сваренную из листовой стали. Верхняя часть сборника выполнена в виде перехода с круглым фланцем. Для очистки сборника от пыли предусмотрен люк.

Сборник с боковым отводом представляет собой сварную коробку с наклонным верхом и с боковым съёмным патрубком, который предназначен для очистки сборника. В дне сборника предусмотрены четыре отверстия для присоединения к циклонам.

Сборник устанавливается на опорные кольца, расположенные на выхлопных трубах циклонов.

Для удобства монтажа к сборнику приварены два ушка.

Коллекторы предназначены для подвода воздуха к циклонам при их групповой установке по 4 шт.

Коллекторы даны четырех типоразмеров и имеют условное обозначение 1К ÷ 4К. Коллектор представляет собой сварную конструкцию с тремя отверстиями для подсоединения к циклонам.

Улитки.

Улитки предназначены для отвода воздуха от одиночного циклона. Улитки разработаны только правого исполнения.

В выпуске предусмотрены четыре типоразмера улиток с условным обозначением 1УП ÷ 4УП.

Улитка представляет собой сварную конструкцию, боковая стенка которой свернута по спирали. Улитка устанавливается на опорное кольцо выхлопной трубы циклона.

Технические требования.

1. Все сварные швы должны быть герметичными.
2. Наружные поверхности сборников, коллекторов, улиток грунтовать.
3. Коллекторы не должны иметь перекосов, их внутренние поверхности должны быть без вмятин, заусенцев и наплывов от сварки.

Институт Проектпромстальконструкция г. Москва

ГИП		Зам. директора	
Нач. отд.		Гл. инж.	
Нач. сект.		Гл. конструктор	
Конструктор		Нач. отд. механизации	
		Гл. инженер	

ТД	Циклоны НИИОГАЗ ЦН-11 диаметрами 400, 500, 630, 800 мм.		Серия 4.904-46
1969	Пояснительная записка		Выпуск IV, Лист 1

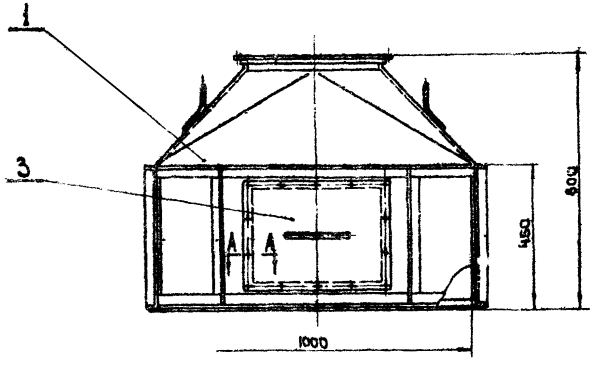

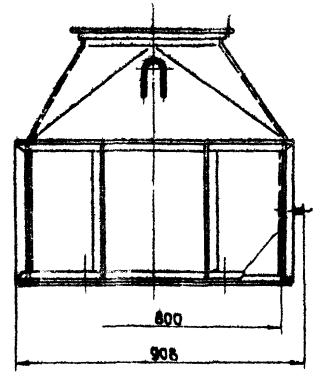

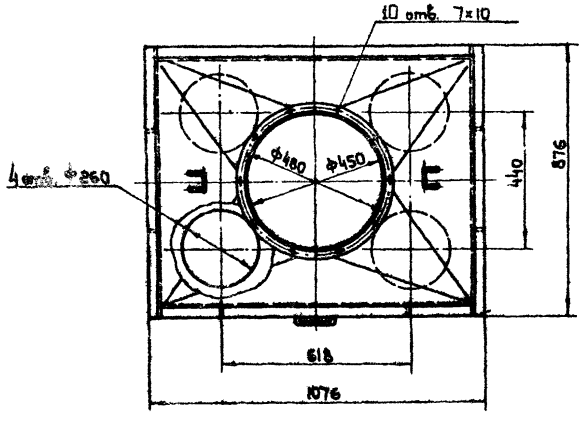

А-А

м 1:1

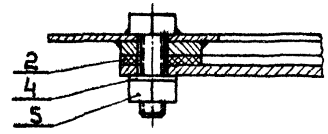

Общий вес ~ 89

Поз.	Обозначение	Наименование	Кол	Материал	Вес: Шт.	Вес: Общ.	Примеч.
5	ГОСТ 5915-6Е	Гайка М10	14	Ст. 3	0,011	0,154	
4	ГОСТ 11371-65	Шайба 10	14	Ст. 3	0,004	0,056	
3	1Б-02	Крышка	1	Сварка	4,0	4,0	Выпуск II лист 5
2	1СВВ-0001	Прокладка 25×1540; S=3	1	Резина-пластина ЗМ-А-М ГОСТ 7338-65	0,16	0,16	б/черт.
1	1СВВ-01	Сборник	1	Сварка	84,5	84,5	Лист 4

Спецификация

ТП	Циклоны НИИОГАЗ ЦН-11 диаметрами 400, 500, 630, 800 мм.	Серия 4.904-46	
1969	Сборник с верхним отводом. 1СВВ. Общий вид.	Выпуск II	Лист 3

м 1:10

Институт Проектпромвентиляция г. Москва

Зам. директора Журавлев; Гл. конструктор Касаи; Нач. отдела Бендерман; Гл. инж. пр-та Зеликман; Составлено Нач. ект. ра т. Гаврилова пр. т. Ягуда; Рук. группы Долгова; Контрол. Контрактор; Гл. рыкин

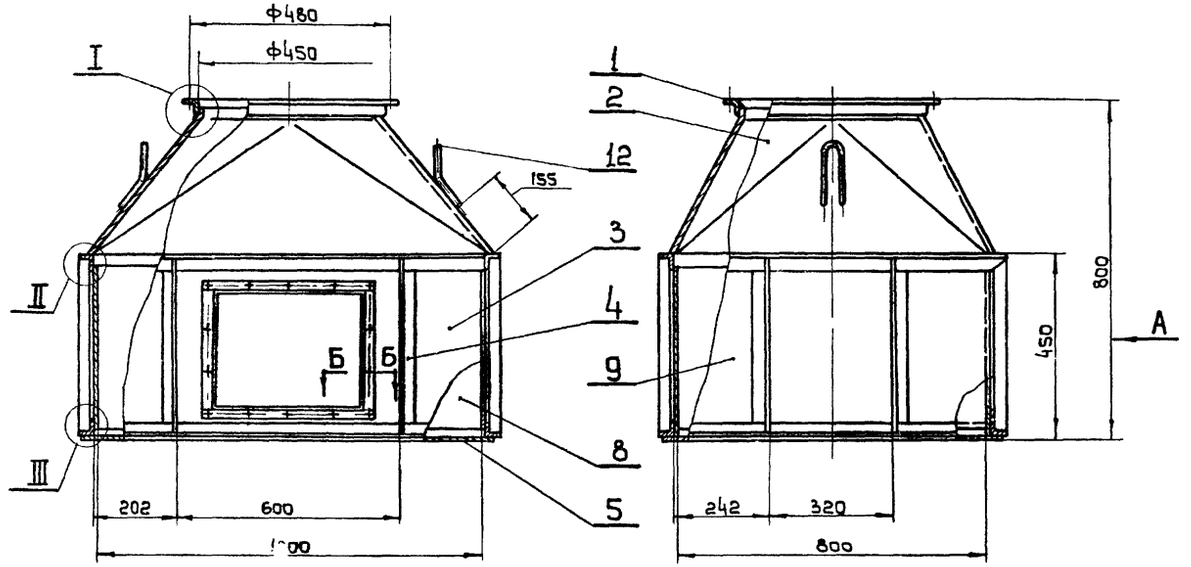

Вид А
рамка
м1:5

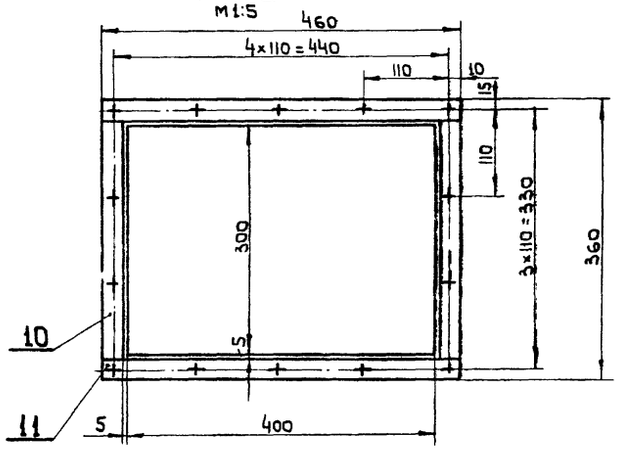

Примечания.

1. Сварку производить электродом Э-42, ГОСТ 9467-60, по контуру прилегания деталей сплошным швом. Катет шва равен наименьшей толщине свариваемых деталей.
2. Дно поз 5 приварить к сборнику при монтаже циклонов.

Общий вес ~ 84,5

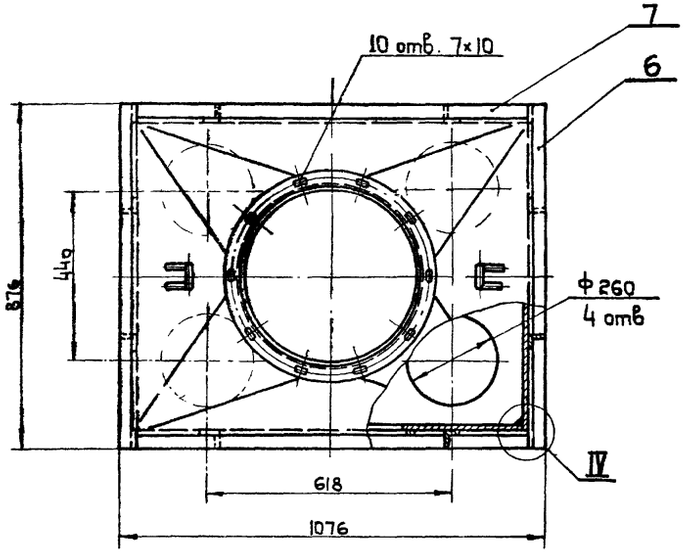

Б-Б
м1:1

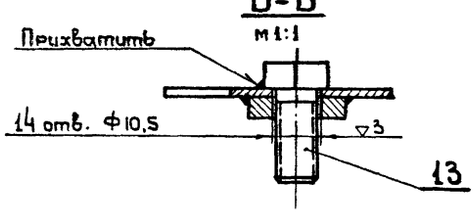

I
м1:2

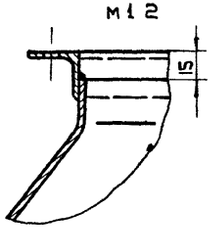

II
м1:2

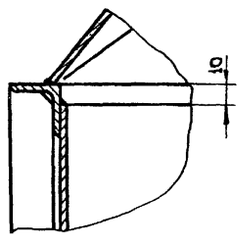

III
м1:2

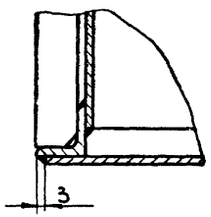

IV
м1:2

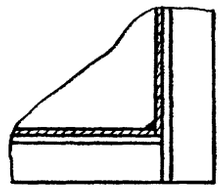

Поз	Обозначение	Наименование	Кол.	Материал	Вес 1 шт.	Вес Общ.	Примеч.
13	ГОСТ 7798-62	Болт М10×30	14	Ст.3	0,03	0,42	
12	ЦН-11-400 П-14	Ушко	2	Ст.3	0,33	0,66	Выпуск II лист 6
11	4СБВ-01/11	Полоса 5×25 ГОСТ 103-57 L=460	2	Ст.3	0,45	0,90	б/черт.
10	4СБВ-01/10	Полоса 5×25 ГОСТ 103-57 L=310	2	Ст.3	0,3	0,6	б/черт.
9	1СБВ-01/9	Лист 430×804 S=2	2	Ст.3	5,4	10,8	б/черт.
8	1СБВ-01/8	Лист 430×1000 S=2	1	Ст.3	6,75	6,75	б/черт.
7	1СБВ-01/7	Уг. равн. 36×36×4 ГОСТ 8509-57; L=1004	4	Ст.3	2,17	8,68	б/черт.
6	1СБВ-01/6	Уголок	4	Ст.3	1,86	7,44	Лист 6
5	1СБВ-01/5	Дно	1	Ст.3	16,8	16,8	Лист 6
4	1СБВ-01/4	Уголок	8	Ст.3	0,88	7.04	Лист 6
3	1СБВ-01/3	Лист Перевний	1	Ст.3	4,86	4,86	Лист 5
2	1СБВ-01/2	Переход	1	Ст.3	18,0	18,0	Лист 5
1	1СБВ-01/1	Фланец	1	Ст.3	1,63	1,63	Лист 5

Спецификация

ТД	Циклоны НИИОГАЗ ЦН-11 диаметрами 400, 500, 630, 800 мм.	Серия 4.904-46	
1969	Сборник. 1СБВ-01. Узел.	Выпуск V	Лист 4

м1:10

Институт Проектпромвентиляция г. Москва

Нач. отдела Бендерман
Гл. инж. пр-та Зеликман
Рук. группы Гольцова
Контрол. Гольцова
Конструктор Власова

▽1 Остальное

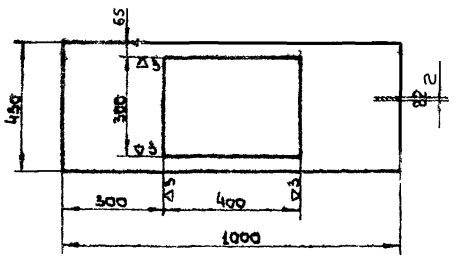

Примечание.

Острые кромки по контуру отверстия притупить R≈0,5 мм.

	1СВ-01/3	Лист передний	Ст.3 ГОСТ 501-58	Лист 82 ГОСТ 3680-57	4,86	5
м 1:10	Обозначение	Наименование	Материал	Сортамент	Вес	Лист

▽1 Остальное

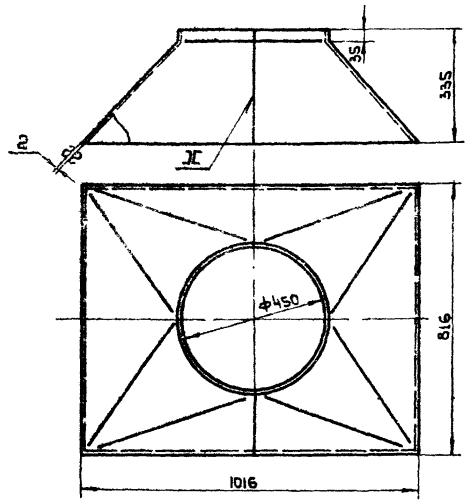

Развертка

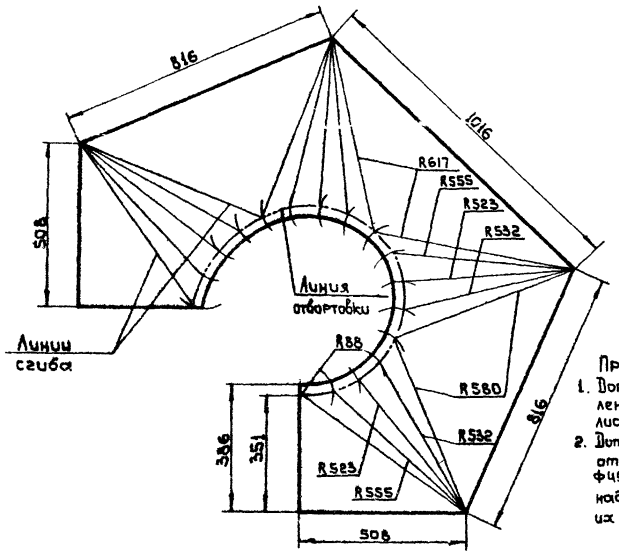

Примечания.

1. Допускается изготовление из отдельных листов.
2. Допускается перед отбортовкой цилиндра ф450 производить надрезы с последующей их заваркой.

∿ Остальное

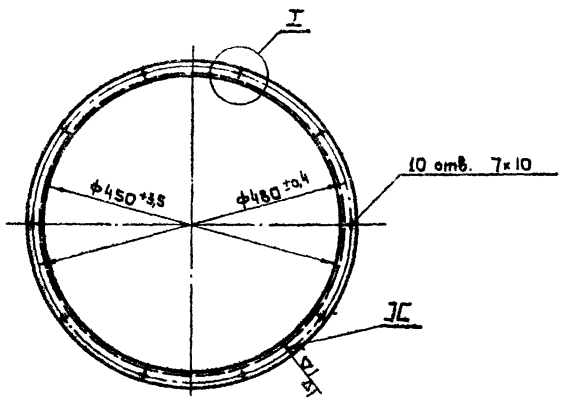

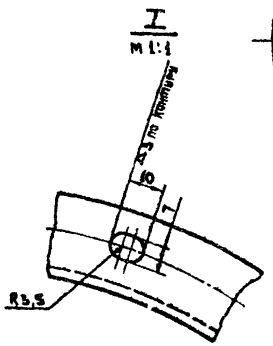

Длина развернутой детали 1459

	1СВ-01/1	Фланец	Ст 5 ГОСТ 535-58	Уголок равноб. 25×25×3 ГОСТ 8509-57	1,65	5
м 1:5	Обозначение	Наименование	Материал	Сортамент	Вес	Лист

	1СВ-01/2	Переход	Ст.3 ГОСТ 501-58	Лист 82 ГОСТ 3680-57	18,0	5
	Обозначение	Наименование	Материал	Сортамент	Вес	Лист
ТП	Циклоны КИОГАЗ ЦН-11 диаметрами 400, 500, 630, 800мм.					Серия 4.904-46
1969	Детали.					Выпуск 19 Лист 5
м 1:10						

Институт Проектпромвентиляция г. Москва

Инж. отдела Гл. инж. пр-та Рук. группы Конструктор Контролер

Вахтерская Зельдинский Сельцовская Голышова Власова

~ Остальное

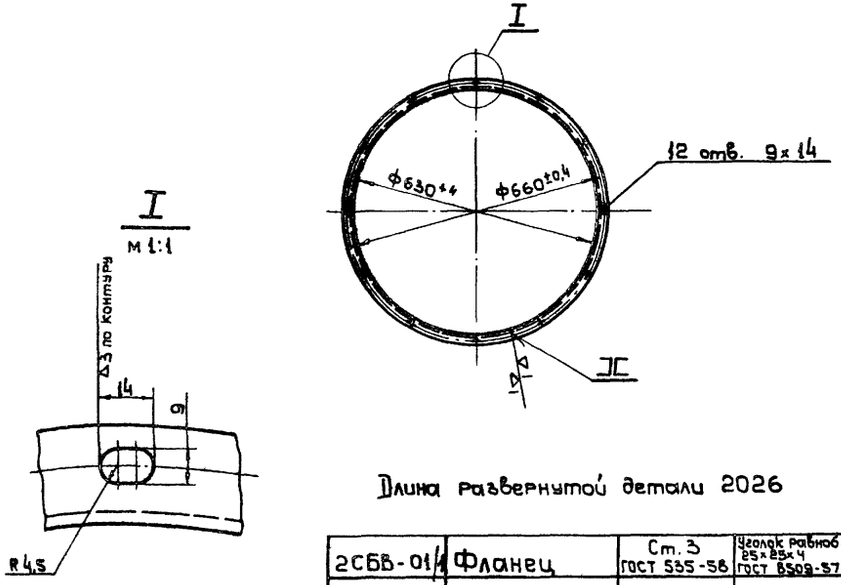

Длина развернутой детали 2026

2СБВ-01/1	Фланец	Ст. 3 ГОСТ 535-58	Уголок равноб. 25×25×4 ГОСТ 8509-57	2,94	6
Обозначение	Наименование	Материал	Сортамент	Вес	Лист

М 1:10

~ Остальное

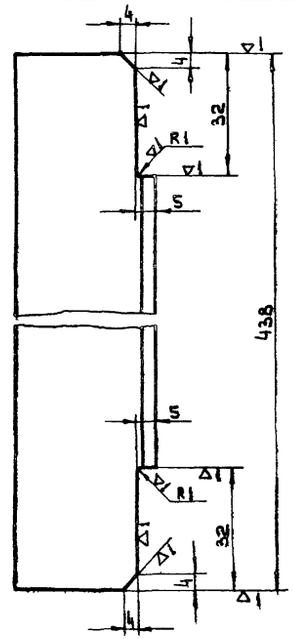

1СБВ-01/4	Уголок	Ст 3 ГОСТ 535-58	Уголок равноб 36×36×4 ГОСТ 8509-57	0,88	6
Обозначение	Наименование	Материал	Сортамент	Вес	Лист

М 1:1

~ Остальное

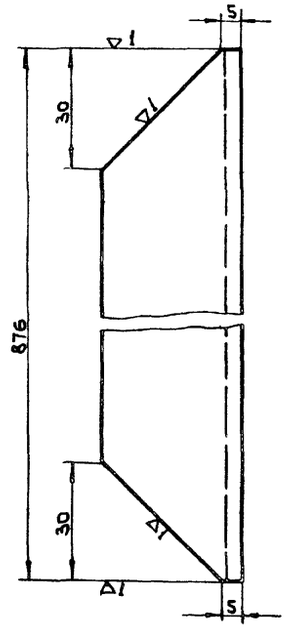

1СБВ-01/6	Уголок	Ст. 3 ГОСТ 535-58	Уголок равноб. 36×36×4 ГОСТ 8509-57	1,86	6
Обозначение	Наименование	Материал	Сортамент	Вес	Лист

М 1:1

▽ 1 Остальное

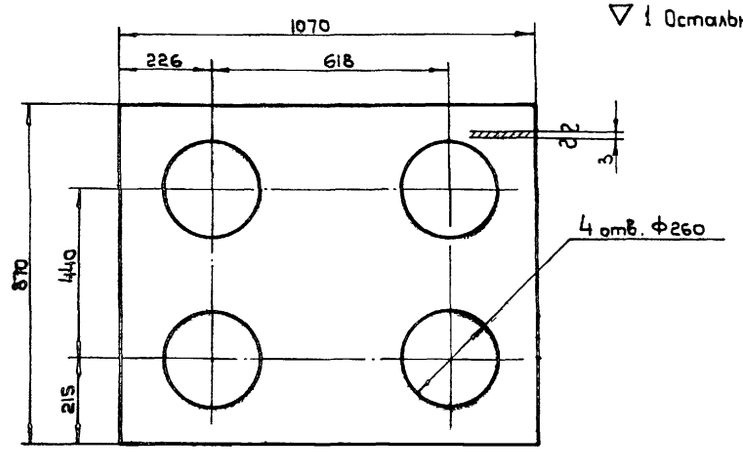

1СБВ-01/5	Дно	Ст. 3 ГОСТ 501-58	Лист В3 ГОСТ 3680-57	16,8	6
Обозначение	Наименование	Материал	Сортамент	Вес	Лист

ТД	Циклоны НИИОГАЗ ЦН-11 диаметрами 400, 500, 630, 800 мм.	Серия 4.904-46
1969	Детали	Выпуск V Лист 6

М 1:10

Институт Проектпромвентиляция г. Москва

Нач. отдела	Вейзерман
Гл. инж. пр-та	Зейликман
Рук. группы	Гольцова
Контролер	Гольцова
Конструктор	Власова

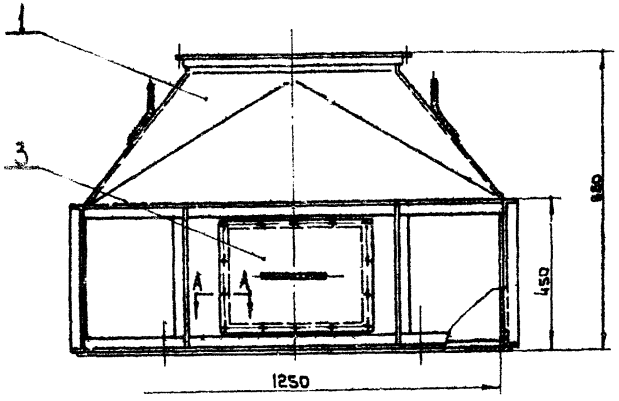

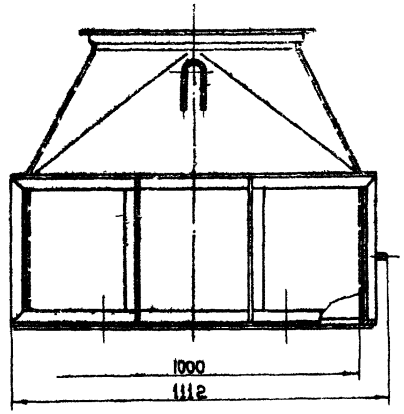

А-А
м 1:1

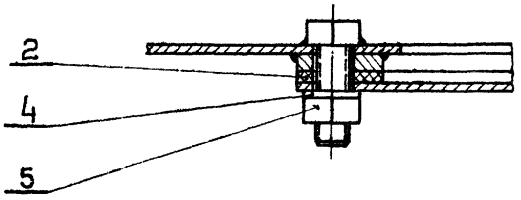

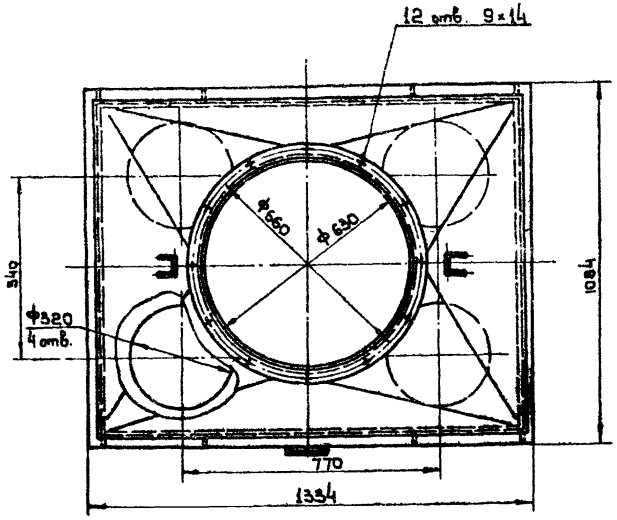

Общий вес ~123

Поз.	Обозначение	Наименование	Кол.	Материал	Вес 1 шт.	Вес Общ.	Примеч.
5	ГОСТ 5915-62	Гайка М10	14	Ст.3	0,011	0,154	
4	ГОСТ 11371-65	Шайба 10	14	Ст.3	0,004	0,056	
3	1Б-02	Крышка	1	Сварка	4,0	4,0	Выпуск III Лист 5
2	2СБВ-0001	Прокладка 25×1540 S=3	1	Резина-плоскина ЗМ-А-М ГОСТ 7338-65	0,16	0,16	б/черт.
1	2СБВ-01	Сборник	1	Сварка	118,5	118,5	Лист 8

Спецификация

ТД	Циклоны НИИОГАЗ ЦП-11 диаметрами 400, 500, 630, 800 мм.	Серия 4.904-46	
1969	Сборник с верхним отводом. 2СБВ. Общий вид.	Выпуск II	Лист 7

М 1:10

Институт Проектпромвентиляция г. Москва

Гл. инж. пр-та Согласовано / Нач. сектора типового проектирования Сопрыкина
Нач. отдела Зеликман
Гл. конструктор Кадан
Гл. инж. дирекции Журавлев
Рук. группы Голоцова
Конструктор Голоцова
Конструктор Бесчетнова

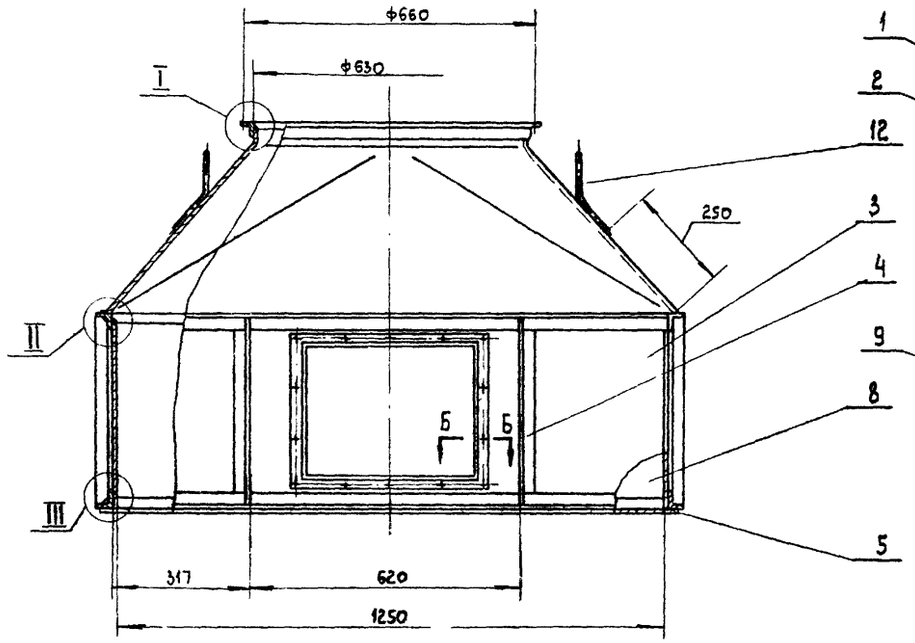

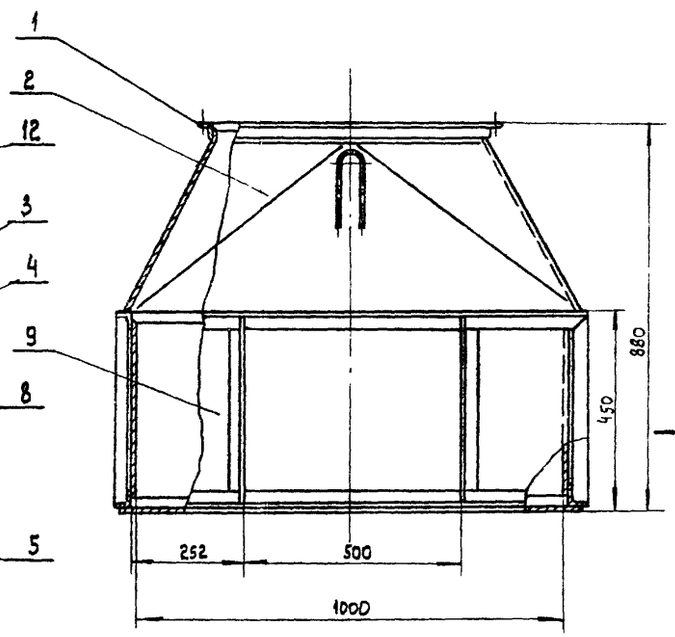

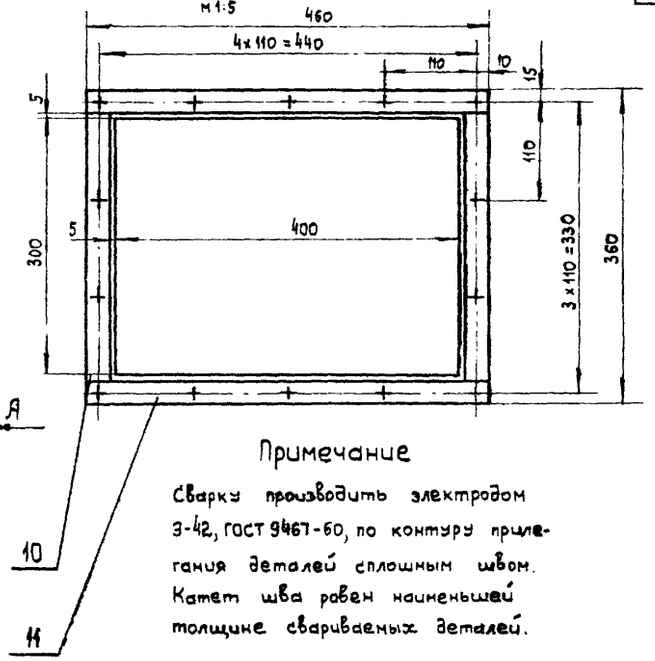

Примечание

Сварку производить электродом Э-42, ГОСТ 9467-60, по контуру прилегания деталей сплошным швом. Катет шва равен наименьшей толщине свариваемых деталей.

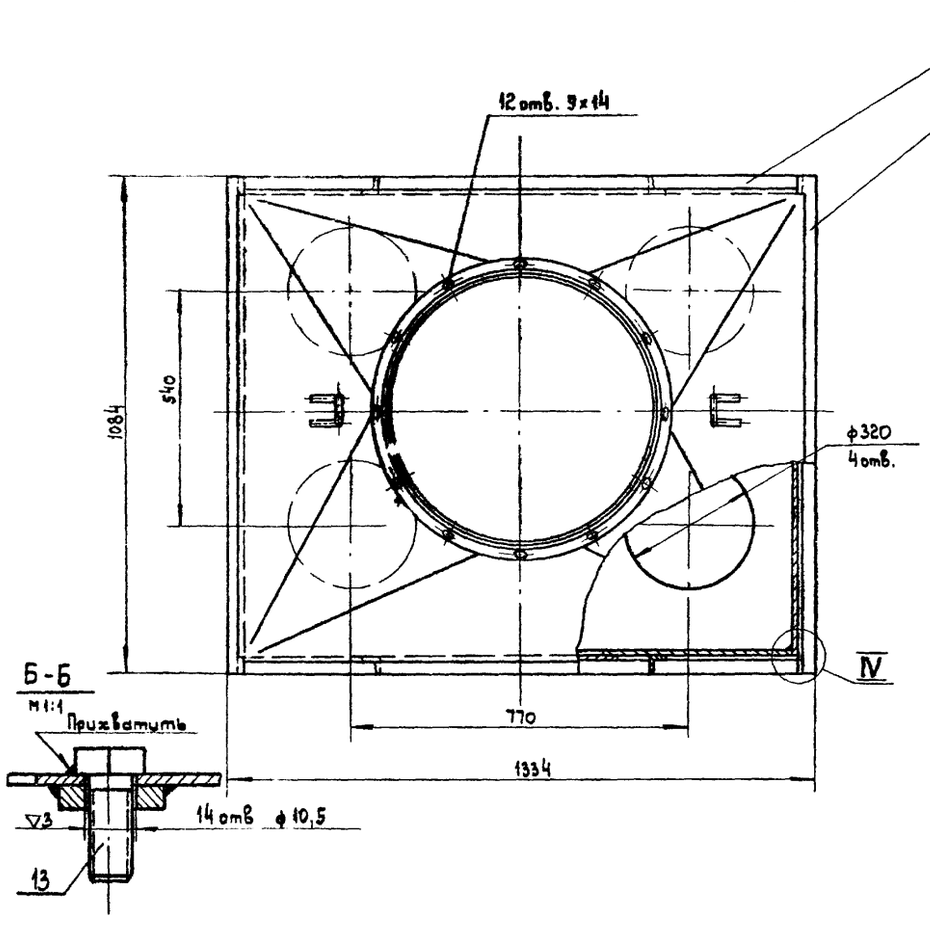

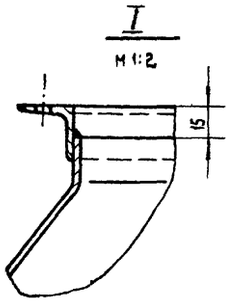

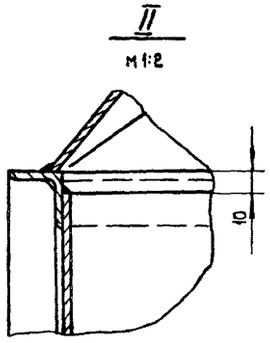

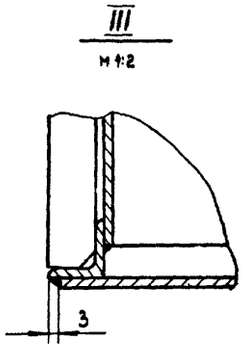

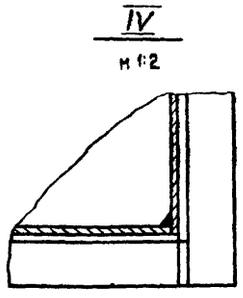

м 1:10

Общий вес 118,5

Поз.	Обозначение	Наименование	Кол.	Материал	Вес 1 шт.	Вес Общ.	Примеч
13	ГОСТ 7798-62	Болт М10×30	14	Ст.3	0,03	0,42	
12	ЦН-11-400П-14	Ушко	2	Ст.3	0,33	0,66	Выпуск II лист 6
11	2СБВ-01/11	Полоса 5×25; L=460 ГОСТ 103-57	2	Ст.3	0,45	0,90	б/черт.
10	2СБВ-01/10	Полоса 5×25; L=310 ГОСТ 103-57	2	Ст.3	0,3	0,6	б/черт.
9	2СБВ-01/9	Лист 430×1004 S=2	2	Ст.3	6,77	13,54	б/черт.
8	2СБВ-01/8	Лист 430×1250 S=2	1	Ст.3	8,42	8,42	б/черт.
7	2СБВ-01/7	Уголок равноб. 40×40×4 ГОСТ 8509-57 L=1254	4	Ст.3	3,03	12,12	б/черт.
6	2СБВ-01/6	Уголок	4	Ст 3	2,6	10,4	лист 10
5	2СБВ-01/5	Вно	1	Ст.3	26,1	26,1	лист 10
4	2СБВ-01/4	Уголок	8	Ст.3	1,06	8,48	лист 9
3	2СБВ-01/3	Лист передний	1	Ст.3	6,5	6,5	лист 9
2	2СБВ-01/2	Переход	1	Ст.3	27	27	лист 9
1	2СБВ-01/1	Фланец	1	Ст.3	2,94	2,94	лист 6

Спецификация

ТД	Циклоны НИИОГАЗ ЦН-11 диаметрами 400, 500, 630, 800мм.	Серия 4.904-46	
1969	Сборник. 2СБВ-01. Узел	Выпуск IV	Лист 8

Институт Проектпромвентиляция г. Москва

Нач. отдела	Бейзерман
Гл. инж. пр-та	Зейликман
Рук. группы	Гольцова
Контролер	Гольцова
Констр.	Яковлева

▽1 остальное

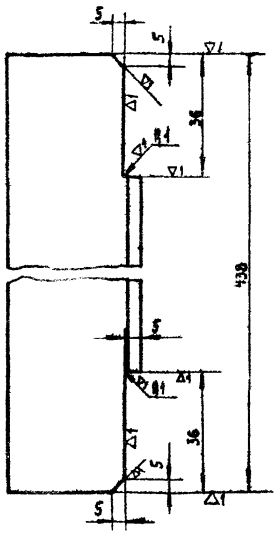

2СБВ-01/4	Уголок	ст3 ГОСТ 535-58	Уголок равнобок. ГОСТ 8509-57	1,06	9
Обозначение	Наименование	Материал	Сортамент	Вес	Лист

м 1:1

▽1 остальное

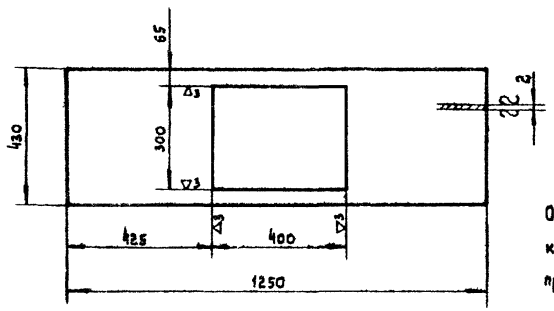

Примечание.
Острые кромки по контуру отверстия притупить, R=0,5мм

2СБВ-01/3	Лист перфор.	ст3 ГОСТ 501-58	Лист В2 ГОСТ 3680-57	6,5	9
Обозначение	Наименование	Материал	Сортамент	Вес	Лист

м 1:10

▽1 остальное

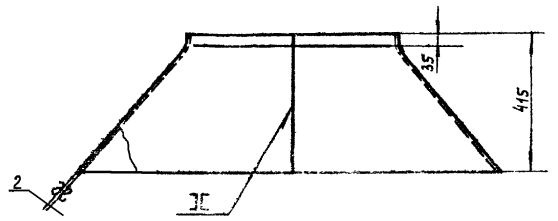

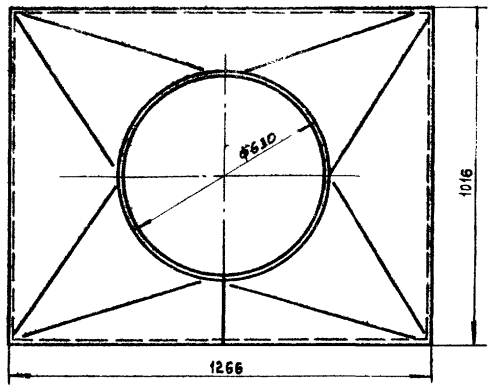

Развертка

м 1:20

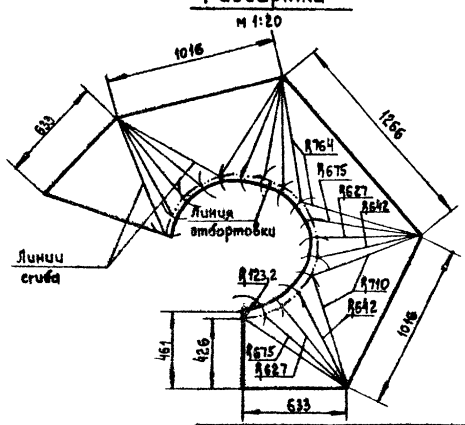

Примечания.
1. Допускается изготовление из отдельных листов.
2. Допускается перед отбортовкой цилиндра ф630 производить надрезы с последующей их завалкой.

2СБВ-01/2	Переход	ст.3 ГОСТ 501-58	Лист В2 ГОСТ 3680-57	27,0	9
Обозначение	Наименование	Материал	Сортамент	Вес	Лист

Т.Д.	Циклоны НИИОГАЗ ЦН-11 диаметрами 400, 500, 630, 800мм.	Серия 4.904-46	
1969	Детали.	Выпуск IV	Лист 9

Нач. отдела	Базерян		
Гл. инж. пр-та	Зеликман		
Рук. группы	Гольцова		
Конструктор	Яковлева		

Институт Проектпромвентиляция г. Москва

▽1 остальное

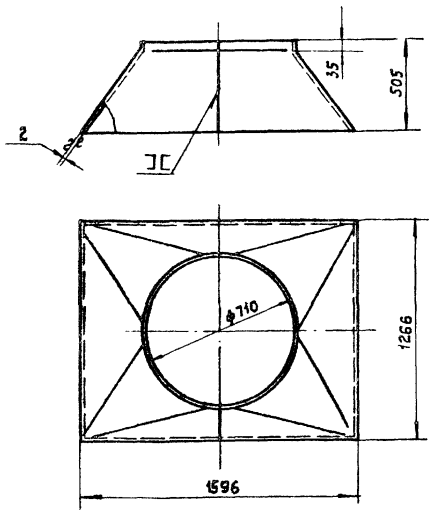

Развертка

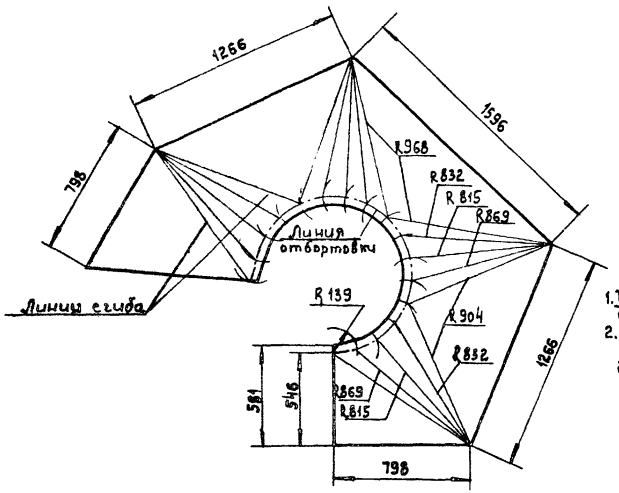

Примечания

1. Допускается изготовление из отдельных листов.
2. Допускается перед отбортовкой цилиндра ф710 производить надрезы с последующей их заваркой.

3СБВ-01/2	Переход	ст.3 ГОСТ 501-58	Лист В2 ГОСТ 3680-57	42,0	10
Обозначение	Наименование	Материал	Сортамент	Вес	Лист

м 1:20

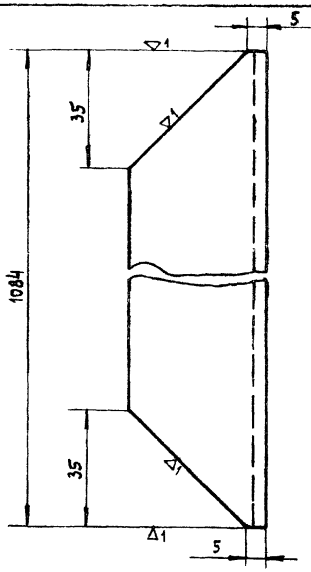

▽2 остальное

2СБВ-01/6	Уголок	ст.3 ГОСТ 535-58	Уголок равнобок. 80×40×8 ГОСТ 8509-57	2,60	10
Обозначение	Наименование	Материал	Сортамент	Вес	Лист

м 1:1

▽1 остальное

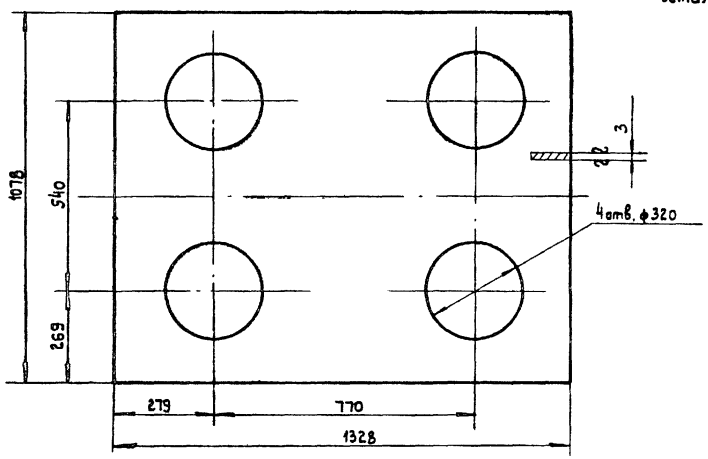

2СБВ-01/5	Дно	ст.3 ГОСТ 501-58	Лист В3 ГОСТ 3680-57	26,1	10
Обозначение	Наименование	Материал	Сортамент	Вес	Лист

м 1:10

Т.Д.	Циклоны НИИОГАЗ ЦН-11 диаметрами 400, 500, 620, 800мм.		серия 4.904-46
1969	Детали.		выпуск IV / лист 10

Нач. отдела	Бейзерман	
Гл. инж. пр-тд	Зеличман	
Рук. группы	Гольцова	
Контролер	Гольцова	
Конструктор	Яковлева	Яковлева

Институт Проектпромвентиляция г. Москва

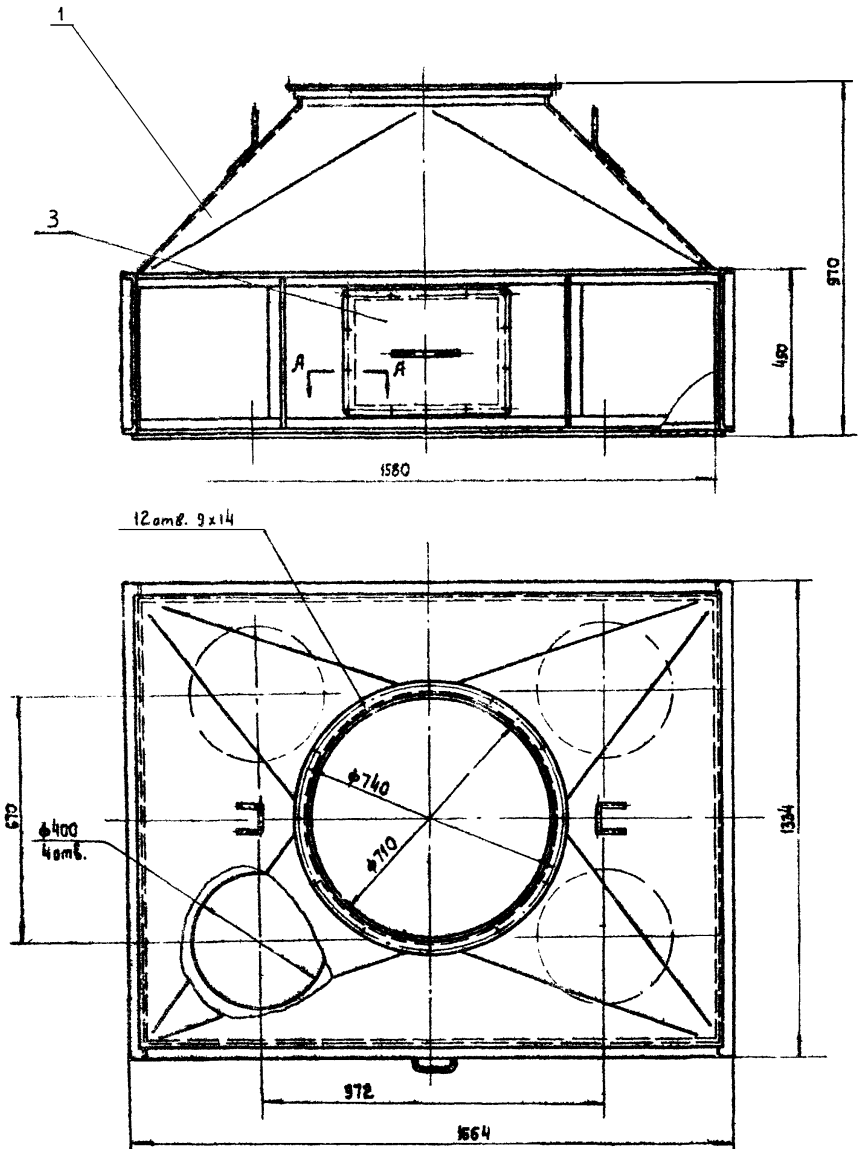

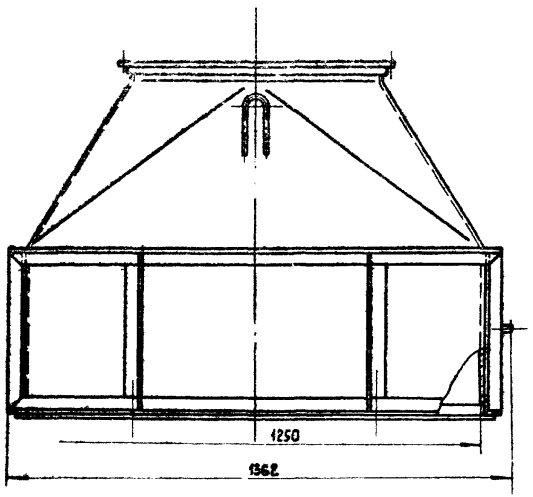

А-А
м 1:1

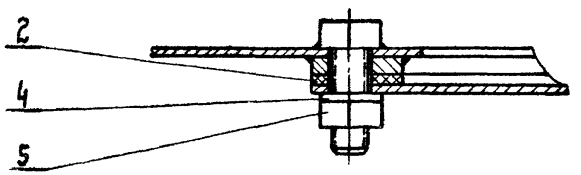

Общий вес 167

Поз	Обозначение	Наименование	Кол.	Материал	1 шт. вес	Общ. вес	Примеч
5	ГОСТ 5915-62	Гайка М10	14	ст.3	0,011	0,154	
4	ГОСТ 11371-65	Шайба 10	14	ст.3	0,004	0,056	
3	16-02	Крышка	1	сварка	4,0	4,0	Выпуск III лист 5
2	ЗСБВ-0001	Прокладка 25х1540 S=3	1	Резина-пластина ЗМ-А-М ГОСТ 7338-65	0,16	0,16	б/черт
1	ЗСБВ-01	Сборник	1	сварка	162,5	162,5	лист 12

Спецификация

ТД	Циклоны НИИОГАЗ ЦН-11 диаметрами 400,500,630,800 мм.	серия 4.904-46	
1969	Сборник с верхним отводом. ЗСБВ. Общий вид.	Выпуск III	Лист 11

м 1:10

Институт Проектпромвентиляция г. Москва

Зам. директора Журавлев
Гл. конструкт. Каган
Нач. отдела Бейзерман
Гл. инж. пр. Зейликман
Согласовано / Нач. сектора типового проектирования Сапрыкина
Рук. группы Гольцова
Кон. Гольцова
Конструктор Бесчетнова

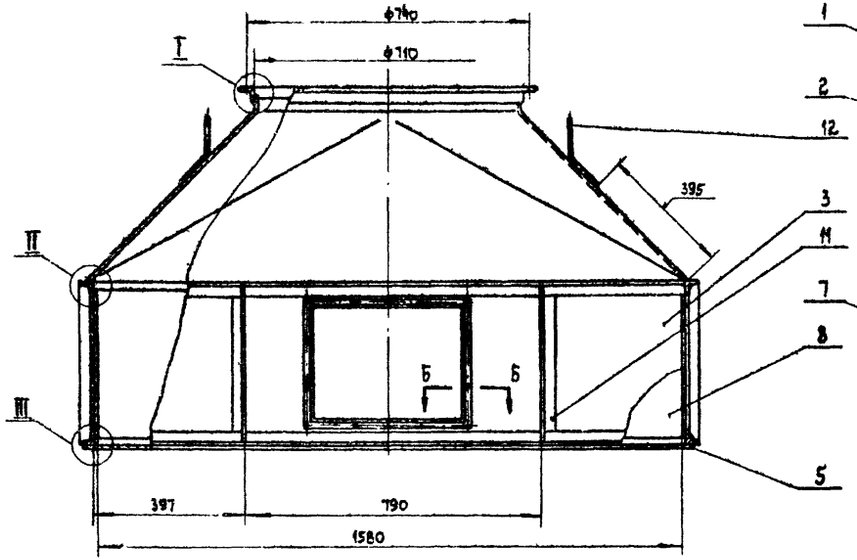

Вид А
Рамка М1:5

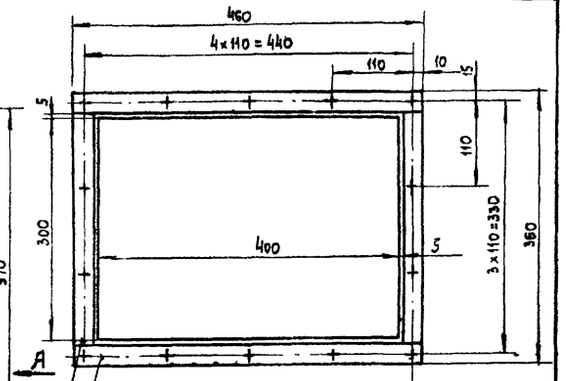

Примечание.

Сварку производить электродом Э-42, ГОСТ 9467-60, по контуру прилегания деталей сплошным швом. Катет шва равен наименьшей толщине свариваемых деталей.

Общий вес 162,5

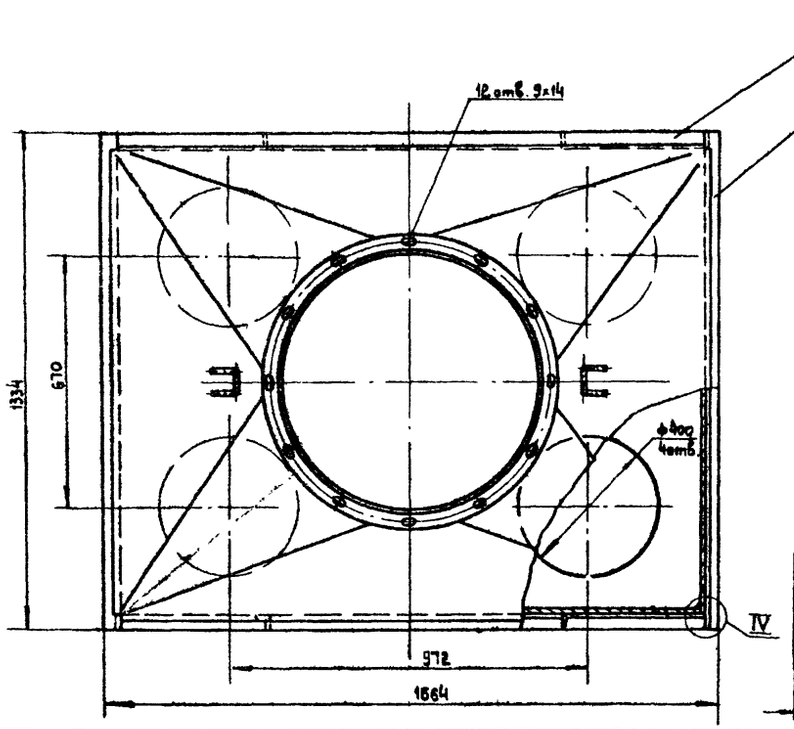

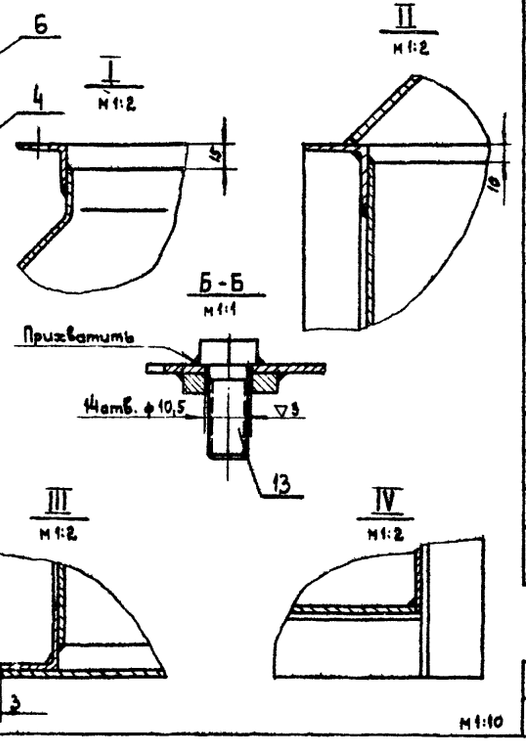

М1:10

Поз.	Обозначение	Наименование	Кол.	Материал	Вес 1 шт.	Вес Общ	Примеч.
13	ГОСТ 7798-62	Болт М10×30	14	Ст.3	0,03	0,42	
12	ЦН-11-630П-14	Ушко	2	Ст.3	0,6	1,2	Выпуск II лист 19
11	2СБВ-01/4	Уголок	8	Ст.3	1,06	8,48	Лист 9
10	3СБВ-01/10	Полоса 5×25; L=460 ГОСТ 103-57	2	Ст.3	0,45	0,9	б/черт.
9	3СБВ-01/9	Полоса 5×25, L=310 ГОСТ 103-57	2	Ст.3	0,3	0,6	б/черт.
8	3СБВ-01/8	Лист 430×1580 S=2	1	Ст.3	10,67	10,67	б/черт.
7	3СБВ-01/7	Лист 430×1254 S=2	2	Ст.3	8,46	16,92	б/черт.
6	3СБВ-01/6	Уголок равнобед. 40×40 ГОСТ 8509-57 L=1584	4	Ст.3	3,83	15,32	б/черт.
5	3СБВ-01/5	Дно	1	Ст.3	40,6	40,6	Лист 13
4	3СБВ-01/4	Уголок	4	Ст.3	3,2	12,8	Лист 13
3	3СБВ-01/3	Лист передний	1	Ст.3	8,75	8,75	Лист 13
2	3СБВ-01/2	Переход	1	Ст.3	42,0	42,0	Лист 10
1	3СБВ-01/1	Фланец	1	Ст.3	3,31	3,31	Лист 13

Спецификация

ТД	Циклоны НИИОГАЗ ЦН-11 диаметрами 400; 590; 630; 800 мм.		Серия 4.904-46
1968	Сборник 3СБВ-01. Узел.	Выпуск IV	Лист 12

Институт Проектпромвентиляция г. Москва

Нач. отдела	Бейдерман	
Гл. инж. пр-та	Зайликман	
Рук. группы	Гальцова	
Контролер	Гальцова	
Констр.	Яковлева	

∇ остальное

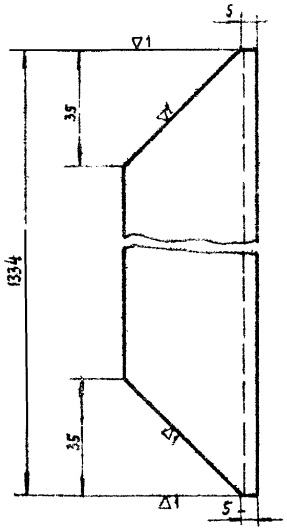

3СБ8-01/4	Уголок	ст.3 ГОСТ 535-38	Уголок равнобокий 63х63х5 ГОСТ 8509-57	3,20	13
Обозначение	Наименование	Материал	Сортамент	Вес	Лист

М1:1

∇1 остальное

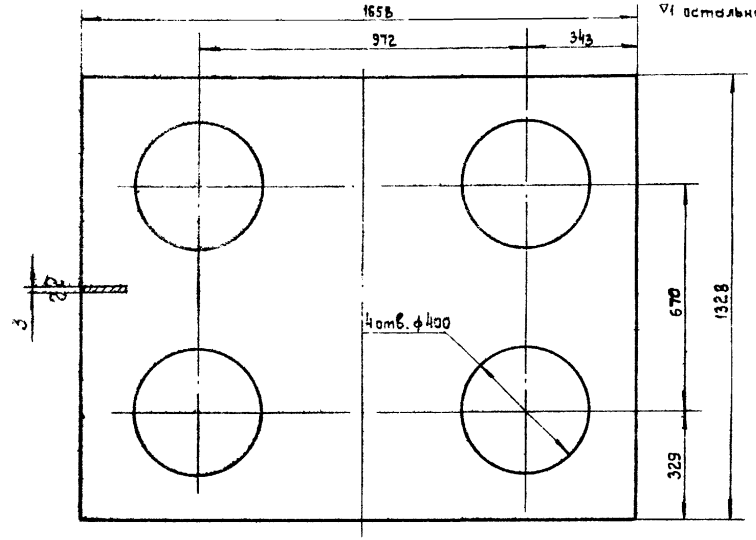

3СБ8-01/5	Дно	ст.3 ГОСТ 501-58	Лист В3 ГОСТ 3680-57	40,6	13
Обозначение	Наименование	Материал	Сортамент	Вес	Лист

М1:10

∇ остальное

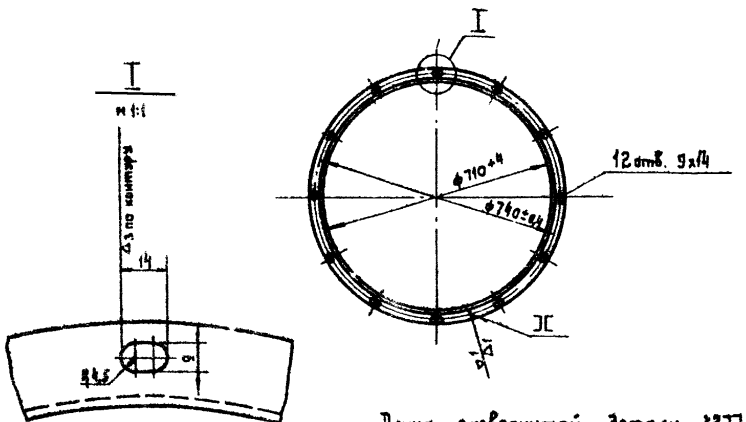

Длина развернутой детали 2277

3СБ8-01/1	Фланец	ст.3 ГОСТ 535-58	Уголок равнобокий 63х63х5 ГОСТ 8509-57	3,34	13
Обозначен.	Наименование	Материал	Сортамент	Вес	Лист

М 1:10

∇1 остальное

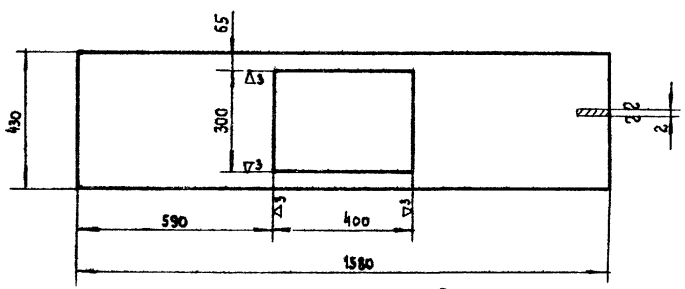

Примечание

Острые кромки по контуру отверстия притупить R≤0,5мм

3СБ8-01/3	Лист переливной	ст.3 ГОСТ 501-58	Лист В2 ГОСТ 3680-57	8,75	13
Обозначение	Наименование	Материал	Сортамент	Вес	Лист

М 1:10

ТД	Циклоны НИИОГАЗ ЦН-11 диаметрами 400, 500, 630, 800мм.		серия 4.904-46
1969	Детали.		Выпуск IV / Лист 13

Институт Проектпромвентиляция г. Москва

Гип Бобков
Рук. группы Полынова
Контролер Галочкова
Конструктор Яковлева

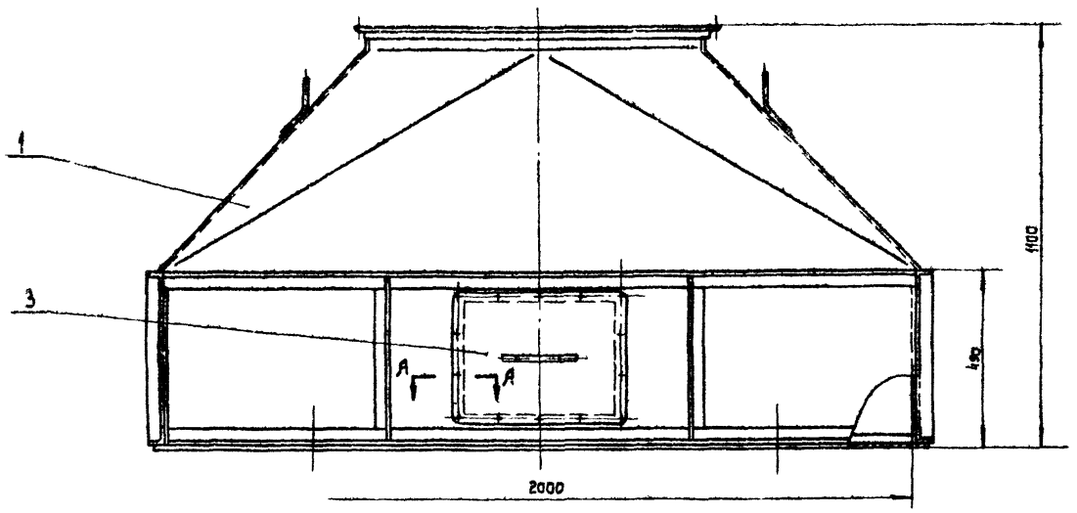

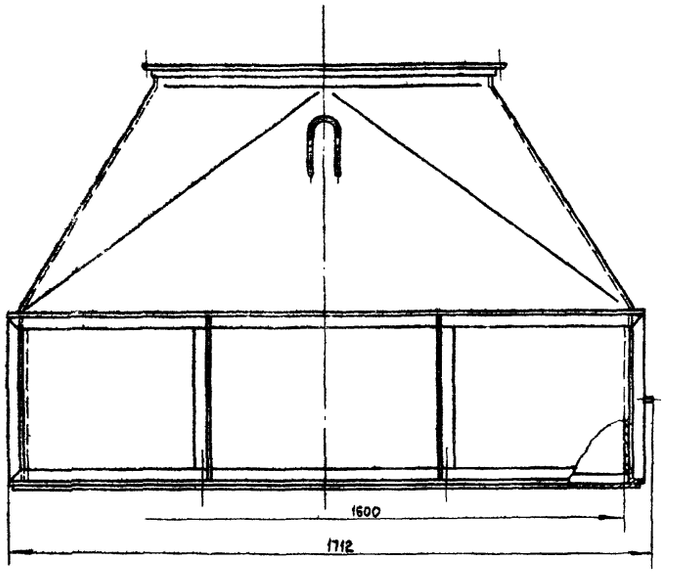

А-А

м1:1

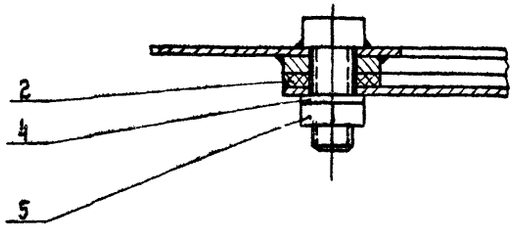

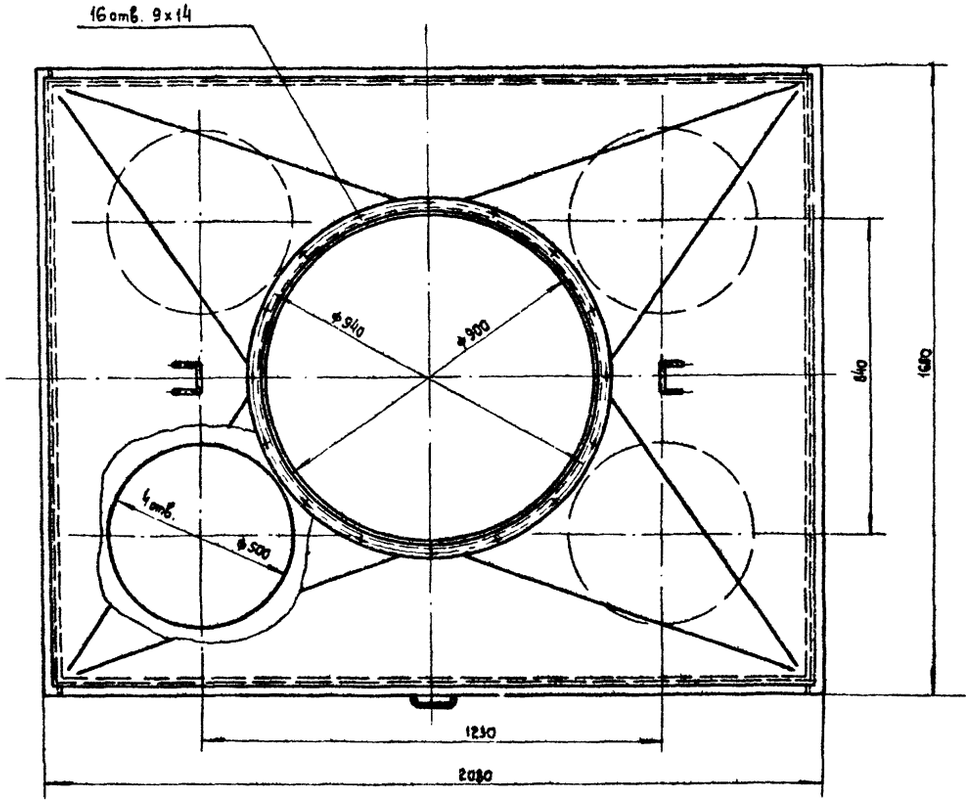

Общий вес 233

Поз.	Обозначение	Наименование	Кол.	Материал	Вес 1 шт.	Вес Общ.	Примеч.
5	ГОСТ 5915-62	Гайка М10	14	Ст 3	0,011	0,154	
4	ГОСТ 11371-65	Шайба 10	14	Ст. 3	0,004	0,056	
3	16-02	Крышка	1	Сварка	4,0	4,0	Выпуск III лист 5
2	4СБВ-0001	Прокладка 25×1540 S=3	1	Резина-пластика ЗМ-А-М ГОСТ 7338-65	0,16	0,16	6 черт
1	4СБВ-01	Сборник	1	Сварка	228,5	228,5	Лист 15

Спецификация

ТД	Циклоны НИИОГАЗ. ЦН-11 диаметрами 400, 500, 630, 800 мм	серия 4.904-46	
1969	Сборник с верхним отводом. 4СБВ. Общий вид.	Выпуск IV	Лист 14

м1:10

Институт Проектпромвентиляция г. Москва

Зам директора	Журавлев	Рук группы	Гольцова
Гл. констр	Каган	Контролер	Гольцова
Нач отдела	Бейзерман	Констр.	Власова
Гл инж. пр-та	Зейликман		
Согласовано:	Нач сектора типового проектиров		Сапрыкина

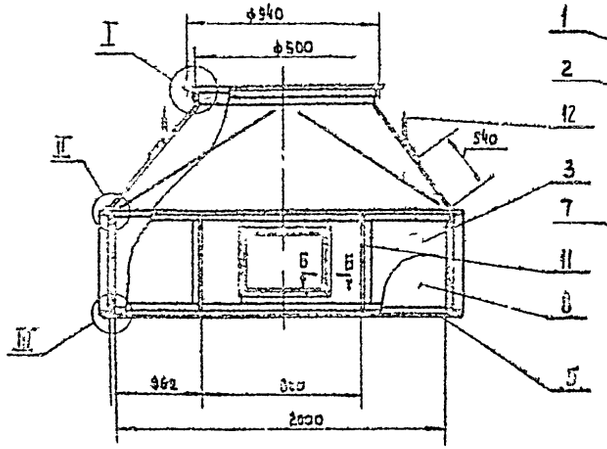

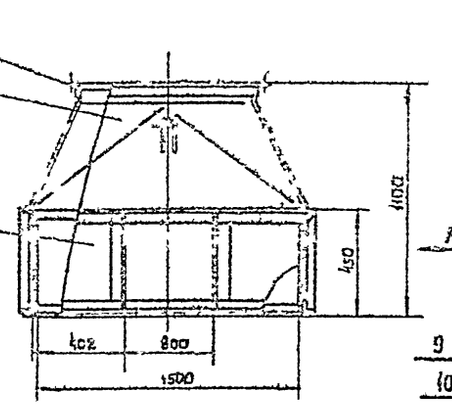

Вид А
Ранка м1:5

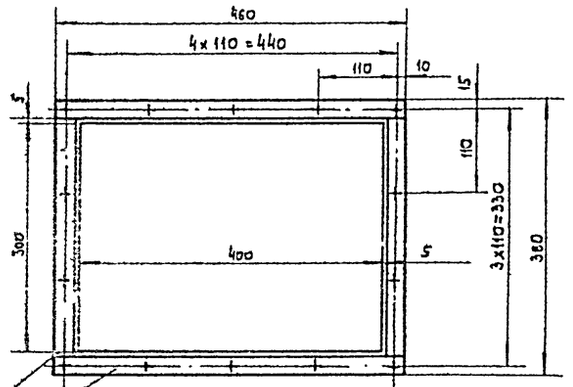

Примечание.

Сварку производить электродом Э-42, ГОСТ 9467-60, по контуру прилегания деталей сплошным швом. Катет шва равен наименьшей толщине свариваемых деталей.

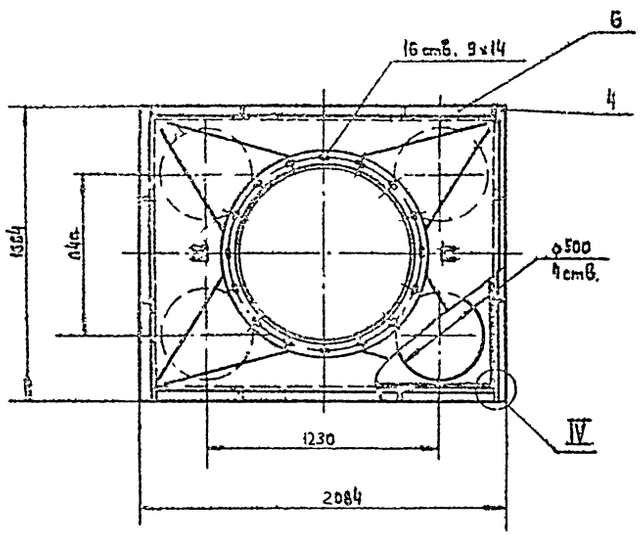

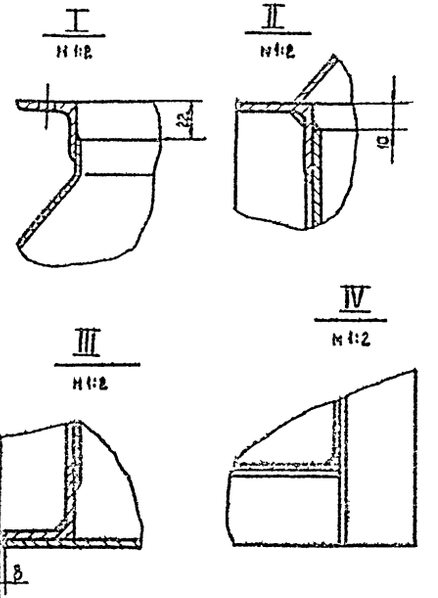

Б-Б
м 1:1

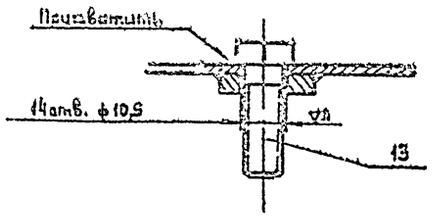

Общий вес 228,5

Поз	Обозначение	Наименование	Кол.	Материал	Вес 1 шт.	Вес общ.	Примеч.
13	ГОСТ 7798-62	Болт М10х30	14	Ст.3	0,03	0,42	
12	ЦН-11-650П-14	Ушко	2	Ст.3	0,6	1,2	Выпуск 13 лист 19
11	2С68-01/4	Уголок	8	Ст.3	1,06	8,48	лист 9
10	4С68-01/10	Полоса 5х25; L=460 ГОСТ 103-57	2	Ст.3	0,45	0,9	б/черт.
9	4С68-01/9	Полоса 5х25; L=310 ГОСТ 103-57	2	Ст.3	0,3	0,6	б/черт.
8	4С68-01/8	Лист 430х2000 S=2	1	Ст.3	13,5	13,5	б/черт.
7	4С68-01/7	Лист 430х1604 S=2	2	Ст.3	10,83	21,66	б/черт.
6	4С68-01/6	Уголок равноб. 40х40х4 ГОСТ 8509-57 L=2004	4	Ст.3	4,84	19,36	б/черт.
5	4С68-01/5	Дно	1	Ст.3	63	63	лист 17
4	4С68-01/4	Уголок	4	Ст.3	4,03	16,12	лист 17
3	4С68-01/3	Лист передний	1	Ст.3	11,5	11,5	лист 16
2	4С68-01/2	Перегородка	1	Ст.3	66,0	66,0	лист 16
1	4С68-01/1	Фланец	1	Ст.3	5,48	5,48	лист 16

Спецификация

ТД	Циклоны НИИОГАЗ ЦН-11 диаметрами 400, 500, 650, 800 мм.		Серия 4.904-46
1969	Сборник. 4С68-01. Узел	Выпуск V	Лист 15

1:20

Институт Промгазоочистка г. Москва

Нач. отдела Бакуфрин
Руководитель группы Зеленкевич
Рук. группы Гольцбейн
Конструктор Гольцбейн
Контр. Власова

▽1 остальное

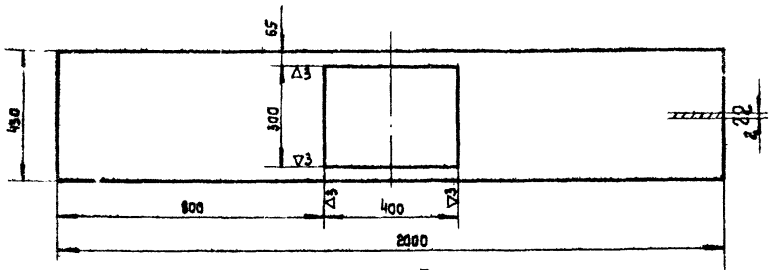

Примечание

Острые кромки по контуру отверстия притупить, R = 0,5мм

	4СБВ-01/3	Лист передний	Ст 3 ГОСТ 501-58	Лист В2 ГОСТ 3680-57	11,5	16
М 1:10	Обозначение	Наименование	Материал	Сортамент	Вес	Лист

∞ остальное

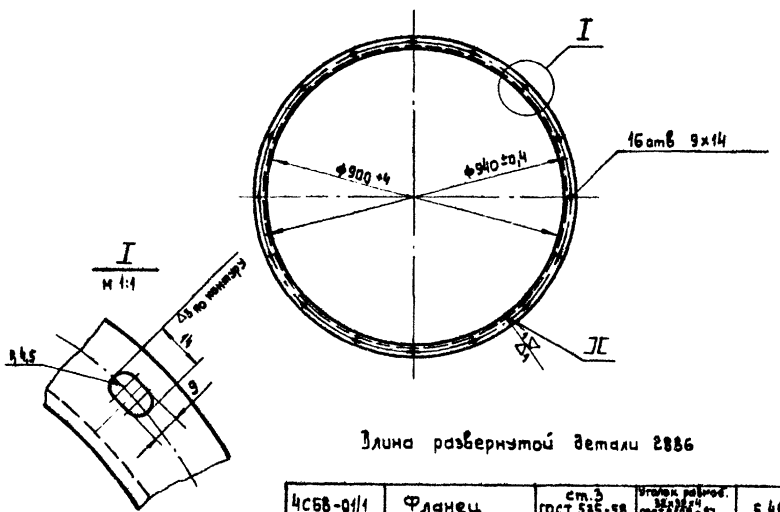

Длина развернутой детали 2886

	4СБВ-01/1	Фланец	ст.3 ГОСТ 535-58	Уголок равноб. 32×32×4 ГОСТ 8509-57	5,48	16
М 1:10	Обозначение	Наименование	Материал	Сортамент	Вес	Лист

▽1 остальное

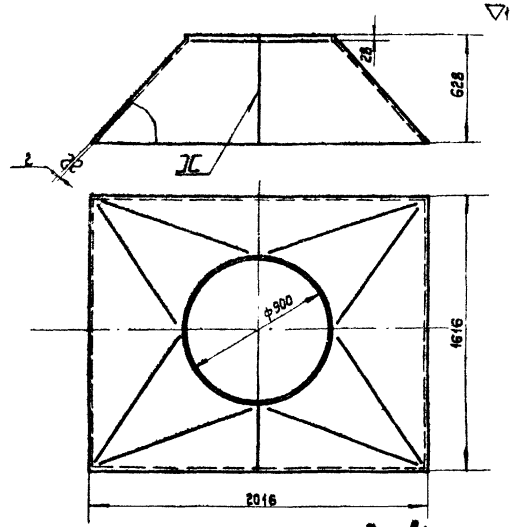

Развертка

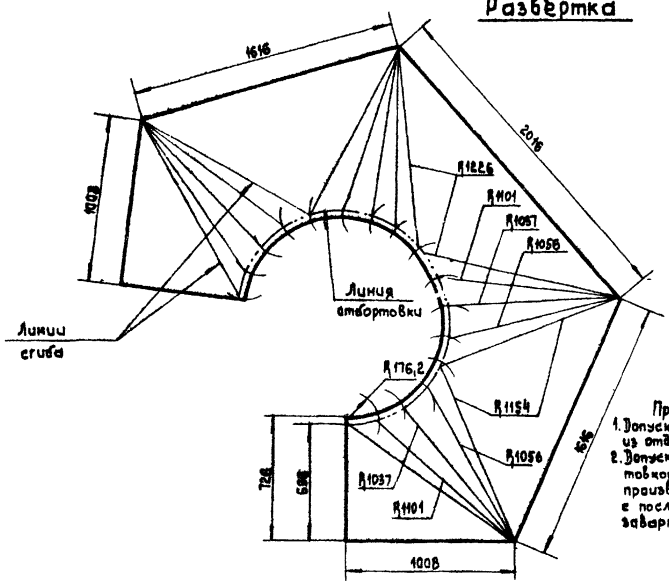

Примечания.
1. Допускается изготовление из отдельных листов.
2. Допускается перед отбортовкой цилиндра ф900 производить надрезы с последующей их заваркой.

4СБВ-01/2	Переход	ст.3 ГОСТ 501-58	Лист В2 ГОСТ 3680-57	66,0	16
Обозначение	Наименование	Материал	Сортамент	Вес	Лист

ТД	Циклоны НИИОГАЗ ЦН-11 диаметрами 400, 500, 630, 800 мм.		серия 4.904-46
1969	Детали.	Выпуск IV	Лист 16

М 1:20

Институт Проектпромвентиляция г. Москва

Нач. отдела	Бейзерман	
Гл. инж. пр-та	Зейликман	
Рук. группы	Гольцова	
Контролер	Гольцова	
Конструкт.	Власова	

▽1 остальное

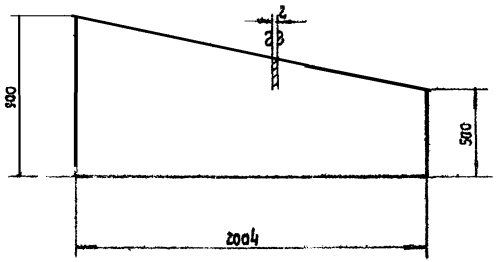

4СБВ-01/1	Лист бакавой	Ст.3 ГОСТ 501-58	Лист В2 ГОСТ 3680-57	22,0	17
Обозначение	Наименование	Материал	Сортамент	Вес	Лист

м 1:20

▽3 остальное

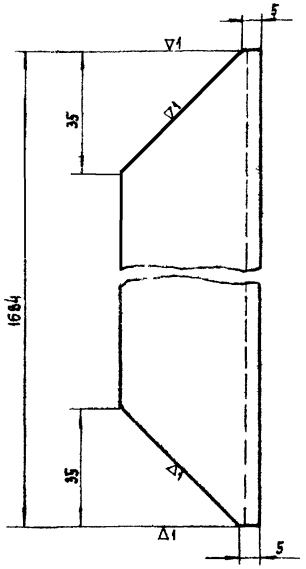

4СБВ-01/4	Уголок	Ст.3 ГОСТ 535-58	Уголок равнобок. 40×4 р×4 ГОСТ 8509-57	4,03	17
Обозначение	Наименование	Материал	Сортамент	Вес	Лист

м 1:1

▽1 остальное

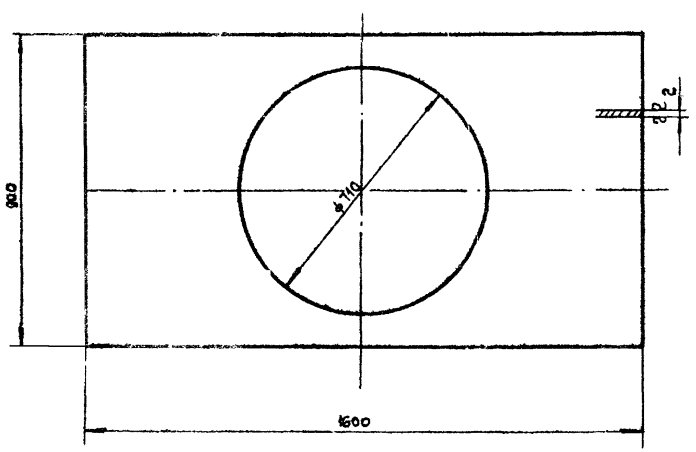

4СБВ-01/2	Лист передний	Ст.3 ГОСТ 501-58	Лист В2 ГОСТ 3680-57	16,4	17
Обозначение	Наименование	Материал	Сортамент	Вес	Лист

м 1:10

▽1 остальное

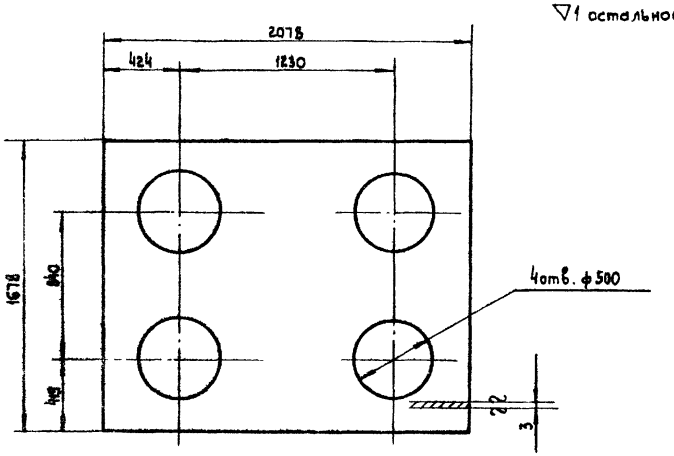

4СБВ-01/5	Дно	Ст.3 ГОСТ 501-58	Лист В3 ГОСТ 3680-57	69,0	17
Обозначение	Наименование	Материал	Сортамент	Вес	Лист

м 1:20

ТД	Циклоны НИИОГАЗ ЦН-11 диаметрами 400, 500, 630, 800мм.		серия 4.904-46
1969	Детали.		Выпуск 9 / Лист 17

Нач. отдела	Бейдерман	
Гл. инж. пр-та	Зайцикман	
Рук. группы	Гольцова	
Конструктор	Голичова	
Нормоконтр.	Власова	

Институт Проектпромвентиляция г. Москва

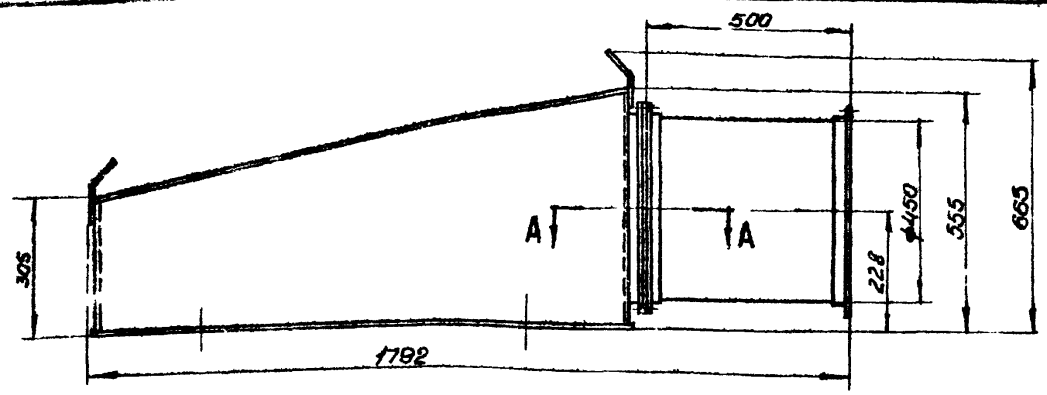

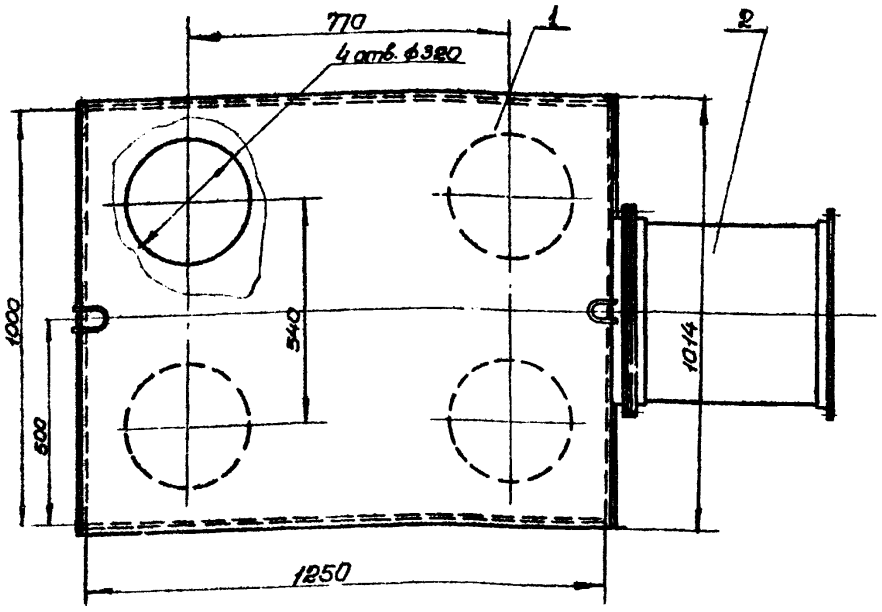

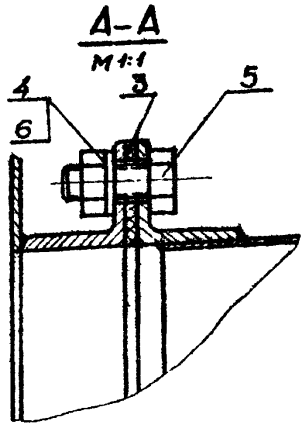

Общий вес 84,5

Поз	Обозначен.	Наименование	Кол	Материал	1 шт. Вес	Общ. Вес	Примеч.
6	ГОСТ 11371-65	Шайба 6	10	Ст.3	0,0013	0,013	
5	ГОСТ 7798-62	Болт М8х20	10	Ст.3	0,006	0,06	
4	ГОСТ 5915-62	Гайка М6	10	Ст.3	0,0025	0,025	
3	2СББ-03	Прокладка 20х1508 S=3	1	Резина маслостойкая ЗМ-А-М ГОСТ 7338-65	0,13	0,13	б/черт.
2	2СББ-02	Патрубок	1	Сварка	10,95	10,95	Лист 21
1	2СББ-01	Сборник	1	Сварка	73	73	Лист 22

Спецификация

ТД	Циклоны НИИОГАЗ ЦН-11 диаметрами 400, 500, 630, 800	Серия 4.904-46	
1969	Сборник с боковым отводом. 2СББ. Общий вид.	Выпуск V	Лист 18

М 1:10

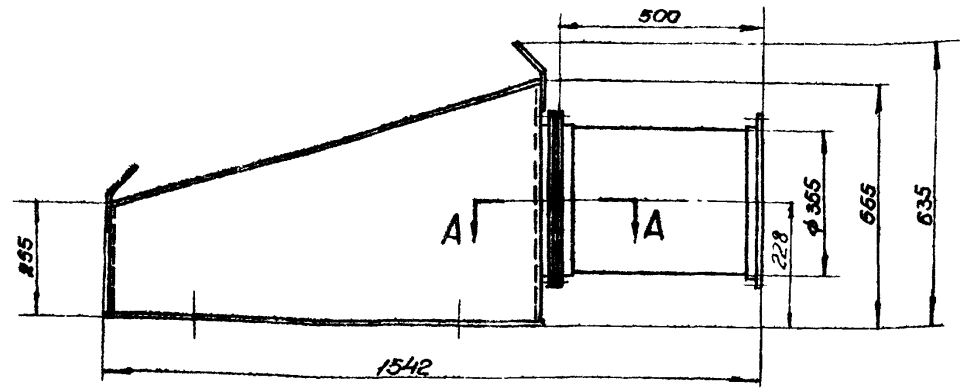

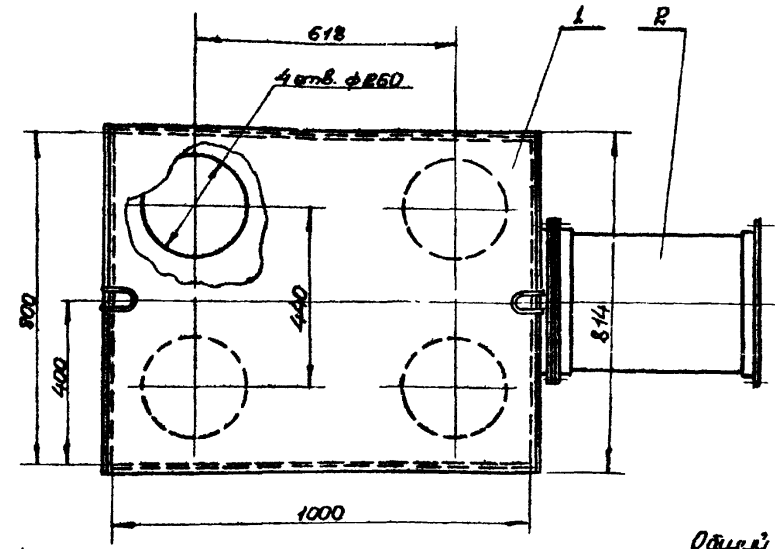

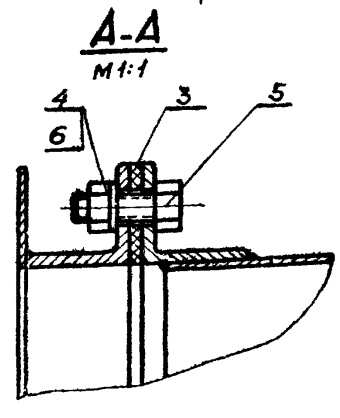

Общий вес 60.

Поз	Обозначен.	Наименование	Кол	Материал	1 шт. Вес	Общ. Вес	Примеч.
6	ГОСТ 11371-65	Шайба 6	8	Ст.3	0,0013	0,010	
5	ГОСТ 7798-62	Болт М8х20	8	Ст.3	0,006	0,048	
4	ГОСТ 5915-62	Гайка М6	8	Ст.3	0,0025	0,020	
3	1СББ-03	Прокладка 20х1210 S=3	1	Резина маслостойкая ЗМ-А-М ГОСТ 7338-65	0,1	0,1	б/черт.
2	1СББ-02	Патрубок	1	Сварка	8,65	8,65	Лист 21
1	1СББ-01	Сборник	1	Сварка	51,0	51,0	Лист 19

Спецификация

ТД	Циклоны НИИОГАЗ ЦН-11 диаметрами 400, 500, 630, 800 мм.	Серия 4.904-46	
1969	Сборник с боковым отводом. 1СББ. Общий вид.	Выпуск V	Лист 18

М 1:10

Институт Проектпромвентиляция г. Москва

Гл. инженер проекта Журавлев
Рук. сектора Гольцова
Нач. отдела Гольцова
Гл. конструктор Р. Зотов
Зам. директора Ахт. Крылов
Гл. конструктор Кабанов
Нач. отдела Белозеров
Гл. инженер проекта Зельцерман
Согласовано: нач. сектора типового проектирования Кононов

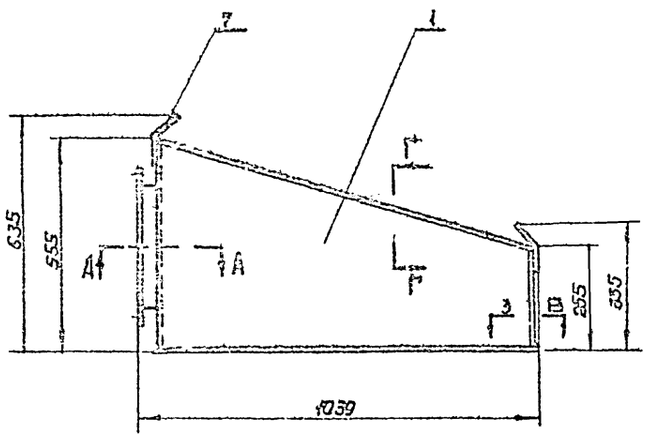

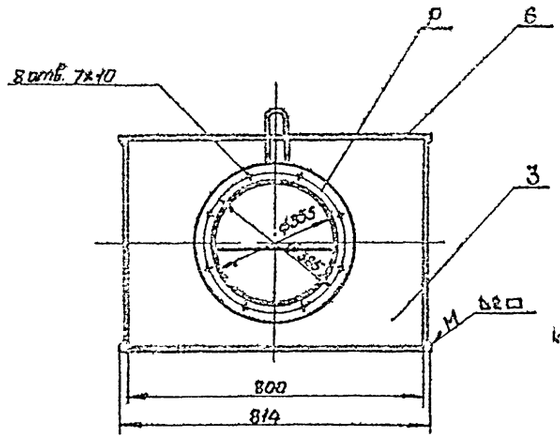

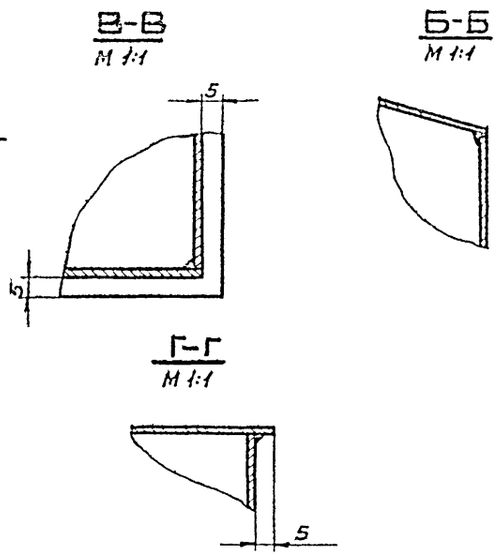

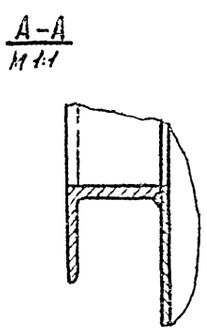

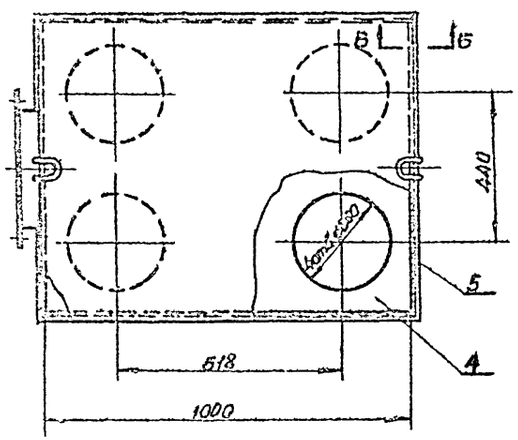

Примечания.

1. Сварку производить электродом Э-42, ГОСТ 9467-60, по контуру прилегания деталей сплошным швом. Катет шва равен наименьшей толщине свариваемых деталей.
2. Дно, поз.4, приварить к сборнику при монтаже циклонов

Общий вес 51

Поз.	Обозначен.	Наименование	Кол.	Материал	Вес 1 шт	Вес общ	Примеч.
7	ЦН-11-400П-14	Ушко	2	Ст.3	0,33	0,66	Выпуск II лист 6-
6	1СББ-01/6	Лист 1048×814; S=2	1	Ст.3	13,3	13,3	д/черт.
5	1СББ-01/5	Лист 800×250; S=2	1	Ст.3	3,14	3,14	д/черт.
4	1СББ-01/4	Дно	1	Ст.3	14,4	14,4	лист 20
3	1СББ-01/3	Лист передний	1	Ст.3	5,35	5,35	лист 20
2	1СББ-01/2	Фланец	1	Ст.3	1,29	1,29	лист 20
1	1СББ-01/1	Лист боковой	2	Ст.3	6,3	12,6	лист 20

Спецификация

Т.Д.	Циклоны НИИОГАЗ ЦН-11 диаметрами 400, 500, 630, 800 мм.	Серия 4.904-46	
М 1:10 1969	Сборник. 1СББ-01. Узел.	Выпуск II	Лист 19

Инженерный проектно-конструкторский и Москва

▽1 остальное

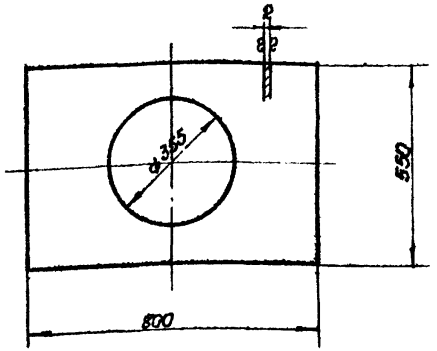

1СБб-01/3	Лист передний	Ст.3 ГОСТ 501-58	Лист В2 ГОСТ 3680-57	5,35	20
Обозначение	Наименование	Материал	Сортамент	Вес	Лист

М 1:10

▽1 остальное

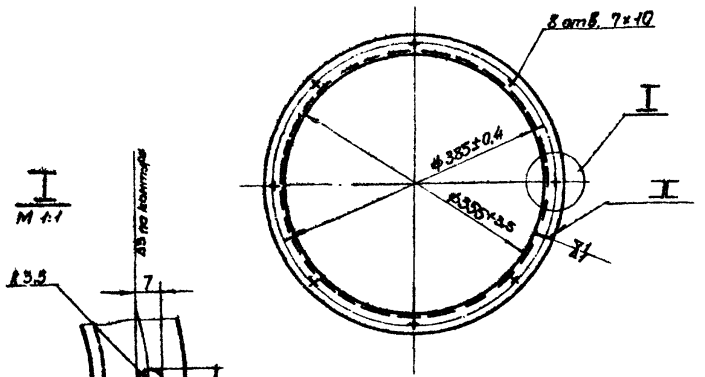

Длина развернутой детали 1151

1СБб-01/2	Фланец	Ст.3 ГОСТ 535-58	Уг. равн. 85×85×5 ГОСТ 8509-57	1,29	20
Обозначение	Наименование	Материал	Сортамент	Вес	Лист

М 1:10

▽1 остальное

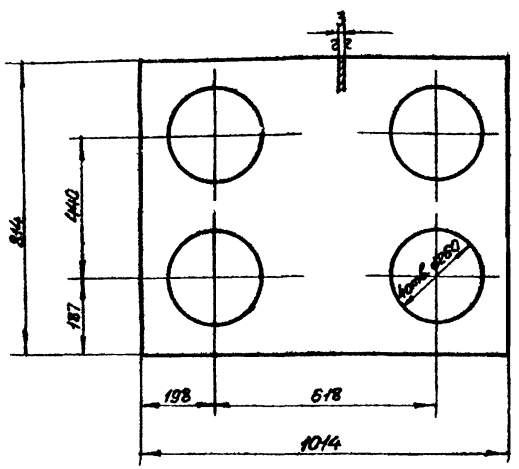

1СБб-01/4	Дно	Ст.3 ГОСТ 501-58	Лист В3 ГОСТ 3680-57	14,4	20
Обозначение	Наименование	Материал	Сортамент	Вес	Лист

М 1:10

▽1 остальное

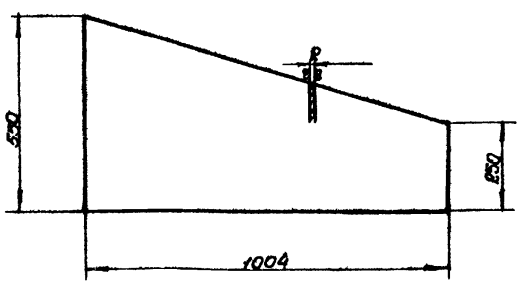

1СБб-01/1	Лист боковой	Ст.3 ГОСТ 501-58	Лист В2 ГОСТ 3680-57	6,3	20
Обозначение	Наименование	Материал	Сортамент	Вес	Лист

М 1:10

ТП	Циклоны НИИОГАЗ ЦН-11 диаметрами 400; 500; 630. 800 мм.		Серия 4.904.-46
1969	Детали.	Выпуск 1	Лист 20

Институт Проектпромвентиляция г. Москва

Нач. отдела Гл. инженер пр. Рук. группы Конструктор Контролер

Разуваева Зельцерман Гольцова Давыдова Рафаэл

▽1 остальное

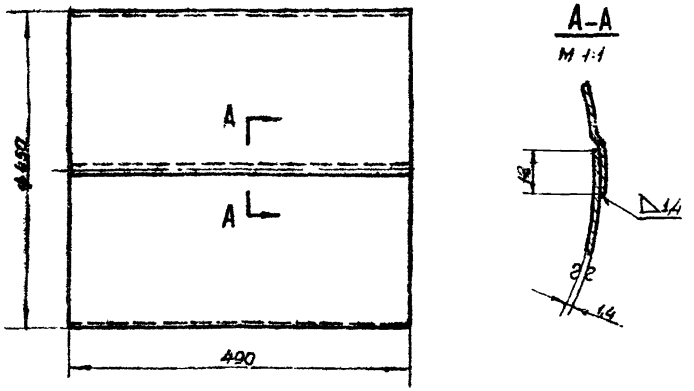

Длина развернутой детали 1120

	2СББ-02/1	Обечайка	Ст.3 ГОСТ 501-58	Лист В 1,4 ГОСТ 3680-57	7,65	21	
М 1:5	Обозначение	Наименование	Материал	Сортамент	Вес	Лист	

▽1 остальное

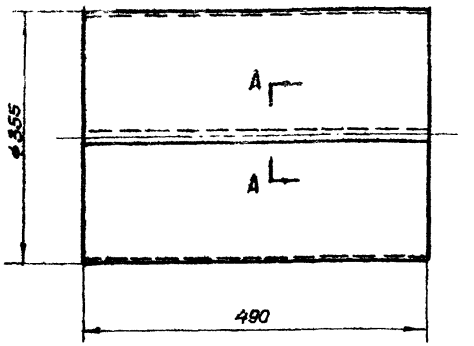

Длина развернутой детали 1122

	1СББ-02/1	Обечайка	Ст.3 ГОСТ 501-58	Лист В 1,4 ГОСТ 3680-57	6,04	21	
М 1:5	Обозначение	Наименование	Материал	Сортамент	Вес	Лист	

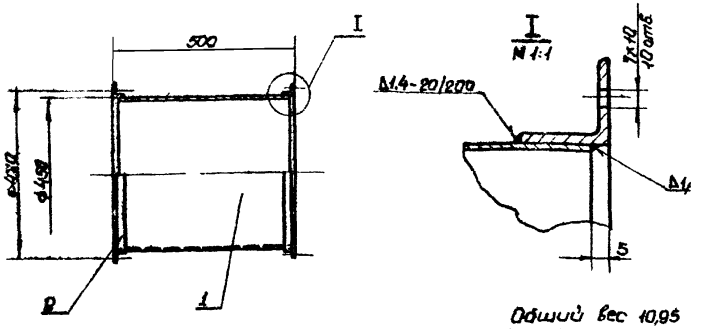

Общий вес 10,95

Поз.	Обозначен	Наименование	Кол.	Материал	Вес 1 шт.	Вес Общ.	Примеч
2	ГСББ-01/1	Фланец	2	Ст.3	1,63	3,26	Лист 5
1	2СББ-02/1	Обечайка	1	Ст.3	7,65	7,65	Лист 21

Спецификация

ТД	Циклоны НИИОГАЗ ЦН-11 диаметрами 400, 500, 630, 800		Серия 4.904-46	
1969	Патрубок 2СББ-02. Узел. Деталь.	М 1:10	Выпуск IV	Лист 21

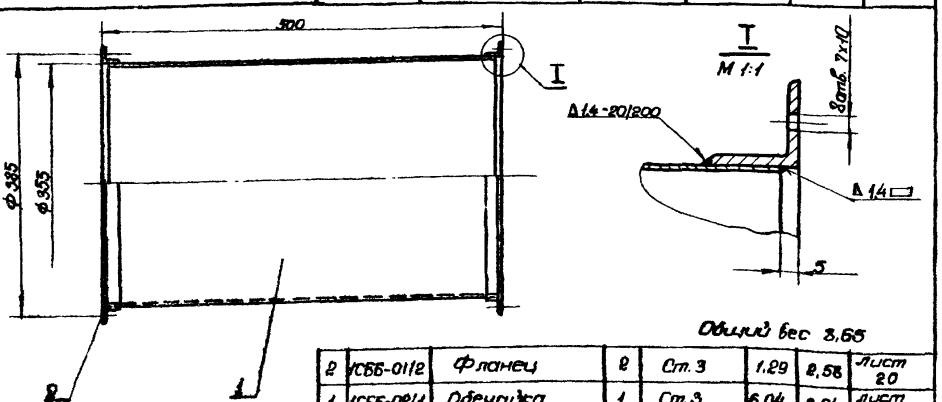

Общий вес 8,66

Поз.	Обозначен	Наименование	Кол.	Материал	Вес 1 шт.	Вес Общ.	Примеч.
2	1ССБ-01/2	Фланец	2	Ст.3	1,29	2,58	Лист 20
1	1СББ-02/1	Обечайка	1	Ст.3	6,04	6,04	Лист 21

Спецификация

ТД	Циклоны НИИОГАЗ ЦН-11 диаметрами 400, 500, 630, 800мм.		Серия 4.904-46	
1969	Патрубок. 1СББ-02. Узел. Деталь.	М 1:5	Выпуск IV	Лист 21

Инв. № подл. | Подпись и дата | Взам. инв. №

Гипронефтеспецмонтаж
г. Москва
Начальник Гальперин
Гл. инженер Кашкаров
Рук. группы Ахмедов
Сост. Сидоров

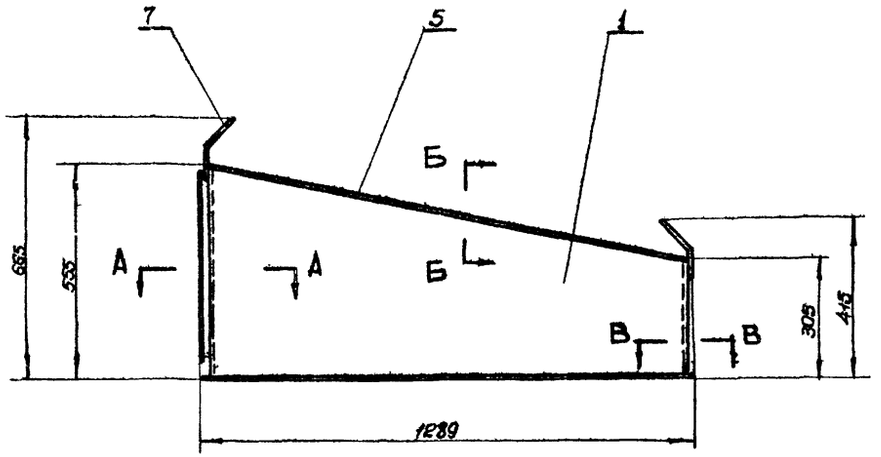

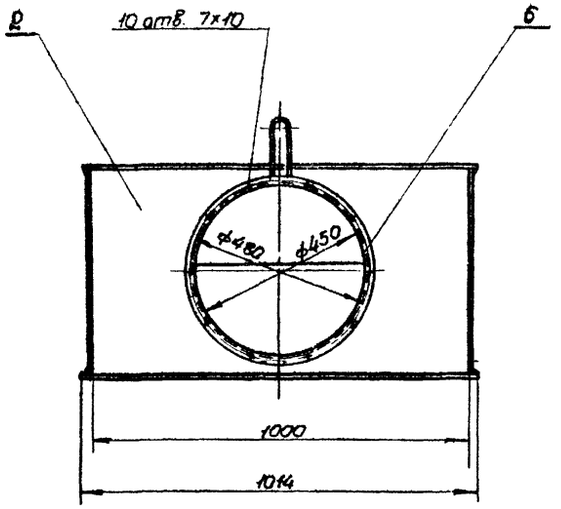

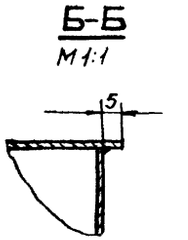

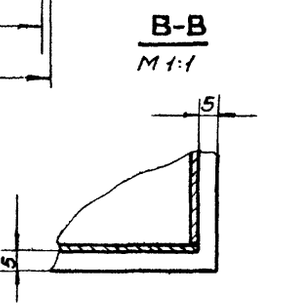

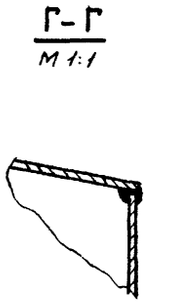

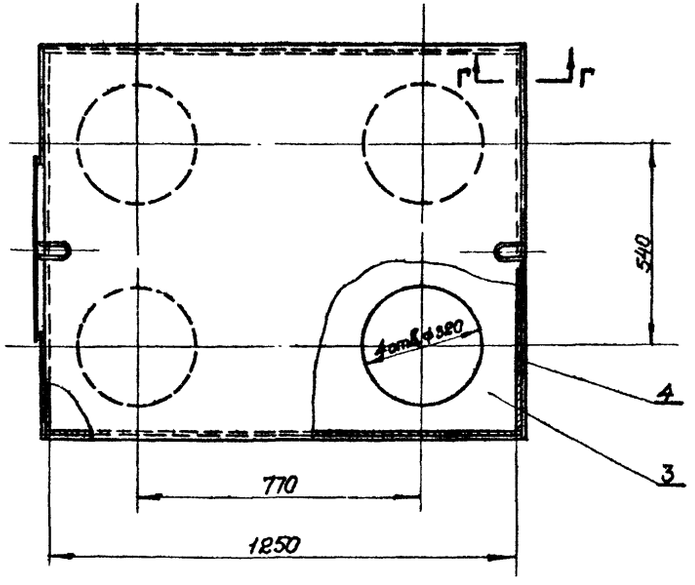

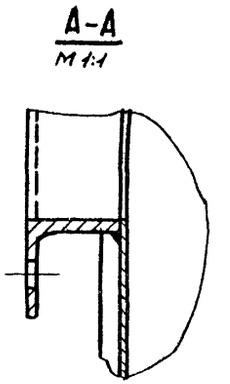

Общий вес 73

Поз	Обозначен.	Наименование	Кол.	Материал.	Вес 1 шт.	Вес Общ.	Примеч.
7	ЦН-11-400П-14	Ушко	2	Ст.3	0,33	0,66	Выпуск II лист 6
6	1СВВ-01/1	Фланец	1	Ст.3	1,63	1,63	лист 5
5	2СББ-01/5	Лист 1014×1279 S=2	1	Ст.3	20,2	20,2	б/черт
4	2СББ-01/4	Лист 300×1000 S=2	1	Ст.3	4,68	4,68	б/черт
3	2СББ-01/3	Дно	1	Ст.3	22,7	22,7	лист 23
2	2СББ-01/2	Лист передний	1	Ст.3	6,2	6,2	лист 23
1	2СББ-01/1	Лист боковой	2	Ст.3	8,3	16,6	лист 23

Спецификация

Примечание.

Сварку производить электродом Э-42, ГОСТ 9467-60, по контуру прилегания деталей. Катет шва равен наименьшей толщине свариваемых деталей.

ТД	Циклоны НИИОГАЗ ЦН-11 диаметрами 400, 500, 630, 800мм.	серия 4.904-46	
М 1:10 1969	Сборник 2СББ-01. Узел.	Выпуск IV	Лис 22

Институт Проектпромвентиляция г. Москва

Нач. отдела	Бейзерман	
Гл. инж. пр-та	Зейликман	
Рук. группы	Гольцова	
Контролер	Гольцова	
Конструкт.	Власова	

▽1 остальное

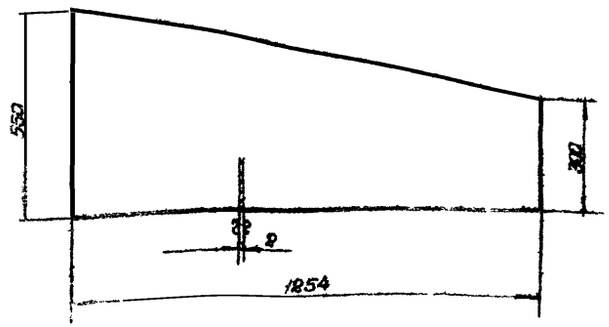

2СБб-01/1	Лист боковой	Ст.3 ГОСТ 501-58	Лист В2 ГОСТ 3680-57	8,3	23
Обозначен	Наименование	Материал	Сортамент	Вес	Лист

М 1:10

▽1 остальное

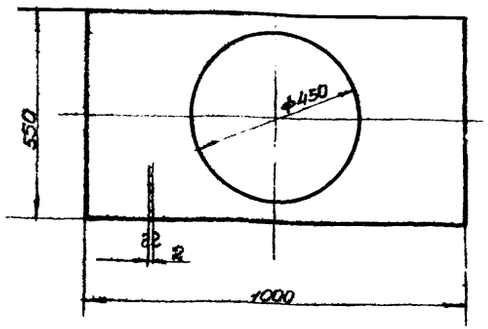

2СБб-01/2	Лист передний	Ст.3 ГОСТ 501-58	Лист В2 ГОСТ 3680-57	6,2	23
Обозначен.	Наименование	Материал	Сортамент	Вес	Лист

М1:10

▽1 остальное

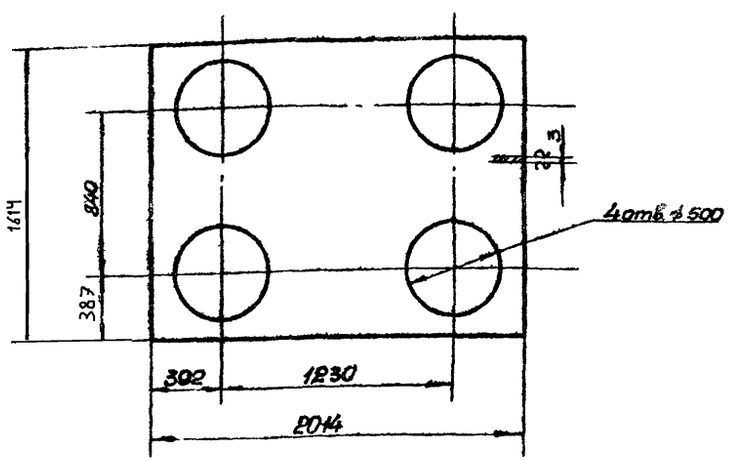

4СБб-01/3	Дно	Ст.3 ГОСТ 501-58	Лист В3 ГОСТ 3680-57	58,0	23
Обозначен	Наименование	Материал	Сортамент	Вес	Лист

М1:20

▽1 остальное

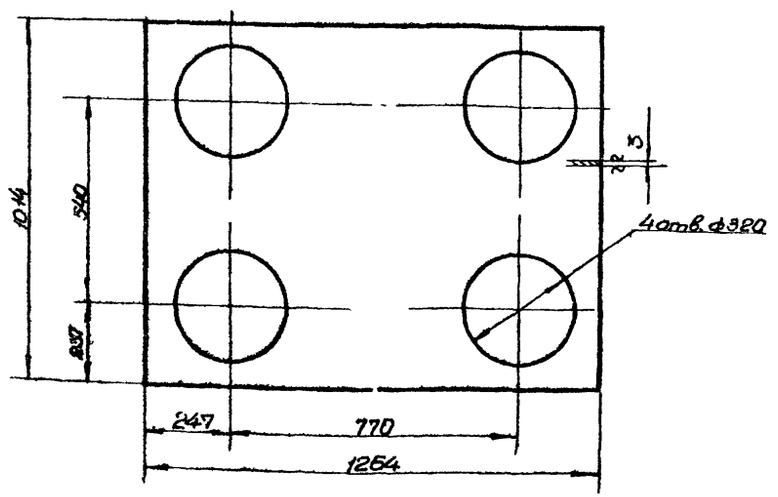

2СБб-01/3	Дно	Ст.3 ГОСТ 501-58	Лист В3 ГОСТ 3680-57	22,7	23
Обозначение	Наименование	Материал	Сортамент	Вес	Лист

ТД	Циклоны НИИОГАЗ ЦН-11 диаметрами 400, 500, 630, 800мм.		Серия 4.904-48
М1:10	1969	Детали	Выпуск II / Лист 23

Специальное проектно-конструкторское бюро г. Москва

Нач. отдела Кельзон
Гл. инженер Зильберман
Гл. конструктор Ольшанов
Руководитель группы Гольцев
Конструктор Кузнецов

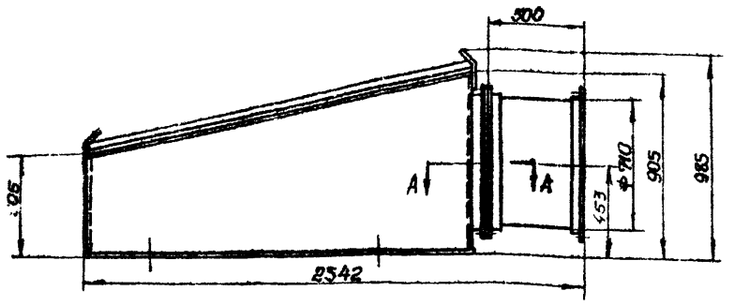

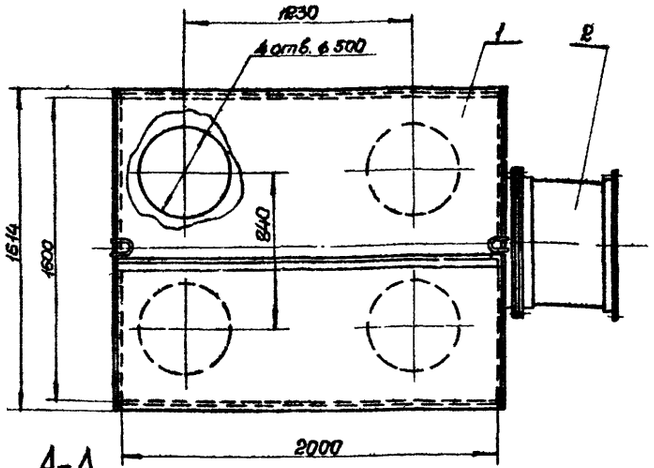

А–А
М 1:1

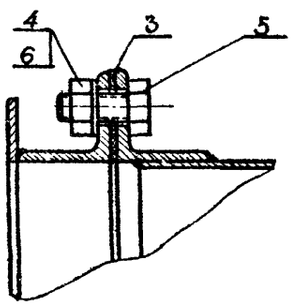

Общий вес 212

Поз.	Обозначен.	Наименование	Кол.	Материал	Вес: 1 шт.	Вес: общ.	Примеч.
6	ГОСТ 11371-65	Шайба 8	12	Ст.3	0,0022	0,026	
5	ГОСТ 7798-62	Болт М8×20	12	Ст.3	0,014	0,168	
4	ГОСТ 5915-62	Гайка М8	12	Ст.3	0,006	0,072	
3	4СБ6-03	Прокладка 80×2324 S=3	1	резина-пластина 3М-А-М ГОСТ 7338-65	0,19	0,19	б/черт.
2	4СБ6-02	Патрубок	1	сварка	18,7	18,7	Лист 28
1	4СБ6-01	Сборник	1	сварка	193,0	193,0	Лист 27

Спецификация

Т.Д.	Циклоны НИИОГАЗ ЦН-11 диаметрами 400, 500, 630, 800		Серия 4.904-46	
1969	Сборник с боковым отводом 4СБ6. Общий вид.		Выпуск IV	Лист 24

М 1:20

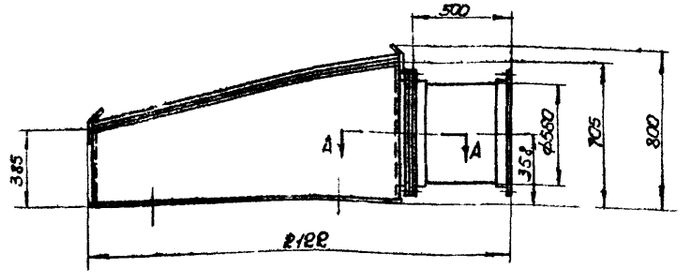

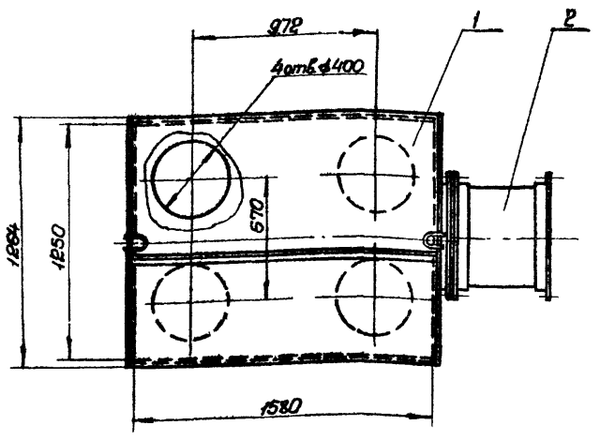

А–А
М 1:1

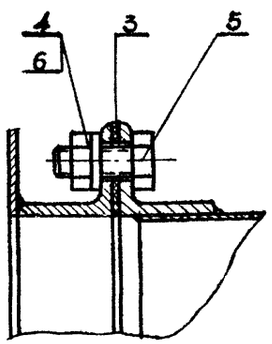

Общий вес 132

Поз.	Обозначен.	Наименование	Кол.	Материал	Вес: 1 шт.	Вес: общ.	Примеч.
6	ГОСТ 11371-65	Шайба 8	10	Ст.3	0,0022	0,022	
5	ГОСТ 7798-62	Болт М8×20	10	Ст.3	0,014	0,140	
4	ГОСТ 5915-62	Гайка М8	10	Ст.3	0,006	0,060	
3	3СБ6-03	Прокладка 80×1853 S=3	1	резина-пластина 3М-А-М ГОСТ 7338-65	0,16	0,16	б/черт.
2	3СБ6-02	Патрубок	1	сварка	13,6	13,6	Лист 28
1	3СБ6-01	Сборник	1	сварка	118	118	Лист 25

Спецификация

Т.Д.	Циклоны НИИОГАЗ ЦН-11 диаметрами 400, 500, 630, 800мм.		Серия 4.904-46	
1969	Сборник с боковым отводом 3СБ6. Общий вид.		Выпуск IV	Лист 24

М 1:20

Институт Проектпромвентиляция г. Москва

Зам. главного инженера — Рж. Вагапы
Гл. конструктор — Колчанова
Нач. отдела — Гальцова
Гл. инж. пр. — Рудая
Согласовано: Нач. сектора типового проектирования — Конструкт

Гальцова / Рудая / Конструкт

Инв. № подл. | Подпись и дата | Взам. инв. №

Обозначения: Х = Одинаково

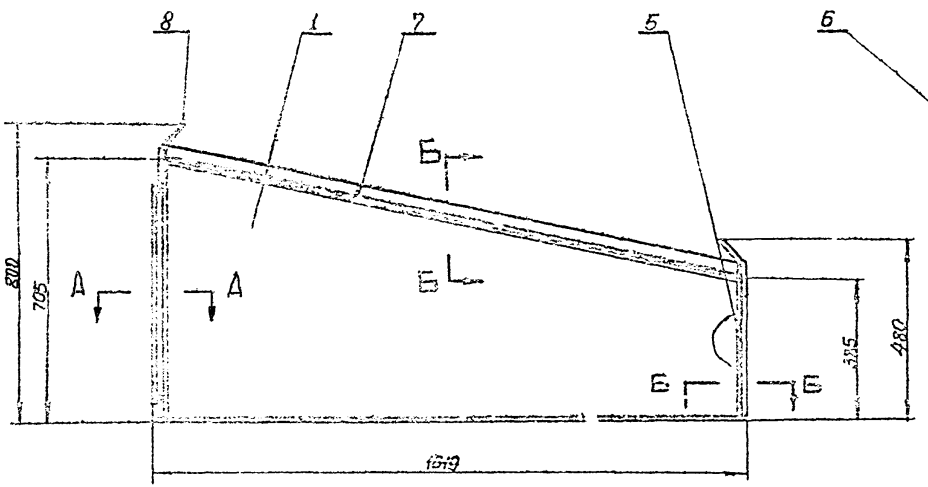

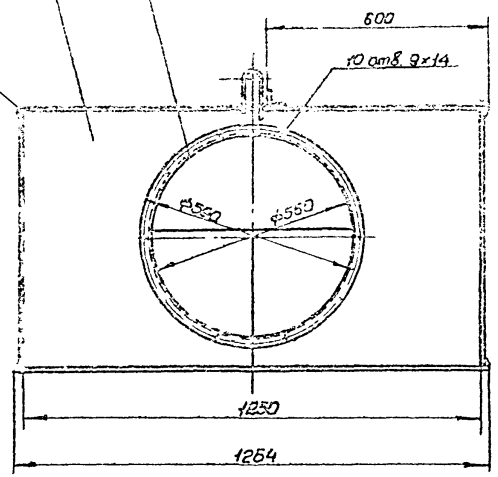

Б-Б
М 1:1

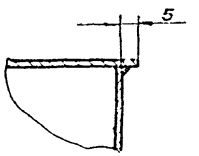

В-В
М 1:1

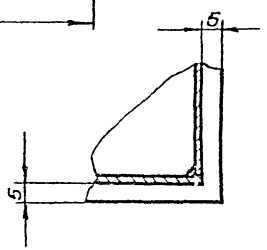

Г-Г
М 1:1

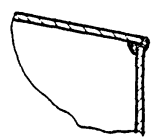

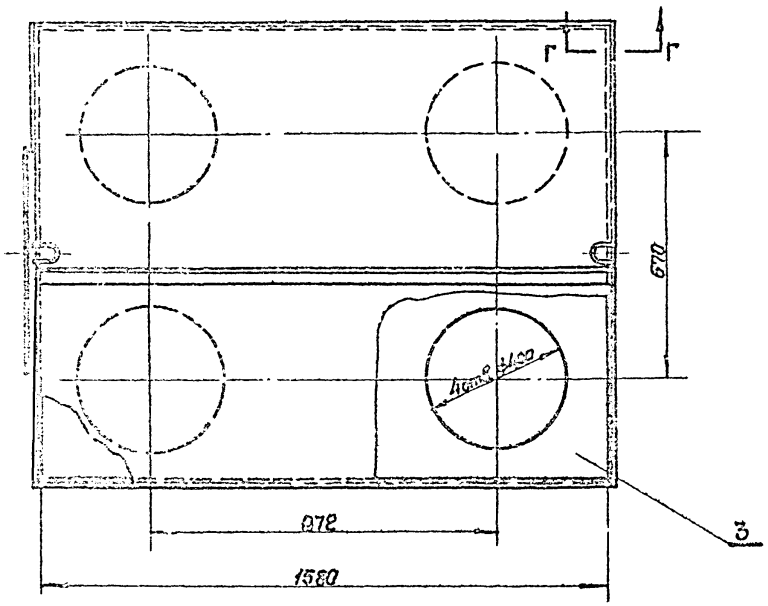

А-А
М 1:1

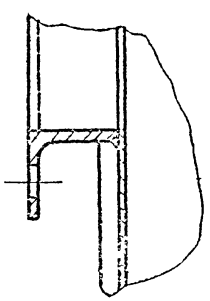

Примечание.
Сварку производить электродом Э-42, ГОСТ 9467-60 по контуру приварки деталей. Катет шва равен наименьшей толщине свариваемых деталей.

Общий Вес 118,0

Поз.	Обозначен.	Наименование	Кол.	Материал	Вес тип	Вес общ.	Примеч.
8	ЦН-11-630П-Ч	Ушко	2	Ст.3	0,6	1,2	Выпуск II лист 19
7	3С6Б-01/7	Уголок равнобед. 40х40х4 ГОСТ 8509-57 ℓ=1616	1	Ст.3	3,9	3,9	б/черт.
6	3С6Б-01/6	Лист 1264 х 1816 S=2	1	Ст.3	32,0	32,0	б/черт.
5	3С6Б-01/5	Лист 380 х 1250 S=2	1	Ст.3	7,4	7,4	б/черт.
4	3С6Б-01/4	Фланец	1	Ст.3	2,01	2,01	Лист 26
3	3С6Б-01/3	Дно	1	Ст.3	34,7	34,7	Лист 26
2	3С6Б-01/2	Лист передний	1	Ст.3	9,8	9,8	Лист 26
1	3С6Б-01/1	Лист боковой	2	Ст.3	13,3	26,6	Лист 26

Спецификация

Т.Д.	Циклоны НИИОГАЗ ЦН-11 диаметрами 400, 500, 630, 800 мм.		серия 4.904.-46
1959	Сборник. 3С6Б-01. Узел.		Выпуск II / Лист 25

М1:10

Инститът Проектпромвентиляция г. Москва

Начальник Байсаров
Гл. инженер Вельмин
Гл. конструктор Дубов
Нач. отдела Гольцов
Конструктор Котов
Архитектор

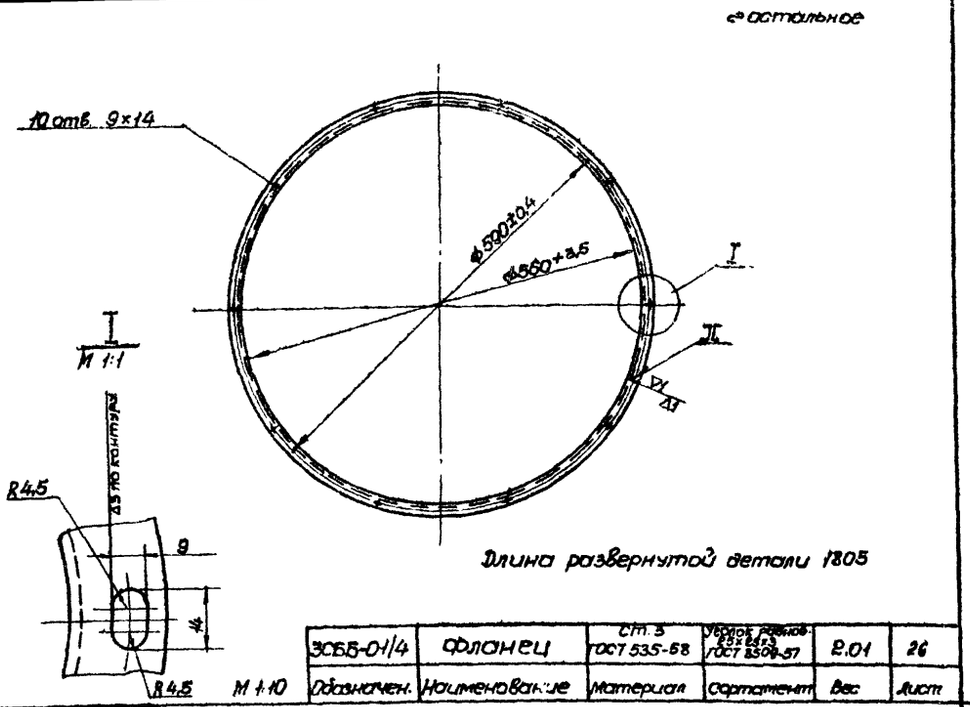

	3СББ-01/4	Фланец	Ст.3 ГОСТ 535-58	Уголок равнобед. 25×25×3 ГОСТ 8509-57	2,01	26
М 1:10	Обозначен.	Наименование	Материал	Сортамент	Вес	Лист

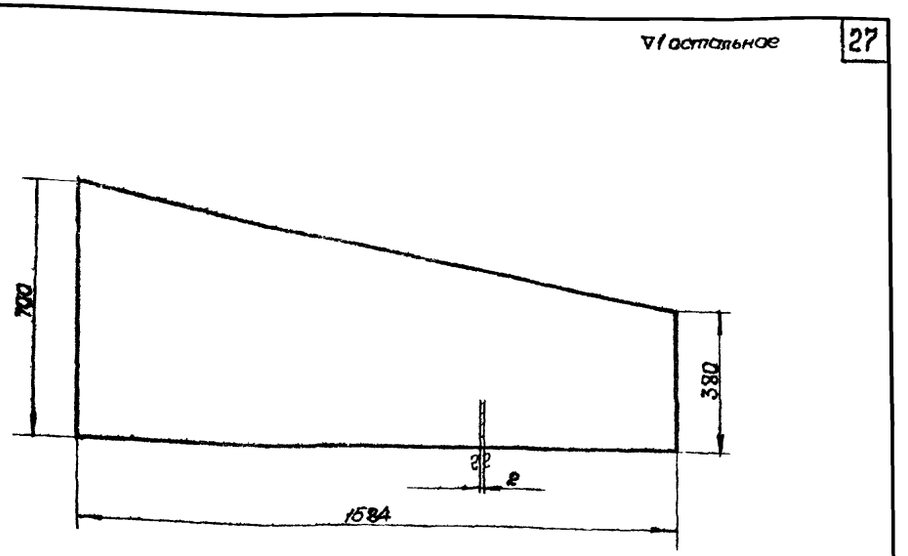

	3СББ-01/1	Лист боковой	Ст.3 ГОСТ 501-58	Лист В2 ГОСТ 3580-57	13,3	26
М 1:10	Обозначен	Наименование	Материал	Сортамент	Вес	Лист

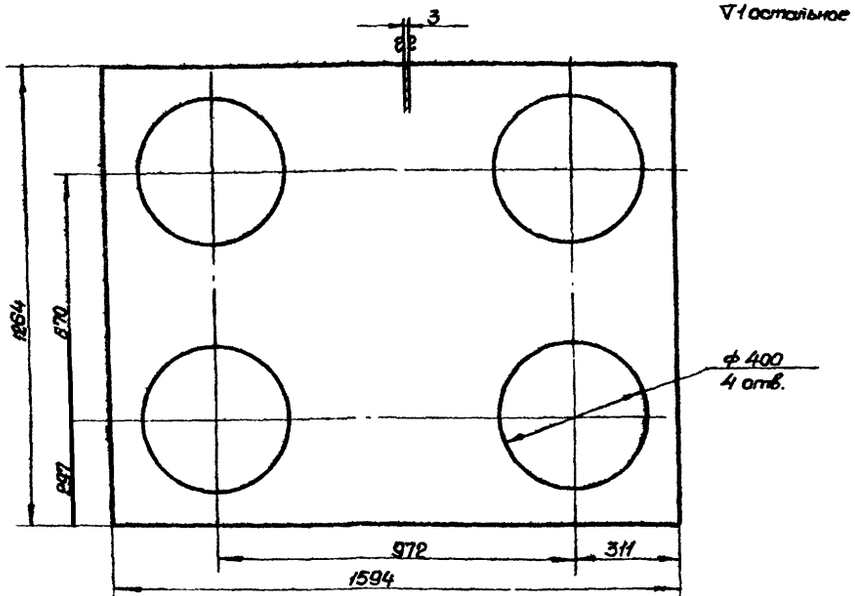

	3СББ-01/3	Дно	Ст 3 ГОСТ 501-58	Лист В 3,0 ГОСТ 3580-57	34,7	26
М 1:10	Обозначен.	Наименование	Материал	Сортамент	Вес	Лист

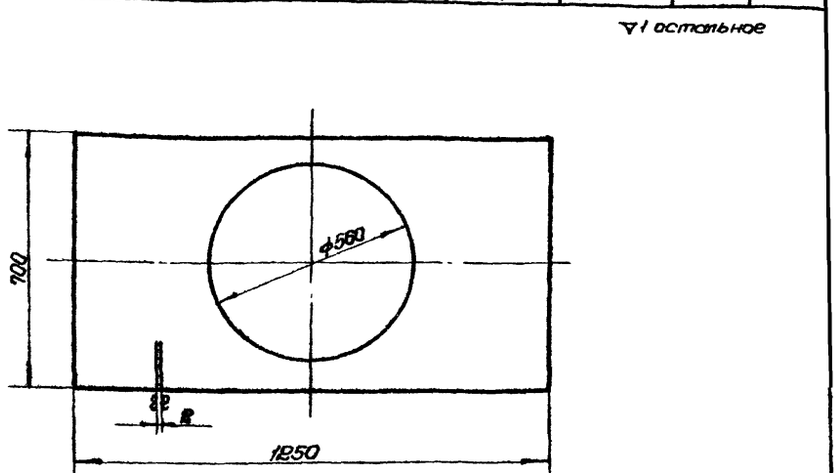

	3СББ-01/2	Лист передний	Ст.3 ГОСТ 501-58	Лист В2 ГОСТ 3580-57	9,8	26
	Обозначен.	Наименование	Материал	Сортамент	Вес	Лист
	ТД	Циклоны НИНОГАЗ ЦН-11 диаметрами 400, 500, 630, 800 мм.			серия 4.904-46	
М 1:2	1969	Детали			Выпуск IV	Лист 26

Институт Проектпромвентиляция г. Москва

Нач. отдела	Бедзерман	
Г.И.П.	Зедликман	
Рук. группы	Гольцова	
Контролер	Гольцова	
Конструктор	Власова	

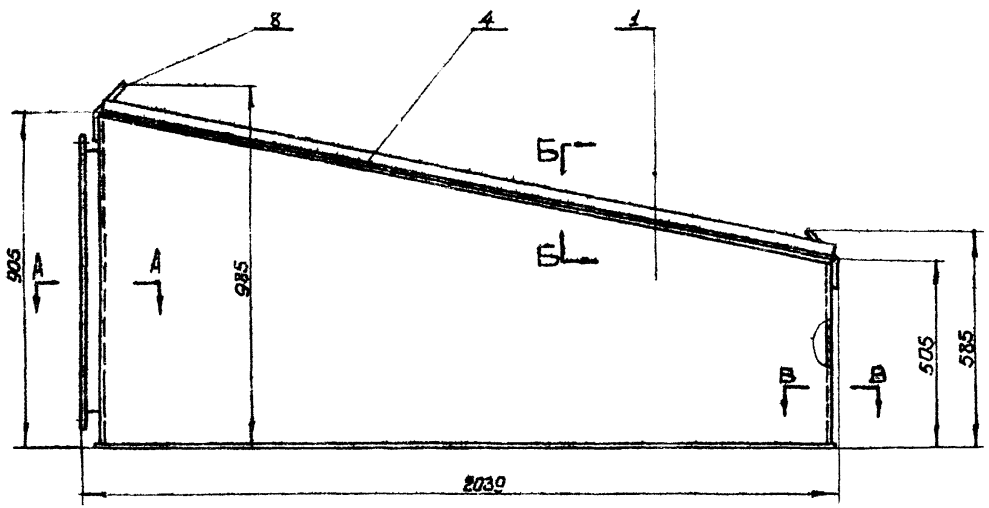

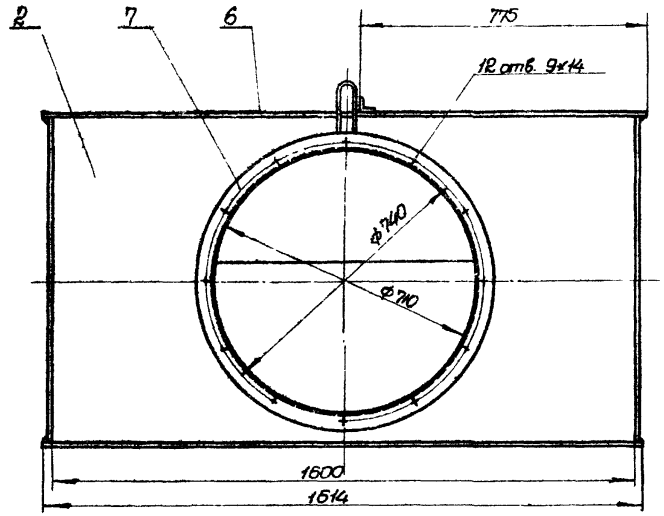

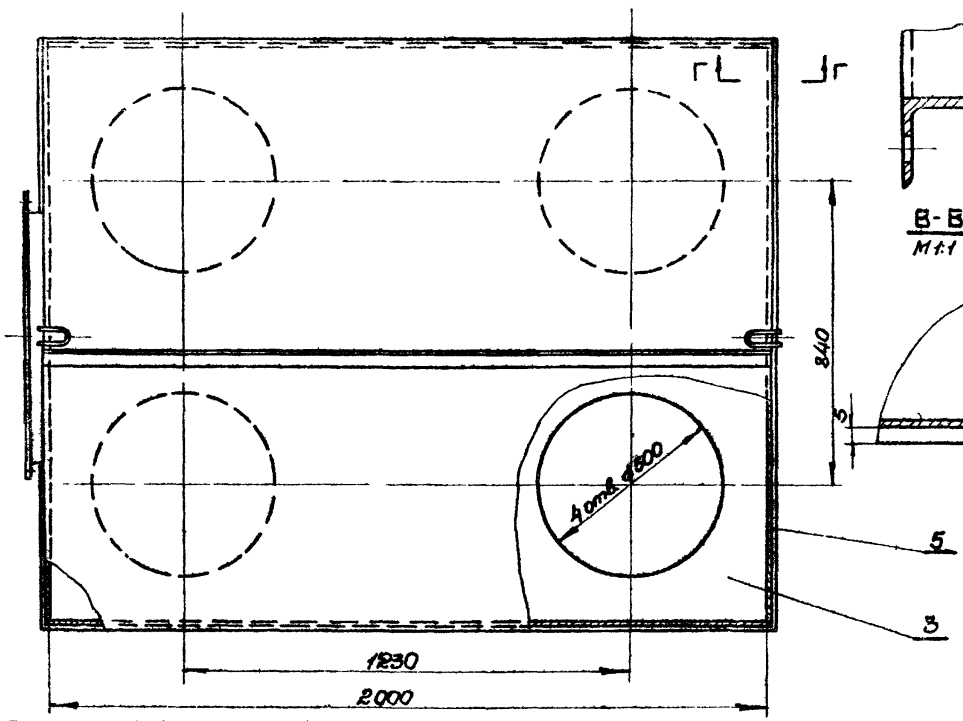

А-А
М1:1

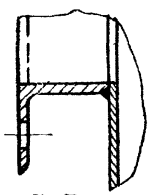

Б-Б
М1:1

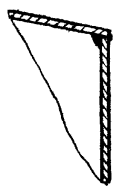

В-В
М1:1

Г-Г
М1:1

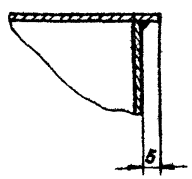

М1:10

Примечание.

Сварку производить электродом Э-42, ГОСТ 9467-60 по контуру прилегания деталей сплошным швом. Катет шва равен наименьшей толщине свариваемых деталей.

Общий вес 193,0

Поз.	Обозначение	Наименование	Кол.	Материал	Вес 1 шт.	Вес общ.	Примеч.
8	ЦН-11-630П-4	Ушко	8	Ст.3	0,6	1,2	Выпуск II лист 19
7	3 СБВ-01/1	Фланец	1	Ст.3	3,31	3,31	Лист 13
6	4 СБВ-01/6	Лист 2044×1614 δ=2	1	Ст.3	52,0	52,0	б/черт
5	4 СБВ-01/5	Лист 1600×500; δ=2	1	Ст.3	12,6	12,6	б/черт
4	4 СБВ-01/4	Уголок равн. 40×40×4 ГОСТ 8509-57, L=2044	1	Ст.3	4,95	4,95	б/черт
3	4 СБВ-01/3	Дно	1	Ст.3	58,0	58,0	Лист 23
2	4 СБВ-01/2	Лист передний	1	Ст.3	16,4	16,4	Лист 17
1	4 СБВ-01/1	Лист боковой	2	Ст.3	22,0	44,0	Лист 17

Спецификация

Т Д	Циклоны НИИОГАЗ ЦН-11 диаметрами 400, 500, 630, 800 мм.	Серия 4.904-46	
1969	Сборник 4СБВ-01. Узел.	Выпуск IX	Лист 27

Институт Теплоэлектропроект Госстроя СССР г. Москва

Гл. инженер проекта — Гольцев
Нач. отдела — Гольцев
Гл. специалист — Гольцев
Рук. группы — Гольцев
Конструктор — Гольцев

▽1 остальное

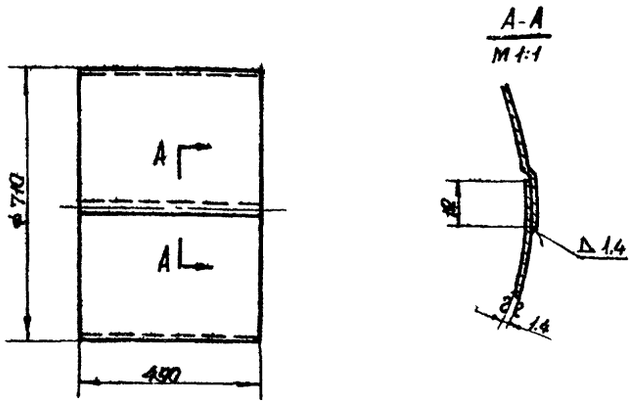

Длина развернутой детали 2837

	4СББ-02/1	Обечайка	Ст.3 ГОСТ 501-58	Лист В1,4 ГОСТ 3680-57	12,0	28
М 1:10	Обозначение	Наименование	Материал	Сортамент	Вес	Лист

▽1 остальное

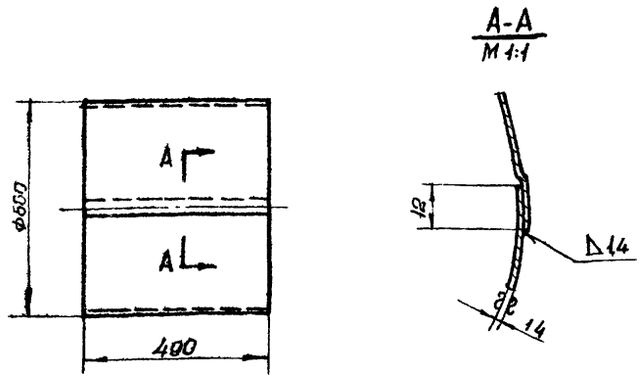

Длина развернутой детали 1766

	3СББ-02/1	Обечайка	Ст 3 ГОСТ 501-58	Лист В1,4 ГОСТ 3680-57	9,5	28
М 1:10	Обозначение	Наименование	Материал	Сортамент	Вес	Лист

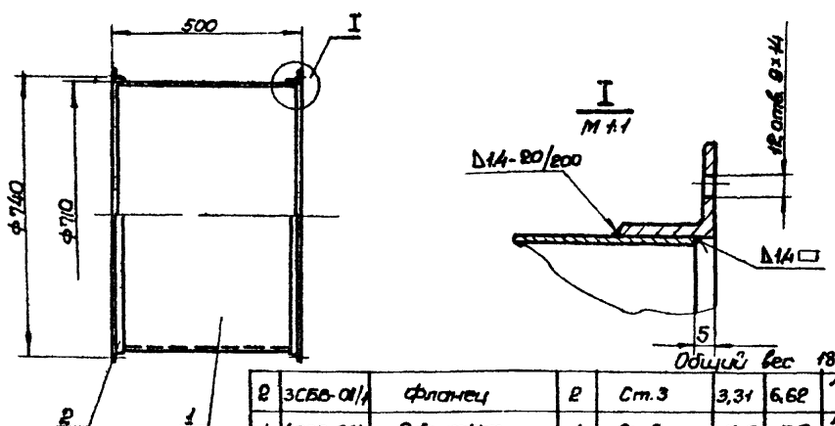

Общий вес 18,7

Поз.	Обозначен.	Наименование	Кол.	Материал	Вес 1шт.	Вес Общ.	Примеч.
2	3СББ-01/1	Фланец	2	Ст.3	3,31	6,62	Лист 13
1	4СББ-02/1	Обечайка	1	Ст.3	12,0	12,0	Лист 28

Спецификация

	Т Д	Циклоны НИИОГАЗ ЦН-11 диаметрами 400, 500, 630, 800.	Серия 4.904-46	
М 1:10	1969	Патрубок, 4СББ-02. Узел - Деталь.	Выпуск IV	Лист 28

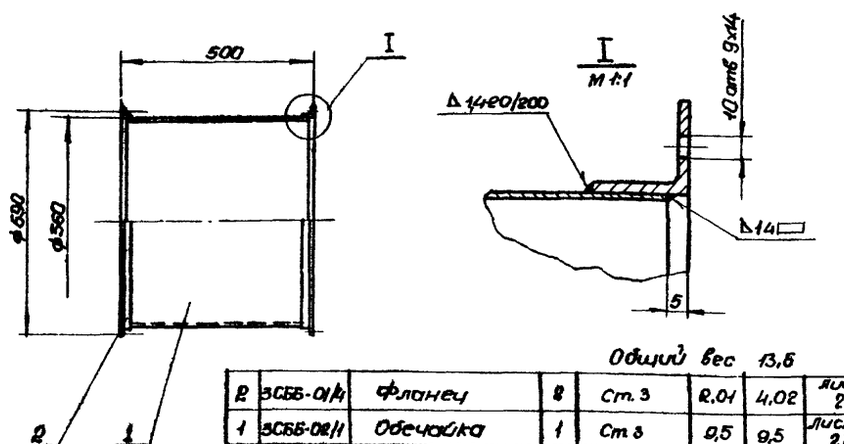

Общий вес 13,6

Поз.	Обозначен.	Наименование	Кол.	Материал	Вес 1шт.	Вес Общ.	Примеч.
2	3СББ-01/4	Фланец	2	Ст.3	2,01	4,02	Лист 26
1	3СББ-02/1	Обечайка	1	Ст 3	9,5	9,5	Лист 28

Спецификация

	Т Д	Циклоны НИИОГАЗ ЦН-11 диаметрами 400, 500, 630, 800 мм.	Серия 4.904-46	
М 1:10	1969	Патрубок, 3СББ-02. Узел. Деталь.	Выпуск IV	Лист 28

Институт Проектпроизвентиляция г. Москва

Нач. отдела	Бейдерна	
ГИП	Эрдликман	
Рук. группы	Гальцова	
Контролер	Гальцова	
Конструктор	Весчетнова	

▽1 Остальное

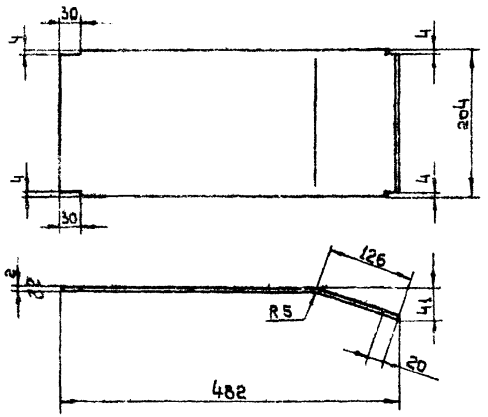

Длина развернутой детали 488

1К-01	Лист боковой	Ст.3 ГОСТ 501-58	Лист В2 ГОСТ 3680-57	1,5	29
Обозначение	Наименование	Материал	Сортамент	Вес	Лист

м 1:5

▽1 Остальное

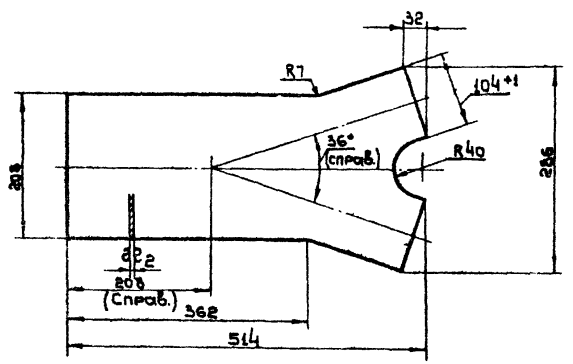

1К-02	Лист	Ст.3 ГОСТ 501-58	Лист В2 ГОСТ 3680-57	1,7	29
Обозначение	Наименование	Материал	Сортамент	Вес	Лист

м 1:5

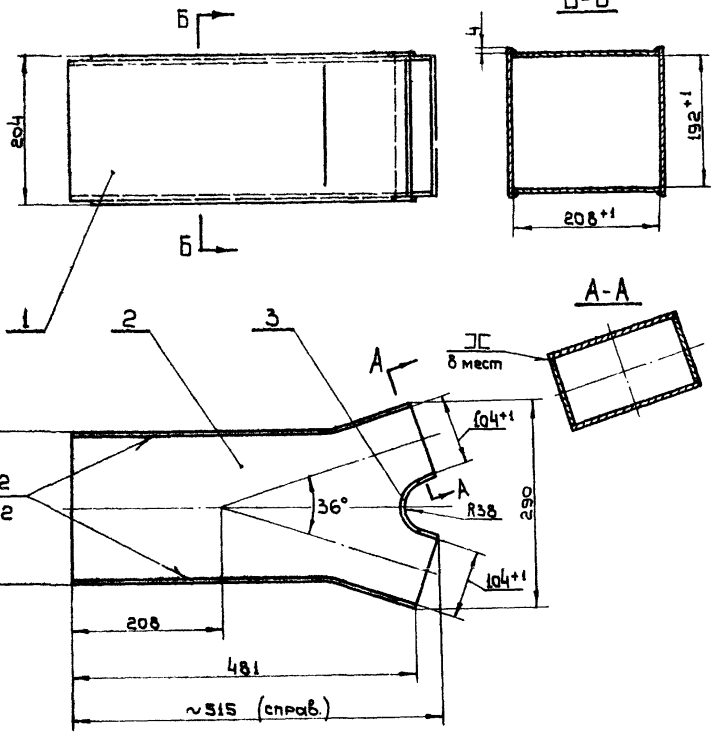

Примечание.

Сварку производить электродом, Э-42 гост 9467-60.

Общий вес 7,0

Поз.	Обозначение	Наименование	Кол.	Материал	Вес 1 шт.	Вес Общ.	Примеч.
3	1К-03	Лист	1	Ст.3	0,43	0,43	Лист 34
2	1К-02	Лист	2	Ст.3	1,7	3,4	Лист 29
1	1К-01	Лист боковой	2	Ст.3	1,5	3,0	Лист 29

Спецификация

ТП	Циклоны НИИОГАЗ ЦН-11 диаметрами 400, 500, 630, 800 мм.		Серия 4.904-46
1969	Коллектор, 1К. Общий вид. Детали.	Выпуск IV	Лист 29

Институт Проектпромвентиляция г. Москва

Зам. директора Жильбо; Гл. инженер Кацен; Нач. отдела Бондаренко; Гл. спец. пр-тов Бульман; Гл. конструктор Власова; Конструктор Кацен; Рук. группы Контроля Гальцова; Гальцова

Составлены на основе типовых проектных материалов для сборников 4.904-46 Альбом 1

▽1 Остальное

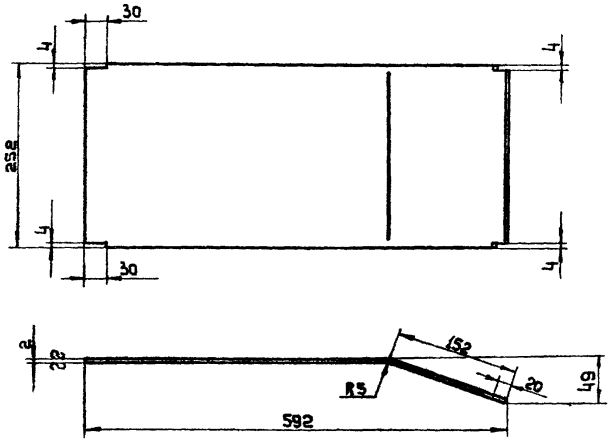

Длина развернутой детали 599

2К-01	Лист боковой	Ст.3 ГОСТ 501-58	Лист В2 ГОСТ 3680-57	2,34	30
Обозначение	Наименование	Материал	Сортамент	Вес	Лист

м 1:5

▽1 Остальное

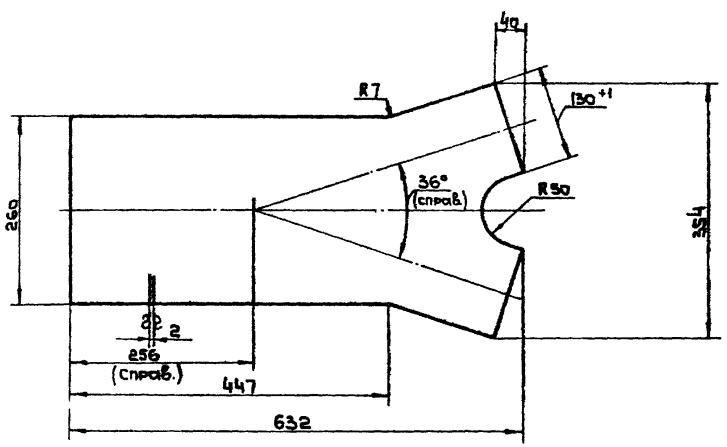

2К-02	Лист	Ст.3 ГОСТ 501-58	Лист В2 ГОСТ 3680-57	2,6	30
Обозначение	Наименование	Материал	Сортамент	Вес	Лист

м 1:5

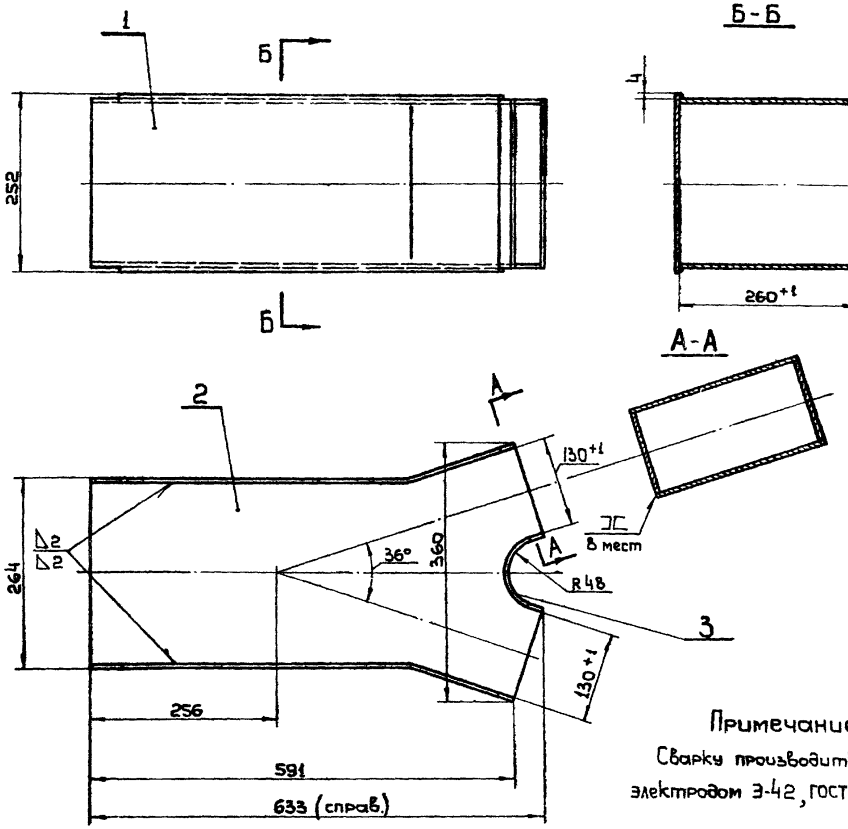

Примечание

Сварку производить электродом Э-42, ГОСТ 9467-60.

Общий вес 10,6

Поз.	Обозначение	Наименование	Кол.	Материал	Вес 1 шт.	Вес Общ.	Примеч.
3	2К-03	Лист	1	Ст.3	0,62	0,62	Лист 34
2	2К-02	Лист	2	Ст.3	2,6	5,2	Лист 30
1	2К-01	Лист боковой	2	Ст.3	2,34	4,68	Лист 30

Спецификация

ТП	Циклоны НИИОГАЗ ЦН-11 диаметрами 400, 500, 630, 800мм.		Серия 4.904-46
1968	Коллектор 2К. Общий вид. Детали.	Выпуск IV	Лист 30

м 1:5

Институт Проектпромвентиляция г. Москва

Составлено по Указ. типовых проектов КЖ-03 и КЖ-04

Гл. инж. пр-та Зельцерман; Нач. отдела Бейдерман; Гл. констр. Коган; Зам. директора Жуковлев

Рук. группы Зольцева; Контролер Зольцова; Конструктор Денисова

Н. контр. Сапрыкина

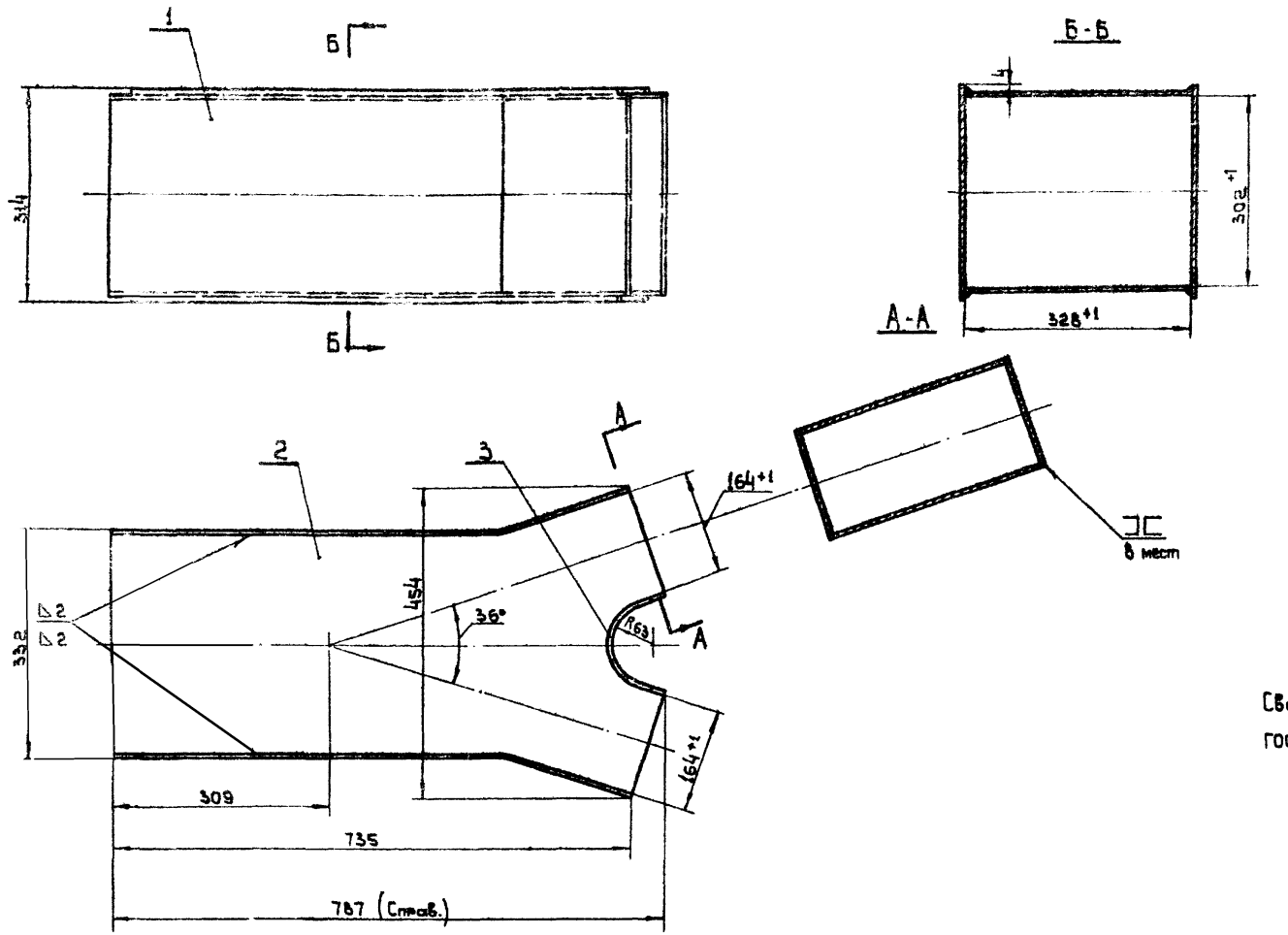

Примечание:

Сварку производить электродом Э-42, гост 9467-60.

Общий вес 16,5

Поз.	Обозначен.	Наименование	Кол.	Материал	Вес 1 шт.	Вес Общ.	Примеч.
3	3К-03	Лист	1	Ст.3	1,04	1,04	Лист 34
2	3К-02	Лист	2	Ст.3	4,0	8,0	Лист 32
1	3К-01	Лист боковой	2	Ст.3	3,65	7,3	Лист 32

Спецификация

ТД	Циклоны НИИОГАЗ ЦН-11 диаметрами 400, 500, 630, 800мм.	Серия 4.904-46	
1969	Коллектор 3К. Общий вид.	Выпуск IV	Лист 31

М 1:5

Институт Проектпромвентиляция г. Москва

Зам. директора Журавлев
Гл. конструк. Каган
Нач. отдела Бейзерман
Гл. инж. пр-та Зейликман
Согласовано / Нач. сектора типового проектирования Сопрыкина
Рук. группы Гольцова
Контролер Гольцова
Конструктор Волкова

▽1 Остальное

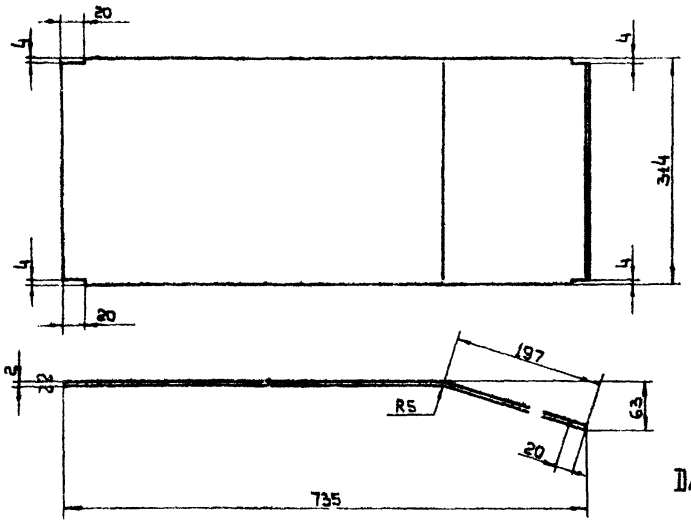

Длина развернутой детали 745

3К-01	Лист боковой	Ст.3 ГОСТ 501-58	Лист В2 ГОСТ 3680-57	3,65	32
Обозначение	Наименование	Материал	Сортамент	Вес	Лист

М1:5

▽1 Остальное

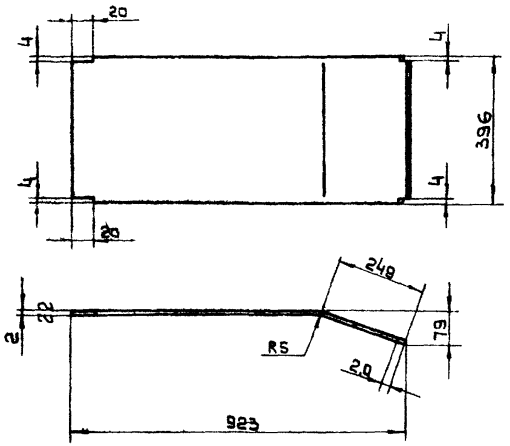

Длина развернутой детали 935

4К-01	Лист боковой	Ст.3 ГОСТ 501-58	Лист В2 ГОСТ 3680-57	5,75	32
Обозначение	Наименование	Материал	Сортамент	Вес	Лист

М1:10

▽1 Остальное

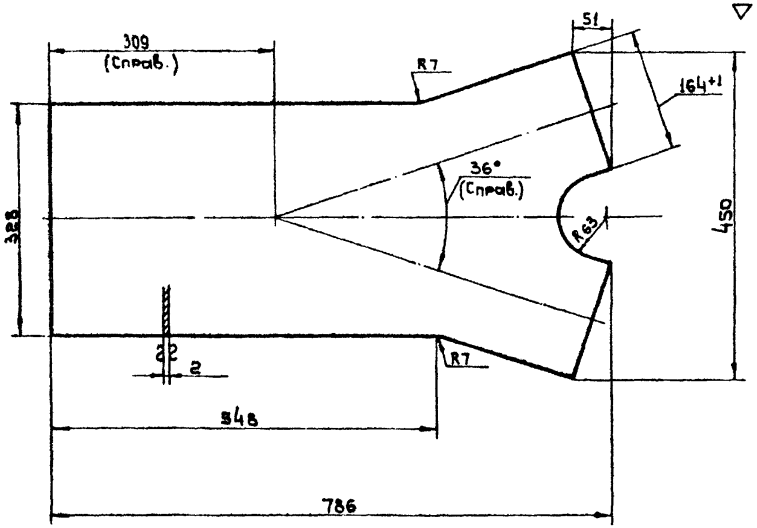

3К-02	Лист	Ст.3 ГОСТ 501-58	Лист В2 ГОСТ 3680-62	4.0	32
Обозначение	Наименование	Материал	Сортамент	Вес	Лист

М1:5

▽1 Остальное

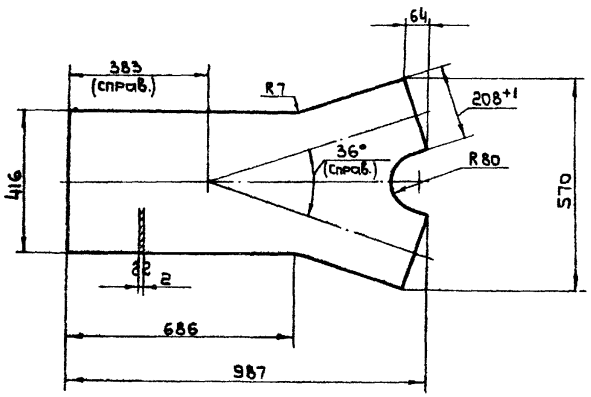

4К-02	Лист	Ст.3 ГОСТ 501-58	Лист В2 ГОСТ 3680-57	6,5	32
Обозначение	Наименование	Материал	Сортамент	Вес	Лист

ТД	Циклоны НИИОГАЗ ЦН-11 диаметрами 400, 500, 630, 800 мм.	Серия 4.904-46	
1969	Детали	Выпуск IV	Лист 32

М1:10

Институт Проектпромвентиляция г. Москва

Нач. отдела	Бейзерман
Зл. инж. пр-та	Зейлукман
Рук. группы	Сольцова
Контролер	Сольцова
Конструкт.	Власова

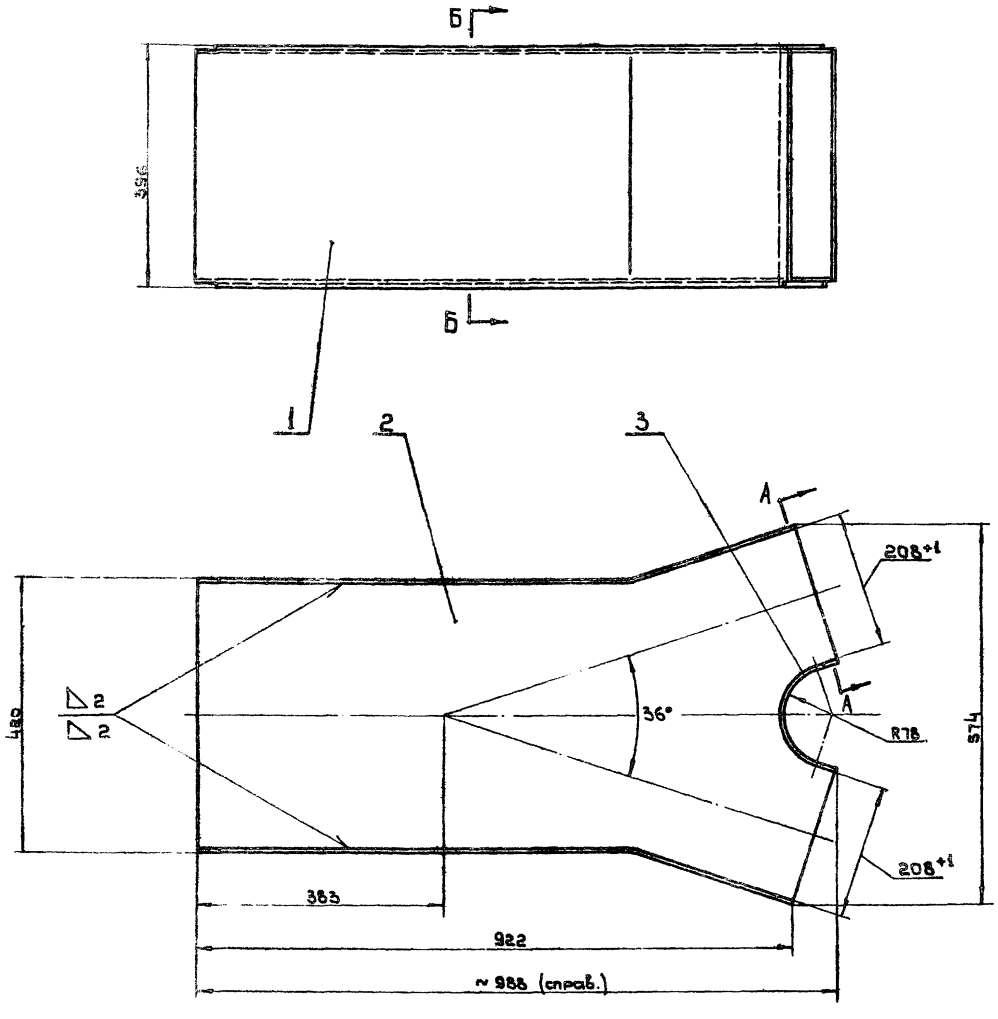

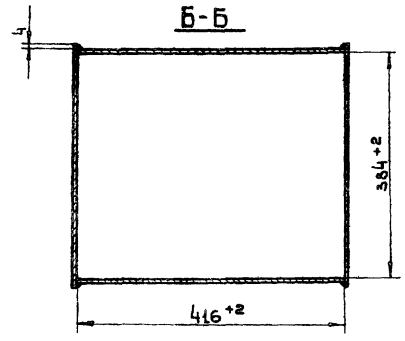

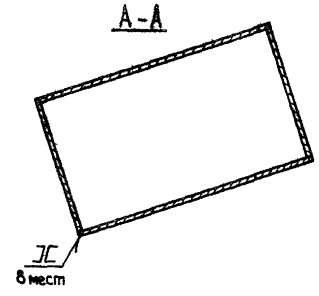

Примечание.

Сварку производить электродом Э-42, ГОСТ 9467-60.

Общий вес 26,2

Поз.	Обозначен	Наименование	Кол.	Материал	Вес 1 шт.	Вес Общ.	Примеч.
3	4К-03	Лист	1	Ст.3	1,6	1,6	Лист 34
2	4К-02	Лист	2	Ст.3	6,5	13,0	Лист 32
1	4К-01	Лист боковой	2	Ст.3	5,75	11,5	Лист 32

Спецификация

ТД	Циклоны НИИОГАЗ ЦН-11 диаметрами 400, 500, 630, 800 мм.	Серия 4.904-46	
1969	Коллектор, 4К. Общий вид.	Выпуск IV	Лист 33

М 1:5

Институт Проектпроэкстиляция г. Москва

Зам. директора Журавлев; Гл. конструкт. Каган; Нач. отдела Бейзерман; Гл. инж. пр-та Зейликман; Согласовано: Нач. сектора типового проектирования Сапрыкина

Рук. группы Гольцова; Контролер Гольцова; Конструкт. Власова

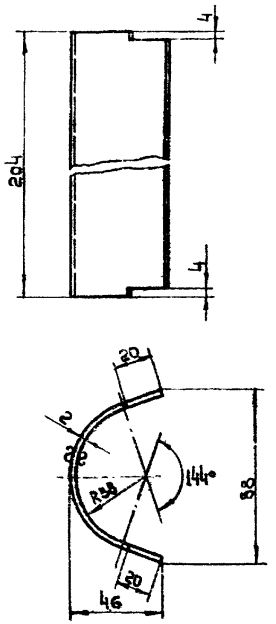

Длина развернутой детали 136

1К-03	Лист	Ст. 3 ГОСТ 501-58	Лист В2 ГОСТ 3680-57	0,43	34
Обозначение	Наименование	Материал	Сортамент	Вес	Лист

М 1:2

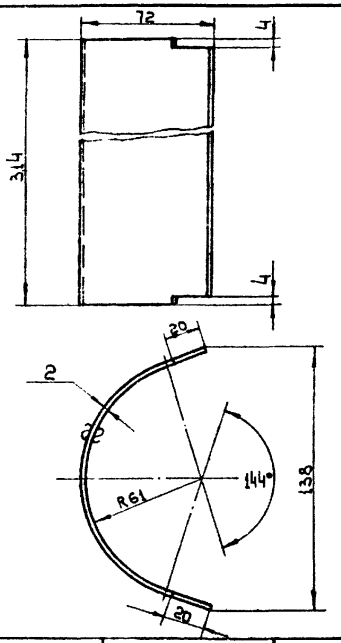

Длина развернутой детали 215

3К-03	Лист	Ст. 3 ГОСТ 501-58	Лист В2 ГОСТ 3680-57	1,04	34
Обозначение	Наименование	Материал	Сортамент	Вес	Лист

М 1:2

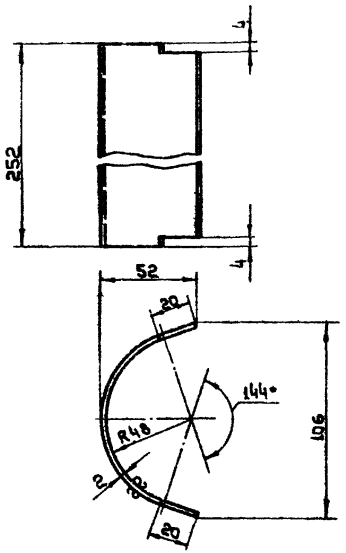

Длина развернутой детали 159

2К-03	Лист	Ст. 3 ГОСТ 501-58	Лист В2 ГОСТ 3680-57	0,62	34
Обозначение	Наименование	Материал	Сортамент	Вес	Лист

М 1:2

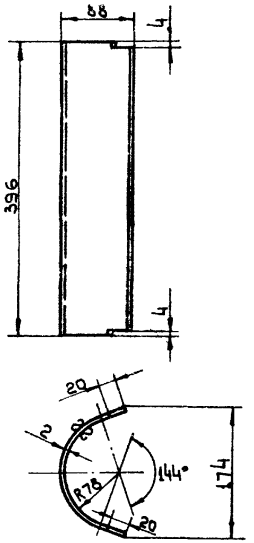

Длина развернутой детали 267

4К-03	Лист	Ст. 3 ГОСТ 501-58	Лист В2 ГОСТ 3680-57	1,60	34
Обозначение	Наименование	Материал	Сортамент	Вес	Лист

ТД	Циклоны НИИОГАЗ ЦН-11 диаметрами 400, 500, 630, 800 мм.	Серия 4.904-46
1969	Детали	Выпуск IV / Лист 34

М 1:5

Институт Проектпромвентиляция Москва

Нач. отдела	Бейзерман
Гл. инж. пр-та	Зейликман
Рук. группы	Гольцова
Контролер	Гольцова
Конструктор	Власова

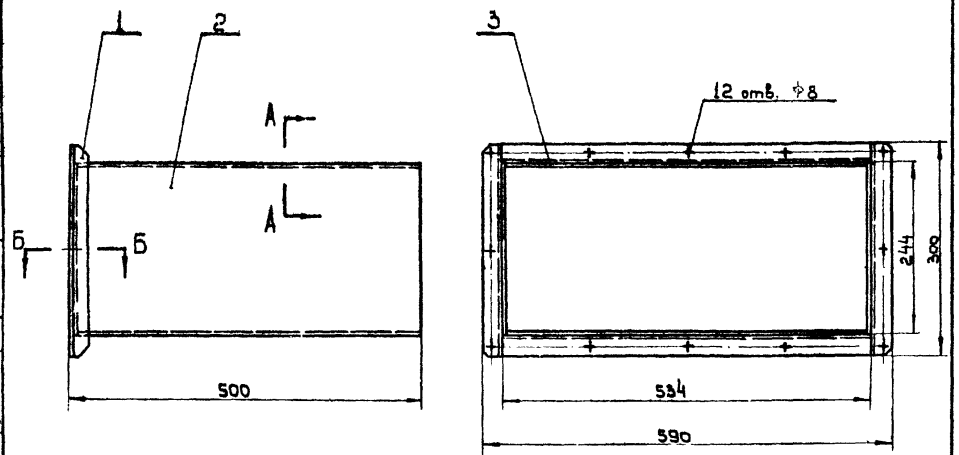

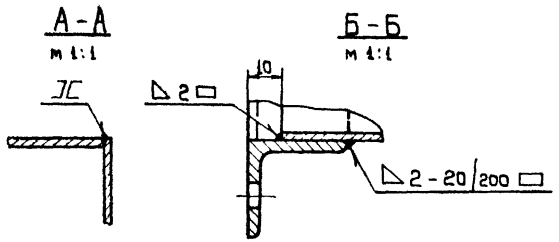

Примечание.

Сварку производить электродом Э-42, ГОСТ 9467-60

Общий вес 14,0

Поз.	Обозначение	Наименование	Кол.	Материал	Вес 1 шт.	Вес Общ.	Примеч
3	П2-03	Лист 490×530 S-2	2	Ст.3	4,05	8,05	6/черт.
2	П2-02	Лист 244×490 S-2	2	Ст.3	1,86	3,72	6/черт.
1	П2-01	Фланец	1	Сварка	2,1	2,1	Лист 36

Спецификация

ТД	Циклоны НИИОГАЗ ЦН-11 диаметрами 400, 500, 630, 800	Серия 4.904-46	
1969	Патрубок. П2. Общий вид.	Выпуск IV	Лист 35

м 1:5

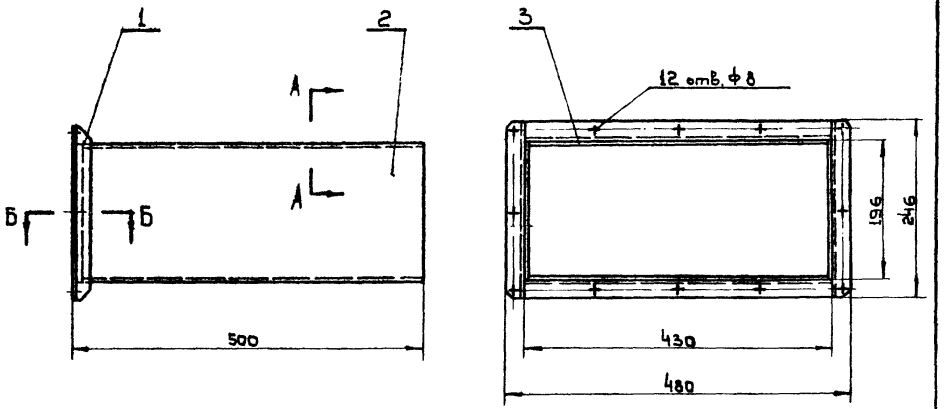

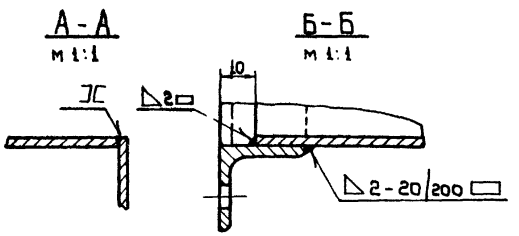

Примечание.

Сварку производить электродом Э-42, ГОСТ 9467-60.

Общий вес 11,1

Поз.	Обозначение	Наименование	Кол.	Материал	Вес 1 шт.	Вес Общ.	Примеч.
3	П1-03	Лист 426×490 S-2	2	Ст.3	3,26	6,52	6/черт.
2	П1-02	Лист 196×490 S-2	2	Ст.3	1,5	3,0	6/черт.
1	П1-01	Фланец	1	Сварка	1,5	1,5	Лист 36

Спецификация

ТД	Циклоны НИИОГАЗ ЦН-11 диаметрами 400, 500, 630, 800мм.	Серия 4.904-46	
1969	Патрубок. П1. Общий вид.	Выпуск IV	Лист 35

м 1:5

Институт Проектпромвентиляция г. Москва

Зам. директора Жуковв
Гл. конструктор Кацан
Нач. отдела Бейдерман
Гл. инж. пр-та Зейлигзон
Согласовано / Нач. сектора пр-ва по проектированию АПУР — Сапожкова

Рук. группы Гольцева
Монтажник Гольцева
Конструктор Власова

~ Остальное

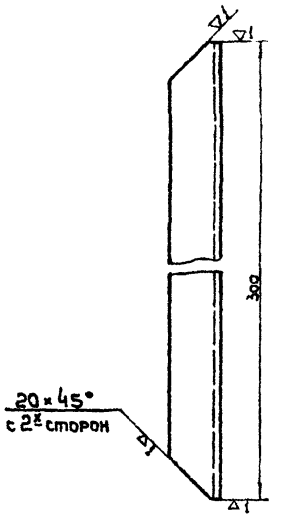

Поз.	Обозначение	Наименование	Кол.	Материал	Вес 1 шт.	Вес Общ.	Примеч.
	П2-01/1	Уголок		Ст.3 ГОСТ 535-58	Уголок равнобок 25×25×3 ГОСТ 8509-57	0,37	36
м1:2	Обозначение	Наименование		Материал	Сортамент	Вес	Лист

~ Остальное

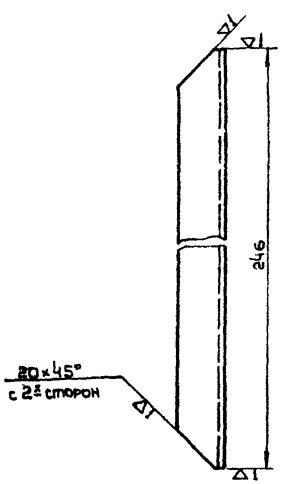

Поз.	Обозначение	Наименование	Кол.	Материал	Вес 1 шт.	Вес Общ.	Примеч.
	П1-01/1	Уголок		Ст.3 ГОСТ 535-58	Уголок равнобок 25×25×3 ГОСТ 8509-57	0,26	36
м1:2	Обозначение	Наименование		Материал	Сортамент	Вес	Лист

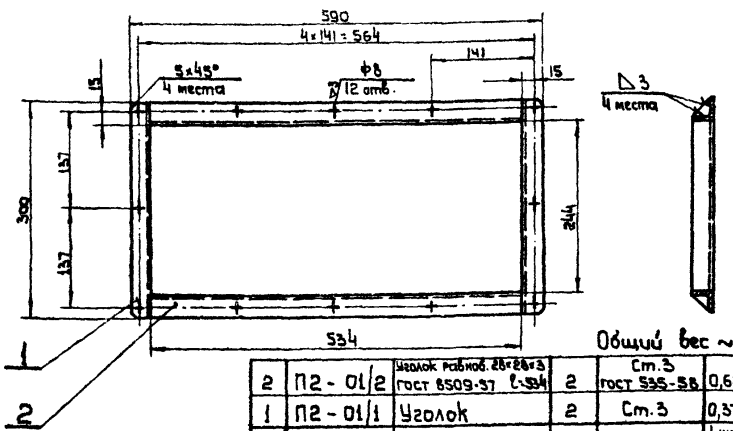

Общий вес ~ 2,1

Поз.	Обозначение	Наименование	Кол.	Материал	Вес 1 шт.	Вес Общ.	Примеч.
2	П2-01/2	Уголок равноб. 25×25×3 ГОСТ 8509-57 ℓ=534	2	Ст.3 ГОСТ 535-58	0,68	1,36	6 черт.
1	П2-01/1	Уголок	2	Ст.3	0,37	0,74	Лист 36

Спецификация

Примечание.
Сварку производить электродом Э-42, ГОСТ 9467-60

ТП	Циклоны НИИОГАЗ ЦН-11 диаметрами 400, 500, 630, 800		Серия 4.904-46	
1969	Фланец П2-01. Узел. Деталь.		Выпуск IX	Лист 36
м1:5				

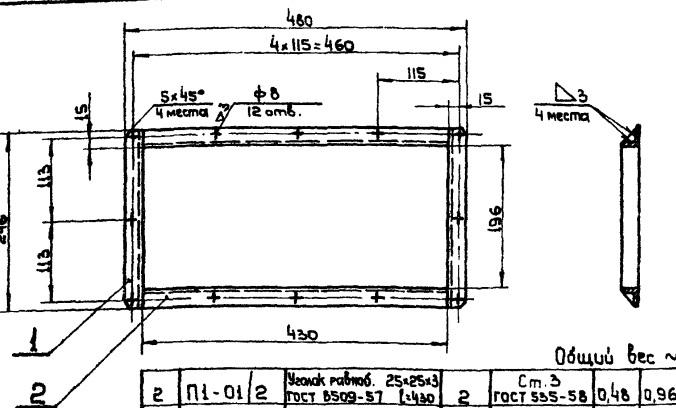

Общий вес ~ 1,5

Поз.	Обозначение	Наименование	Кол.	Материал	Вес 1 шт.	Вес Общ.	Примеч.
2	П1-01/2	Уголок равноб. 25×25×3 ГОСТ 8509-57 ℓ=430	2	Ст.3 ГОСТ 535-58	0,48	0,96	6 черт.
1	П1-01/1	Уголок	2	Ст.3	0,26	0,52	Лист 36

Спецификация

Примечание.
Сварку производить электродом Э-42, ГОСТ 9467-60

ТП	Циклоны НИИОГАЗ ЦН-11 диаметрами 400, 500, 630, 800 мм.		Серия 4.904-46	
1969	Фланец П1-01. Узел. Деталь.		Выпуск IX	Лист 36
м1:5				

Инв. № подл. | Подпись и дата | Взам. инв. №

Проектпромвентиляция г. Москва

Чистилин
Бельченко
Забелинский
Замышева
Гольцева
Волкова

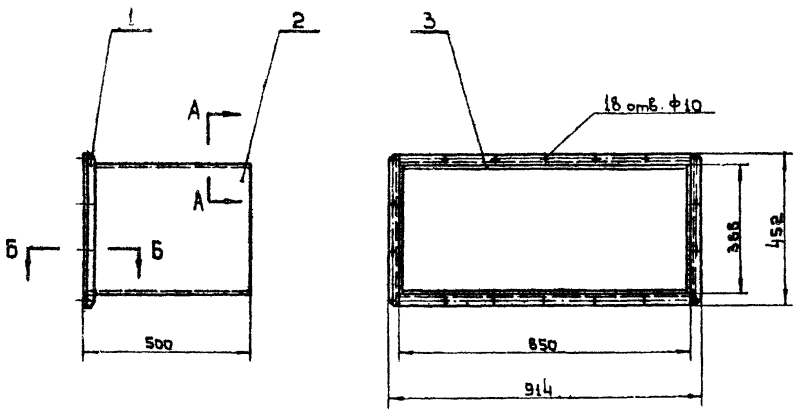

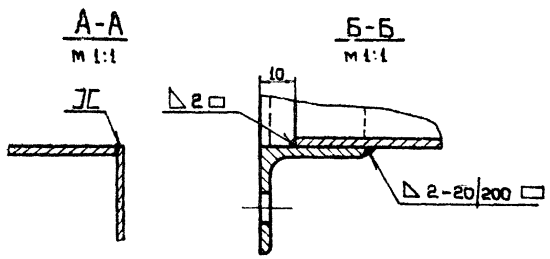

Примечание

Сварку производить электродом Э-42, ГОСТ 9467-60

Общий вес 24,0

Поз.	Обозначение	Наименование	Кол.	Материал	Вес 1 шт.	Вес Общ.	Примеч.
3	П4-03	Лист 490×846; S=2	2	Ст. 3	6,5	13,0	б/черт.
2	П4-02	Лист 388×490; S=2	2	Ст. 3	2,96	5,92	б/черт.
1	П4-01	Фланец	1	Сварка	5,0	5,0	Лист 38

Спецификация

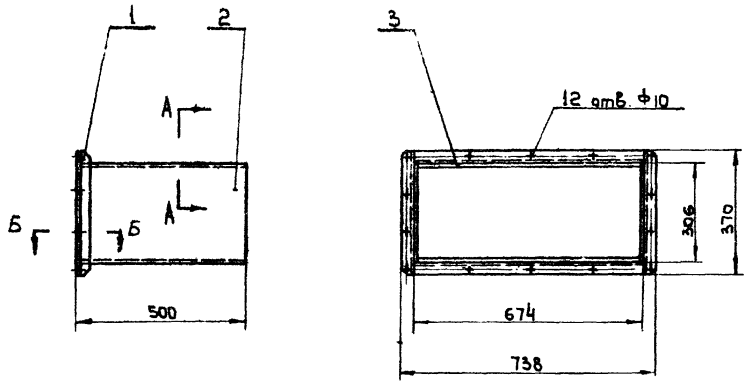

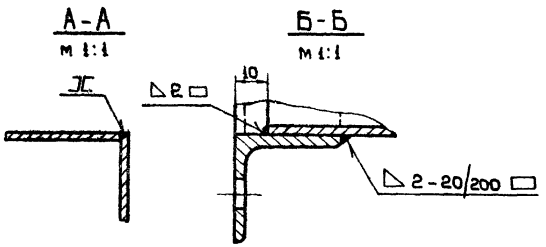

Примечание.

Сварку производить электродом Э-42, ГОСТ 9467-60

Общий вес 19,0

Поз.	Обозначение	Наименование	Кол.	Материал	Вес 1 шт.	Вес Общ.	Примеч.
3	П3-03	Лист 490×670; S=2	2	Ст. 3	5,15	10,3	б/черт.
2	П3-02	Лист 306×490; S=2	2	Ст. 3	2,34	4,68	б/черт.
1	П3-01	Фланец	1	Сварка	4,0	4,0	Лист 38

Спецификация

Институт Проектпромвентиляция г. Москва

Зам. директора Журавлев; Гл. конструк. Казан; Нач. отдела Бейзерман; Гл. инж. пр-та Зейликман; Согласовано: Нач. сектора типового проектирования Сапрыкина

Рук. группы Гольцова; Контролер Гольцова; Конструктор Власова

ТД	Циклоны НИИОГАЗ ЦН-11 диаметрами 400, 500, 630, 800.	Серия 4.904-46	
1969	Патрубок. П4. Общий вид.	Выпуск IV	Лист 37

м 1:10

ТД	Циклоны НИИОГАЗ ЦН-11 диаметрами 400, 500, 630, 800мм.	Серия 4.904-46	
1969	Патрубок. П3. Общий вид.	Выпуск IV	Лист 37

м 1:10

~ Остальное

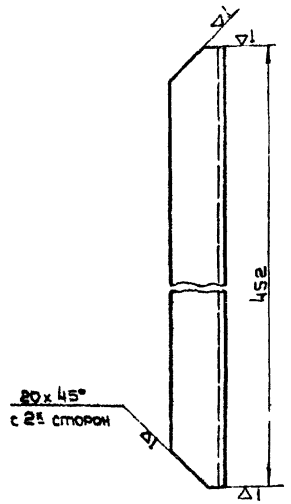

П4-01/1	Уголок	Ст.3 ГОСТ 535-52	Уголок равноб. 32x32x4 ГОСТ 8509-57	0,85	38
Обозначение	Наименование	Материал	Сортамент	Вес	Лист

м 1:2

~ Остальное

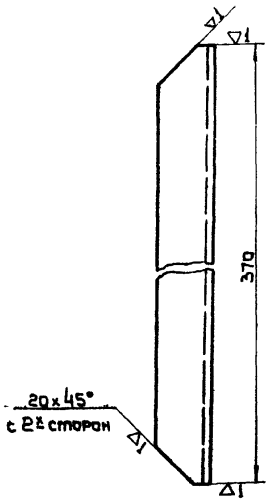

П3-01/1	Уголок	Ст.3 ГОСТ 535-53	Уголок равноб 32x32x4 ГОСТ 8509 57	0,7	38
Обозначение	Наименование	Материал	Сортамент	Вес	Лист

м 1:2

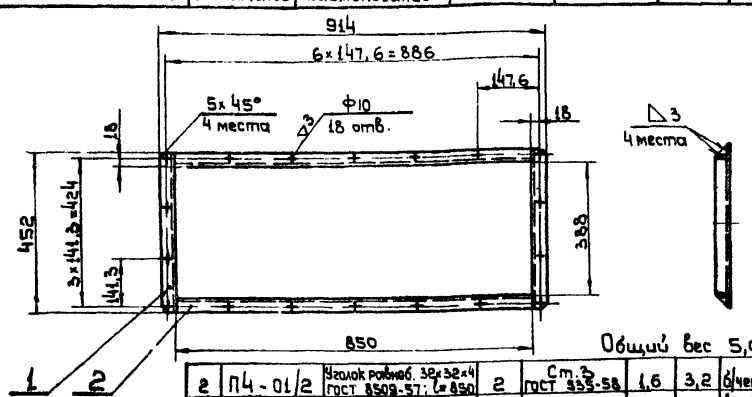

Общий вес 5,0

2	П4-01/2	Уголок равноб. 32x32x4 ГОСТ 8509-57; l=850	2	Ст.3 ГОСТ 535-58	1,6	3,2	б/черт.
1	П4-01/1	Уголок	2	Ст.3	0,85	1,7	Лист 38
Поз.	Обозначение	Наименование	Кол	Материал	1 шт.	Общ.	Примеч.
					Вес		

Спецификация

Примечание
Сварку производить электродом Э-42, ГОСТ 9467-60

ТД	Циклоны НИИОГАЗ ЦН-11 диаметры 400, 500, 630, 800	Серия 4.904-46	
1969	Фланец. П4-01. Узел. Деталь.	Выпуск IV	Лист 38

м 1:10

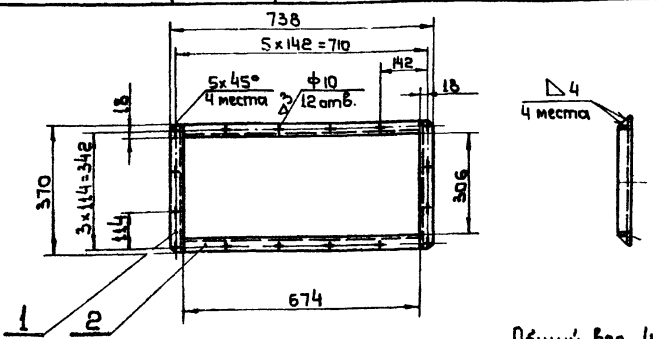

Общий вес 4,0

2	П3-01/2	Уголок равнобокий 32x32x4 ГОСТ 8509-57; l=674	2	Ст.3 ГОСТ 535-58	1,28	2,56	б/черт.
1	П3-01/1	Уголок	2	Ст.3	0,7	1,4	Лист 38
Поз.	Обозначение	Наименование	Кол.	Материал	1 шт.	Общ.	Примеч.
					Вес		

Спецификация

Примечание.
Сварку производить электродом Э-42, ГОСТ 9461-60.

ТД	Циклоны НИИОГАЗ ЦН-11 диаметрами 400, 500, 630, 800мм.	Серия 4.904-46	
1969	Фланец. П3-01. Узел. Деталь.	Выпуск IV	Лист 38

м 1:10

Институт Проектпромвентиляция г. Москва

Нач. отдела	Бейзерман
Гл. инж. пр-та	Зейликман
Рук. группы	Гольцова
Контролер	Гольцова
Конструкт	Власова

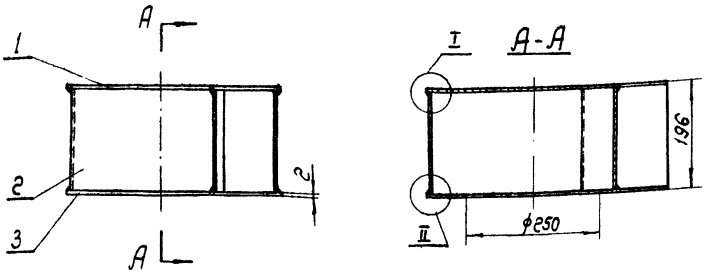

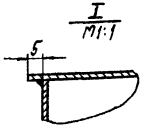

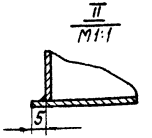

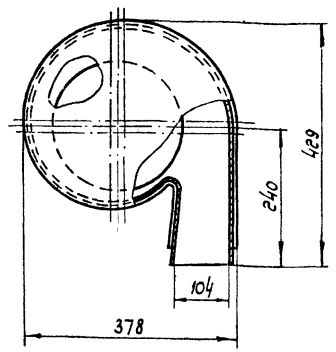

Примечание.

Сварку производить электродом Э-42, ГОСТ 9467-60, по контуру прилегания деталей сплошным швом. Катет шва равен наименьшей толщине свариваемых деталей.

Общий вес 7,0

Поз.	Обозначен.	Наименование	Кол.	Материал	Вес 1 шт.	Вес Общ.	Примеч.
Спецификация							
3	1УП-03	Крышка нижняя	1	Ст.3	1,08	1,08	Лист 40
2	1УП-02	Стенка	1	Ст.3	4,0	4,0	Лист 40
1	1УП-01	Крышка верхняя	1	Ст.3	1,8	1,8	Лист 40

ТД	Циклоны НИИОГАЗ ЦН-11 диаметрами 400, 500, 630, 800			Серия 4.904-46	
М1:5	1969	Улитка правая. 1УП. Общий вид		Выпуск IX	Лист 39

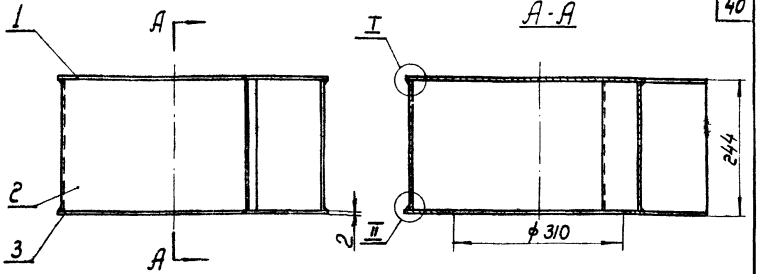

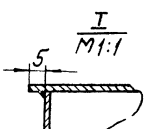

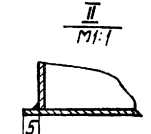

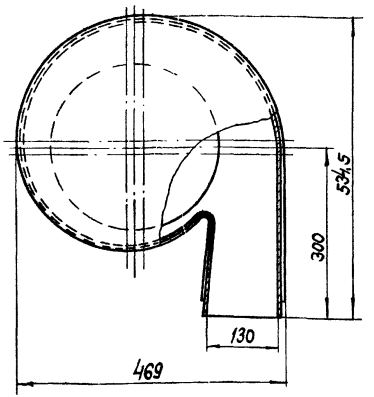

Примечание.

Сварку производить электродом Э-42, ГОСТ 9467-60, по контуру прилегания деталей сплошным швом. Катет шва равен наименьшей толщине свариваемых деталей.

Общий вес 11,0

Поз.	Обозначен.	Наименование	Кол.	Материал	Вес 1 шт.	Вес Общ.	Примеч.
Спецификация.							
3	2УП-03	Крышка нижняя	1	Ст.3	1,67	1,67	Лист 41
2	2УП-02	Стенка	1	Ст.3	6,3	6,3	Лист 41
1	2УП-01	Крышка верхняя	1	Ст.3	2,8	2,8	Лист 41

ТД	Циклоны НИИОГАЗ ЦН-11 диаметрами 400, 500, 630, 800мм.			Серия 4.904-46	
М1:5	1969	Улитка правая. 2УП. Общий вид.		Выпуск IX	Лист 39

Инв. № подл. | Подпись и дата | Взам. инв. №

Институт проектпромстройиндустрия г. Москва

Нач. отдела Бедерман
Гл. инж. пр. Зверинцев
Сов. составил Нач. сектора типового проектирования

Рук. группы Ольшевский
Контрол. Сальная
Констр. Власова

▽1 остальное.

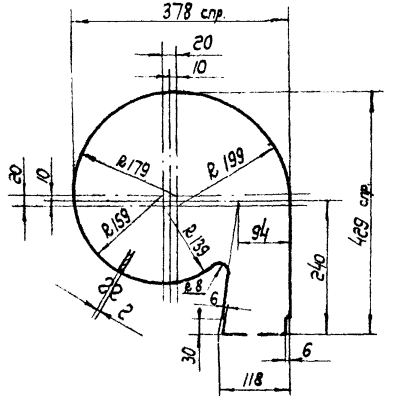

	1УП-01	Крышка верхняя	Ст.3 ГОСТ 501-58	Лист В2 ГОСТ 3680-57	1,8	40
М1:5	Обозначение	Наименование	Материал	Сортамент	Вес	Лист

▽1 остальное

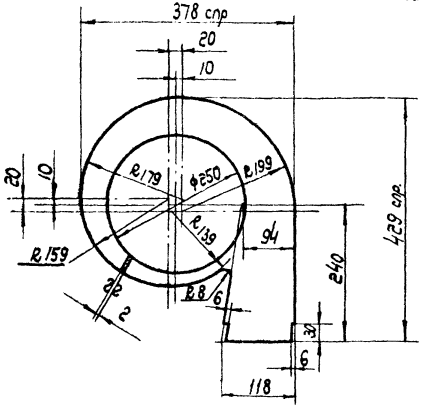

	1УП-03	Крышка нижняя	Ст.3 ГОСТ 501-58	Лист В2 ГОСТ 3680-57	1,08	40
М1:5	Обозначен.	Наименование	Материал	Сортамент	Вес	Лист

▽1 остальное.

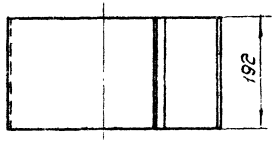

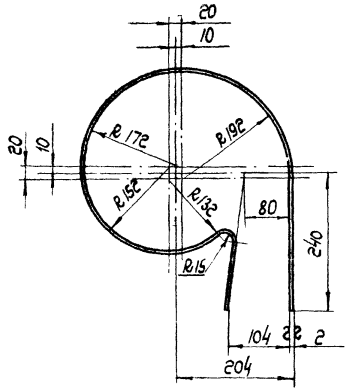

Длина развернутой детали 1334.

	1УП-02	Стенка	Ст.3 ГОСТ 501-58	Лист В-2 ГОСТ 3680-57	4,0	40
	Обозначен.	Наименование	Материал	Сортамент	Вес	Лист
М1:5	ТД	Циклоны НИИОГАЗ ЦН-11 диаметрами 400, 500, 630, 800мм.			серия 4.904-4	
	1969	Детали			Выпуск IV	Лист 40

Институт Проектпромвентиляции г. Москва

Нач. отдела	Бейзерман	
Гл. инж. пр-та	Зейликман	
Рук. группы	Ольшова	
Контрол.	Гольцова	
Констр.	Власова	

▽1 остальное.

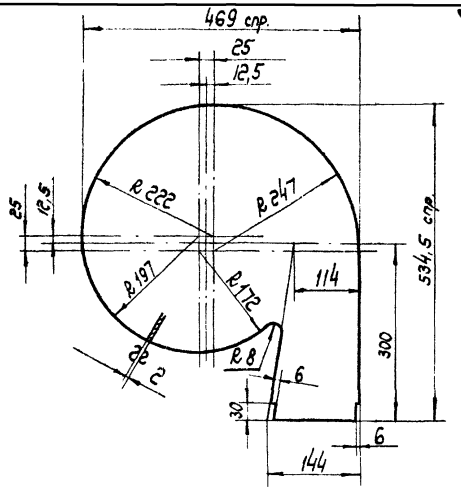

М1:5	2 УП-01	Крышка верхняя	Ст.3 ГОСТ 501-58	Лист 8 2 ГОСТ 3680-57	2,8	41
	Обозначен.	Наименование	Материал	Сортамент	Вес	Лист

▽1 остальное

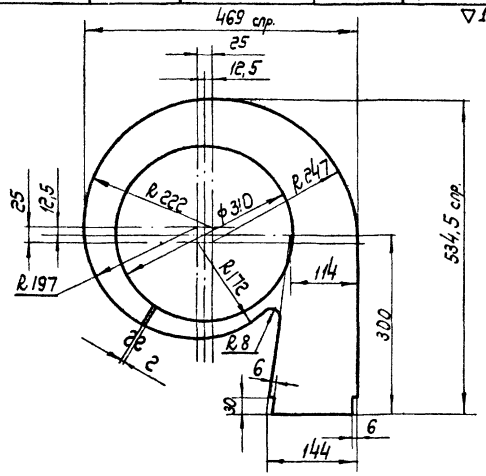

М1:5	2 УП-03	Крышка нижняя	Ст.3 ГОСТ 501-58	Лист 8 2 ГОСТ 3680-57	1,67	41
	Обозначен.	Наименование	Материал	Сортамент	Вес	Лист

▽1 остальное.

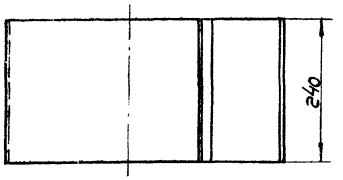

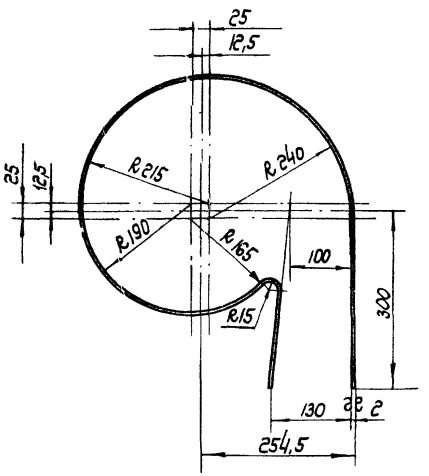

Длина развернутой детали 1680.

М1:5	2 УП-02	Стенка	Ст.3 ГОСТ 501-58	Лист 8 2 ГОСТ 3680-57	6,3	41
	Обозначен.	Наименование	Материал	Сортамент	Вес	Лист
	ТД	Циклоны НИИОГАЗ ЦН-11 диаметрами 400, 500, 630, 800мм.				Серия 4.904-46
	1969	Детали				Выпуск IX Лист 41

Нач. отдела	Бельмонт		
Гл. инж. пр-та	Зельцер		
Рук. группы	Дубинов		
Конструк.	Голенева		
Констр.	Власова		

Институт проектпромвентиляция г. Москва

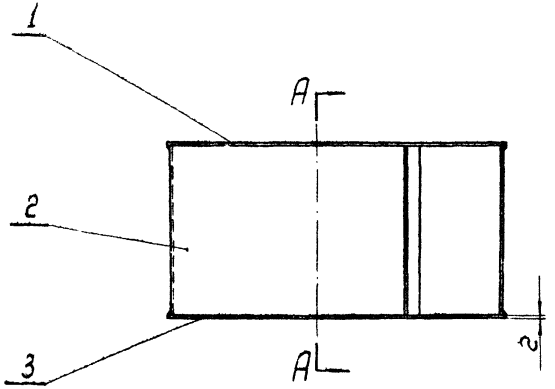

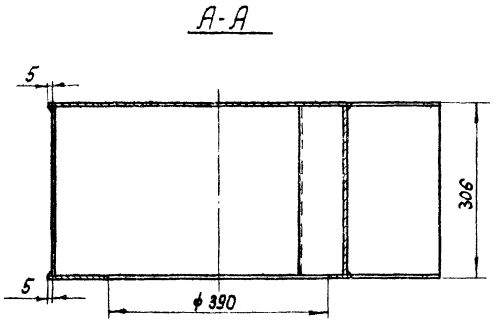

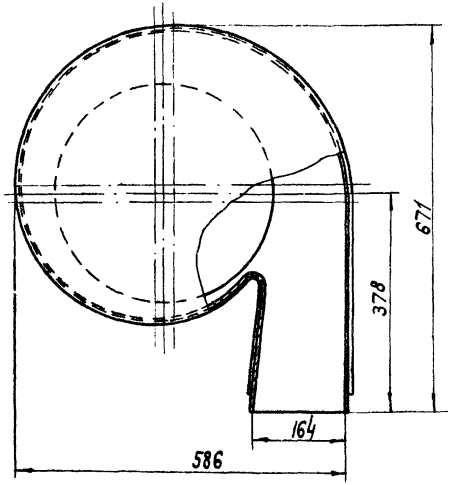

Примечание.
Сварку производить электродом Э-42, ГОСТ 9467-60, по контуру прилегания деталей сплошным швом. Катет шва равен наименьшей толщине свариваемых деталей.

Общий вес 17,0.

Поз	Обозначен.	Наименование	Кол.	Материал	1 шт. Вес	Общ. Вес	Примеч.
3	3УП-03	Крышка нижняя	1	Ст.3	2,62	2,62	Лист 43
2	3УП-02	Стенка	1	Ст.3	10,0	10,0	Лист 43
1	3УП-01	Крышка верхняя	1	Ст.3	4,4	4,4	Лист 43

Спецификация

Т.Д	Циклоны НИИОГАЗ ЦН-11 диаметрами 400, 500, 630, 800мм.	Серия 4.904-46	
1969	Улитка правая. 3УП. Общий вид.	Выпуск IV	Лист 42

М 1:5

Институт проектпромвентиляции г. Москва

Зам. директ. Журавлев
Гл. констр. Каган
Нач. отдела Бендерман
Гл. инж. пр-та Зеуликман
Согласовано Нач. сектора типового проекта
Рук. группы Гольцова
Контрол. Гольцова
Констр. Власова
Сапрыкина

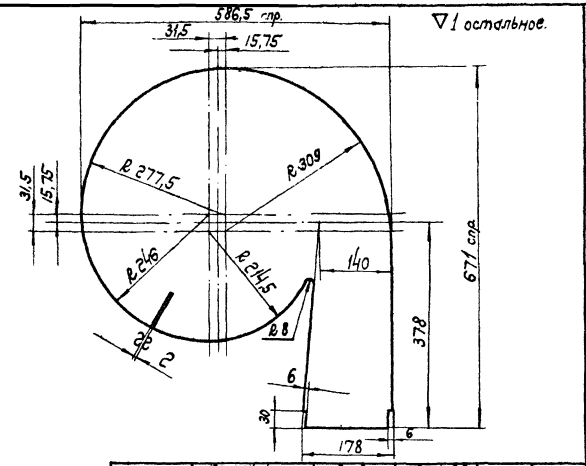

▽1 остальное.

М1:5	3УП-01	Крышка верхняя	Ст.3 ГОСТ 501-58	Лист 82 ГОСТ 3680-57	4,4	43
	Обознач.	Наименование	Материал	Сортамент	Вес	Лист

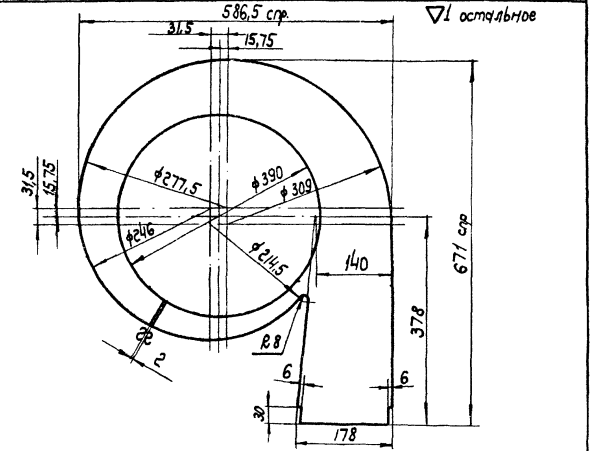

▽1 остальное

М1:5	3УП-03	Крышка нижняя	Ст.3 ГОСТ 501-58	Лист 82 ГОСТ 3680-57	2,62	43
	Обознач.	Наименование	Материал	Сортамент	Вес	Лист

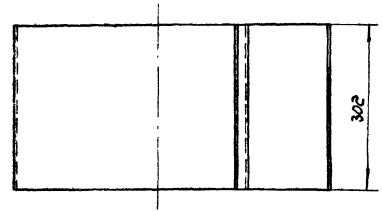

▽1 остальное.

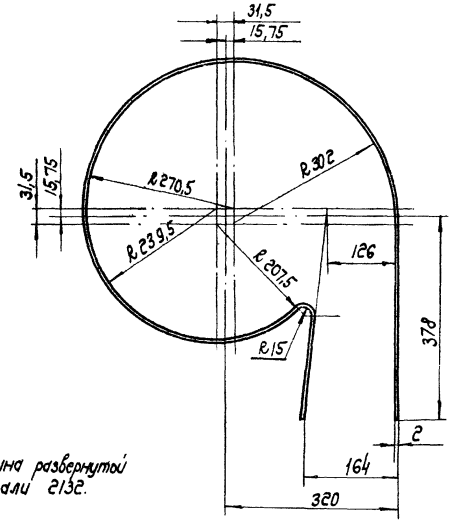

Длина развернутой детали 2132.

3УП-02	Стенка	Ст.3 ГОСТ 501-58	Лист 82 ГОСТ 3680-57	10,0	43
Обознач.	Наименование	Материал	Сортамент	Вес	Лист
ТД	Циклоны НИИОГАЗ ЦДН-1 диаметрами 400, 500, 630, 800 мм.				Серия 4.904-46
1969	Детали				Выпуск IX	Лист 43

М1:5

Институт Проектпромстальконструкция г. Москва

Нач. отдела Ситников
Гл. инж. проекта Сильченко
Рук. группы Сильченко
Конструк. А. Лашков
Копир. Власова
Альбом 8

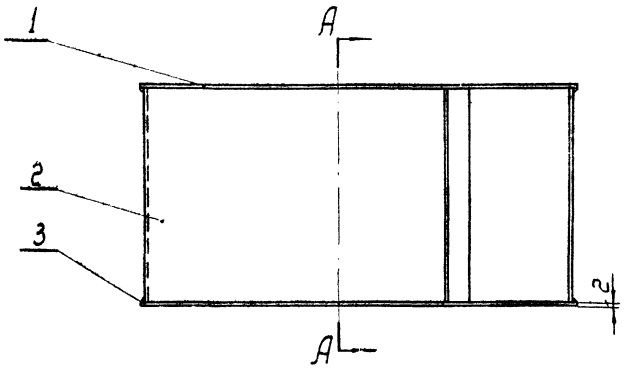

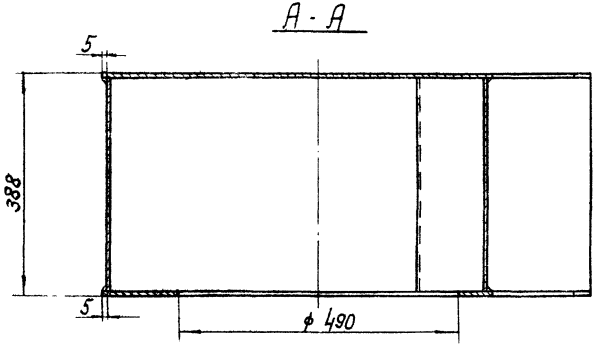

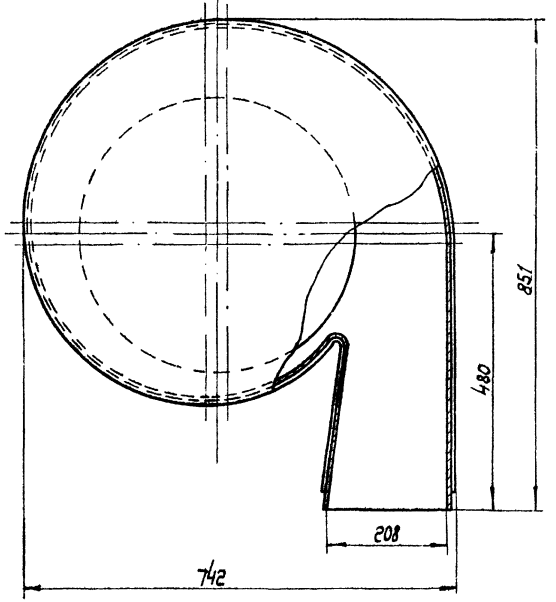

Примечание.

Сварку производить электродом Э-42, ГОСТ 9467-60, по контуру прилегания деталей сплошным швом. Катет шва равен наименьшей толщине свариваемых деталей.

Общий вес 27,5

Поз	Обозначен.	Наименование	Кол	Материал	1 шт. Вес	Общ. Вес	Примеч
3	4УП-03	Крышка нижняя	1	Ст.3	4,16	4,16	Лист 45
2	4УП-02	Стенка	1	Ст.3	16,0	16,0	Лист 45
1	4УП-01	Крышка верхняя	1	Ст.3	7,0	7,0	Лист 45

Спецификация.

М1:5

ТД	Циклоны НИИОГАЗ ЦН-11 диаметрами 400, 500, 630, 800мм.	Серия 4.904-46	
1969	Улитка правая. 4УП. Общий вид.	Выпуск IV	Лист 44

Институт проектпромвентиляции г. Москва

Зам. директора Журавлев; Гл. конструктор Каган; Нач. отдела Бейзерман; Гл. инж. пр-та Зейлукман; Согласовано: Нач. сектора типового проектир. Рук. группы Гольцова; Контрол. Гольцова; Конструкт. Власова; Сотрудника

▽1 остальное

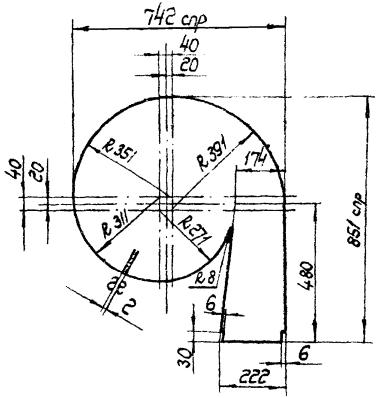

	4 УП-01	Крышка верхняя	Ст.3 ГОСТ 501-58	Лист В г ГОСТ 3680-57	7,0	45
М1:10	Обозначен	Наименование	Материал	Сортамент	Вес	Лист

▽1 остальное

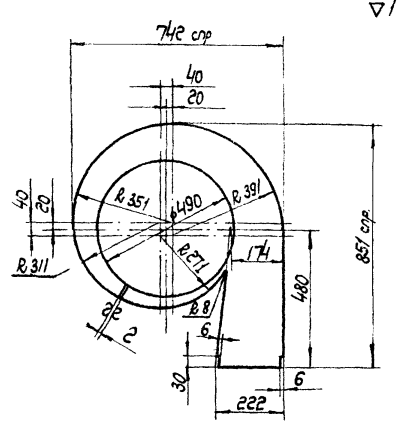

	4 УП-03	Крышка нижняя	Ст.3 ГОСТ 501-58	Лист В г ГОСТ 3680-57	4,16	45
М1:10	Обозначен.	Наименование	Материал	Сортамент	Вес	Лист

▽1 остальное.

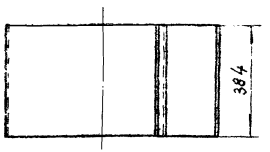

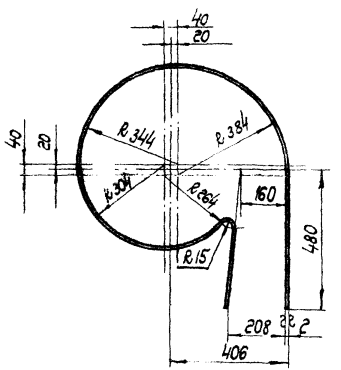

Длина развернутой детали 2662.

	4 УП-02	Стенка	Ст.3 ГОСТ 501-58	Лист В г ГОСТ 3680-57	16,0	45
	Обозначен.	Наименование	Материал	Сортамент	Вес	Лист
М1:10	ТД 1969	Циклоны НИИОГАЗ ЦН-11 диаметрами 400, 500, 630, 800мм. Детали			Серия 4.904-46 Выпуск 2	Лист 45

Проект 1

Типовой вентиляционный узел

Разработал Дельмухов
Нач. группы Дельмухов
Руководитель Дельмухов
Контролер Пастер

gost.e-ecolog.ru