ГОСУДАРСТВЕННЫЙ КОМИТЕТ СОВЕТА МИНИСТРОВ СССР ПО ДЕЛАМ СТРОИТЕЛЬСТВА
(ГОССТРОЙ СССР)

ТИПОВЫЕ КОНСТРУКЦИИ И ДЕТАЛИ ЗДАНИЙ И СООРУЖЕНИЙ

СЕРИЯ 4.904-46

ЦИКЛОНЫ НИИОГАЗ ЦН-11

ДИАМЕТРАМИ 400, 500, 630, 800мм.

ВЫПУСК III

БУНКЕРЫ И ЗАТВОРЫ

РАБОЧИЕ ЧЕРТЕЖИ

Инв 10126-03
Цена 3-19

ЦЕНТРАЛЬНЫЙ ИНСТИТУТ ТИПОВЫХ ПРОЕКТОВ
МОСКВА

gost.e-ecolog.ru

Госстрой СССР
Таллинский филиал
ЦИТП
Типовой проект /серия/
№ 904-46 Б.3
Альбом № 86
Цена 3 руб 19 коп
Тираж 200
Дата "17" 2 1964 г.

ГОСУДАРСТВЕННЫЙ КОМИТЕТ СОВЕТА МИНИСТРОВ СССР ПО ДЕЛАМ СТРОИТЕЛЬСТВА
(ГОССТРОЙ СССР)

ТИПОВЫЕ КОНСТРУКЦИИ И ДЕТАЛИ ЗДАНИЙ И СООРУЖЕНИЙ

СЕРИЯ 4.904-46

ЦИКЛОНЫ НИИОГАЗ ЦН-11

ДИАМЕТРАМИ 400, 500, 630, 800мм.

ВЫПУСК III

БУНКЕРЫ И ЗАТВОРЫ

РАБОЧИЕ ЧЕРТЕЖИ

РАЗРАБОТАНЫ
ПРОЕКТНЫМ ИНСТИТУТОМ
ПРОЕКТПРОМВЕНТИЛЯЦИЯ

УТВЕРЖДЕНЫ
И ВВЕДЕНЫ В ДЕЙСТВИЕ
ГЛАВПРОМСТРОЙПРОЕКТОМ
Госстроя СССР
от 12 марта 1969 г. Приказ №2

ЦЕНТРАЛЬНЫЙ ИНСТИТУТ ТИПОВЫХ ПРОЕКТОВ
МОСКВА

Содержание альбома

N° п/п	Наименование	N° листа	N° стр.
1	Титульный лист.	—	1
2	Содержание альбома.	1	2
3	Пояснительная записка.	2	3
4	Бункер. 1Б. Общий вид	3	4
5	Бункер. 1Б-01. Узел.	4	5
6	Крышка. 1Б-02. Узел. Детали.	5	6
7	Фланец. 1Б-03. Узел.	6	7
8	Бункер. 2Б. Общий вид.	7	8
9	Бункер. 2Б-01. Узел.	8	9
10	Детали.	9	10
11	Детали.	10	11
12	Бункер. 3Б. Общий вид	11	12
13	Бункер. 3Б-01. Узел.	12	13
14	Детали.	13	14
15	Бункер. 4Б. Общий вид.	14	15
16	Бункер. 4Б-01. Узел.	15	16
17	Детали.	16	17
18	Детали	17	18
19	Детали.	18	19
20	Крышка бункера. 1КБ. Общий вид. Крышка бункера. 2КБ. Общий вид.	19	20
21	Детали	20	21
22	Крышка бункера. 3КБ. Общий вид Крышка бункера. 4КБ. Общий вид	21	22
23	Крышка бункера. 5КБ. Общий вид Крышка бункера. 6КБ. Общий вид	22	23
24	Детали.	23	24
25	Крышка бункера. 7КБ. Общий вид. Крышка бункера. 8КБ. Общий вид	24	25
26	Затвор. 1.3Т Общий вид.	25	26
27	Клапан затвора 1.3Т-01. Узел	26	27
28	Переход. 1.3Т-0101. Узел. Детали	27	28
29	Детали.	28	29
30	Клапан. 1.3Т-0102. Узел. Детали.	29	30
31	Рычаг. 1.3Т-0103. Узел. Детали.	30	31
32	Блок. 1.3Т-02. Узел. Детали.	31	32
33	Детали.	32	33
34	Затвор. 2.3Т. Общий вид.	33	34
35	Клапан. затвора 2.3Т-01. Узел.	34	35
36	Фланец. 2.3Т-0101. Узел.	35	36
37	Детали.	36	37
38	Клапан. 2.3Т-0102. Узел. Детали.	37	38
39	Рычаг. 2.3Т-0103. Узел.	38	39
40	Детали.	39	(40)

Инв.№ подл. | Подпись и дата | Взам.инв.№

Инв.№ дубл. | Подпись и дата

Пояснительная записка

Серия 4.904-46 „Циклоны НИИОГАЗ ЦН-11 состоит из следующих выпусков:

Выпуск I Указания по применению и компоновка циклонов.

Выпуск II Циклоны

Выпуск III Бункеры и затворы.

Выпуск IV Сборники, коллекторы, улитки

Выпуск V Постаменты

В настоящем выпуске приведены рабочие чертежи бункеров и затворов

1. Бункер и крышка бункера

Бункер предназначен для сбора пыли. В альбоме предусмотрены бункеры четырех типоразмеров (1Б÷4Б) Бункер выполнен сварным из листовой стали. Верхняя часть бункера представляет собой прямоугольный параллелепипед, нижняя - усеченную пирамиду. Для осмотра и очистки бункера предусмотрен люк. С целью облегчения монтажа бункера, к нему приварены два ушка под крюк грузоподъемностью 0,5 т. Крышка бункера приваривается после установки бункера на постамент. Все сварные швы бункера и соединение его с крышкой должны быть герметичными.

2. Затвор.

Затвор предназначен для удаления пыли из бункера. Для различных компоновок циклонов с бункерами и другими элементами, предусмотрено два типоразмера затворов с выходным отверстием 200×200 - 1 ЗТ, 300×300 - 2 ЗТ. Затвор состоит из клапана затвора, противовеса, блоков и каната (троса). В конце каната находится цепь с двумя большими и двумя малыми кольцами. Клапан в закрытом положении прижимается к резиновому уплотнению фланца при помощи противовеса, расположенного на рычаге. Два блока и крюк ручного управления затвором привариваются к постаменту, см. лист. Открытие затвора производится путем оттягивания цепи за большое кольцо и закрепления цепи на крюке малым кольцом. Закрытие затвора производится в обратном порядке. Открытие и закрытие затвора должно производиться плавно, при этом большие кольца цепи следует выпускать из рук только после крепления малых колец на крюке.

Т.Д. 1969	Циклоны НИИОГАЗ ЦН-11 диаметры 400, 500, 630, 800мм. Пояснительная записка		Серия 4.904-46 Выпуск 2

Гипропроводхозстрой г. Москва

Гл. инж. пр. Гайдамович
Нач. отдела Кисельман
Гл. спец. пр. Гайдамович
Составлено

Зав. сектором Кузьмичева
Конструктор Прокопчук
Конструктор Волкова

Консультировал Кочурин

Примечания.

1. Сварку производить электродом Э-42, ГОСТ 9467-60.
2. Наружные поверхности грунтовать

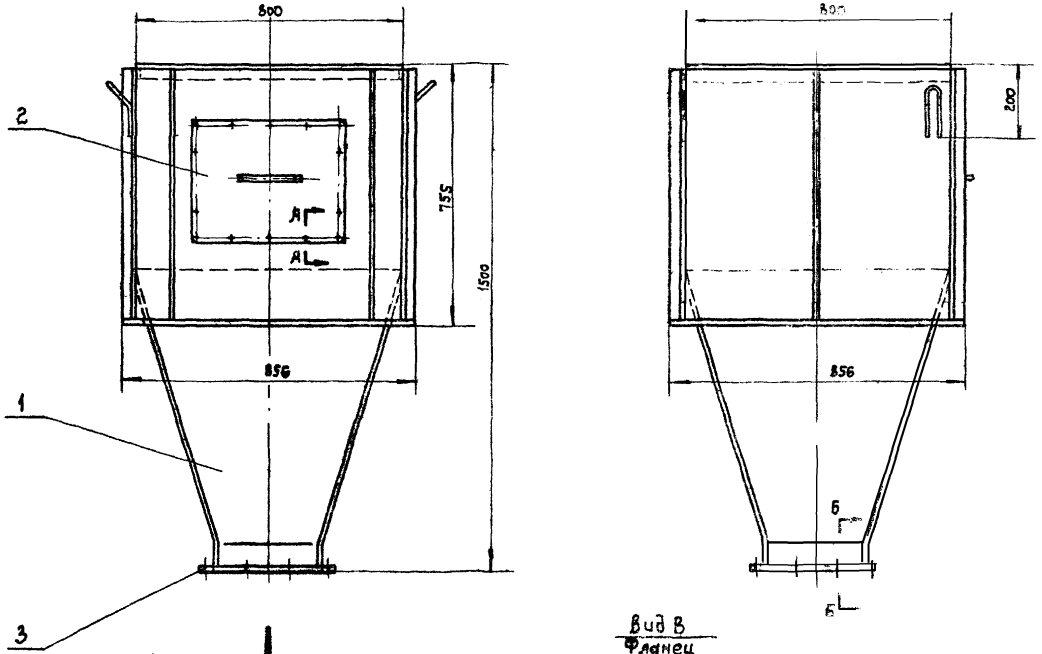

Б-Б
м 1:2

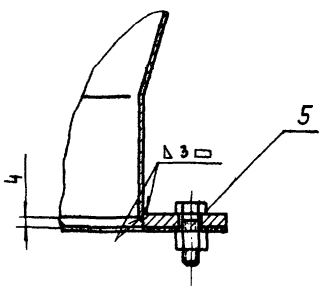

А-А
м 1:1

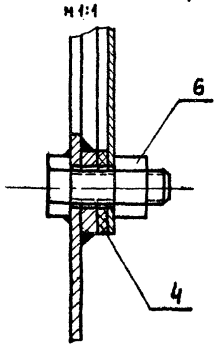

Вид В
Фланец
м 1:5

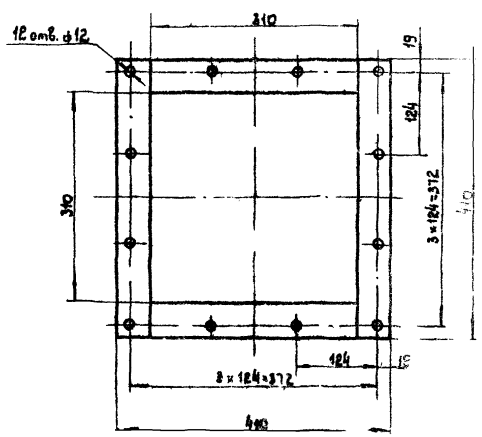

м 1:10

Общий вес ~ 137

Поз	Обозначение	Наименование	Кол.	Материал	1 шт.	Общ.	Примеч
					Вес		
6	ГОСТ 5915-62	Гайка М10	28	Ст.3	0,011	0,286	
5	ГОСТ 7798-62	Болт М10×35	12	Ст.3	0,032	0,384	
4	16-0001	Прокладка 3×25; 6×3000	—	Резина-пластина 1Н-А-Ч ГОСТ 7338-62	—	0,3	б/черт
3	16-03	Фланец	1	сварка	4,52	4,52	Лист 6
2	16-02	Крышка	1	сварка	4,0	4,0	Лист 5
1	16-01	Бункер	1	сварка	127,0	127,0	Лист 4

Спецификация

ТД	Циклоны НИИОГАЗ ЦН-11 диаметрами 400; 500; 630; 800 мм.		Серия 4.904-46
1969	Бункер. 16. Общий вид	Выпуск II	Лист 3

Институт Проектпромвентиляция г. Москва

Гл. инж. пр. Зайдикман
Нач. отдела Багдерман
Гл. конструктор Жаган
Зам. директора Журавлев

Гл. инженер проекта типового проектирования Сарыкина

Гл. конструктор Кузнецова
Контролер Пронский
Конструктор Болкова

Примечание

Сварку производить электродом Э-42, ГОСТ 9467-60, по контуру прилегания деталей сплошным швом. Катет шва равен наименьшей толщине свариваемых деталей. Внутренние швы зачистить

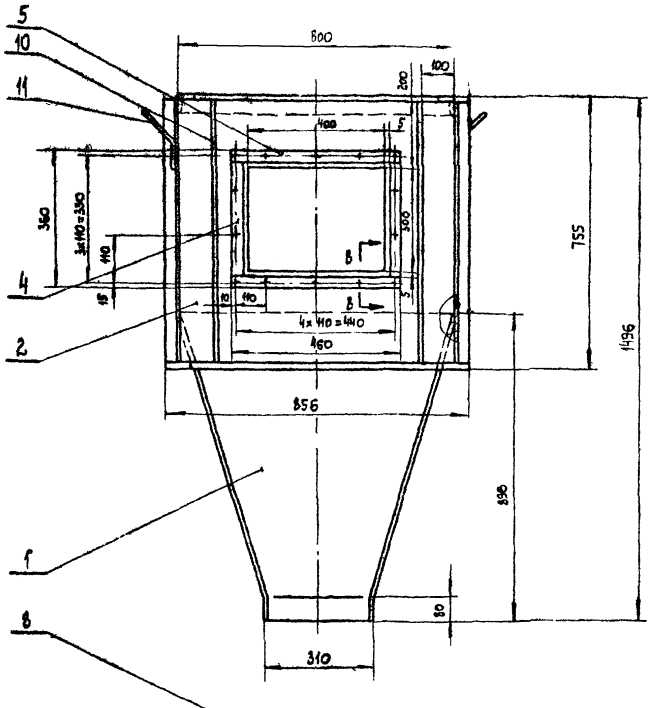

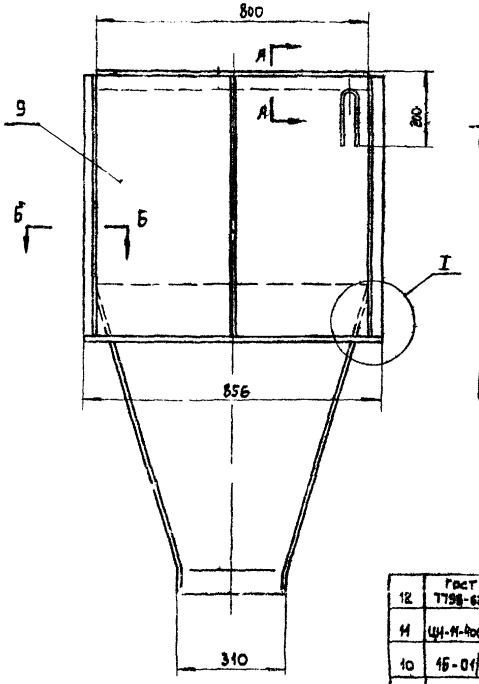

I
м 1:2

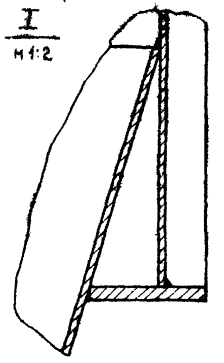

А-А
м 1:2

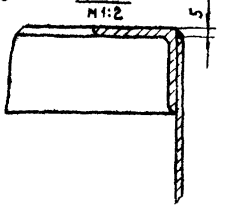

Б-Б
м 1:1

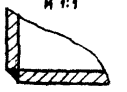

В-В
м 1:1

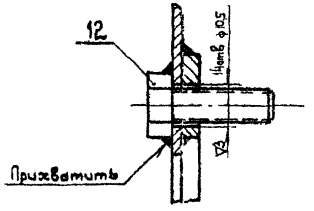

Общий вес ~ 127

Поз.	Обозначение	Наименование	Кол	Материал	Масса ед.	Масса общ.	Примеч
12	ГОСТ 7798-62	Болт М10×30	14	Ст.3	0,03	0,42	
11	ЦН-11-4оол-044	Ушко	2	Ст.3	0,33	0,66	Выпуск II лист 6
10	15-01/10	Лист 25×745; S=3	6	Ст.3	0,44	2,64	б/черт
9	15-01/9	Лист 800×746; S=3	3	Ст.3	14,1	42,3	б/черт
8	15-01/8	Лист 73×706; S=5	2	Ст.3	2,035	4,07	б/черт
7	15-01/7	Лист 73×856; S=5	2	Ст.3	2,5	5,0	б/черт
6	15-01/6	Угол равн. 90×50×5 ГОСТ 8509-57; ℓ=280	2	Ст.3	3,0	6,0	б/черт
5	15-01/5	Полоса 5×25 ГОСТ 103-57 ℓ=460	2	Ст.3	0,45	0,9	б/черт
4	15-01/4	Полоса 5×85 ГОСТ 103-57; ℓ=310	2	Ст.3	0,3	0,6	б/черт
3	15-01/3	Уголок	2	Ст.3	2,8	5,6	Лист 10
2	15-01/2	Лист	1	Ст.3	11,3	11,3	Лист 6
1	15-01/1	Лист	1	Ст.3	11,65	11,6	Лист 9

Спецификация

Ин. директор	Ю. Зравков			
Гл. констр.	Каган			
Нач. отдела	Байдаман			
Гл. инж. пр.	Зайцинин			
Гл. специалист	Дан. Сватко			

Институт Проектпромвентиляция г. Москва

ТД	Циклоны НИИОГАЗ ЦН-11 диаметрами 400, 500, 630, 800 мм.		Серия 4.904-46
1969	Бункер 15-01. Узел	Выпуск II	Лист 4

м 1:10

▽3 Остальное

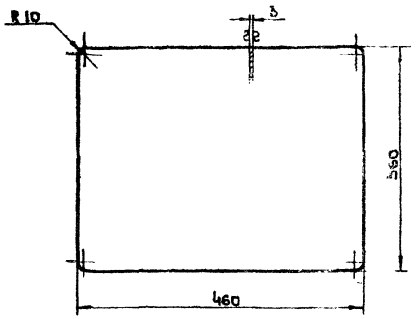

	15-02/2	Лист	Ст. 3 ГОСТ 501-58	Лист В3 ГОСТ 3680-57	3,8	5
м 1:5	Обозначение	Наименование	Материал	Сортамент	Вес	Лист

▽1 Остальное

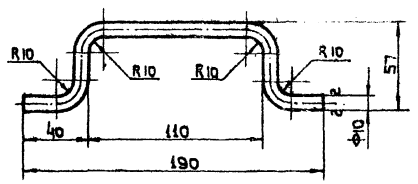

Длина развернутой детали 258

	15-02/1	Ручка	Ст 3 ГОСТ 535-58	Круг 10 ГОСТ 2590-57	0,16	5
м 1:2	Обозначение	Наименование	Материал	Сортамент	Вес	Лист

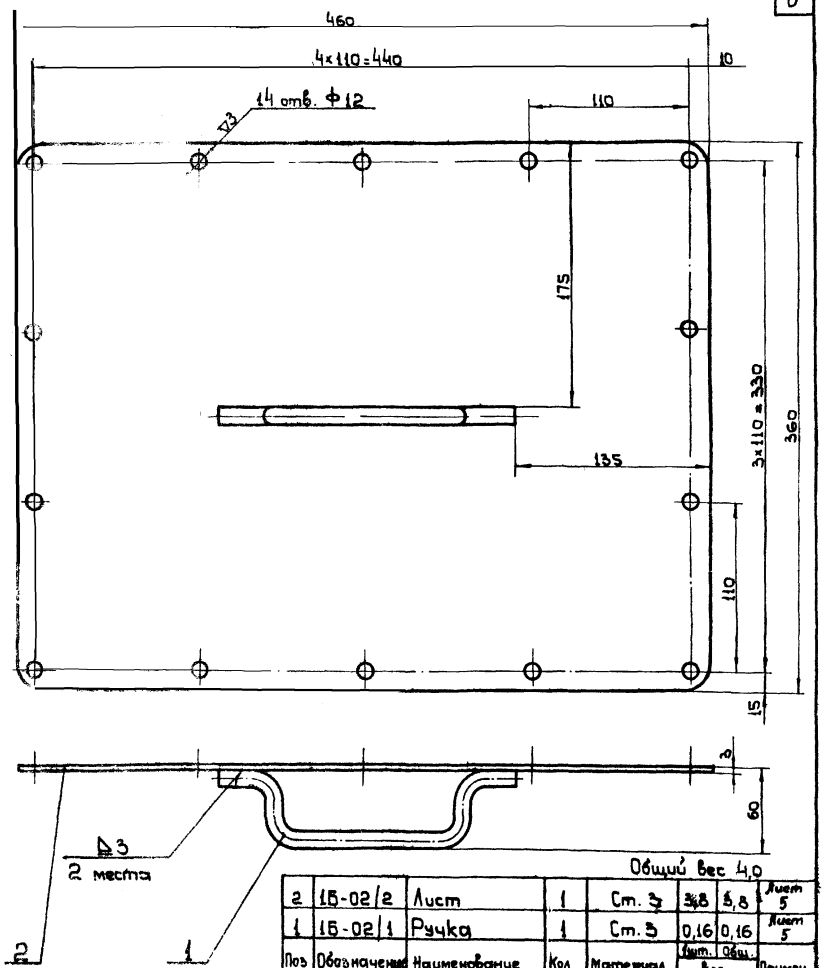

Общий вес 4,0

Поз	Обозначение	Наименование	Кол	Материал	Вес Лист.	Вес Общ.	Примеч
2	15-02/2	Лист	1	Ст. 3	3,8	3,8	Лист 5
1	15-02/1	Ручка	1	Ст. 3	0,16	0,16	Лист 5

Спецификация

ТД	Циклоны НИИОГАЗ ЦН-11 диаметрами 400, 500, 630, 800 мм.	Серия 4.904-46	
1969	Крышка. 15-02. Узел. Детали	Выпуск III	Лист 5

м 1:2

Институт Проектпромвентиляция г. Москва

Нач. отдела	Бейберман
Гл. инж. пр-та	Зейликман
Рук. группы	Гольцова
Контролер	Гольцова
Конструкт.	Власова

▽ остальное

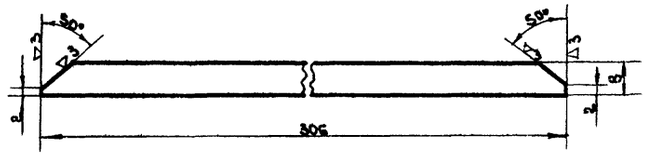

1Б-08/1	Полоса	Ст.3 ГОСТ 535-58	Полоса 8х50 ГОСТ 103-57	0,97	6
Обозначение	Наименование	Материал	Сортамент	Вес	Лист

▽1 остальное

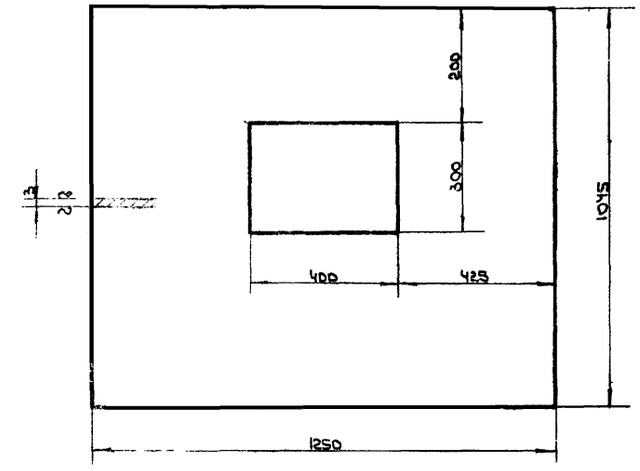

2Б-01/2	Лист	Ст.3 ГОСТ 501-58	Лист 53 ГОСТ 3680-57	28,0	6
Обозначен.	Наименование	Материал	Сортамент	Вес	Лист

М1:10

▽1 остальное

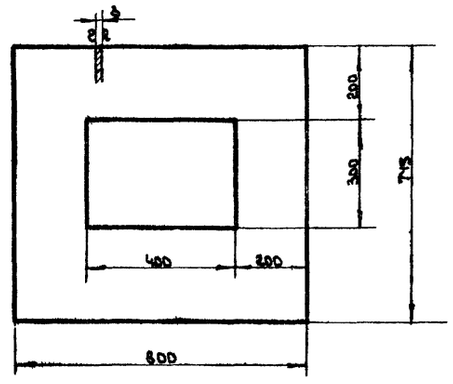

1Б-01/2	Лист	Ст.3 ГОСТ 501-58	Лист 53 ГОСТ 3680-57	11,3	6
Обозначен.	Наименование	Материал	Сортамент	Вес	Лист

М1:10

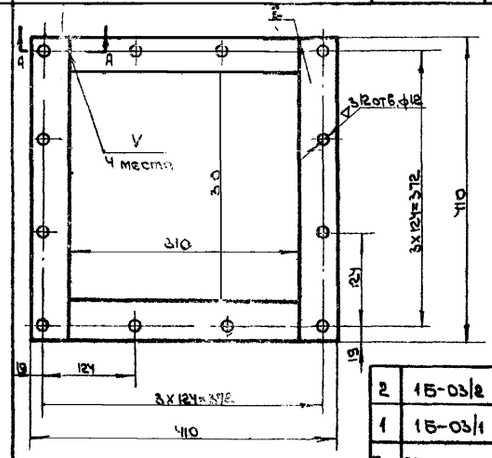

А–А
М1:2

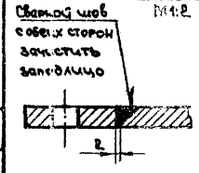

М1:5

Примечание.

Сварка производить электродом Э-42, ГОСТ 9467-60.

Общий вес 4,52

Поз	Обозначен.	Наименование	Кол	Материал	Вес ед.	Вес общ.	Примеч.
2	1Б-03/2	Полоса 8х50; ℓ=410 ГОСТ 103-57	2	Ст.3	1,19	2,38	6 чертеж
1	1Б-03/1	Полоса	2	Ст.3	0,97	1,94	Лист 6

Спецификация

ТД	Циклоны НИИОГАЗ ЦН-11 диаметрами 400, 500, 630, 800 мм		Серия 4.904-46
1969	Фланец 1Б-03 Узел		Выпуск III / Лист 6

Инстанция	Гл.инж.пр-та	Беленман	
Проектпромвентиляция	Рук.группы	Зайдельман	
г. Москва	Контрол.	Кузнецова	
	Констр.	Пронский	
	Констр.	Волк	

Примечания
1. Сварку производить электродом Э-42, ГОСТ 9467-60.
2. Наружные поверхности грунтовать.

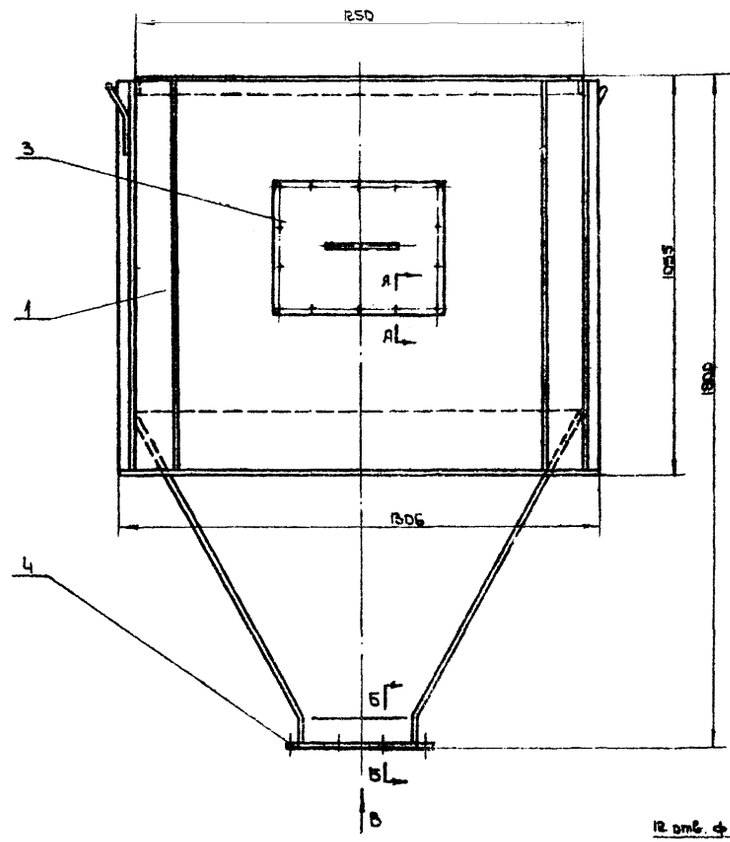

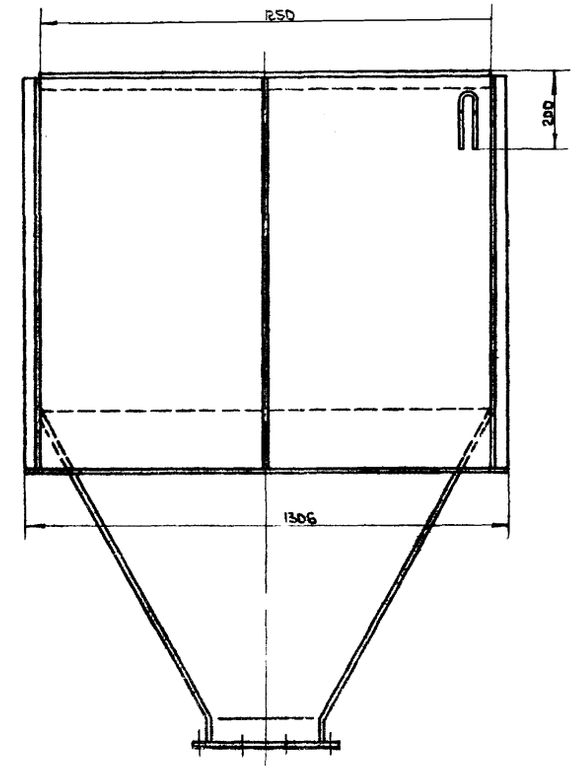

Б-Б
М 1:2

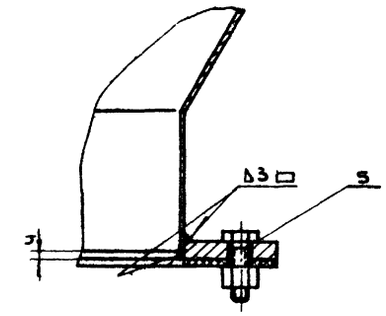

А-А
М 1:1

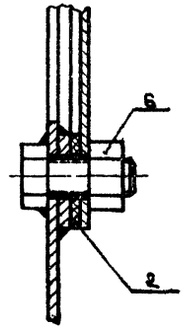

Вид В
Фланец
М 1:5

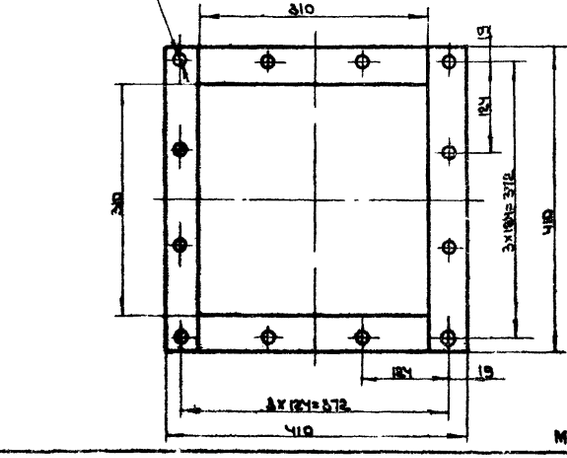

Общий вес ~ 248

Поз.	Обозначение	Наименование	Кол	Материал	Вес кг.	Вес общ. кг.	Примеч.
6	ГОСТ 5915-62	Гайка М10	26	Ст.3	0,011	0,286	
5	ГОСТ 7798-62	Болт М10х35	12	Ст.3	0,032	0,384	
4	15-03	Фланец	1	Сварка	4,52	4,52	Лист 6
3	15-02	Крышка	1	Сварка	4,0	4,0	Лист 5
2	2.8-8001	Прокладка 6х25; L=3000	—	Лист ПОН 2-75 ГОСТ 7338-65	—	0,3	6/черт
1	2.8-01	Бункер	1	Сварка	238,0	239,8	Лист 8

Спецификация

ТД	Циклоны НИИОГАЗ ЦН-15 диаметрами 400, 500, 630, 800 мм.			Серия 4.904-46	
М 1:10	1969	Бункер 2.8. Общий вид.		Выпуск III	Лист 9

Институт Проектпромвентиляция г. Москва

Зам. директора	Жаравлев	
Гл. конструк.	Кавун	
Нач. отд.	Бейдерман	
Гл. инж. пр-та	Зайцев	
Составлено	Новикова	
Рук. группы	Кузнецова	
Контролер	Пронский	
Конструктор	Волкова	
Согласовано		

Примечание Сварку производить электродом Э-42, ГОСТ 9467-60, по контуру прилегания деталей сплошным швом. Катет шва равен наименьшей толщине свариваемых деталей Внутренние швы зачистить.

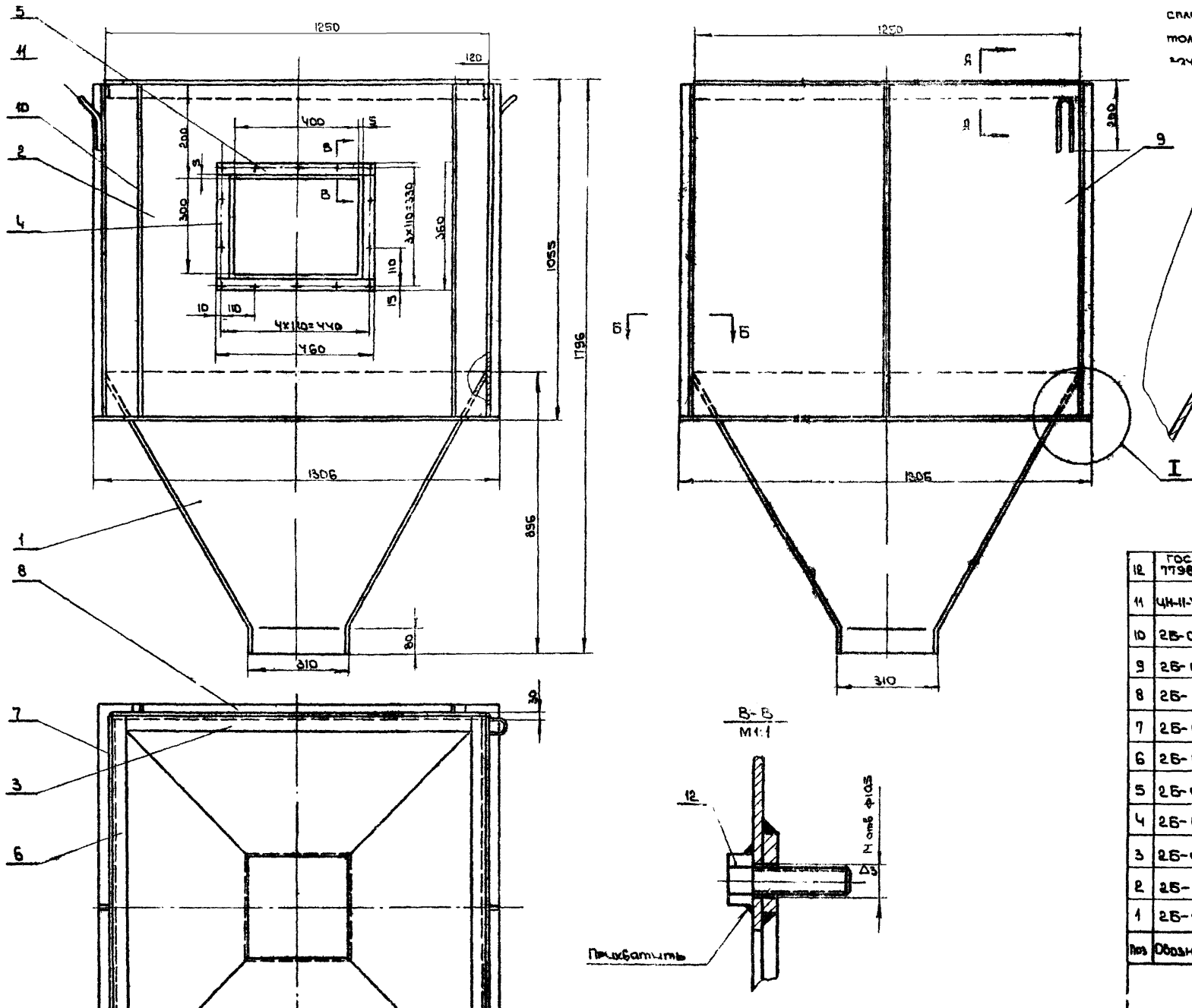

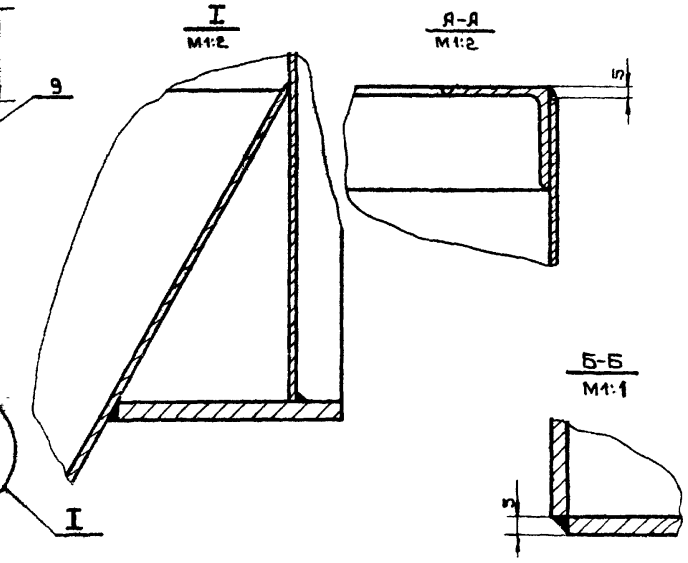

Общий вес: ~ 239

Поз	Обозначение	Наименование	Кол.	Материал	Вес 1 шт.	Вес Общ.	Примеч
12	ГОСТ 7798-62	Болт М10х30	14	Ст.3	0,003	0,42	
11	ЦН-11-400П-014	Ушко	2	Ст.3	0,33	0,66	Выпуск II лист 6
10	2Б-01/10	Лист 25х1045; S=3	6	Ст.3	0,615	3,69	б/черт
9	2Б-01/9	Лист 1250х1045; S=3	3	Ст.3	30,75	92,25	"
8	2Б-01/8	Лист 115х1076; S=5	2	Ст.3	4,86	9,72	"
7	2Б-01/7	Лист 115х1306; S=5	2	Ст.3	5,9	11,8	"
6	2Б-01/6	Уг. равн. 50х50х5 ГОСТ 8509-57; ℓ=1250	2	Ст.3	4,7	9,4	"
5	2Б-01/5	Полоса 5х25 ГОСТ 103-57; ℓ=460	2	Ст.3	0,45	0,9	"
4	2Б-01/4	Полоса 5х25 ГОСТ 103-57; ℓ=310	2	Ст.3	0,3	0,6	б/черт
3	2Б-01/3	Уголок	2	Ст.3	4,5	9,0	Лист 10
2	2Б-01/2	Лист	1	Ст.3	28,0	28,0	Лист 8
1	2Б-01/1	Лист	4	Ст.3	18,0	72,0	Лист 9

Спецификация

Т Д	Циклоны НИИОГАЗ ЦН-11 диаметрами 400, 500, 630, 800 мм.	Серия 4.904-46	
М1.10 1969	Бункер 2Б-01 Узел.	Выпуск III	Лист 8

Институт Проектпроизвентиляции г. Москва

Начотдела	Бейзерман
Глинок пр-та	Зейликман
Рук группы	Кузнецова
Контролер	Пронский
Конструкт.	Волкова

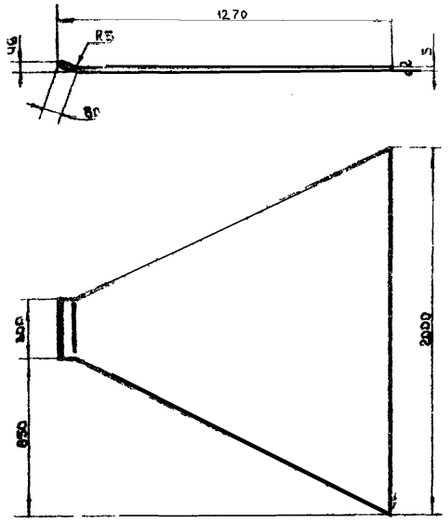

▽1 остальное

Длина развернутой детали 1235

	3Б-01/4	Лист	Ст.3 ГОСТ 500-58	Лист 5 ГОСТ 5681-57	55,4	9
М1:20	Обозн.	Наименование	Материал	Сортамент	Вес	Лист

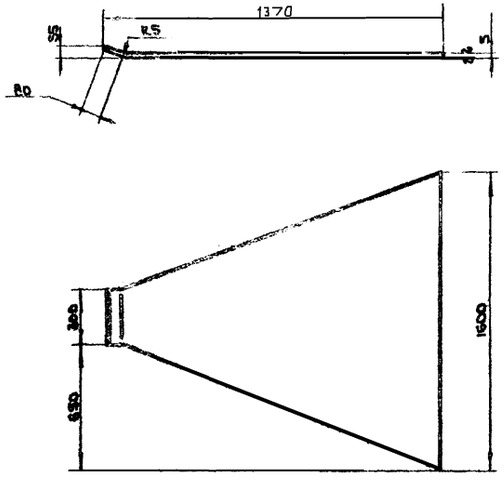

▽1 остальное

Длина развернутой детали 1400

	3Б-01/4	Лист	т. ГОСТ 500-58	Лист 5 ГОСТ 5681-57	80,1	9
М1:20	Обозначен.	Наименование	Материал	Сортамент	Вес	Лист

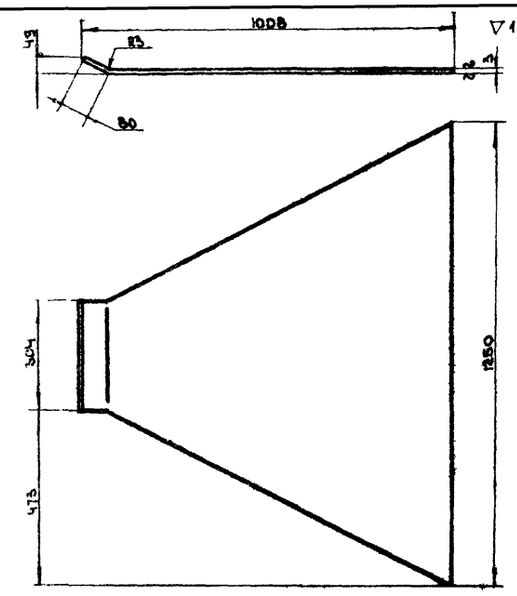

▽1 остальное

Длина развернутой детали 1023.

	2Б-01/1	Лист	Ст.3 ГОСТ 501-58	Лист 53 ГОСТ 3680-57	18,0	9
М1:10	Обозначение	Наименование	Материал	Сортамент	Вес	Лист

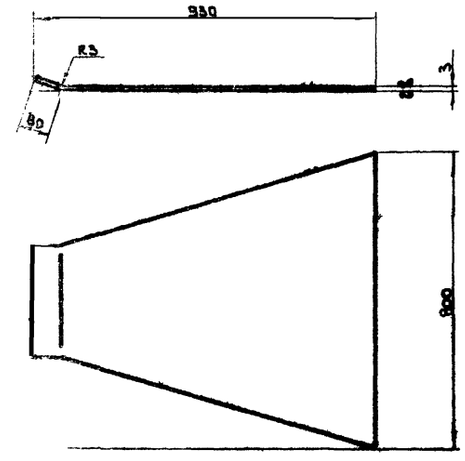

▽1 остальное

Длина развернутой детали 934.

	1Б-01/1	Лист	Ст.3 ГОСТ 501-58	Лист 53 ГОСТ 3680-57	11,65	9
	Обозначение	Наименование	Материал	Сортамент	Вес	Лист
	ТД	Циклоны НИИОГАЗ ЦН-11 диаметрами 400, 500, 630, 800мм.			Серия 4.904-46	
М1:10	1969	Детали.			Выпуск III	Лист 9

Институт Проектпромвентиляция г. Москва

Начотдела	Бейзерман	
Гл.инж.пр-та	Зейликман	
Рук.группы	Кузнецова	
Контролер	Пронский	
Конструктор	Волкова	

ж остальное

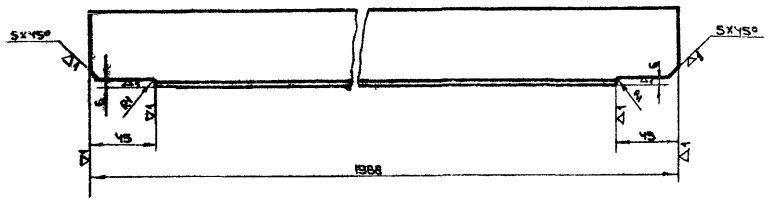

	4Б-01/7	Уголок	Ст.3 ГОСТ 535-58	Уг. равнобок. 80х50х8 ГОСТ 8509-57	7,3	10
М1:2	Обозначен.	Наименование	Материал	Сортамент	Вес	Лист

ж остальное

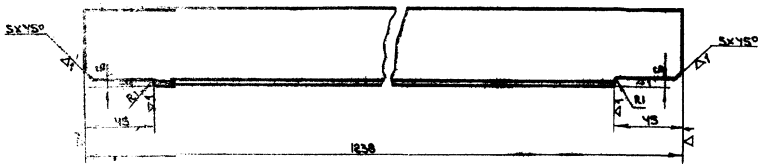

	2Б-01/5	Уголок	Ст.3 ГОСТ 535-58	Уг. равнобок. 50х50х5 ГОСТ 8509-57	4,5	10
М1:2	Обозначен.	Наименование	Материал	Сортамент	Вес	Лист

ж остальное

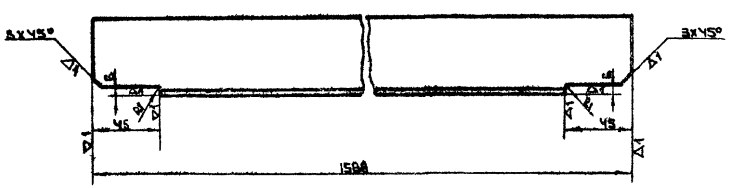

	3Б-01/5	Уголок	Ст. ГОСТ 535-58	Уг. равнобок. 80х50х8 ГОСТ 8509-57	3,8	10
М1:2	Обозначен.	Наименование	Материал	Сортамент	Вес	Лист

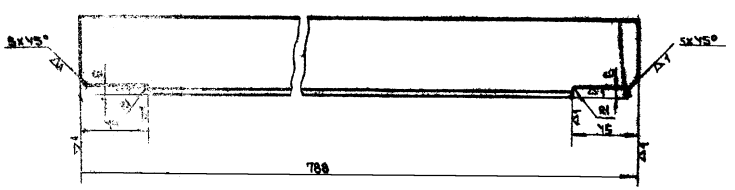

	1Б-01/5	Уголок	Ст.3 ГОСТ 535-58	Уг. равнобок. 80х50х8 ГОСТ 8509-57	2,8	10
	Обозначение	Наименование	Материал	Сортамент	Вес	Лист
ТП	Циклоны НИИОГАЗ СДК-Ц диаметрами 400, 500, 630, 800 мм.					Серия 4.904-46
М1:2	1969	Детали.				Выпуск III	Лист 10

Утверждены Госстроем СССР
Протокол № 3 от 9 июня 1969 г.
г. Москва

Разработано ГПИ Сантехпроект
Гл. инженер Ефимов
Гл. инженер проекта Кузнецов
Руководитель группы Ермолаев
Конструктор Ермолаева
Исполнитель Ермолаева

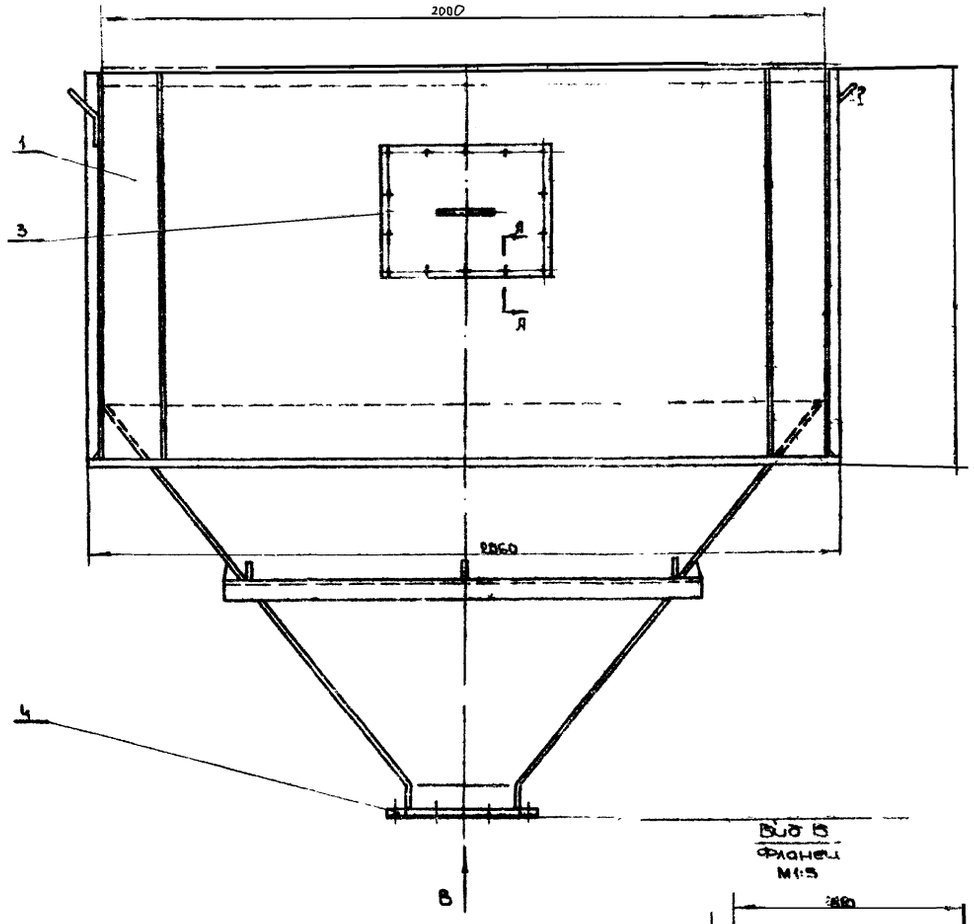

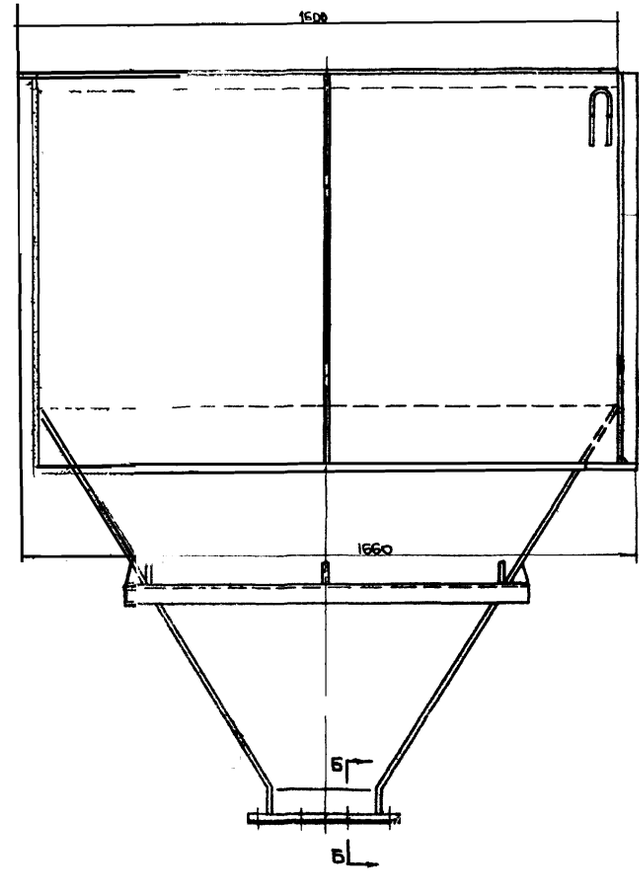

Примечания.

1. Сварку производить электродом Э-42, ГОСТ 9467-60.
2. Наружные поверхности грунтовать.

Вид В
Фланец
М1:5

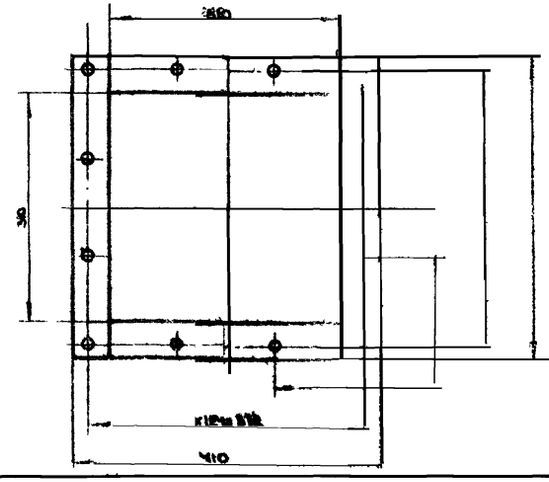

Б-Б
М1:2

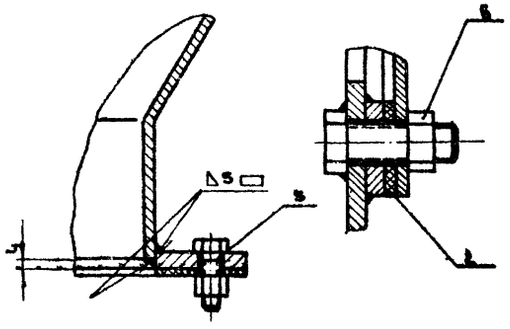

А-А
М1:1

Общий вес ~ 6,8 т

№	Обозначение	Наименование	Кол.	Материал	Масса ед. кг	Масса общ. кг	Примеч.
6	ГОСТ 5915-68	Гайка М10	16	Ст.3	0,04	0,64	
5	ГОСТ 7798-68	Болт М10х8	16	Ст.3	0,032	0,304	
4	18-05	Фланец		Сварка	4,52	4,52	Лист 6
3	18-88	Крышка	1	Сварка	4,0	4,0	Лист 5
2	3Б-0001	Гофрокамера 3Х6Б; Ø=3000	1	Нерж. сталь ЭИ-А-Н ГОСТ 7338-69	—	0,3	Корп
1	3Б-01	Бункер	1	Сварка	615 Δ	615 Δ	Лист 12

Спецификация

ТП	Циклоны НИИОГАЗ ЦН-11 диаметрами 400, 500, 630, 800 мм.			Серия 4.904-46	
1969	Бункер. 3Б. Общий вид.			Выпуск 8	Лист 11

М 1:10

Гл. инженер	Кагон			
Нач. отдела	Безуглеев			
Гл. инж. пр-та	Зеленкин			
Руководитель	Нач. сектора типовых проектов			
Ген. директор	Зарубин			
Гл. инженер	Кагон			
Нач. отдела	Безуглеев			
Гл. инж. пр-та	Зеленкин			
Руководитель	Нач. сектора типовых проектов			
Рук. группы	Конышева			
Конструктор	Ронский			
Конструктор	Рябая			

Инв. № подл. | Подпись и дата | Взам. инв. №

Институт Проектпромвентиляция Москва

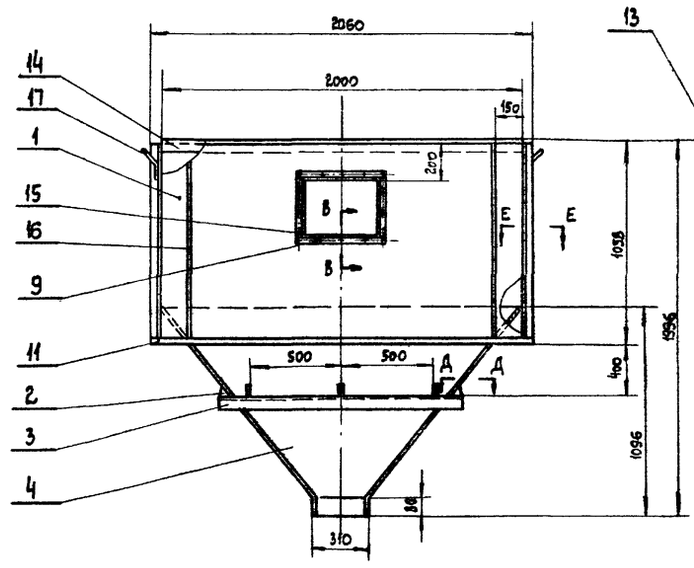

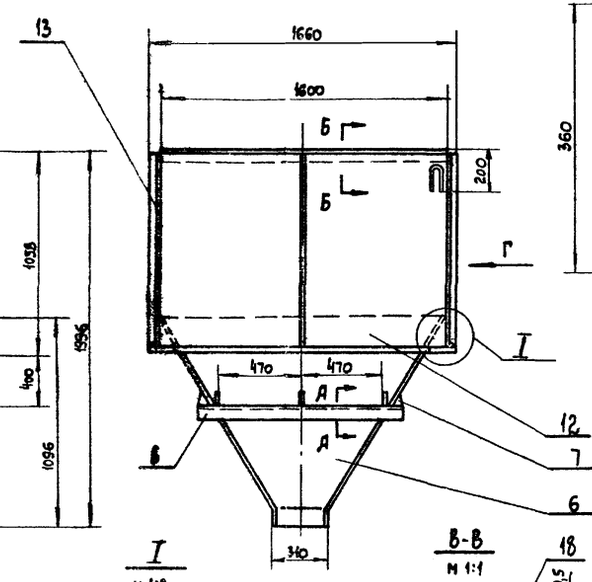

I
М 1:2

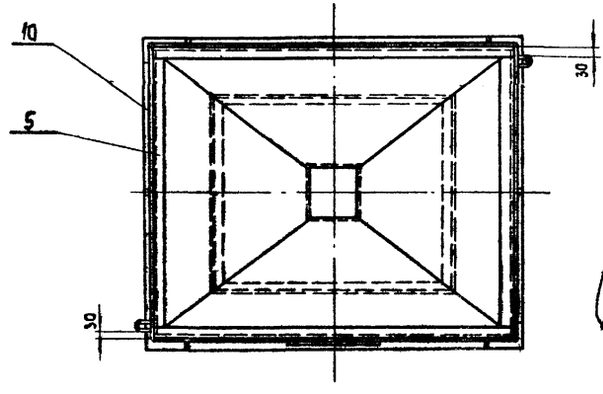

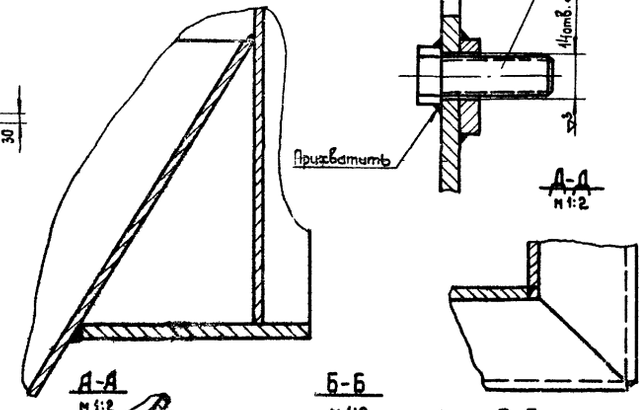

В-В
М 1:1

А-А
М 1:2

А-А
М 1:2

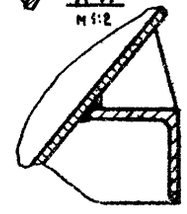

Б-Б
М 1:2

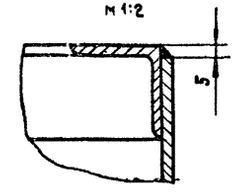

Е-Е
М 1:1

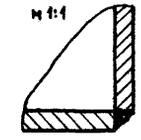

М 1:10

Вид Г
рамка
М 1:5

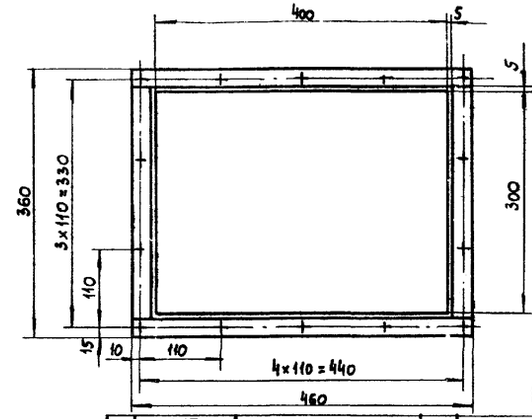

Примечание
Сварку производить электродом Э-42, ГОСТ 9467-60, по контуру прилегания деталей сплошным швом.
Катет шва равен наименьшей толщине свариваемых деталей.
Внутренние швы зачистить.

Общий вес ~615

Поз.	Обозначение	Наименование	Кол.	Материал	Вес 1 шт.	Вес Общ.	Примеч.
18	ГОСТ 7798-62	Болт М10×30	14	Ст.3	0,03	0,42	
17	ЦН-И-630П-14	Ушко	2	Ст.3	0,6	1,2	Выпуск II Лист 19
16	36-01/16	Лист 25×1045; S=5	6	Ст.3	1,03	6,18	б/черт
15	36-01/15	Полоса 5×25; ℓ=310 ГОСТ 103-57	2	Ст.3	0,3	0,6	б/черт
14	36-01/14	Уг. равн. 50×50×5; ℓ=2000 ГОСТ 8509-57	2	Ст.3	7,54	15,08	б/черт
13	36-01/13	Лист 1045×2000; S=5	1	Ст.3	82,3	82,3	б/черт
12	36-01/12	Лист 1045×1600; S=5	2	Ст.3	65,7	131,4	б/черт
11	36-01/11	Лист 125×2060, S=8	2	Ст.3	16,2	32,4	б/черт
10	36-01/10	Лист 153×1490; S=8	2	Ст.3	13,7	27,4	б/черт
9	36-01/9	Полоса 5×25, ℓ=460 ГОСТ 103-57	2	Ст.3	0,45	0,9	б/черт
8	36-01/8	Уголок	2	Ст.3	3,64	7,28	Лист 13
7	36-01/7	Ребро	6	Ст.3	0,05	0,3	Лист 13
6	36-01/6	Лист	2	Ст.3	50,1	100,2	Лист 9
5	36-01/5	Уголок	2	Ст.3	5,8	11,6	Лист 10
4	36-01/4	Лист	2	Ст.3	55,4	110,8	Лист 9
3	36-01/3	Уголок	2	Ст.3	4,3	8,6	Лист 13
2	36-01/2	Ребро	6	Ст.3	0,05	0,3	Лист 13
1	36-01/1	Лист	1	Ст.3	77,7	77,7	Лист 16

Спецификация

Нач. отдела	Бельзерман		
Гл. инж. пр-та	Зеличман		
Рук. группы	Кузнецова		
Контролер	Пронский		
Конструкт.	Рядая		

Институт Проектпромвентиляция г. Москва

ТД	Циклоны НИИОГАЗ ЦН-11 диаметрами 400; 500; 630; 800мм	серия 4.904-46	
1969	Бункер 36-01. Узел	Выпуск II	Лист 12

▽1 остальное

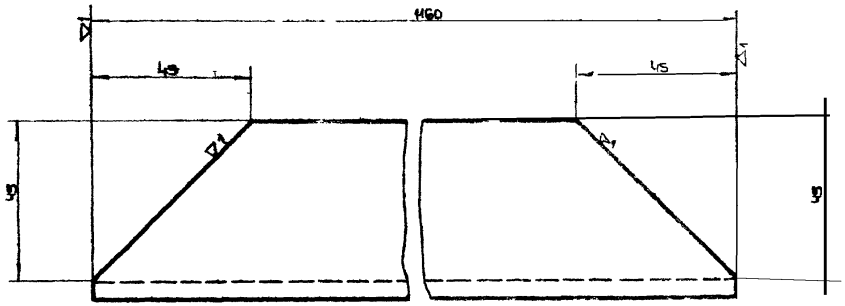

	3Б-01/3	Уголок	Ст.3 ГОСТ 535-58	За разм. см. черт. 5 ГОСТ 8509-57	4,3	13
М1:1	Обозначение	Наименование	Материал	Сортамент	Вес	Лист

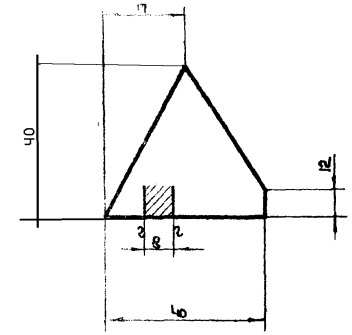

	3Б-01/7	Ребро	Ст.3 ГОСТ 380-58	Лист 8 ГОСТ 5681-57	0,05	13
М1:1	Обозначение	Наименование	Материал	Сортамент	Вес	Лист

▽1 остальное

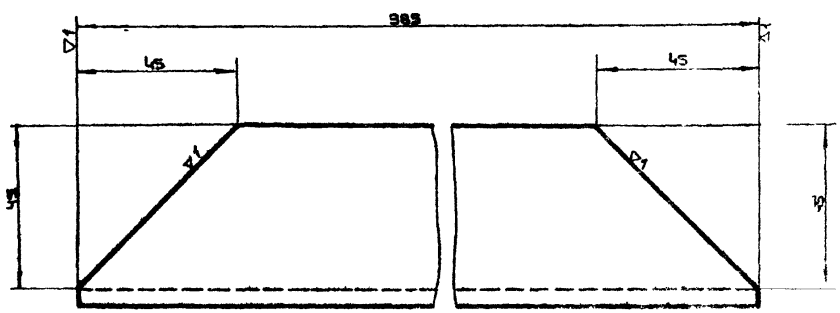

	3Б-01/8	Уголок	Ст. ГОСТ 535-58	За разм. см. черт. 5 ГОСТ 8509-57	3,64	13
М1:1	Обозначение	Наименование	Материал	Сортамент	Вес	Лист

▽1 остальное.

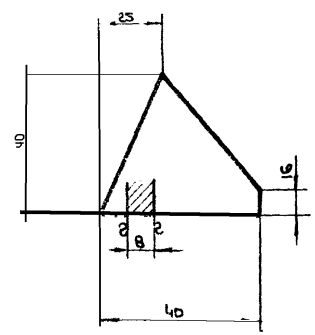

	3Б-01/2	Ребро	Ст.3 ГОСТ 380-58	Лист 8 ГОСТ 5681-57	0,05	13
	Обозначение	Наименование	Материал	Сортамент	Вес	Лист
	ТД	Циклоны НИИОГАЗ ЦН-11 диаметрами 400; 500; 650; 800 мм.				Серия 4.904-46
М1:1	1969	Деталь.			Выпуск 2	Лист 13

Цилиндрпроект Проектпромвентиляция г. Москва

Нач.отдела	Гефтман	
Гл.инж.пр-та	Зелик ман	
Рук.группы	Кузнецова	
Контролер	Пенекин	
Конструктор	Рябов	

Примечания

1. Сварку производить электродом Э-42, ГОСТ 9467-60.
2. Наружные поверхности грунтовать

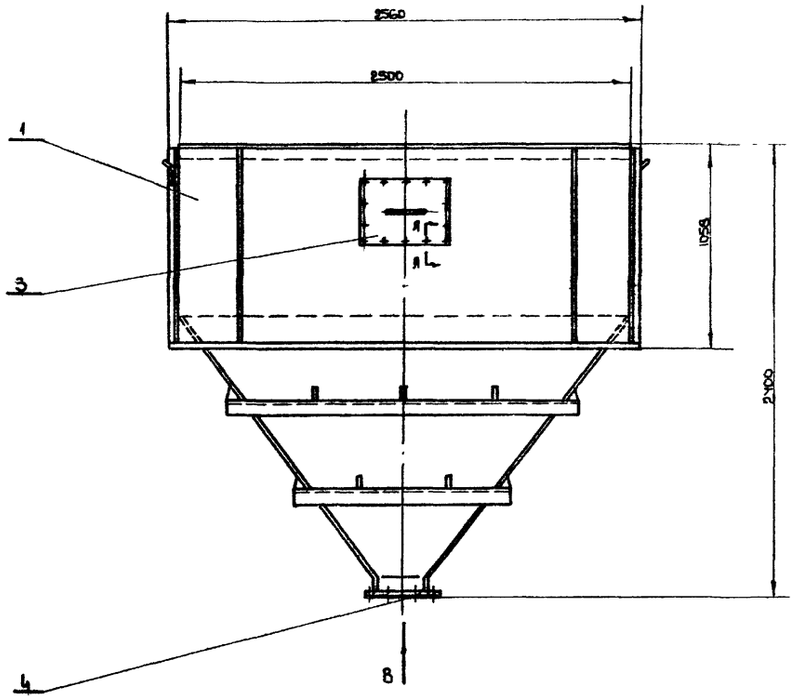

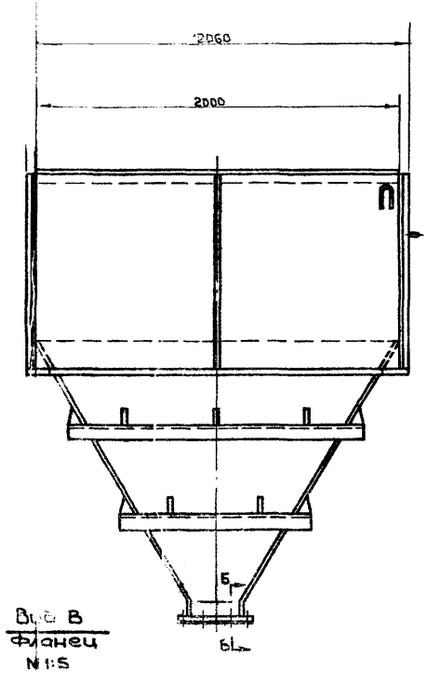

Вид В
Фланец
М1:5

Б-Б
М1:2

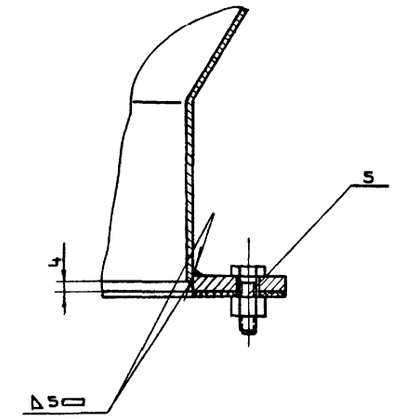

А-А
М1:1

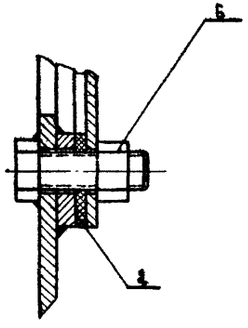

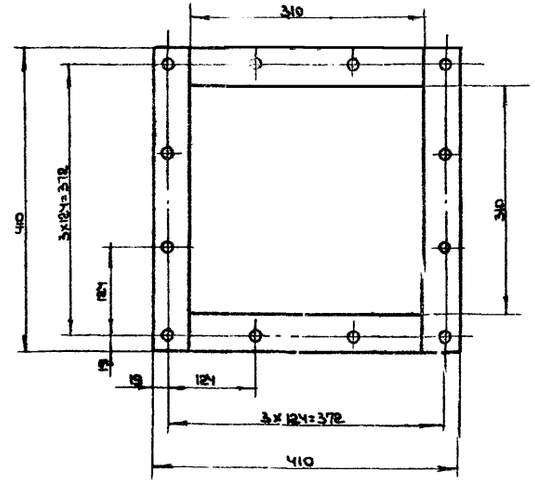

Общий вес ~ 861

Поз.	Обозначение	Наименование	Кол.	Материал	Вес 1 шт.	Вес Общ.	Примеч
6	ГОСТ 5915-62	Гайка М10	26	Ст.3	0,011	0,286	
5	ГОСТ 7798-62	Болт М10х35	12	Ст.3	0,032	0,384	
4	15-03	Фланец	1	Сварка	4,52	4,52	Лист 6
3	15-02	Крышка	1	Сварка	4,0	4,0	Лист 5
2	46-0001	Прокладка 3х25; ℓ=3000	1	Резина маслостойкая 3М-А-И ГОСТ 7338-65	—	0,3	6/нетт
1	46-01	Бункер	1	Сварка	851	851	Лист 15

Спецификация

ТД	Циклоны НИИОГАЗ ЦН-11 диаметрами 400; 500, 630, 800 мм.			Серия 4.904-46	
1969	Бункер. 46. Общий вид.			Выпуск 16	Лист 14

М1:20

Институт Проектпромвентиляция г. Москва

Зам. главного инж. Зыкевич
Гл. конструктор Кабан
Нач. отдела Вейдеман
Гл. конструктор Зейлигман
Согласовано Нач. сектора типовых проектов Ильин (Сопыкина)

Рук. группы Кононов
Контрол. Пранский
Констр. Рябая

Копировал

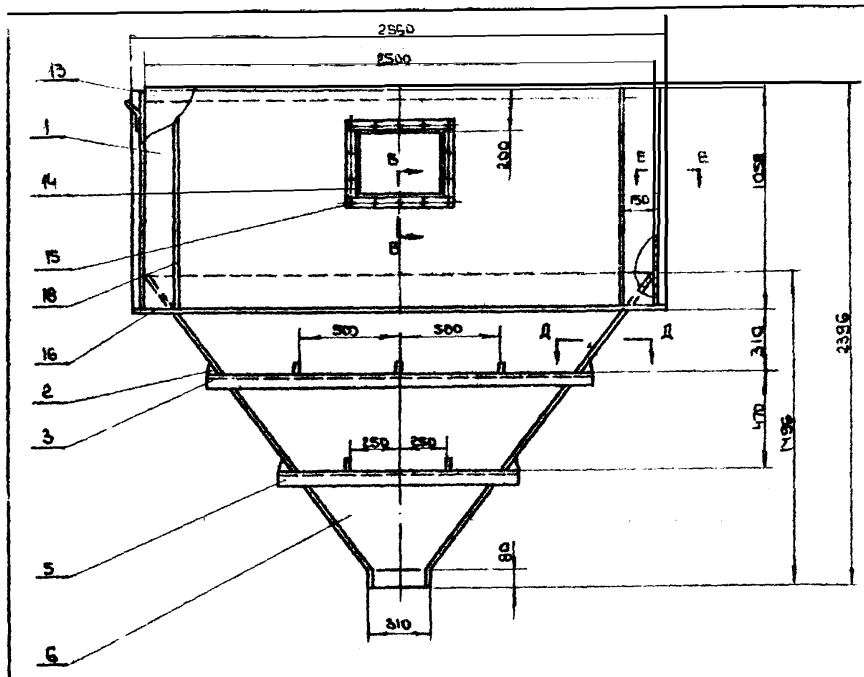

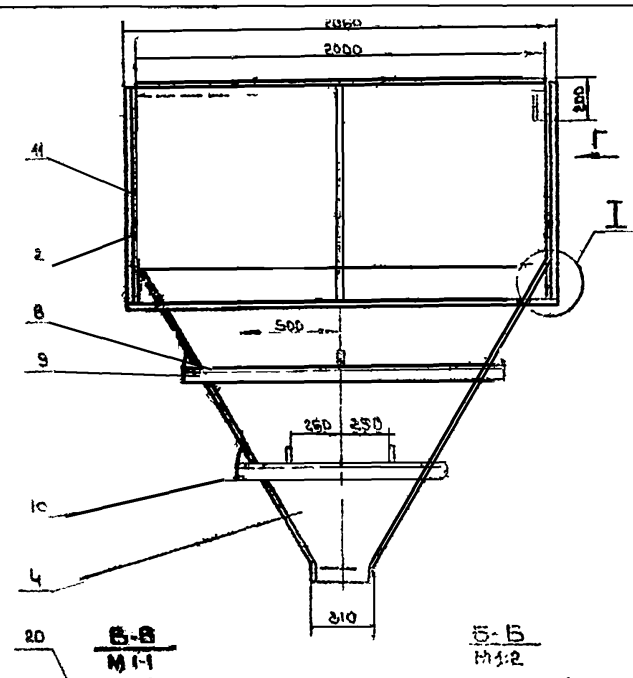

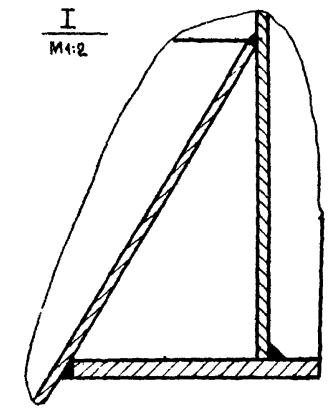

Примечание

Сварку производить электродом Э-42, ГОСТ 9467-60, по контуру прилегания деталей сплошным швом.
Катет шва равен наименьшей толщине свариваемых деталей. Внутренние швы зачистить.

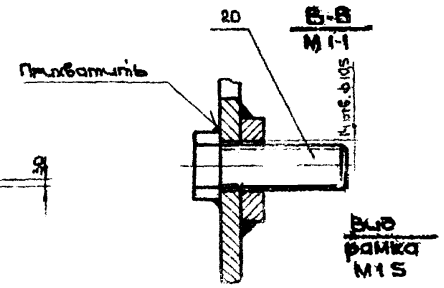

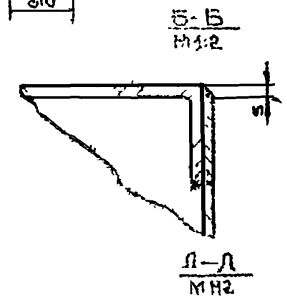

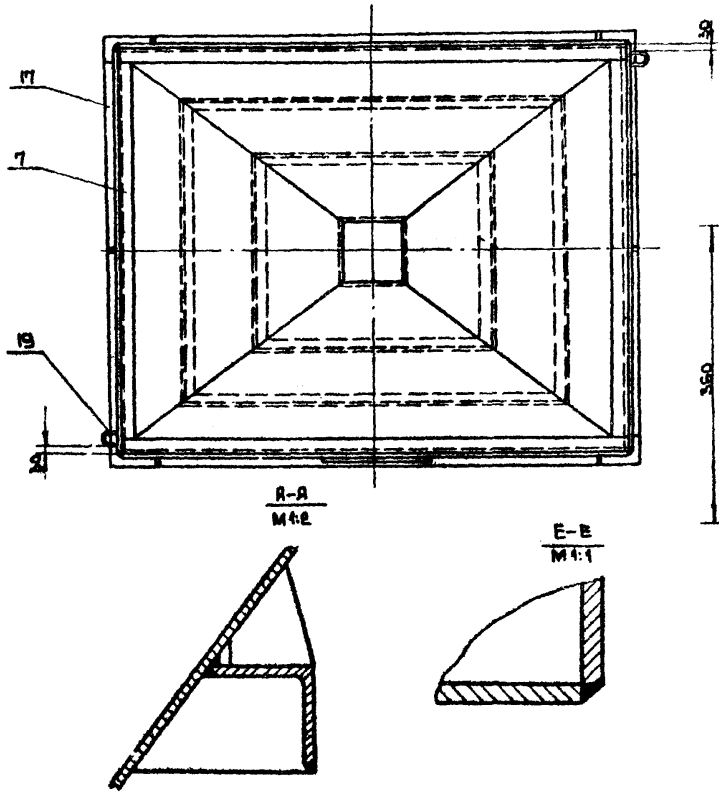

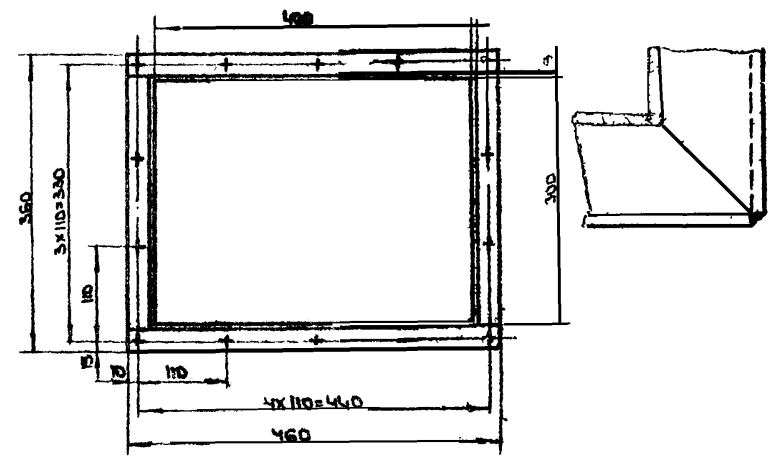

Общий вес ~ 851

Поз.	Обозначение	Наименование	Кол.	Материал	Вес 1 шт.	Вес общ.	Примеч.
20	ГОСТ 7798-62	Болт М10х30	14	Ст.3	0,03	0,42	
19	ЦН-11-630П-14	Ушко	2	Ст.3	0,6	1,2	Выпуск II лист 19
18	4Б-01/18	Лист 25х1045; S=5	6	Ст.3	1,03	6,18	б/черт.
17	4Б-01/17	Лист 145х1820; S=8	2	Ст.3	16,6	33,2	"
16	4Б-01/16	Лист 120х2560; S=8	2	Ст.3	19,6	39,2	"
15	4Б-01/15	Полоса 5х25; l=460 ГОСТ 103-57	2	Ст.3	0,45	0,90	"
14	4Б-01/14	Полоса 5х25; l=310 ГОСТ 103-57	2	Ст.3	0,3	0,6	"
13	4Б-01/13	Уг.равн.50х50х5; l=2500 ГОСТ 8509-57	2	Ст.3	9,425	18,85	"
12	4Б-01/12	Лист 1045х2000; S=5	2	Ст.3	82,3	164,6	"
11	4Б-01/11	Лист 1045х2500; S=5	1	Ст.3	103	103	б/черт
10	4Б-01/10	Уголок	2	Ст.3	3,6	7,2	Лист 18
9	4Б-01/9	Уголок	2	Ст.3	5,7	11,4	Лист 18
8	4Б-01/8	Ребро	10	Ст.3	0,05	0,5	Лист 17
7	4Б-01/7	Уголок	2	Ст.3	7,3	14,6	Лист 10
6	4Б-01/6	Лист	2	Ст.3	91,9	183,8	Лист 16
5	4Б-01/5	Уголок	2	Ст.3	4,2	8,4	Лист 17
4	4Б-01/4	Лист	2	Ст.3	72,0	144,0	Лист 16
3	4Б-01/3	Уголок	2	Ст.3	7,0	14,0	Лист 17
2	4Б-01/2	Ребро	10	Ст.3	0,05	0,5	Лист 17
1	4Б-01/1	Лист	1	Ст.3	98,3	98,3	Лист 16

Спецификация

ТД	Циклоны НИИОГАЗ ЦН-11 диаметрами 400, 500, 630, 800мм.	Серия 4.904-46	
1968	Бункер 4Б-01. Узел.	Выпуск II	Лист 15

М1:20

Институт Проектпромвентиляция г. Москва

Нач.отдела	Бейзерман	
Гл.инж.пр-та	Зейликман	
Рук.группы	Кузнецова	
Контролер	Пронский	
Конструктор	Рябая	

∞ остальное

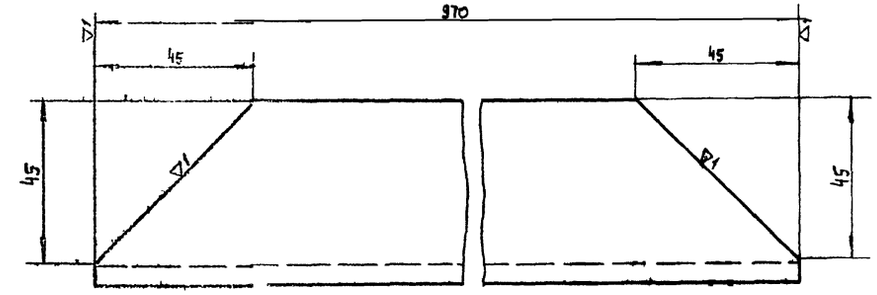

	46-01 10	Уголок	Ст.3 ГОСТ 535-58	Ур.равн 80х50х5 ГОСТ 8509-57	36	18
м 1:1	Обозначение	Наименование	Материал	Сортамент	Вес	Лист

∞ остальное

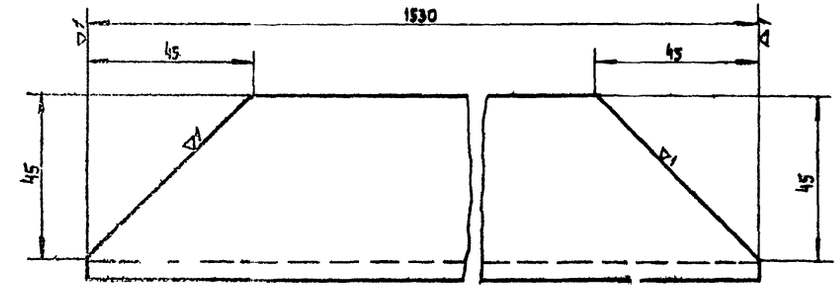

	46-01 9	Уголок	Ст.3 ГОСТ 535-58	Ур.равн.80х50х5 ГОСТ 8509-57	5,7	18
	Обозначение	Наименование	Материал	Сортамент	Вес	Лист
	ТД	Циклоны НИИОГАЗ ЦН-11 диаметрами 400; 500; 630; 800мм.				Серия 1.904-46
м 1:1	1969	Детали			Выпуск 5	Лист 18

Нач. отдела	Бейзерман	
Гл. инж. пр.	Зайдикман	
Рук. группы	Кузнецова	
Контролер	Пронский	
Конструкт.	Рябая	

Институт Проектпромвентиляция г. Москва

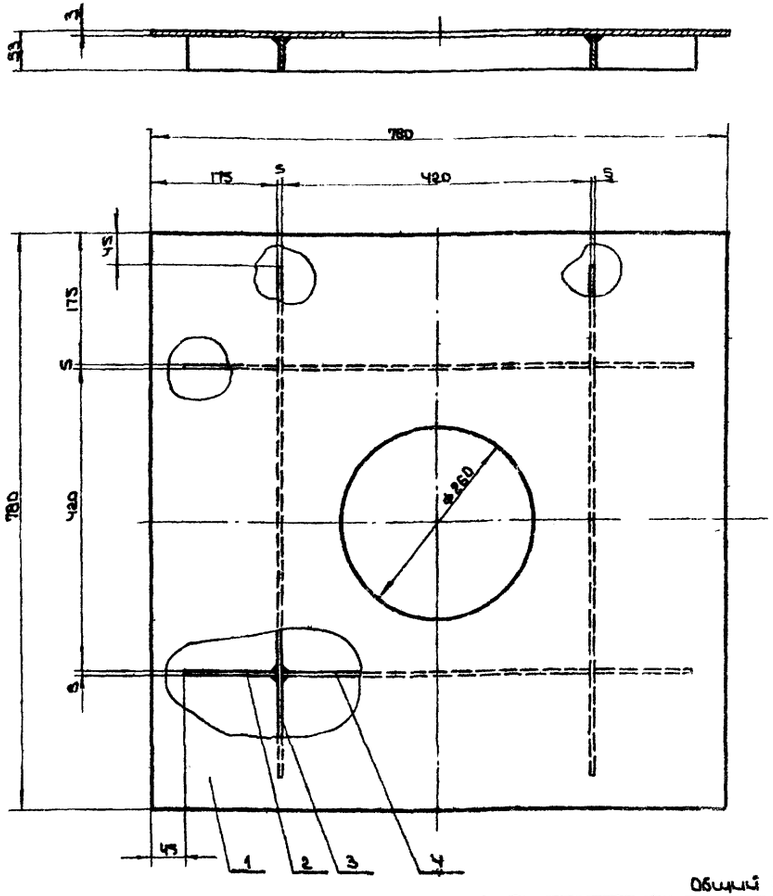

Примечания.

1. Сварку производить электродом Э-42, ГОСТ 9467-60, по контуру прилегания деталей сплошным швом. Катет шва 3 мм.
2. Наружные поверхности грунтовать.

Общий вес 18,5

Поз.	Обозначение	Наименование	Кол.	Материал	Вес 1 шт.	Вес Общ.	Примеч.
4	2КБ-04	Полоса 5х50; ℓ=420 ГОСТ 103-57	2	Ст.3	0,82	1,64	б/черт.
3	2КБ-03	Полоса 5х50; ℓ=690 ГОСТ 103-57	2	Ст.3	1,38	2,7	"
2	2КБ-02	Полоса 5х50; ℓ=180 ГОСТ 103-57	4	Ст.3	0,26	1,01	б/черт.
1	2КБ-01	Крышка	1	Ст.3	12,88	12,88	Лист 20

Спецификация

ТД	Циклоны НИИОГАЗ ЦН-11 диаметрами 400, 500, 630, 800		Серия 4.904-46	
М1:5	1969	Крышка бункера 2КБ Общий вид	Выпуск II	Лист 19

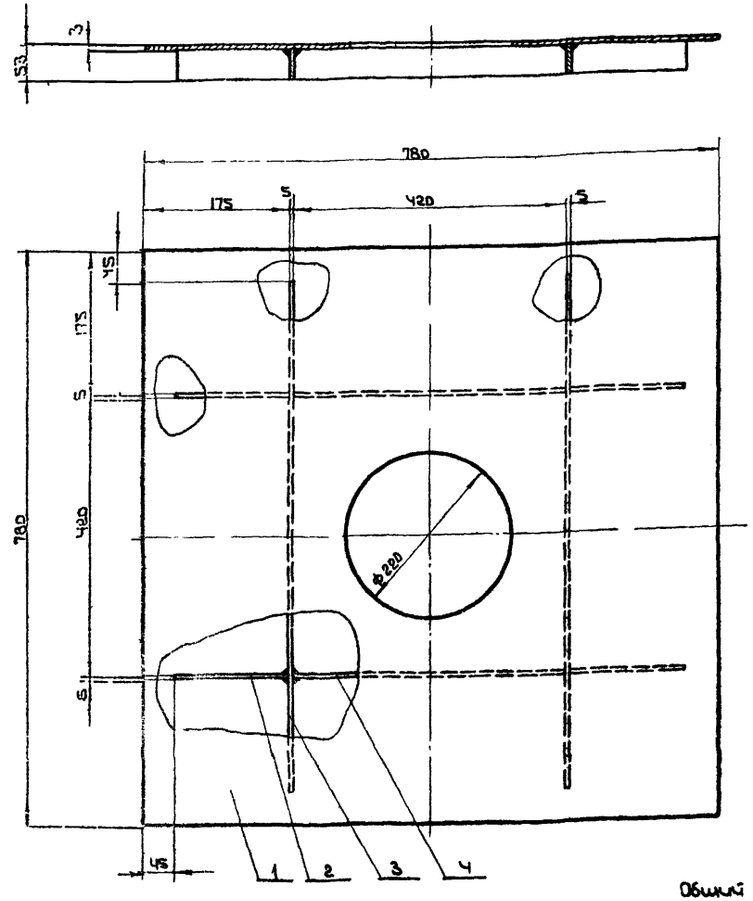

1. Сварку производить электродом Э-42, ГОСТ 9467-60, по контуру прилегания деталей сплошным швом. Катет шва 3 мм
2. Наружные поверхности грунтовать.

Общий вес 19,0

Поз.	Обозначение	Наименование	Кол.	Материал	Вес 1 шт.	Вес Общ.	Примеч.
4	1КБ-04	Полоса 5х50; ℓ=420 ГОСТ 103-57	2	Ст.3	0,82	1,64	б/черт.
3	1КБ-03	Полоса 5х50; ℓ=690 ГОСТ 103-57	2	Ст.3	1,38	2,70	"
2	1КБ-02	Полоса 5х50; ℓ=180 ГОСТ 103-57	4	Ст.3	0,26	1,04	б/черт.
1	1КБ-01	Крышка	1	Ст.3	13,4	13,4	Лист 20

Спецификация

ТД	Циклоны НИИОГАЗ ЦН-11 диаметрами 400, 500, 630, 800 мм.		Серия 4.904-46	
М1:5	1969	Крышка бункера. 1КБ. Общий вид.	Выпуск II	Лист 19

Институт Проектпромвентиляция г. Москва

Гл. инж. пр-та Зайдельман
Нач. сектора Мухортова
Гл. конструктор Жуковлев
Руководитель проектирования (Сапрыкина)
Рук. группы Кузнецова
Конструктор Рябая
Контролер Пронский
Гл. конструктор Каган
Зав. бюро Вайсберман

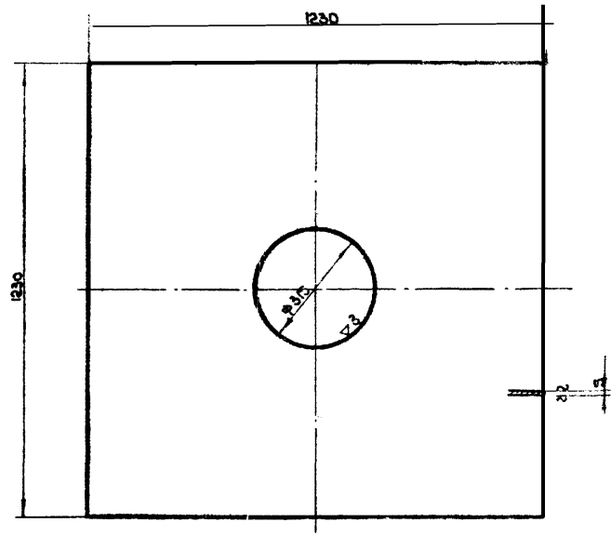

	3КБ-01	Крышка	Ст 3 ГОСТ 500 58	Лист 5 ГОСТ 5681-57	5[illegible]	20
М1 10	Обозначение	Наименование	Материал	Сортамент	В[illegible]	Лист

▽1 остальное

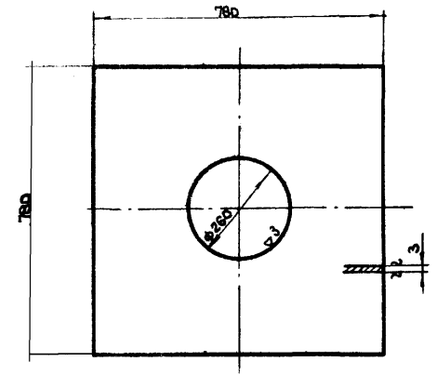

	2КБ-01	Крышка	Ст.3 ГОСТ 501-58	Лист 83 ГОСТ 3680-57	12,88	20
М1:10	Обозначение	Наименование	Материал	Сортамент	Вес	Лист

▽1 остал[illegible]

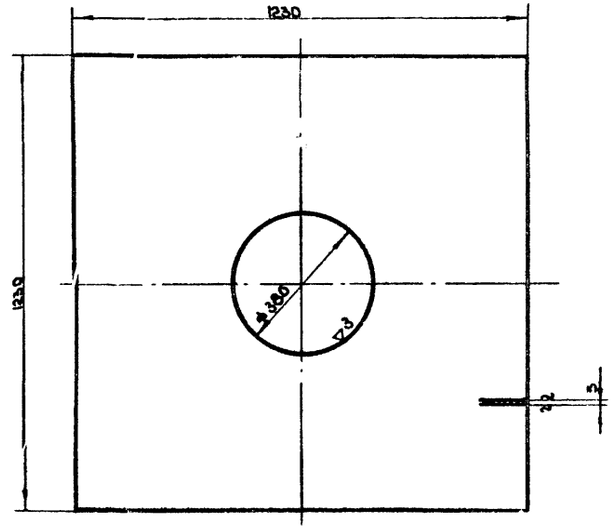

	4КБ-01	Крышка	Ст.3 ГОСТ 500-58	Лист 5 ГОСТ 5681-57	54.93	20
М1:10	Обозначение	Наименование	Материал	Сортамент	Ве	Лист

▽1 остальное

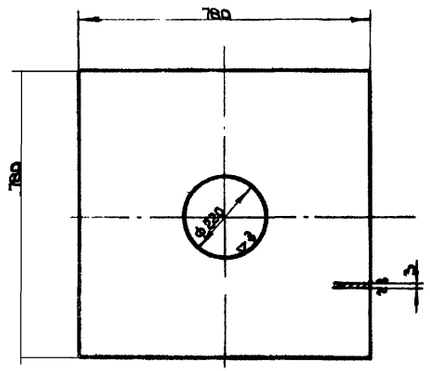

	1КБ-01	Крышка	Ст.3 ГОСТ 501-58	Лист 83 ГОСТ 3680-57	13,4	20
	Обозначение	Наименование	Материал	Сортамент	Вес	Лист
	ТД	Циклоны НИИОГАЗ ЦН-11 диаметрами 400, 500, 630, 800 мм.			Серия 4.904-46	
М1:10	1969	Детали			Выпуск III	Лист 20

Институт Проектпромвентиляция г. Москва

Нач.отдела	Бейзерман	
Гл.инж.пр-та	Зейликман	
Рук.группы	Кузнецова	
Контролер	Пронский	
Конструктор	Рябая	

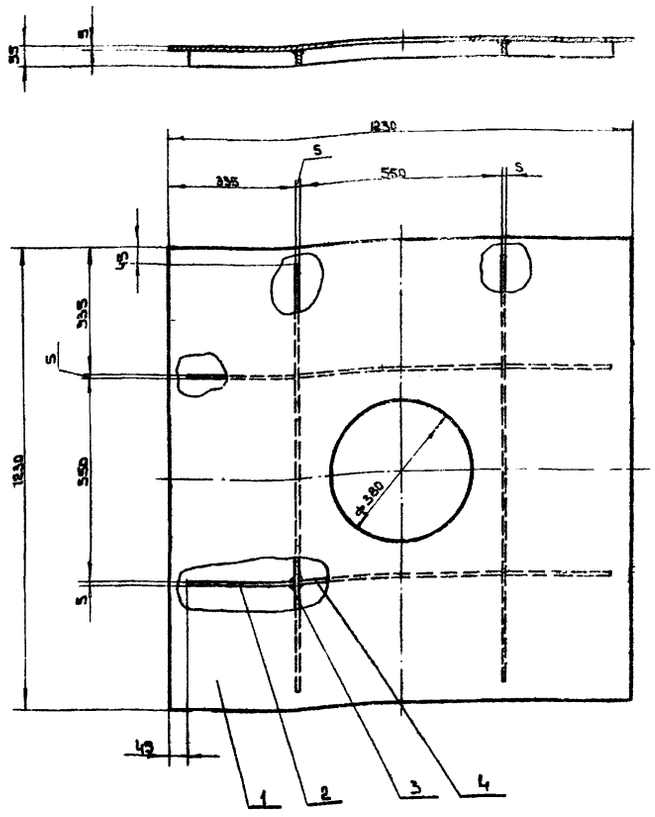

Примечания

1. Сварку производить электродом Э-42, ГОСТ 9467-60, по контуру прилегания деталей сплошным швом. Катет шва 5 мм.
2. Наружные поверхности грунтовать.

Общий вес 64

Поз.	Обозначение	Наименование	Кол.	Материал	Вес 1 шт.	Вес Общ.	Примеч.
4	4КБ-04	Полоса 5×50; ℓ=550 ГОСТ 103-57	2	Ст.3	1,08	2,16	б/чертеж.
3	4КБ-03	Полоса 5×50; ℓ=1140 ГОСТ 103-57	2	Ст.3	2,23	4,46	"
2	4КБ-02	Полоса 5×50; ℓ=290 ГОСТ 103-57	4	Ст.3	0,57	2,28	б/чертеж.
1	4КБ-01	Крышка	1	Ст.3	54,93	54,93	Лист 20

Спецификация

ТД	Цикловые НИИОГАЗ ЦН-11 диаметрами 400; 500; 630; 800.		Серия 4.904-46
1969	Крышка бункера. 4КБ. Общий вид	Выпуск 8	Лист 21

М1:10

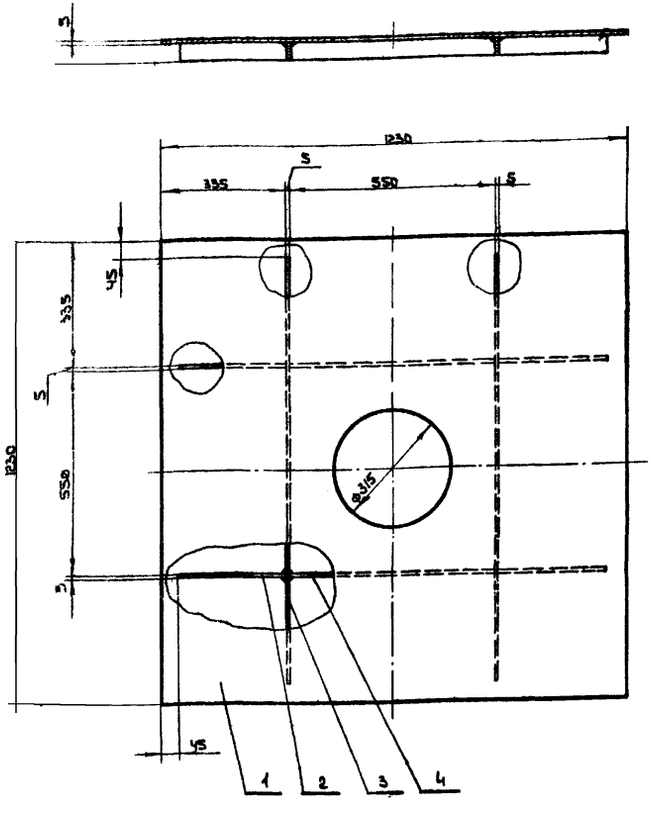

Примечания

1. Сварку производить электродом Э-42, ГОСТ 9467-60, по контуру прилегания деталей сплошным швом. Катет шва 5 мм.
2. Наружные поверхности грунтовать.

Общий вес 65,5

Поз.	Обозначение	Наименование	Кол.	Материал	Вес 1 шт.	Вес Общ.	Примеч.
4	3КБ-04	Полоса 5×50; ℓ=550 ГОСТ 103-57	2	Ст.3	1,08	2,16	б/чертеж.
3	3КБ-03	Полоса 5×50; ℓ=1140 ГОСТ 103-57	2	Ст.3	2,23	4,46	"
2	3КБ-02	Полоса 5×50; ℓ=290 ГОСТ 103-57	4	Ст.3	0,57	2,28	б/чертеж.
1	3КБ-01	Крышка	1	Ст.3	56,32	56,32	Лист 20

Спецификация

ТД	Цикловые НИИОГАЗ ЦН-11 диаметрами 400; 500; 630; 800 мм.		Серия 4.904-46
1969	Крышка бункера. 3КБ. Общий вид.	Выпуск 8	Лист 21

М1:10

Институт Проектпромвентиляция г. Москва

Согласовано: Нач. сектора типового проектирования (Сапожникина)

Гл. инж. пр-та Зайдельман

Нач. отдела Бурденюк

Гл. конструк. Кацун

Рук. группы Кузнецова

Контролер Ронский

Конструктор Рябая

Зам. директора Жуковский

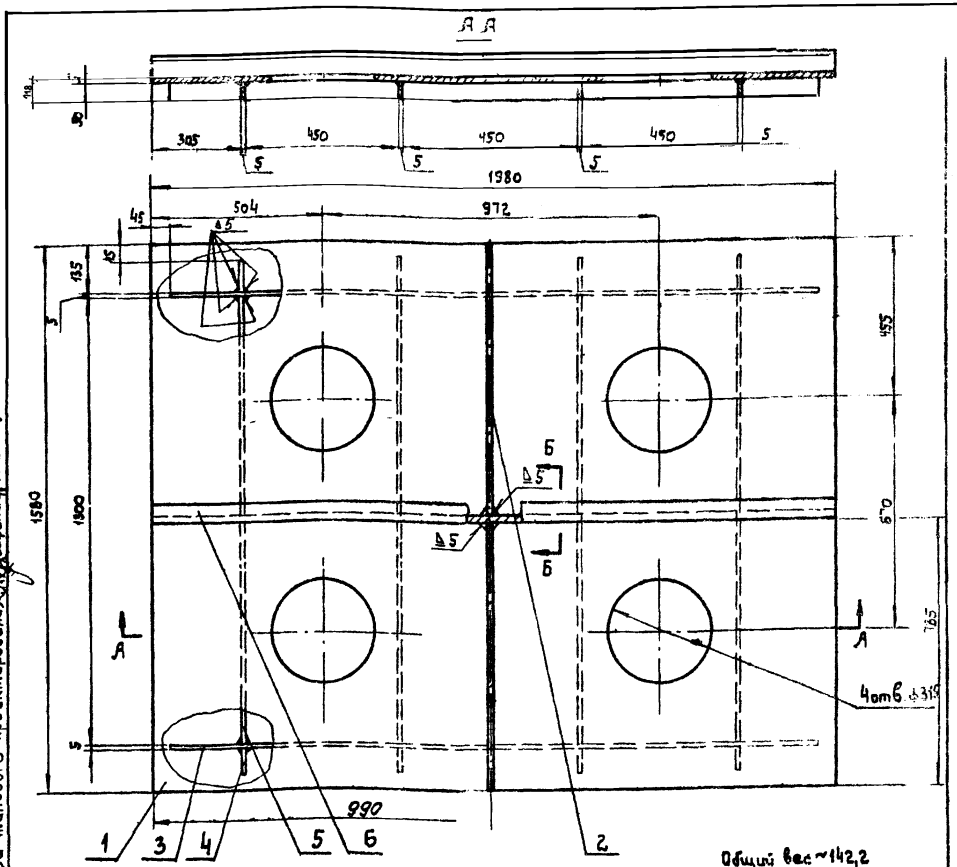

Поз	Обозначение	Наименование	Кол	Материал	Вес 1 шт.	Вес Общ.	Примеч.
6	6КБ-06	Уг. равн. 63×63×5; ℓ=1310 ГОСТ 8509-57	1	Ст.3	9,92	9,92	б/черт.
5	6КБ-05	Полоса 5×50; ℓ=1300 ГОСТ 103-57	4	Ст.3	2,55	10,2	б/черт.
4	6КБ-04	Полоса 5×50; ℓ=90 ГОСТ 103-57	8	Ст.3	0,178	1,408	б/черт.
3	6КБ-03	Полоса 5×50; ℓ=1890 ГОСТ 103-57	2	Ст.3	3,7	7,4	б/черт.
2	6КБ-02	Полоса 5×50; ℓ=792 ГОСТ 103-57	2	Ст.3	1,55	3,1	б/черт.
1	6КБ-01	Крышка	1	Ст.3	110,6	110,6	Лист 23

Спецификация

Примечания.
1. Сварку производить электродом Э-42, ГОСТ 9467-60, по контуру прилегания деталей прерывистым швом 65-50/100, кроме мест, указанных на чертеже.
2. Наружные поверхности грунтовать.

ТД	Циклоны НИИОГАЗ ЦН-11 диаметрами 400; 500; 630; 800		Серия 4.904-46
1969	Крышка бункера. 6КБ. Общий вид	Выпуск 5	Лист 23

М 1:10

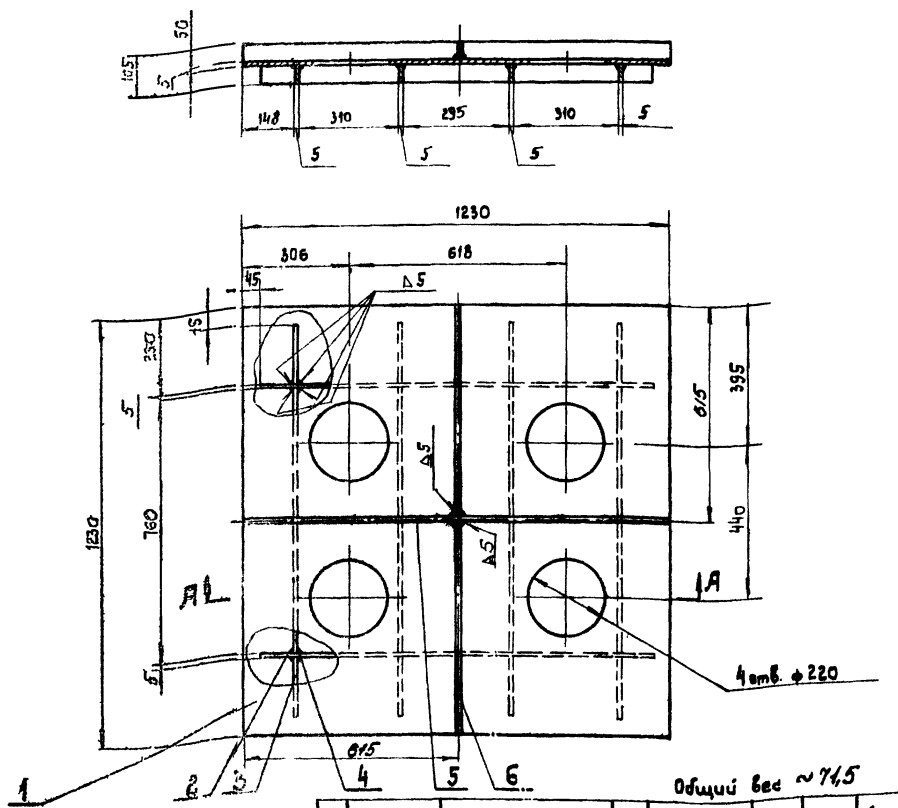

Поз	Обозначение	Наименование	Кол	Материал	Вес 1 шт.	Вес Общ.	Примеч.
6	5КБ-06	Лист 50×612; s=5	2	Ст.3	1,2	2,4	б/черт
5	5КБ-05	Лист 50×930; s=5	1	Ст.3	2,4	2,4	б/черт
4	5КБ-04	Лист 50×60; s=5	4	Ст.3	1,49	5,96	б/черт
3	5КБ-03	Лист 50×160; s=5	8	Ст.3	0,36	2,88	б/черт.
2	5КБ-02	Лист 50×1440; s=5	2	Ст.3	2,23	4,46	б/черт.
1	5КБ-01	Крышка	1	Ст.3	53,4	53,4	Лист 23

Спецификация

Примечания
1. Сварку производить электродом Э-42 ГОСТ 9467-60, по контуру прилегания деталей прерывистым швом 65-50/100, кроме мест, указанных на чертеже.
2. Наружные поверхности грунтовать.

ТД	Циклоны НИИОГАЗ ЦН-11 диаметрами 400; 500; 630; 800 мм.		Серия 4.904-46
1969	Крышка бункера. 5КБ Общий вид	Выпуск 5	Лист 22

М 1:10

Институт Проектпромвентиляция г. Москва

Нач. сектора типового проектирования Ю.Г. Сарычев

Согласовано: Зам. начальника Н.Ж. Зеленкин

Гл. конструктор Ю.Г. Сарычев

Нач. отдела Ю.Г. Безверхая

Гл. инж. пр-та Ю.Г. Безверхая

Конструктор Ю.Г. Сарычев

Контролер Ю.Г. Сарычев

Рук. группы Ю.Г. Сарычев

Кузнецов

Каган

Журавлев

▽1 остальное

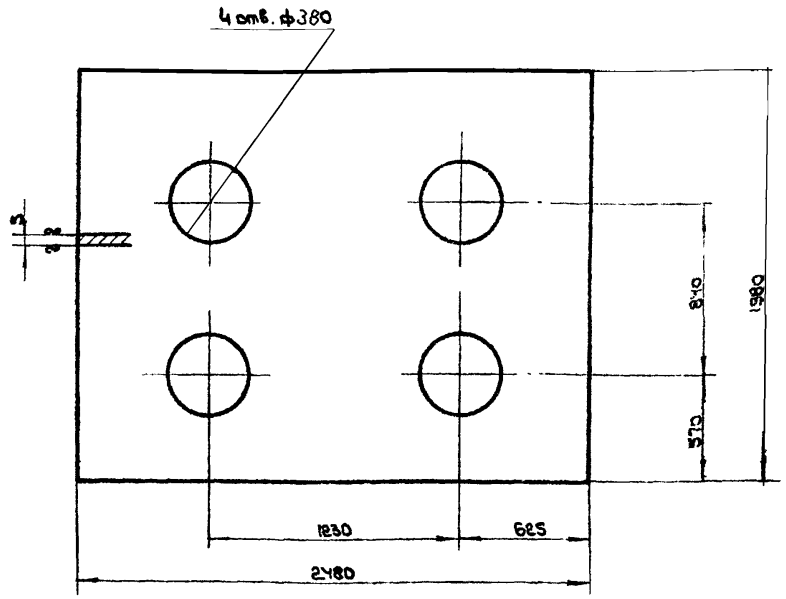

	8КБ-01	Крышка	Ст.3 ГОСТ 500-58	Лист 5 ГОСТ 5681-57	175	23
М1:20	Обозначение	Наименование	Материал	Сортамент	Вес	Лист

▽1 остальное

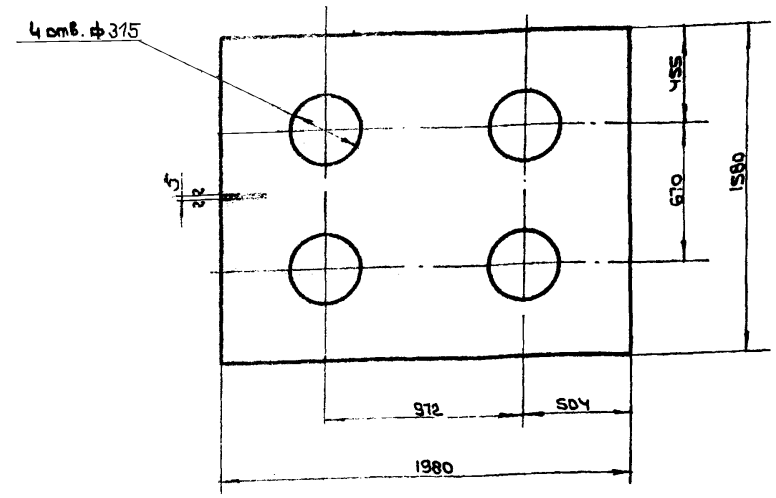

	6КБ-01	Крышка	Ст.3 ГОСТ 500-58	Лист 5 ГОСТ 5681-57	110,6	23
М1:20	Обозначение	Наименование	Материал	Сортамент	Вес	Лист

▽1 остальное

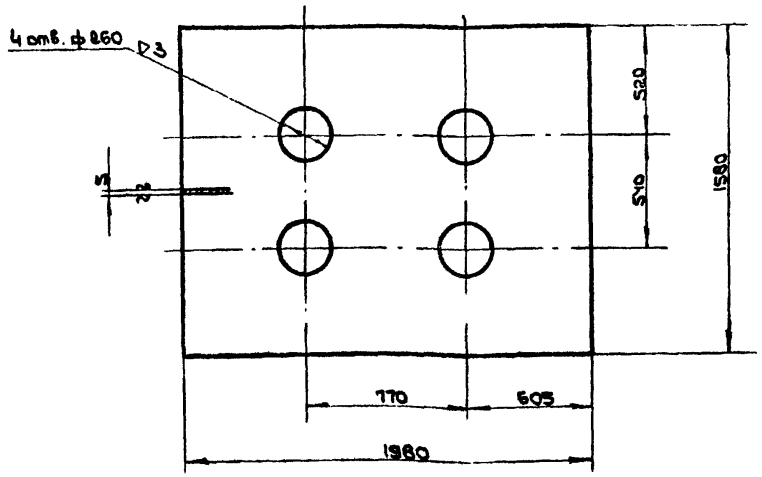

	7КБ-01	Крышка	Ст ГОСТ 500-58	Лист 5 ГОСТ 5681-57	14,5	23
М1:20	Обозначение	Наименование	Материал	Сортамент	Вес	Лист

▽1 остальное

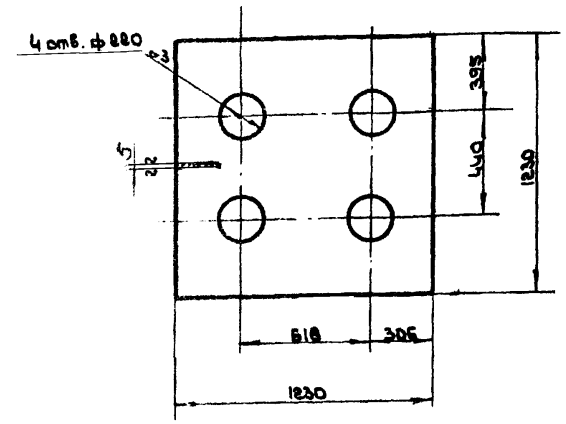

	5КБ-01	Крышка	Ст.3 ГОСТ 500-58	Лист 5 ГОСТ 5681-57	53,4	23
	Обозначение	Наименование	Материал	Сортамент	Вес	Лист
	ТД	Циклоны НИИОГАЗ-ЦН-11 диаметрами 400, 500; 630, 800мм			Серия 4.904-46	
М1:20	1969	Детали.			Выпуск III	Лист 23

Институт Проектпромвентиляция г. Москва

Нач. отдела	Бейзерман
Гл. инж. пр-та	Зедликман
Рук. группы	Кузнецова
Контролер	Пронский
Конструктор	Рябая

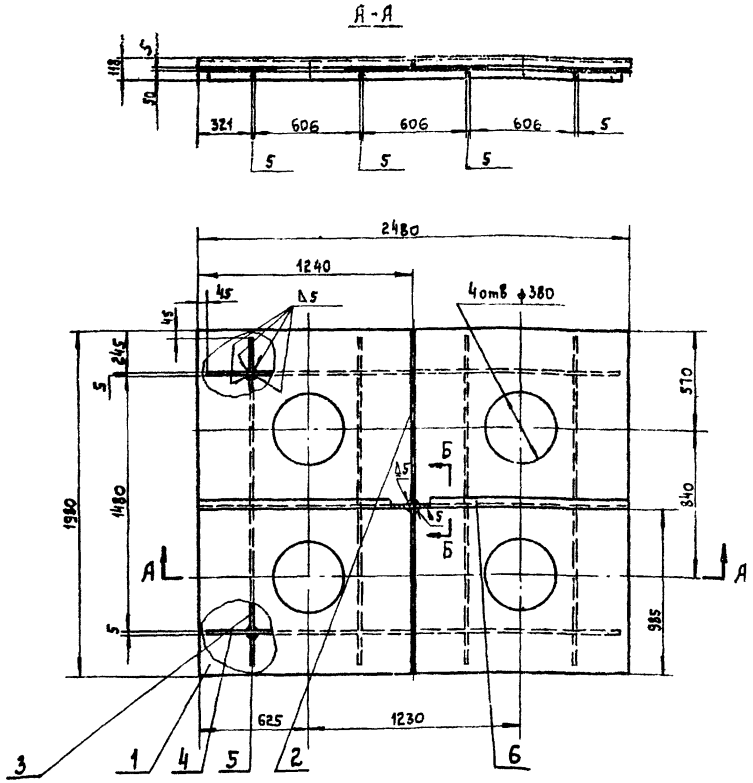

Б-Б
м 1:2

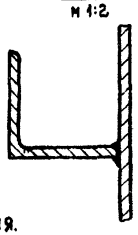

Общий вес ~ 21б

Поз	Обозначение	Наименование	Кол.	Материал	Вес 1 шт.	Вес Общ.	Примеч.
6	8КБ-06	Уг.равн. 63х63х5; ℓ=2480 ГОСТ 8509-57	1	Ст.3	11,9	11,9	б/черт.
5	8КБ-05	Полоса 5х50; ℓ=200 ГОСТ 103-57	8	Ст.3	0,39	3,12	б/черт.
4	8КБ-04	Полоса 5х50; ℓ=2390 ГОСТ 103-57	2	Ст.3	1,68	3,36	б/черт.
3	8КБ-03	Полоса 5х50; ℓ=1480 ГОСТ 103-57	4	Ст.3	2,9	11,6	б/черт.
2	8КБ-02	Полоса 5х50; ℓ=985 ГОСТ 103-57	2	Ст.3	1,93	3,86	б/черт.
1	8КБ-01	Крышка	1	Ст.3	175	175	Лист 23

Спецификация

Примечания.
1. Сварку производить электродом Э-42, ГОСТ 9467-60, по контуру прилегания деталей прерывистым швом 55-50/100, кроме мест, указанных на чертеже.
2. Наружные поверхности грунтовать.

ТД	Циклоны НИИОГАЗ ЦН-11 диаметрами 400, 500, 630, 800		Серия 4.904-46	
1969	Крышка бункера 8КБ. Общий вид		Выпуск №	Лист 24

м 1:20

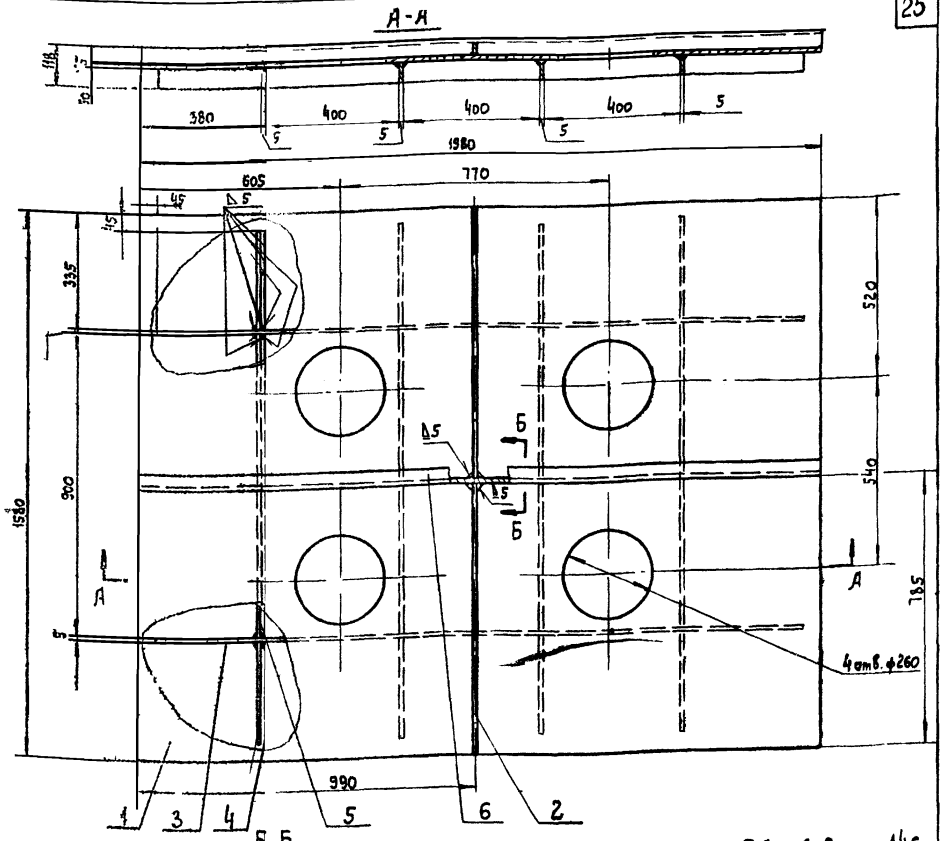

Б-Б
м 1:2

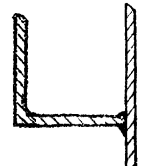

Общий вес ~ 146

Поз	Обозначен.	Наименование	Кол.	Материал	Вес 1 шт.	Вес Общ.	Примеч.
6	7КБ-06	Уг. равн. 63х63х5; ℓ=1980 ГОСТ 8509-57	1	Ст.3	9,52	9,52	б/черт
5	7КБ-05	Полоса 5х50; ℓ=800 ГОСТ 103-57	4	Ст.3	1,76	7,04	б/черт
4	7КБ-04	Полоса 5х50; ℓ=290 ГОСТ 103-57	8	Ст.3	0,87	4,96	б/черт
3	7КБ-03	Полоса 5х50; ℓ=1890 ГОСТ 103-57	2	Ст.3	3,7	7,4	б/черт
2	7КБ-02	Полоса 5х50; ℓ=785 ГОСТ 103-57	2	Ст.3	1,5	3,0	б/черт
1	7КБ-01	Крышка	1	Ст.3	114,5	114,5	Лист 23

Спецификация

Примечания
Сварку производить электродом Э-42, ГОСТ 9467-60, по контуру прилегания деталей прерывистым швом 55-50/100, кроме мест, указанных на чертеже
2 Наружные поверхности грунтовать

ТД	Циклоны НИИОГАЗ ЦН-11 диаметрами 400; 500; 630; 800мм.		Серия 4.904-10	
1969	Крышка бункера. 7КБ. Общий вид		Выпуск №	Лист 24

м 1:10

Институт Проектпромвентиляция г. Москва

Зам. директ. Жуковский
Гл. инженер Каган
Нач. отдела Безверхая
Ст. инженер Увайленкин
Согласовано: Нач. сектора типового проектирования Самошкина

Рук. группы Казанцева
Конструктор Пронский
Конструкт. Рабая

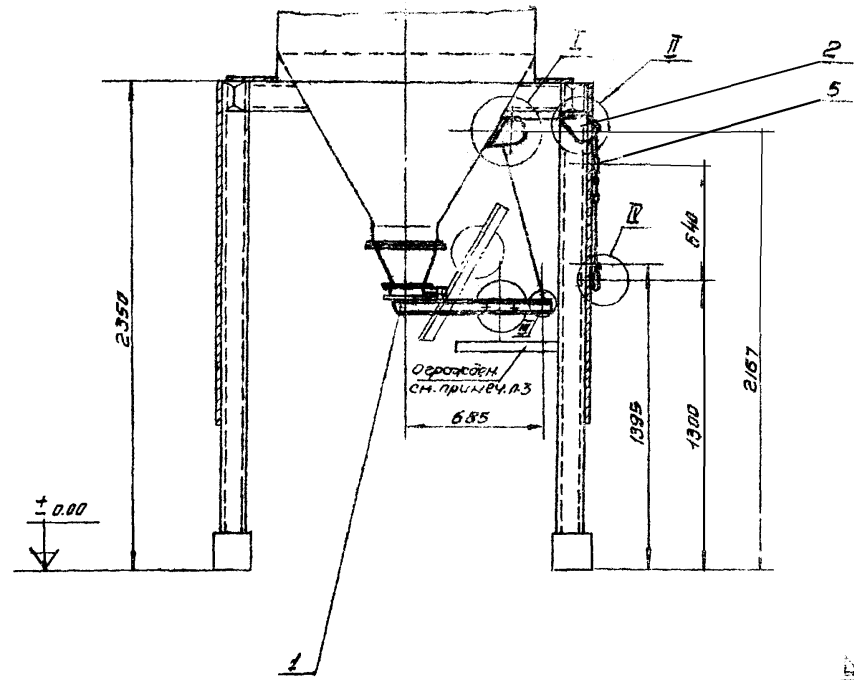

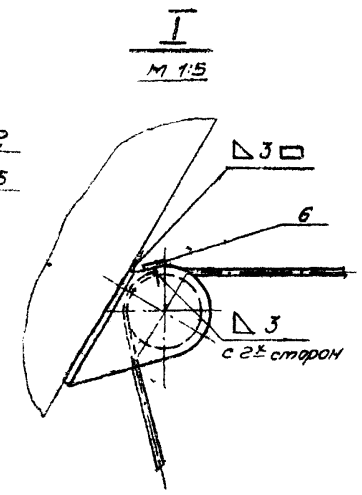

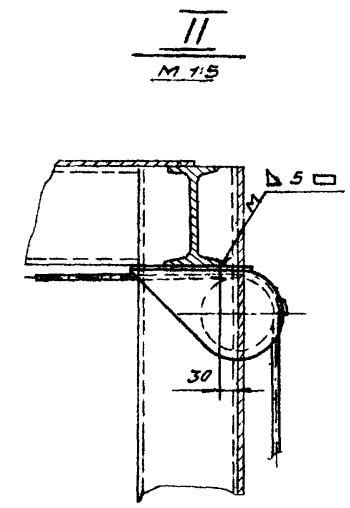

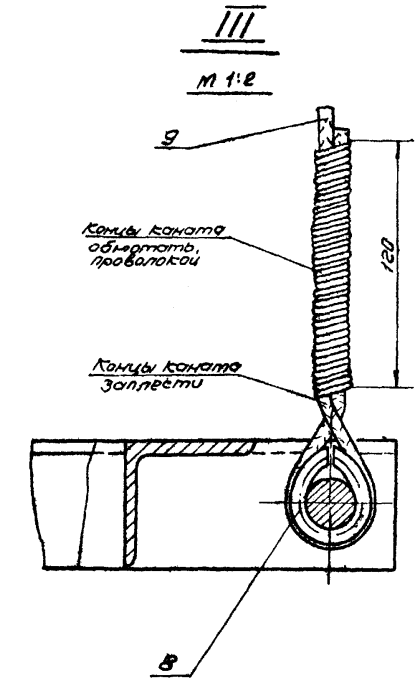

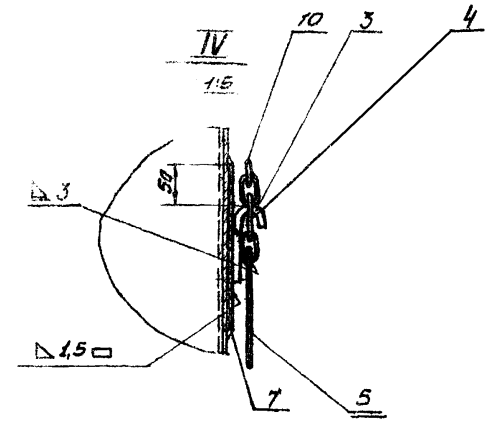

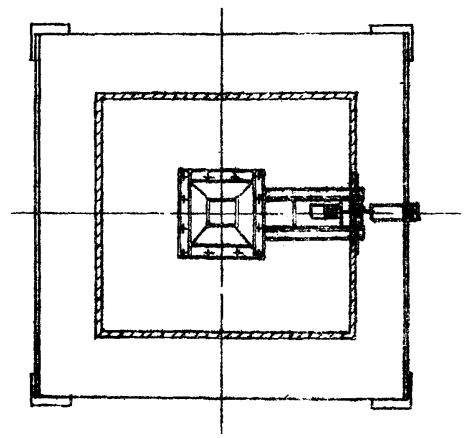

Примечания

1. Затвор выполнен для компоновок 1ЦН-11, 2ЦН-11
2. Для соблюдения герметичности затвора (в закрытом положении) цепь должна висеть свободно.
3. Под грузом по месту установить ограждение

Общий вес ~ 8,2

Поз.	Обозначен.	Наименование	Кол.	Материал	Вес 1шт.	Вес Общ.	Примеч.
10	Гост 2319-58	Цепь сварная СН-9-27 l=510	1	Ст.3	0,9	0,9	Покупн.
9	Гост 3064-66	Канат 5,6-Г-II-140 l-по месту	1	—	—	—	Покупн.
8	Гост 2224-43	Коуш 22	2	Ст.3	0,033	0,066	Покупн.
7	1.3Т-0005	Полоса 50х150 δ=3	1	Ст.3	0,17	0,17	б/черт.
6	1.3Т-0004	Лист 20х45 δ=3	2	Ст.3	0,021	0,042	б/черт.
5	1.3Т-0003	Кольцо	2	Ст.3	0,052	0,104	Лист 29
4	1.3Т-0002	Кольцо	1	Ст.3	0,37	0,37	Лист 32
3	1.3Т-0001	Крюк	1	Ст.3	0,12	0,12	Лист 32
2	1.3Т-02	Блок	2	Сборка	3,1	2,2	Лист 31
1	1.3Т-01	Клапан затвора	1	Сборка	53,5	53,5	Лист 26

Спецификация

ТД	Циклоны НИИОГАЗ ЦН-11 диаметрами 400, 500, 630, 800мм.	серия 4.904-46	
М1 20 1969	Затвор. 1.3Т. Общий вид	Выпуск III	Лист 25

Институт Проектпроавентиляция г. Москва

Зам. директора Журавлев; Рук. группы Гольцова; Гл. констр. Каган; Контролер Гольцова; Нач. отдела Бейзерман; Конструкт. Власова; Гл. инж. пр-та Зейтикман; Согласовано: нач. сектора типового проектирования Гаврыкина

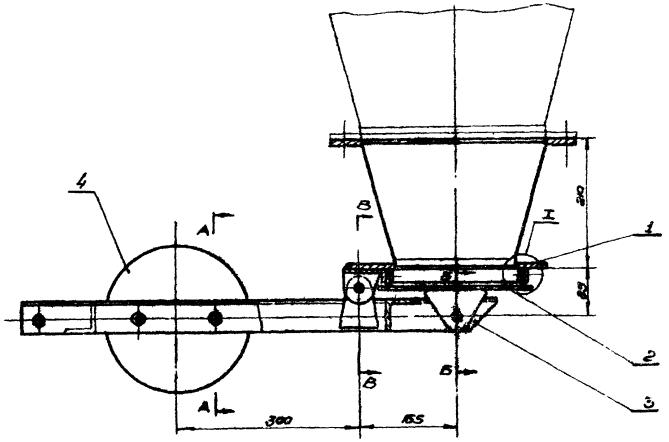

Б-Б
М 1:2

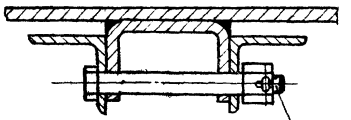

В-В
М 1:2

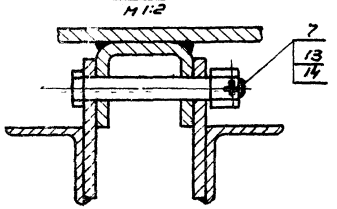

А-А
М 1:2

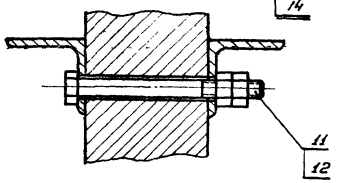

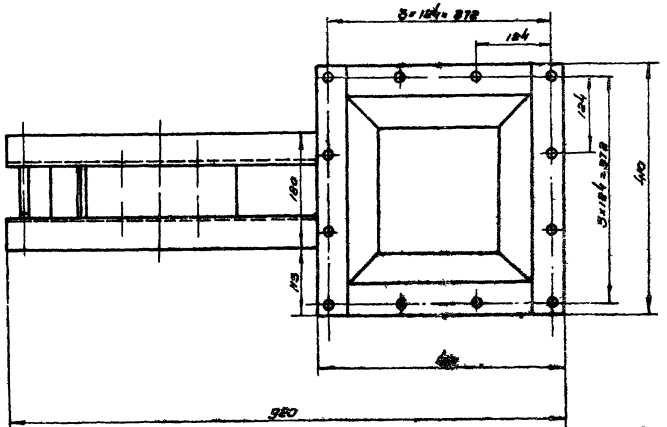

Г-Г

I
М 1:1

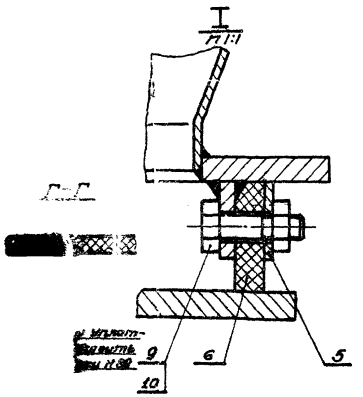

Примечания.

1. Зазор между клапаном и уплотнением не должен быть более 0,3 мм.
2. Неуказанные на чертеже фрунтовать, кроме мест, подлежащих обработанных деталей и элементов.

М 1:5

Общий вес 53,5

Поз.	Обозначение	Наименование	Кол.	Материал	Вес 1 шт.	Вес общий	Примечание
14	ГОСТ 397-64	Шплинт 3,2×25	2	Ст 3	0,001	0,002	
13	ГОСТ 5932-62	Гайка М14	2	Ст. 3	0,082	0,064	
12	ГОСТ 5915-62	Гайка М12	6	Ст.3	0,017	0,102	
11	ГОСТ 7798-62	Болт М12×120	3	Ст. 3	0,119	0,357	
10	ГОСТ 5915-62	Гайка М8	8	Ст.3	0,006	0,048	
9	ГОСТ 7798-62	Болт М8×30	8	Ст.3	0,017	0,136	
8	ГОСТ 7817-62	Болт II М14×120	1	Ст.3	0,172	0,172	
7	ГОСТ 7817-62	Болт II М14×105	1	Ст. 3	0,153	0,153	
6	1.3Т-0106	Уплотнение 10×37; l=960	—	Резина-пластикат 1СН-Р-М ГОСТ 7338-65	—	0,49	4/4 черт.
5	1.3Т-0105	Планка	4	Ст.3	0,14	0,56	Лист 28
4	1.3Т-0104	Противовес	1	Ст.3	24,6	24,6	Лист 28
3	1.3Т-0103	Рычаг	1	Сварка	6,7	6,7	Лист 30
2	1.3Т-0102	Клапан	1	Сварка	5,1	5,1	Лист 29
1	1.3Т-0101	Переход	1	Сварка	14,5	14,5	Лист 27

Спецификация

ТД	Циклоны НИИОГАЗ ЦН-11 диаметрами 400, 500, 630, 800мм.		Серия 4.904-46	
1969	Клапан затвора. 1.3Т-01. Узел.		Выпуск II	Лист 26

Институт Промстройпроект Госстроя СССР г. Москва

Рук. проекта Гл. инженер Гл. конструктор Нач. отдела Гл. спец. по эл.-ч. Инженер Инженер Инженер Инженер

Согласовано: Нач. сектора газоочистных и пылеулавливающих установок

Альбом 2

▽1 остальное

Развертка

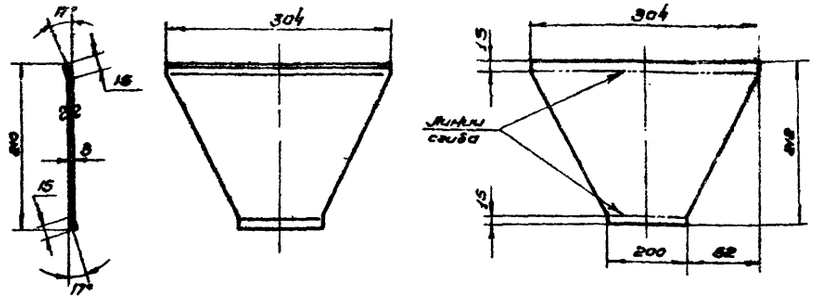

1.3Т-0101/1	Лист	Ст.3 ГОСТ 801-58	Лист 83 ГОСТ 3680-57	1.86	27
Обозначение	Наименование	Материал	Сортамент	Вес	Лист

М 1:6

▽1 остальное

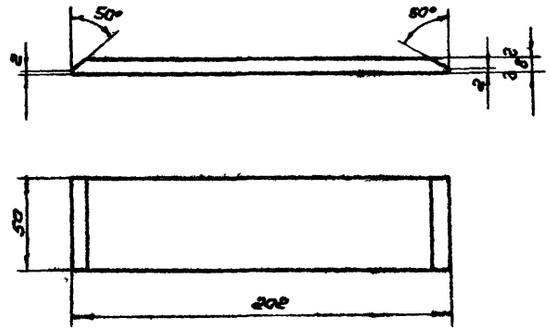

1.3Т-0101/3	Полоса	Ст.3 ГОСТ 535-88	Полоса 8×80 ГОСТ 103-57	0.62	27
Обозначение	Наименование	Материал	Сортамент	Вес	Лист

М 1:2

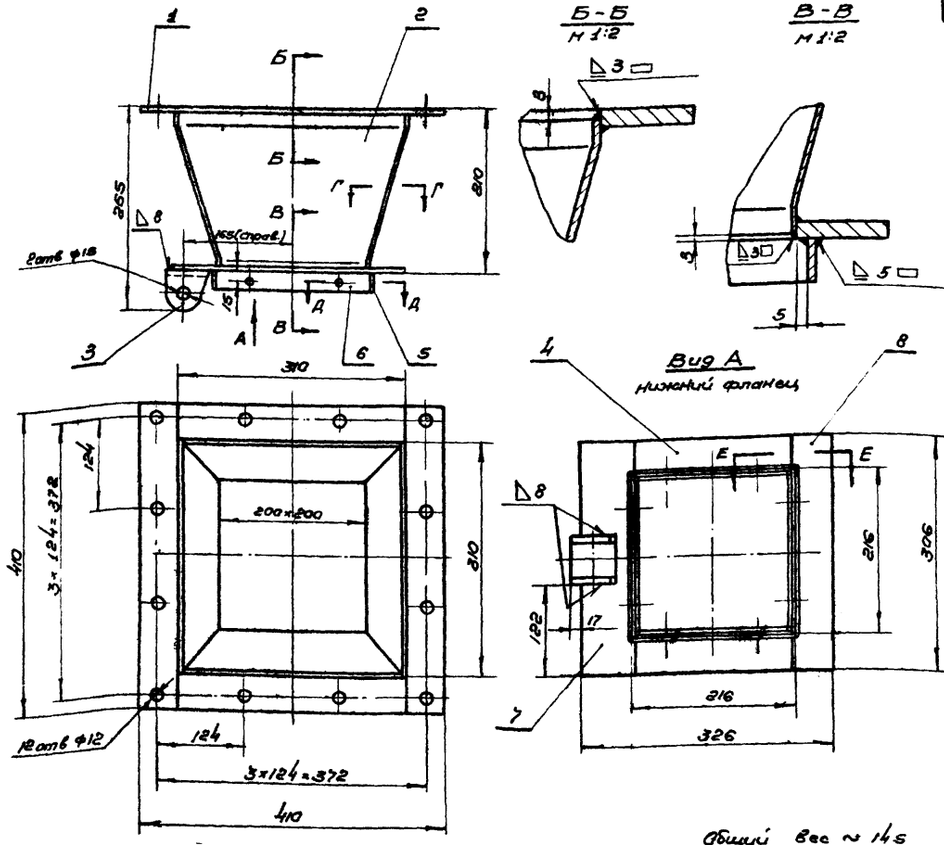

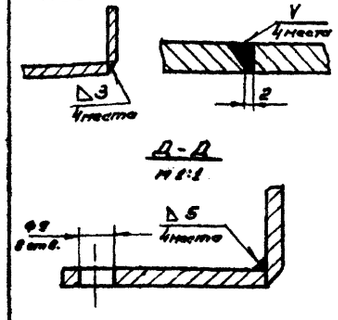

Примечание.
Сварку производить электродом э-42, гост 9467-60.

Общий вес ~ 14 кг

8	1.3Т-0101/7	Полоса 8×60; с=306 ГОСТ 103-57	1	Ст.3	0.96	0.96	Б/черт.
7	1.3Т-0101/6	Полоса 8×70; с=306 ГОСТ 103-57	1	Ст.3	1.34	1.34	Б/черт.
6	1.3Т-0101/5	Планка	2	Ст.3	0.21	0.42	Лист 28
5	1.3Т-0101/4	Планка	2	Ст.3	0.22	0.44	Лист 28
4	1.3Т-0101/3	Полоса	2	Ст.3	0.62	1.24	Лист 27
3	1.3Т-0101/2	Скоба	1	Ст.3	0.56	0.56	Лист 37
2	1.3Т-0101/1	Лист	4	Ст.3	1.25	5.0	Лист 27
1	15-03	Фланец	1	Сварка	4.62	4.62	Лист 6
Поз.	Обозначение	Наименование	Кол.	Материал	Вес 1 шт.	Вес общ.	Примечан.

Спецификация

Инв. № подл.	Подпись и дата	Взам. инв. №
Изм.	Кол. уч.	Лист
Разраб.	Проверил	Н. контр.
Гип	Утв.	

Институт Проектпромвентиляция г. Москва

ТД	Циклоны НИИОГАЗ ЦН-11 диаметрами 400, 500, 650, 800 мм.		Серия 4.904-46
1969	Переход. 1.3Т-0101. Узел. Детали	Выпуск 2	Лист 27

М 1:8

▽3 Остальное

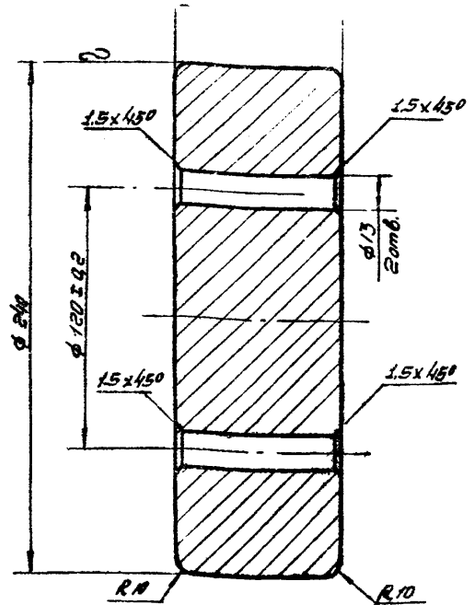

	13Т-0104	Противовес	Ст 12-28 ГОСТ 1412-54	——		24,6
М 1:2	Обозначение	Наименование	Материал	Сортамент		Вес

▽1 Остальное

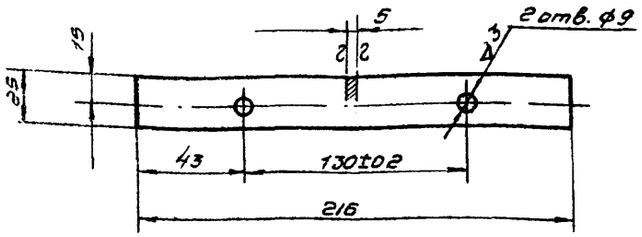

	13Т-0101/5	Планка	Ст. 3 ГОСТ 535-58	Полоса 5х25 ГОСТ 103-57	0,21	28
М 1:2	Обозначение	Наименование	Материал	Сортамент	Вес	Лист

▽1 Остальное

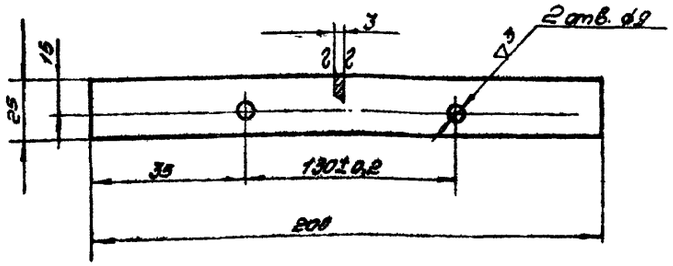

	13Т-0105	Планка	Ст. 3 ГОСТ 501-58	Лист 8д ГОСТ 3680-57	0,140	28
М 1:2	Обозначение	Наименование	Материал	Сортамент	Вес	Лист

▽1 Остальное

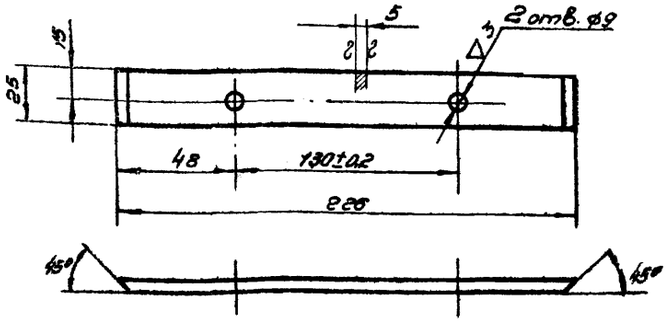

	13Т-0101/4	Планка	Ст. 3 ГОСТ 535-58	Полоса 5х25 ГОСТ 103-57	0,82	28
	Обозначение	Наименование	Материал	Сортамент	Вес	Лист
	ТД	Циклоны НИИОГАЗ ЦН-11 диаметрами 400, 500, 630, 800 мм.				Серия 4-904-46
М 1:2	1969	Детали.				Выпуск II Лист 28

Гл. инженер — Начальник — Гл. инженер проекта — Рук. группы — Конструктор

Смет. бюро — Конструктор

▽1 Остальное

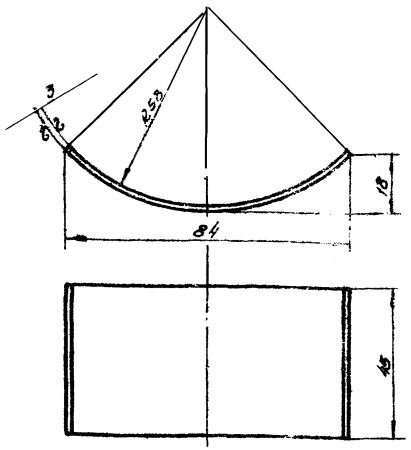

Длина развернутой детали 92

	23Т-0001	Обойма	Ст.3 Гост 501-58	Лист 83 Гост 3680-57	0,097	29
М 1:1	Обозначение	Наименование	Материал	Сортамент	Вес	Лист

▽3 Остальное

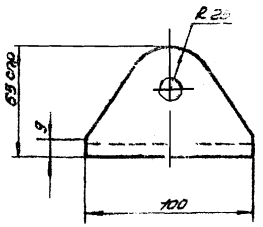

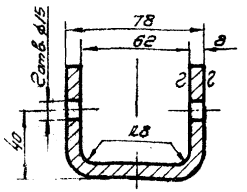

Несоосность отв. ф 15 не более 0,2 мм

Длина развернутой детали 182

	1.3Т-0102/1	Скоба	Ст.3 Гост 500-58	Лист 8 Гост 5681-57	0,8	29
М 1:2	Обозначение	Наименование	Материал	Сортамент	Вес	Лист

▽ Остальное

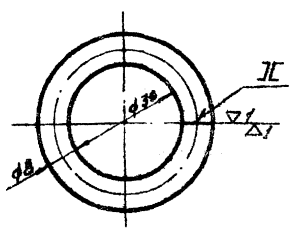

Длина развернутой детали 135
Кольцо заварить после сборки

	1.3Т-0003	Кольцо	Ст.3 Гост 535-58	Круг 8 Гост 2590-57	0,052	29
М 1:1	Обозначение	Наименование	Материал	Сортамент	Вес	Лист

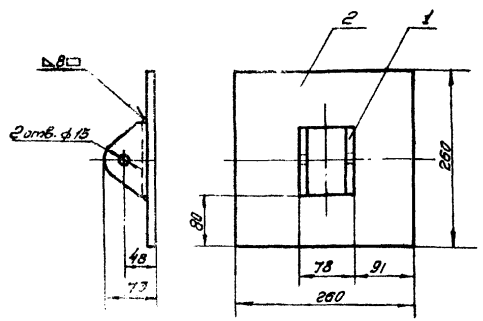

Общий вес 5,1

2	1.3Т-0102/2	Лист 260х260; S=8	1	Ст.3	4,25	4,25	5/черт
1	1.3Т-0102/1	скоба	1	Ст.3	0,8	0,8	29
Поз.	Обозначение	Наименование	Кол.	Материал	1шт. Вес	Общ. Вес	Примеч.

Спецификация

Примечание
Сварку производить электродом Э-42, Гост 9467-60

ТД	Циклоны НИИОГАЗ ЦН-11 диаметром 400; 500; 630; 800мм.			Серия 4.904-46
1969	Клапан 1.3Т-0102. Узел. Детали.		Выпуск II	Лист 29

Инв.№ подл. | Подпись и дата | Взам.инв.№ | Инв.№ дубл. | Подпись и дата

Проектирование монтажных Госстроя СССР Гипрониистромаппарат г. Москва

Гл.инж.проекта Ситников
Рук.группы Сазонова
Конструктор Сазонова
Контролер Алексеева

Копир Гашуева

2 Остальное

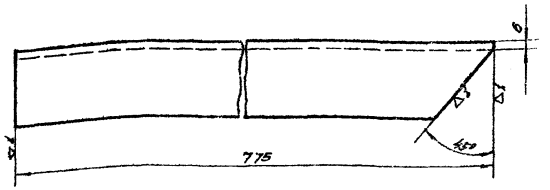

	1.3Т-0103/2	Уголок	Ст 3 Гост 535-58	Уг.равн. 50х50х5 Гост 8509-57	2,8	30
м 1:2	Обозначение	Наименование	Материал	Сортамент	Вес	Лист

2 Остальное

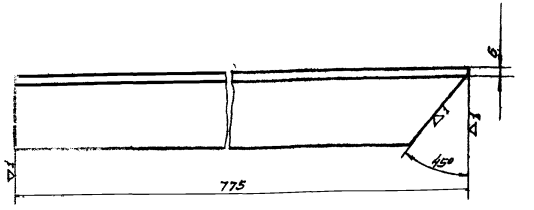

	1.3Т-0103/1	Уголок	Ст. 3 Гост 535-58	Уг.равн. 50х50х5 Гост 8509-57	2,8	30
м 1:2	Обозначение	Наименование	Материал	Сортамент	Вес	Лист

▽1 Остальное

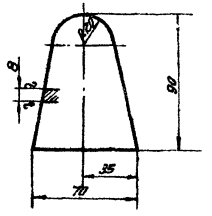

	1.3Т-0103/3	Ушко	Ст. 3 Гост 500-58	Лист 8 Гост 5681-57	0,25	30
м 1:2	Обозначение	Наименование	Материал	Сортамент	Вес	Лист

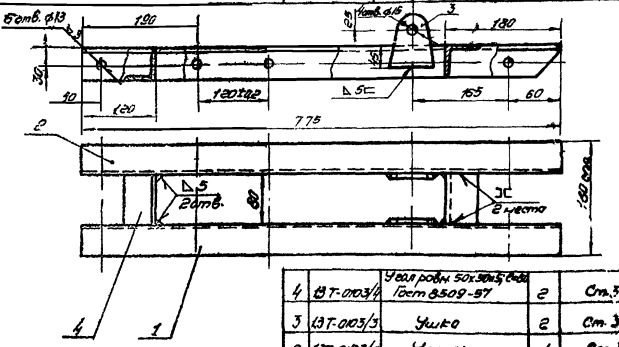

Снещение осей отверстий ф 15 не более 0,2 мм

Общий вес ~6,7

Поз	Обозначен	Наименование	Кол.	Материал	Вес 1 шт.	Вес Общ.	Примечан
4	1.3Т-0103/4	Угол равн. 50х50х5 Гост 8509-57	2	Ст.3	0.3	0,6	б/черт.
3	1.3Т-0103/3	Ушко	2	Ст. 3	0,25	0,5	30
2	1.3Т-0103/2	Уголок	1	Ст. 3	2.8	2,8	30
1	1.3Т-0103/1	Уголок	1	Ст. 3	2.8	2.8	30

Примечание.
Сварку производить электродом Э-42, Гост 9467 60.

Спецификация

ТД	Циклоны НИИОГАЗ ЦН-11 диаметрами 400, 500, 630, 800 мм.	серия 4.904-46	
м 1:5 1969 г.	Рычаг 1.3Т-0103 Узел Детали	Выпуск II	Лист 30

Институт Электроэнергетики г. Москва

Нач. отдела	Бейзерман	
Гл. инж. пр.	Зейликман	
Рук. группы	Сальцова	
Контролер	Сальцова	
Конструктор	Бесчетнова	

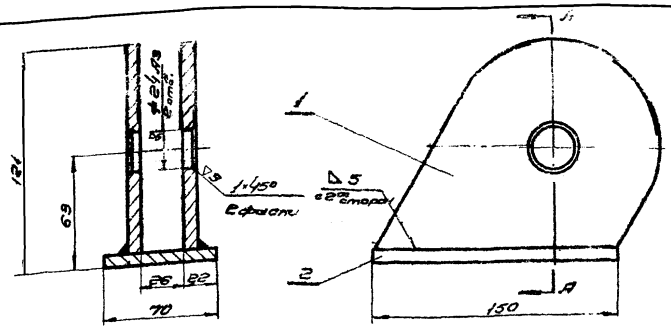

2	1.137-0201/2	Лист 70×130 S=5	1	Ст.3	0,4	0,4	б/ч.
1	1.137-0201/1	Щека	2	Ст.3	0,6	1,2	лч.
Поз.	Обозначение	Наименование	Кол.	Материал	1 шт.	Общ.	Прим.
					Вес		

Спецификация

	1.137-0201	Опора	сварка	—	16	31
М1:2	Обозначен.	Наименование	Материал	Сортамент	Вес	Лист

▽ 1 остальные

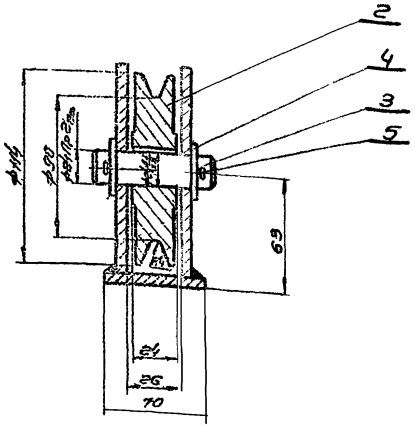

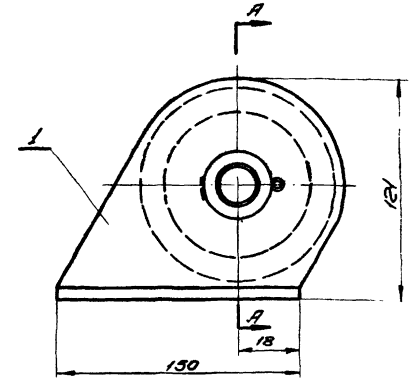

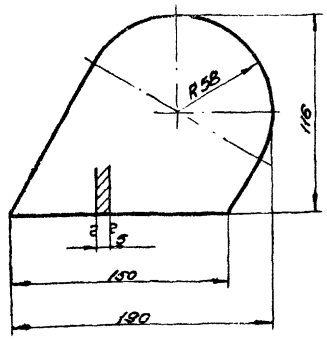

	1.137-0201/1	Щека	Ст.3 ГОСТ 380-88	Лист 3 ГОСТ 3681-87	0,6	31
М1:2	Обозначен.	Наименование	Материал	Сортамент	Вес	Лист

Общий вес 3,1

5	ГОСТ 397-64	Шплинт 3,2×36	2	Ст.3	0,006	0,006	
4	ГОСТ 11371-65	Шайба 24	2	Ст.3	0,033	0,067	
3	1.137-0203	Ось	1	Ст.3	0,24	0,24	Лист 32
2	1.137-0202	Блок	1	Чугун	1,15	1,15	Лист 32
1	1.137-0201	Опора	1	сварка	4,8	1,6	Лист 31
Поз.	Обозначение	Наименование	Кол.	Материал	1 шт.	Общ.	Прим.
					Вес		

Спецификация

	ТД	Циклоны НИИОГАЗ ЦН-11 диаметрами 400, 500, 630, 800 мм.	Серия 4.904-46	
М1:2	1969	Блок. 1.137-02. Узел. Детали.	Выпуск III	Лист 31

Инв. № подл. | Подпись и дата | Взам. инв. №
Инв. № дубл. | Подпись и дата
Изм. | Кол. уч. | Лист | № док. | Подпись | Дата
Проектировщик
Гипрогазочистка
Гипрогазочистка
Гипрогазочистка

∇3 Остальное

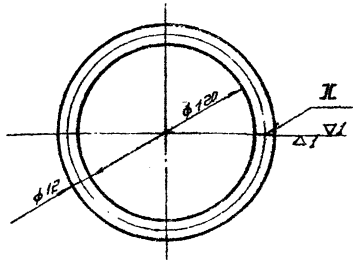

Длина развернутой детали 4/5

Кольцо заварить после сборки с целью.

	137-0002	Кольцо	Ст.3 ГОСТ 535-58	Круг 12 ГОСТ 2590-57	0,07	32
М 1:2	Обозначение	Наименование	Материал	Сортамент	Вес	Лист

∇4

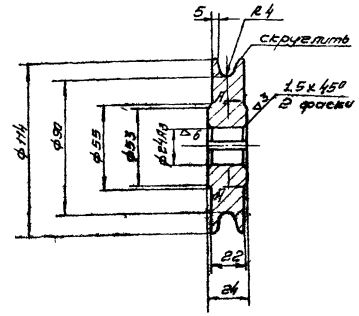

А-А
М 1:1

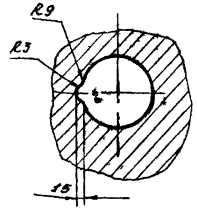

	137-0202	Блок	Чугун СЧ18-36 ГОСТ 1412-54	—	1,15	32
М 1:2	Обозначен.	Наименование	Материал	Сортамент	Вес	Лист

∇3 Остальное

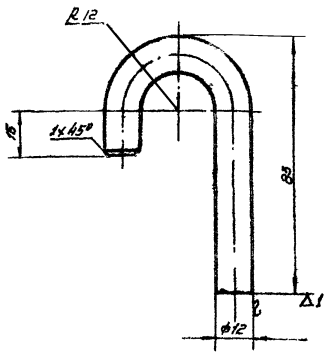

Длина развернутой детали 132

	137-0001	Крюк	Ст.3 ГОСТ 535-58	Круг 12 ГОСТ 2590-57	0,12	32
М 1:1	Обозначение	Наименование	Материал	Сортамент	Вес	Лист

∇3 Остальное

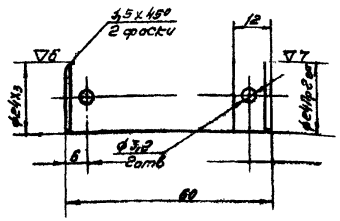

	137-0203	Ось	Ст.3 ГОСТ 535-58	Круг 26 ГОСТ 2590-57	0,84	32
	Обозначен.	Наименование	Материал	Сортамент	Вес	Лист
ТД	Циклоны НИИОГАЗ ЦН-11 диаметрами 400, 500, 630, 800 мм.				Серия 4.904-46	
1969	Детали.				Выпуск 1	Лист 32

М 1:1

Альбом 2 Инженерное оборудование. Вентиляция. Проектирование. Часть 2. Чертежи

Инв. № подл. | Подпись и дата | Взам. инв. №

Разраб. Ильин 8/VIII
Пров. Шапиро 8/VIII
Н. контр. Рассохо 8/VIII
Гл. инж. Ларионов 8/VIII

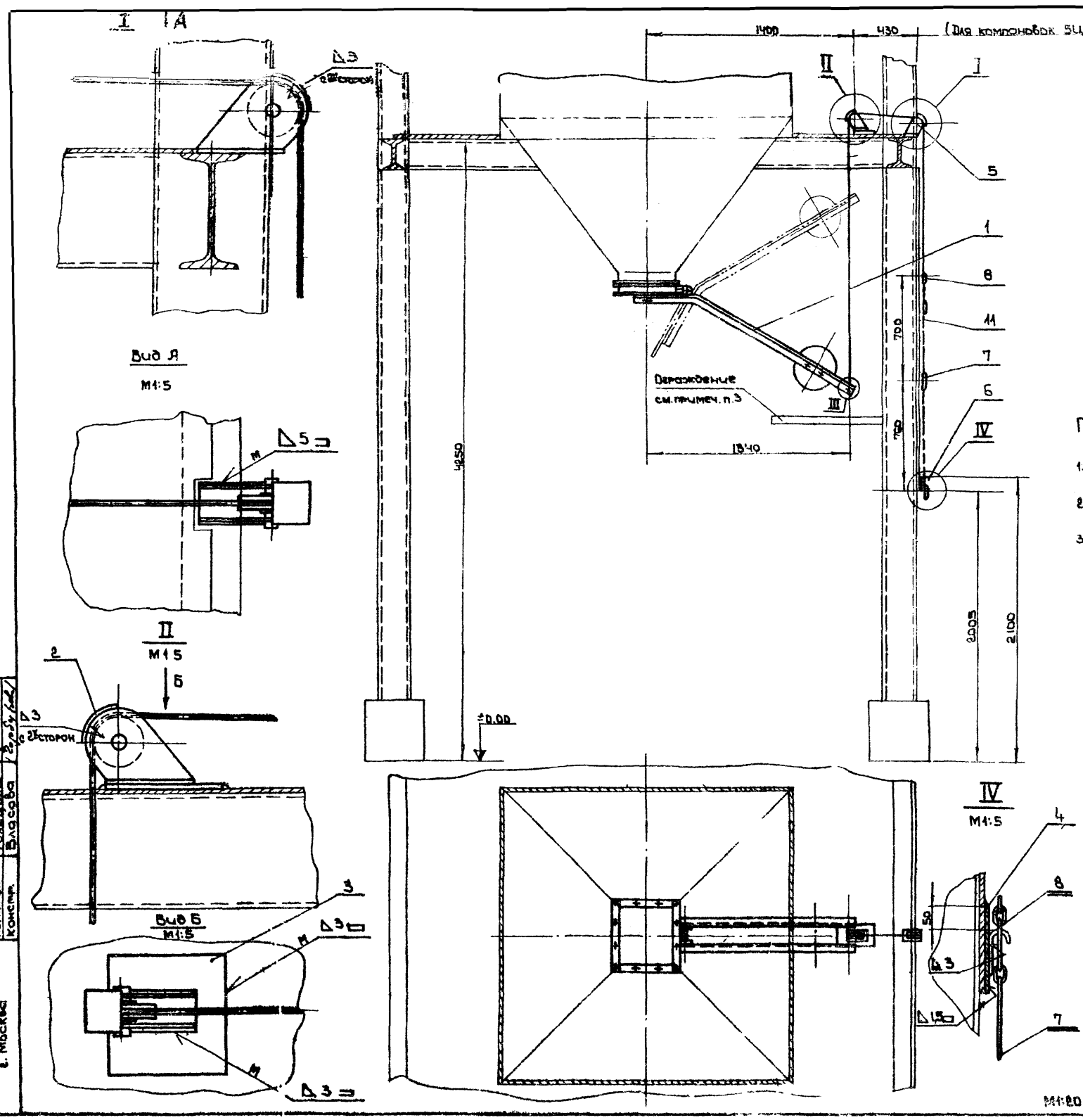

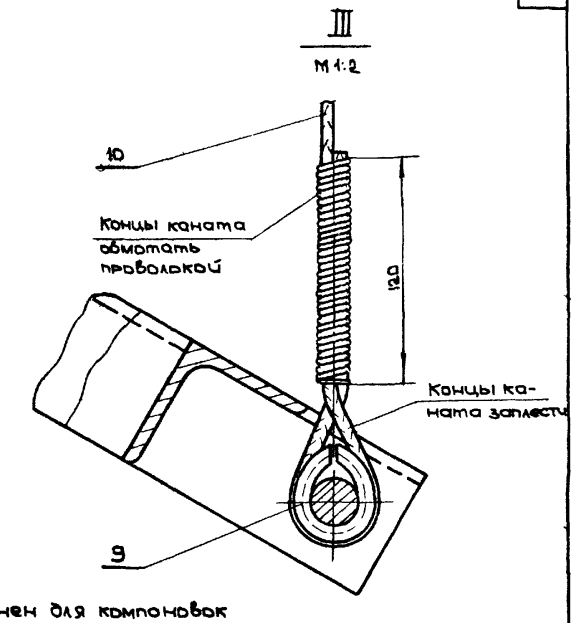

Примечания.

1. Затвор выполнен для компоновок 3ЦН-11, 4ЦН-11, 5ЦН-11, 6ЦН-11, 7ЦН-11.
2. Для соблюдения герметичности затвора (в закрытом положении) цепь должна висеть свободно.
3. Под грузом по месту установить ограждение.

Общий вес 92,0

Поз.	Обозначен.	Наименование	Кол.	Материал	Вес шт.	Вес общ.	Примеч.
11	ГОСТ 2319-58	Цепь сварная СН-9-27; ℓ=1350	1	Ст.3	2,5	2,5	Покупн.
10	ГОСТ 3064-66	Канат 5,6-Г-II-140 ℓ-по месту	1	—	—	—	"
9	ГОСТ 2224-43	Коуш 22	2	Ст.3	0,033	0,066	Покупн
8	1.3Т-0 003	Кольцо	2	Ст.3	0,052	0,104	Лист 29
7	1.3Т-0 002	Кольцо	2	Ст.3	0,37	0,74	Лист 32
6	1.3Т-0 001	Крюк	1	Ст.3	0,12	0,12	Лист 32
5	1.3Т-02	Блок	2	Сборка	3,1	6,2	Лист 31
4	2.3Т-0 003	Полоса 50×150 δ=3	1	Ст 3	0,17	0,17	б/черт.
3	2.3Т-0002	Лист 200×200 δ=3	1	Ст 3	0,93	0,93	б/черт.
2	2.3Т-0001	Обойма	2	Ст.3	0,097	0,194	Лист 29
1	2.3Т-01	Клапан затвора	1	Сборка	81	81	Лист 34

Спецификация

ТД	Циклоны НИИОГАЗ ЦН-11 диаметрами 400, 500, 630, 800 мм	Серия 4.904-46	
1969	Затвор. 2.3Т. Общий вид	Выпуск II	Лист 33

М1:20

Институт Проектсантиляция г. Москва

Нач.отдела	Бейзерман
П.инж.пр-та	Зейликман
Рук.группы	Гольцова
Контрол.	Гольцова
Констр.	Власова

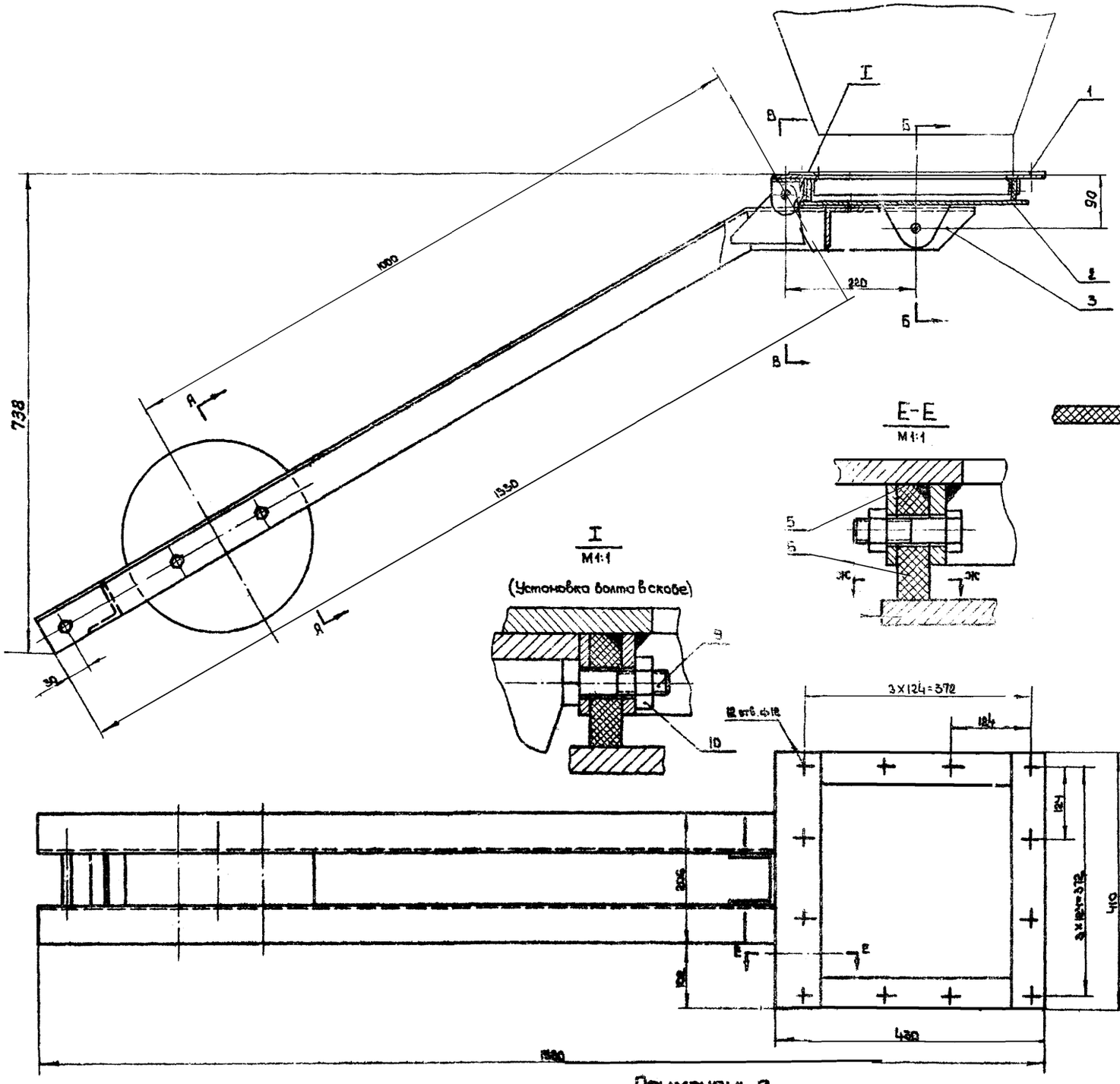

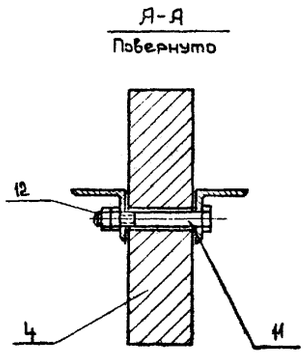

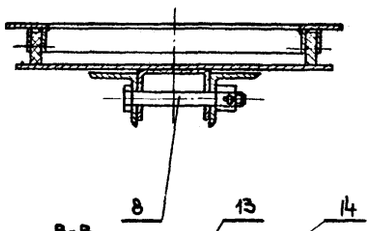

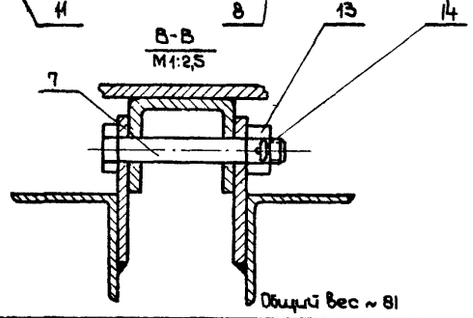



14	ГОСТ 397-84	Шплинт 3,2х25	4	Ст.3	0,002	0,008	
13	ГОСТ 5932-62	Гайка М16	2	Ст.3	0,043	0,086	
12	ГОСТ 5915-62	Гайка М12	6	Ст.3	0,017	0,102	
11	ГОСТ 7798-62	Болт М12х120	3	Ст.3	0,119	0,357	
10	ГОСТ 5915-62	Гайка М8	12	Ст.3	0,006	0,072	
9	ГОСТ 7798-62	Болт М8х30	12	Ст.3	0,017	0,204	
8	ГОСТ 7817-62	Болт II М16х120	1	Ст.3	0,225	0,225	
7	ГОСТ 7817-62	Болт II М16х115	1	Ст.3	0,207	0,207	
6	2.3Т-0106	Уплотнение 10х37; ℓ=1380	1	Резина пластина 10 М-Я-М ГОСТ 7338-65	0,66	0,66	б/черт.
5	2.3Т-0105	Планка	4	Ст.3	0,17	0,68	Лист 37
4	2.3Т-0104	Противовес	1	Чугун СЧ 18-36	44	44	Лист 39
3	2.3Т-0103	Рычаг	1	Сварка	17	17	Лист 38
2	2.3Т-0102	Клапан	1	Сварка	9,5	9,5	Лист 37
1	2.3Т-0101	Фланец	1	Сварка	7,0	7,0	Лист 35
Поз.	Обозначение	Наименование	Кол.	Материал	1 шт.	Общ.	Примеч.
					Вес		

Спецификация

Примечания

1. Зазор между клапаном и уплотнением не должен превышать 0,5 мм.
2. Наружные поверхности грунтовать, кроме механически обработанных деталей и уплотнения

М1:5

Т.Д.	Циклоны НИИОГАЗ ЦН-11 диаметрами 400, 500, 630, 800 мм.		Серия 4.904-46
1969	Клапан затвора, 2.3Т-01. Узел.	Выпуск III	Лист 34

Инв. № подл. | Подпись и дата | Взам. инв. №

Зам. директора Гальцова
Гл. констр. Гальцова
Нач. отдела Бесчетнова
Гл. инж.-тр Бесчетнова
Рук. группы Гальцова
Конструктор Бесчетнова
Н. контр.
Гл. инж. проекта
Согласовано: нач. сектора пневмотранспорта

Институт Проектпромвентиляция г. Москва

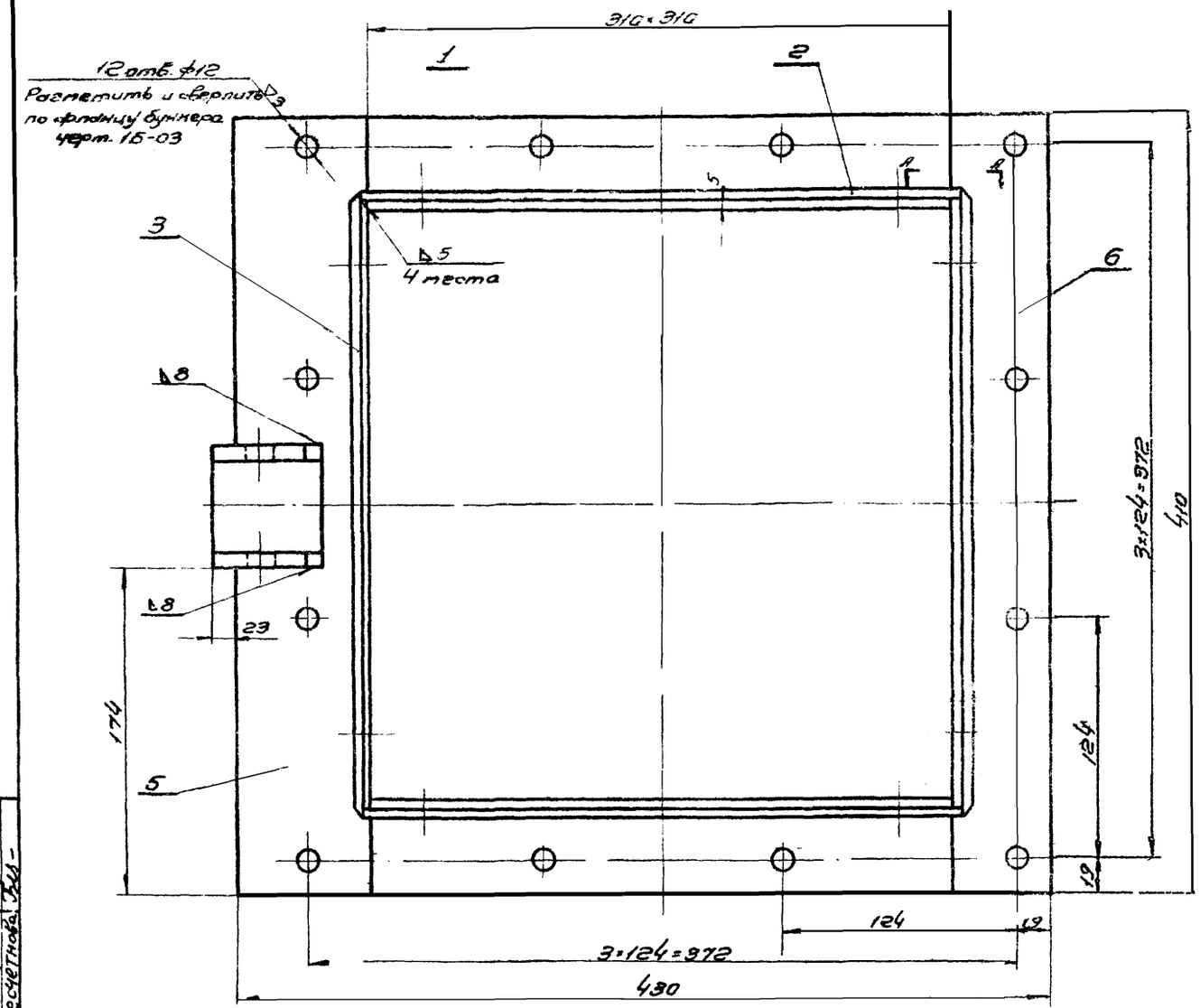

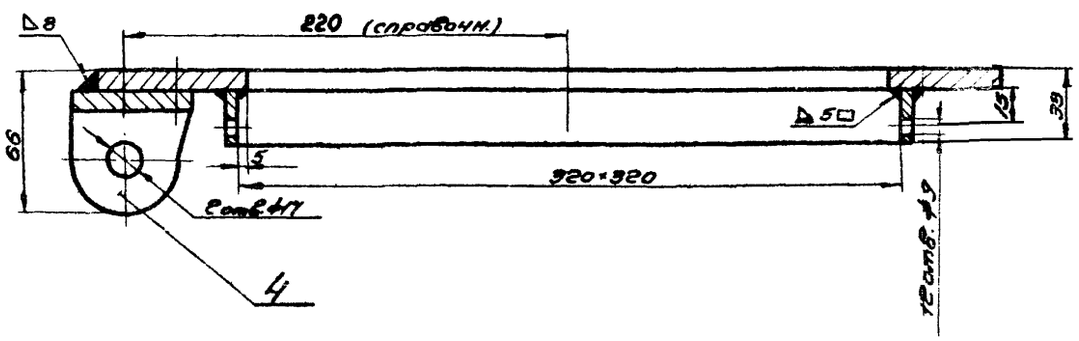

М1:2

Примечание

Сварку производить электродом Э-42 ГОСТ 9467-60

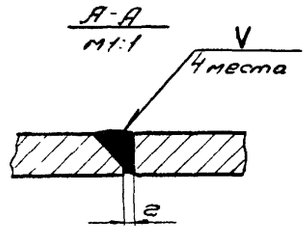

Общий вес ~ 7,0

Поз	Обозначение	Наименование	Кол.	Материал	Вес 1 шт.	Вес общ.	Примеч
6	23Т-0101/6	Полоса 8×50; ℓ=410 ГОСТ 103-57	1	Ст. 3	1,28	1,28	Б/черт
5	23Т-0101/5	Полоса 8×70; ℓ=410 ГОСТ 103-57	1	Ст. 3	1,79	1,79	Б/черт
4	23Т-0101/4	Скоба	1	Ст. 3	0,66	0,66	Лист 36
3	23Т-0101/3	Полоса	2	Ст. 3	0,32	0,64	Лист 36
2	23Т-0101/2	Полоса	2	Ст. 3	0,30	0,60	Лист 36
1	23Т-0101/1	Полоса	2	Ст. 3	0,95	1,9	Лист 36

Спецификация

Инв. № подл.	Взам. инв. №	Нач. отдела	Бес-зверхин			
		Гл. инж. пр.	Зеленитин			
		Рук. группы	Орлова			
		Конструктор	Галкова			
		Инженер	Бесчетнова			
		Гип-				
		в Москве				

ТД	Циклоны НИИОГАЗ ЦН-11 диаметрами 400, 500, 680, 800 мм.		Серия 4.904-46	
1969	Фланец 23Т-0101. Узел.		Выпуск II	Лист 35

▽1. остальное

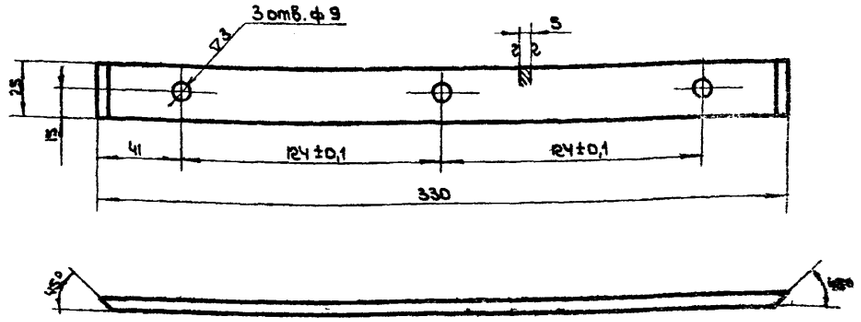

	2.3Т-0101/3	Полоса	Ст.3 ГОСТ 535-58	Полоса 8х25 ГОСТ 103-57		36
М1:2	Обозначение	Наименование	Материал	Сортамент	Вес	Лист

▽1 остальное

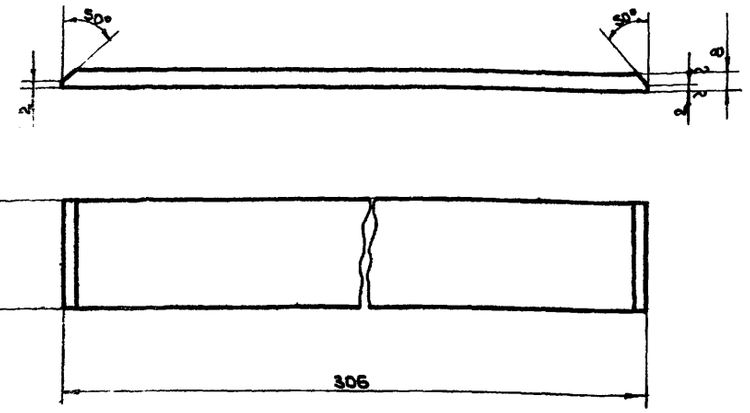

	2.3Т-0101/1	Полоса	Ст.3 ГОСТ 535-58	Полоса 8х50 ГОСТ 103-57	0,95	36
М1:2	Обозначение	Наименование	Материал	Сортамент	Вес	Лист

▽1. остальное

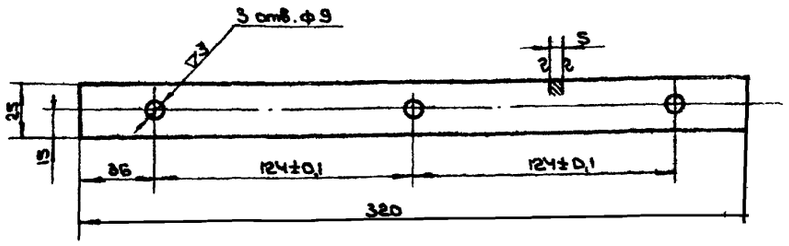

	2.3Т-0101/2	Полоса	Ст.3 ГОСТ 535-58	Полоса 8х25 ГОСТ 103-57	0,3	36
М1:2	Обозначение	Наименование	Материал	Сортамент	Вес	Лист

▽3 остальное

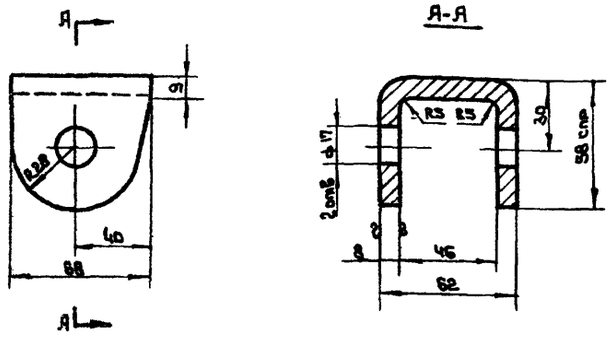

Несоосность отв. ф17 не более 0,2 мм.

Длина развернутой детали ~154.

	2.3Т-0101/4	Скоба	Ст.3 ГОСТ 500-58	Лист 8 ГОСТ 5681-57	0,85	36
	Обозначение	Наименование	Материал	Сортамент	Вес	Лист
	ТД	Циклоны НИИОГАЗ ЦН-11 диаметрами 400, 500, 630, 800 мм.			Серия 304-45	
М1:2	1969	Детали.			Выпуск 1	Лист 36

Институт Проектпромвентиляция г. Москва

Нач. отдела	Бейзерман	
Гл. инж. пр-та	Зейликман	
Рук. группы	Кузнецова	
Контрол	Гольцова	
Констр.	Бесчетн.	

▽3 остальное

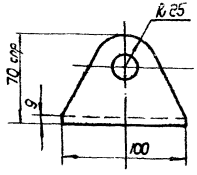

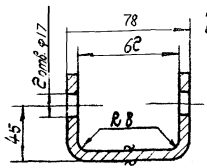

Несоосность отв. ф17 не более 0,2 мм.

Длина развернутой детали 192

	237-0102/1	Скоба	Ст.3 ГОСТ 380-58	Лист 8 ГОСТ 5681-57	0,9	37
М1:2	Обозначение	Наименование	Материал	Сортамент	Вес	Лист

▽3 остальное

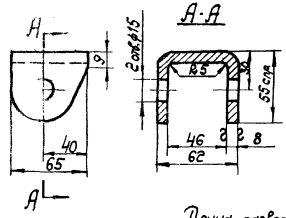

Несоосность отв. ф15 не более 0,2 мм

Длина развернутой детали ~ 148

	237-0101/2	Скоба	Ст.3 ГОСТ 380-58	Лист 8 ГОСТ 5681-57	0,56	37
М1:2	Обозначен.	Наименование	Материал	Сортамент	Вес	Лист

▽1 остальные

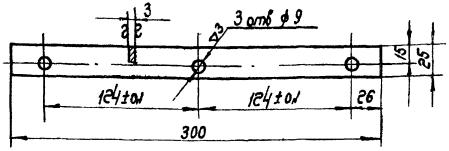

	237-0105	Планка	Ст.3 ГОСТ 501-58	Лист 83 ГОСТ 3680-57	0,17	37
М1:2	Обозначение	Наименование	Материал	Сортамент	Вес	Лист

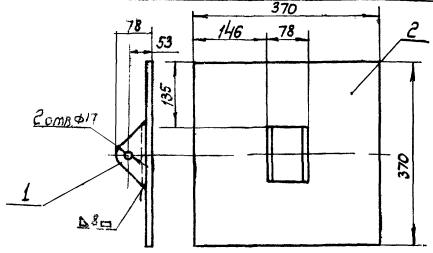

Общий вес 9,5

2	237-0102/2	Лист 370×370; δ=8	1	Ст.3	8,6	8,6	б/черт.
1	237-0102/1	Скоба	1	Ст.3	0,9	0,9	Лист 37
Поз.	Обозначен.	Наименование	Кол.	Материал	1 шт.	Общ. вес	Примеч.

Спецификация

Примечание. Сварку производить электродом Э-42, ГОСТ 9467-60.

Т.Д.	Циклоны НИИОГАЗ ЦН-11 диаметрами 400, 500, 630, 800 мм.		Серия 4.904-46
1969	Клапан 237-0102. Узел. Детали	Выпуск III	Лист 37

1:1:5

Институт Проектпромвентиляция г. Москва

Нач. отдела Кандаурин
Гл. инж. пр. Вилькутан
Рук. группы Лукьянов
Конструктор Лукьянова
Чертежник Кузнецова

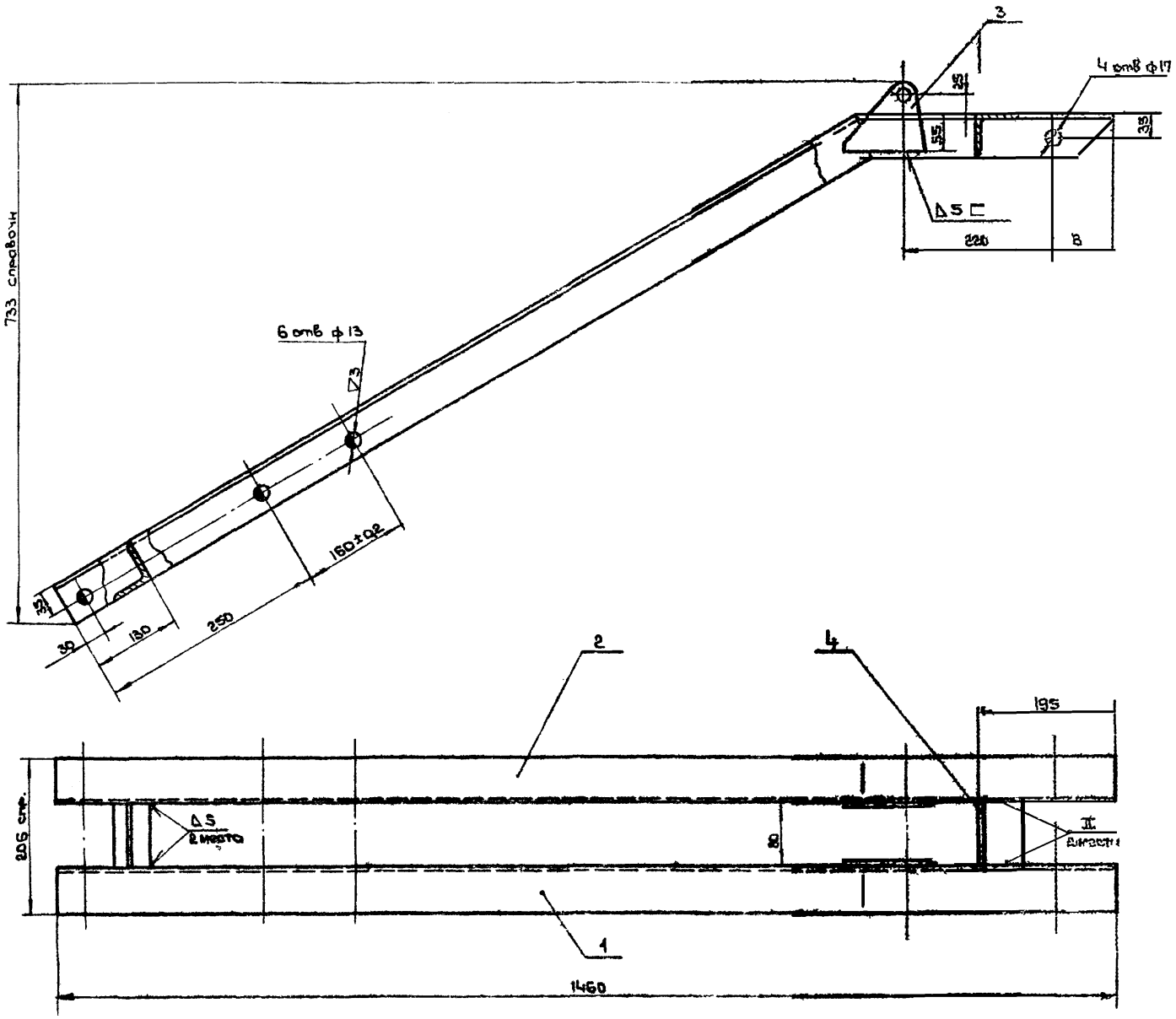

Примечания.

1. Сварку производить электродом Э-42, ГОСТ 9467-60
2. Смещение осей отверстий ф17 не более 0,2 мм

Общий вес ~ 17

Поз.	Обозначен.	Наименование	Кол.	Материал	Вес 1 шт.	Вес Общ.	Примеч
4	2.3Т-0103/4	Уг. равнобед. 63×63×5; ℓ=80 ГОСТ 8509-57	2	Ст.3 ГОСТ 535-58	0,37	0,74	б/черт.
3	2.3Т-0103/3	Ушко	2	Ст.3	0,45	0,9	Лист 39
2	2.3Т-0103/2	Уголок	1	Ст.3	7,7	7,7	Лист 39
1	2.3Т-0103/1	Уголок	1	Ст.3	7,7	7,7	Лист 39

Спецификация

ТД	Циклоны НИИОГАЗ ЦН-11 диаметрами 400, 500, 630, 800 мм.	Серия 1.904-46	
1969	Рычаг. 2.3Т-0103. Узел.	Выпуск Д	Лист 38

М1:5

Проектпромвентиляция г. Москва

Ст. инж. пр-та	Зейликман
Рук. группы	Гольцова
Контролер	Гольцова
Конструктор	Бесчетнова

2 остальное

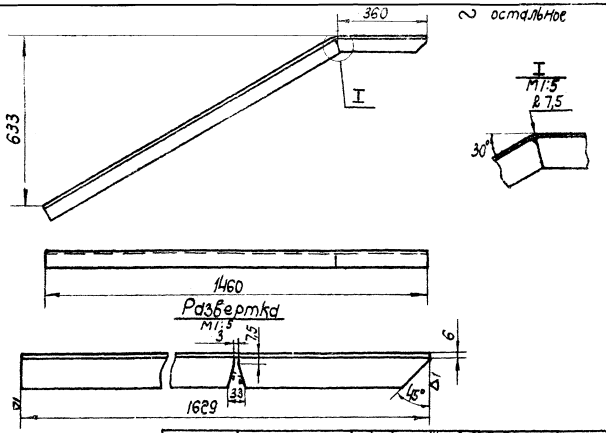

M1:10

Обозначен.	Наименование	Материал	Сортамент	Вес	Лист
2.3Т-0103/1	Уголок	Ст.3 ГОСТ 535-58	Уг. рав. 63х63х5 ГОСТ 8509-57	7,7	39

▽1 остальное

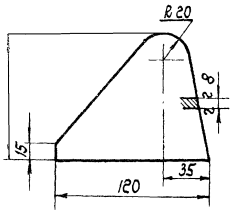

M1:2

Обозначен.	Наименование	Материал	Сортамент	Вес	Лист
2.3Т-0103/3	Ушко	Ст.3 ГОСТ 500-58	Лист 8 ГОСТ 5681-57	0,45	39

2 остальное

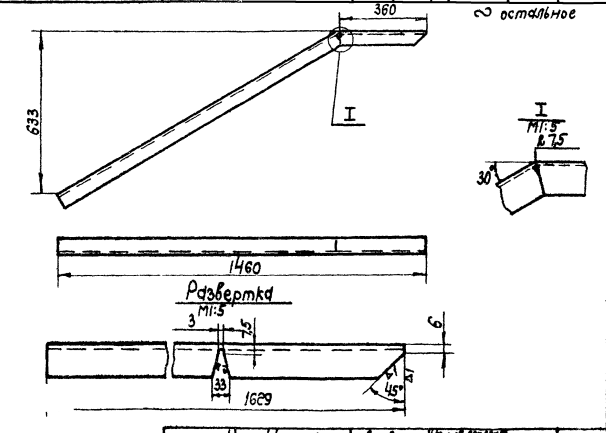

M1:10

Обозначен.	Наименование	Материал	Сортамент	Вес	Лист
2.3Т-0103/2	Уголок	Ст.3 ГОСТ 535-58	Уг. рав. 63х63х5 ГОСТ 8509-57	7,7	39

▽3 остальное

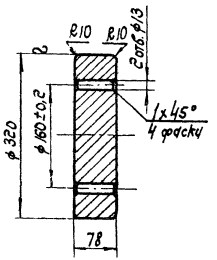

M1 5

Обозначен.	Наименование	Материал	Сортамент	Вес	Лист
2.3Т-0104	Противовес	Ст.Т8-28 ГОСТ 1412-54	—	44	39
ТД	Циклоны НИИОГАЗ ЦН-11 диаметрами 400, 500, 630, 800мм.			Серия 4.904	46
1969	Детали.			Выпуск 12	Лист 39

Инв.№ подл. | Подпись и дата | Взам.инв.№ | Инв.№ дубл. | Подпись и дата | Инв.№ подл. | Подпись и дата | Взам.инв.№ | Инв.№ дубл. | Подпись и дата