ГОСУДАРСТВЕННЫЙ КОМИТЕТ СОВЕТА МИНИСТРОВ СССР ПО ДЕЛАМ СТРОИТЕЛЬСТВА

(ГОССТРОЙ СССР)

ТИПОВЫЕ КОНСТРУКЦИИ И ДЕТАЛИ ЗДАНИЙ И СООРУЖЕНИЙ

СЕРИЯ 4.904-46

ЦИКЛОНЫ НИИОГАЗ ЦН-11

ДИАМЕТРАМИ 400, 500, 630, 800 мм.

ВЫПУСК II

# ЦИКЛОНЫ

РАБОЧИЕ ЧЕРТЕЖИ

РАЗРАБОТАНЫ
ПРОЕКТНЫМ ИНСТИТУТОМ
ПРОЕКТПРОМВЕНТИЛЯЦИЯ

УТВЕРЖДЕНЫ
И ВВЕДЕНЫ В ДЕЙСТВИЕ
ГЛАВПРОМСТРОЙПРОЕКТОМ
Госстроя СССР
от 12 марта 1969 г Приказ №2

ЦЕНТРАЛЬНЫЙ ИНСТИТУТ ТИПОВЫХ ПРОЕКТОВ

МОСКВА

gost.e-ecolog.ru

Госстрой СССР
Тбилисский филиал
ЦИТП
Типовой проект /серия/
№4-904-46 6.2
Заказ № 85
Цена 2 руб 51 коп
Тираж 200
Дата "17" 1 1964 г.

# Пояснительная записка

Серия 4.904-46, циклоны НИИОГАЗ ЦН-11, состоит из следующих выпусков:

Выпуск I. Указания по применению и компоновка циклонов.
Выпуск II. Циклоны.
Выпуск III. Бункеры и затворы
Выпуск IV. Сборники, коллекторы, улитки
Выпуск V. Постаменты

В настоящем выпуске представлены рабочие чертежи циклонов диаметрами 400, 500, 630, 800 Циклоны разработаны правого и левого исполнения с соответствующими условными обозначениями, например: циклон ЦН-11, правого исполнения ф 400 обозначается. ЦН-11-400 П, а левого исполнения - ЦН-11-400 Л.

Циклон состоит из следующих основных деталей: цилиндра, винтовой крышки, выхлопной трубы, конуса и входного патрубка к концу выхлопной трубы приварено опорное кольцо, на которое при одиночном циклоне устанавливается улитка, а при групповой установке циклонов - сборник.

При одиночной установке циклонов входной патрубок приваривают непосредственно к воздуховоду, а при групповой - к коллектору. В случае одиночной установки циклона на бункер, к конусу циклона, заранее приварены опорный фланец (черт. ЦН-11-400П-06, лист 4), и ребра жесткости (черт. ЦН-11-400 П-13, лист 6).

При групповой установке циклонов к конусу циклона заранее приваривается только стакан (черт. ЦН-11-400П-05, лист 4), а опорный фланец, ребра жесткости и лапы (черт. 1 Л, лист 27) привариваются к циклону в процессе монтажа.

Для удобства монтажа циклона к нему приварены два ушка.

Подбор циклонов следует производить в соответствии с указаниями, приведенными в выпуске I.

## Технические требования.

1. Все сварные швы должны быть герметичны.
2. Наружные поверхности циклонов грунтовать.

Гип. Жуковский
Нач. техн. отд. Титов
Нач. сект. Гусев
Нач. сект. Кузнецова
Конструктор Шестакова
Инженер Соловьева

Институт Проектпромвентиляция Минмонтажспецстроя СССР г. Москва

# Содержание альбома




| № п.п. | Наименование | № листа | № стр. |
|---|---|---|---|
| 1 | Титульный лист. | — | 1 |
| 2 | Содержание альбома. Пояснительная записка. | 1 | 2 |
| 3 | Циклон правый ЦН-11-400 П. Общий вид. | 2 | 3 |
| 4 | Детали. | 3 | 4 |
| 5 | Детали. | 4 | 5 |
| 6 | Детали. | 5 | 6 |
| 7 | Детали. | 6 | 7 |
| 8 | Циклон левый. ЦН-11-400 Л. Общий вид. | 7 | 8 |
| 9 | Детали. | 8 | 9 |
| 10 | Циклон правый. ЦН-11-500 П. Общий вид. | 9 | 10 |
| 11 | Детали. | 10 | 11 |
| 12 | Детали. | 11 | 12 |
| 13 | Детали. | 12 | 13 |
| 14 | Детали. | 13 | 14 |
| 15 | Циклон левый. ЦН-11-500 Л. Общий вид. | 14 | 15 |
| 16 | Циклон правый. ЦН-11-630 П. Общий вид. | 15 | 16 |
| 17 | Детали. | 16 | 17 |
| 18 | Детали. | 17 | 18 |
| 19 | Детали. | 18 | 19 |
| 20 | Детали. | 19 | 20 |
| 21 | Циклон левый. ЦН-11-630 Л. Общий вид. | 20 | 21 |
| 22 | Циклон правый. ЦН-11-800 П. Общий вид. | 21 | 22 |
| 23 | Детали. | 22 | 23 |
| 24 | Детали. | 23 | 24 |
| 25 | Детали. | 24 | 25 |
| 26 | Детали. | 25 | 26 |
| 27 | Циклон левый. ЦН-11-800 Л. Общий вид. | 26 | 27 |
| 28 | Лапа 1 Л. Узел. Детали. | 27 | 28 |
| 29 | Лапа 2 Л. Узел. Детали. | 28 | 29 |
| 30 | Лапа 3 Л. Узел. Детали. | 29 | 30 |
| 31 | Лапа 4 Л. Узел. Детали. | 30 | 31 |


| | | |
|---|---|---|
| ТД | Циклоны НИИОГАЗ ЦН-11 диаметрами 400, 500, 630, 800 мм. | Серия 4.904-46 |
| 1969 | Содержание альбома. Пояснительная записка. | Выпуск 1 / Лист 1 |

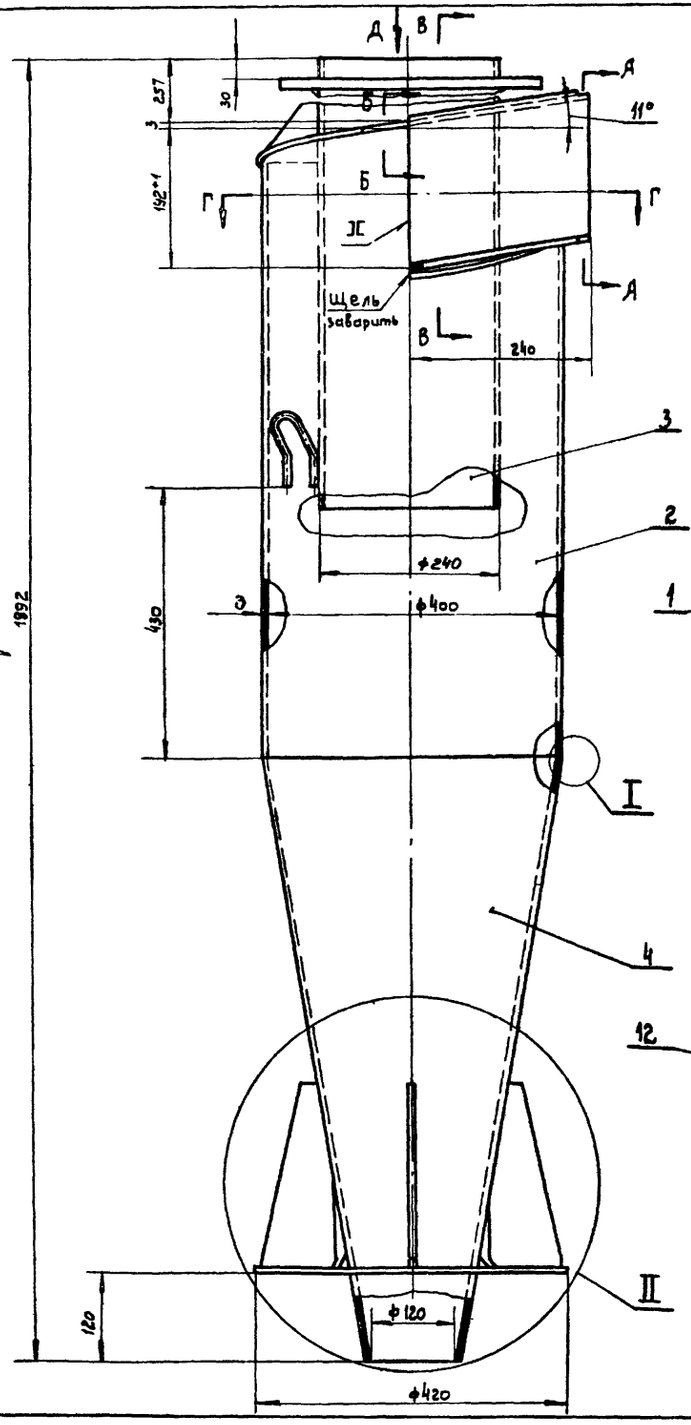


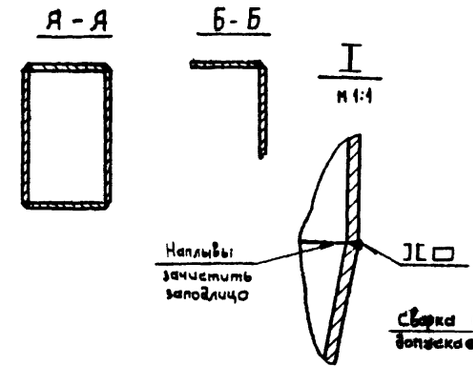


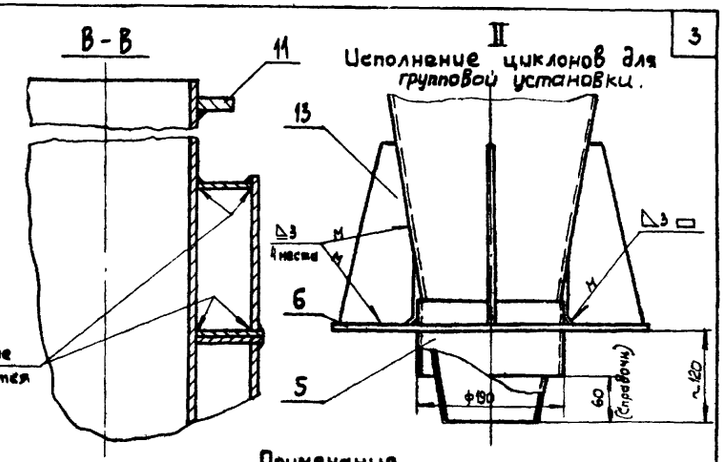


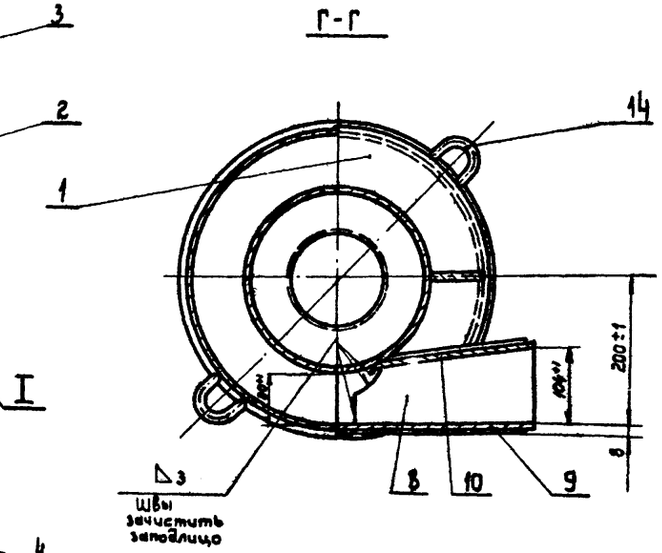


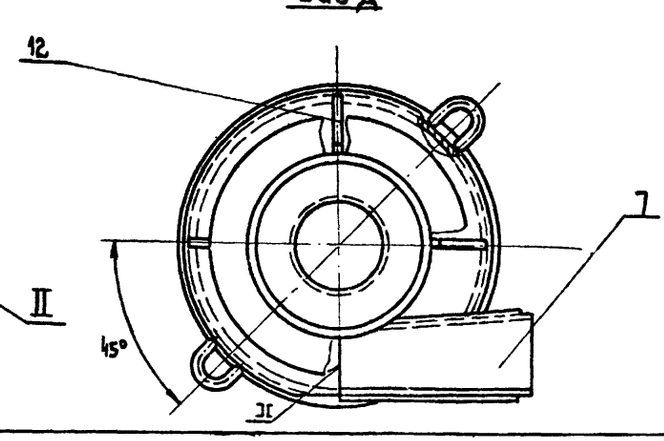


## Примечания

1. Сварку производить электродом Э-42, ГОСТ 9467-60, по контуру прилегания деталей. Катет шва равен 3мм, кроме мест, указанных особо.
2. Несоосность дет. поз. 3 и дет поз. 4 относительно дет. поз. 2 не более 2мм.
3. Деталь поз. 5 приварить к детали поз. 4 в случае групповой установки циклонов, как показано в узле II

Общий вес ~66

| Поз | Обозначение | Наименование | Кол. | Материал | Вес 1 шт. | Вес общ | Примеч. |
|---|---|---|---|---|---|---|---|
| 14 | ЦН-11-400п-14 | Ушко | 2 | Ст.3 | 0,33 | 0,66 | Лист 6 |
| 13 | ЦН-11-400п-13 | Ребро нижнее | 4 | Ст.3 | 0,36 | 1,44 | Лист 6 |
| 12 | ЦН-11-400п-12 | Ребро верхнее | 3 | Ст.3 | 0,1 | 0,3 | Лист 6 |
| 11 | ЦН-11-400п-11 | Кольцо опорное | 1 | Ст.3 | 0,97 | 0,97 | Лист 5 |
| 10 | ЦН-11-400п-10 | Лист задний | 1 | Ст.3 | 0,9 | 0,9 | Лист 5 |
| 9 | ЦН-11-400п-09 | Лист передний | 1 | Ст.3 | 1,13 | 1,13 | Лист 5 |
| 8 | ЦН-11-400п-08 | Лист нижний | 1 | Ст.3 | 0,55 | 0,55 | Лист 5 |
| 7 | ЦН-11-400п-07 | Лист верхний | 1 | Ст.3 | 0,56 | 0,56 | Лист 4 |
| 6 | ЦН-11-400п-06 | Фланец опорный | 1 | Ст.3 | См табл лист 4 | см табл лист 4 | Лист 4 |
| 5 | ЦН-11-400п-05 | Стакан (см. примеч. п.3) | 1 | Ст.3 | 1,37 | 1,37 | Лист 4 |
| 4 | ЦН-11-400п-04 | Конус | 1 | Ст.3 | 15,9 | 15,9 | Лист 4 |
| 3 | ЦН-11-400п-03 | Труба выхлопная | 1 | Ст.3 | 13,3 | 13,3 | Лист 3 |
| 2 | ЦН-11-400п-02 | Цилиндр | 1 | Ст.3 | 21,8 | 21,8 | Лист 3 |
| 1 | ЦН-11-400п-01 | Крышка винтовая | 1 | Ст.3 | 2,2 | 2,2 | Лист 3 |

Спецификация

М 1:5

| | | | |
|---|---|---|---|
| ТД | Циклоны НИИОГАЗ ЦН-11 диаметрами 400, 500, 630, 800 мм. | Серия 4.904-46 | |
| 1969 | Циклон правый. ЦН-11-400п Общий вид. | Выпуск II | Лист 2 |

Институт Проектпромвентиляция г. Москва

| | | | | | |
|---|---|---|---|---|---|
| Зам. директ. | Журавлев | Рук. группы | Гольцова | | |
| Гл. констр. | Каган | Контролер | Гольцова | | |
| Нач. отдела | Бейзерман | Конструкт. | Яковлева | | |
| Гл. инж. пр. | Зейликман | | | | |

Согласовано / нач. сектора типового проектиров. (Сапрыкина)

Кон

▽1 остальное.

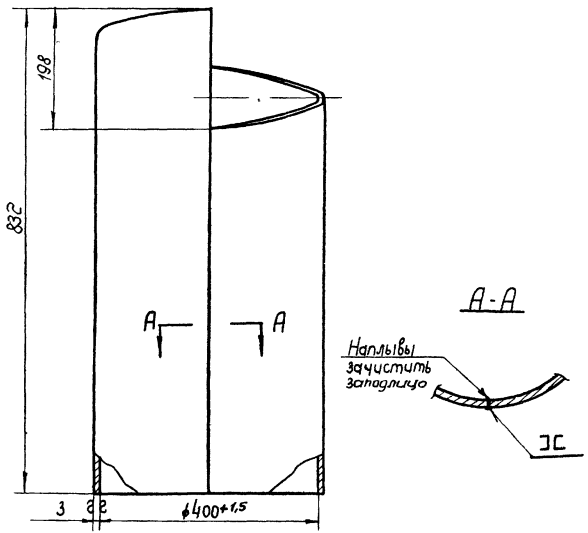


Развертка
М 1:10

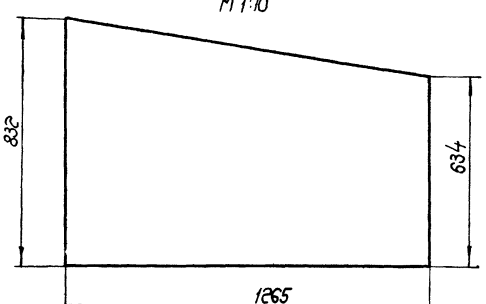


М 1:5

| ЦН-11-400П-02 | Цилиндр | Ст. 3 ГОСТ 501-58 | Лист В 3 ГОСТ 3680-57 | 21,8 | 3 |
|---|---|---|---|---|---|
| Обозначение | Наименование | Материал | Сортамент | Вес | Лист |

▽1 остальное.

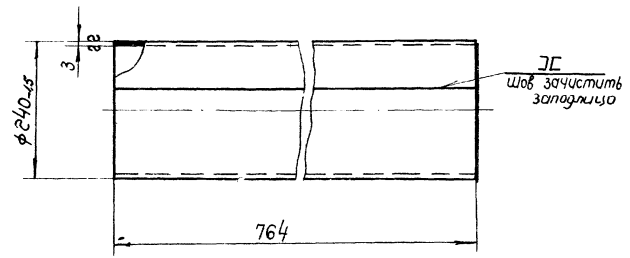


Длина развернутой детали 744

М 1:5

| ЦН-11-400П-03 | Труба выхлопная | Ст. 3 ГОСТ 501-58 | Лист В 3 ГОСТ 3680-57 | 13,3 | 3 |
|---|---|---|---|---|---|
| Обозначение | Наименование | Материал | Сортамент | Вес | Лист |

▽1 остальное

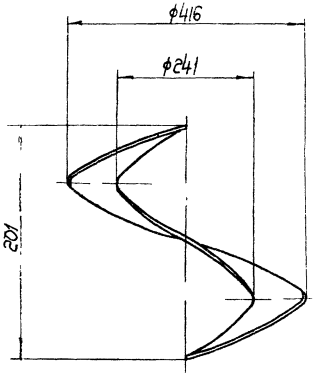


Развертка

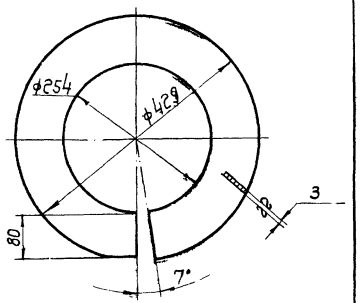


М 1:5

| ЦН-11-400П-01 | Крышка винтовая | Ст. 3 ГОСТ 501-58 | Лист В 3 ГОСТ 3680-57 | 2,2 | 3 |
|---|---|---|---|---|---|
| Обозначение | Наименование | Материал | Сортамент | Вес | Лист |

| Т Д | Циклоны НИИОГАЗ ЦН-11 диаметрами 400, 500, 630, 800 мм. | Серия 4.904-46 | |
|---|---|---|---|
| 1969 | Детали | Выпуск II | Лист 3 |

Институт Проектпромвентиляция г. Москва

| | | |
|---|---|---|
| Нач. отдела | Бейзерман | |
| Гл. инж. пр. | Зейликман | |
| Рук. группы | Гольцова | |
| Контролер | Денисов | |
| Конструкт. | Яковлева | |

▽1 остальное.

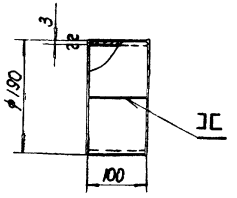


Длина развернутой детали 587.

| | | | | | | |
|---|---|---|---|---|---|---|
| М1:5 | ЦН11-400П-05 | Стакан | Ст.3 ГОСТ 501-58 | Лист В3 ГОСТ 3680-57 | 1,37 | 4 |
| | Обозначение | Наименование | Материал | Сортамент | Вес | Лист |

▽1 остальное.

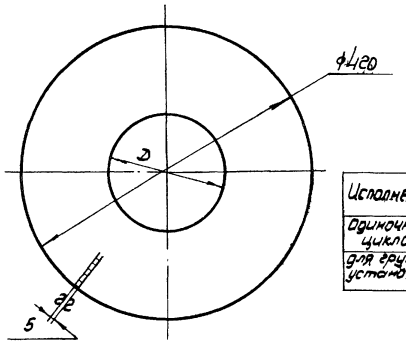


| Исполнение | D | Вес |
|---|---|---|
| Одиночный циклон | 172 | 4,5 |
| для групповой установки | 192 | 4,3 |

| | | | | | | |
|---|---|---|---|---|---|---|
| М1 5 | ЦН11-400П-06 | Фланец опорный | Ст 3 ГОСТ 500-58 | Лист В3 ГОСТ 3680-57 | см. табл. | 4 |
| | Обозначение | Наименование | Материал | Сортамент | Вес | Лист |

## Развертка.

▽1 остальное.

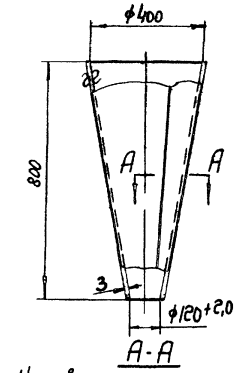


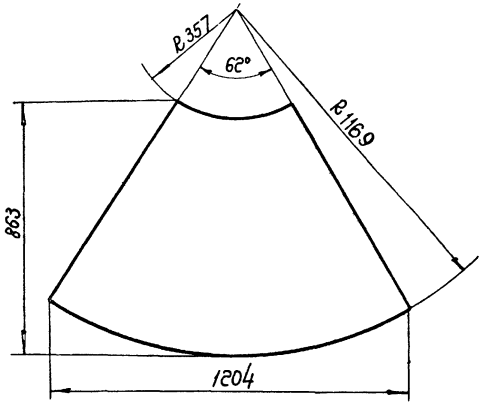


| | | | | | | |
|---|---|---|---|---|---|---|
| М1:10 | ЦН11-400П-04 | Конус | Ст.3 ГОСТ 501-58 | Лист В3 ГОСТ 3680-57 | 15,9 | 4 |
| | Обозначение | Наименование | Материал | Сортамент | Вес | Лист |

▽4 остальное.

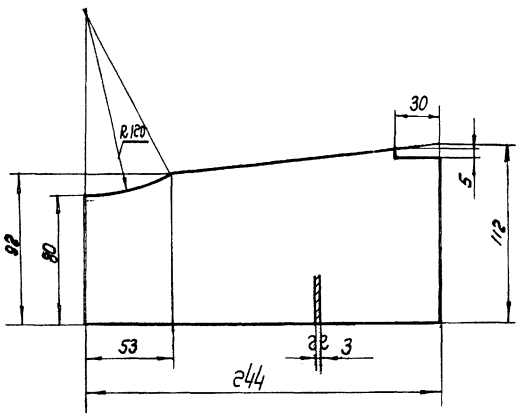


| | | | | | | |
|---|---|---|---|---|---|---|
| М1 2 | ЦН11-400П-07 | Лист верхний | Ст.3 ГОСТ 501-58 | Лист В3 ГОСТ 3680-57 | 0,56 | 4 |
| | Обозначение | Наименование | Материал | Сортамент | Вес | Лист |
| | Т.Д. | Циклоны НИИОГАЗ ЦН-11 диаметрами 400, 500, 630, 800 мм. | | | Серия 4 904-46 | |
| | 1969 | Детали | | | Выпуск II | Лист 4 |

Институт Проектпромвентиляция г. Москва

| | | |
|---|---|---|
| Нач. отд. | Бейзерман | |
| Гл. инж. пр. | Зейликман | |
| Рук. гр. | Гольцова | |
| Контролер | Денисов | |
| Конструкт. | Яковлева | |

∇1 остальное.

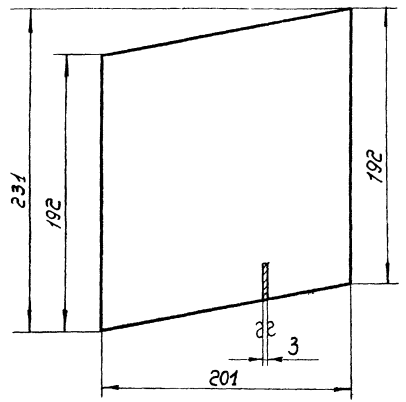


| М1:2 | ЦН11-400П-10 | Лист задний | Ст. 3 ГОСТ 501-58 | Лист В3 ГОСТ 3680-57 | 0,90 | 5 |
|---|---|---|---|---|---|---|
| | Обозначение | Наименование | Материал | Сортамент | Вес | Лист |

∇1 остальное.

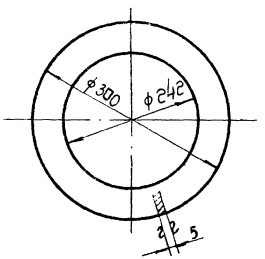


| М1:5 | ЦН11-400П-11 | Кольцо опорное | Ст 3 ГОСТ 500-58 | Лист 5 ГОСТ 5681-57 | 0,97 | 5 |
|---|---|---|---|---|---|---|
| | Обозначение | Наименование | Материал | Сортамент | Вес | Лист |

∇1 остальное.

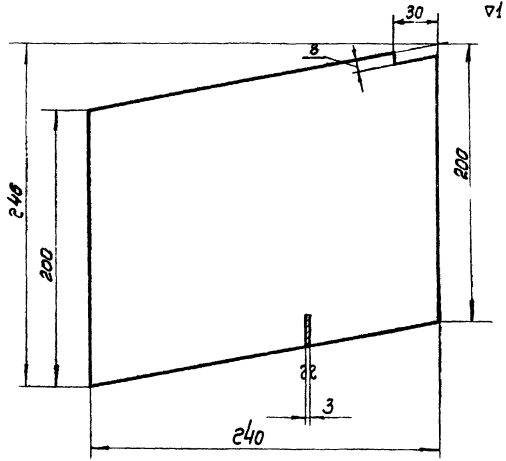


| М1:2 | ЦН11-400П-09 | Лист передний | Ст. 3 ГОСТ 501-58 | Лист В3 ГОСТ 3680-57 | 1,13 | 5 |
|---|---|---|---|---|---|---|
| | Обозначение | Наименование | Материал | Сортамент | Вес | Лист |

∇1 остальное

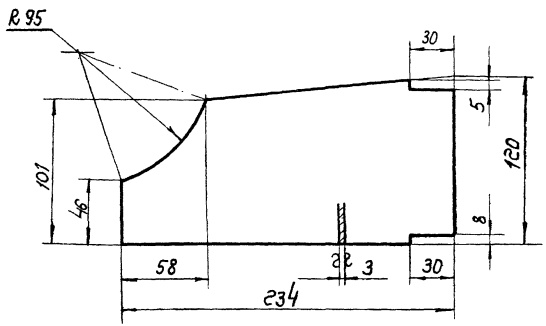


| М1:2 | ЦН11-400П-08 | Лист нижний | Ст. 3 ГОСТ 501-58 | Лист В3 ГОСТ 3680-58 | 0,55 | 5 |
|---|---|---|---|---|---|---|
| | Обозначение | Наименование | Материал | Сортамент | Вес | Лист |

| | | | |
|---|---|---|---|
| ТД | Циклоны НИИОГАЗ ЦН-11 диаметрами 400, 500, 630, 800мм. | Серия 4.904-46 | |
| 1969 | Детали | Выпуск II | Лист 5 |

Институт Проектпромвентиляции г. Москва

| | |
|---|---|
| Нач. отдела | Бейзерман |
| Гл. инж. пр-та | Зейликман |
| Рук. группы | Гольцова |
| Контролер | Гольцова |
| Конструктор | Яковлева |

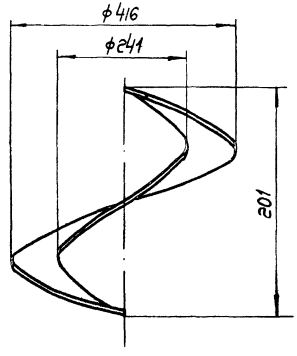


Развертка.

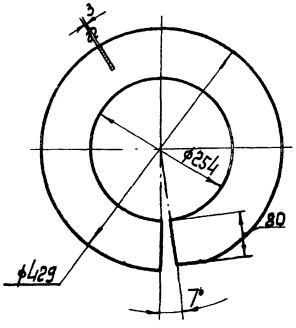


▽1 остальное.

М1:5

| ЦНИИ-400П-01 | Крышка винтовая | Ст.3 ГОСТ 501-58 | Лист В3 ГОСТ 3680-57 | 2,2 | 6 |
|---|---|---|---|---|---|
| Обозначение | Наименование | Материал | Сортамент | Вес | Лист |

▽1 остальное.

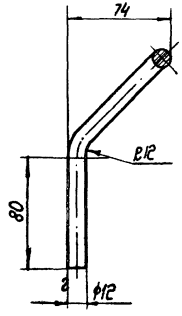


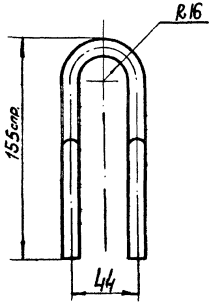


Длина развернутой детали = 373 мм.

М1:2

| ЦНИ-400П-04 | Ушко | Ст.3 ГОСТ 535-53 | Круг 12 ГОСТ 2590-57 | 0,33 | 6 |
|---|---|---|---|---|---|
| Обозначение | Наименование | Материал | Сортамент | Вес | Лист |

▽1 остальное

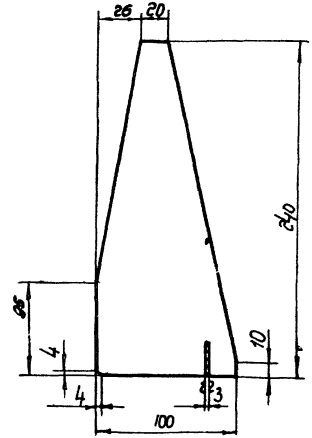


М1:2

| ЦНИ-400П-13 | Ребро нижнее | Ст.3 ГОСТ 501-58 | Лист В3 ГОСТ 3680-57 | 0,96 | 6 |
|---|---|---|---|---|---|
| Обозначение | Наименование | Материал | Сортамент | Вес | Лист |

▽1 остальное.

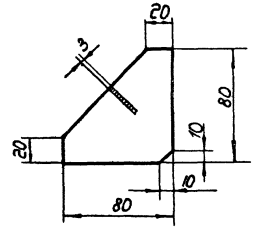


М1:2

| ЦНИ-400П-12 | Ребро верхнее | Ст.3 ГОСТ 501-58 | Лист В3 ГОСТ 3680-57 | 0,1 | 6 |
|---|---|---|---|---|---|
| Обозначение | Наименование | Материал | Сортамент | Вес | Лист |
| ТД | Циклоны НИИОГАЗ ЦН-11 диаметрами 400, 500, 630, 800 мм. | | | Серия 4.904-46 | |
| 1969 | Детали | | | Выпуск II | Лист 6 |

Институт Проектпромвентиляция г. Москва

| | | |
|---|---|---|
| Нач. отдела | Резберин | |
| Гл. инж. пр. | Земляной | |
| Рук. гр. | Ольнов | |
| Конструктор | Денисов | |
| Конструктор | Отрадных | |

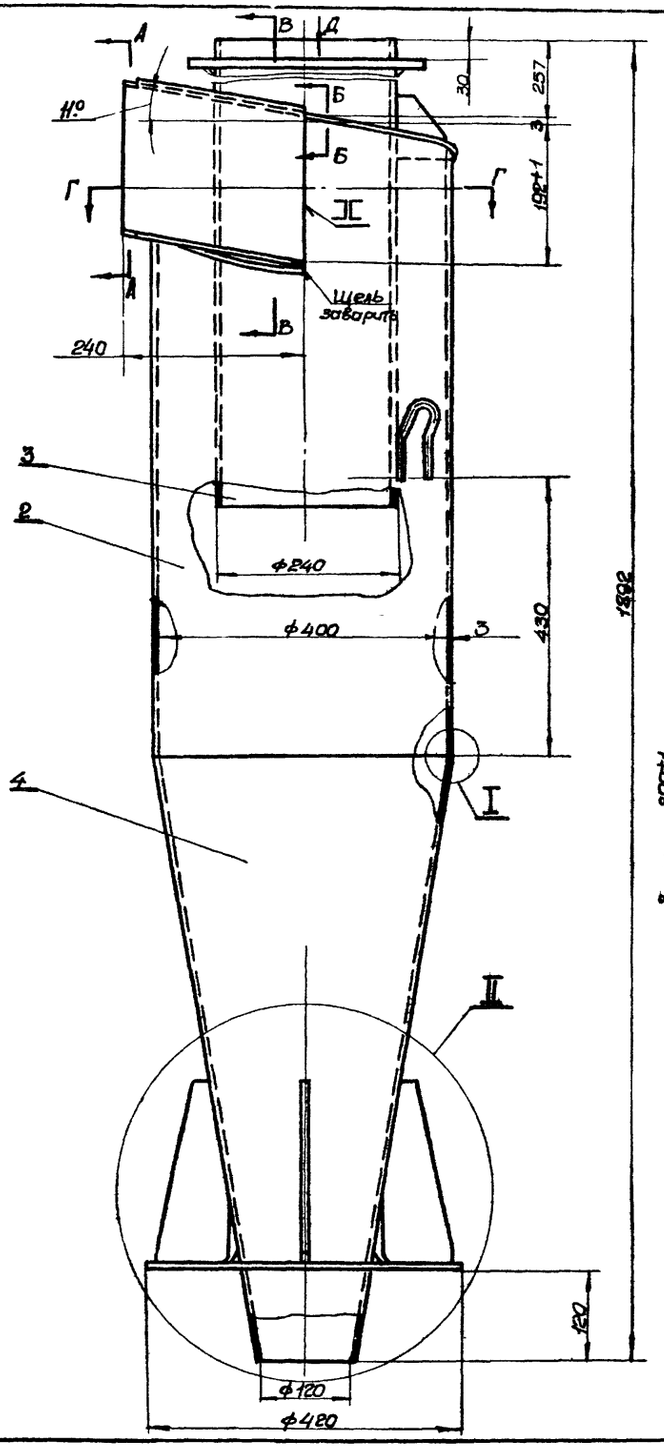





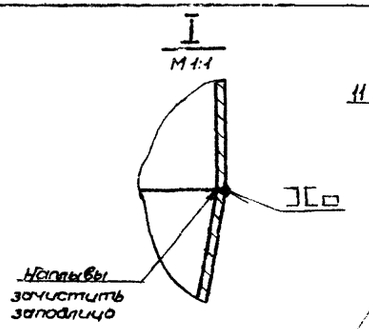


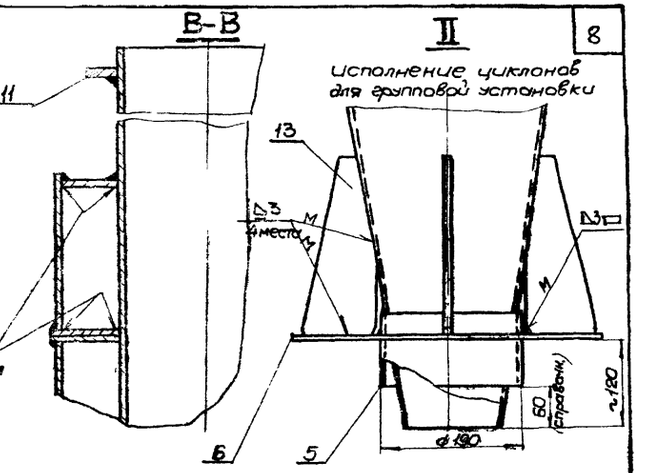


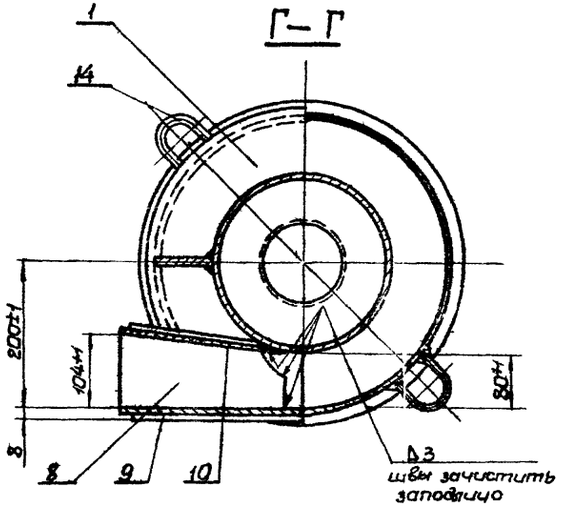


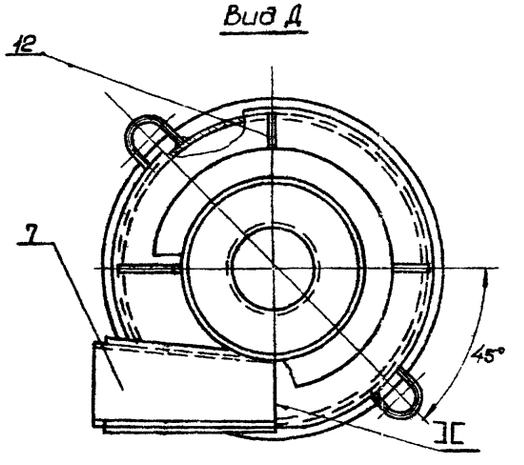


Примечания

1. Сварку производить электродом Э-42 ГОСТ 9467-60 по контуру прилегания деталей. Катет шва равен 3мм, кроме мест, указанных особо.
2. Несоосность дет. поз. 3 и дет. поз. 4 относительно дет. поз. 2 не более 2мм.
3. Деталь поз. 5 приварить к детали поз. 4 в случае групповой установки циклонов, как показано в узле II.

Общий вес ~ 66

| Поз | Обозначен. | Наименование | Кол. | Материал | Вес 1 шт | Вес Общ | Примеч. |
|---|---|---|---|---|---|---|---|
| 14 | ЦН11-400П-14 | Ушко | 2 | Ст3 | 0,33 | 0,66 | лист 6 |
| 13 | ЦН-11-400П-13 | Ребро нижнее | 4 | Ст3 | 0,36 | 1,44 | лист 6 |
| 12 | ЦН11 400П-12 | Ребро верхнее | 3 | Ст3 | 0,1 | 0,3 | лист 6 |
| 11 | ЦН-11 400П-11 | Кольцо опорное | 1 | Ст3 | 0,97 | 0,97 | лист 5 |
| 10 | ЦН-11-400П-10 | Лист задний | 1 | Ст3 | 0,9 | 0,9 | лист 5 |
| 9 | ЦН-11-400П-09 | Лист передний | 1 | Ст3 | 1,13 | 1,13 | лист 3 |
| 8 | ЦН 11 400П-08 | Лист нижний | 1 | Ст3 | 0,55 | 0,55 | лист 3 |
| 7 | ЦН-11 400П-07 | Лист верхний | 1 | Ст3 | 0,56 | 0,56 | лист 4 |
| 6 | ЦН-11 400П-06 | Фланец опорный | 1 | Ст3 | см. табл. лист 4 | см. табл. лист 4 | лист 4 |
| 5 | ЦН-11 400П-05 | Стакан (см. примеч. п. 3) | 1 | Ст3 | 1,37 | 1,37 | лист 4 |
| 4 | ЦН-11 400П-04 | Конус | 1 | Ст3 | 15,9 | 15,9 | лист 4 |
| 3 | ЦН11 400П-03 | Труба выхлопная | 1 | Ст3 | 13,3 | 13,3 | лист 3 |
| 2 | ЦН-11 400Л-02 | Цилиндр | 1 | Ст3 | 21,8 | 21,8 | лист 8 |
| 1 | ЦН-11 400Л-01 | Крышка винтовая | 1 | Ст3 | 2,2 | 2,2 | лист 6 |

Спецификация

| | | | | |
|---|---|---|---|---|
| ТД | Циклоны НИИОГАЗ ЦН-11 диаметрами 400,500,630,800мм. | | Серия 4.904-46 | |
| 1959 | Циклон левый ЦН-11 400Л. Общий вид. | | Выпуск 1 | Лист 7 |

М 1:5

Институт проектпромвентиляция г. Москва

Зам. директ. Журавлев
Гл. констр. Кацен
Нач. отд. Брайзерман
Гл. инж. пр. Зайдлин

Разраб. Гольцова
Контролер Гольцова
Конструктор Яхонтова
Гл. инж. Куликов

Совгосснабу нач. сектора типов проектир. — Х. Сапожников

▽1 остальное

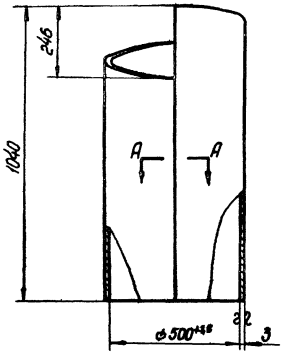


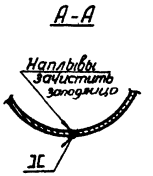


Развертка
м 1:10

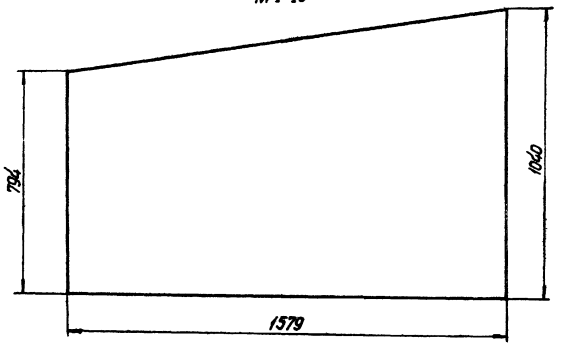


м 1:10

| Обозначение | Наименование | Материал | Сортамент | Вес | Лист |
|---|---|---|---|---|---|
| ЦН-11-500Л-02 | Цилиндр | Ст 3 ГОСТ 501-58 | Лист В3 ГОСТ 3680-57 | 33,8 | 8 |

▽1 остальное

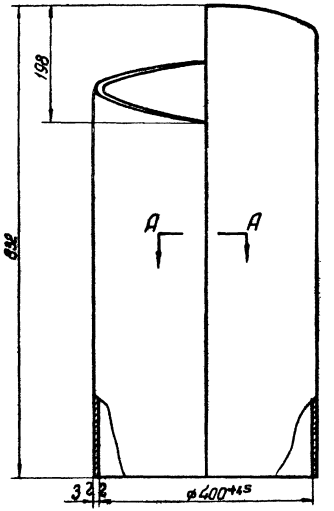


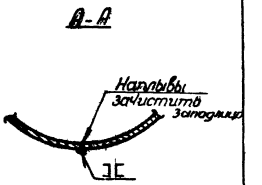


Развертка
м 1:10

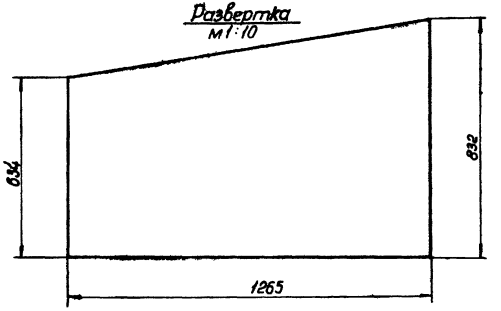


м 1:5

| Обозначение | Наименование | Материал | Сортамент | Вес | Лист |
|---|---|---|---|---|---|
| ЦН-11-400Л-02 | Цилиндр | Ст 3 ГОСТ 501-58 | Лист В3 ГОСТ 3680-57 | 21,8 | 8 |

| | | | |
|---|---|---|---|
| ТД | Циклоны НИИОГАЗ ЦН-11 диаметрами 400, 500, 630, 800 мм | Серия 4.904-46 | |
| 1969 | Детали | Выпуск II | Лист 8 |

Институт Проектпромвентиляция г. Москва

| | | |
|---|---|---|
| Нач. отдела | Бейзерман | |
| Гл. инж. проекта | Зейликман | |
| Рук. группы | Гольцова | |
| Контролер | Гольцова | |
| Конструктор | Яковлева | |

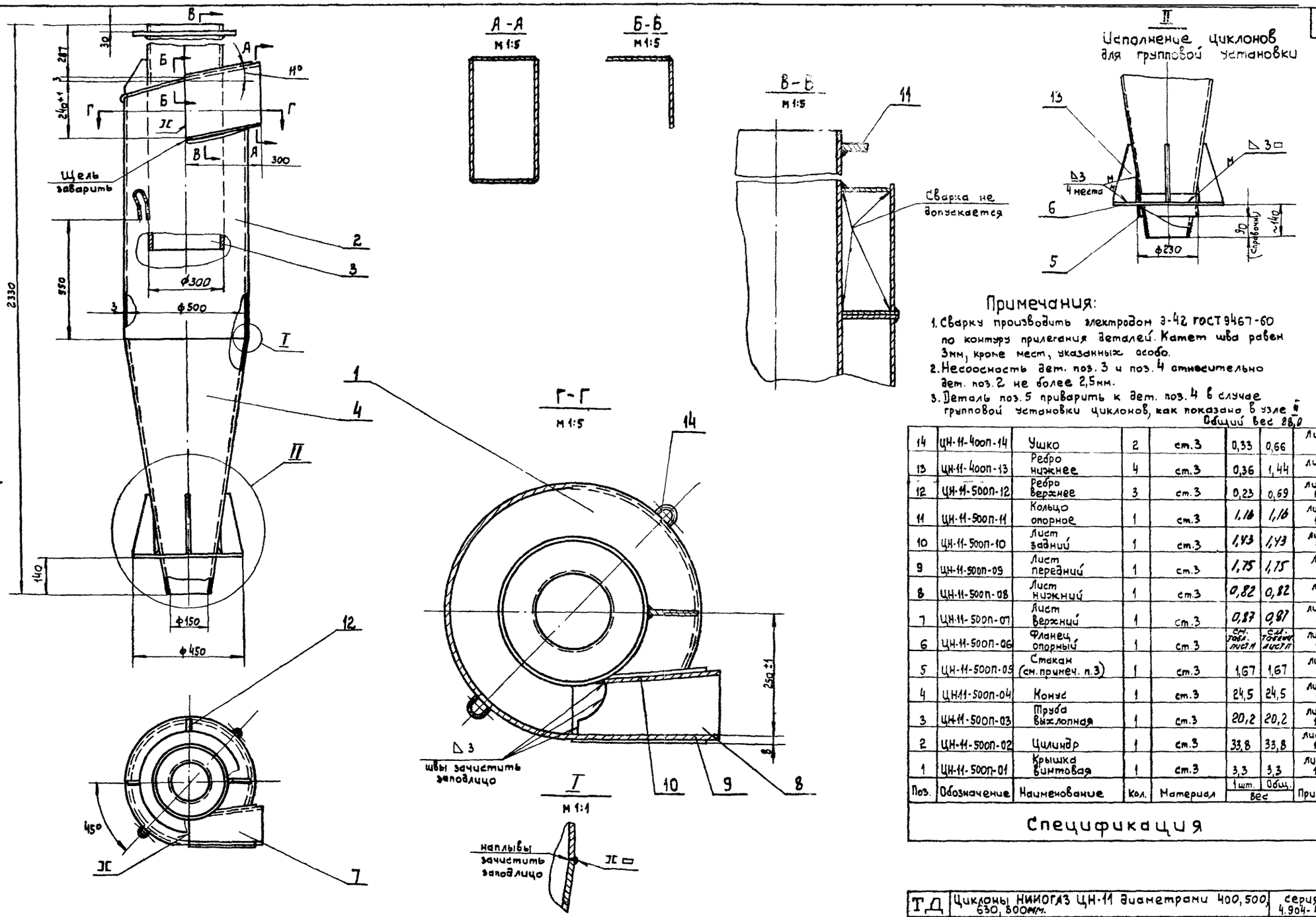


## Примечания:

1. Сварку производить электродом Э-42 ГОСТ 9467-60 по контуру прилегания деталей. Катет шва равен 3мм, кроме мест, указанных особо.
2. Несоосность дет. поз. 3 и поз. 4 относительно дет. поз. 2 не более 2,5мм.
3. Деталь поз. 5 приварить к дет. поз. 4 в случае групповой установки циклонов, как показано в узле II

Общий вес 88,0

| Поз. | Обозначение | Наименование | Кол. | Материал | Вес 1 шт. | Вес Общ. | Примеч. |
|---|---|---|---|---|---|---|---|
| 14 | ЦН-11-400П-14 | Ушко | 2 | ст.3 | 0,33 | 0,66 | Лист 6 |
| 13 | ЦН-11-400П-13 | Ребро нижнее | 4 | ст.3 | 0,36 | 1,44 | Лист 6 |
| 12 | ЦН-11-500П-12 | Ребро верхнее | 3 | ст.3 | 0,23 | 0,69 | Лист 13 |
| 11 | ЦН-11-500П-11 | Кольцо опорное | 1 | ст.3 | 1,16 | 1,16 | Лист 12 |
| 10 | ЦН-11-500П-10 | Лист задний | 1 | ст.3 | 1,43 | 1,43 | Лист 12 |
| 9 | ЦН-11-500П-09 | Лист передний | 1 | ст.3 | 1,75 | 1,75 | Лист 12 |
| 8 | ЦН-11-500П-08 | Лист нижний | 1 | ст.3 | 0,82 | 0,82 | Лист 12 |
| 7 | ЦН-11-500П-07 | Лист верхний | 1 | ст.3 | 0,87 | 0,87 | Лист 11 |
| 6 | ЦН-11-500П-06 | Фланец опорный | 1 | ст.3 | см. табл. лист II | см. табл. лист II | Лист 11 |
| 5 | ЦН-11-500П-05 | Стакан (см. примеч. п.3) | 1 | ст.3 | 1,67 | 1,67 | Лист 11 |
| 4 | ЦН11-500П-04 | Конус | 1 | ст.3 | 24,5 | 24,5 | Лист 11 |
| 3 | ЦН-11-500П-03 | Труба выхлопная | 1 | ст.3 | 20,2 | 20,2 | Лист 10 |
| 2 | ЦН-11-500П-02 | Цилиндр | 1 | ст.3 | 33,8 | 33,8 | Лист 10 |
| 1 | ЦН-11-500П-01 | Крышка винтовая | 1 | ст.3 | 3,3 | 3,3 | Лист 10 |

Спецификация

| | | | |
|---|---|---|---|
| ТД | Циклоны НИИОГАЗ ЦН-11 диаметрами 400, 500, 630, 800мм. | Серия 4.904-46 | |
| 1969 | Циклон правый. ЦН-11-500П. Общий вид. | Выпуск II | Лист 9 |

М 1:10

Институт Проектпромвентиляция г. Москва

Зам. директ. Журавлев; Гл. конструкт. Каган; Нач. отдела Бейзерман; Гл. инж. пр-та Зейликман; Согласовано: Нач. сектора типового проектиров Сапрыкина; Рук. группы Гольцова; Контролер Гольцова; Конструкт. Яковлева

Коп. В.

▽1 остальное

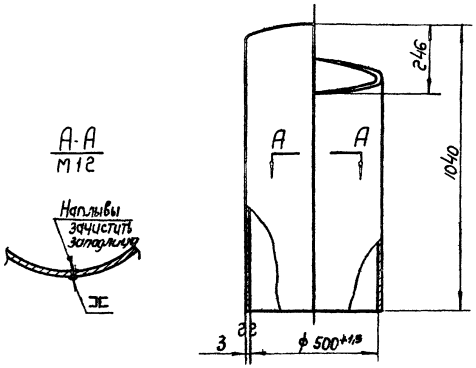


Развертка
М1:10

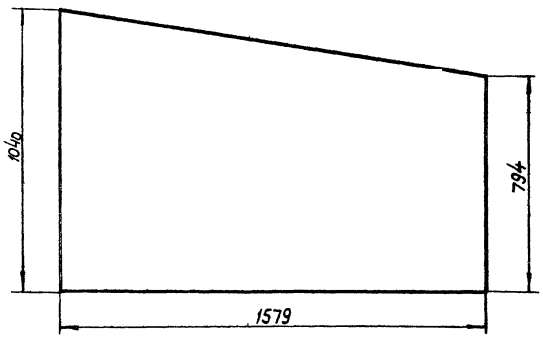


| | | | | | | |
|---|---|---|---|---|---|---|
| М1:10 | ЦН-11-500П-02 | Цилиндр | Ст.3 ГОСТ 501-58 | Лист В3 ГОСТ 3680-57 | 33,8 | 10 |
| | Обозначение | Наименование | Материал | Сортамент | Вес | Лист |

▽1 остальное.

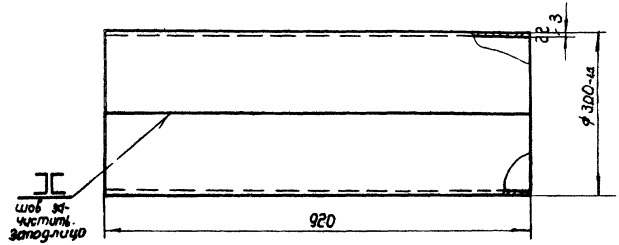


Длина развернутой детали - 932.

| | | | | | | |
|---|---|---|---|---|---|---|
| М1:5 | ЦН-11-500П-03 | Труба выхлопная | Ст.3 ГОСТ 501-58 | Лист В3 ГОСТ 3680-57 | 20,2 | 10 |
| | Обозначение | Наименование | Материал | Сортамент | Вес | Лист |

▽1 остальное

Развертка

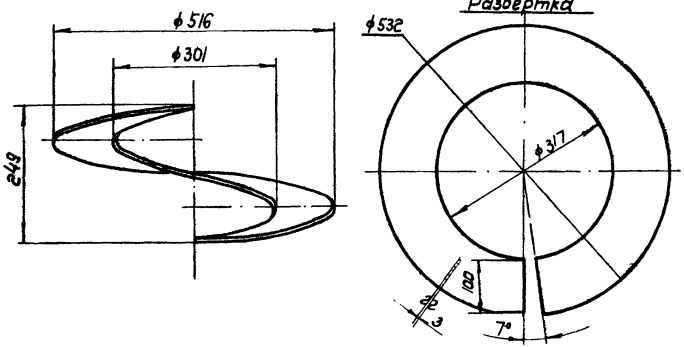


| | | | | | | |
|---|---|---|---|---|---|---|
| М1:5 | ЦН-11-500П-01 | Крышка винтовая | Ст.3 ГОСТ 501-58 | Лист В3 ГОСТ 3680-57 | 3,3 | 10 |
| | Обозначение | Наименование | Материал | Сортамент | Вес | Лист |

| | | | | |
|---|---|---|---|---|
| ТД | Циклоны НИИОГАЗ ЦН-11 диаметрами 400, 500, 630, 800 : м. | | Серия 4.904-46 | |
| 1969 | Детали. | | Выпуск II | Лист 10 |

Институт Проектпромвентиляция г. Москва

| | | |
|---|---|---|
| Нач. отдела | Бейзерман | |
| Гл. инж. пр-та | Зейликман | |
| Рук. группы | Гольцова | |
| Контролер | Гольцова | |
| Конструктор | Яковлева | |

▽1 остальное

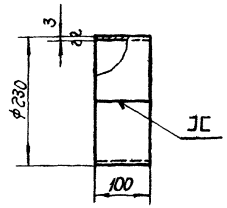


Длина развернутой детали 712.

| | | | | | | |
|---|---|---|---|---|---|---|
| | ЦН11-500П-05 | Стакан | Ст.3 ГОСТ 501-58 | Лист В3 ГОСТ 3680-57 | 1,67 | 11 |
| М1:5 | Обозначение | Наименование | Материал | Сортамент | Вес | Лист |

▽1 остальное.

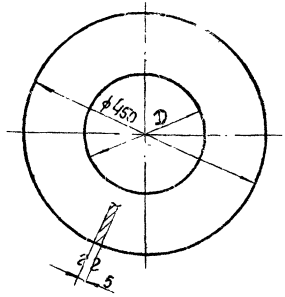


| Исполнение | D | Вес |
|---|---|---|
| Одиночный циклон | 210 | 4,88 |
| Для групповой установки | 232 | 4,56 |

| | | | | | | |
|---|---|---|---|---|---|---|
| | ЦН11-500П-06 | Фланец опорный | Ст.3 ГОСТ 500-58 | Лист 5 ГОСТ 5680-57 | см. табл. | 11 |
| М1:2 | Обозначение | Наименование | Материал | Сортамент | Вес | Лист |

Развертка.

▽1 остальное.

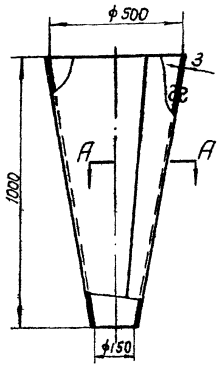


А-А

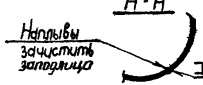


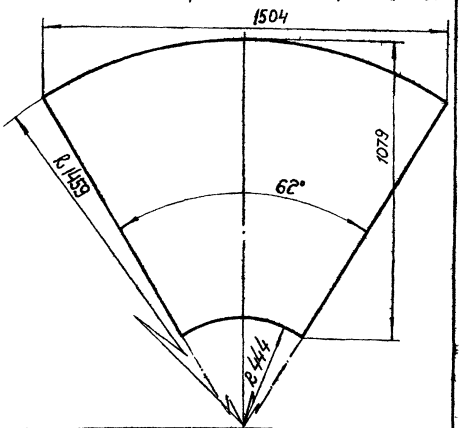


| | | | | | | |
|---|---|---|---|---|---|---|
| | ЦН11-500П-04 | Конус | Ст.3 ГОСТ 501-58 | Лист В3 ГОСТ 3680-57 | 24,5 | 11 |
| М1:10 | Обозначение | Наименование | Материал | Сортамент | Вес | Лист |

▽1 остальное.

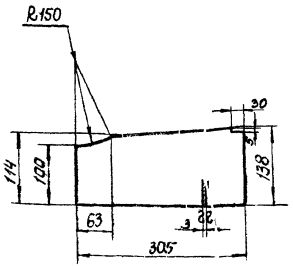


| | | | | | | |
|---|---|---|---|---|---|---|
| | ЦН11-500П-07 | Лист верхний | Ст.3 ГОСТ 501-58 | Лист В3 ГОСТ 3680-57 | 0,81 | 11 |
| | Обозначение | Наименование | Материал | Сортамент | Вес | Лист |
| | Т.Д. | Циклоны НИИОГАЗ ЦН-11 диаметрами 400, 500, 630, 800 мм. | | | серия 4 дач-46 | |
| М1:5 | 1969 | Детали | | | выпуск II | Лист 11 |

Институт Проектпромвентиляции г. Москва

| | | |
|---|---|---|
| Нач. отдела | Бейзерман | |
| Гл. инж. пр. | Зеликман | |
| Рук. группы | Гольцова | |
| Контролер | Гольцова | |
| Конструктор | Яковлева | |

▽1 Остальное

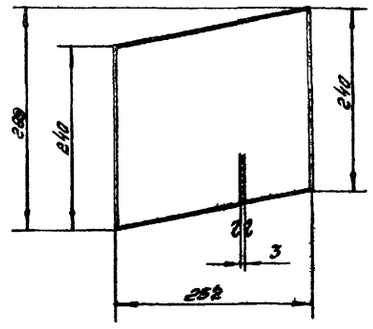


| | | | | | | |
|---|---|---|---|---|---|---|
| | ЦН-11-500П-10 | Лист задний | Ст.3 Гост 501-58 | Лист В3 Гост 3680-57 | 1,43 | 12 |
| М 1:5 | Обозначение | Наименование | Материал | Сортамент | Вес | Лист |

▽1 Остальное

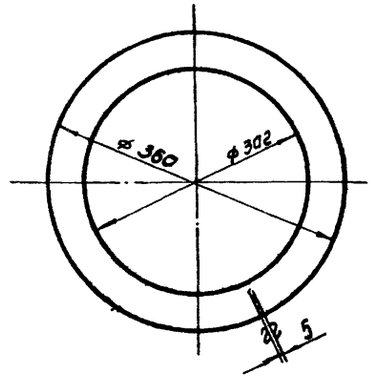


| | | | | | | |
|---|---|---|---|---|---|---|
| | ЦН-11-500П-11 | Кольцо опорное | Ст.3 Гост 500-58 | Лист 5 Гост 5681-57 | 1,16 | 12 |
| М 1:5 | Обозначение | Наименование | Материал | Сортамент | Вес | Лист |

▽1 Остальное

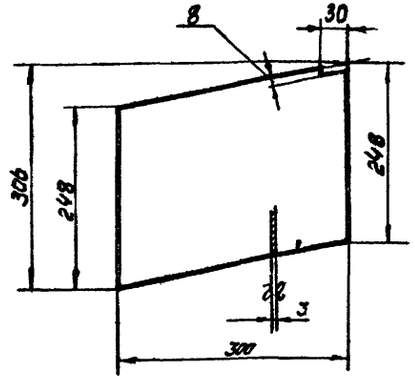


| | | | | | | |
|---|---|---|---|---|---|---|
| | ЦН-11-500П-09 | Лист передний | Ст.3 Гост 501-58 | Лист В3 Гост 3680-57 | 1,75 | 12 |
| М 1:5 | Обозначение | Наименование | Материал | Сортамент | Вес | Лист |

▽1 Остальное

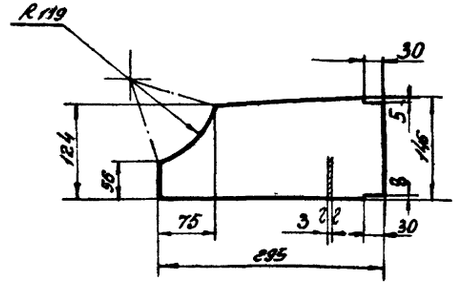


| | | | | | | |
|---|---|---|---|---|---|---|
| | ЦН-11-500П-08 | Лист нижний | Ст.3 Гост 501-58 | Лист В3 Гост 3680-57 | 0,82 | 12 |
| | Обозначение | Наименование | Материал | Сортамент | Вес | Лист |
| | ТД | Циклоны НИИОГАЗ ЦН-11 диаметрами 400, 500, 630, 800 мм | | | Серия 4.904-46 | |
| М 1:5 | 1963 | Детали. | | | Выпуск II | Лист 12 |

Институт Проектпромвентиляция г. Москва

| | | |
|---|---|---|
| Нач.отдела | Бейзерман | |
| Гл.инж.пр-та | Зейликман | |
| Рук.группы | Гольцова | |
| Контролер | Гольцова | |
| Конструкт. | Яковлева | |

Копир. Голубева

▽1 Остальное

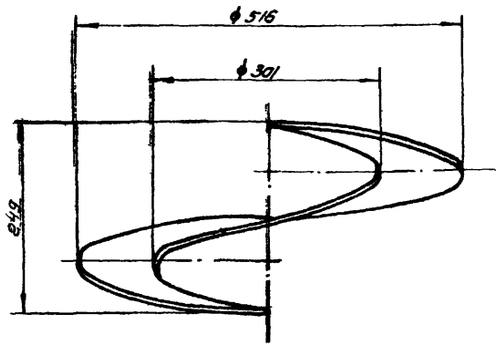


Развертка

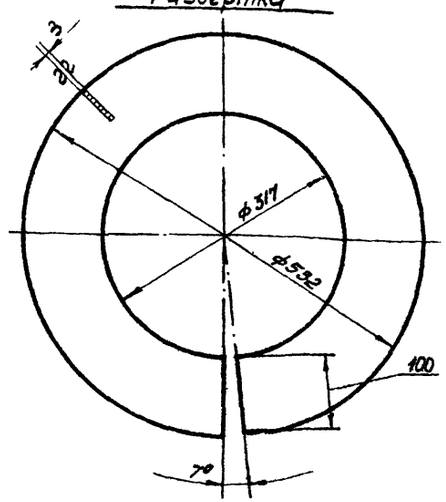


| 2.ИИ1-5001.01 | Крюк винтовая | Ст.3 ГОСТ 501-58 | Лист В3 ГОСТ 3680-57 | 3,3 | 13 |
|---|---|---|---|---|---|
| Обозначение | Наименование | Материал | Сортамент | Вес | Лист |

М 1:5

▽1 Остальное

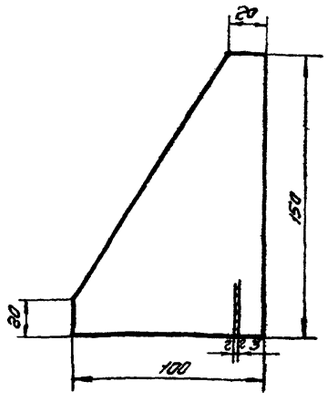


| 2.ИИ1-5001-12 | Ребро верхнее | Ст.3 ГОСТ 501-58 | Лист В3 ГОСТ 3680-57 | 0,23 | 13 |
|---|---|---|---|---|---|
| Обозначение | Наименование | Материал | Сортамент | Вес | Лист |

М 1:2

Инв.№ подл. | Подпись и дата | Взам.инв.№ | Инв.№ дубл. | Подпись и дата | Инв.№ подл.

Конструкция железобетонная

Стальная

Изм. Кол.уч. Лист № док. Подпись Дата

Рабочая документация

Стальная

Лист 84

▽1 Остальное

14

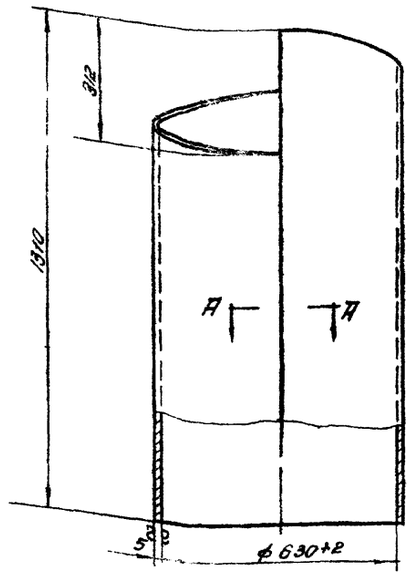


Развертка

М 1:20

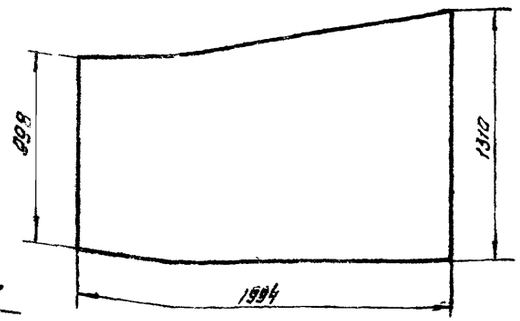


А-А

М 1:2

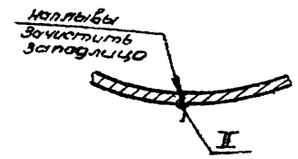


М 1:10

| 2.ИИ1-6301.8.02 | 2 цилиндр | Ст.3 ГОСТ 500-58 | Лист 5 ГОСТ 5681-57 | 90,0 | 13 |
|---|---|---|---|---|---|
| Обозначение | Наименование | Материал | Сортамент | Вес | Лист |
| Т.Д. | 2 цилиндры диаметром 300, 630, 800 мм. | | | серия 4.904-46 | |
| 1959 | Детали | | | Выпуск 0 | Лист 13 |

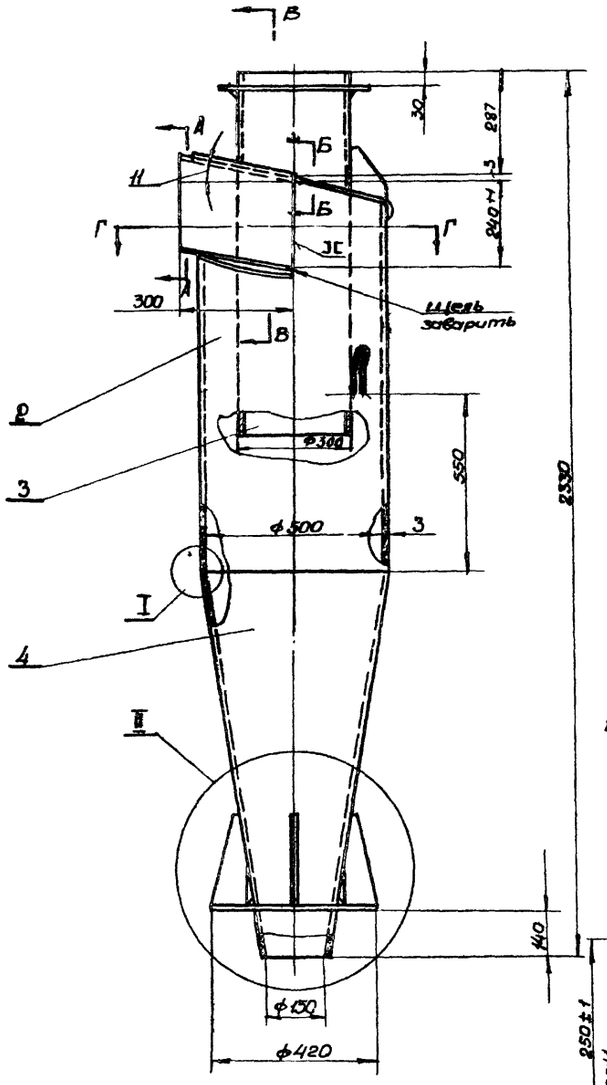


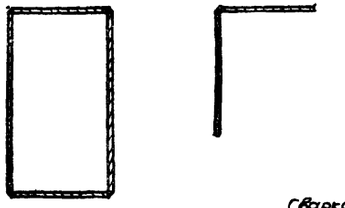


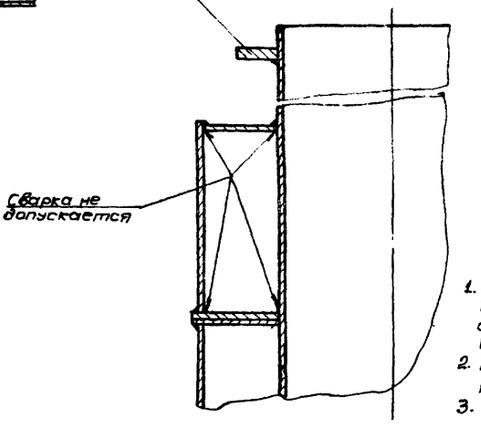


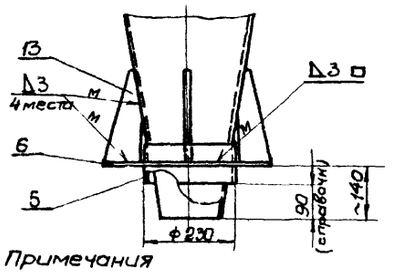


Примечания

1. Сварку производить электродом Э-42 ГОСТ 9467-60 по контуру прилегания деталей. Катет шва равен 3 мм. а Кроме мест, указанных особо.
2. Несоосность дет. поз.3 и поз.4 относительно дет. поз.2 не более 2,5 мм.
3. Дет. поз.5 приварить к дет. поз.4 в случае групповой установки циклонов как показано в узле II

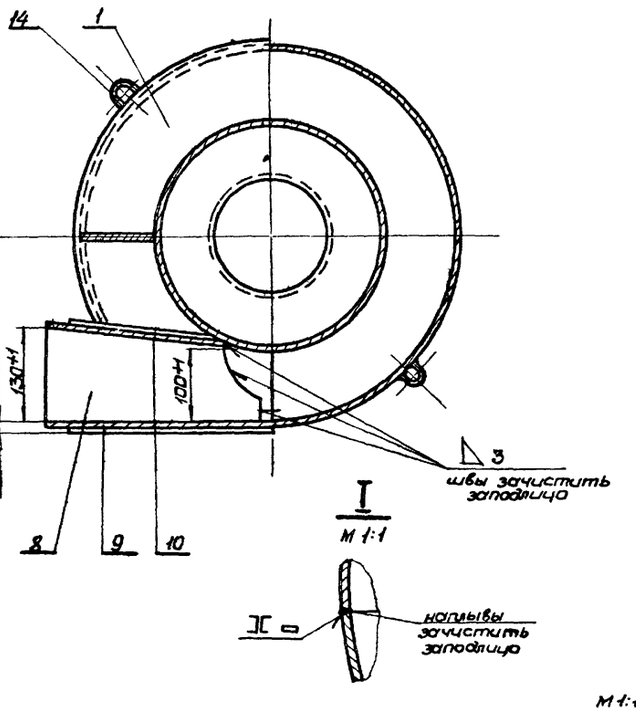





М 1:10

Общий вес 88

| Поз. | Обозначение | Наименование | Кол. | Материал | Вес 1 шт. | Вес общ. | Примеч. |
|---|---|---|---|---|---|---|---|
| 14 | ЦН-11 400П-14 | Ушко | 2 | Ст.3 | 0,33 | 0,66 | Лист 6 |
| 13 | ЦН-11 400П-13 | Ребро нижнее | 4 | Ст3 | 0,36 | 1,44 | Лист 6 |
| 12 | ЦН-11 500П-12 | Ребро верхнее | 3 | Ст3 | 0,23 | 0,69 | Лист 13 |
| 11 | ЦН-11 500П-11 | Кольцо опорное | 1 | Ст3 | 1,16 | 1,16 | Лист 12 |
| 10 | ЦН-11 500П-10 | Лист задний | 1 | Ст3 | 1,43 | 1,43 | Лист 12 |
| 9 | ЦН-11 500П-09 | Лист передний | 1 | Ст3 | 1,75 | 1,75 | Лист 12 |
| 8 | ЦН-11 500П-08 | Лист нижний | 1 | Ст3 | 0,82 | 0,82 | Лист 12 |
| 7 | ЦН-11 500П-07 | Лист верхний | 1 | Ст3 | 0,87 | 0,87 | Лист 11 |
| 6 | ЦН-11 500П-06 | Фланец опорный | 1 | Ст3 | См. табл. лист 11 | См. табл. лист 11 | Лист 11 |
| 5 | ЦН-11 500П-05 | Стакан /см. примеч п 3/ | 1 | Ст3 | 1,67 | 1,67 | Лист 11 |
| 4 | ЦН-11 500П-04 | Конус | 1 | Ст3 | 24,5 | 24,5 | Лист 11 |
| 3 | ЦН-11 500П-03 | Труба выхлопная | 1 | Ст3 | 20,2 | 20,2 | Лист 10 |
| 2 | ЦН-11 500П-02 | Цилиндр | 1 | Ст3 | 33,8 | 33,8 | Лист 8 |
| 1 | ЦН-11 500П-01 | Крышка винтовая | 1 | Ст3 | 3,3 | 3,3 | Лист 13 |

Спецификация

| | | | |
|---|---|---|---|
| ТД | Циклоны НИИОГАЗ ЦН-11 диаметрами 400, 500, 630, 800 мм. | | серия 4.904-45 |
| 1959 | Циклон левый. ЦН-11-500 Л. Общий вид. | Выпуск II | Лист 14 |

Институт Проектпромвентиляция г. Москва

Зам. директора Ж.Зуравлев
Гл. инженер Г.Ананьев
Нач. отдела Е.Белозерцев
Гл. инж. пр-та З.Белоконь
Рук. группы Гальцова
Контролер Гальцова
Конструкт. Власова
Рук. проекта А.Сапожников
Согласовано: нач. сектора Г.Шилов

Инв. № подл. | Подпись и дата | Взам. инв. №

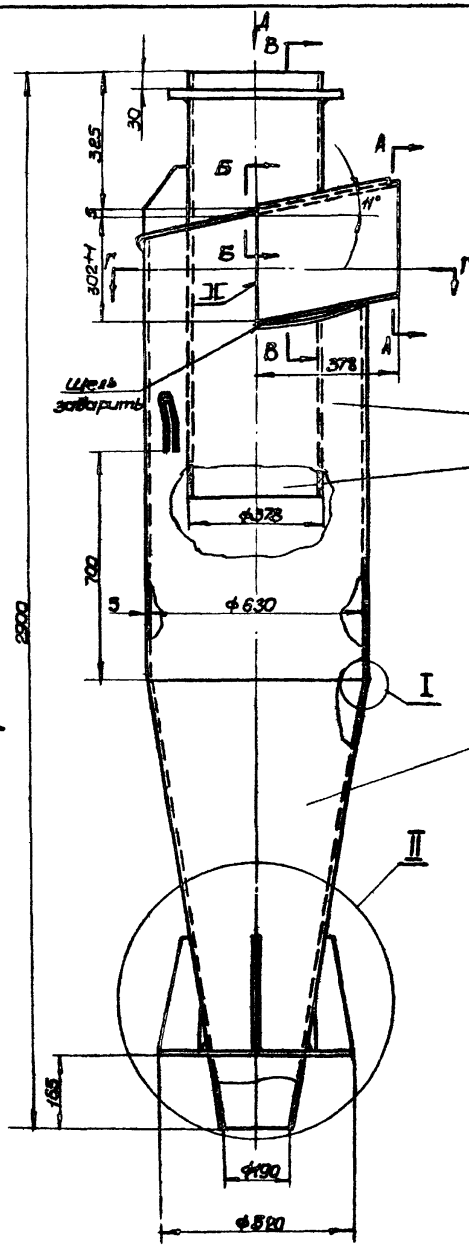


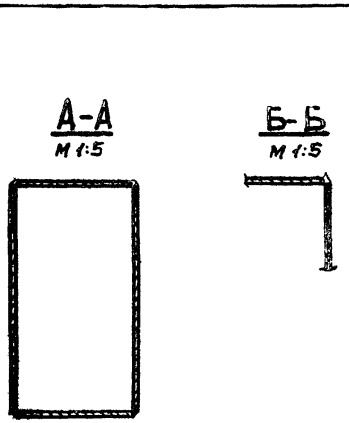


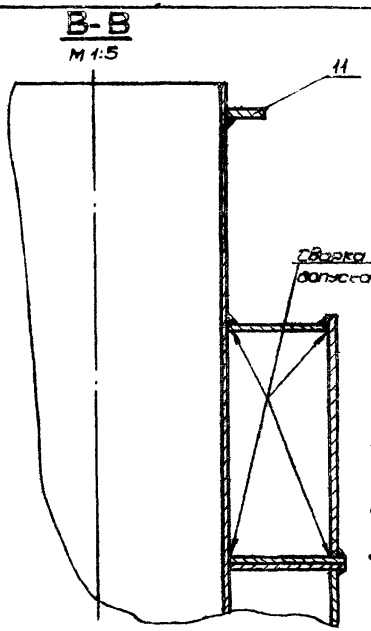


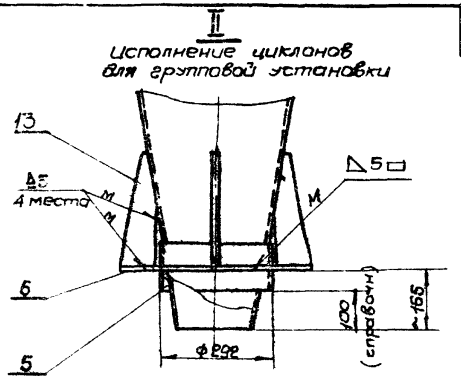


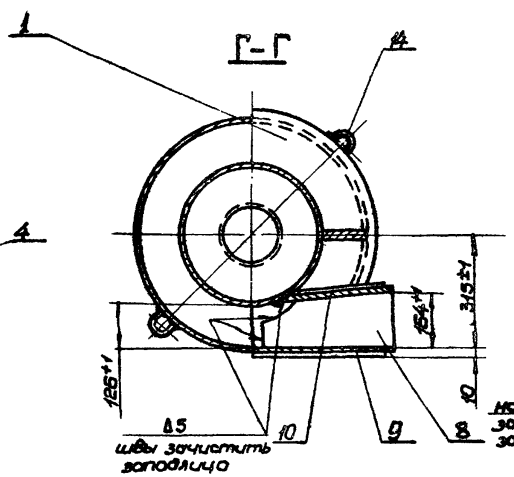


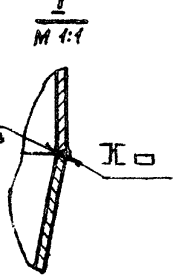


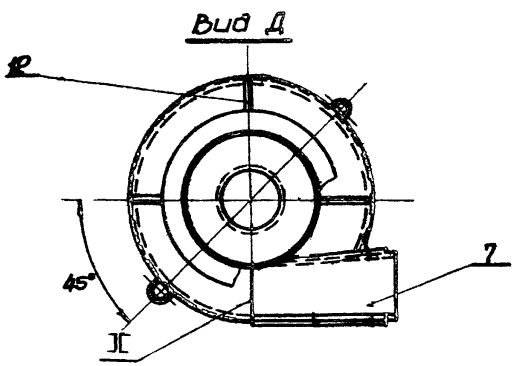


Примечания.

1. Сварку производить электродом Э-42 ГОСТ 9467-60, по контуру прилегания деталей. Катет шва равен 5 мм, кроме мест, указанных особо.
2. Несоосность дет. поз. 3 и поз. 4 относительно дет. поз. 2 не более 3 мм.
3. Деталь поз. 5 приварить к детали поз. 4 вслучае групповой установки циклонов, как показано в узле II.

Общий вес 24.7

| Поз. | Обозначение | Наименование | Кол. | Материал | 1 шт | Общ. вес | Примеч. |
|---|---|---|---|---|---|---|---|
| 14 | ЦН-11 630П-14 | Ушко | 2 | Ст3 | 0,6 | 1,2 | Лист 19 |
| 13 | ЦН-11 630П-13 | Ребро нижнее | 4 | Ст3 | 0,97 | 3,88 | Лист 19 |
| 12 | ЦН-11 630П-12 | Ребро верхнее | 3 | Ст3 | 0,43 | 1,29 | Лист 19 |
| 11 | ЦН-11 630П-11 | Кольцо опорное | 1 | Ст3 | 1,5 | 1,5 | Лист 18 |
| 10 | ЦН-11 630П-10 | Лист задний | 1 | Ст3 | 3,75 | 3,75 | Лист 18 |
| 9 | ЦН-11 630П-09 | Лист передний | 1 | Ст3 | 4,65 | 4,65 | Лист 18 |
| 8 | ЦН-11 630П-08 | Лист нижний | 1 | Ст3 | 2,2 | 2,2 | Лист 18 |
| 7 | ЦН-11 630П-07 | Лист верхний | 1 | Ст3 | 2,35 | 2,35 | Лист 17 |
| 6 | ЦН-11 630П-06 | Фланец опорный | 1 | Ст3 | см. табл. лист 17 | см. табл. лист 17 | Лист 17 |
| 5 | ЦН-11 630П-05 | Стакан (см. примечание п. 3) | 1 | Ст3 | 4,6 | 4,6 | Лист 17 |
| 4 | ЦН-11 630П-04 | Конус | 1 | Ст3 | 65,0 | 65,0 | Лист 17 |
| 3 | ЦН-11 630П-03 | Труба выхлопная | 1 | Ст3 | 51,4 | 51,4 | Лист 16 |
| 2 | ЦН-11 630П-02 | Цилиндр | 1 | Ст3 | 90,0 | 90,0 | Лист 16 |
| 1 | ЦН-11 630П-01 | Крышка винтовая | 1 | Ст3 | 8,7 | 8,7 | Лист 16 |

Спецификация

| | | | | |
|---|---|---|---|---|
| ГД | Циклоны НИИОГАЗ ЦН-11 диаметрами 400, 500, 630, 800 мм. | | Серия 4.904-46 | |
| 1969 | Циклон правый. ЦН-11-630П. Общий вид. | | Выпуск II | Лист 15 |

М 1:10

Институт Проектпромвентиляция г. Москва

Заведующ. Жуковский; Гл. конструк. Коган; Нач. отдела Веселовская; Гл. инженер Зайцикин; Руководитель группы Гальцова; Гл. конструк. Гальцова; Конструк. Жабнева; Консультант Соловьянчук

Копировал

▽1 остальное

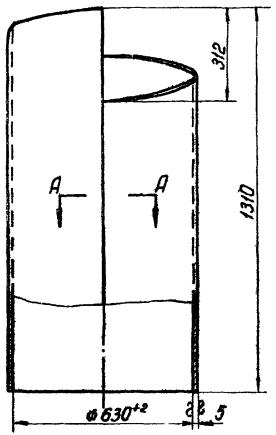


А-А

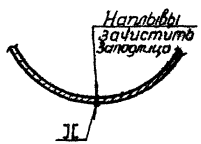


Развертка
м1:20

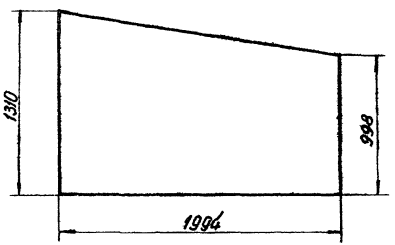


| | | | | | | |
|---|---|---|---|---|---|---|
| | ЦН-11-630П-02 | Цилиндр | Ст3 ГОСТ 500-58 | Лист 5 ГОСТ 5681-57 | 900 | 16 |
| м1:5 | Обозначение | Наименование | Материал | Сортамент | Вес | Лист |

▽1 остальное

Развертка

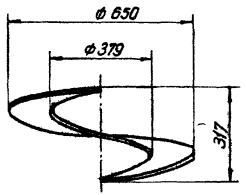


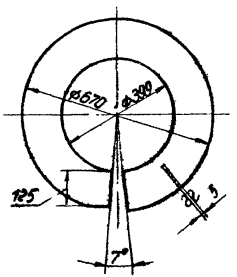


| | | | | | | |
|---|---|---|---|---|---|---|
| | ЦН-11-630П-01 | Крышка винтовая | Ст3 ГОСТ 500-58 | Лист 5 ГОСТ 5681-57 | 8,7 | 16 |
| м1:10 | Обозначение | Наименование | Материал | Сортамент | Вес | Лист |

▽1 остальное

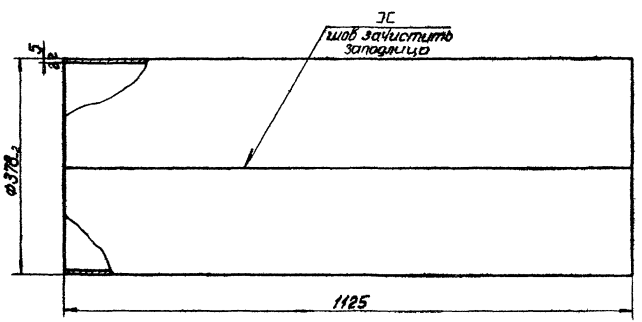


Длина развернутой детали 1170

| | | | | | | |
|---|---|---|---|---|---|---|
| | ЦН-11-630П-03 | Труба выхлопная | Ст3 ГОСТ 500-58 | Лист 5 ГОСТ 5681-57 | 51,4 | 16 |
| | Обозначение | Наименование | Материал | Сортамент | Вес | Лист |
| | ТД | Циклоны НИИОГАЗ ЦН-11 диаметрами 400,500 630, 900 мм. | | | | Серия 4.900-46 Выпуск |
| м1:10 | 1969 | Детали | | | | Лист 16 |

Институт Проектпромвентиляция г. Москва

| | | |
|---|---|---|
| Начальник | Бей-Гамзин | |
| Гл. инж. проекта | Зайцев | |
| Рук. группы | Сальников | |
| Конструктор | Савельева | |
| Контр. н. | Власова | |
| Конструктор | | |

▽1 остальное

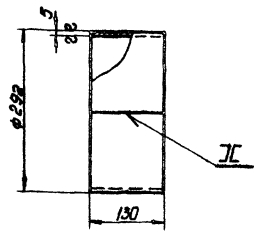


Длина развернутой детали 901

| ЦНИИГАЗ 05 | Стакан | Ст.3 ГОСТ 500-58 | Лист 5 ГОСТ 5681-57 | 4,6 | 17 |
|---|---|---|---|---|---|
| Обозначение | Наименование | Материал | Сортамент | Вес | Лист |

м 1:5

▽1 остальное 18

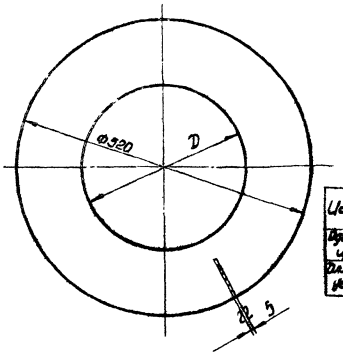


| Исполнение | D | Вес |
|---|---|---|
| Фланцевый цоколь | 262 | 6,2 |
| Под цапфовой установки | 294 | 5,65 |

| ЦНИИГАЗ 06 | Фланец опорный | Ст.3 ГОСТ 500-58 | Лист 5 ГОСТ 5681-57 | см. табл. | 17 |
|---|---|---|---|---|---|
| Обозначение | Наименование | Материал | Сортамент | Вес | Лист |

м 1:5

▽1 остальное

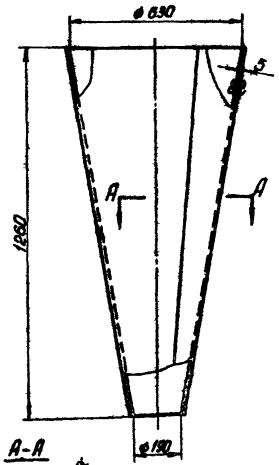


Развертка
м 1:20

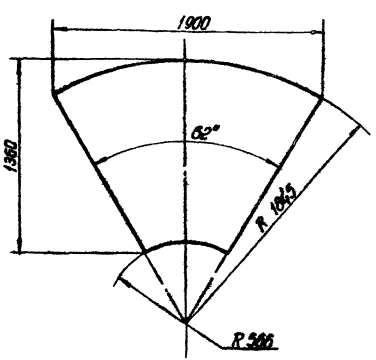


A-A

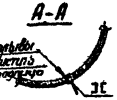


| ЦНИИГАЗ 04 | Конус | Ст.3 ГОСТ 500-58 | Лист 5 ГОСТ 5681-57 | 65,0 | 17 |
|---|---|---|---|---|---|
| Обозначение | Наименование | Материал | Сортамент | Вес | Лист |

м 1:5

▽1 остальное

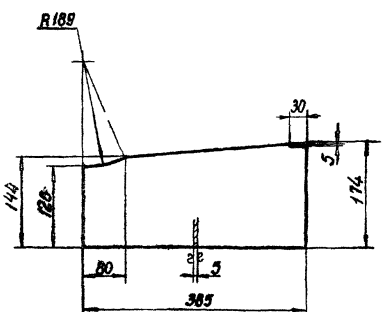


| ЦНИИГАЗ 07 | Лист верхний | Ст.3 ГОСТ 500-58 | Лист 5 ГОСТ 5681-57 | 2,36 | 17 |
|---|---|---|---|---|---|
| Обозначение | Наименование | Материал | Сортамент | Вес | Лист |

м 1:5

| ТД | Циклоны НИИОГАЗ ЦН-11 диаметрами 600,500 630, 800 мм. | Серия 4.904-16 |
|---|---|---|
| 1969 | Детали | Выпуск 2 Лист 17 |

Институт Оргэнергонефтегазстроймонтаж в Москве

Нач. отдела Бызовлин
Гл. инж. пр-та Эрлихман
Рук. группы Эльнатанов
Конструк. Эльнатанов
Конструк. Власова

▽1 остальное

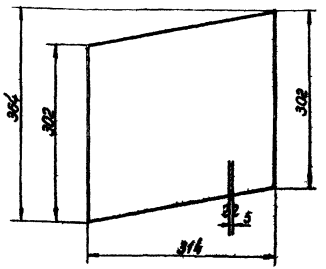


| ЦНИИ-630П-10 | Лист задний | Ст.3 ГОСТ 500-58 | Лист 5 ГОСТ 5681-57 | 3,75 | 18 |
|---|---|---|---|---|---|
| Обозначение | Наименование | Материал | Сортамент | Вес | Лист |

М1:5

▽1 остальное

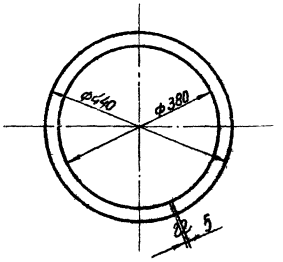


| ЦНИИ-630П-11 | Кольцо опорное | Ст.3 ГОСТ 500-58 | Лист 5 ГОСТ 5681-57 | 1,5 | 18 |
|---|---|---|---|---|---|
| Обозначение | Наименование | Материал | Сортамент | Вес | Лист |

М1:5

▽1 остальное

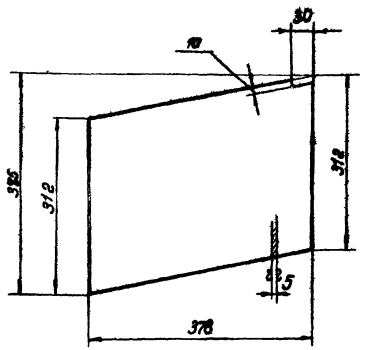


| ЦНИИ-630П-09 | Лист передний | Ст.3 ГОСТ 500-58 | Лист 5 ГОСТ 5681-57 | 4,65 | 18 |
|---|---|---|---|---|---|
| Обозначение | Наименование | Материал | Сортамент | Вес | Лист |

М1:5

▽1 остальное

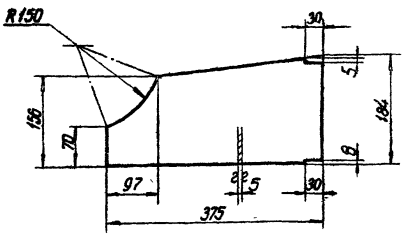


| ЦНИИ-630П-08 | Лист нижний | Ст.3 ГОСТ 500-58 | Лист 5 ГОСТ 5681-57 | 2,2 | 18 |
|---|---|---|---|---|---|
| Обозначение | Наименование | Материал | Сортамент | Вес | Лист |

ТД Циклоны НИИОГАЗ ЦН-11 диаметрами 400 500 630 800 мм. Серия 4.904-46

1969 Детали Выпуск 1 Лист 18

М1:5

Институт Проектпромстальконструкция г. Москва

Нач. отдела Гл. инж. пр-а Рук. группы Контроль Конструк.

▽1 остальное

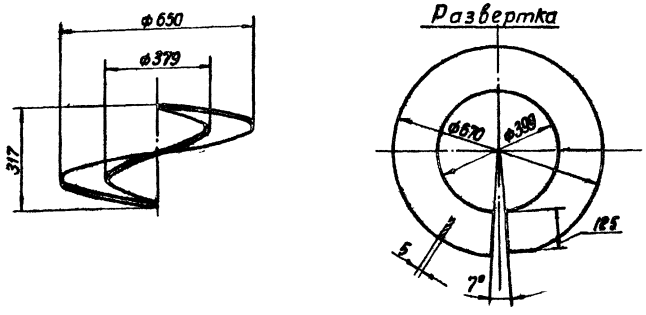


| | | | | | | |
|---|---|---|---|---|---|---|
| | ЦНИ-6301Л-01 | Крышка винтовая | Ст 3 ГОСТ 500-58 | Лист 5 ГОСТ 5681-57 | 8,7 | 19 |
| М1:10 | Обозначение | Наименование | Материал | Сортамент | Вес | Лист |

▽1 остальное

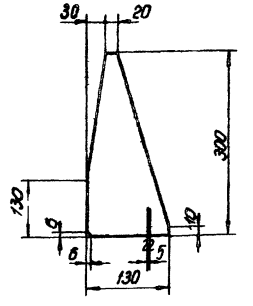


| | | | | | | |
|---|---|---|---|---|---|---|
| | ЦНИ-6301П-13 | Ребро нижнее | Ст 3 ГОСТ 500-58 | Лист 5 ГОСТ 5681-57 | 0,97 | 19 |
| М1:5 | Обозначение | Наименование | Материал | Сортамент | Вес | Лист |

▽1 остальное

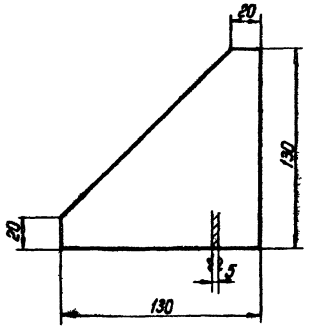


| | | | | | | |
|---|---|---|---|---|---|---|
| | ЦНИ-6301Л-12 | Ребро верхнее | Ст 3 ГОСТ 500-58 | Лист 5 ГОСТ 5681-57 | 0,43 | 19 |
| М1 2 | Обозначение | Наименование | Материал | Сортамент | Вес | Лист |

▽1 остальное

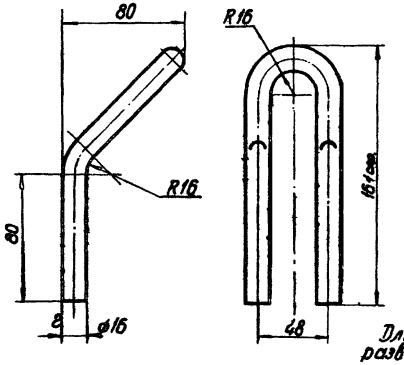


Длина развернутой детали 385

| | | | | | | |
|---|---|---|---|---|---|---|
| | ЦНИ-6301П-14 | Ушко | Ст 3 ГОСТ 535-58 | Круг 16 ГОСТ 2590-57 | 0,6 | 19 |
| | Обозначение | Наименование | Материал | Сортамент | Вес | Лист |
| | ТД | Циклоны НИИОГАЗ ЦНИ диаметрами 400, 500, 630, 800. | | | Серия 4.904-46 | |
| М1:5 | 1969 | Детали | | | Выпуск II | Лист 19 |

Институт Проектпромвентиляция г. Москва

| | | |
|---|---|---|
| Нач. отдела | Бейзерман | |
| Гл. инж. проекта | Зейликман | |
| Рук. группы | Гольцова | |
| Контролер | Гольцова | |
| Конструктор | Власова | |

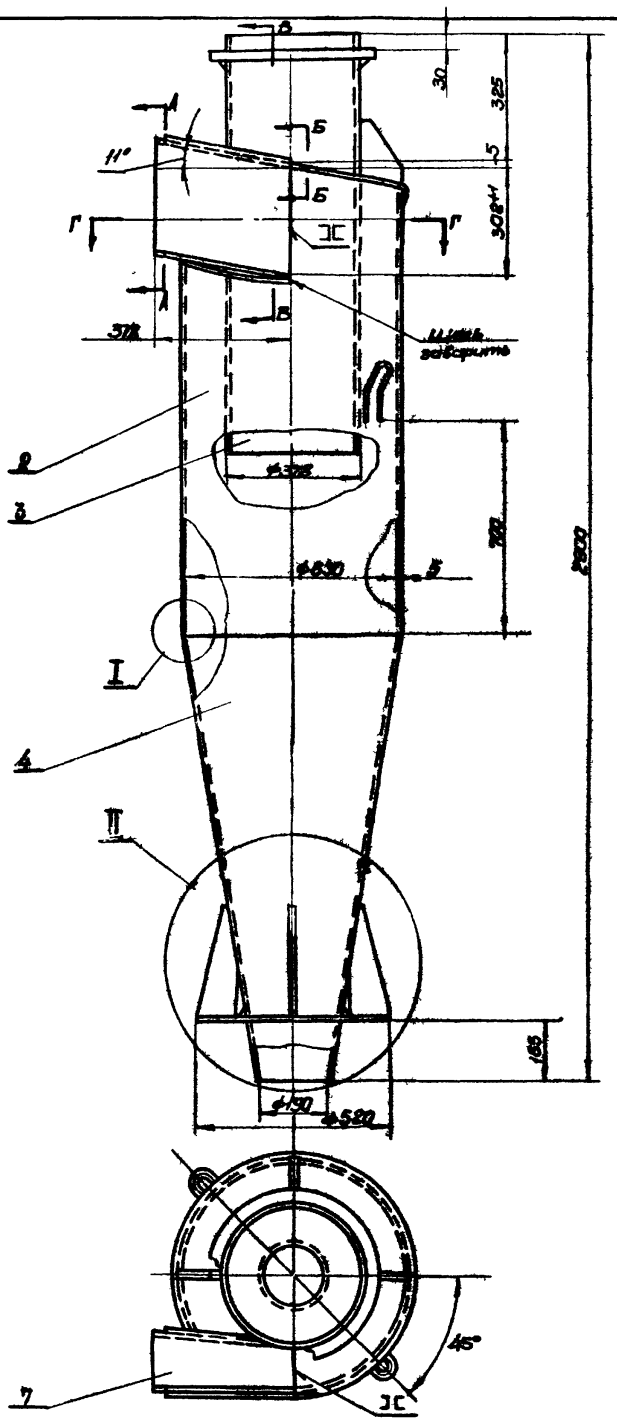


А-А
М 1:5

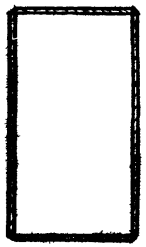

Б-Б
М 1:5

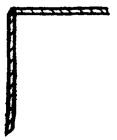

В-В
М 1:5

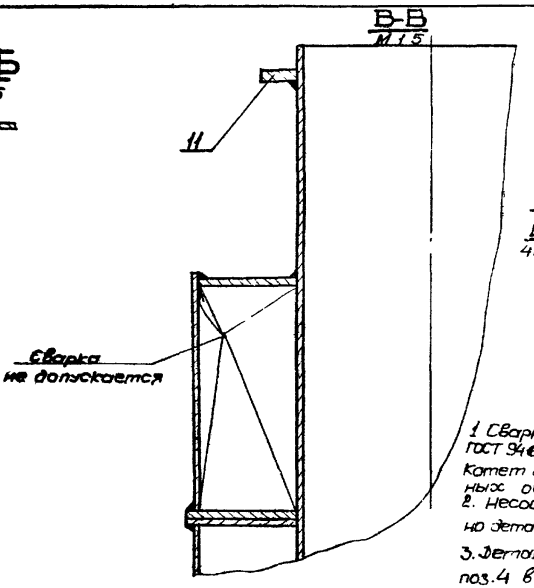


Г-Г

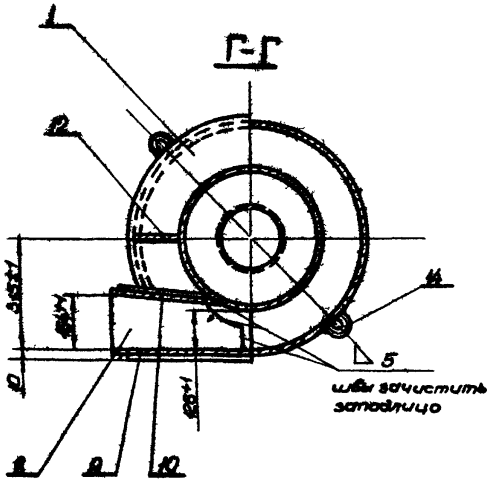


I
М 1:1

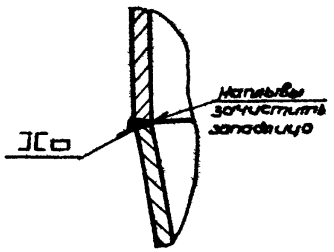


II

Исполнение циклонов при групповой установке

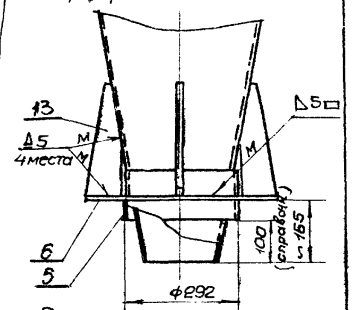


Примечания.

1. Сварку производить электродом Э-42 ГОСТ 9467-60 по контуру привязки деталей. Катет шва равен 5мм, кроме мест, указанных особо.
2. Несоосность дет. поз.3 и поз.4 относительно детали поз.2, не более 3 мм.
3. Деталь поз.5 приварить к детали поз.4 в случае групповой установки циклонов, как показано в узле II.

Общий вес - 247

| Поз. | Обозначение | Наименование | Кол | Материал | Вес 1 шт | Вес Общ. | Примеч |
|---|---|---|---|---|---|---|---|
| 14 | ЦН-11 630П-14 | Ушко | 8 | Ст. 3 | 0,6 | 1,2 | Лист 19 |
| 13 | ЦН-11 630П-13 | Ребро нижнее | 4 | Ст. 3 | 0,97 | 3,88 | Лист 19 |
| 12 | ЦН-11 630П-12 | Ребро верхнее | 3 | Ст. 3 | 0,43 | 1,29 | Лист 19 |
| 11 | ЦН 11 630П-11 | Кольцо опорное | 1 | Ст 3 | 1,5 | 1,5 | Лист 18 |
| 10 | ЦН-11 630П-10 | Лист задний | 1 | Ст 3 | 3,75 | 3,75 | Лист 18 |
| 9 | ЦН-11 630П-09 | Лист передний | 1 | Ст 3 | 4,65 | 4,65 | Лист 18 |
| 8 | ЦН-11 630П-08 | Лист нижний | 1 | Ст 3 | 2,2 | 2,2 | Лист 18 |
| 7 | ЦН-11 630П-07 | Лист верхний | 1 | Ст 3 | 2,35 | 2,35 | Лист 17 |
| 6 | ЦН-11 630П-06 | Фланец опорный | 1 | Ст 3 | См. тобл. лист 17 | См. тобл. лист | Лист 17 |
| 5 | ЦН-11 630П-05 | Стакан (см. примеч. п.3) | 1 | Ст. 3 | 4,6 | 4,6 | Лист 17 |
| 4 | ЦН-11 630П-04 | Конус | 1 | Ст 3 | 65,0 | 65,0 | Лист 17 |
| 3 | ЦН-11-630П-03 | Труба выхлопная | 1 | Ст 3 | 51,4 | 51,4 | Лист 16 |
| 2 | ЦН-11 630Л-02 | Цилиндр | 1 | Ст 3 | 90,0 | 90,0 | Лист 13 |
| 1 | ЦН-11 630Л-01 | Крышка винтовая | 1 | Сварка | 8,7 | 8,7 | Лист 19 |

Спецификация

| | | | |
|---|---|---|---|
| Т.Д. | Циклоны НИИОГАЗ ЦН-11 диаметрами 400, 500, 630, 800 мм. | | Серия 4.904-46 |
| 1969 | Циклон левый. ЦН-11-630Л. Общий вид | Выпуск II | Лист 20 |

Институт Проектпромвентиляция г. Москва

Зам. директ. — Гальчёв
Гл. конструк. — Гальчёв
Нач. отдела — Власова
Гл. инж. пр. — Заславская
Руководитель группы — Сапожникова
Конструкт. — Власова
Контролер — Гальчёв
Разработал — Заславская
Совершенствование конструкции циклонов, проектируемых ранее — Сапожникова

Инв. № подл. | Подпись и дата | Взам. инв. №

М 1:1

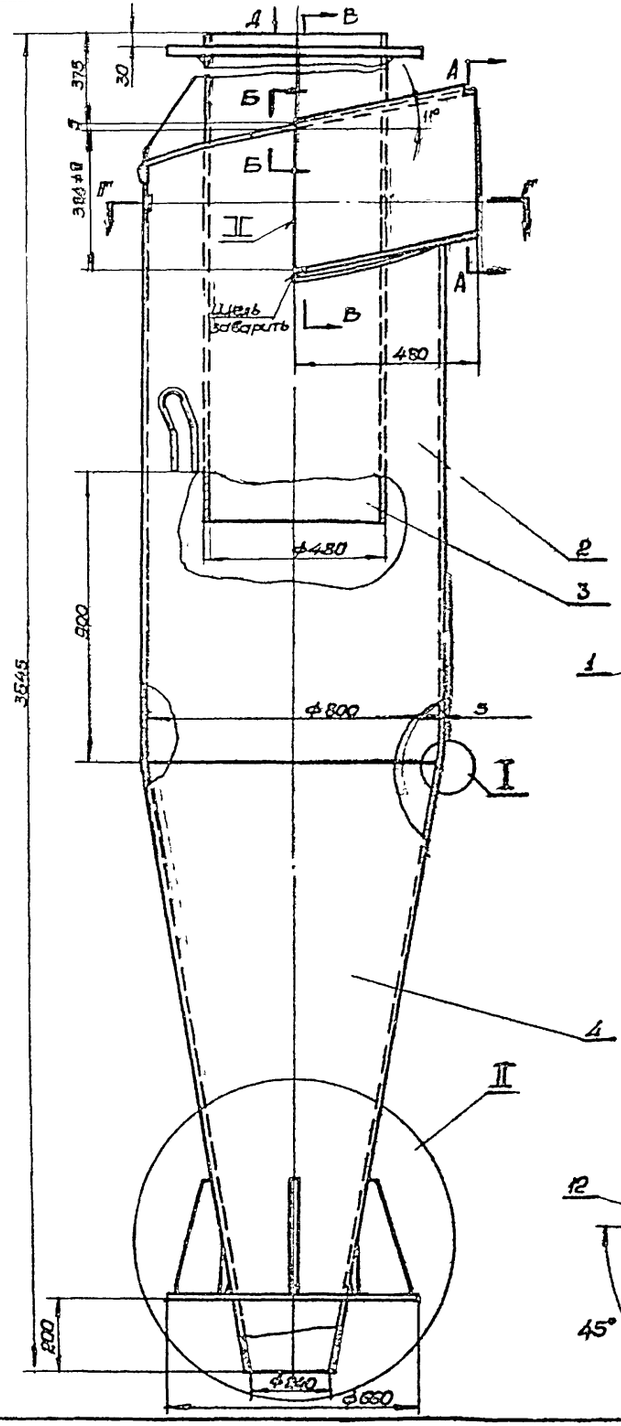


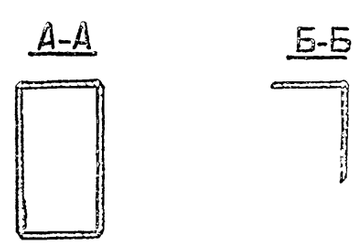


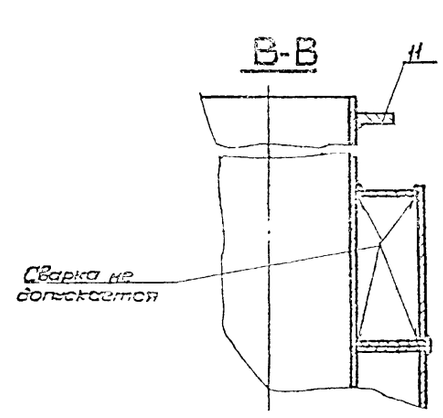


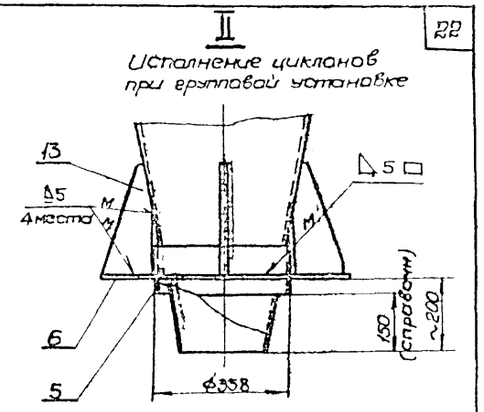


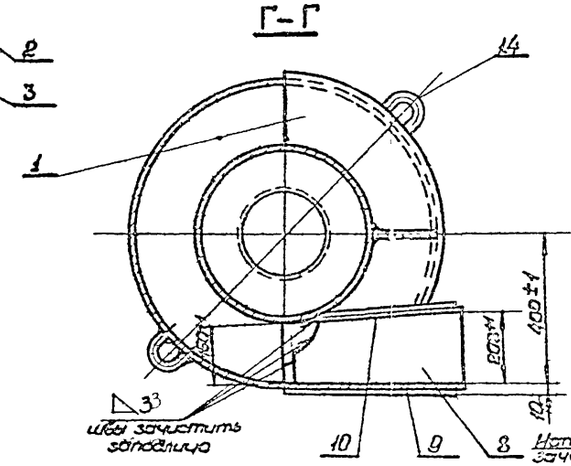


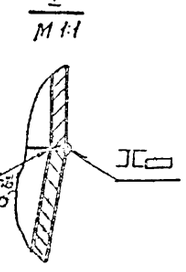


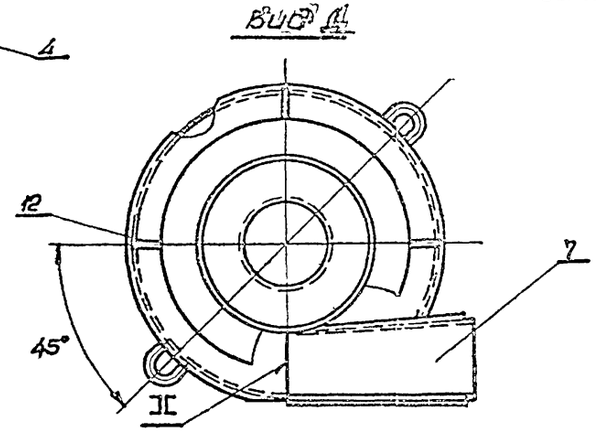


Примечания

1. Сварку производить электродом Э-42 ГОСТ 9467-60 по контуру прилегания деталей катет шва равен 5мм, кроме мест, указанных особо.
2. Несоосность дет. поз.3 и поз.4 относительно дет. поз.2 не более 3,5 мм.
3. Деталь поз.5 приварить к детали поз.4 в случае групповой установки циклонов, как показано в узле II.

Общий вес - 391

| Поз | Обозначение | Наименование | Кол. | Материал | Вес 1 шт | Вес общ | Примеч |
|---|---|---|---|---|---|---|---|
| 14 | ЦН-11 630П-14 | Ушко | 2 | Ст 3 | 10,6 | 1,2 | лист 19 |
| 13 | ЦН-11 630П-13 | Ребро нижнее | 4 | Ст 3 | 0,97 | 3,88 | лист 19 |
| 12 | ЦН-11 800П-12 | Ребро верхнее | 3 | Ст 3 | 0,76 | 2,28 | лист 25 |
| 11 | ЦН-11-800П-11 | Кольца опорное | 1 | Ст 3 | 1,82 | 1,82 | лист 24 |
| 10 | ЦН-11 800П-10 | Лист задний | 1 | Ст 3 | 6,1 | 6,1 | лист 24 |
| 9 | ЦН-11 800П-09 | Лист передний | 1 | Ст 3 | 7,4 | 7,4 | лист 24 |
| 8 | ЦН-11 800П-08 | Лист нижний | 1 | Ст 3 | 3,47 | 3,47 | лист 24 |
| 7 | ЦН-11 800П-07 | Лист верхний | 1 | Ст 3 | 3,7 | 3,7 | лист 23 |
| 6 | ЦН-11 800П-06 | Фланец опорный | 1 | Ст 3 | см. табл. лист 23 | см. табл. лист 23 | лист 23 |
| 5 | ЦН-11 800П-05 | Стакан см. примечание 3 | 1 | Ст 3 | 5,55 | 5,65 | лист 23 |
| 4 | ЦН-11 800П-04 | Конус | 1 | Ст 3 | 105,0 | 105,0 | лист 23 |
| 3 | ЦН-11 800П-03 | Труба выхлопная | 1 | Ст 3 | 81,0 | 81,0 | лист 22 |
| 2 | ЦН-11 800П-02 | Цилиндр | 1 | Ст 3 | 145,0 | 145,0 | лист 22 |
| 1 | ЦН-11 800П-01 | Крышка винтовая | 1 | Ст 3 | 13,7 | 13,7 | лист 22 |

Спецификация

| | | | | |
|---|---|---|---|---|
| ТД | Циклоны НИИОГАЗ ЦН-11 диаметрами 400, 500, 630, 800 мм | | Серия 4.904-46 | |
| М 1:10 | 1969 | Циклон правый. ЦН11-800П. Общий вид. | Выпуск 1 | Лист 21 |

Институт Проектпромстальконструкция г. Москва

Согласовано: Нач. сектора типовых проектов — Хлопонину

Гл. инж. пр. Зайцман; Нач. отдела Кононенко; Конструктор Власова; Гальцова; Гальцова; Рук. группы

Остальное

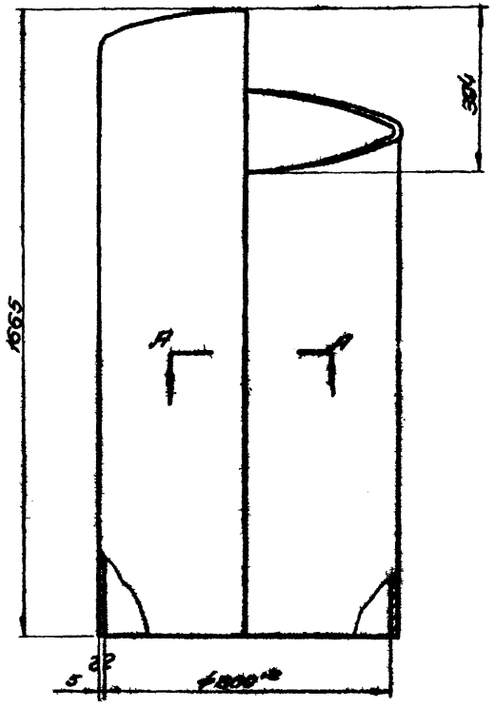


А-А
М1:2

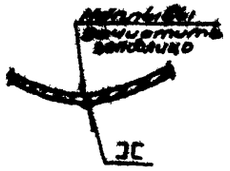


Развертка
М1:20

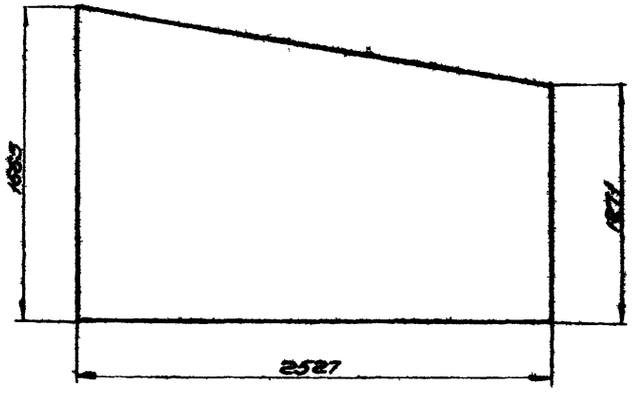


| | | | | | | |
|---|---|---|---|---|---|---|
| М1:10 | ЦН-11-800П-02 | Цилиндр | Ст.3 ГОСТ 500-58 | Лист 5 ГОСТ 5681-57 | 145,0 | 22 |
| | Обозначение | Наименование | Материал | Сортамент | Вес | Лист |

Остальное

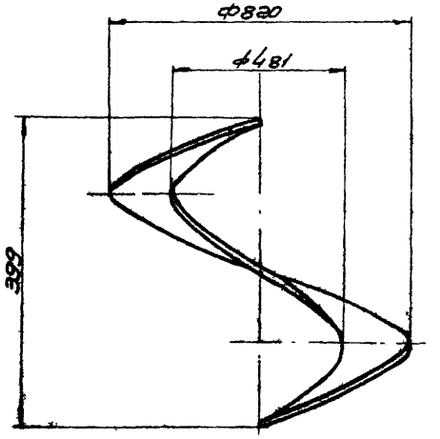


Развертка

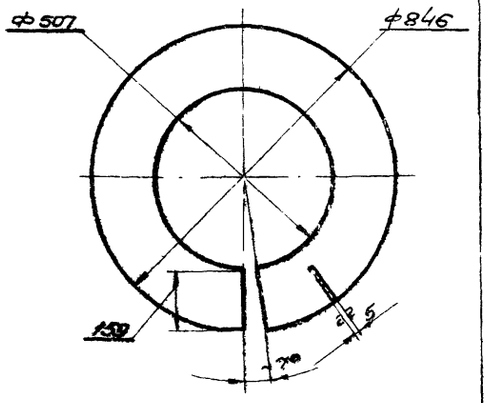


| | | | | | | |
|---|---|---|---|---|---|---|
| М1:10 | ЦН-11-800П-01 | Крышка винтовая | Ст.3 ГОСТ 500-58 | Лист 5 ГОСТ 5681-57 | 13.7 | 22 |
| | Обозначение | Наименование | Материал | Сортамент | Вес | Лист |

Остальное

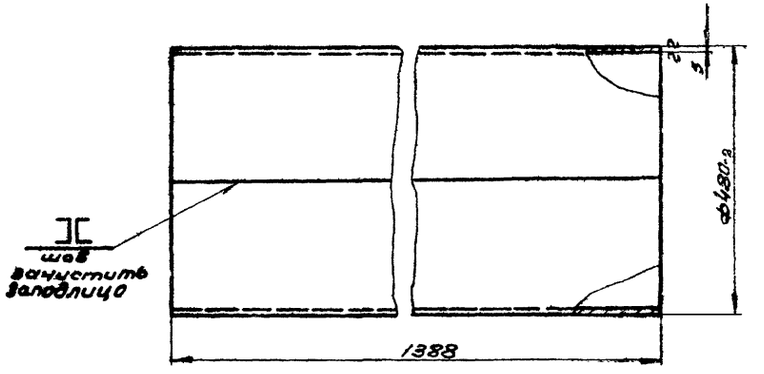


Длина развернутой детали 1491

| | | | | | | |
|---|---|---|---|---|---|---|
| | ЦН-11-800П-03 | Труба выхлопная | Ст.3 ГОСТ 500-58 | Лист 5 ГОСТ 5681-57 | 81,0 | 22 |
| | Обозначение | Наименование | Материал | Сортамент | Вес | Лист |
| М1:10 | ТД | Циклоны НИИОГАЗ ЦН-11 диаметрами 400, 500, 630, 800 мм. | | | Серия 4.904-46 | |
| | 1969 | Детали | | | Выпуск II | Лист 22 |

Институт Проектпромвентиляция в Москве

| | | |
|---|---|---|
| Нач. отдела | Бейзерман | |
| Гл. инж. пр. | Зеблинман | |
| Рук. группы | Гольцова | |
| Контролер | Гольцова | |
| Конструктор | Яковлева | |

▽1 Остальное

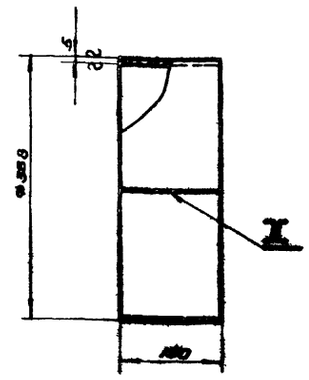


Длина развернутой детали 1108.

| | | | | | | |
|---|---|---|---|---|---|---|
| | ЦН-II-800П-05 | Стакан | Ст. 3 ГОСТ 500-58 | Лист 5 ГОСТ 5681-57 | 5,65 | 25 |
| М 1:5 | Обозначение | Наименование | Материал | Сортамент | Вес | Лист |

▽1 Остальное

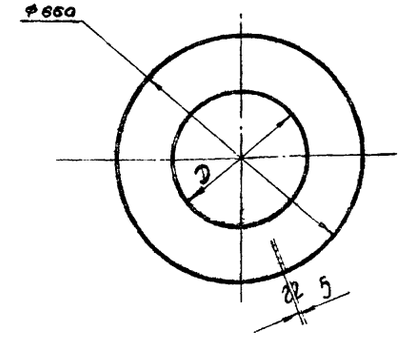


| Исполнение | D | Вес |
|---|---|---|
| Одиночный цикл. | 322 | 10,2 |
| Для групповой установки | 360 | 9,5 |

| | | | | | | |
|---|---|---|---|---|---|---|
| | ЦН-II-800П-06 | Кронштейн опорный | Ст. 3 ГОСТ 500-58 | Лист 5 ГОСТ 5681-57 | См. таб.1 | 23 |
| М 1:10 | Обозначение | Наименование | Материал | Сортамент | Вес | Лист |

▽1 Остальное

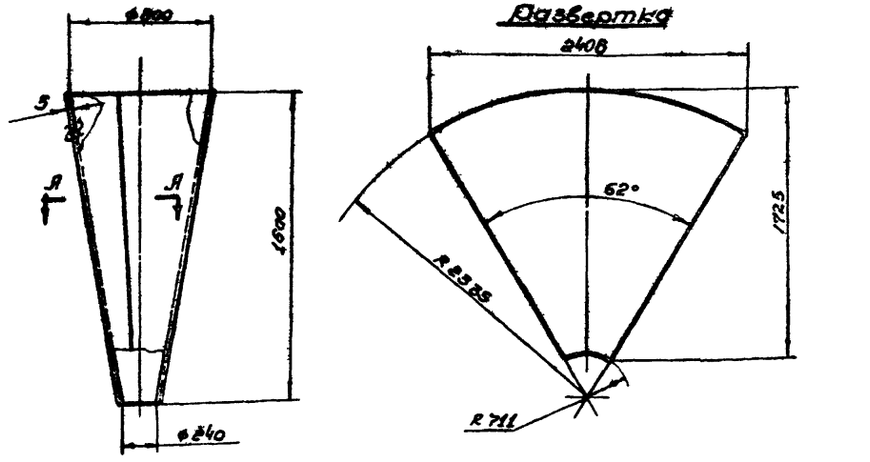


| | | | | | | |
|---|---|---|---|---|---|---|
| | ЦН-II-800П-04 | Конус | Ст. 3 ГОСТ 500-58 | Лист 5 ГОСТ 5681-57 | 105,0 | 25 |
| М 1:10 | Обозначение | Наименование | Материал | Сортамент | Вес | Лист |

▽1 Остальное

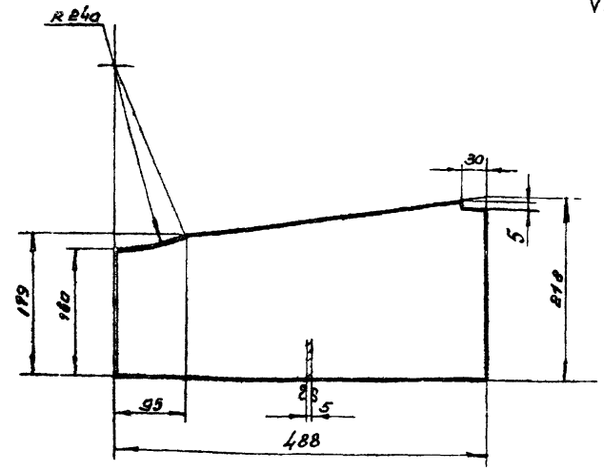


| | | | | | | |
|---|---|---|---|---|---|---|
| | ЦН-II-800П-07 | Лист верхний | Ст. 3 ГОСТ 500-58 | Лист 5 ГОСТ 5681-57 | 3,7 | 23 |
| | Обозначение | Наименование | Материал | Сортамент | Вес | Лист |
| ТД | Циклоны НИИОГАЗ ЦН-11 диаметрами 400, 600, 680, 800 мм. | | | | | Серия 4.904-46 |
| 1969 | Детали. | | | | | Выпуск 1 Лист 25 |
| М 1:5 | | | | | | |

Инстпитьтут Промстройпроект Госстроя СССР г. Москва

Нач. отдела Гл. инж. пр. Рук. группы Конструктор

Беляевский Гольцева Гольцева Фролова

▽1 Остальное

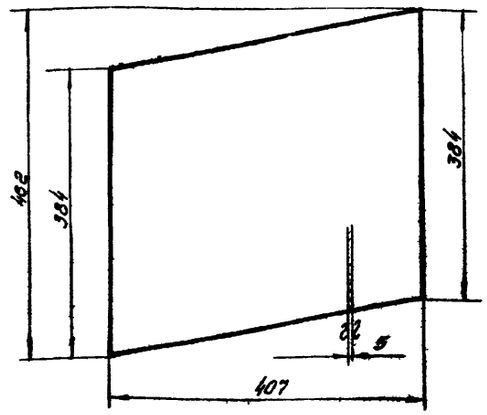


| | | | | | | |
|---|---|---|---|---|---|---|
| | ЦНИ-8001-10 | Лист задний | Ст 3 ГОСТ 500-58 | Лист 5 ГОСТ 5681-57 | 6,1 | 24 |
| М 1:5 | Обозначение | Наименование | Материал | Сортамент | Вес | Лист |

▽1 Остальное

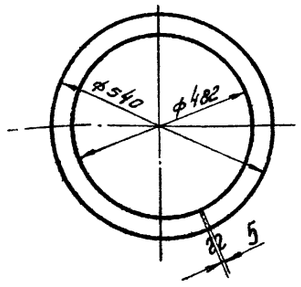


| | | | | | | |
|---|---|---|---|---|---|---|
| | ЦНИ-8001-11 | Кольцо опорное | Ст 3 ГОСТ 500-58 | Лист 5 ГОСТ 5681-57 | 1,82 | 24 |
| М 1:10 | Обозначение | Наименование | Материал | Сортамент | Вес | Лист |

▽1 Остальное

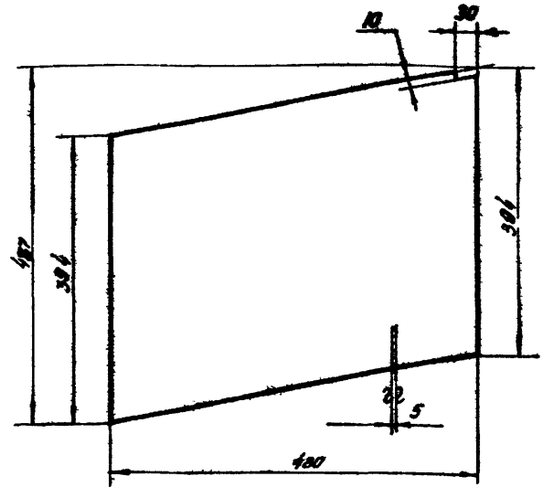


| | | | | | | |
|---|---|---|---|---|---|---|
| | ЦНИ-8001-09 | Лист передний | Ст 3 ГОСТ 500-58 | Лист 5 ГОСТ 5681-57 | 7,4 | 24 |
| М 1:5 | Обозначение | Наименование | Материал | Сортамент | Вес | Лист |

▽1 Остальное

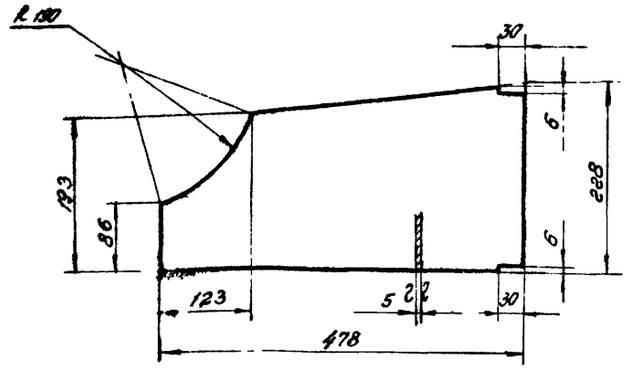


| | | | | | | |
|---|---|---|---|---|---|---|
| | ЦНИ-8001-08 | Лист нижний | Ст 3 ГОСТ 500-58 | Лист 5 ГОСТ 5681-57 | 3,47 | 24 |
| | Обозначение | Наименование | Материал | Сортамент | Вес | Лист |
| ТД | Циклоны НИИОГАЗ ЦНИИ диаметрами 500, 630, 800мм. | | | | | Серия 4.904-46 |
| М 1:5 | 1969 | Детали | | | | Выпуск II, Лист 24 |

Институт Проектпромвентиляция г. Москва

| | |
|---|---|
| Начотдела | Дельсонов |
| Гл.инж.пр. | Зеликман |
| Рук.группы | Соколов |
| Конструктор | Долидзе |
| | Жолтарева |
| | Хохлова |

Копир Гашу Л. Ка

▽1 остальное

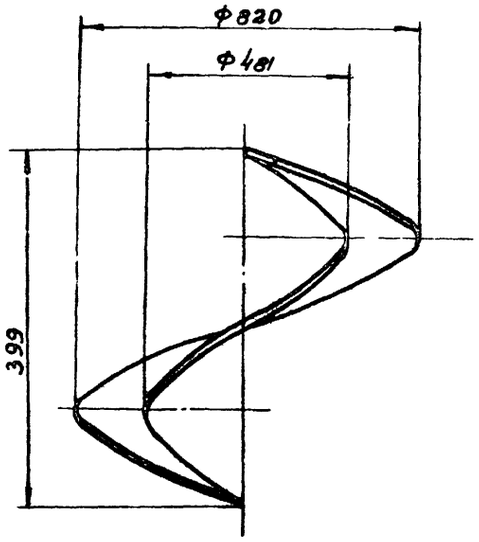


Развертка

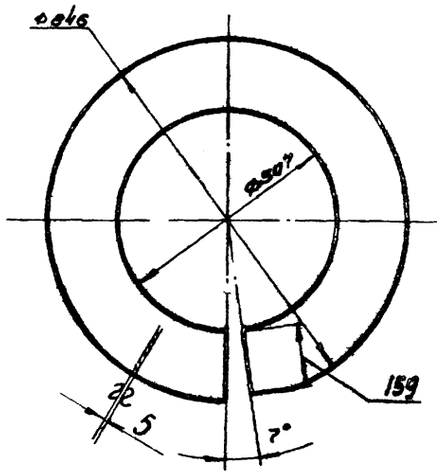


| | | | | | | |
|---|---|---|---|---|---|---|
| | ЦНИИ 800А-01 | Крышка винтовая | Ст. 3 ГОСТ 500-58 | Лист 6 ГОСТ 5681-57 | 15,7 | 25 |
| М 1:5 | Обозначение | Наименование | Материал | Сортамент | Вес | Лист |

▽1 Остальное

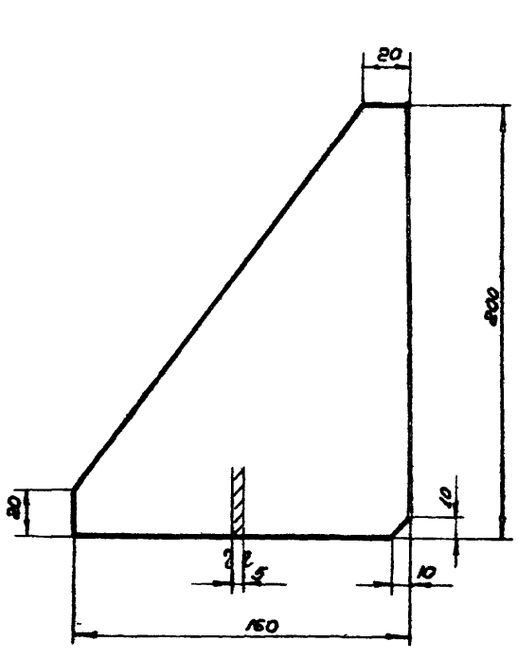


| | | | | | | |
|---|---|---|---|---|---|---|
| | ЦНИ-800П-12 | Ребро верхнее | Ст. 3 ГОСТ 500-58 | Лист 5 ГОСТ 5681-57 | 0,76 | 25 |
| М 1:2 | Обозначение | Наименование | Материал | Сортамент | Вес | Лист |

▽1 остальное

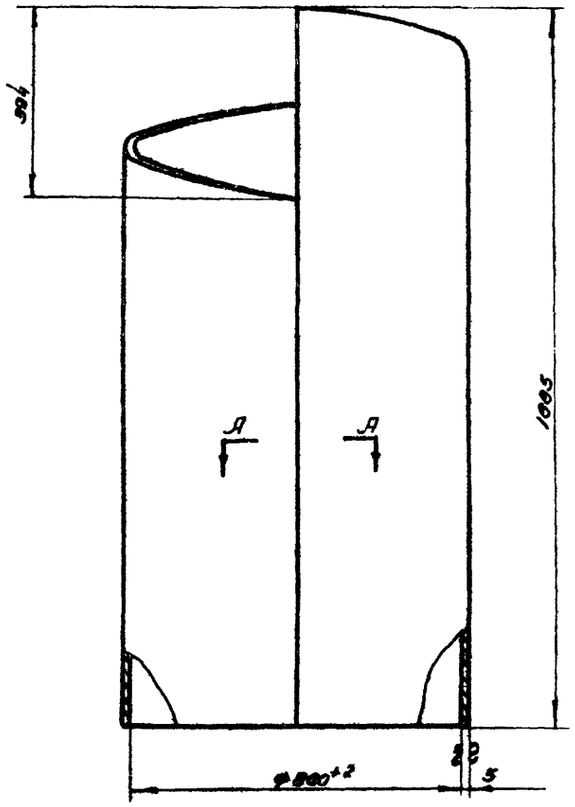


А-А
М 1:2

Развертка
М 1:20

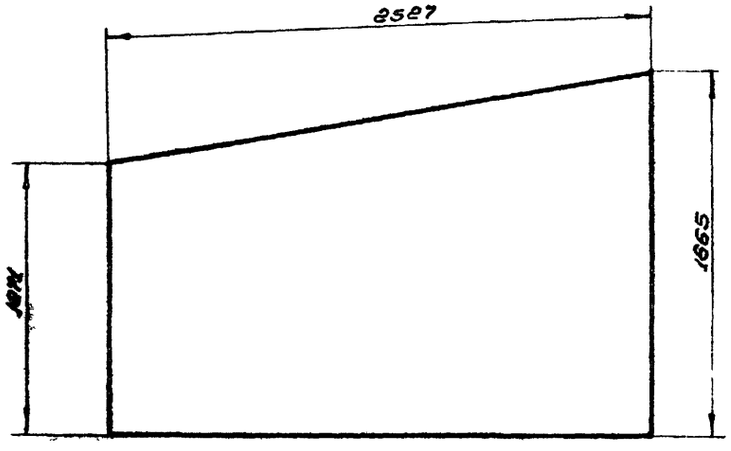


Наплывы зачистить заподлицо

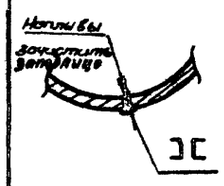

| | | | | | | |
|---|---|---|---|---|---|---|
| | ЦНИ-800А-02 | Цилиндр | Ст 3 ГОСТ 500-58 | Лист 3 ГОСТ 5681-57 | 149,0 | 25 |
| М 1:40 | Обозначение | Наименование | Материал | Сортамент | Вес | Лист |
| | ТД | Циклоны ЦИИИГАЗ ЦНИИ диаметры 400, 500, 630, 800мм | | | | Серия ф 904-46 |
| | 1969 | Детали | | | | Выпуск II Лист 25 |

Институт Проектпромвентиляция г. Москва

| | | |
|---|---|---|
| Нач. отдела | Белоярцев | |
| Гл. спец. проекта | Белоярцев | |
| Рук. группы | Зарецкая | |
| Контролер | Семенова | |
| Конструктор | Столбунова | |

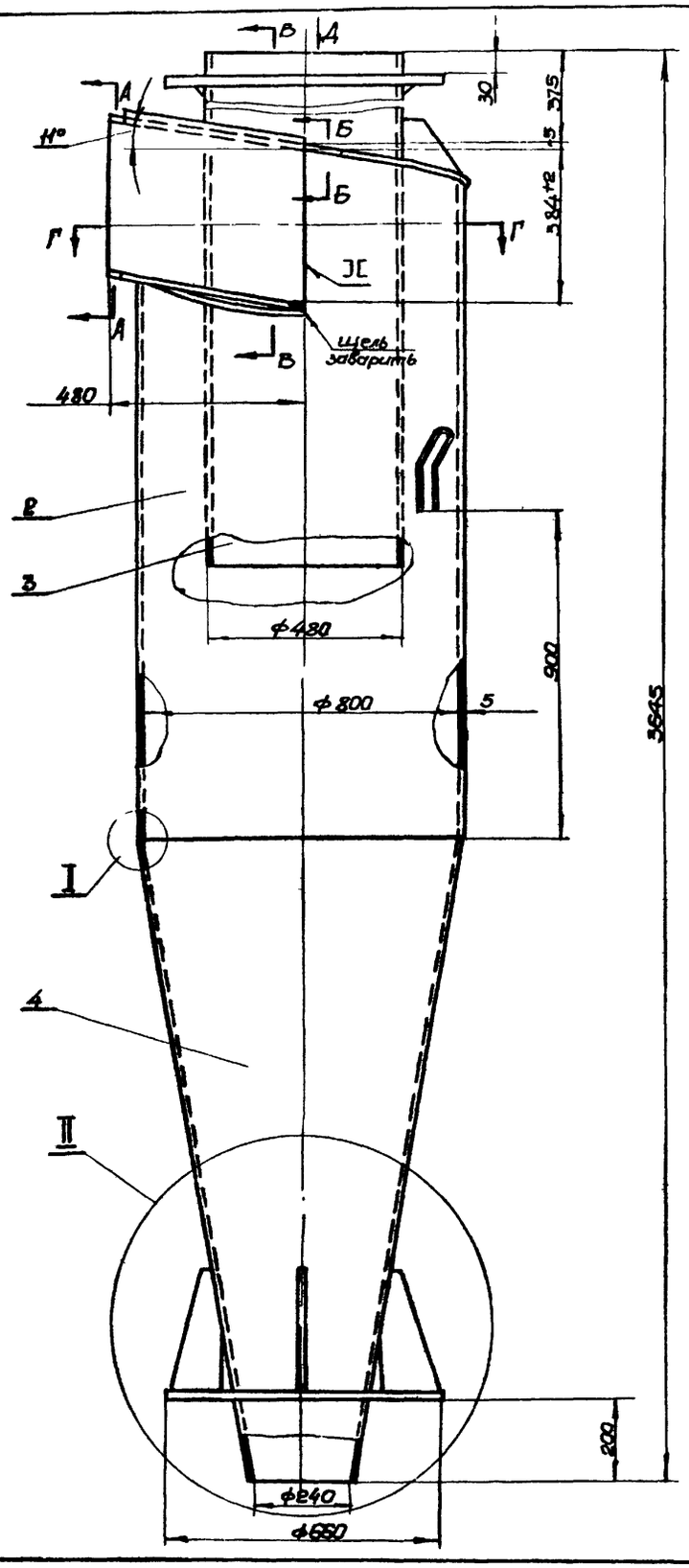


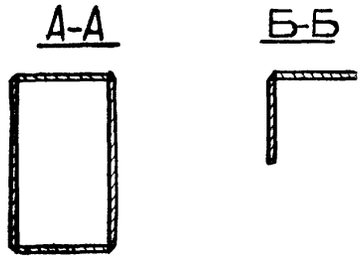


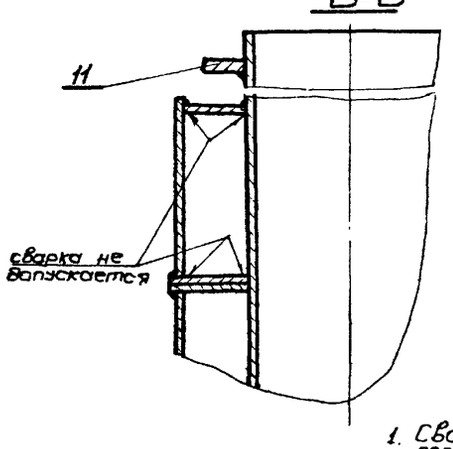


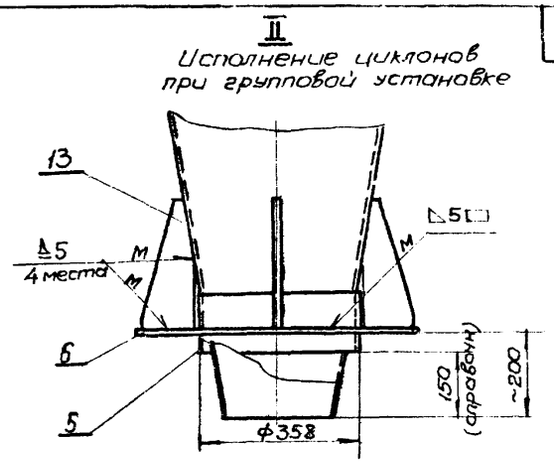


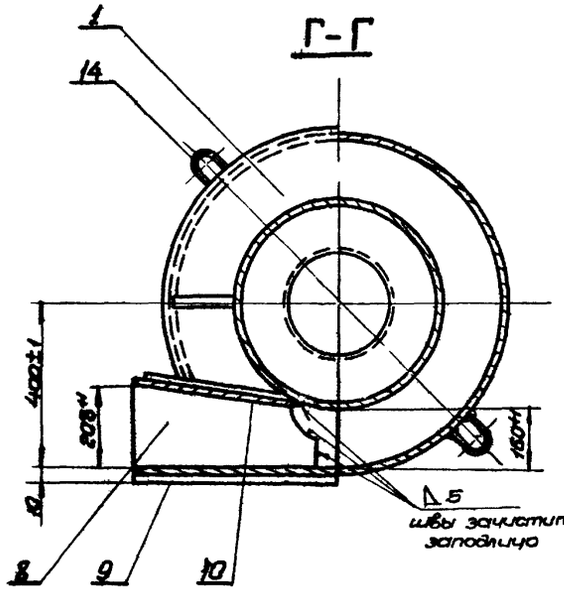


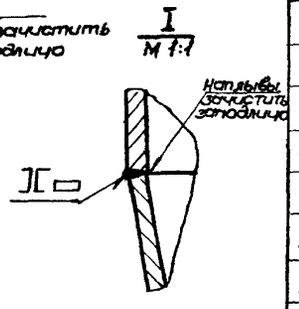


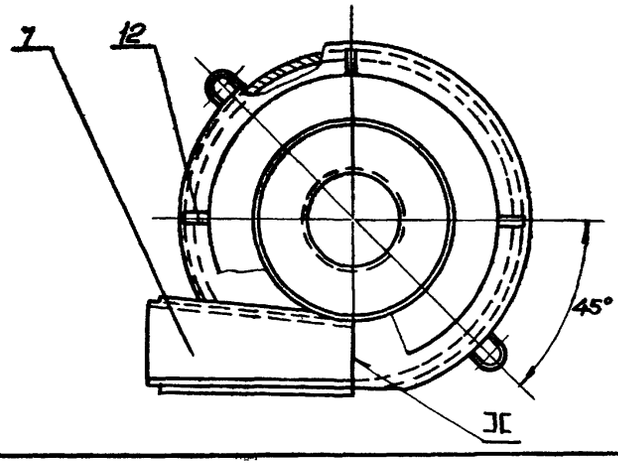


## Примечания.

1. Сварку производить электродом Э-42 ГОСТ 9467-60 по контуру прилегания деталей. Катет шва равен 5мм, кроме мест, указанных особо.
2. Несоосность дет. поз. 3 и поз. 4 относительно дет. поз. 2 не более 3,5 мм.
3. Деталь поз. 5 приварить к детали поз. 4 в случае групповой установки циклонов, как показано в узле II

Общий вес ~391

| Поз | обозначение | наименование | кол | материал | 1 шт | Общ. | Примеч |
|---|---|---|---|---|---|---|---|
| 14 | ЦН-11 630П-14 | Ушко | 2 | Ст 3 | 0,6 | 1,2 | Лист 19 |
| 13 | ЦН-11 630П-13 | Ребро нижнее | 4 | Ст 3 | 0,97 | 3,88 | Лист 19 |
| 12 | ЦН-11-800П-12 | Ребро верхнее | 3 | Ст 3 | 0,76 | 2,28 | Лист 25 |
| 11 | ЦН-11 800П-11 | Кольцо опорное | 1 | Ст 3 | 1,82 | 1,82 | Лист 24 |
| 10 | ЦН-11 800П-10 | Лист задний | 1 | Ст 3 | 6,1 | 6,1 | Лист 24 |
| 9 | ЦН-11-800П-09 | Лист передний | 1 | Ст 3 | 7,4 | 7,4 | Лист 24 |
| 8 | ЦН-11 800П-08 | Лист нижний | 1 | Ст 3 | 3,47 | 3,47 | Лист 24 |
| 7 | ЦН-11 800П-07 | Лист верхний | 1 | Ст 3 | 3,1 | 3,7 | Лист 23 |
| 6 | ЦН-11 800П-06 | Фланец опорный | 1 | Ст 3 | см табл лист 23 | см табл. лист 23 | Лист 23 |
| 5 | ЦН-11-800П-05 | Стакан (см. примеч. поз. 3) | 1 | Ст 3 | 5,65 | 5,65 | Лист 23 |
| 4 | ЦН-11 800П-04 | Конус | 1 | Ст 3 | 105,0 | 105,0 | Лист 23 |
| 3 | ЦН-11 800П-03 | Труба выхлопная | 1 | Ст 3 | 81,0 | 81,0 | Лист 22 |
| 2 | ЦН-11 800Л-02 | Цилиндр | 1 | Ст 3 | 145,0 | 145,0 | Лист 25 |
| 1 | ЦН 11 800Л-01 | Крышка винтовая | 1 | Ст 3 | 13,7 | 13,7 | Лист 25 |

Спецификация

| | | | |
|---|---|---|---|
| ТД | Циклоны НИИОГАЗ ЦН-11 диаметрами 400, 500, 630, 800мм. | Серия 4.904-46 | |
| М 1:10 1969 | Циклон левый. ЦН-11-800П. Общий вид | Выпуск II | Лист 26 |

Институт Проектпромвентиляция г. Москва

Зам. директора Журавлев; Гл. констр. Каган; Нач. отдела Бейзерман; Гл. инж. пр. Зейликман; Рук. группы Гольцова; Контролер Гольцова; Конструкт. Власова; Согласовано / нач. сектора типов. проект. Копрыкина

▽1 остальное

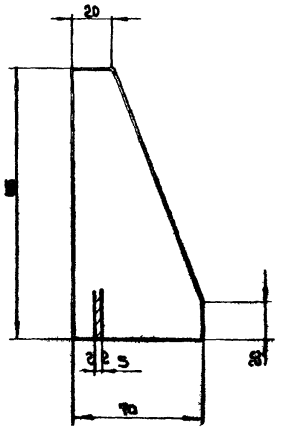


| | | | | | | |
|---|---|---|---|---|---|---|
| | 1Л-02 | Ребро | Ст.3 ГОСТ 500-58 | Лист 5 ГОСТ 5681-57 | 0,22 | 27 |
| М1:2 | Обозначение | Наименование | Материал | Сортамент | Вес | Лист |

▽1 остальное

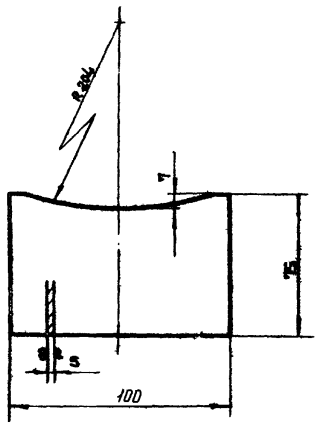


| | | | | | | |
|---|---|---|---|---|---|---|
| | 1Л-01 | Плита | Ст.3 ГОСТ 500-58 | Лист 5 ГОСТ 5681-58 | 0,29 | 27 |
| М1:2 | Обозначение | Наименование | Материал | Сортамент | Вес | Лист |

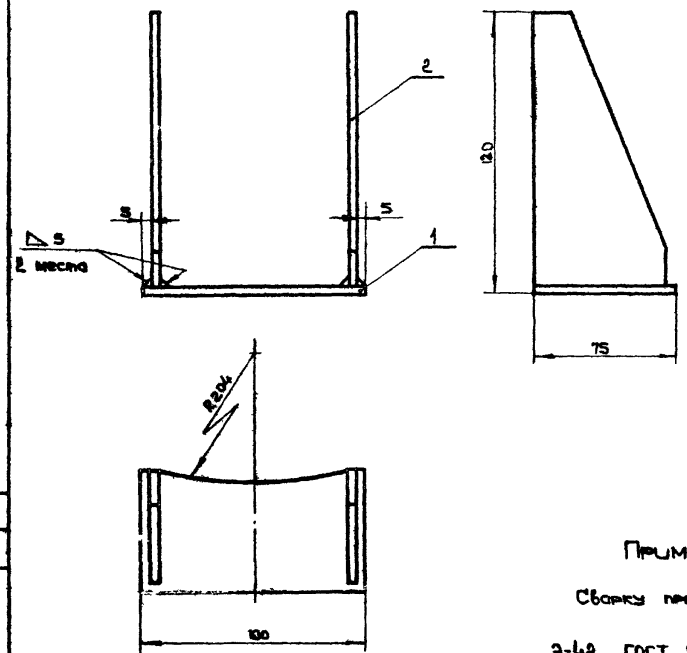


Примечание.

Сварку производить электродом Э-42, ГОСТ 9467-60.

Общий вес ~0,74

| Поз. | Обозначение | Наименование | Кол. | Материал | Лист. Вес | Общ. Вес | Примеч. |
|---|---|---|---|---|---|---|---|
| 2 | 1Л-02 | Ребро | 2 | Ст.3 | 0,22 | 0,44 | Лист 27 |
| 1 | 1Л-01 | Плита | 1 | Ст.3 | 0,29 | 0,29 | Лист 27 |

Спецификация

| | | | |
|---|---|---|---|
| ТД | Циклоны НИИОГАЗ ЦН-11 диаметрами 400; 500; 650; 800 мм. | Серия 4.904-46 | |
| 1969 | Лапа. 1Л. Узел. Детали. | Выпуск I | Лист 27 |

М1:2

Институт Проектпромвентиляция г. Москва

| | |
|---|---|
| Нач. отдела | Бейзерман |
| Гл. инж. проекта | Зейликман |
| Рук. группы | Гольцова |
| Контролер | Гольцова |
| Конструктор | Яковлева |

▽1 остальное

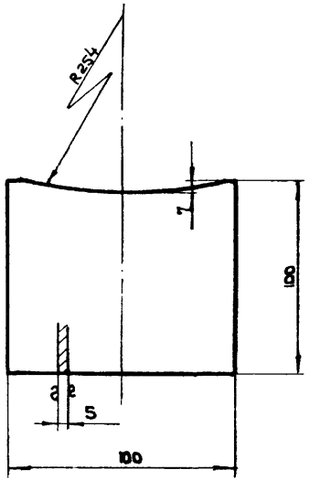


| 2Л-01 | Плита | Ст.3 ГОСТ 500-58 | Лист 5 ГОСТ 5681-57 | 0,39 | 28 |
|---|---|---|---|---|---|
| Обозначение | Наименование | Материал | Сортамент | Вес | Лист |

М 1:2

▽1 остальное

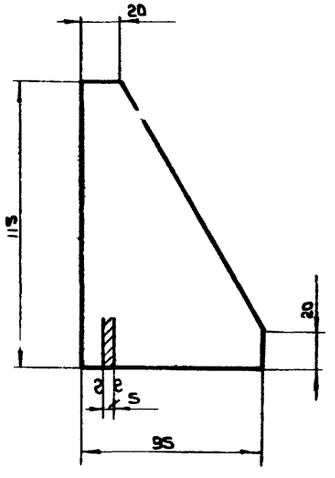


| 2Л-02 | Ребро | Ст.3 ГОСТ 500-58 | Лист 5 ГОСТ 5681-57 | 0,31 | 28 |
|---|---|---|---|---|---|
| Обозначение | Наименование | Материал | Сортамент | Вес | Лист |

М 1:2

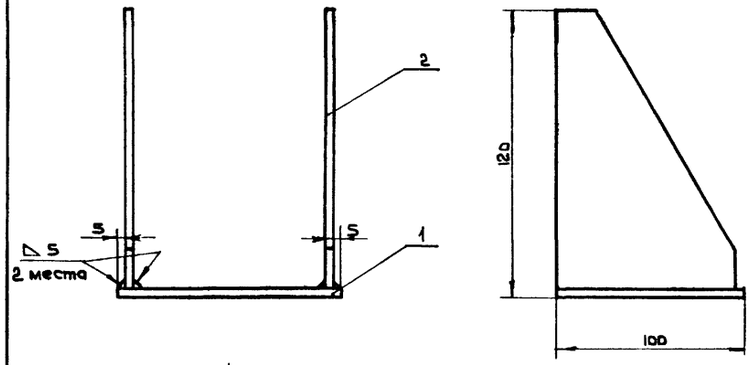


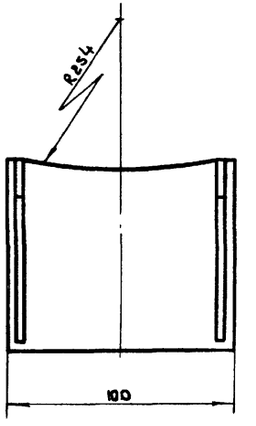


Примечание.

Сварку производить электродом Э-42, ГОСТ 9467-60.

Общий вес ~1,02

| Поз. | Обозначение | Наименование | Кол. | Материал | Вес лит. | Вес общ. | Примеч. |
|---|---|---|---|---|---|---|---|
| 2 | 2Л-02 | Ребро | 2 | Ст.3 | 0,31 | 0,62 | Лист 28 |
| 1 | 2Л-01 | Плита | 1 | Ст.3 | 0,39 | 0,39 | Лист 28 |

Спецификация

| | | | |
|---|---|---|---|
| Т.Д | Циклоны НИИОГАЗ ЦН-11 диаметрами 400; 500; 630; 800 мм. | серия 4.904-46 | |
| 1969 | Лапа 2Л. Узел. Детали. | Выпуск II | Лист 28 |

М 1:2

Институт Проектпромвентиляция г. Москва

| | |
|---|---|
| Нач. отдела | Бейзерман |
| Гл. инж. проекта | Зейликман |
| Рук. группы | Гольцова |
| Контролер | Гольцова |
| Конструкт. | Яковлева |

▽1 остальное

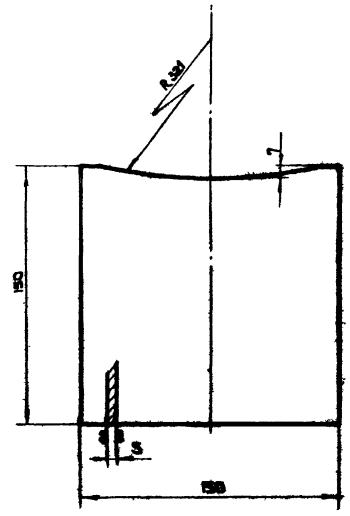


| | | | | | | |
|---|---|---|---|---|---|---|
| | 3А-01 | Плита | Ст.3 ГОСТ 380-38 | Лист 5 ГОСТ 5681-57 | 0,85 | 29 |
| М1:2 | Обозначение | Наименование | Материал | Сортамент | Вес | Лист |

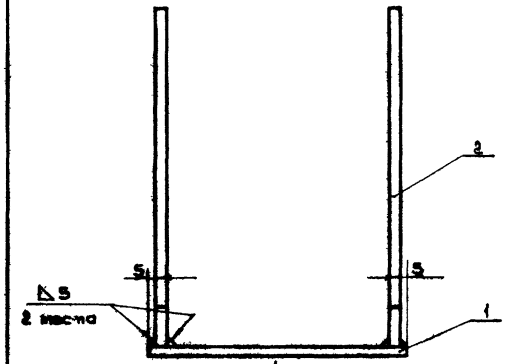


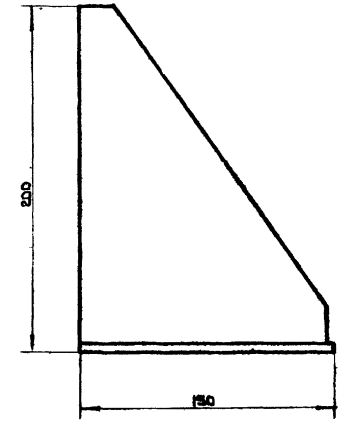


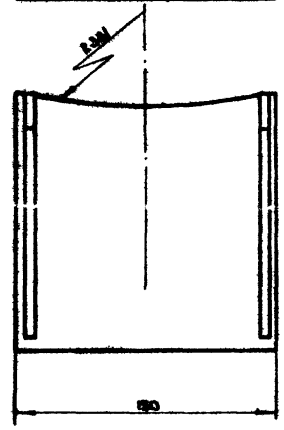


Примечание.

Сварку производить электродом Э-42, ГОСТ 9467-60.

▽1 остальное

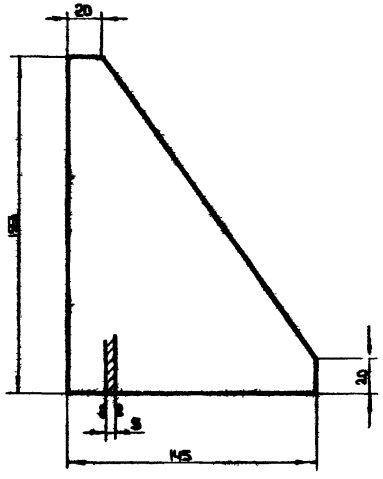


| | | | | | | |
|---|---|---|---|---|---|---|
| | 3А-02. | Ребро | Ст.3 ГОСТ 380-38 | Лист 5 ГОСТ 5681-57 | 0,68 | 29 |
| М1:2 | Обозначение | Наименование | Материал | Сортамент | Вес | Лист |

Общий вес 2,22

| Поз. | Обозначен. | Наименование | Кол. | Материал | Вес кг. | Вес общ. | Примеч. |
|---|---|---|---|---|---|---|---|
| 2 | 3А-02. | Ребро | 2 | Ст.3 | 0,68 | 1,36 | Лист 29 |
| 1 | 3А-01 | Плита | 1 | Ст.3 | 0,85 | 0,85 | Лист 29 |

Спецификация

| | | | | |
|---|---|---|---|---|
| ТД | Циклоны НИИОГАЗ ЦН-11 диаметрами 400; 500; 630, 800 мм. | | Серия 4.904-46 | |
| 1969 | Лапа 3А. Узел. Детали. | | Выпуск I | Лист 29 |

М1:2

Инструмэнтэнергомонтаж г. Москва

| | | |
|---|---|---|
| Нач. отдела | Бабаянц | |
| Гл. инженер | Белкин | |
| Рук. группы | Гольцова | |
| Конструктор | Гольцова | |
| Конструктор | Яковлева | |

▽ 1 остальное

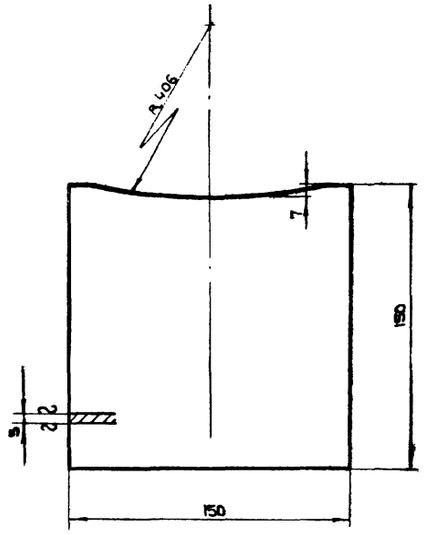


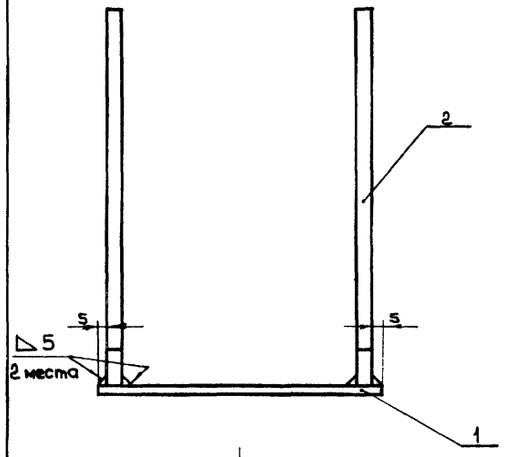


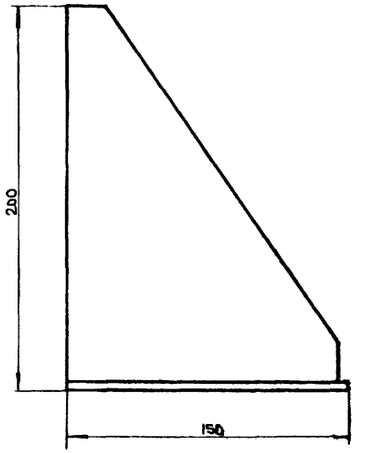


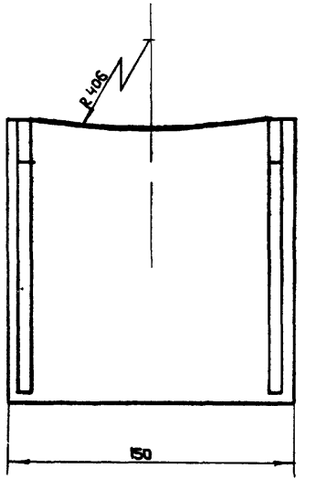


| | | | | | | |
|---|---|---|---|---|---|---|
| | 4Л-01 | Плита | Ст.3 ГОСТ 500-58 | Лист 5 ГОСТ 5681-57 | 0,85 | 30 |
| М 1:2 | Обозначение | Наименование | Материал | Сортамент | Вес | Лист |

## Примечание.

Сварку производить электродом Э-42, ГОСТ 9467-60.

Общий вес 2,22

| Поз. | Обозначение | Наименование | Кол. | Материал | Вес 1шт. | Вес общ. | Примеч. |
|---|---|---|---|---|---|---|---|
| 2 | 3Л-02 | Ребро | 2 | Ст.3 | 0,68 | 1,36 | Лист 29 |
| 1 | 4Л-01 | Плита | 1 | Ст.3 | 0,85 | 0,85 | Лист 30 |

Спецификация

| | | | |
|---|---|---|---|
| ТД | Циклоны НИИОГАЗ ЦН-11 диаметрами 400; 500; 630; 800 мм. | Серия 4.904-46 | |
| 1969 | Лапа 4Л. Узел. Детали. | Выпуск II | Лист 30 |

М 1:2

Институт Гипростроммвентиляция г. Москва

| | | | |
|---|---|---|---|
| Гл. инж. проекта | Бейзерман | | |
| Рук. группы | Зейликман | | |
| Контролер | Гольцова | | |
| Конструктор | Гольцова | | |

gost.e-ecolog.ru