ТИПОВОЙ ПРОЕКТ
815-67.90

ЖИЖЕСБОРНИКИ ЕМКОСТЬЮ 15,25,35,50,75,100 м³ ДЛЯ РАЙОНОВ С ВЫСОКИМ УРОВНЕМ ГРУНТОВЫХ ВОД

Альбом О

ПЗ1	Пояснительная записка	стр 3...6
АС1	Архитектурно-строительные решения	стр 7...16

24534 01
ЦЕНА

gost.e-ecolog.ru

ТИПОВОЙ ПРОЕКТ
815-67.90

ЖИЖЕСБОРНИКИ ЕМКОСТЬЮ 15,25,35,50,75,100 м³ ДЛЯ РАЙОНОВ С ВЫСОКИМ УРОВНЕМ ГРУНТОВЫХ ВОД

Альбом О

Перечень альбомов для емкости м³		15	25	35	50	75	100	Поставщик
Альбом 0	ПЗ1 Пояснительная записка АС1 Архитектурно-строительные решения							ЦИТП
Альбом 1	ПЗ Пояснительная записка АС Архитектурно-строительные решения	т. п. 815-42.86	т. п. 815-43.86	т. п. 815-44.86	т. п. 815-45.86	т. п. 815-46.86	т. п. 815-47.86	Киевский филиал ЦИТП
Альбом 2	КЖИ Строительные изделия	т. п. 815-47.86	т. п. 815-47.86	т. п 815-47.86	т. п. 815-47.86	т. п. 815-47.86	т. п. 815-47.86	Киевский филиал ЦИТП
Альбом 3	С Сметы ВМ Ведомость потребности в материалах	часть 1	часть 2	часть 3	часть 4	часть 5	часть 6	ЦИТП

Разработан
Гипронисельхозом
Гл. инж. института В. А. Чернояров
Гл. инж. проекта Н.И. Овчинникова

Утвержден Главагропромнаучпроектом
Сводное заключение от 03.08.1990 г
№ 073-3/66.
Введен в действие Гипронисельхозом
Приказ от 07.08.1990 г № 149-п

Альбом 0

СОДЕРЖАНИЕ АЛЬБОМА

Лист	Наименование	стр.	Примечание
	Содержание альбома	2	
ПЗ1-1,2	Пояснительная записка	3,4	
ПЗ1-3,4	Технико-экономические показатели	5,6	
	Основной комплект рабочих чертежей марки АС1		
АС1-1	Общие данные (начало)	7	
2	Общие данные (продолжение)	8	
3	Общие данные (окончание)	9	
4	Разрез 1-1	10	
5	Узлы 1...3	11	
6	Днище Дм. Сборочный чертеж	12	Жижесборник емк. 100 м³
7	Днище Дм. Схема армирования	13	—"—
8	Днище Дм. Сопряжение пакетов в углах	14	—"—
9	Днище Дм. Приямок ПЯм	15	—"—
10	Панель стеновая ПС1	16	

Альбом 0

Общая часть

Типовой проект „Жижесборники емкостью 15, 25, 35, 50, 75, 100 м³ для районов с высоким уровнем грунтовых вод" разработан в соответствии с заданием на разработку типового проекта, утвержденного Главным научно-проектным управлением по строительству Госкомиссии Совмина СССР по продовольствию и закупкам 15 ноября 1989 г. и на основании плана типового проектирования на 1990 год (ТФ. 6. 1. 50).

Разработка типового проекта выполнена с целью возможности полного (без остатка) забора жижи из емкости самовсасывающими мобильными средствами. Для этой цели сокращена высота емкости с увеличением ее площади застройки, а также в связи с отсутствием проекта жижесборников для районов с высоким уровнем грунтовых вод.

Область применения проекта

1. Расчетная зимняя температура наружного воздуха минус 20°, 30°С (основное решение) и 40°С.
2. Скоростной напор ветра для I географического района 0,23 кПа (23 кгс/м²).
3. Вес снегового покрова для III географического района 1,0 кПа (100 кгс/м²).
4. Рельеф территории – спокойный, грунтовые воды в уровне низа перекрытия жижесборника, грунты непучинистые, непросадочные со следующими нормативными характеристиками:

нормативный угол внутреннего трения $У^н$ = 0,49 рад или 28°;
нормативное удельное сцепление $С^н$ = 2 кПа (0,02 кгс/см²);
модуль деформации нескальных грунтов Е = 14,7 мПа (150 кгс/см²);
плотность грунта γ = 1,8 т/м³;
коэффициент безопасности по грунту Кг = 1.

Проект разработан без учета сейсмических воздействий.

Технология производства

Жижесборник предназначен для сбора и кратковременного хранения жижи и навозных стоков влажностью более 98% от животноводческих помещений.

Выгрузка и периодическое перемешивание навозных стоков предусматривается машинами для внесения жидких органических удобрений типа МЖТ грузоподъемностью от 4 до 16 т или РЖУ-3,6. Во избежании образования осадка и корки перемешивание следует производить не реже одного раза в 6 дней и обязательно перед забором жижи.

При эксплуатации заезд транспорта на покрытие жижесборника не допускается. Временная нагрузка (1 тс/м²) 9,8 кПа учитывает возможность установки на поверхности земли трактора Т-150К паралельно стене на расстоянии от нее до края колеса 0,5 м.

При привязке жижесборника емкость его должна быть расчитана на шестисуточное каратинирование и 3-х – 4 суточное обеззараживание с помощью химических реагентов.

Архитектурно-строительное решение

Жижесборник представляет собой заглубленную в землю ж. бетонную емкость в плане прямоугольной формы с колодцами для забора жижи и вентиляционными колонками с дефлекторами для проветривания емкости. Монолитное ж. бетонное днище, сборные ж. бетонные панели стеновые и плиты перекрытия предусмотрены из бетона повышенной плотности класса В25 по водонепроницаемости W6. Днище на сульфатостойком цементе по ГОСТ 22266-76, панели стеновые и плиты перекрытия на портландцементе или шлакопортланцементе по ГОСТ 10178-76.

В качестве крупного заполнителя применять фракционный щебень изверженных невыветрившихся пород (количество отмучиваемых частиц не более 0,5% по массе), в качестве мелкого заполнителя чистый песок с модулем крупности 2-2,5. В бетон армированных конструкций добавлять ингибиторы коррозии стали НН-ТБН (1,8+0,1% от массы цемента).

ГИП	Овчинникова		815 – 67.90 – П31	
Гл. спец.	Лурье		Пояснительная записка	Стадия: Р; Лист: 1; Листов:
Гл. конст.	Олешко			ГИПРОНИСЕЛЬХОЗ
Гл. спец.	Тренин			

Инв. № подл. | Подпись и дата | Взам. инв. N

Коп. Лу- 24534-01 4 Формат А3

Альбом 0

При привязке проекта необходимо учитывать возможность подъезда транспортных средств к жижесборнику, обеспечение обдува ветром вытяжных шахт и необходимость согласования места расположения жижесборника с органами санитарно-эпидемических служб. Жижесборники по взрывной опасности относятся к производству категории - Е.

Основные положения по производству строительно-монтажных работ разработаны в соответствии с „Инструкцией по типовому проектированию" (СН 227-82) с использованием действующих нормативных документов."

Основные объемы земляных работ рекомендуется выполнять в летнее время и в соответствии со СНиП 3.02.01-87.

При производстве земляных работ котлован должен быть защищен от попадания поверхностных вод с прилегающих территорий.

Сооружение жижесборника рекомендуется выполнять в следующей технологической последовательности:

отрывка котлована экскаватором, оборудованным обратной лопатой, с емкостью ковша 0,5 м³;

устройство бетонной подготовки; устройство монолитного железобетонного днища; монтаж сборных железобетонных панелей стеновых с последовательным замоналичиванием стыков бетоном; монтаж сборных железобетонных плит покрытия, смотровых колодцев и вентиляционных колонок; гидроизоляция стен и плит покрытия; обратная засыпка грунтом плит покрытия; уплотнение грунта пневматическими трамбовками.

Основным критерием при выборе монтажного крана является соответствие его технических параметров (грузоподъемности, вылета стрелы, высоты подъема крюка) весовым характеристикам монтируемых конструкций.

Монтаж сборных железобетонных панелей и плит покрытия выполнять с помощью автокрана типа МКА-16 грузоподъемностью 16 тонн со стрелой длиною 15 м при движении его по периметру котлована. Уплотнение бетона днища выполнять с помощью площадочного вибратора.

Производство строительно-монтажных работ, включая работы в зимних условиях, должно осуществляться в строгом соответствии с требованиями соответствующих глав третьей части СНиП с соблюдением правил техники безопасности.

Испытание жижесборника на прочность и непроницаемость производится путем заполнения его водой до засыпки котлована при положительной температуре наружного воздуха. Пригодность жижесборника для эксплуатации определяется величиной потерь воды согласно СНиП 3.05.03-85.

Мероприятия по технике безопасности.

В целях соблюдения техники безопасности необходимо руководствоваться:

- правилами по технике безопасности в животноводстве, утвержденными МСХ СССР и Президиумом ЦК профсоюза рабочих и служащих сельского хозяйства и заготовок от 16 мая 1969 г.;
- инструкцией по технике безопасности на животноводческих фермах и комплексах по выращиванию и откорму крупного рогатого скота, утвержденный МСХ СССР от 25 мая 1977 г.;
- правилами по технике безопасности и противопожарной охране, изложенных в инструкциях по эксплуатации оборудования заводов-изготовителей;
- инструкцией по приемке, наладке и эксплуатации сооружений обработки навоза, утвержденной МСХ СССР 12 ноября 1985 г.;
- ГОСТом 12.3.006-75. Общие требования безопасности;
- СНиП III-4-80 - Техника безопасности в строительстве.

При проведении ремонтных работ необходимо освободить жижесборник, тщательно промыть и проветрить его, произвести проверку на отсутствие отравляющих и взрывоопасных газов.

Указания по привязке проекта

1. При привязке проекта жижесборников для районов с высоким уровнем грунтовых вод заказывается настоящий проект и конструктивная часть жижесборника по одному из т.п. 815-42.86...815-47.86 с выполнением проверочного расчета стеновых панелей для конкретных гидрогеологических условий.
2. Общая пояснительная записка т.п. жижесборников 815-42.86...815-47.86 аннулируется
3. Мероприятия по внутренней антикоррозионной защите необходимо смотреть т.пр. жижесборников 815-42.86...815-47.86, по наружной — в данном проекте.
4. Указания по производству работ необходимо смотреть т.п. жижесборников 815-42.86...815-47.86 и данный проект.
5. Основные расчетные положения и расчетные схемы даны в т.п. жижесборников 815-42.86...815-47.86 и в данном проекте.

Инв. № подл. | Подпись и дата | Взам. инв. №

Коп. МЗ - 24534-01 5 Формат А3

Технико — экономические показатели

Альбом II

N п/п	Наименование	Единица измерения	Количество											
			15 м³		25 м³		35 м³		50 м³		75 м³		100 м³	
			По проекту	По аналогу —	По проекту	По аналогу т.п. 815-26	По проекту	По аналогу т.п. 815-26	По проекту	По аналогу т.п. 815-26	По проекту	По аналогу т.п. 815-26	По проекту	По аналогу т.пр. 815-26
1	Мощность	т	15		25		35		50		75		100	
2	Расчетный показатель		одна тонна хранимой жижи											
3	Строительный объем	м³	30,07	—	44,37	48,38	58,08	63,96	91,98	94,17	116,84	131,88	177,78	177,16
4	Площадь застройки	м²	10,37	—	15,30	11,80	20,03	15,60	29,67	21,90	37,69	30,60	57,35	41,20
5	Общая сметная стоимость	тыс. руб.	2,71	—	3,34	3,64	3,79	4,17	4,71	4,82	5,67	6,40	7,60	7,57
6	То же на расчетный показатель	руб.	180,73	—	133,44	145,60	108,31	119,14	94,14	96,44	75,60	85,33	75,96	75,20
7	Стоимость строительно-монтажных работ	тыс. руб.	2,71	—	3,34	3,64	3,79	4,17	4,71	4,82	5,67	6,40	7,60	7,57
8	Стоимость строительно-монтажных работ на 1м² площади застройки	руб.	261,3	—	218,0	308,47	189,2	267,31	158,74	220,09	150,44	209,15	132,52	183,74
9	Трудозатраты построечные	чел. час	578	—	656	531	728	778	940	951	1057	1129	1317	1383
10	Расход основных строительных материалов: — цемента, приведенного к марке 400	т	4,165	—	5,266	5,44	5,877	7,81	7,850	10,14	9,137	13,51	11,902	16,01
	То же на расчетный показатель	т	0,278	—	0,210	0,218	0,168	0,223	0,157	0,203	0,122	0,180	0,119	0,160
	Сталь, приведенная к классу — AI и Ст-3	т	1,545	—	1,817	2,537	2,220	3,238	2,893	4,047	2,876	5,777	3,307	7,044
	То же на расчетный показатель	т	0,103	—	0,073	0,101	0,063	0,093	0,058	0,081	0,038	0,077	0,033	0,070
	— Бетон и железобетон	м³	11,67	—	14,65	17,25	20,57	21,00	22,30	29,00	27,03	36,75	35,63	41,00
	В том числе: — монолитный	м³	5,0	—	6,1	8,25	8,0	9,45	9,8	13,00	12,5	17,25	17,0	21,00
	— сборный	м³	6,67	—	8,55	9,00	12,57	11,55	12,50	16,00	14,53	19,50	18,63	20,00
	То же на расчетный показатель бетон и железобетон	м³	0,778	—	0,586	0,69	0,588	0,60	0,446	0,58	0,360	0,49	0,356	0,41
	В том числе: — монолитный	м³	0,333	—	0,244	0,33	0,226	0,27	0,196	0,26	0,166	0,23	0,170	0,21

Взам. инв. № | Подпись и дата | Инв. № подл.

Альбом II

N п/п	Наименование	Единица измерения	Количество											
			15 м³		25 м³		35 м³		50 м³		75 м³		100 м³	
			по проекту	по аналогу —	по проекту	по аналогу т.п. 815-26	по проекту	по аналогу т.п. 815-26	по проекту	по аналогу т.п. 815-26	по проекту	по аналогу т.п. 815-26	по проекту	по аналогу т.п. 815-26
	– сборный	м³	0,445	—	0,342	0,36	0,359	0,33	0,250	0,32	0,194	0,26	0,186	0,20
	— лесоматериалов, приведенных к круглому лесу	м³	0,122	—	0,133	0,23	0,153	0,18	0,294	0,14	0,344	0,11	0,438	0,10
	То же на расчетный показатель	м³	0,008	—	0,005	0,009	0,004	0,005	0,006	0,003	0,004	0,001	0,004	0,001
	— кирпич глиняный обыкновенный	Тыс. шт.	1,267	—	1,590	—	1,900	—	2,280	—	2,578	—	3,180	—
	То же на расчетный показатель	Тыс. шт.	0,084	—	0,064	—	0,054	—	0,046	—	0,034	—	0,032	—
11	Эксплуатационные расходы	руб.	220	—	272	295	308	339	382	392	461	519	617	615
12	Приведенные затраты	руб.	491	—	606	659	687	756	853	874	1028	1159	1377	1372

Инв. N подл. | Подпись и дата | Взам. инв. N

Альбом 0

Ведомость рабочих чертежей основного комплекта марки АС1

Лист	Наименование	Примечание
1	Общие данные (начало)	
2	Общие данные (продолжение)	
3	Общие данные (окончание)	
4	Разрез 1–1	
5	Узлы 1...3	
6	Днище Дм. Сборочный чертеж	Жижесборник емкостью 100 м³
7	Днище Дм. Схема армирования	
8	Днище Дм. Сопряжение пакетов в углах	
9	Днище Дм. Приямок ПЯм	
10	Панель стеновая ПС1	

Ведомость спецификации

Лист	Наименование	Примечание
6	Спецификация элементов на днище Дм	
8	Спецификация арматуры сопряжения пакетов в углах	
9	Спецификация элементов приямка	

Ведомость основных комплектов рабочих чертежей

Обозначение	Наименование	Примечание
АС1	Архитектурно-строительные решения	Альбом 0

Типовой проект разработан в соответствии с действующими нормами и правилами и предусматривает мероприятия, обеспечивающие взрывную, взрывопожарную и пожарную безопасность при эксплуатации здания.

Главный инженер проекта Н.И. Овчинникова

Общие указания

1. Общая часть

1.1. Проект разработан для условий с высоким уровнем грунтовых вод.

1.2. По расчетным данным в условиях эксплуатации жижесборников при наличии высокого уровня грунтовых вод все конструктивные элементы жижесборников т.п. 815-42.86...815-47.86 отвечают требованиям действующих СНиПов и рассчитаны на действующие нагрузки, приведенные в таблице на листе 2.

Взам. инв. N | Подпись и дата | Инв. N подл.

Инв. N

ГИП	Овчинникова	
Нач. отд.	Гомзяков	
Н. контр.	Скворцова	
Гл. конст.	Олешко	
Гл. спец.	Янковский	
Зав. гр.	Левинская	
Инж. II к.	Никуличева	

Привязан:

815 – 67.90 – АС1

Жижесборники емкостью 15,25,35,50,75 100 м³ для районов с высоким уровнем грунтовых вод

Жижесборники емкостью 15... 100 м³	Стадия	Лист	Листов
	Р	1	10
Общие данные (начало)	ГИПРОНИСЕЛЬХОЗ		

Копир. МЗ- 24534-01 8 Формат А3

Альбом 0

2. Основные расчетные положения

2.1. Днище жижесборника рассчитано на изгиб из своей плоскости, как плита на упругом основании, приближенным способом на действие реактивных усилий от заделки панелей, давления грунтовых вод и нагрузки от жидкости.

2.2. Заезд транспорта на перекрытие жижесборника проектом не предусмотрен.

2.3. Все несущие конструкции резервуаров проверены по объемлющим эпюрам усилий по первому и второму расчетным случаям с учетом возможных сочетаний нагрузок см. таблицу на листе 3. Расчетная схема 1 приведена на листе АС-3 т.п. 815-42.86...815-47.86. Расчетная схема дана взамен расчетной схемы 2 т.п. 815-42.86...815-47.86.

2.4. Дополнительные вертикальные нагрузки от грунта на обрезах фундаментной плиты, удерживающие жижесборник от всплытия на схеме условно не указаны.

2.5. При расчете жижесборника на всплытие учтены, кроме массы сооружения, следующие нагрузки: вес грунта над перекрытием жижесборника и вес грунта на обрезах фундаментной плиты.

Стадия	Наименование нагрузок	Обозначение	Нормат. нагр.	Коэф. перегр.	Расчетн. нагр.	Примечание
Эксплуатация	Давление грунта на стенки емкости с учетом нагрузки от транспорта кН/м (кгс/м)	g_1	9,41 (960)	1,1	10,39 (1060)	
		g_2	19,50 (1990)	1,2	23,40 (2390)	
	Давление грунтовой воды на стенку емкости кН (кгс/м)	g_3	15,78 (1610)	1,1	17,37 (1771)	
	Снеговая нагрузка кПа (кгс/м²)	q_1	0,98 (100)	1,4	1,37 (140)	
	Масса перекрытия жижесборника с учетом грунтовой насыпи* кПа (кгс/м²)	q_2	18,03 (1840)	1,1	19,84 (2030)	
	Давление грунтовой воды на днище емкости кПа (кгс/м²)	q_3	19,02 (1940)	1,1	20,92 (2134)	

*Вертикальная нагрузка на плиту перекрытия принята от веса насыпи высотой 900 мм.

Расчетная схема

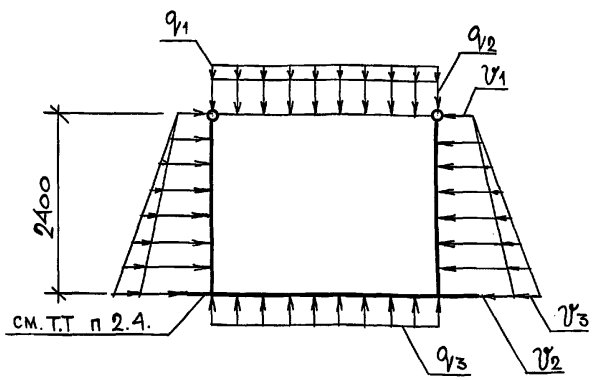

Привязан:

Инв. N

ГИП	Овчинникова	
Нач. отд.	Гомзяков	
Н. контр.	Скворцова	
Гл. конст.	Олешко	
Гл. спец.	Янковский	
Зав. гр.	Левинская	
Инж. II к	Никуличева	

815-67.90-АС1

Жижесборники емкостью 15,25,35,50,75,100 м³ для районов с высоким уровнем грунтовых вод

Жижесборники емкостью 15... 100 м³

Стадия	Лист	Листов
Р	2	

Общие данные (продолжение)

ГИПРОНИСЕЛЬХОЗ

Коп. АС- 24534-01 9 Формат А3

Инв. N подл. | Подпись и дата | Взам. инв. N

Альбом II

3. Основные положения по производству работ

3.1. Во избежание всплытия жижесборника от грунтовых вод, во время строительства выполнить водоотлив.

3.2. Работы по водоотливу прекратить после выполнения испытания жижесборника на водонепроницаемость согласно п.4.2 типовых проектов жижесборников.

Воду из жижесборника откачать после выполнения обратной засыпки пазух котлована см. лист 2 пояснительной записки типовых проектов жижесборников.

3.3. Монтаж конструкций, а также работы по выполнению монолитных железобетонных и бетонных конструкций, в том числе в зимнее время, необходимо вести в соответствии с требованиями СНиП 3.02.01-87 „Земляные сооружения, основания и фундаменты", СНиП 3.03.01-87 „Несущие и ограждающие конструкции", СНиП 3.04.01-87 „Изоляционные и отделочные покрытия", СНиП III-4-80 „Техника безопасности в строительстве".

3.4. Приямные стенки выполнять из кирпича КР100/1650/25 ГОСТ 530-80 на цементном растворе марки 50.

3.5. Защитные стенки для обеспечения эффективного зажима гидроизоляции от бокового давления грунта надо ставить на прокладку из двух слоев толя и с помощью таких же прокладок разрезать эти стенки по вертикали в углах и через каждые 3-4,5 м.

3.6. Защитные ограждения оклеечной гидроизоляции, располагаемые в агрессивной грунтовой воде, необходимо проектировать из стойких в данной среде материалов; под днищем вместо бетонной подготовки необходимо предусматривать укладку утрамбованного и пролитого горячим битумом стойкого в данной среде щебня, а по нему слоя плотного асфальтобетона толщиной 6-8 см.

Взам. инв. N | Подпись и дата | Инв. N подл.

Привязан:	ГИП	Овчинникова
	Нач. отд.	Гомзяков
	Н. контр.	Скворцова
	Гл. конст.	Олешко
	Гл. спец.	Янковский
	Зав. гр.	Левинская
Инв. N	Инж. IIк.	Никуличева

815 - 67.90-АС1

Жижесборники емкостью 15, 25, 35, 50, 75, 100 м³ для районов с высоким уровнем грунтовых вод

Жижесборники емкостью 15... 100 м³

Стадия	Лист	Листов
Р	3	

Общие данные (окончание)

Гипронисельхоз

Коп. Мз - 24534-01 10 Формат А3

Альбом D

Рис.1

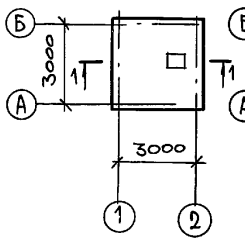

Рис.2

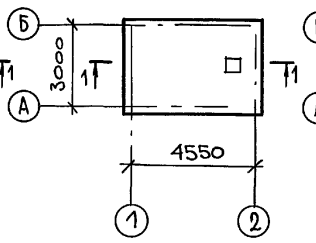

Рис.3

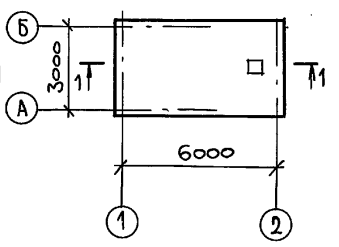

Рис.4

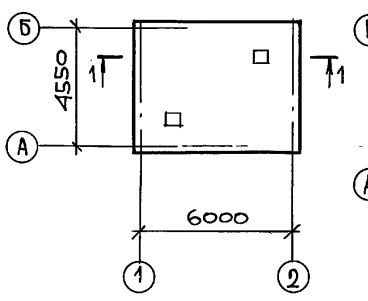

Рис.5

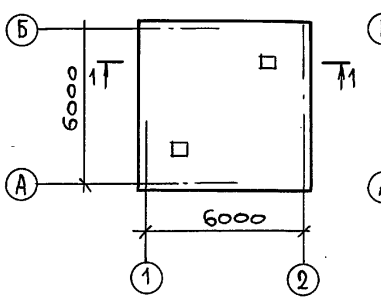

Рис.6

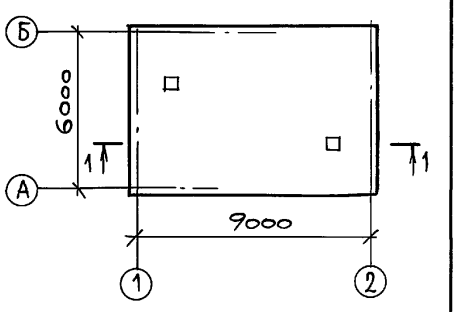

Разрез 1-1

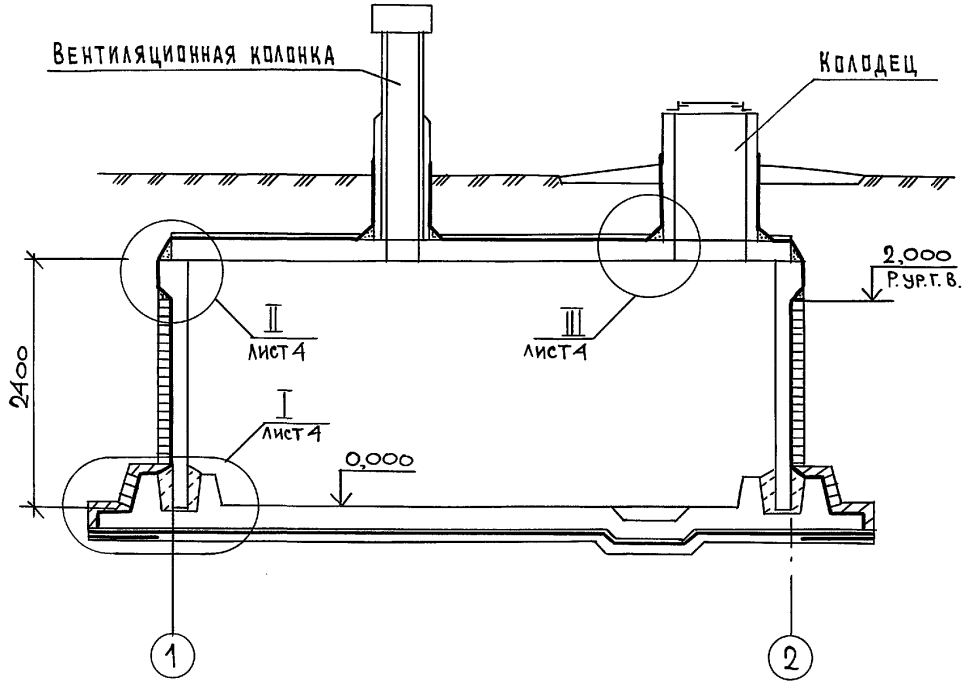

Наименование	Рис.
Жижесборник емкостью 15 м³	1
25 м³	2
35 м³	3
50 м³	4
75 м³	5
100 м³	6

Взам. инв. N | Подпись и дата | Инв. N подл.

Привязан:

Инв. N

ГИП	Овчинникова	
Нач. отд.	Гомзяков	
Н. контр.	Скворцова	
Гл. констр.	Олешко	
Гл. спец.	Янковский	
Зав. гр.	Левинская	
Инж. II к.	Никуличева	

815 - 67.90 - АС1

Жижесборники емкостью 15, 25, 35, 50, 75, 100 м³ для районов с высоким уровнем грунтовых вод

Жижесборники емкостью 15... 100 м³

Стадия	Лист	Листов
Р	4	

Разрез 1-1

ГИПРОНИСЕЛЬХОЗ

коп. Лу- 24534-01 11 Формат А3

Альбом II

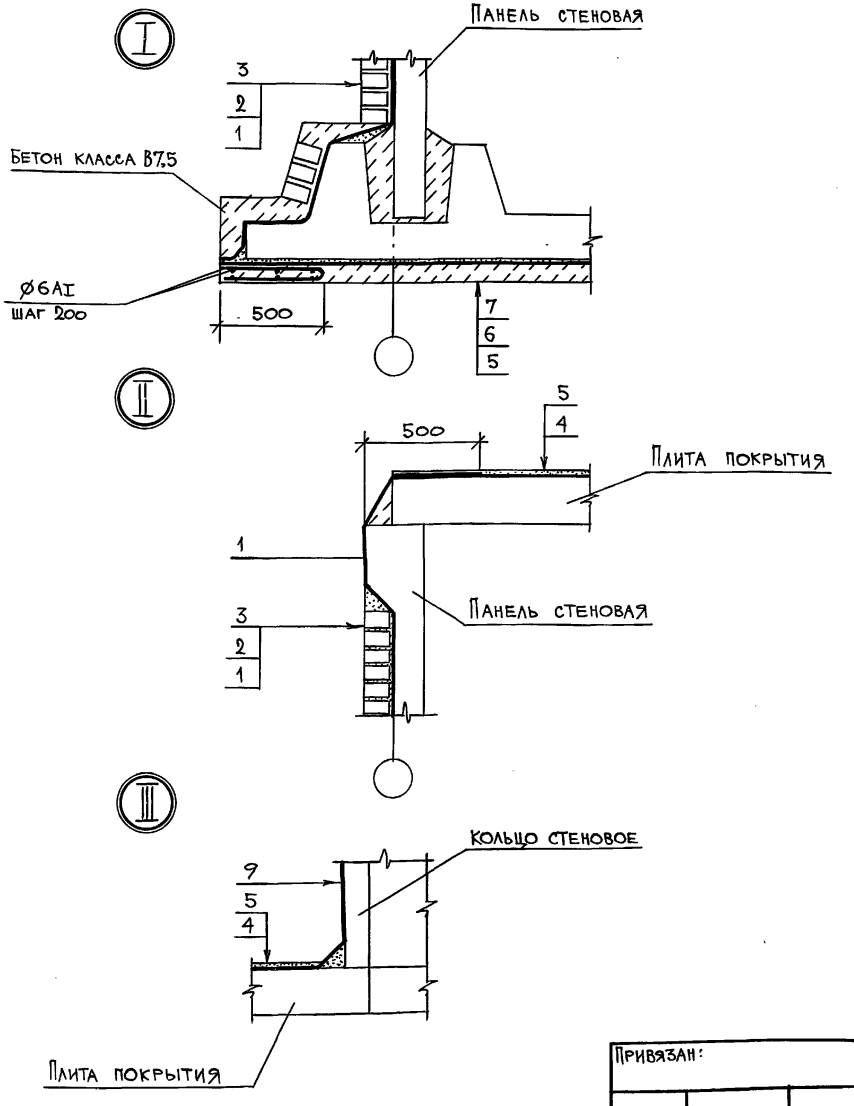

Наименование конструкции	N п.п.	Наименование вида отделки поверхности конструкции, гидроизоляция
Наружные поверхности стен	1	Два слоя гидроизола на битумной мастике
	2	Цементный раствор кладки — 15 мм
	3	Защитная кирпичная стенка — 120 мм
Покрытие	4	Обмазка горячим битумом за два раза по грунтовке
	5	Защитная цементная стяжка — 20 мм
Низ днища	6	Бетонная подготовка класса В 3,5 — 100 мм
	7	Два слоя гидроизола на битумной мастике
	8	Защитная цементная стяжка — 15 мм
Наружные поверхности колодца и т.п.	9	Обмазка горячим битумом за два раза по грунтовке

Антикоррозионную защиту внутренних поверхностей жижесборников см. общие данные в альбоме 1 т.п. 815-42.86... 815-47.86.

ГИП	Овчинникова		
Нач.отд.	Гомзяков		
Н.контр.	Скворцова		
Гл.конст.	Олешко		
Гл.спец.	Янковский		
Зав.гр./	Левинская		
Инж.II к.	Никуличева		

Привязан:

Инв. N

815 - 67.90-АС1

Жижесборники емкостью 15, 25, 35, 50, 75, 100 м³ для районов с высоким уровнем грунтовых вод

Жижесборники емкостью 15... 100 м³	Стадия	Лист	Листов
	Р	5	

Узлы 1...3

ГИПРОНИСЕЛЬХОЗ

Коп. [illegible] 24534-01 12 Формат А3

Инв. N подл. | Подпись и дата | Взам. инв. N

Альбом 0

ДМ

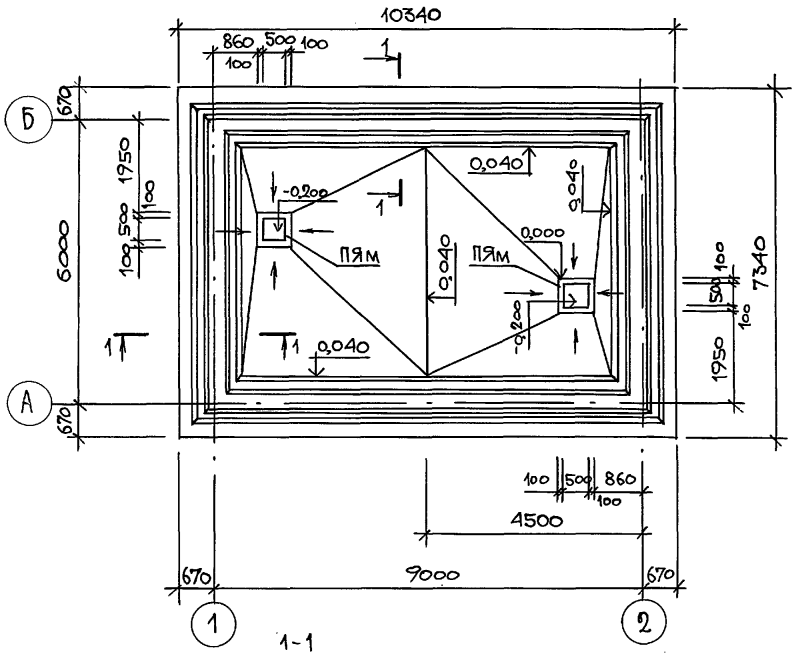

1-1

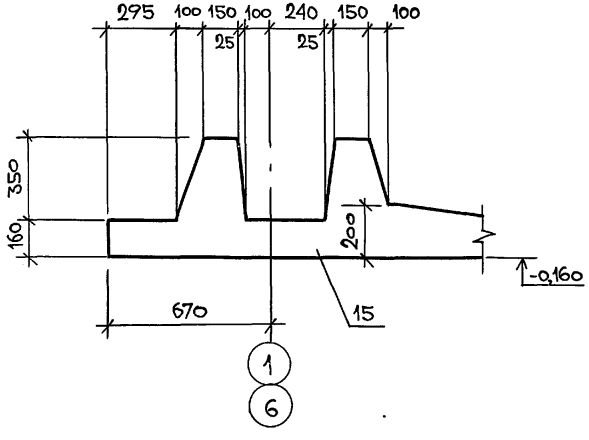

Спецификация элементов на днище ДМ

Марка, поз.	Обозначение	Наименование	Кол.	Масса ед., кг	Примечание
1	Лист 6	2С $\frac{16AIII-200}{16AIII-200}$ 350×730 50 ГОСТ 23279-85	2	412,2	
2	Лист 6	2С $\frac{16AIII-200}{16AIII-200}$ 235×535 75 ГОСТ 23279-85	4	201,7	
3	Лист 6	4С $\frac{8AIII-100}{8AIII-100}$ 360×730 50 ГОСТ 23279-85	3	209,2	
ПК 1	КЖИ ПК1.000	Пакет ПК 1	10		
ПК 5	КЖИ ПК2.000	ПК 5	2		
ПК 6	КЖИ ПК2.000	ПК 6	2		
УН	Лист 6	Сопряжение пакетов			
		Угол наружный УН	4	4,2	
УВ	Лист 6	Сопряжение пакетов			
		Угол внутренний УВ	4	3,0	
4	Лист 6	ф8AI ГОСТ 5781-82* ℓ=960	228	0,38	
ПЯм	Лист 8	Приямок ПЯм	2		
		Материалы			
15		Бетон класса В22,5; W6	17,0		м³

1. Армирование днища см. лист 7.

ГИП	Овчинникова	
Нач. отд.	Гомзяков	
Н. контр.	Скворцова	
Гл. констр.	Олешко	
Гл. спец.	Янковский	
Зав. гр.	Левинская	
Инж. IIк	Никуличева	

Привязан:

Инв. №

815 – 67.90 – АС 1

Жижесборники емкостью 15, 25, 35, 50, 75, 100 м³ для районов с высоким уровнем грунтовых вод

Жижесборник емкостью 100 м³

Стадия	Лист	Листов
Р	6	

Днище ДМ Сборочный чертеж

ГИПРОНИСЕЛЬХОЗ

Коп. Лед- 24534-01 13 Формат А3

Инв. № подл. | Подпись и дата | Взам. инв. №

Альбом 0

Раскладка нижних сеток

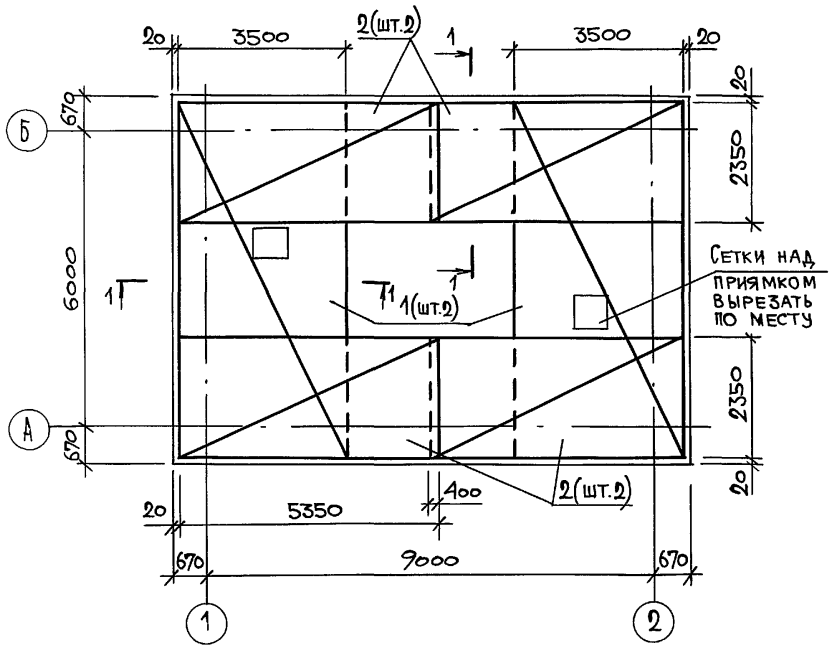

Раскладка верхних сеток и пакетов

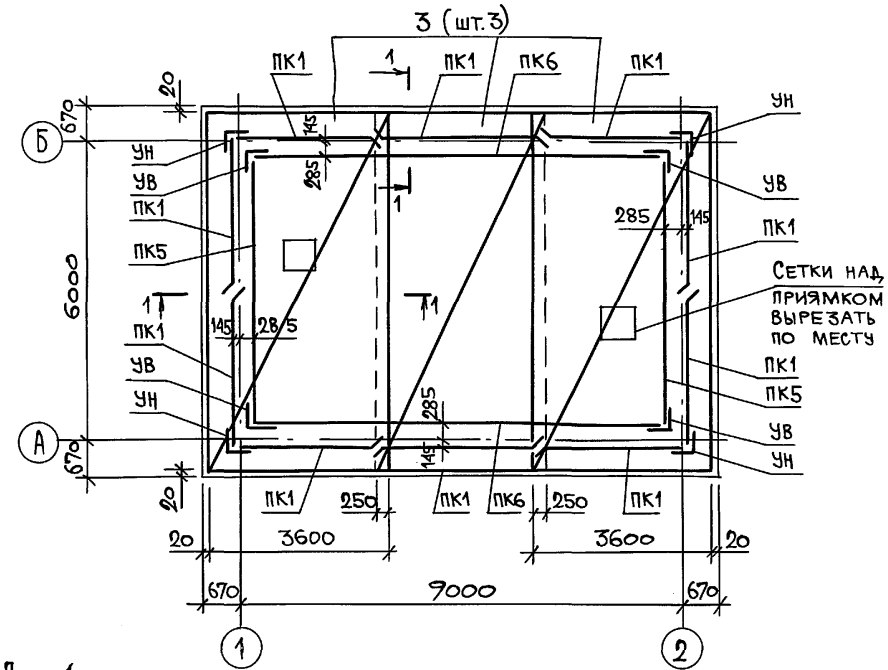

1-1

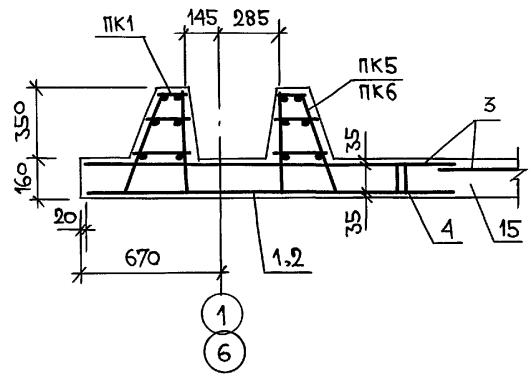

Поз.4

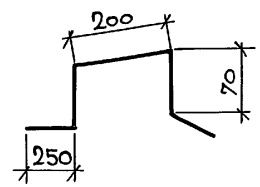

Положение верхних сеток обеспечивается установкой фиксаторов поз.4, количество их должно составить 3 шт. на 1 м².

ГИП	Овчинникова		
Нач.отд.	Гомзяков		
Н.контр.	Скворцова		
Гл.конст	Олешко		
Гл.спец.	Янковский		
Зав.гр.	Левинская		
Инж. II к	Никуличева		

Привязан:

Инв. №

Инв. N подл. | Подпись и дата | Взам. инв. N

815 – 67.90-АС1

Нижесборники емкостью 15, 25, 35, 50, 75, 100 м³ для районов с высоким уровнем грунтовых вод

Нижесборник емкостью 100 м³

Стадия	Лист	Листов
Р	7	

Днище Дм
Схема армирования

ГИПРОНИСЕЛЬХОЗ

Коп. Мд- 24534-01 14 Формат А3

Альбом 0

Сопряжение пакетов в углах

УН (наружном)

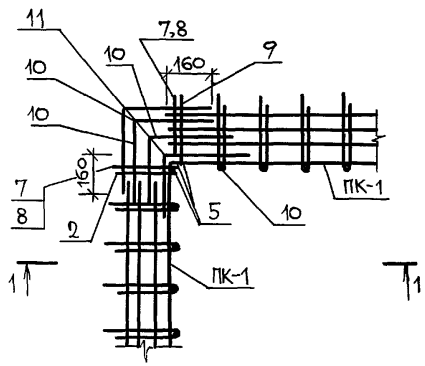

1–1

УВ (внутреннем)

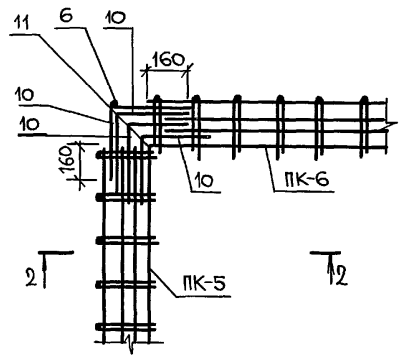

2–2

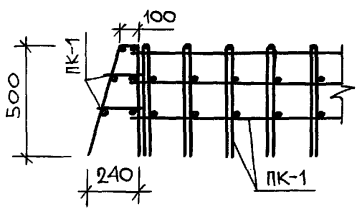

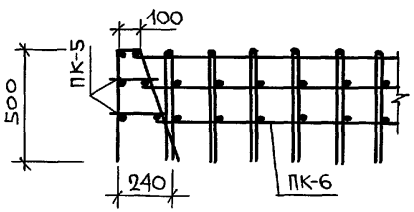

Ведомость деталей

Поз.	Эскиз
9	106° 110 510
10	360 360
11	106° 110 790

Стык пакетов в плане

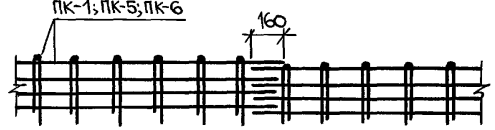

Спецификация арматуры сопряжения пакетов в углах

Формат	Зона	Поз.	Обозначение	Наименование	Кол.	Примечание
				УН		
				Детали		
БЧ		5	-001	⌀12 AIII ГОСТ 5781-82* ℓ=500	3	0,4 кг
БЧ		7*	-002	⌀ 8 AI ГОСТ 5781-82* ℓ=170	2	0,1 кг
БЧ		8	-01	ℓ=210	2	0,1 кг
БЧ		9	-02	ℓ=620	2	0,2 кг
БЧ		10	-03	ℓ=720	6	0,3 кг
БЧ		11	-04	ℓ=900	1	0,4 кг
				УВ		
				Детали		
БЧ		6	-003	⌀16 AIII ГОСТ 5781-82* ℓ=500	1	0,8 кг
БЧ		10	-001 -03	⌀8 AI ГОСТ 5781-82* ℓ=720	6	0,3 кг
БЧ		11	-04	ℓ=900	1	0,4 кг

* поз. 9,10,11 - см. ведомость деталей

Ведомость расхода стали на элемент, кг

Марка элемента	Изделия арматурные									Общий расход
	Арматура класса									
	Вр-1		A-I		A-III				Всего	
	ГОСТ 6727-80*		ГОСТ 5781-82*							
	⌀5	итого	⌀8	итого	⌀8		⌀12	⌀16	итого	
Дм	37,2	37,2	430,1	430,1	629,0		75,8	1740,2	2445,0	2912,3	2912,3

Привязан:

Инв. N

ГИП	Овчинникова	
Нач.отд.	Гомзяков	
Н.контр.	Скворцова	
Гл. конст.	Олешко	
Гл.спец.	Янковский	
Зав. гр.	Левинская	
Инж. IIк.	Никуличева	

815 - 67.90 - АС1

Жижесборники емкостью 15, 25, 35, 50, 75, 100 м³ для районов с высоким уровнем грунтовых вод

Жижесборник емкостью 100 м³

Стадия	Лист	Листов
Р	8	

Днище Дм. Сопряжение пакетов в углах

ГИПРОНИСЕЛЬХОЗ

Коп. Мз- 24534-01 15 Формат А3

Взам. инв. N | Подпись и дата | Инв. N подл.

Альбом II

План приямка

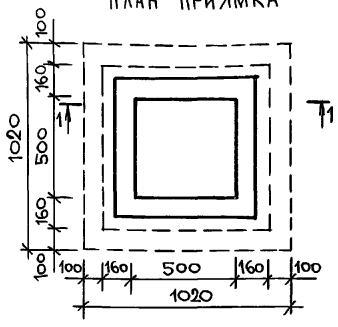

1-1

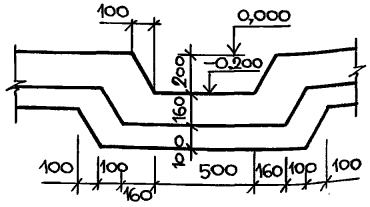

2-2

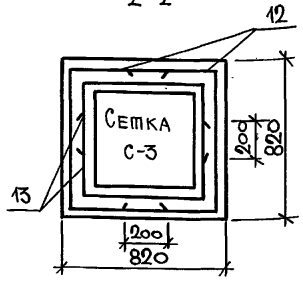

Армирование приямка

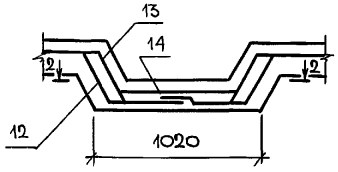

Схема гиба сетки-12

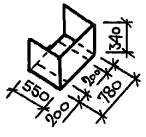

Раскрой сетки-12

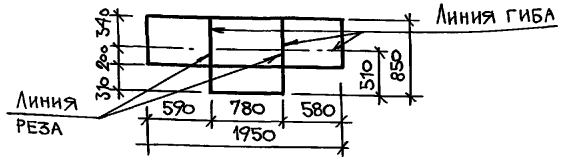

Схема гиба сетки-13

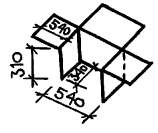

Раскрой сетки-13

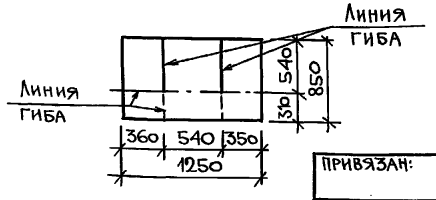

Спецификация элементов приямка

Формат	Зона	Поз.	Обозначение	Наименование	Кол.	Примечание
				Сборочные единицы		
БЧ		12	Лист 8	С $\frac{5Вр1-100}{5Вр1-100}$ 850×1950 ГОСТ 8478-81	2	5,0 кг
БЧ		13	Лист 8	С $\frac{5Вр1-100}{5Вр1-100}$ 850×1250 ГОСТ 8478-81	2	3,5 кг
БЧ		14	Лист 8	С $\frac{5Вр1-100}{5Вр1-100}$ 850×850 ГОСТ 8478-81	1	1,6 кг

1. Защитный слой бетона принять 20 мм.

ГИП	Овчинникова		
Нач.отд.	Гомзяков		
Н.контр.	Скворцова		
Гл.констр.	Олешко		
Гл.спец.	Янковский		
Зав.гр./	Левинская		
Инж. II к.	Никуличева		

Привязан:

Инв. N

815-67.90-АС1

Железобетонные сборники емкостью 15,25,35,50,75,100 м³ для районов с высоким уровнем грунтовых вод

Сборник емкостью 100 м³

Стадия	Лист	Листов
Р	9	

Днище 1 м
Приямок 1 м

ГИПРОНИСЕЛЬХОЗ

Коп. 24534-01 16 Формат А3

Инв. N подл. | Подпись и дата | Взам. инв. N

Альбом D

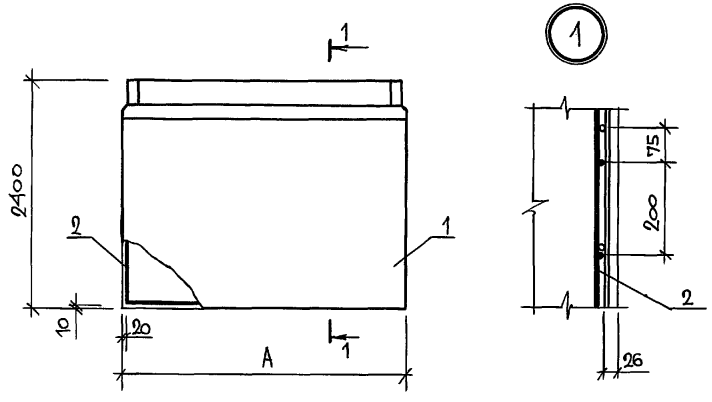

1–1

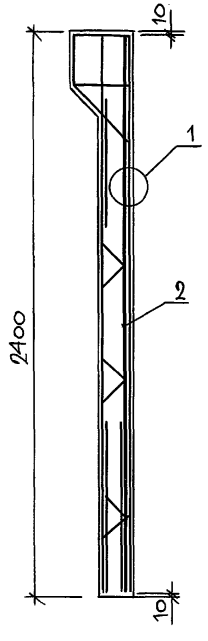

Поз.	Наименование	Кол. на панель ПС 1								Обозначение документа
		-1	-2	-3	-4	-5	-6	-7	-8	
1	Панель ПС 1А^{а}-24-Б2	1								т.п. 815-47.86 Альбом II
	ПС 1А^{б}-24-Б2		1							
	ПС 1Б^{а}-24-Б2			1						
	ПС 1Б^{б}-24-Б2				1					
	ПС 1И-24-Б2					1				
	ПС 1А^{а}-24-Б2^{а}						1			
	ПС 1И-24-Б2^{а}							1		
	ПС 1-24-Б2^{а}								1	
2	С $\frac{6AIII-200}{6AIII-(x200)+100}$ 1280×2380 $\frac{40}{10}$ ГОСТ 8478-81	1	1				1			Без черт.
	С $\frac{6AIII-200}{6AIII-(x200)+100}$ 1470×2380 $\frac{40}{35}$ ГОСТ 8478-81			1	1	1		1		
	С $\frac{6AIII-(x200)+100}{6AIII-(x200)+100}$ 2940×2380 $\frac{40}{20}$ ГОСТ 8478-81								1	
	Масса сетки, кг	7,4	7,4	8,5	8,5	8,5	7,4	8,5	16,9	

Обозначение	Марка	A, мм
ПС 1 -1	ПС1А^{а}-24-Б2-1	1320
-2	ПС1А^{б}-24-Б2-1	1320
-3	ПС1Б^{а}-24-Б2-1	1510
-4	ПС1Б^{б}-24-Б2-1	1510
-5	ПС1И-24-Б2-1	1510
-6	ПС1А^{а}-24-Б2^{а}-1	1320
-7	ПС1И-24-Б2^{а}-1	1510
-8	ПС1-24-Б2^{а}-1	2980

В настоящем проекте стеновые панели приняты с индексом-1, имеющие дополнительную сетку (поз. 2).
Панели выполняются в опалубочных формах стеновых панелей типа ПС1 по серии 3.900-3, согласно т.п. 815-47.86 (альбом II) и данному чертежу.

Взам. инв. № | Подпись и дата | Инв. № подл.

Привязан:

Инв. №

ГИП	Овчинникова	
Нач.отд.	Гомзяков	
Н. контр.	Скворцова	
Гл.конст.	Олешко	
Гл.спец.	Янковский	
Зав.гр./	Левинская	
Инж. II к.	Никуличева	

815-67.90-АС1

Железобетонные сборники емкостью 15, 25, 35, 50, 75, 100 м³ для районов с высоким уровнем грунтовых вод

Железобетонные сборники емкостью 15 ... 100 м³

Стадия	Лист	Листов
Р	10	

Панель стеновая ПС1

Гипросельхоз

Коп. 24534-01 (17) Формат А3

gost.e-ecolog.ru