ТИПОВОЙ ПРОЕКТ

815-47.86

ЖИЖЕСБОРНИК ЕМКОСТЬЮ 100 м^3

Строительные изделия

АЛЬБОМ II

25631-02

Отпускная цена
на момент реализации
Указана в счет—каталоге

gost.e-ecolog.ru

			Привязан	
			Инв. №	

ТИПОВОЙ ПРОЕКТ

815-47.86

ЖИЖЕСБОРНИК ЕМКОСТЬЮ 100 $м^3$

Строительные изделия

АЛЬБОМ II

Разработан
институтом Гипронисельхоз

Главный инженер института В. А. Чернояров
Главный инженер проекта А.А. Кузнецов

Утвержден Госагропромом СССР,
приказ от 27.06.86 г. №15-ЭГ.
Введен в действие институтом
Гипронисельхоз, приказ от 23.09.86 г
№121-п

				Привязан
Инв. №				

Обозначение	Наименование	Стр.	Примечание
	Содержание	2	
КЖИ-ТТ1	Технические требования к изготовлению сборных железобетонных изделий	3	
-ТТ2	Технические требования к изготовлению арматурных и закладных изделий	3	
-2П1-6АIVТ-П-1	Плита покрытия 2П1-6АIVТ-П-1	4	
-2П1-6АIVТ-П-2	Плита покрытия 2П1-6АIVТ-П-2	5	
-П26-5а-1	Плита покрытия П26-5а-1	6	
-ПС1А^{а}-24-Б2.000	Панель стеновая балочная		
	ПС1А^{а}-24-Б2; ПС1А^{б}-24-Б2,		
	ПС1Б^{а}-24-Б2, ПС1Б^{б}-24-Б2,		
	ПС1и-24-Б2.	7	
-ПС1А^{а}-24-Б2.000СБ	Панель стеновая балочная		
	ПС1А^{а}-24-Б2, ПС1А^{б}-24-Б2		
	ПС1Б^{а}-24-Б2, ПС1Б^{б}-24-Б2		
	ПС1и-24-Б2.	8	
	Сборочный чертеж.	9,10	
-ПС1А^{а}-24-Б2.010	Сетка арматурная С1...С4	11	
-ПС1А^{а}-24-Б2.020	Каркас КР1...КР12	12	
-ПС1А^{а}-24-Б2.020СБ	Каркас КР1...КР12.		
	Сборочный чертеж.	13	
-ПС1А^{а}-24-Б2.030	Изделие закладное МН1...МН5	14	
-ПС1А^{а}-24-Б2.030СБ	Изделие закладное МН1...МН5		
	Сборочный чертеж	15	
-ПС1А^{а}-24-Б2^{а}	Панель стеновая ПС1А^{а}-24-Б2^{а},		
	ПС1и-24-Б2^{а}; ПС1-24-Б2^{а}	16	
-МН3.000	Изделие закладное МН3	17	
-МН4.000	Изделие закладное МН4	18	
-МС1.000	Изделие закладное МС1	18	
-ПК1.000	Пакет арматурный ПК1, ПК3	19	
-ПК2.000	Пакет арматурный ПК2,		
	ПК4...ПК6	20	
-КР1.000	Каркас плоский КР1, КР5	21	
-КР2.000	Каркас плоский КР2, КР6	22	
-КР3.000	Каркас плоский КР3, КР7,		
	КР9, КР11.	23	
-КР4.000	Каркас плоский КР4, КР8,		
	КР10, КР12.	24	
-С1.000	Сетка арматурная С1,		
	С3...С10	25	

1. Изготовление изделий вести в соответствии с требованиями следующих нормативных документов:

ГОСТ 13015.0-83. Конструкции и изделия бетонные и железобетонные сборные. Общие технические требования;

ГОСТ 13015.1-81. Конструкции и изделия бетонные и железобетонные сборные. Правила приёмки;

ГОСТ 13015.2-82. Конструкции и изделия бетонные и железобетонные сборные. Правила маркировки;

ГОСТ 13015.3-81 Конструкции и изделия бетонные и железобетонные сборные. Документ о качестве;

ГОСТ 13015.4-84. Конструкции и изделия бетонные и железобетонные сборные. Правила транспортирования и хранения, а также серии чертежей типовых конструкций, указанных на чертежах изделий и дополнительных требований, указанных в рабочих чертежах основного комплекта марки КЖ

2. Для обеспечения требуемой толщины защитного слоя бетона под арматуру следует устанавливать специальные прокладки из плотного цементно-песчаного раствора состава 1:2, асбестоцемента или из пластмассы.

Предусматривать стальные прокладки или фиксаторы, выходящие на поверхность бетона, не допускается.

Привязан

Инв.№

Нач.отд.	Вислогузов		11.86
Н.контр.	Харламова		
Гл.констр.	Олешко		
Гл.спец.	Яковский		
Рук.гр.	Левинская		
Инж.	Ветров		

815-47.86-КЖИ-ТТ1

Технические требования к изготовлению сборных железобетонных изделий

Стадия	Лист	Листов
Р		1

ГИПРОНИСЕЛЬХОЗ

Инв.№ подл. | Подпись и дата | Взам.инв.№

Формат А4

1. Изготовление арматурных изделий вести в соответствии с требованиями следующих нормативных документов:

ГОСТ 10922-75. Арматурные изделия и закладные детали сварные для железобетонных конструкций;

ГОСТ 14098-68. Соединения сварные арматуры железобетонных изделий и конструкций. Контактная и ванная сварка. Основные типы и конструктивные элементы;

ГОСТ 19292-73. Соединения сварные элементов закладных деталей сборных железобетонных конструкций. Контактная и автоматическая сварка плавлением. Основные типы и конструктивные элементы;

СН 393-78. Инструкция по сварке соединений арматуры и закладных деталей железобетонных конструкций.

2. Дуговую сварку производить электродами типа Э42 по ГОСТ 9467-75

3. Изготовление плоских каркасов и сеток производить при помощи контактной точечной электросварки.

4. Сварку сеток и каркасов производить во всех точках пересечения стержней.

Привязан

Инв.№

Нач.отд	Вислогузов		11.86
Н.контр	Харламова		
Гл.констр.	Олешко		
Гл.спец	Яковский		
Рук.гр.	Левинская		
Инж.	Ветров		

815-47.86-КЖИ-ТТ2

Технические требования к изготовлению арматурных и закладных изделий.

Стадия	Лист	Листов
Р		1

ГИПРОНИСЕЛЬХОЗ

Инв.№ подл. | Подпись и дата | Взам.инв.№

Копир. Косенкова 25631-02 4 Формат А4

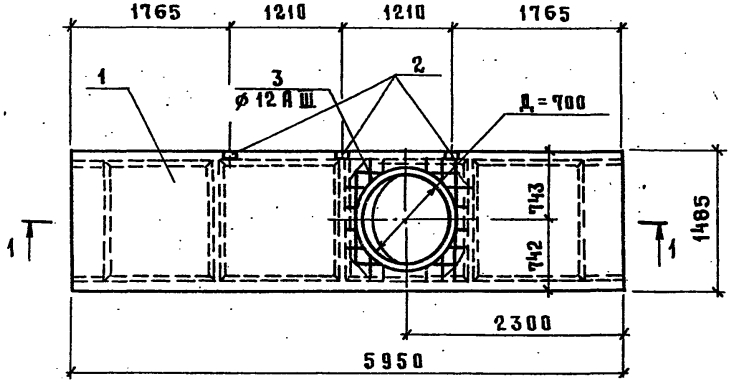

1 – 1

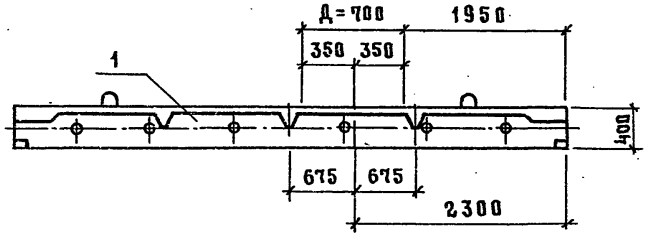

Поз. 3

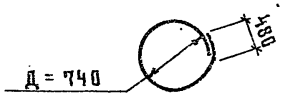

Формат	Зона	Поз.	Обозначение	Наименование	Кол.	Примечание
				Документация		
А4			КЖИ-ТТ1	Технические требования		
				к изготовлению сборных		
				железобетонных изделий		
				Сборочные единицы и детали		
		1	1.422.1-2 вып.1	Плита покрытия 2П1-6АIV-Т-П	1	
		2	3.400-6/76	Изделие закладное МИ4-45	3	
Б4		3	КЖИ-2П1-6АIV-Т-П-1.001	ф 12 A III ГОСТ 5781-82 ℓ=2635	1	2,34 кг

Ведомость расхода дополнительной стали на элемент, кг

Марка элемента	Изделия арматурные				Изделия закладные						Общий расход
	Арматура класса A III ГОСТ 5781-82				Арматура класса A III ГОСТ 5781-82			Прокат марки Вст3кп2 ГОСТ 8509-72			
	ф 12			Итого	ф 8		Итого	50×50×5		Итого	
2П1-6АIV-Т-П-1	2,34			2,34	1,32		1,32	1,14		1,14	4,80

1. При изготовлении плиты с отверстием в форму для соответствующих плит устанавливается вкладыш ф 700
2. Поз. 2, и 3 – по данному чертежу, остальное – по серии 1.442.1-2 вып.1 и КЖИ-ТТ1
3. Арматуру полки плиты в месте прохождения отверстия обрезать, концы обрезанных стержней приварить к поз. 3
4. Покрытие поз. 2 гор. Ц 100 ГОСТ 9.073-77

Привязан	Нач.отд.	Вислогузов	11.86
	Н.контр.	Харлямова	
	Гл.констр.	Олешко	
	Гл.спец.	Янковский	
	Рук.гр	Левинская	
Инв. №	Инж.	Китайгородский	

815-47.86 – КЖИ-2П1-6АIV-Т-П-1

Плита покрытия 2П1-6АIV-Т-П-1

Стадия	Масса	Масштаб
Р		1:5
Лист	Листов 1	

ГИПРОНИСЕЛЬХОЗ

Альбом III

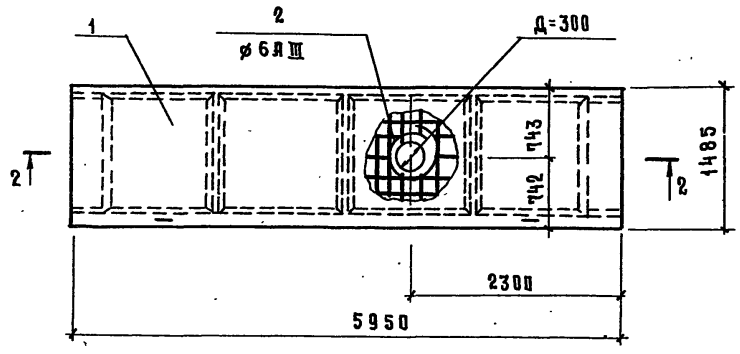

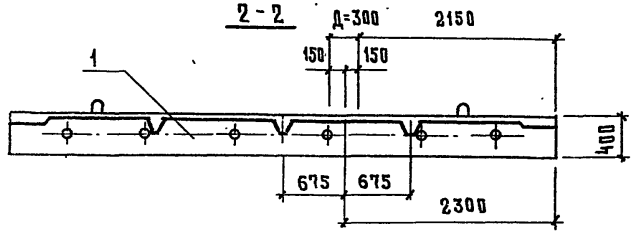

Поз. 2

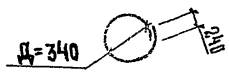

Формат	Зона	Поз.	Обозначение	Наименование	Кол.	Примечание
				Документация		
А4			-КЖИ-ТТ1	Технические требования		
				к изготовлению сборных		
				железобетонных изделий		
				Сборочные единицы		
				и детали		
		1	1.442.1-2 вып.1	Плита покрытия 2П1-6АIVт-п	1	
Б4		2	-КЖИ-2П1-6АIV-Т-П-2.002	ø 6A III ГОСТ 5781-82 ℓ=1310	1	0,3 кг

1. При изготовлении плиты с отверстием в форму для соответствующих плит устанавливается вкладыш ø 300; остальное - по серии 1.442.1-2 вып.1 и КЖИ-ТТ1.
2. Арматуру полки плиты в месте прохождения отверстия обрезать, концы обрезанных стержней приварить к поз. 2

Привязан	Нач. отд	Вислогузов	11.86
	Н. контр	Харламова	
	Гл. констр	Олешко	
	Гл. спец.	Янковский	
	Рук. гр.	Левинская	
Инв. №	Инж.	Китайгородский	

815-47.86 - КЖИ-2П1-6АIV-Т-П-2

Плита покрытия 2П1-6АIV-Т-П-2

Стадия	Масса	Масштаб
Р		1:5
Листов	Листов 1	

ГИПРОНИСЕЛЬХОЗ

Инв. № подл. | Подпись и дата | Взам. инв. №

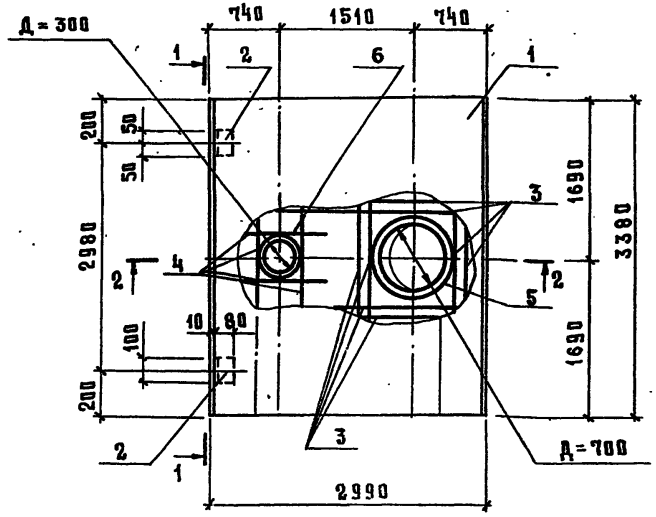

1 - 1

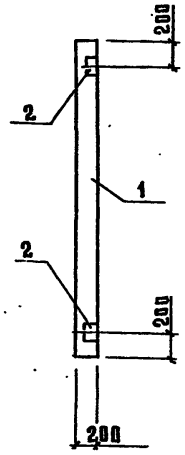

2 - 2

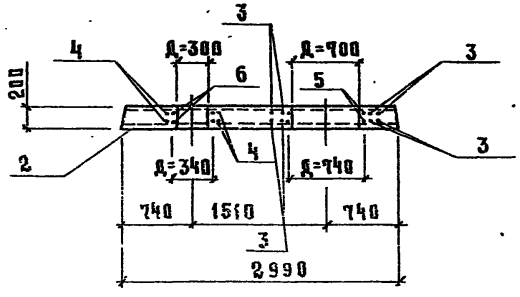

Формат	Зона	Поз.	Обозначение	Наименование	Кол	Примечание
				Документация		
А4			КЖИ-ТТ1	Технические требования		
				к изготовлению сборных		
				железобетонных изделий	X	
				Сборочные единицы		
				и детали		
		1	3.006.1-2/82 вып.1-2	Плита П26-5а		
		2	КЖИ-МН3.000	Изделие закладное МН3	2	
				Детали		
Бч		3	КЖИ-П26-5а-1-003	⌀12АIII ГОСТ5781-82 ℓ=1500	16	
Бч		4	-01	ℓ=1000	8	
Бч		5*	-004	⌀8АIII ГОСТ5781-82 ℓ=2810	2	
Бч		6*	-01	⌀6АIII ГОСТ5781-82 ℓ=1310	2	

* поз. 5, 6 см. ведомость деталей

Ведомость расхода дополнительной стали на элемент, кг

Марка элемента	Изделия арматурные				Изделия закладные							Всего	Общий расход
	Арматура класса				Арматура класса			Прокат марки					
	AIII				AIII			Вст3пс6					
	ГОСТ 5781-82				ГОСТ 5781-82			ГОСТ 8509-72					
	⌀6	⌀8	⌀12	Итого	⌀8		Итого	L80×80×6			Итого		
ПС26-5а-1	0,6	2,2	28,4	31,2	0,52		0,52	1,48			1,48	2,0	33,2

1. При изготовлении плиты с отверстием в форму для соответствующих плит устанавливается вкладыш ⌀300 и ⌀700.
2. Поз. 2, 5, 6 - по данному чертежу, остальное - по серии 3.006.1-2/82, вып.1-2 и КЖИ-ТТ1.
3. Арматуру полки плиты в месте прохождения отверстий обрезать, концы обрезанных стержней приварить к поз. 5, 6.
4. Покрытие гор. Ц100 ГОСТ 9.073-77

Ведомость деталей

Поз.	Эскиз
5	Д=740
6	Д=340

Привязан		
Инв. №		

Нач. отд	Вислогузов	11.86
Н. контр.	Хардамова	
Гл. констр.	Олешко	
Гл. спец.	Янковский	
Рук. гр.	Левинская	
Ст. инж.	Янтропов	

815-47.86 - КЖИ-П26-5а-1

Плита покрытия П26-5а-1

Стадия	Масса	Масштаб
Р		1:20
Лист	Листов 1	

ГИПРОНИСЕЛЬХОЗ

Формат	Зона	Поз.	Обозначение	Наименование	Количество на исполнение –ПС1А^{а}-24-62.000 —	01	02	03	04	Примечание
				Документация						
А4			КЖИ-ТТ1	Технические требования						
				к изготовлению сборных						
				железобетонных						
				изделий						
А3			–ПС1А^{а}-24-62.000 СБ	Сборочный чертёж						
				Сборочные единицы						
				Сетки арматурные						
А3		1	-010	С1	1	1				
			-01	С2	1	1				
А3		2	-02	С3			1	1	1	
			-03	С4			1	1	1	
Б4		3	-001	С $\frac{4Bp I-250}{6A III-100}$ 860×1280 $\frac{15}{30}$ ГОСТ 8478-81	1	1				1,85 кг
			-002	С $\frac{4Bp I-250}{6A III-100}$ 860×1380 $\frac{65}{30}$ ГОСТ 8478-81			1	1	1	2,05 кг
Б4		4	-003	С $\frac{4Bp I-250}{6A III-200}$ 850×1280 $\frac{15}{25}$ ГОСТ 8478-81	1	1				1,70 кг
			-004	С $\frac{4Bp I-250}{6A III-200}$ 850×1380 $\frac{15}{25}$ ГОСТ 8478-81			1	1	1	1,90 кг
				Каркасы						
Б3		5	-020	КР1	6	6				
			-01	КР2			6	6	6	

Инв.№ подл. | Подпись и дата | Взам. инв.№

Привязан

Инв. №

Нач.отд	Вислогузов		11.86
Н.контр.	Харламова		
Гл.констр.	Олешко		
Гл.спец.	Яковский		
Рук.гр.	Левинская		
Ст.инж.	Трейбач		

815-47.86 КЖИ-ПС1А^{а}-24-62.000

Панель стеновая. Балочная ПС1А^{а}-24-62; ПС1А^{б}-24-62; ПС1Б^{а}-24-62; ПС1Б^{б}-24-62; ПС1И-24-62.

Стадия	Лист	Листов
Р	1	2

ГИПРОНИСЕЛЬХОЗ

25631-02 8 Формат А3

Альбом II

Формат	Зона	Поз.	Обозначение	Наименование	Количество на исполнение -ПС1А^{а}-24-52.000-					Примечание
					—	01	02	03	04	
				Изделия закладные						
А3		6	КЖИ-ПС1А^{а}-24-52.030	МН-1	1					
			-01	МН-2		1				
			-02	МН-3			1			
			-03	МН-4				1		
			-04	МН-5					1	
А3		7	3.900-3 в.4/82 ч.2 МН-21	МН-21	2	2	2	2	2	
			3.900-3 в.4/82 ч.2 МН-21^{1}	МН-21^{1}	2	2	2	2	2	
				Материалы						
				Бетон класса В15	0,462	0,462	0,524	0,524	0,557	
										м^{3}

Привязан

Инв. N

Инв. N подл. | Подпись и дата | Взам. инв. N

Альбом IX

1-1

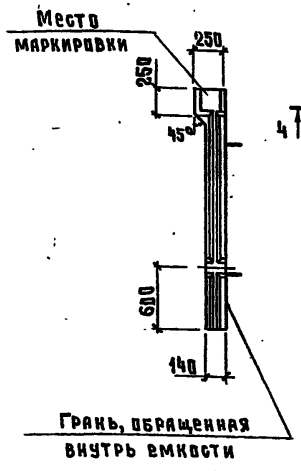

Рис.1

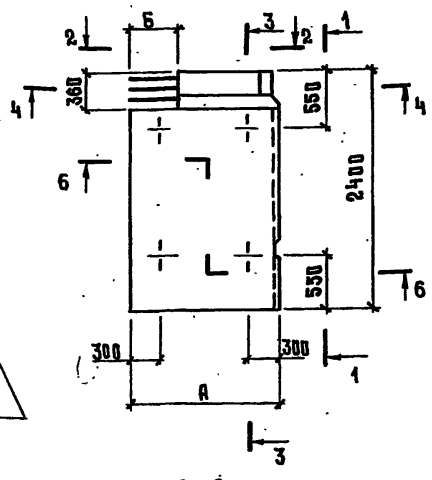

Рис.2

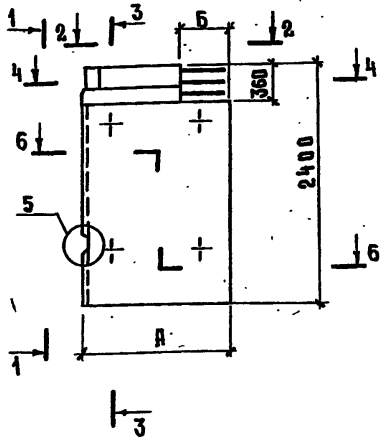

Рис.3

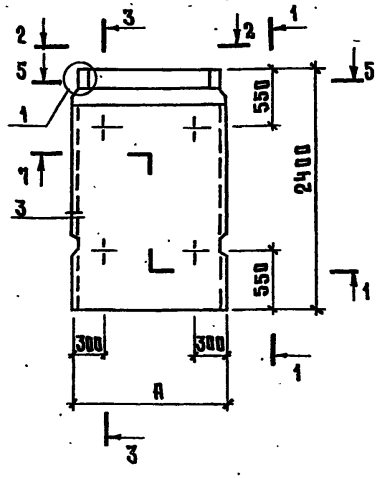

3-3

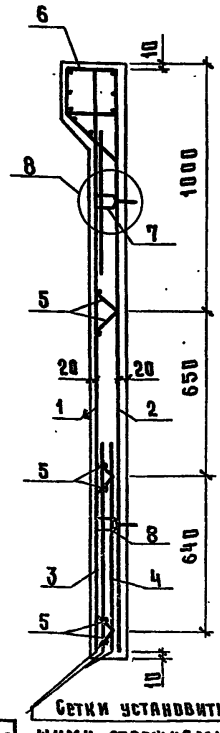

Сетки установить анкерующими стержнями к нижнему торцу панели.

2-2

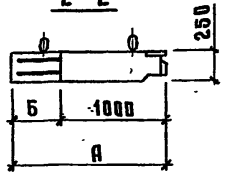

2-2

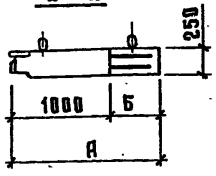

2-2

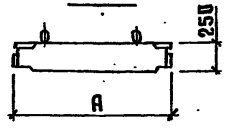

4-4
М1:20

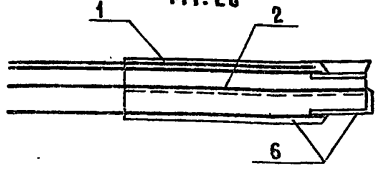

5-5
М1:20

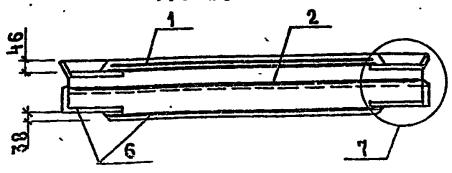

6-6
М1:20

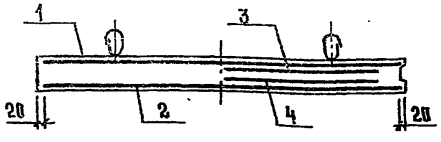

7-7
М1:20

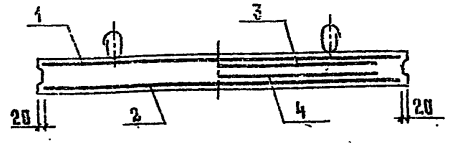

Наименование	Марка	Размеры, мм А	Размеры, мм Б	Рис.	Масса т
ПС1А^{а}-24-Б2.000	ПС1А^{а}-24-Б2	1320	320	1	1,12
-01	ПС1А^{б}-24-Б2	1320	320	2	1,12
-02	ПС1Б^{а}-24-Б2	1510	510	1	1,31
-03	ПС1Б^{б}-24-Б2	1510	510	2	1,31
-04	ПС1И-24-Б2	1510	—	3	1,39

Привязан

Инв. №

1. Панели изготавливаются в опалубочных формах для стеновых панелей марки ПС1 по серии 3.900-3 вып. 1/82 путем установки вкладышей и перегородок.
2. Панели шириной 1320 и 1510 следует изготавливать попарно в одной опалубочной форме с армированием по чертежам КЖИ.
3. Узлы приняты по серии 3.900-3 вып 4/82 часть 1.

Нач. отд.	Вислогузов		11.86
Н. контр	Харламова		
Гл. констр	Олешко		
Гд спец.	Янковский		
Рук. гр.	Левинская		
Ст. инж	Трейбач		

815-47.86- КЖИ-ПС1А^{а}-24-Б2.000СБ

Панель стеновая балочная ПС1А^{а}-24-Б2; ПС1А^{б}-24-Б2; ПС1Б^{а}-24-Б2; ПС1Б^{б}-24-Б2; ПС1И-24-Б2. Сборочный чертеж.

Стадия	Масса	Масштаб
Р	см. табл.	1:50
Лист 1	Листов 2	

ГИПРОНИСЕЛЬХОЗ

Инв. № подл. | Подпись и дата | Взам. инв. №

Ведомость расхода стали на элемент, кг

Марка элемента	Изделия арматурные									Изделия закладные															Общий расход
	Арматура класса								Всего	Арматура класса												Прокат марки			Всего	
	Вр I					А-III				Вр I			А I			А II			А III			Вст3кп2				
	ГОСТ 6727-80					ГОСТ 5781-82				ГОСТ 6727-80			ГОСТ 5781-82									ГОСТ 19903-74				
	ø4	ø5			Итого	ø6		Итого		ø5		Итого	ø10		Итого	ø12		Итого	ø10		Итого	t=6		Итого		
ПС1А^{а}-24-Б2	3,56	6,43			9,99	4,27		4,27	14,26	1,12		1,12	8,20		8,20	2,20		2,20	4,08		4,08	6,46		6,46	22,06	36,32
ПС1А^{б}-24-Б2	3,56	6,43			9,99	4,27		4,27	14,26	1,12		1,12	8,20		8,20	2,20		2,20	4,08		4,08	6,46		6,46	22,06	36,32
ПС1Б^{а}-24-Б2	3,76	6,91			10,67	4,15		4,15	14,82	1,27		1,27	8,20		8,20	2,20		2,20	4,80		4,80	6,46		6,46	22,93	37,75
ПС1Б^{б}-24-Б2	3,76	6,91			10,67	4,15		4,15	14,82	1,27		1,27	8,20		8,20	2,20		2,20	4,80		4,80	6,46		6,46	22,93	37,75
ПС1И-24-Б2	3,76	6,91			10,67	4,15		4,15	14,82	1,04		1,04	8,20		8,20	2,20		2,20	4,14		4,14	12,92		12,92	28,50	43,32

Привязан

Инв №

Рис. 1

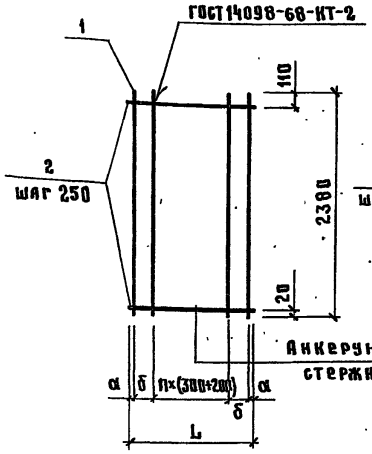

Рис. 2

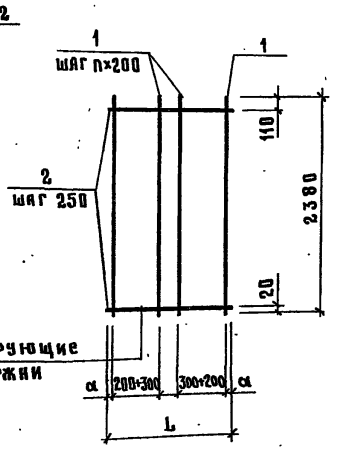

Формат	Зона	Поз.	Обозначение	Наименование	Кол. на исп. ПС1А$^{\alpha}$-24-62.010 —	01	02	03	Примечание
				Документация					
А4			КЖИ-ТТ2	Технические требования к изготовлению арматурных и закладных изделий					
				Детали					
БЧ		1	ПС1А$^{\alpha}$-24-62.011	⌀5 ВрI ГОСТ 6727-80 ℓ=2380	7		7		0,37 кг
			-012	⌀6 АIII ГОСТ 5781-82 ℓ=2380		6		7	0,53 кг
БЧ		2	-013	⌀4 ВрI ГОСТ 6727-80 ℓ=1280	10		10		0,13 кг
			-01	ℓ=1470		10		10	0,15 кг

Обозначение	Марка	Размеры, мм L	α	δ	n	Рис	Масса, кг
ПС1А$^{\alpha}$-24-62.010	С1	1280	40	100	2	1	3,90
-01	С2	1280	40	—	1	2	4,70
-02	С3	1470	35	200	2	1	3,90
-03	С4	1470	35	—	2	2	5,20

Инв. № подл. | Подпись и дата | Взам. инв. №

Привязан

Инв. №

Нач. отд.	Вислогузов	11.86
Н. контр.	Харламова	
Гл. конст.	Олешко	
Гл. спец.	Яковский	
Рук. гр.	Левинская	
Ст. инж.	Треибач	

815-47.86-КЖИ-ПС1А$^{\alpha}$-24-62.010

Сетка арматурная С1... С4

Стадия	Масса	Масштаб
Р	см. табл.	1:5
Лист	Листов 1	

ГИПРОНИСЕЛЬХОЗ

Альбом II

Формат	Зона	Поз.	Обозначение	Наименование	Количество на исполнение ПС1А^{а}-24-62.000-																				Примечание
					—	01	02	03	04	05	06	07	08	09	010	011									
				Документация																					
А4			КЖИ-ТТ2	Технические требования			●																		
				к изготовлению арматур-																					
				ных и закладных изделий																					
А3			ПС1А^{а}-24-62.020 СБ	Сборочный чертеж.																					
				Детали																					
				⌀5Вр-I ГОСТ 6727-80																					
Б4		1	-021	ℓ=130	13	14																			0,02 кг
			-01	ℓ=210			6	6	7	7	6														0,03 кг
			-02	ℓ=520								7	7	8	8	6									0,08 кг
Б4		2	-03	ℓ=1105								1	1												0,17 кг
			-04	ℓ=1120												1									0,17 кг
			-05	ℓ=1260	2																				0,19 кг
			-06	ℓ=1295										1	1										0,20 кг
			-07	ℓ=1450		2																			0,22 кг
				⌀10А III ГОСТ 5781-82																					
Б4		3	-022	ℓ=1105			3	3				3	3												0,68 кг
			-01	ℓ=1120							3					3									0,69 кг
			-02	ℓ=1295					3	3				3	3										0,80 кг
Б4		4	-023	Лист Б 6×250×250 ГОСТ 19903-74 / Вст3 кп2 ГОСТ 535-79			1	1	1	1	2	1	1	1	1	2									2,95 кг

Инв. N подл. | Подпись и дата | Взам. инв. N

Гл. констр.	Олешко	
Гл. спец.	Янковский	
Рук. гр.	Левинская	
Ст. инж.	Трейбач	

Инв. N

815-47.86-КЖИ-ПС1А^{а}-24-62.020

Каркас КР-1...КР12

Стадия	Лист	Листов
Р		1

ГИПРОНИСЕЛЬХОЗ

Рис. 1

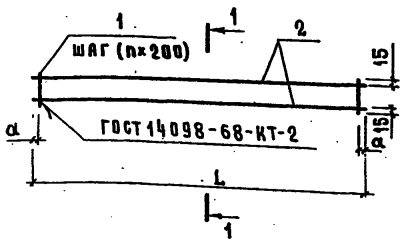

Рис. 2

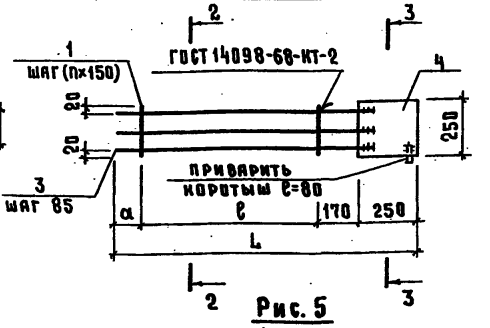

Рис. 3

Остальное - см. рис. 2

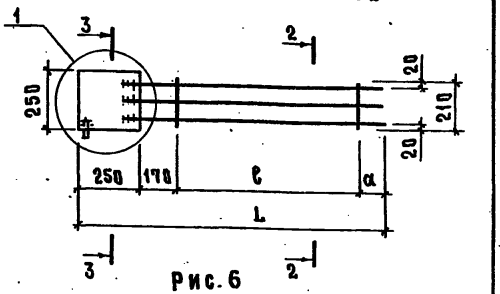

Рис. 4

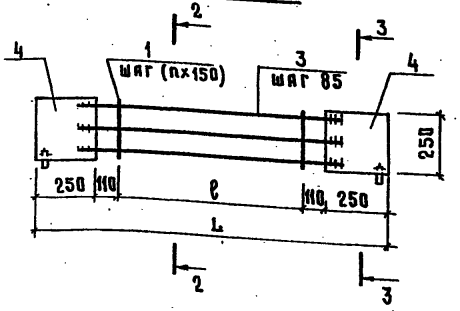

Рис. 5

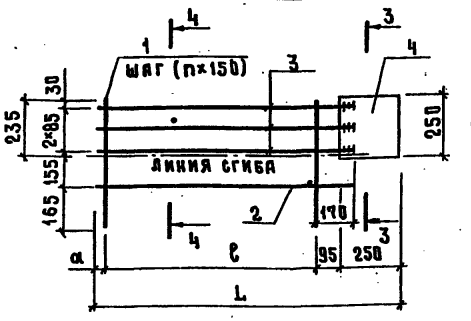

4-4

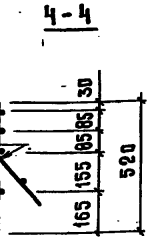

Рис. 6

Остальное - см. рис 5

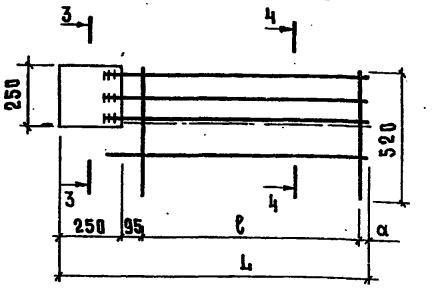

Рис. 7

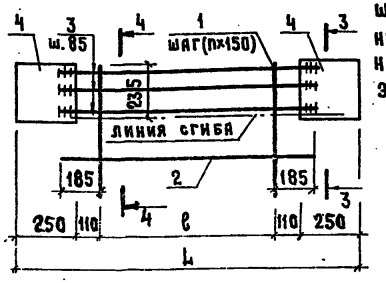

Приварку стержней выполнять дуговой сваркой фланговыми швами $h_{шв}=0,25d$, но не менее 4 мм; $в_{шв}=0,5d$ но не менее 10 мм электроды типа Э-50А

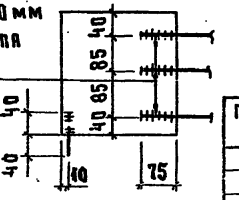

Обозначение	Марка	Размеры, мм			n	Рис.	Масса кг
		L	а	ℓ			
-ПС1А^{а}-24-Б2.020	КР1	1260	30	1200	12	1	0,64
- 01	КР2	1450	25	1400	14	1	0,72
- 02	КР3	1280	110	750	5	2	5,17
- 03	КР4	1280	110	750	5	3	5,17
- 04	КР5	1470	150	900	6	2	5,56
- 05	КР6	1470	150	900	6	3	5,56
- 06	КР7	1470	—	750	5	4	8,15
- 07	КР8	1280	35	900	6	5	5,72
- 08	КР9	1280	35	900	6	6	5,72
- 09	КР10	1470	75	1050	7	5	5,69
- 010	КР11	1470	75	1050	7	6	5,69
- 011	КР12	1470	—	750	5	7	8,62

Привязан

Инв. N

Нач. отд.	Вислогузов		11.86
Н. контр.	Харламова		
Гл. констр.	Олешко		
Гл. спец.	Янковский		
Рук. гр.	Левинская		
Ст. инж.	Трейбач		

815-47.86-КЖИ-ПС1А^{а}-24-Б2.020СБ

Каркас КР1...КР12

Сборочный чертеж

Стадия	Масса	Масштаб
Р	см. табл.	1:20
Лист	Листов 1	

ГИПРОНИСЕЛЬХОЗ

Инв. N подл. | Подпись и дата | Взам. инв. N

Формат	Зона	Поз.	Обозначение	Наименование	Количество на исполнение - ПС1А^а-24-62.030- —	01	02	03	04	Примечание
				Документация						
А4			КЖИ-ТТ2	Технические требования						
				к изготовлению армату-						
				рных и закладных изделий						
А3			-ПС1А^а-24-62.030 СБ	Сборочный чертёж						
				Сборочные единицы						
Ф3		1	-020-02	Каркас КР3	1					
			-03	КР4		1				
			-04	КР5			1			
			-05	КР6				1		
			-06	КР7					1	
			-07	КР8	1					
			-08	КР9		1				
			-09	КР10			1			
			-010	КР11				1		
			-011	КР12					1	
				Детали						
Бч		3	-031	⌀ 5 Вр I ГОСТ 6727-80 ℓ=205	7	7	8	8	7	0,03 кг
Бч		4	-032	Лист Б 6×80×150 ГОСТ 19903-74 / Вст3кп2 ГОСТ 535-79	1	1	1	1	2	0,56 кг

Привязан			815-47.86-КЖИ-ПС1А^а-24-62.030
	Нач.отд	Вислогузов	
	Н.контр	Харламова	
	Гл.констр	Олешко	Изделие закладное МК1...МК5
	Гл.спец.	Янковский	Стадия Р; Лист; Листов 1
	Рук.гр.	Левинская	ГИПРОНИСЕЛЬХОЗ
Инв. №	Ст.инж.	Трейбач	

Альбом II

Рис.1

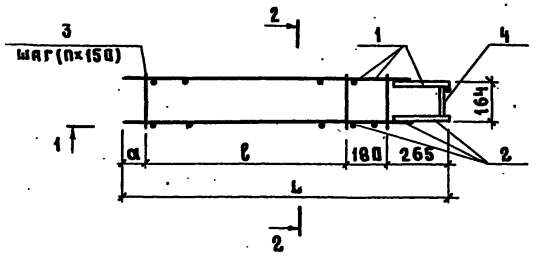

2-2

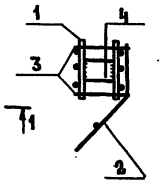

Рис.2

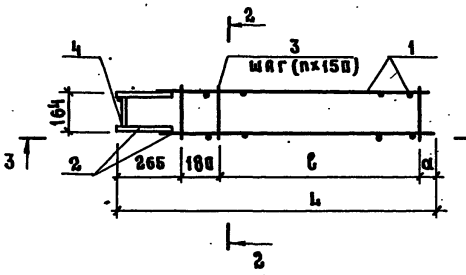

Рис.3

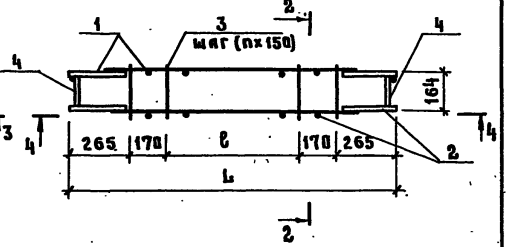

1-1

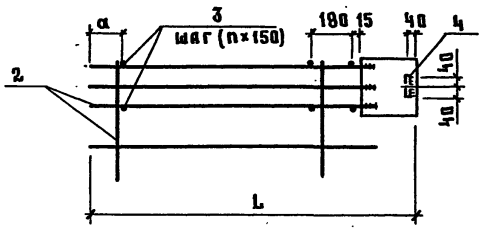

3-3

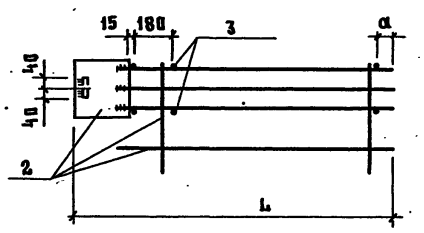

4-4

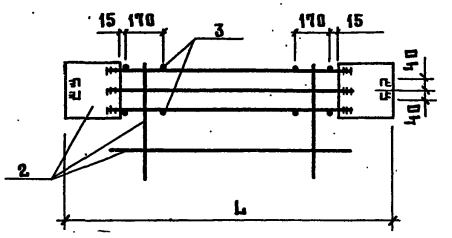

Обозначение	Марка	Размеры, мм			n	Рис.	Масса, кг
		L	ℓ	а			
-ПС1А^{а}-24-62.030	МН 1	1280	750	85	5	1	11,10
-01	МН 2	1280	750	85	5	2	11,10
-02	МН 3	1470	900	135	6	1	12,00
-03	МН 4	1470	900	135	6	2	12,00
-04	МН 5	1470	600	—	4	3	10,00

Инв.№ подл. | Подпись и дата | Взам.инв.№

Привязан

Инв.№

Нач.отд.	Вислогузов	11.86
Н.контр.	Харламова	
Гл.констр	Олешко	
Гл.спец.	Яковский	
Рук.гр.	Левинская	
Ст.инж.	Трейбач	

815-47.86- КЖИ-ПС1А^{а}-24-62.030 СБ

Изделие закладное МН1,... МН5
Сборочный чертеж

Стадия	Масса	Масштаб
Р	СМ ТАБЛ.	1:20
Лист	Листов 1	

ГИПРОНИСЕЛЬХОЗ

25631-02 16 Формат А3

Рис.1

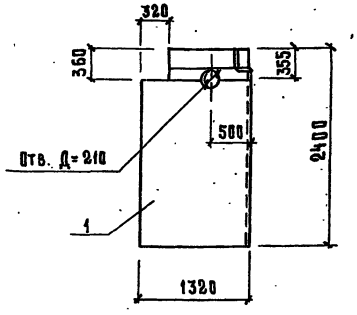

Рис. 2

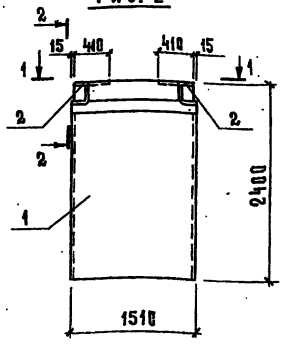

Формат	Зона	Поз.	Обозначение	Наименование	Кол. на испол. ПС1^а-24-62^а.000- —	01	02	Примечание
				Документация				
А4			-КЖИ-ТТ1	Технические требования				
				к изготовлению сборных				
				железобетонных изделий				
				Сборочные единицы				
А3		1	-КЖИ-ПС1А^а-24-62.000	Панель ПС1А^а-24-62	1.			
			-КЖИ-ПС1А^а-24-62.000	ПС1И- 24-62		1		
			3.900-3, вып. 4/82, ч.1	ПС1 - 24-62			1	
		2	3.900-3, вып. 2/82	Изделие закладное МН2		2		
А4		3	-КЖИ-МН4.000	МН4			3	

Рис.3

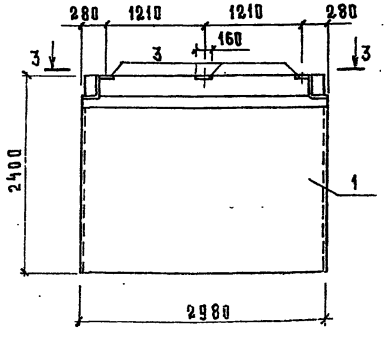

1-1

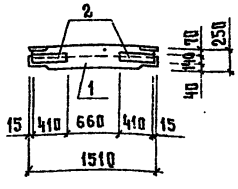

2-2

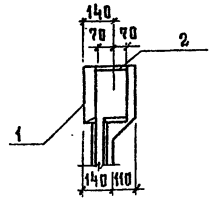

Ведомость расхода стали на дополнительные закладные изделия, кг

Марка элемента	Изделия закладные						Всего	Общий расход
	Арматура класса AIII ГОСТ 5781-82			Прокат марки Вст пс 6-1 ГОСТ 19903-74				
	ø 14		Итого	t=12		Итого		
ПС1И-24-62^а	4,82		4,82	10,82		10,82	15,64	15,64
ПС1-24-62^а	5,28		5,28	11,31		11,31	16,59	16,59

3-3

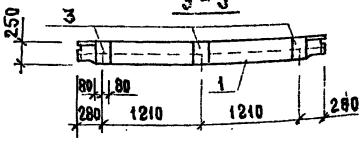

1. Разбивка поз.2 (рис.2) и отверстие (рис.1) по данному чертежу, остальное по КЖИ-ПС1А^а-24-62.000
2. Разбивка поз.3 (рис.3) по данному чертежу, остальное по серии 3.900-3 вып 4/82 ч.1
3. Покрытие поз. 2,3 гор. Ц100 ГОСТ 9.073-77

Обозначение	Марка	Рис.
КЖИ-ПС1А^а-24-62^а.000	ПС1А^а-24-62^а	1
-01	ПС1И-24-62^а	2
-02	ПС1-24-62^а	3

Привязан

Инв. №

Гл.констр.	Цаешко	
Гл.спец.	Корнеев	
Рук.гр.	Ловинская	
Ст.инж.	Антропов	

815-47.86- КЖИ-ПС1А^а-24-62^а

Панель стеновая ПС1А^а-24-62^а; ПС1И-24-62^а ПС1-24-62^а

Стадия	Масса	Масштаб
Р	см. табл.	1:20
Лист	Листов 1	

ГИПРОНИСЕЛЬХОЗ

Альбом II

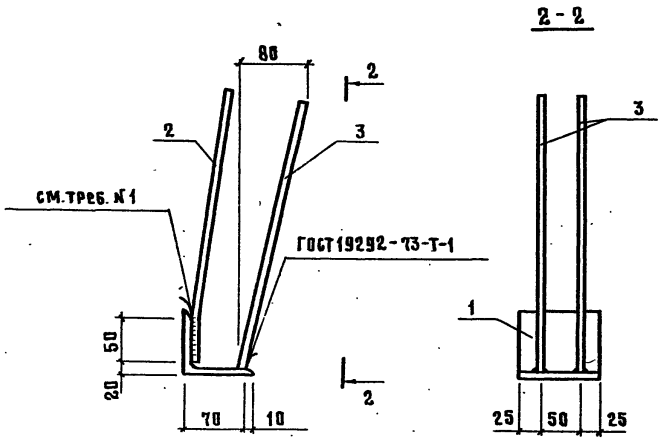

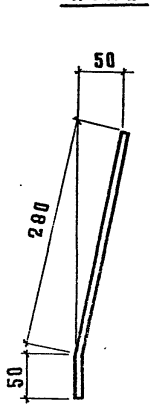

Формат	Зона	Поз.	Обозначение	Наименование	Кол.	Примечание
				Документация		
А4			КЖИ-ТТ2	Технические требования к изготовлению арматурных и закладных изделий		
				Детали		
БЧ		1	-МН3.001	Уголок Б-80×80×6 ГОСТ 8509-72 / Вст3пс6 ГОСТ 535-79		
				ℓ=100	1	0,74 кг
БЧ		2	-002	⌀8АIII ГОСТ 5781-82 ℓ=330	2	0,13 кг
БЧ		3	-01	ℓ=330	2	0,13 кг

1. Сварка ручная дуговая фланговыми швами $h_{св}$=4мм, $в_{св}$=8мм.
2. Покрытие гор. Ц 100 ГОСТ 9.073-77

Инв. № подл. | Подпись и дата | Взам. инв. №

Привязан			
Нач. отд.	Вислогузов		11.86
Н. контр.	Харламова		
Гл. констр.	Олешко		
Гл. спец.	Яновский		
Рук. гр.	Левинская		
Инв. №	Инж.	Ветров	

815-47.86- КЖИ-МН3.000

Изделие закладное МН3

Стадия	Масса	Масштаб
Р	1,26	1:5
Лист	Листов 1	

ГИПРОНИСЕЛЬХОЗ

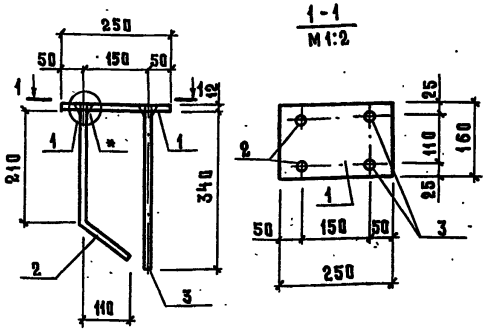

Формат	Зона	Поз.	Обозначение	Наименование	Кол.	Примечание
				Документация		
А4			КЖИ-ТТ2-	Технические требования		
				к изготовлению арматурных		
				и закладных изделий	X	
				Детали		
БЧ		1	-МН4.001	Лист $\frac{\text{Б12×160×230 ГОСТ 19903-74}}{\text{Вст3пс6-1 ГОСТ 535-79}}$	1	3,77 кг
БЧ		2	-002	ф14 А-III ГОСТ 5781-82, ℓ=340	2	0,41 кг
БЧ		3	-003	Различие исполнений		
				по чертежу	2	0,41 кг

* - Ручная дуговая сварка в разделанные отверстия. Электроды типа Э-42 по ГОСТ 9467-75.
Покрытие гор. Ц100 ГОСТ 9.073-77

Привязан

Инв. №

Нач.отд	Вислогузов		11.86
Н.контр.	Харламова		
Гл.констр	Олешко		
Гл.спец.	Янковский		
Рук.гр.	Левинская		
Ст.инж.	Антропов		

815-47.86- КЖИ-МН4.000

Изделие закладное
МН4

Стадия	Масса	Масштаб
Р	5,41	1:10
Лист	Листов 1	

ГИПРОНИСЕЛЬХОЗ

Формат А4

Инв.№ подл. | Подпись и дата | Взам.инв.№

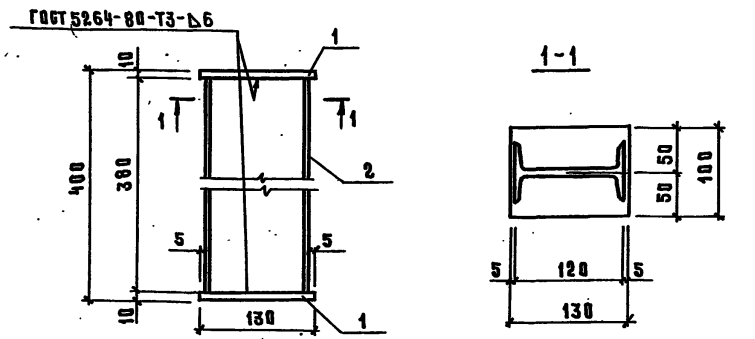

Формат	Зона	Поз.	Обозначение	Наименование	Кол.	Примечание
				Документация		
А4			КЖИ-ТТ2	Технические требования		
				к изготовлению арматурных		
				и закладных изделий	X	
				Детали		
БЧ		1	МС1.001	Лист $\frac{\text{Б 10×100×130 ГОСТ 19903-74}}{\text{Вст3кп2 ГОСТ 535-79}}$	2	1,02 кг
БЧ		2	-002	Двутавр $\frac{\text{12 ГОСТ 8239-72}}{\text{Вст3кп2 ГОСТ 535-79}}$		
				ℓ=380	1	4,37 кг

Покрытие гор. Ц100 ГОСТ 9.073-77

Привязан

Инв. №

Нач.отд	Вислогузов		11.86
Н.контр.	Харламова		
Гл.констр.	Олешко		
Гл.спец.	Янковский		
Рук.гр.	Левинская		
Ст.инж.	Антропов		

815-47.86- МС1.000

Изделие соединительное
МС1

Стадия	Масса	Масштаб
Р	6,4	1:5
Лист	Листов 1	

ГИПРОНИСЕЛЬХОЗ

Инв.№ подл. | Подпись и дата | Взам.инв.№

Альбом II

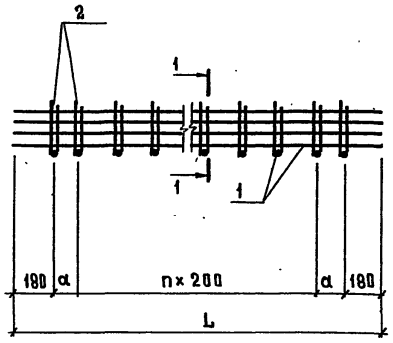

1-1

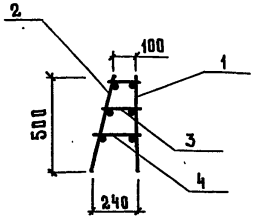

Обозначение	Марка	Размеры, мм		n, шт	Масса, кг
		L	a		
ПК1.000	ПК1	3290	165	13	21,2
-01	ПК3	4840	140	21	31,43

Формат	Зона	Поз.	Обозначение	Наименование	Кол	Примечание
				Документация		
А4			КЖИ-ТТ2	Технические требования		
				к изготовлению арматурных и закладных изделий	X	
				ПК1.000		
				Сборочные единицы		
А3		1	КР1.000	Каркас плоский КР1	1	
А3		2	КР2.000	КР2	1	
				Детали		
Бч		3	ПК1.001	⌀ 8 AI ГОСТ 5781-82 ℓ=170	16	0,07 кг
Бч		4	-01	ℓ=210	16	0,08 кг
				ПК1.000-01		
				Сборочные единицы		
А3		1	КР1.000-01	Каркас плоский КР5	1	
А3		2	КР2.000-01	КР6	1	
				Детали		
Бч		3	ПК1.001	⌀ 8 A-I ГОСТ 5781-82 ℓ=170	24	0,07 кг
Бч		4	-01	ℓ=210	24	0,08 кг

Инв. № подл. | Подпись и дата | Взам. инв. №

Привязан

Инв. №

Нач. отд	Вислогузов	11.86
Н. контр	Харламова	
Гл. спец	Янковский	
Гл. констр.	Олешко	
Рук. гр.	Левинская	
Инж.	Китайгородский	

815-47.86-КЖИ-ПК1.000

Пакет арматурный ПК1; ПК3

Стадия	Масса	Масштаб
Р	см. табл.	Б.м
Лист	Листов 1	

ГИПРОНИСЕЛЬХОЗ

Альбом II

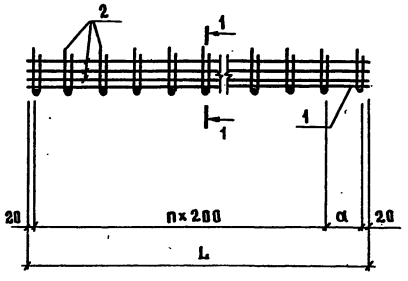

1-1

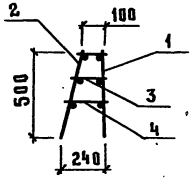

Формат	Зона	Поз.	Обозначение	Наименование	Кол. на исп.-ПК2.000 —	01	02	03	Примечание
				Документация					
А4			КЖИ-ТТ2	Технические требования к изготовлению арматурных и закладных изделий					
				Сборочные единицы					
А3		1	КР3.000	Каркас плоский КР3	1				
			-01	КР7		1			
			-02	КР9			1		
			-03	КР11				1	
А3		2	КР4.000	КР4	1				
			-01	КР8		1			
			-02	КР10			1		
			-03	КР12				1	
				Детали					
Бч		3	ПК2.001	⌀8 AI ГОСТ 5781-82 ℓ=170	11	19	26	41	0,07 кг
Бч		4	-01	ℓ=210	11	19	26	41	0,08 кг

Обозначение	Марка	Размеры, мм L	Размеры, мм α	n шт	Масса, кг
ПК2.000	ПК2	2040	—	10	17,85
-01	ПК4	3590	150	17	30,45
-02	ПК5	5040	—	25	42,68
-03	ПК6	8040	—	40	66,62

Взам. инв.№ | Подпись и дата | Инв.№ подл.

Привязан

Инв.№

Нач.отд	Вислогузов	11.86
Н.контр	Харламова	
Гл.констр	Олешко	
Гл.спец	Яковский	
Рук.гр	Левинская	
Инж.	Китайгородский	

815-47.86- КЖИ-ПК2.000

Пакет арматурный ПК2, ПК4... ПК6

Стадия	Масса	Масштаб
Р	см.-табл	1:5
Лист	Листов 1	

ГИПРОНИСЕЛЬХОЗ

Альбом II

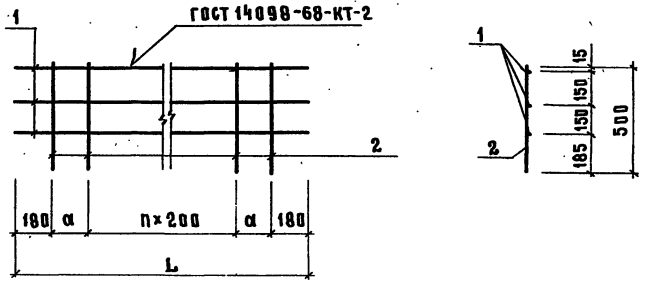

Обозначение	Марка	Размеры, мм		n, шт	Масса, кг
		L	a		
КР1.000	КР1	3290	165	13	10,3
-01	КР5	4840	140	21	15,3

Формат	Зона	Поз.	Обозначение	Наименование	Кол.	Примечание
				Документация		
А4			КЖИ-ТТ2	Технические требования к изготовлению арматурных и закладных деталей		
				КР1.000		
				Детали		
Б4		1	КР1.001	⌀8А I ГОСТ 5781-82 ℓ=3290	3	1,3 кг
Б4		2	-002	⌀12А III ГОСТ 5781-82 ℓ=500	16	0,4 кг
				КР1.000-01		
				Детали		
Б4		1	-001-01	⌀8А I ГОСТ 5781-82 ℓ=4840	3	1,9 кг
Б4		2	-002	⌀12А III ГОСТ 5781-82 ℓ=500	24	0,4 кг

Инв. № подл. | Подпись и дата | Взам. инв. №

Привязан

Инв. №

Нач. отд.	Вислогузов		11.86
Н. контр.	Харламова		
Гл. констр.	Олешко		
Гл. спец.	Янковский		
Рук. гр.	Левинская		
Инж.	Китайгородский		

815-47.86- КЖИ-КР1.000

Каркас плоский КР1; КР5.

Стадия	Масса	Масштаб
Р	см. табл.	1:5

Лист | Листов 1

ГИПРОНИСЕЛЬХОЗ

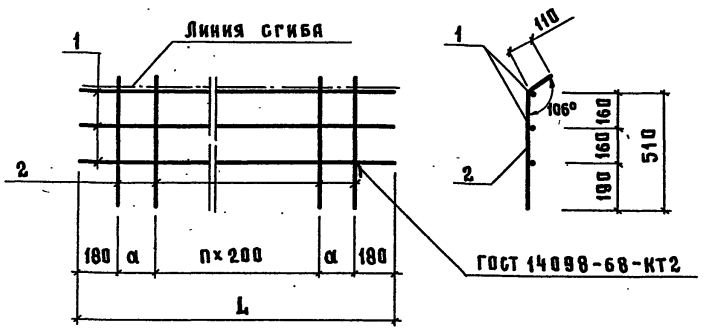

Обозначение	Марка	Размеры, мм L	Размеры, мм а	n, шт	Масса, кг
КР2.000	КР2	3290	165	13	7,8
-01	КР6	4840	140	21	11,5

Формат	Зона	Поз.	Обозначение	Наименование	Кол	Примечание
				Документация		
А4			КЖИ-ТТ2	Технические требования		
				к изготовлению арматурных и закладных изделий		
				КР2.000		
				Детали		
БЧ		1	КР2.001	ø8А I ГОСТ 5781-82 ℓ=3290	3	1,3 кг
БЧ		2	-01	ℓ=620	16	0,24 кг
				КР2.000-01		
				Детали		
БЧ		1	-02	ø8А I ГОСТ 5781-82 ℓ=4840	3	1,9 кг
БЧ		2	-01	ℓ=620	24	0,24 кг

Привязан

Инв. №

Нач. отд.	Вислогузов		11.86
Н. контр	Харлямова		
Гл. констр.	Олешко		
Гл. спец.	Яковский		
Рук. гр.	Левинская		
Инж.	Китингородская		

815-47.86 КЖИ-КР2.000

Каркас плоский КР2, КР6

Стадия	Масса	Масштаб
Р	см. табл.	1:5
Лист	Листов 1	

ГИПРОНИСЕЛЬХОЗ

Альбом II

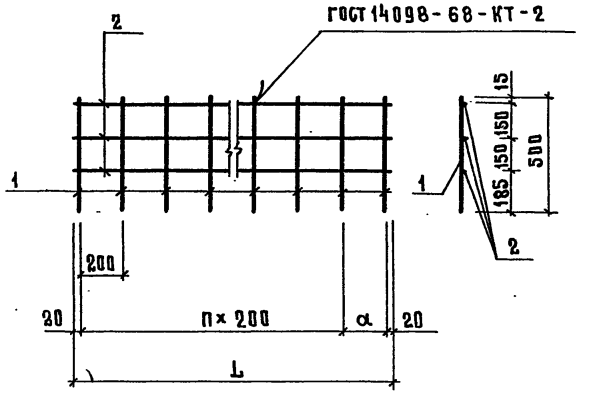

Формат	Зона	Поз.	Обозначение	Наименование	Кол. на испол.-КР3.000- —	01	02	03	Примечание
				Документация					
А4			КЖИ-ТТ2	Технические требования к изготовлению арматурных и закладных изделий					
				Детали					
Б4		1	КР3.001	ф16АIII ГОСТ5781-82 ℓ=500	11	19	26	41	0,79 кг
Б4		2	002	ф 8АI ГОСТ 5781-82 ℓ=2040	3				0,8 кг
			— 01	ℓ=3590		3			1,32 кг
			— 02	ℓ=5040			3		2,0 кг
			— 03	ℓ=8040				3	3,1 кг

Обозначение	Марка	Размеры, мм L	α	n шт	Масса, кг
КР3.000	КР3	2040	—	10	11,1
-01	КР7	3590	150	17	18,98
-02	КР9	5040	—	25	26,5
-03	КР11	8040	—	40	41,69

Инв. № подл. | Подпись и дата | Взам. инв. №

Привязан

Инв. №

Нач. отд.	Висюгузов	
Н. контр.	Харламова	
Гл. констр.	Олешко	
Гл. спец.	Яковский	
Рук. гр.	Левинская	
Инж	Китайгородский	

815-47.86-КЖИ-КР3.000

КАРКАС ПЛОСКИЙ КР3; КР7; КР9; КР11

Стадия	Масса	Масштаб
Р	см табл	1:5
Лист	Листов 1	

ГИПРОНИСЕЛЬХОЗ

Альбом II

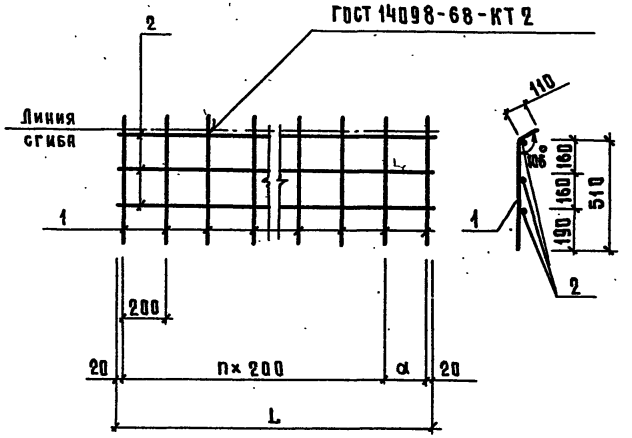

Формат	Зона	Поз.	Обозначение	Наименование	Кол. на исп.-КР4.000- —	01	02	03	Примечание
				Документация					
А4			КЖИ-ТТ2	Технические требования					
				к изготовлению арматурных и закладных изделий					
				Детали					
Б4		1	КР4.001	ф 8 А I ГОСТ 5781-82 ℓ=620	11	19	26	41	0,24 кг
Б4		2	-01	ℓ=2040	3				0,8 кг
			-02	ℓ=3590		3			1,32 кг
			-03	ℓ=5040			3		2,0 кг
			-04	ℓ=8040				3	3,1 кг

Обозначение	Марка	Размеры, мм L	α	n шт	Масса, кг
КР4.000	КР4	2040	—	10	5,1
-01	КР8	3590	150	17	8,52
-02	КР10	5040	—	25	12,24
-03	КР12	8040	—	40	19,14

Привязан	Нач.отд	Вислогузов	11.86
	Н.контр.	Харламова	
	Гл.констр.	Дяешко	
	Гл.спец.	Янковский	
	Рук.гр.	Левинская	
Инв. №	Инж.	Китайгородский	

815-47.86-КЖИ-КР4.000

Каркас плоский КР4; КР8; КР10; КР12

Стадия	Масса	Масштаб
Р	см-табл.	1:5
Лист	Листов 1	

ГИПРОНИСЕЛЬХОЗ

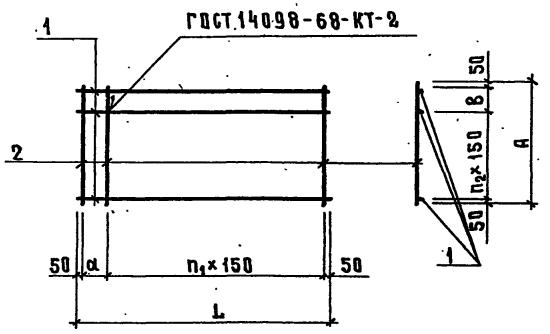

Обозначение	Марка	Размеры, мм L	A	α	B	n_1 шт	n_2 шт	Масса, кг
С1.000	С1	4300	1800	–	50	28	11	66,7
-01	С3	5850	1500	50	50	38	9	76,7
-02	С4	4300	2500	–	–	28	16	90,40
-03	С5	7300	1500	–	50	48	9	95,12
-04	С6	5850	2500	50	–	38	16	123,8
-05	С7	7300	2000	–	100	48	12	123,3
-06	С8	7300	2500	–	–	48	16	139,4
-07	С9	7300	3400	–	–	48	22	206,4
-08	С10	5300	2350	100	–	34	13	98,7

Формат	Зона	Поз.	Обозначение	Наименование	Количество на исполнение С1.000 —	01	02	03	04	05	06	07	08	Примечание
				Документация										
А4			КЖИ-ТТ2	Технические требования										
				к изготовлению арматурных										
				и закладных изделий										
				Детали										
				⌀ 10 А III ГОСТ 5781-82										
Б4		1	С1.001	ℓ = 7300				11		14	17	23		4,5 кг
			-01	ℓ = 5850		11			17					3,61 кг
			-02	ℓ = 5300									14	3,27 кг
			-03	ℓ = 4300	13		17							2,65 кг
Б4		2	-04	ℓ = 3400								49		2,10 кг
			-05	ℓ = 2500			29		40		49			1,56 кг
			-06	ℓ = 2350									36	1,47 кг
			-07	ℓ = 2000						49				1,23 кг
			-08	ℓ = 1800	29									1,11 кг
			-09	ℓ = 1500		40		49						0,93 кг

Взам. инв. №
Подпись и дата
Инв. № подл.

Привязан

Нач. отд.	Вислогузов	11.86
Н. контр.	Харламова	
Гл. констр.	Олешко	
Гл. спец.	Янковский	
Рук. гр.	Левинская	
Инж.	Китайгородский	

Инв. №

815-47.86-КЖИ-С1.000

Сетка арматурная С1; С3 ... С10

Стадия	Масса	Масштаб
Р	см. табл.	1:10
Лист	Листов 1	

ГИПРОНИСЕЛЬХОЗ

gost.e-ecolog.ru