ТИПОВОЙ ПРОЕКТ

903-1-169

# КОТЕЛЬНАЯ

## С КОТЛАМИ ДЕ-6,5-14ГМ

/ОТОПИТЕЛЬНО-ПРОИЗВОДСТВЕННАЯ,
СИСТЕМА ТЕПЛОСНАБЖЕНИЯ ЗАКРЫТАЯ/.
ТОПЛИВО-ГАЗ ИЛИ МАЗУТ

Альбом XII

Часть 3

16447-20

gost.e-ecolog.ru

Цена

ЦЕНТРАЛЬНЫЙ ИНСТИТУТ ТИПОВОГО ПРОЕКТИРОВАНИЯ
ГОССТРОЯ СССР

Москва А-445, Смольная ул., 22

Сдано в печать VI 1980 года

Заказ № 9074 Тираж 500 экз

ТИПОВОЙ ПРОЕКТ

# 903-1-169

# КОТЕЛЬНАЯ С 4 КОТЛАМИ ДЕ-6,5-14ГМ

/ОТОПИТЕЛЬНО-ПРОИЗВОДСТВЕННАЯ, СИСТЕМА ТЕПЛОСНАБЖЕНИЯ ЗАКРЫТАЯ/.
ТОПЛИВО-ГАЗ ИЛИ МАЗУТ.

## АЛЬБОМ XII

ЧАСТЬ 3. (стр 52÷91)

КОНСТРУКТОРСКИЕ ЧЕРТЕЖИ

МЕТАЛЛОКОНСТРУКЦИИ ГАЗОХОДОВ И ВОЗДУХОВОДОВ

16447-20
ЦЕНА 3-19

Д21Б.016.000СБ

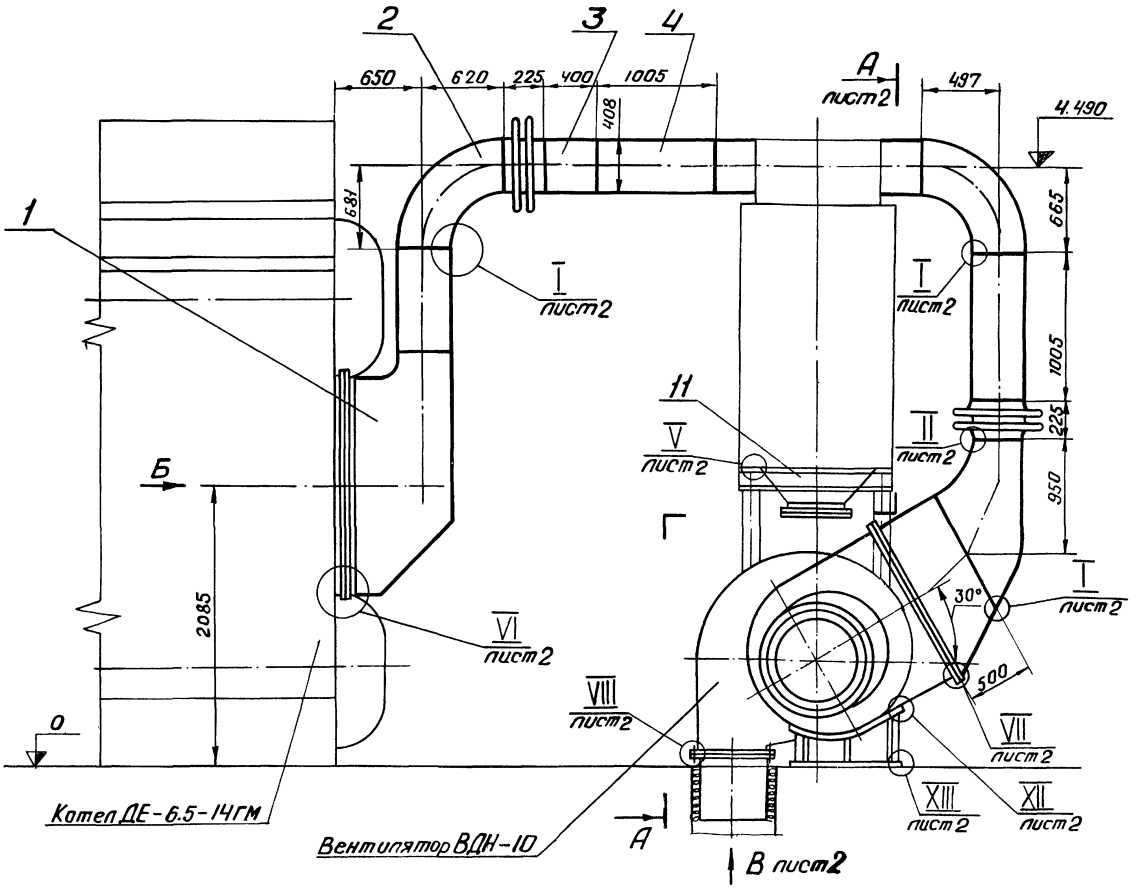


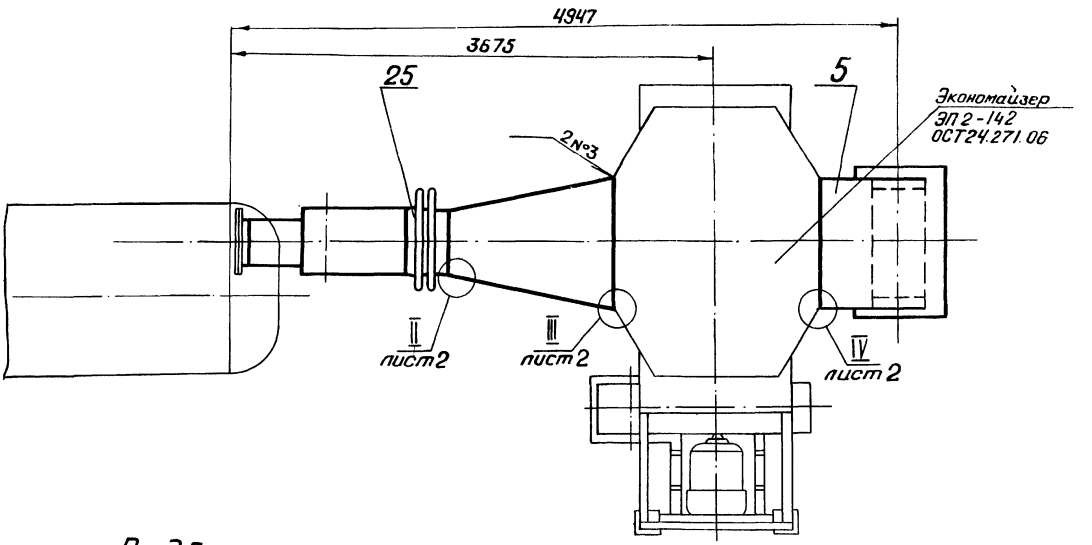


## Вид Б
м 1:5

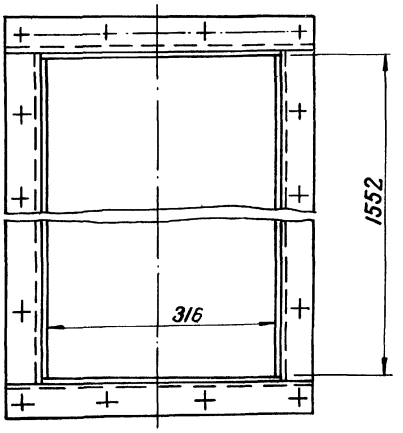


1. Размеры без допусков для справок.
2. Сварные швы, кроме указанных особо, по ГОСТ 5264-69.
3. На время ремонта котла на выхлопном патрубке вентилятора взамен прокладки установить заглушку (поз. 14)

| | | | | | | | |
|---|---|---|---|---|---|---|---|
| | | | | | Д21Б.016.000СБ | | |
| Изм. | Лист | № докум. | Подп. | Дата | Газопровод. Сборочный чертеж. | Лит | Масса | Масштаб |
| Разраб. | | Монтер | | 10.19 | | И | 1200 | 1:25 |
| Пров. | | Моравцинкий | | | | Лист 1 | Листов 2 | |
| Т.контр. | | Корчунов | | | | Госстрой СССР САНТЕХПРОЕКТ г. Горький | | |
| Нач.отд. | | Вольский | | | | | | |
| Н.контр. | | | | | | | | |
| Утв. | | Левитан | | | | | | |

16447-20 2 | Копировал: | Формат А2

## А-А лист 1

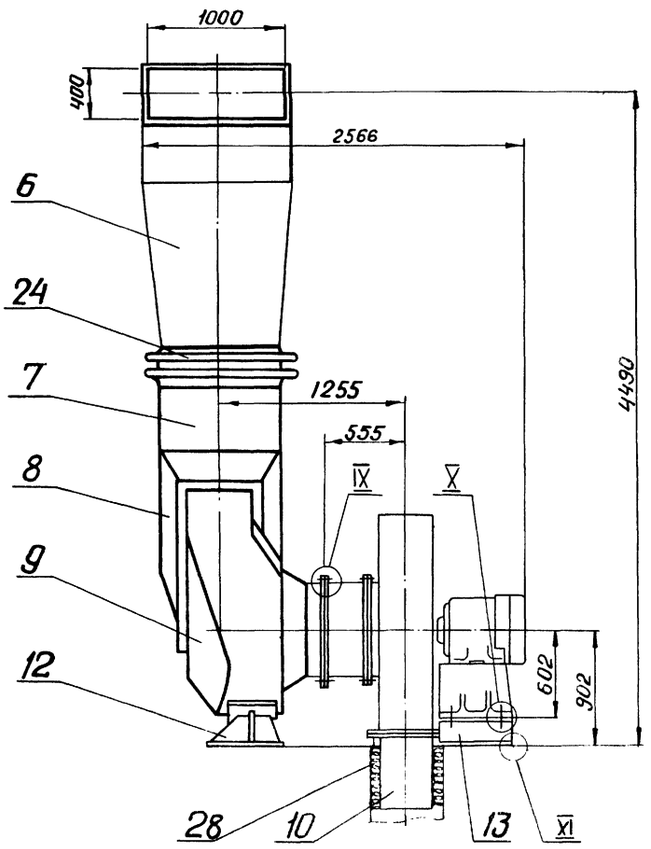


## I М1:1 лист 1

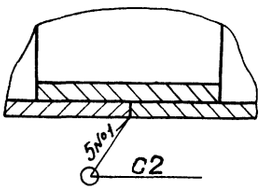


## II М1:1 лист 1

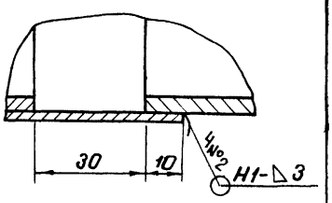


## III М1:1 лист 1

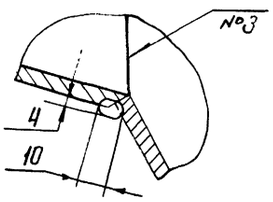


## IV М1:1 лист 1

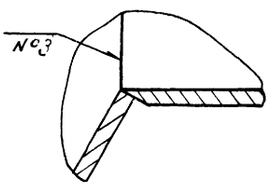


## V М1:1 лист 1

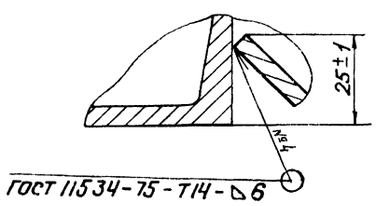


## VI М1:2 лист 1

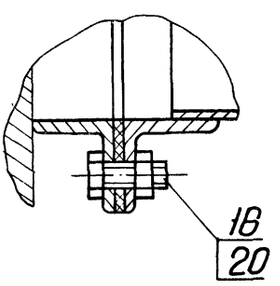


## VII М1:2 повернуто, лист 1

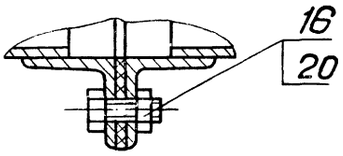


## VIII М1:2 лист 1

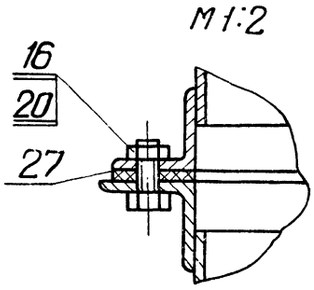


## IX М1:2

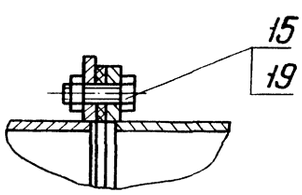


## X М1:2

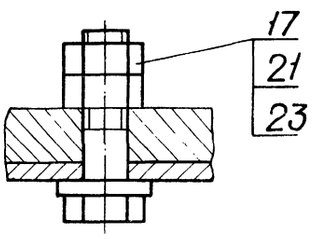


## XI М1:2

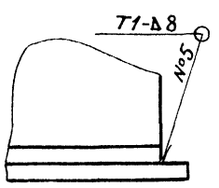


## XII М1:1 лист 1

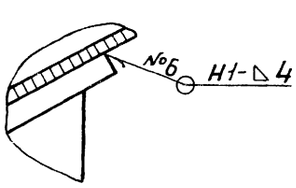


## XIII М1:2 лист 1

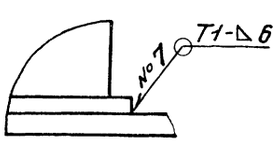


## Вид В лист 1 М1:10

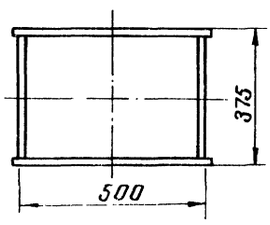

Типовой проект 903-1-169 альбом IV часть VI

| Формат | Обозначение | Наименование | Куда входит: Обозначение | Куда входит: Кол. | Общее количество | Примечание |
|---|---|---|---|---|---|---|
| | Д215.016.000 | Газопровод | | | 1 | |
| | Д215.016.010 | Короб | | 1 | 1 | |
| | Д215.016.020 | Короб | | 1 | 1 | |
| | Д215.016.030 | Короб | | 1 | 1 | |
| | Д215.016.040 | Короб | | 1 | 1 | |
| | Д215.016.050 | Короб | | 1 | 1 | |
| | Д215.016.060 | Короб | | 1 | 1 | |
| | Д215.016.070 | Короб | | 1 | 1 | |
| | Д215.016.080 | Короб | | 1 | 1 | |
| | Д215.016.090 | Карман всасывающий | | 1 | 1 | |
| | Д215.016.100 | Короб | | 1 | 1 | |
| | Д215.016.110 | Патрубок | | 1 | 1 | |
| | Д215.016.120 | Короб | Д215.016.110 | 1 | 1 | |
| | Д215.016.130 | Крышка | Д215.016.110 | 1 | 1 | |
| | Д215.016.140 | Опора | | 1 | 1 | |
| | Д215.016.150 | Опора | | 1 | 1 | |

| Изм. | Лист | № докум. | Подп. | Дата |
|---|---|---|---|---|
| Разраб. | | Бабенкова | | 05.84 |
| Пров. | | Корчков | | |
| Нач.отд | | Корчков | | |
| Н.контр. | | Вольский | | |
| Утв. | | Кукс | | |

Д215.016.000ВС

Газопровод
Ведомость
спецификаций

| Лит | Лист | Листов |
|---|---|---|
| У | | 1 |

Госстрой СССР
Сантехпроект
г. Горький

Копировал Формат А2

| Наименование | Обозначение документа на поставку | Поставщик | Куда входит (обозначение) | Количество: На изделие | В комплекте | На регулир. | Всего | Примечание |
|---|---|---|---|---|---|---|---|---|
| Стандартные изделия | | | | | | | | |
| Болты | Гост 7798-70 | | | | | | | |
| М10х25.36 | | | Д215.016.110 | 16 | | | 16 | |
| М10х35.36 | | | | 12 | | | 12 | |
| М12х30.36 | | | | 62 | | | 62 | |
| М24х90.36 | | | | 4 | | | 4 | |
| Гайки | ГОСТ 5915-70 | | | | | | | |
| М10.4 | | | | 16 | | | 16 | |
| | | | Д215.016.110 | 12 | | | 12 | |
| | | | | 28 | | | 28 | |
| М12.4 | | | | 62 | | | 62 | |
| М24.4 | | | | 8 | | | 8 | |
| Шайба 24 | Гост 10906-78 | | | 4 | | | 4 | |
| Материалы | | | | | | | | |
| Картон асбестовый КАОН-1-5 | Гост 2850-75 | | | 0,85 | | | 0,85 | м² |
| Картон асбестовый КАОН-1-5 | Гост 2850-75 | | Д215.016.110 | 0,12 | | | 0,12 | м² |
| Шнур асбестовый ШАПТ | Гост 1779-72 | | | 10 | | | 10 | м |

| Изм. | Лист | № докум. | Подп. | Дата |
|---|---|---|---|---|
| Разраб. | | Бабенкова | | 05.84 |
| Пров. | | Корчков | | |
| Нач.отд | | Корчков | | |
| Н.контр. | | Вольский | | |
| Утв. | | Кукс | | |

Д216.016.000ВП

Газопровод
Ведомость покупных изделий

| Лит | Лист | Листов |
|---|---|---|
| У | | 1 |

Госстрой СССР
Сантехпроект
г. Горький

Типовой проект 903-1-169 Альбом XII Часть II

Д21Б.016.002

Д21Б.016.002

Rz 160

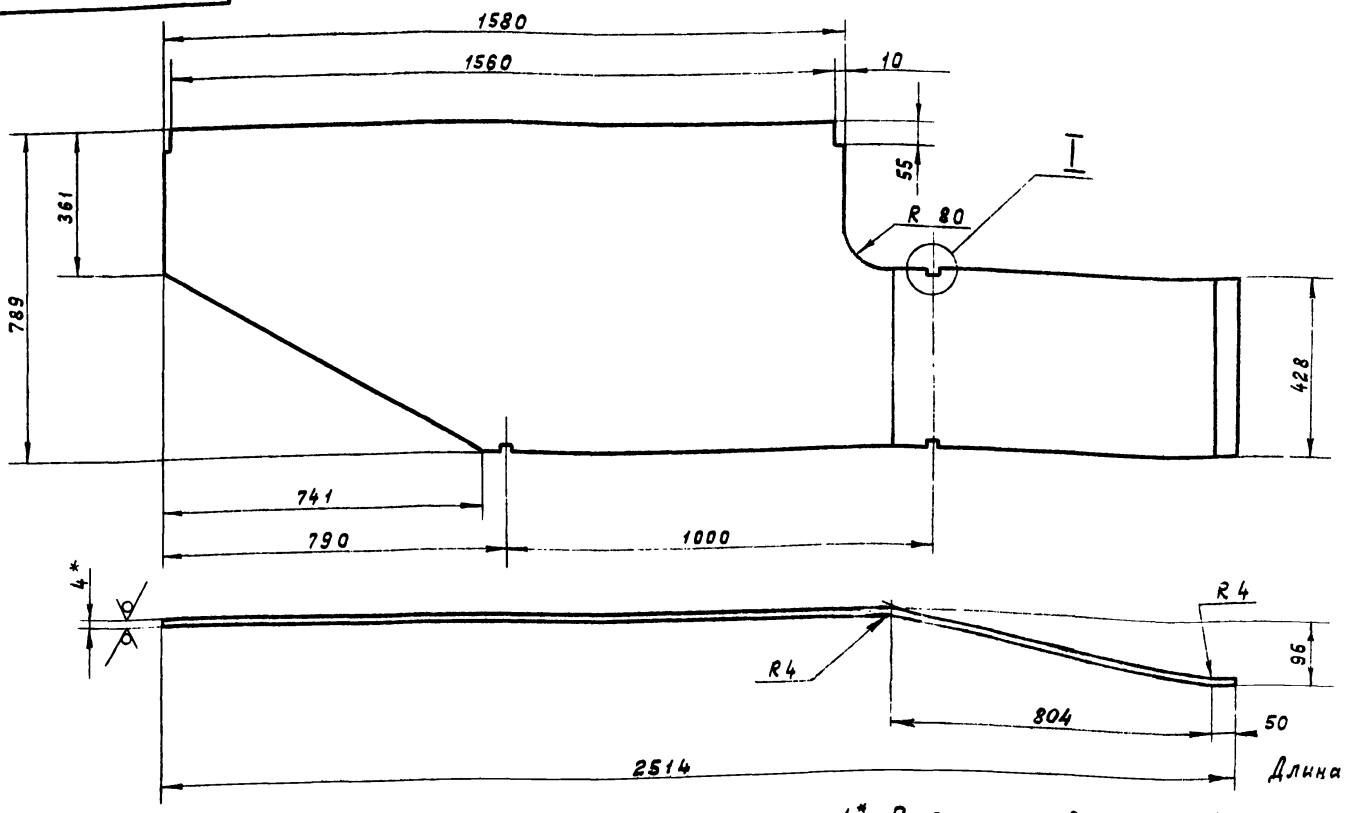


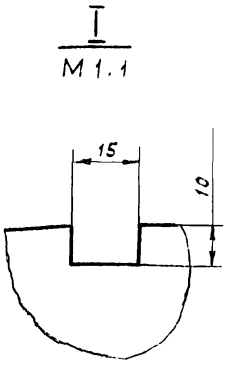


Длина развертки - 2520мм

1* Размеры для справок

2 Неуказанные предельные отклонения размеров - по СМ8

Д21Б.016.002-01- Зеркальное отражение

Остальное - см. Д21Б.016 002

М1:20

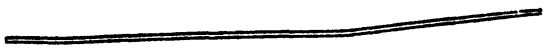

| Изм. | Лист | № докум. | Подп. | Дата |
|---|---|---|---|---|
| Разраб. | | Мюнтер | | 10.19 |
| Пров | | Мордвинкин | | |
| Т.контр | | | | |
| Рук.гр. | | Мордвинкин | | |
| Н.контр. | | | | |
| Утв. | | | | |

Д 21Б.016 002

Стенка

| Лит | Масса | Масштаб |
|---|---|---|
| И | 50,2 | 1:10 |

Лист 4 ГОСТ 19903-74 Ст.3 ГОСТ 14637-69

Госстрой СССР САНТЕХПРОЕКТ г Горький

Формат 12

| Формат | Зона | Поз. | Обозначение | Наименование | Кол. | Примеч. |
|---|---|---|---|---|---|---|
| Б.Ч | | 6 | Д21Б.016 006 | Уголок | | |
| | | | | Уголок Б-63х63х6 ГОСТ 8509-72 | | |
| | | | | Ст 3 ГОСТ 535-58 | | |
| | | | | L=1560 Rz160 | 2 | 8,9кг |
| Б.Ч. | | 7 | Д21Б. 016. 007 | Уголок | | |
| | | | | Уголок Б-63х63х6 ГОСТ 8509-72 | | |
| | | | | Ст.3 ГОСТ 535-58 | | |
| | | | | L = 450; Rz160 | 2 | 2.57кг |
| Б.Ч | | 8 | Д21Б. 016. 008 | Ребро | | |
| | | | | Полоса 5х50 ГОСТ 103-76 | | |
| | | | | Ст.3 ГОСТ 535-58 | | |
| | | | | L = 404, Rz160 | 1 | 0.8кг |
| 12 | | 9 | Д21Б. 016. 009 | Стенка | 1 | |
| Б.Ч | | 10 | Д21Б. 016 011 | Ребро | | |
| | | | | Полоса 5х50 ГОСТ 103-76 | | |
| | | | | Ст.3 ГОСТ 535-58 | | |
| | | | | L = 490, Rz160 | 2 | 0.96кг |
| Б.Ч | | 11 | Д21Б 016 012 | Ребро | | |
| | | | | Полоса 5х50 ГОСТ 103-76 | | |
| | | | | Ст.3 ГОСТ 535-58 | | |
| | | | | L = 400, Rz160 | 2 | 0.78кг |
| Б.Ч | | 12 | Д21Б. 016. 013 | Ребро | 1 | |
| | | | | Полоса 5х50 ГОСТ 103-76 | | |
| | | | | Ст.3 ГОСТ 535-58 | | |
| | | | | L = 488 Rz160 | 2 | 0.94кг |

Инв.№ подл. | Подп. и дата | Взам. инв.№ | Инв.№ дубл. | Подп. и дата

| Изм. | Лист | № докум. | Подп. | Дата |
|---|---|---|---|---|

Д21Б.016.010

Лист 2

Формат 11

| Формат | Зона | Поз. | Обозначение | Наименование | Кол. | Примеч. |
|---|---|---|---|---|---|---|
| | | | | Документация | | |
| 22 | | | Д21Б. 016. 010 СБ | Сборочный чертёж | | |
| | | | | Детали | | |
| 12 | | 1 | Д21Б.016.002 | Стенка | 1 | |
| 12 | | 2 | -01 | Стенка | 1 | |
| 12 | | 3 | Д21Б. 016. 003 | Стенка | 1 | |
| Б.Ч. | | 4 | Д 215. 016. 004 | Ребро | | |
| | | | | Полоса 5х50 ГОСТ 103-76 | | |
| | | | | Ст 3 ГОСТ 535-58 | | |
| | | | | L = 773 Rz160 | 2 | 1,5кг |
| Б.Ч | | 5 | Д21Б.016.005 | Ребро | | |
| | | | | Полоса 5х50 ГОСТ 103-76 | | |
| | | | | Ст 3 ГОСТ 535-58 | | |
| | | | | L = 440 Rz160 | 2 | 0,8кг |

Инв.№ подл. | Подп. и дата | Взам. инв.№ | Инв.№ дубл. | Подп. и дата

| Изм. | Лист | № докум. | Подп. | Дата |
|---|---|---|---|---|
| Разраб. | | Мюнтер | | 10.19 |
| Провер. | | Мордвинкин | | |
| Нач. отд. | | | | |
| Н. контр. | | | | |
| Утв. | | | | |

Д215 016. 010

Короб

| Лит | Лист | Листов |
|---|---|---|
| И | 1 | 3 |

Госстрой СССР САНТЕХПРОЕКТ г Горький

16-10-20 5 Копир. Ганжа

Формат 11

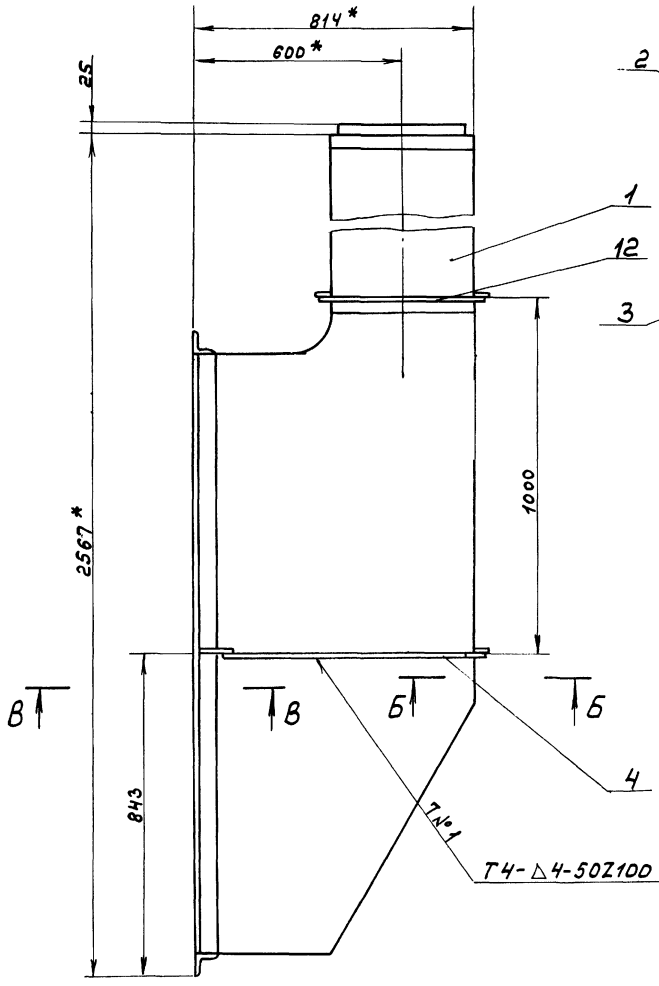


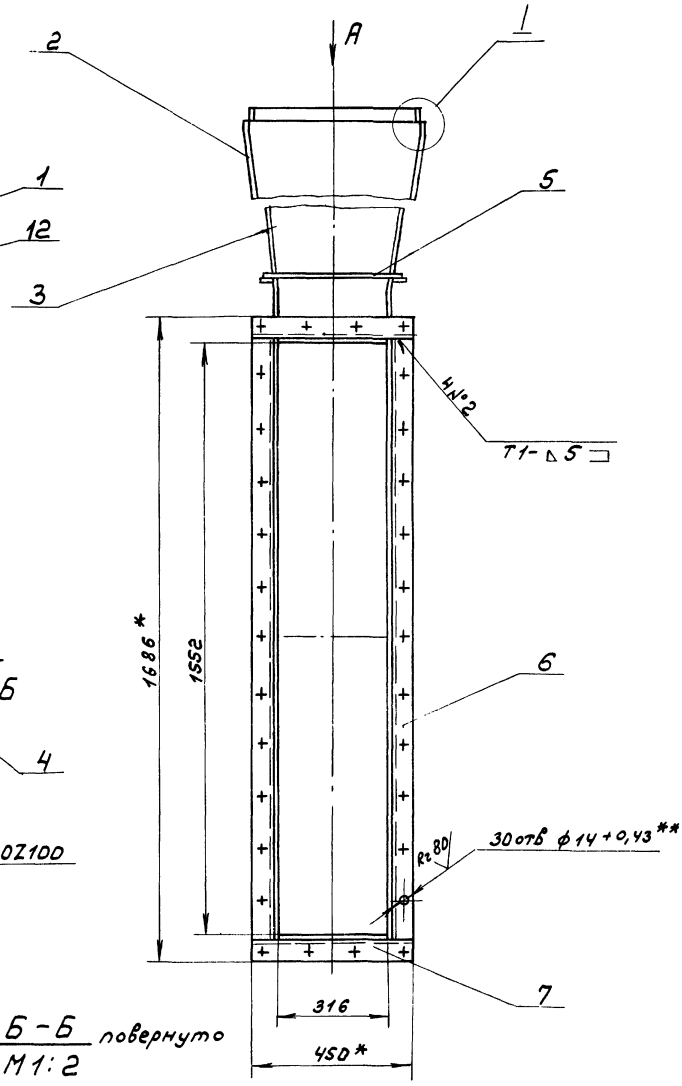


Б-Б повернуто
М1:2

Вид А

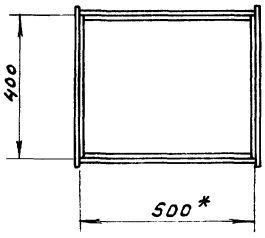


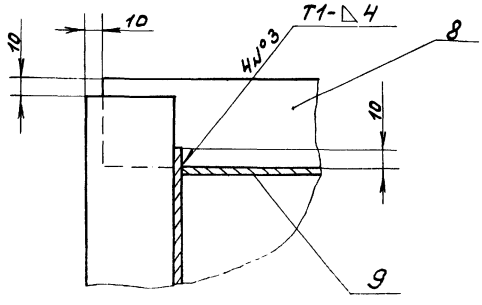


I
М1:2

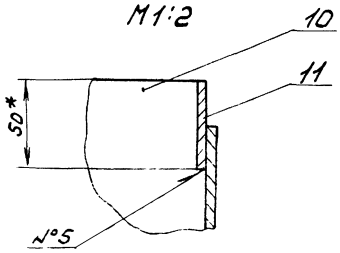


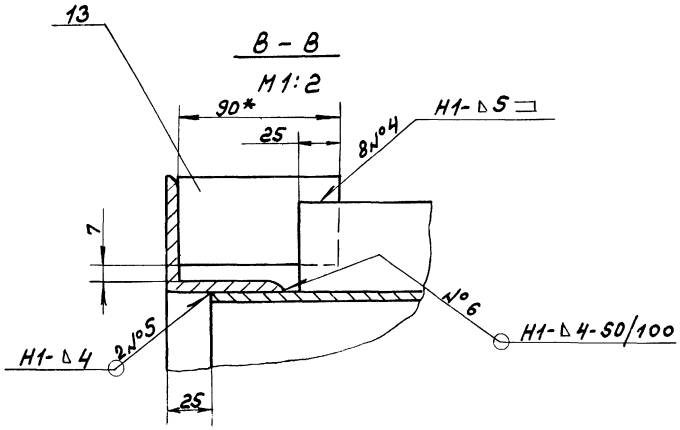


В-В
М1:2

1.* Размеры для справок.

2.** Обработать по сопрягаемой детали.

3. Неуказанные предельные отклонения размеров – по СМ9.

4. Сварные швы – по ГОСТ 5264-69.

| | | | | | |
|---|---|---|---|---|---|
| Изм. | Лист | № докум. | Подп. | Дата | |
| Разраб. | | Монтер | | 8-74 | |
| Пров. | | Мордвинкин | | | |
| Т.контр. | | Корчков | | | |
| Рук. гр. | | Мордвинкин | | | |
| Н.контр. | | | | | |
| Утв. | | | | | |

Д 215.016.010СБ

Короб
Сборочный чертеж

| Лит. | Масса | Масштаб |
|---|---|---|
| И | 180 | 1:10 |

Лист | Листов 1

Госстрой СССР
Сантехпроект
г. Горький

Rz 160

## Развертка

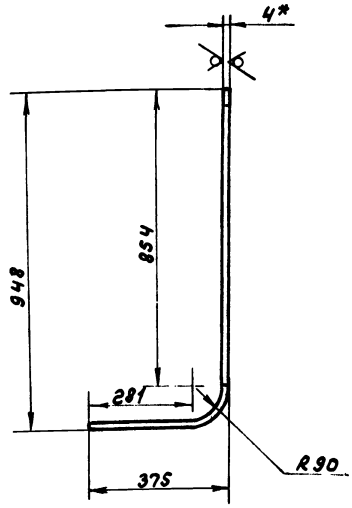


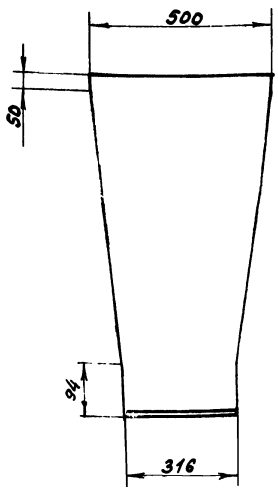


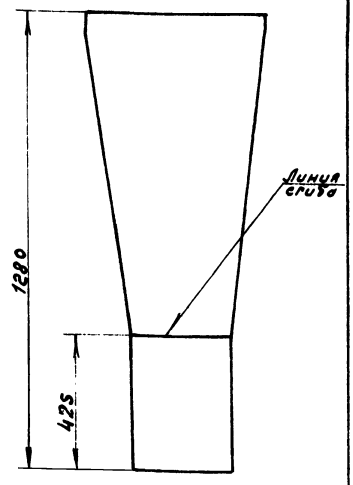


1. * Размеры для справок.
2. Неуказанные предельные отклонения размеров – по СМ3.

| Изм. | Лист | №докум. | Подп. | Дата | Д 216.016.003 | | | |
|---|---|---|---|---|---|---|---|---|
| Разраб. | | Монтер | | 12-79 | Стенка | Лит. | Масса | Масштаб |
| Пров. | | Нордвинкин | | | | И | 16 | 1:10 |
| Т.контр. | | | | | | Лист | Листов 1 | |
| Рук.гр. | | Нордвинкин | | | Лист 4 ГОСТ 19903-74 / Ст.3 ГОСТ 14637-69 | Госстрой СССР Сантехпроект г. Горький | | |
| Н.контр. | | | | | | | | |
| Утв. | | | | | | | | |

Формат 12



Rz 160

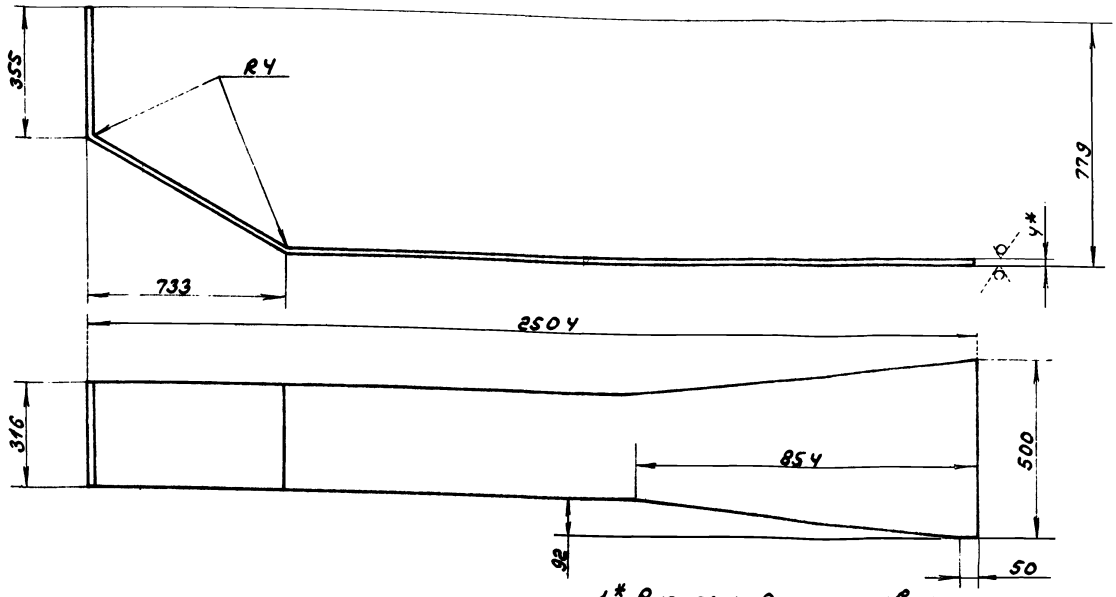


Длина развертки – 2977мм.

1. * Размеры для справок.
2. Неуказанные предельные отклонения размеров – по СМ3.

| Изм. | Лист | №докум. | Подп. | Дата | Д 216.016.009 | | | |
|---|---|---|---|---|---|---|---|---|
| Разраб. | | Монтер | | 12-79 | Стенка | Лит. | Масса | Масштаб |
| Пров. | | Нордвинкин | | | | И | 37,7 | 1:10 |
| Т.контр. | | | | | | Лист | Листов 1 | |
| Рук.гр. | | Нордвинкин | | | Лист 4 ГОСТ 19903-74 / Ст.3 ГОСТ 14637-69 | Госстрой СССР Сантехпроект г. Горький | | |
| Н.контр. | | | | | | | | |
| Утв. | | | | | | | | |

16447-20 7 Копировал: Формат 12

Типовой проект 903-1-169 Альбом XIII часть III

Инв.№подл. | Подп. и дата | Взам.инв.№ | Инв.№дубл. | Подп. и дата

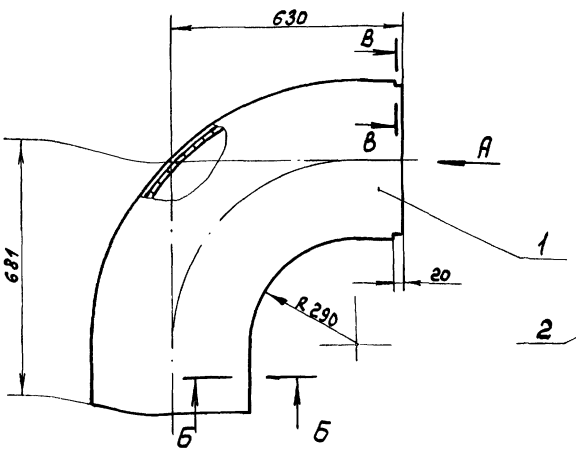


Вид А

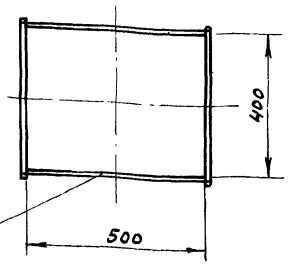


В-В

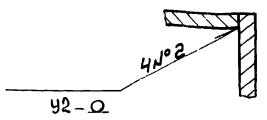


Б-Б
М1:1

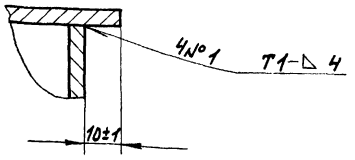


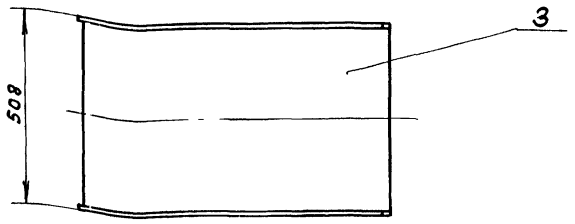


1. Размеры без допусков для справок.
2. Сварные швы по ГОСТ 5264-69.

| | | | | | | |
|---|---|---|---|---|---|---|
| | | | | | Д 215. 016. 020СБ | |
| Изм. | Лист | № докум. | Подп. | Дата | Короб сборочный чертеж | Лит. / Масса / Масштаб |
| Разраб. | | Мынтер | | X-79 | | И / 46,3 / 1:10 |
| Пров. | | Мордвинкин | | | | Лист / Листов 1 |
| Т. контр. | | | | | | Госстрой СССР Сантехпроект г. Горький |
| Рук. гр. | | Мордвинкин | | | | |
| Н. контр. | | | | | | |
| Утв. | | | | | | |

Формат 12



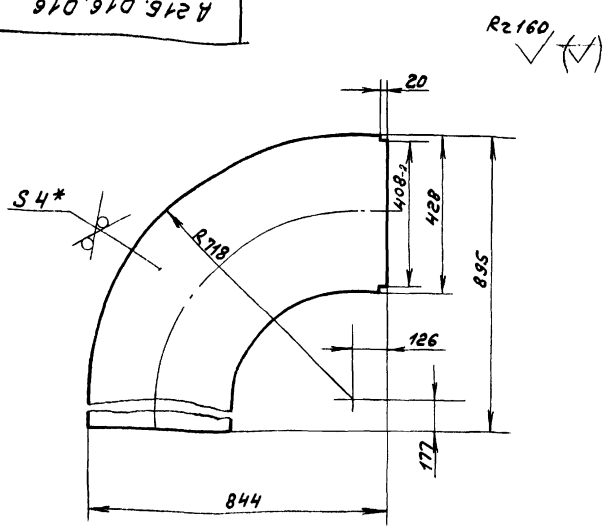


1.* Размеры для справок.
2. Неуказанные предельные отклонения размеров – по СМ8.

| | | | | | | |
|---|---|---|---|---|---|---|
| | | | | | Д 215. 016. 016 | |
| Изм. | Лист | № докум. | Подп. | Дата | Стенка | Лит. / Масса / Масштаб |
| Разраб. | | Мынтер | | X-79 | | И / 12.0 / 1:10 |
| Пров. | | Мордвинкин | | | | Лист / Листов 1 |
| Т. контр. | | | | | | Госстрой СССР Сантехпроект г. Горький |
| Рук. гр. | | Мордвинкин | | | | |
| Н. контр. | | | | | | |
| Утв. | | | | | Лист 4 ГОСТ 19903-74 / ст.3 ГОСТ 14637-69 | |

Формат 11

| Формат | Зона | Поз. | Обозначение | Наименование | Кол. | Примеч. |
|---|---|---|---|---|---|---|
| | | | | | | |
| | | | | Документация | | |
| | | | | | | |
| 12 | | 1 | Д 215. 016. 020СБ | Сборочный чертеж | | |
| | | | | | | |
| | | | | Детали | | |
| | | | | | | |
| 11 | | 1 | Д 215. 016. 016 | Стенка | 2 | |
| 11 | | 2 | Д 215. 016. 017 | Стенка | 1 | |
| 11 | | 3 | Д 215. 016. 018 | Стенка | 1 | |

Подп. и дата | Инв. № подл. | Взам. инв. № | Инв. № дубл. | Подп. и дата | Инв. № подл.

| | | | | | | |
|---|---|---|---|---|---|---|
| | | | | | Д 215. 016. 020 | |
| Изм. | Лист | № докум. | Подп. | Дата | Короб | Лит. / Лист / Листов |
| Разраб. | | Мынтер | | X-79 | | И / / 1 |
| Пров. | | Мордвинкин | | | | Госстрой СССР Сантехпроект г. Горький |
| Нач. отд. | | | | | | |
| Н. конт. | | | | | | |
| Утв. | | | | | | |

16444-20 8 Копировал: [illegible] Формат 11

Д 216.016.030СБ

Типовой проект 903-1-169 Альбом XII часть III

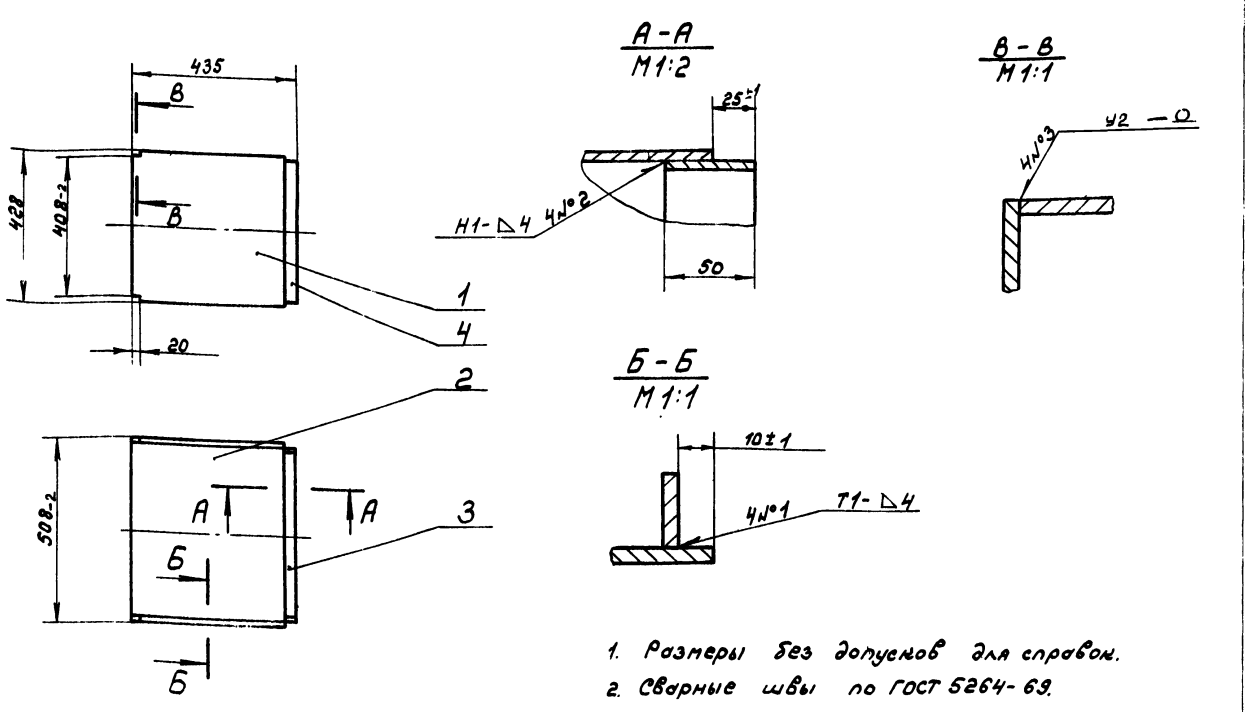


1. Размеры без допусков для справок.
2. Сварные швы по ГОСТ 5264-69.

| Изм. | Лист | № докум. | Подп. | Дата | Д 216.016.030СБ | Лит. | Масса | Масштаб |
|---|---|---|---|---|---|---|---|---|
| Разраб. | | Мюнтер | | | Короб | И | 27.4 | 1:10 |
| Пров. | | Мордвинкин | | | Сборочный чертеж | Лист | Листов 1 | |
| Т. контр. | | | | | | Госстрой СССР Сантехпроект г. Горький | | |
| Рук. гр. | | Мордвинкин | | | | | | |
| Н. контр. | | | | | | | | |
| Утв. | | | | | | | | |

Формат 12

Д 216.016.018

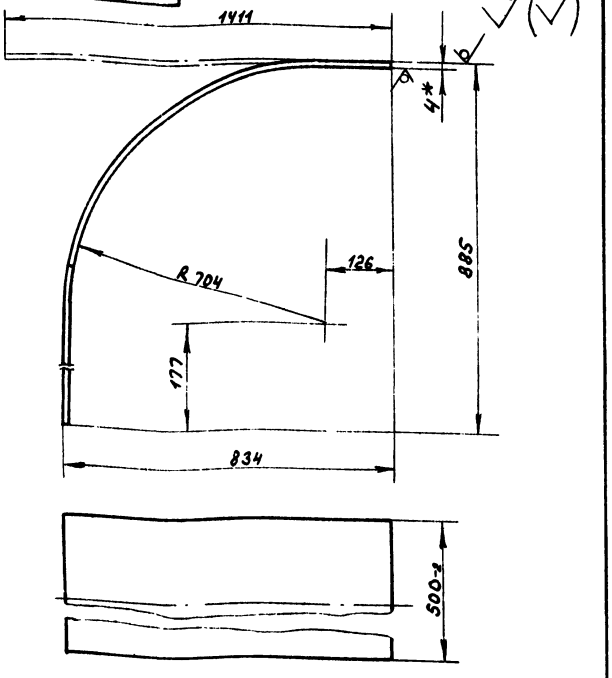


1* Размеры для справок.
2. Неуказанные предельные отклонения размеров - по СМ9.

| Изм. | Лист | № докум. | Подп. | Дата | Д 216.016.018 | Лит. | Масса | Масштаб |
|---|---|---|---|---|---|---|---|---|
| Разраб. | | Мюнтер | | | Стенка | И | 22,1 | 1:5 |
| Пров. | | Мордвинкин | | | | Лист | Листов 1 | |
| Рук. гр. | | Мордвинкин | | | Лист 4 ГОСТ 19903-74 Ст 3 ГОСТ 14637-69 | Госстрой СССР Сантехпроект г. Горький | | |

Формат 11

Д 216.016.017

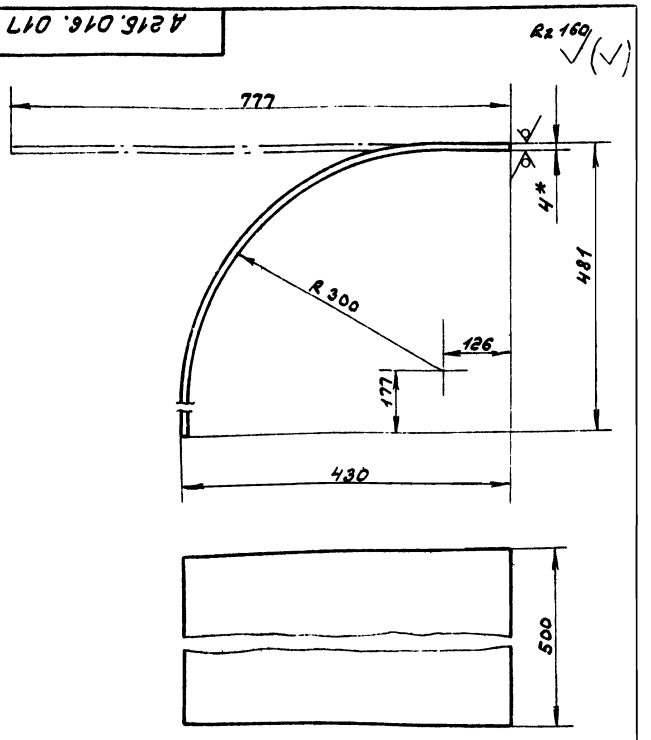


1.* Размеры для справок.
2. Неуказанные предельные отклонения размеров - по СМ9.

| Изм. | Лист | № докум. | Подп. | Дата | Д 216.016.017 | Лит. | Масса | Масштаб |
|---|---|---|---|---|---|---|---|---|
| Разраб. | | Мюнтер | | | Стенка | И | 17,3 | 1:5 |
| Пров. | | Мордвинкин | | | | Лист | Листов 1 | |
| Т. контр. | | | | | | Госстрой СССР Сантехпроект г. Горький | | |
| Рук. гр. | | Мордвинкин | | | Лист 4 ГОСТ 19903-74 Ст. 3 ГОСТ 14637-69 | | | |
| Н. контр. | | | | | | | | |
| Утв. | | | | | | | | |

16447-20 9 Копировал Формат 11

Rz160 (V)

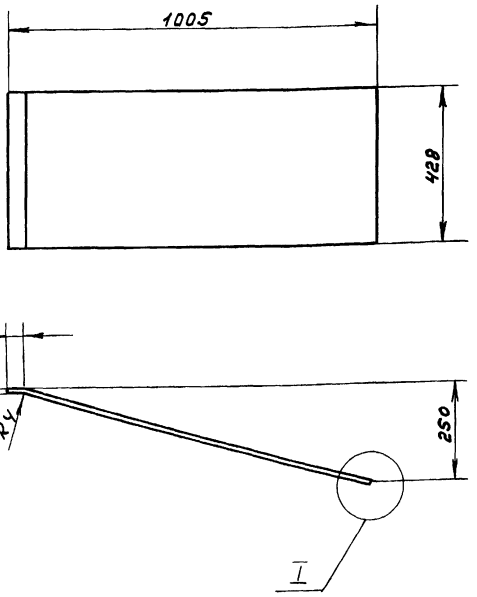


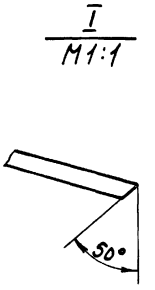


1.* Размеры для справок.

2. Неуказанные предельные отклонения размеров – по СМ9.

| Изм. | Лист | № докум. | Подп. | Дата |
|---|---|---|---|---|
| Разраб. | | Мюнтер | | 8-79 |
| Пров. | | Мордвинкин | | |
| Т. контр. | | | | |
| Рук. гр. | | Мордвинкин | | |
| Н. контр. | | | | |
| Утв. | | | | |

Д 21Б. 016. 025

Стенка

| Лит. | Масса | Масштаб |
|---|---|---|
| И | 13,9 | 1:10 |

Лист | Листов 1

Лист 4 ГОСТ 19903-74 / Ст. 3 ГОСТ 14637-69

Госстрой СССР Сантехпроект г. Горький

Формат А2

| Формат | Зона | Поз. | Обозначение | Наименование | Кол. | Примеч. |
|---|---|---|---|---|---|---|
| | | | | **Документация** | | |
| 12 | | | Д 21Б. 016. 030СБ | Сборочный чертеж | | |
| | | | | **Детали** | | |
| 11 | | 1 | Д 21Б. 016. 019 | Стенка | 2 | |
| 6.4 | | 2 | Д 21Б. 016. 021 | Стенка | | |
| | | | | лист 4 ГОСТ 19903-74 / Ст. 3 ГОСТ 14637-69 | | |
| | | | | (500×410) $B_9$ Rz160 | 2 | 6,4 кг |
| 6.4 | | 3 | Д 21Б. 016. 022 | Ребро | | |
| | | | | полоса 5×50 ГОСТ 103-76 / Ст. 3 ГОСТ 535-58 | | |
| | | | | L = 490 $B_9$ Rz160 | 2 | 1,0 кг |
| 6.4 | | 4 | Д 21Б. 016. 023 | Ребро | | |
| | | | | полоса 5×50 ГОСТ 103-76 / Ст. 3 ГОСТ 535-58 | | |
| | | | | L = 408 $B_9$ Rz160 | 2 | 0,8 кг |

| Изм. | Лист | № докум. | Подп. | Дата |
|---|---|---|---|---|
| Разраб. | | Мюнтер | | 8-79 |
| Пров. | | Мордвинкин | | |
| Нач. отд. | | | | |
| Н. контр. | | | | |
| Утв. | | | | |

Д 21Б. 016. 030

Короб

| Лит. | Лист | Листов |
|---|---|---|
| И | | 1 |

Госстрой СССР Сантехпроект г. Горький

Формат А1



Rz160 (V)

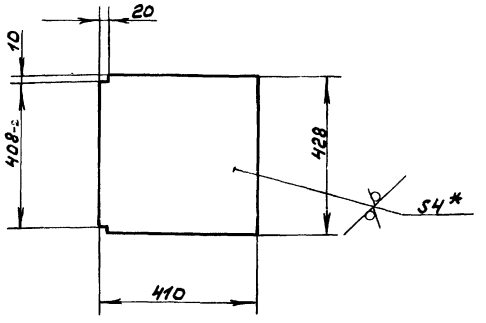


1.* Размеры для справок.

2. Неуказанные предельные отклонения размеров – по СМ9.

Инв. № подл. | Подп. и дата | Взам. инв. № | Инв. № дубл. | Подп. и дата

| Изм. | Лист | № докум. | Подп. | Дата |
|---|---|---|---|---|
| Разраб. | | Мюнтер | | 8-79 |
| Пров. | | Мордвинкин | | |
| Т. контр. | | | | |
| Рук. гр. | | Мордвинкин | | |
| Н. контр. | | | | |
| Утв. | | | | |

Д 21Б. 016. 019

Стенка

| Лит. | Масса | Масштаб |
|---|---|---|
| И | 5,5 | 1:10 |

Лист | Листов 1

Лист 4 ГОСТ 19903-74 / Ст. 3 ГОСТ 14637-69

Госстрой СССР Сантехпроект г. Горький

Формат А1

Типовой проект 903-1-169 Альбом XII часть III

Д 21Б.016.040СБ

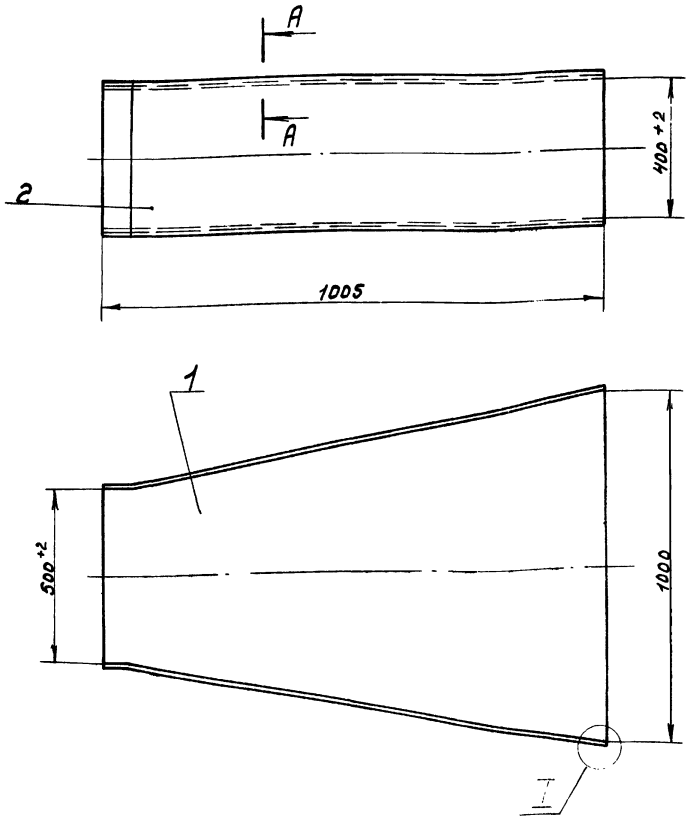


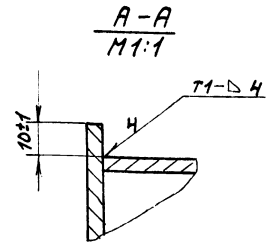


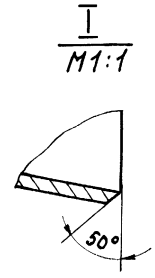


1. Размеры без допусков для справок.
2. Сварные швы по ГОСТ 5264-69.

| Изм. | Лист | № докум. | Подп. | Дата | Д 21Б.016.040СБ | | | |
|---|---|---|---|---|---|---|---|---|
| Разраб. | | Мюнтер | | 8-74г | Короб Сборочный чертеж | Лит. И | Масса 106.0 | Масштаб 1:10 |
| Пров. | | Мордвинкин | | | | Лист | Листов 1 | |
| Т. контр. | | | | | | Госстрой ссср Сантехпроект г. Горький | | |
| Рук. гр. | | Мордвинкин | | | | | | |
| Н. контр. | | | | | | | | |
| Утв. | | | | | | | | |

Формат 12

Д 21Б.016.024

Rz160 (√)

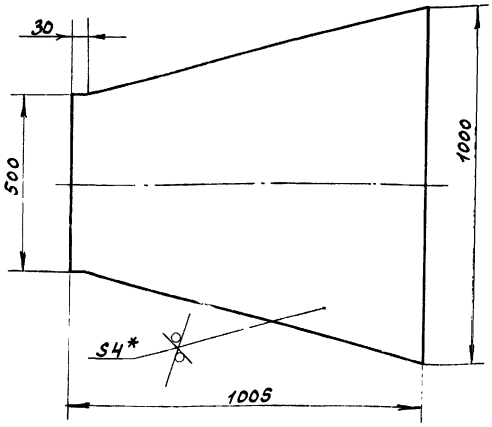


1.* Размеры для справок.
2. Неуказанные предельные отклонения размеров – по СМ9.

| Изм. | Лист | № докум. | Подп. | Дата | Д 21Б.016.024 | | | |
|---|---|---|---|---|---|---|---|---|
| Разраб. | | Мюнтер | | 8-74г | Стенка | Лит. И | Масса 23,7 | Масштаб 1:10 |
| Провер. | | Мордвинкин | | | | Лист | Листов 1 | |
| Т. контр. | | | | | | Госстрой ссср Сантехпроект г. Горький | | |
| Рук. гр. | | Мордвинкин | | | Лист 4 ГОСТ 19903-74 Ст. 3 ГОСТ 14637-69 | | | |
| Н. контр. | | | | | | | | |
| Утв. | | | | | | | | |

Формат 1

| Формат | Зона | Поз. | Обозначение | Наименование | Кол. | Прим. |
|---|---|---|---|---|---|---|
| | | | | Документация | | |
| 12 | | | Д 21Б.016.040СБ | Сборочный чертеж | | |
| | | | | Детали | | |
| 11 | | 1 | Д 21Б.016.024 | Стенка | 2 | |
| 12 | | 2 | Д 21Б.016.025 | Стенка | 2 | |

| Изм. | Лист | № докум. | Подп. | Дата | Д 21Б.016.040 | | | |
|---|---|---|---|---|---|---|---|---|
| Разраб. | | Мюнтер | | 8-74г | Короб | Лит. И | Лист | Листов 1 |
| Пров. | | Мордвинкин | | | | Госстрой ссср Сантехпроект г. Горький | | |
| Нач. отд. | | | | | | | | |
| Н. контр. | | | | | | | | |
| Утв. | | | | | | | | |

16447-20 11 Копировал: Формат 11

А216.016.050СБ

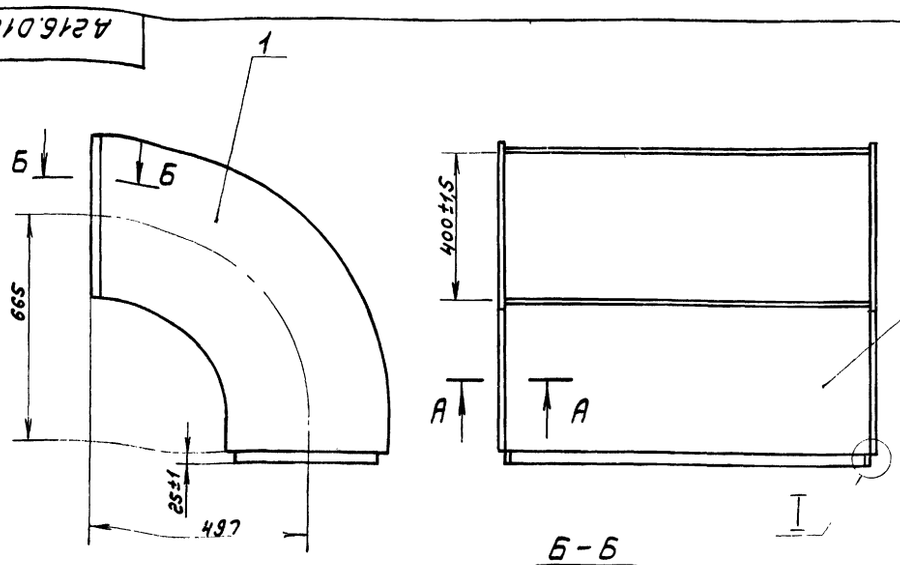


1. Размеры без допусков - для справок.
2. Сварные швы выполнить по ГОСТ 5264-69

| | | | | | | |
|---|---|---|---|---|---|---|
| | | | | | Д216.016.050СБ | |
| Изм. | Лист | № докум. | Подп. | Дата | Короб сборочный чертеж | Лит. И; Масса 93,3; Масштаб 1:10 |
| Разраб. | | Бабенков | | 8-79 | | Лист; Листов 1 |
| Пров. | | Корчков | | | | Госстрой СССР Сантехпроект г. Горький |
| Т.контр. | | Корчков | | | | |
| Нач.отд. | | | | | | |
| Н.контр. | | | | | | |
| Утв. | | | | | | |

Формат А2

А216.016.067

Rz160 (V)

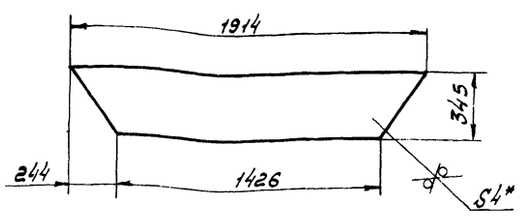


1* Размеры для справок.
2. Неуказанные предельные отклонения размеров - по $CM_9$

| | | | | | | |
|---|---|---|---|---|---|---|
| | | | | | Д216.016.067 | |
| Изм. | Лист | № докум. | Подп. | Дата | Стенка | Лит. У; Масса 18,4; Масштаб 1:20 |
| Разраб. | | Бабенкова | | 8-79 | | Лист; Листов 1 |
| Пров. | | Корчков | | | | Госстрой СССР Сантехпроект г. Горький |
| Т.контр. | | Корчков | | | | |
| Нач.отд. | | | | | | |
| Н.контр. | | | | | | |
| Утв. | | | | | | |

Лист 4 ГОСТ 19903-74 / Ст3 ГОСТ 14637-69

| Формат | Зона | Поз. | Обозначение | Наименование | Кол. | Примеч. |
|---|---|---|---|---|---|---|
| | | | | **Документация** | | |
| 12 | | | Д216.016.050СБ | Сборочный чертеж | | |
| | | | | **Детали** | | |
| 11 | | 1 | Д216.016.026 | Стенка | 2 | |
| 11 | | 2 | Д216.016.027 | Стенка | 1 | |
| 11 | | 3 | Д216.016.028 | Стенка | 1 | |
| 64 | | 4 | Д216.016.029 | Ребро | | |
| | | | | Полоса 5×50 ГОСТ 103-76 | | |
| | | | | Ст3 ГОСТ 535-58 | | |
| | | | | L=990 $B_9$ Rz160 | 2 | 1,9 кг. |
| 64 | | 5 | Д216.016.031 | Ребро | | |
| | | | | Полоса 5×50 ГОСТ 103-76 | | |
| | | | | Ст3 ГОСТ 535-58 | | |
| | | | | L=400 $B_9$ Rz160 | 2 | 0,7 кг. |

Инв.№подл. | Подп. и дата | Взам.инв.№ | Инв.№дубл. | Подп. и дата

| | | | | | | |
|---|---|---|---|---|---|---|
| | | | | | Д216.016.050 | |
| Изм. | Лист | № докум. | Подп. | Дата | Короб | Лит.; Лист; Листов 1 |
| Разраб. | | Бабенков | | 8-79 | | Госстрой СССР Сантехпроект г. Горький |
| Пров. | | Корчков | | | | |
| Нач.отд. | | Дольский | | | | |
| Н.контр. | | | | | | |
| Утв. | | | | | | |

Копировал: [illegible] Формат А4

Типовой проект 903-1-169 Альбом XII часть III

## Д216.016.028

Rz160 (√)

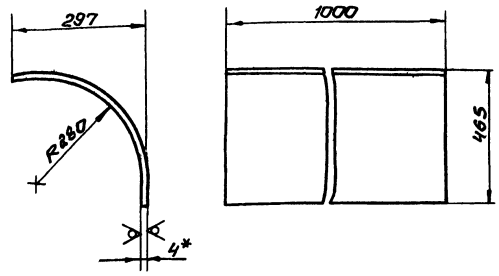


Длина развертки – 637 мм.

1.* Размеры для справок.
2. Неуказанные предельные отклонения размеров – по СМ9.

| Изм. | Лист | № докум. | Подпись | Дата |
|---|---|---|---|---|
| Разраб. | | Бабенкова | | X-79 |
| Пров. | | Корчков | | |
| Т. контр. | | | | |
| Рук. гр. | | Корчков | | |
| Н. контр. | | | | |
| Утв. | | | | |

Д216.016.028

Стенка

| Лит. | Масса | Масштаб |
|---|---|---|
| И | 19,9 | 1:15 |

Лист | Листов 1

Лист 4 ГОСТ 19903-74 / Ст.3 ГОСТ 14637-69

Госстрой СССР сантехпроект г. Горький

Формат 11

## Д216.016.033

Rz160 (√)

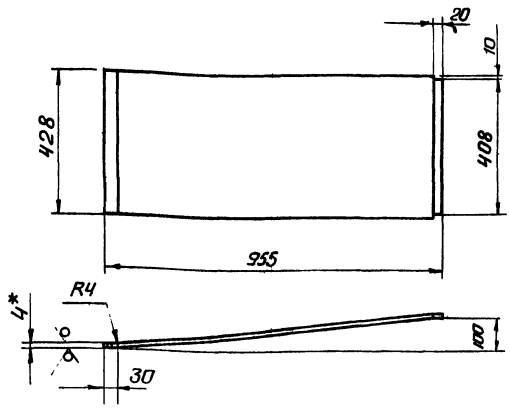


1.* Размеры для справок
2. Неуказанные предельные отклонения размеров – по СМ9

| Изм. | Лист | № докум. | Подпись | Дата |
|---|---|---|---|---|
| Разраб. | | Мюнтер | | X-79 |
| Пров. | | Мордвинкин | | |
| Т. контр. | | | | |
| Рук. гр. | | Мордвинкин | | |
| Н. контр. | | | | |
| Утв. | | | | |

Д216.016.033

Стенка

| Лит. | Масса | Масштаб |
|---|---|---|
| И | 13,7 | 1:1 |

Лист | Листов 1

Лист 4 ГОСТ 19903-74 / Ст. 3 ГОСТ 14637-69

Госстрой СССР сантехпроект г. Горький

Формат 11

## Д216.016.027

Rz160 (√)

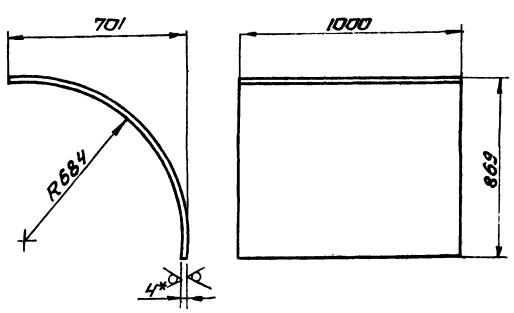


Длина развертки – 1271 мм.

1.* Размеры для справок.
2. Неуказанные предельные отклонения размеров – по СМ9.

| Изм. | Лист | № докум. | Подпись | Дата |
|---|---|---|---|---|
| Разраб. | | Бабенкова | | X-79 |
| Пров. | | Корчков | | |
| Т. контр. | | | | |
| Рук. гр. | | Корчков | | |
| Н. контр. | | | | |
| Утв. | | | | |

Д216.016.027

Стенка

| Лит. | Масса | Масштаб |
|---|---|---|
| И | 39,9 | 1:15 |

Лист | Листов 1

Лист 4 ГОСТ 19903-74 / Ст.3 ГОСТ 14637-69

Госстрой СССР сантехпроект г. Горький

Формат 11

## Д216.016.026

Rz160 (√)

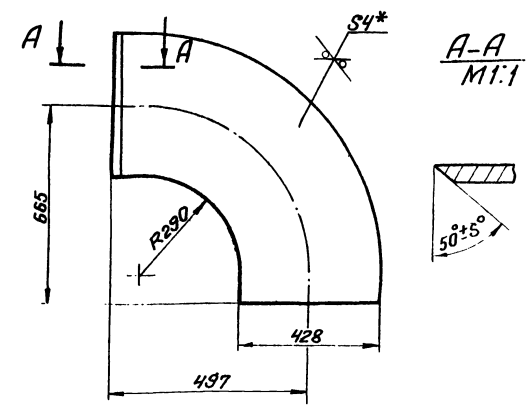


1.* Размеры для справок.
2. Неуказанные предельные отклонения размеров – по СМ9.

| Изм. | Лист | № докум. | Подпись | Дата |
|---|---|---|---|---|
| Разраб. | | Бабенкова | | X-79 |
| Пров. | | Корчков | | |
| Т. контр. | | | | |
| Рук. гр. | | Корчков | | |
| Н. контр. | | | | |
| Утв. | | | | |

Д216.016.026

Стенка

| Лит. | Масса | Масштаб |
|---|---|---|
| И | 10,8 | 1:10 |

Лист | Листов 1

Лист 4 ГОСТ 19903-74 / Ст.3 ГОСТ 14637-69

Госстрой СССР сантехпроект г. Горький

Формат 11

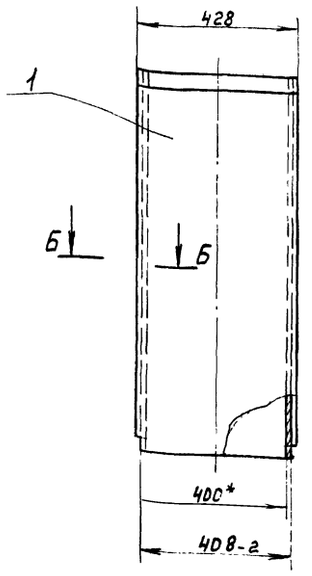


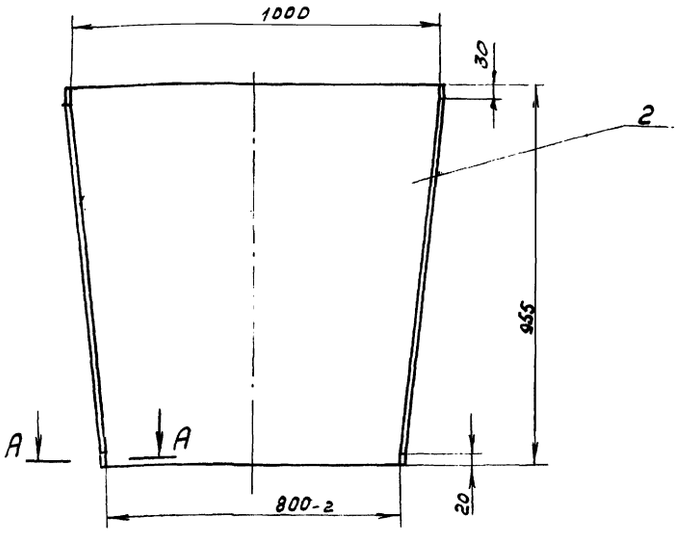


А-А
М1:1

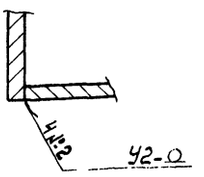


1. Размеры без допусков для справок.
2. Сварные швы по ГОСТ 5264-69

Б-Б
М1:1

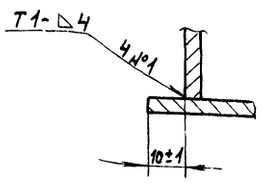


| | | | | | | | |
|---|---|---|---|---|---|---|---|
| | | | | | Д 216. 016. 060СБ | | |
| Изм. | Лист | № докум. | Подп. | Дата | Короб сборочный чертеж | Лит. | Масса 84,8 / Масштаб 1:10 |
| Разраб. | | Мюнтер | | 10.79 | | И | |
| Пров. | | Мордвинкин | | | | Лист | Листов 1 |
| Т. контр. | | | | | | Госстрой СССР Сантехпроект г. Горький | |
| Рук. гр. | | Мордвинкин | | | | | |
| Н. контр. | | | | | | | |
| Утв. | | | | | | | |

Формат А2



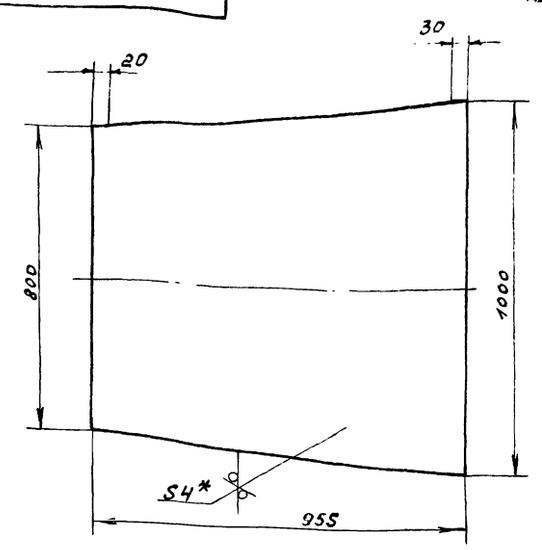


1.* Размеры для справок.
2. Неуказанные предельные отклонения размеров – по СМ 9.

| | | | | | | | |
|---|---|---|---|---|---|---|---|
| | | | | | Д 216. 016. 034 | | |
| Изм. | Лист | № докум. | Подп. | Дата | Стенка | Лит. | Масса 28,7 / Масштаб 1:10 |
| Разраб. | | Мюнтер | | 10.79 | | И | |
| Провер. | | Мордвинкин | | | | Лист | Листов 1 |
| Т. контр. | | | | | | Госстрой СССР Сантехпроект г. Горький | |
| Рук. гр. | | Мордвинкин | | | | | |
| Н. контр. | | | | | | | |
| Утв. | | | | | | | |

Лист 4 ГОСТ 19903-74
Ст 3 ГОСТ 14637-69

| Формат | Зона | Поз. | Обозначение | Наименование | Кол. | Примеч. |
|---|---|---|---|---|---|---|
| | | | | Документация | | |
| 12 | | | Д 216.016.060СБ | Сборочный чертеж | | |
| | | | | Детали | | |
| 11 | | 1 | Д 216. 016. 033 | Стенка | 2 | |
| 11 | | 2 | Д 216. 016. 034 | Стенка | 2 | |

Подп. и дата | Взам. инв. № | Инв. № дубл. | Подп. и дата | Инв. № подл.

| | | | | | | | |
|---|---|---|---|---|---|---|---|
| | | | | | Д 216. 016. 060 | | |
| Изм. | Лист | № докум. | Подп. | Дата | Короб | Лит. | Лист / Листов 1 |
| Разраб. | | Мюнтер | | 10.79 | | И | |
| Провер. | | Мордвинкин | | | | Госстрой СССР Сантехпроект г. Горький | |
| Нач. отд. | | | | | | | |
| Н. контр. | | | | | | | |
| Утв. | | | | | | | |

Д21Б.016.070СБ

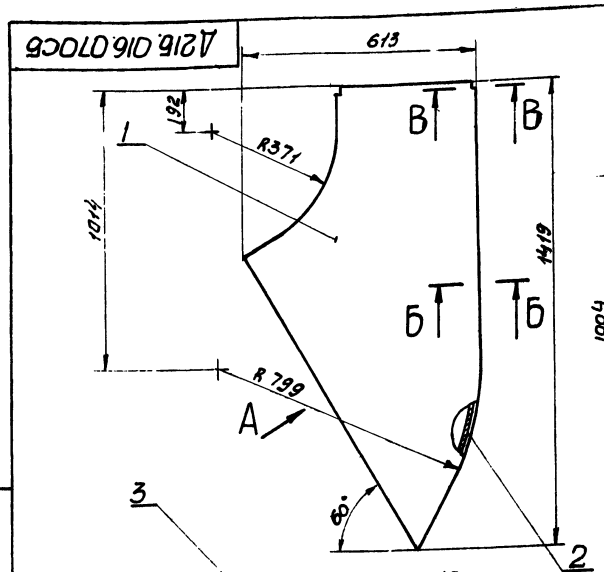


Вид А повернуто

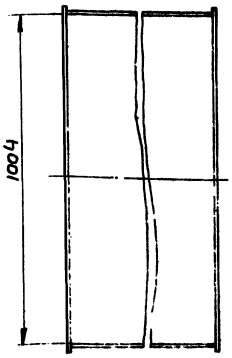


Б-Б
М1:1

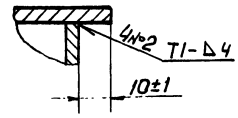


В-В
М1:1

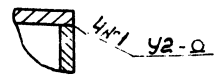


1. Размеры без допусков для справок.
2. Сварные швы - по ГОСТ 5264-69

| Изм. | Лист | № докум. | Подп. | Дата |
|---|---|---|---|---|
| Разраб. | | Бобенкова | | |
| Пров. | | Корчков | | |
| Т.контр. | | Корчков | | |
| Нач.отд. | | | | |
| Н.контр. | | | | |
| Утв. | | | | |

Д21Б.016.070СБ

Каркас

Сварочный чертеж

| Лит | Масса | Масштаб |
|---|---|---|
| И | 87,7 | 1:10 |
| Лист | Листов 1 | |

Госстрой СССР
Сантехпроект
г. Горький

Формат А2

Типовой проект 903-1-169 Альбом XII часть III

Инв.№ подл. | Подп. и дата | Взам.инв.№ | Инв.№ дубл. | Подп. и дата

Д21Б.016.037

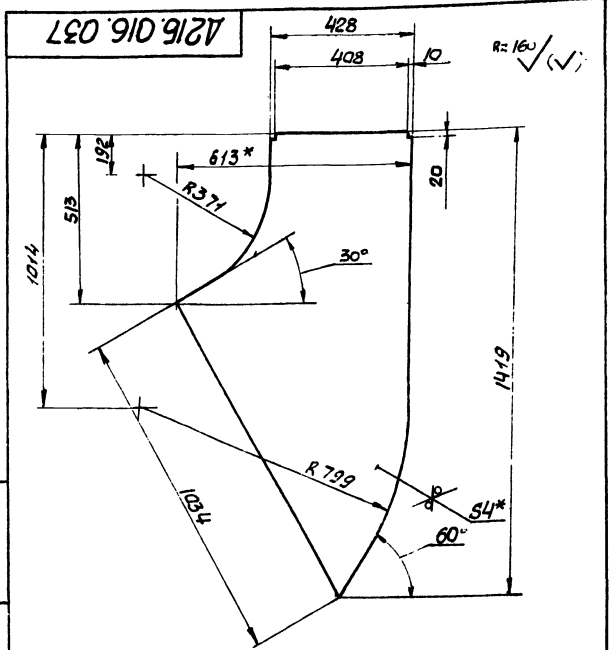


1* Размеры для справок.
2 Неуказанные предельные отклонения размеров - по СМ9

| Изм. | Лист | № докум. | Подп. | Дата |
|---|---|---|---|---|
| Разраб. | | Бобенкова | | |
| Пров. | | Корчков | | |
| Т.контр. | | Корчков | | |
| Нач.отд. | | | | |
| Н.контр. | | | | |
| Утв. | | | | |

Д21Б.016.037

Стенка

| Лит | Масса | Масштаб |
|---|---|---|
| И | 17,8 | 1:10 |
| Лист | Листов 1 | |

Лист Ч ГОСТ 19903-74
Лист СТ3 ГОСТ 14637-69

Госстрой СССР
Сантехпроект
г. Горький

| Формат | Зона | Поз. | Обозначение | Наименование | Кол. | Примеч. |
|---|---|---|---|---|---|---|
| | | | | **Документация** | | |
| 12 | | | Д21Б.016.070СБ | Сварочный чертеж | | |
| | | | | **Детали** | | |
| 11 | | 1 | Д21Б.016.037 | Стенка | 2 | |
| 12 | | 2 | Д21Б.016.038 | стенка | 1 | |
| 11 | | 3 | Д21Б.016.039 | стенка | 1 | |

Инв.№ подл. | Подп. и дата | Взам.инв.№ | Инв.№ дубл. | Подп. и дата

| Изм. | Лист | № докум. | Подп. | Дата |
|---|---|---|---|---|
| Разраб. | | Бобенкова | | |
| Пров. | | Корчков | | |
| Нач.отд. | | | | |
| Н.контр. | | | | |
| Утв. | | | | |

Д21Б.016.070

Каркас

| Лит | Лист | Листов |
|---|---|---|
| Ч | | 1 |

Госстрой СССР
Сантехпроект
г. Горький

Формат А4

4.216.016.038

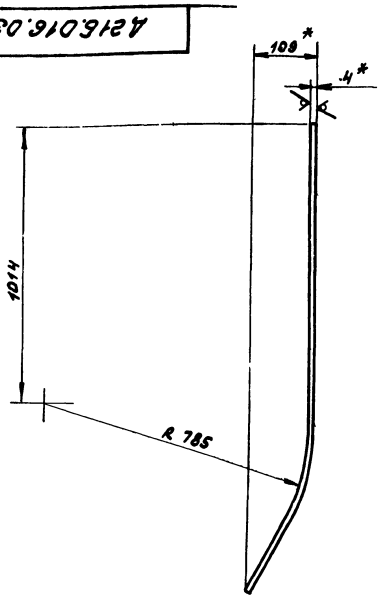


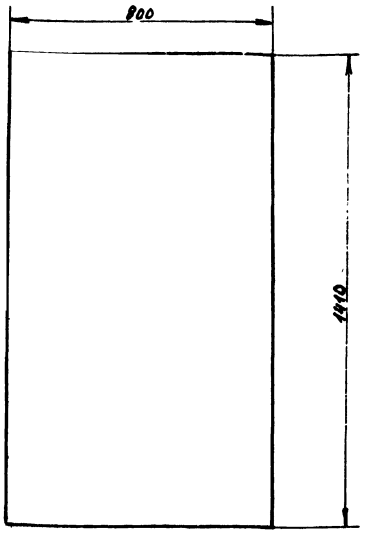


Rz 160/(√).

Длина развертки - 1426 мм.

1.* Размеры для справок

2. Неуказанные предельные отклонения размеров - по СМ3

| Изм. | Лист | № докум. | Подп. | Дата | Д 21Б.016.038 | Лит. | Масса | Масштаб |
|---|---|---|---|---|---|---|---|---|
| Разраб. | | Бубенков | | | Стенка | И | 36 | 1:10 |
| Пров. | | Корунов | | | | Лист | Листов 1 | |
| Т. контр. | | Корунов | | | Лист 4 ГОСТ 19903-74 / Ст3 ГОСТ 14637-69 | Госстрой СССР Сантехпроект г. Горький | | |
| Н. контр. | | | | | | | | |
| Утв. | | | | | | | | |

Копир. Инв.№ — формат 12

4.216.016.039

Rz 160/(√)

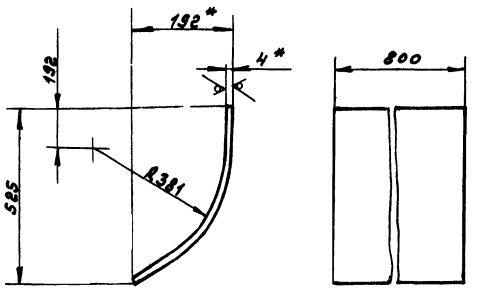


Длина развертки - 593 мм.

1.* Размеры для справок

2. Неуказанные предельные отклонения размеров - по СМ3.

| Изм. | Лист | № докум. | Подп. | Дата | Д 21Б.016.039 | Лит. | Масса | Масштаб |
|---|---|---|---|---|---|---|---|---|
| Разраб. | | Бубенков | | | Стенка | И | 16.1 | 1:10 |
| Пров. | | Корунов | | | | Лист | Листов 1 | |
| Т. контр. | | Корунов | | | Лист 4 ГОСТ 19903-74 / Ст3 ГОСТ 14637-69 | Госстрой СССР Сантехпроект г. Горький | | |
| Н. контр. | | | | | | | | |
| Утв. | | | | | | | | |

Копир. Инв.№ — формат 11

4.216.016.041

Rz 160/(√)

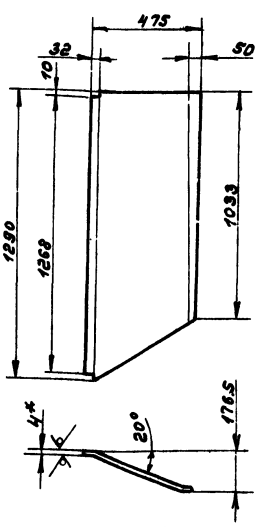


Длина развертки - 587 мм.

1.* Размеры для справок.

2. Неуказанные предельные отклонения размеров - по СМ3.

| Изм. | Лист | № докум. | Подп. | Дата | Д 21Б.016.041 | Лит. | Масса | Масштаб |
|---|---|---|---|---|---|---|---|---|
| Разраб. | | Бубенков | | | Стенка | И | 20.9 | 1:15 |
| Пров. | | Корунов | | | | Лист | Листов 1 | |
| Т. контр. | | Корунов | | | Лист 4 ГОСТ 19903-74 / Ст3 ГОСТ 14637-69 | Госстрой СССР Сантехпроект г. Горький | | |
| Н. контр. | | | | | | | | |
| Утв. | | | | | | | | |

Инв.№ подл. | Подп. и дата | Взам. инв.№ | Инв.№ дубл. | Подп. и дата

16447-20 16 Копир. Инв.№ — формат 11

Д216.016.043

Rz160 (V)

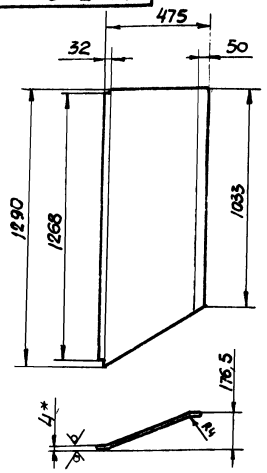


Длина развёртки - 587мм

1* Размеры для справок.

2 Неуказанные предельные отклонения размеров - по СМ9

| Изм | Лист | № докум. | Подп. | Дата |
|---|---|---|---|---|
| Разраб | Бабенкова | | | 20.12 |
| Пров | Корчков | | | |
| Т.контр. | Корчков | | | |
| Нач.отд. | | | | |
| Н.контр. | | | | |
| Утв. | | | | |

Д216.016.043

Стенка

| Лит | Масса | Масштаб |
|---|---|---|
| И | 21 | 1:15 |

| Лист | Листов 1 |
|---|---|

Лист 4 ГОСТ 19903-74
Лист Ст3 ГОСТ 14637-69

Госстрой СССР
Сантехпроект
г. Горький

Формат А4

Д216.016.042

Rz160 (V)

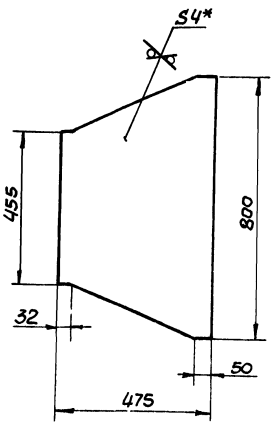


1* Размеры для справок.

2 Неуказанные предельные отклонения размеров - по СМ9

| Изм | Лист | № докум. | Подп. | Дата |
|---|---|---|---|---|
| Разраб. | Бабенкова | | | 20.12 |
| Пров. | Корчков | | | |
| Т.Контр. | Корчков | | | |
| Нач.отд. | | | | |
| Н. Контр. | | | | |
| Утв. | | | | |

Д216.016.042

Стенка

| Лит | Масса | Масштаб |
|---|---|---|
| И | 9,2 | 1:10 |

| Лист | Листов 1 |
|---|---|

Лист 4 ГОСТ 19903-74
Лист Ст3 ГОСТ 14637-69

Госстрой СССР
Сантехпроект
г. Горький

Формат А4

| Формат | Зона | Поз. | Обозначение | Наименование | Кол. | Примеч. |
|---|---|---|---|---|---|---|
| Б.Ч | 7 | | Д216.016.049 | Уголок | | |
| | | | | Уголок Б-50х50х5 ГОСТ 8509-72 | | |
| | | | | Ст3 ГОСТ 535-58 | | |
| | | | | L=1368 Вэ Rz160 (V) | 2 | 5,1кг |
| Б.Ч | 8 | | Д216.016.049 | Ребро | | |
| | | | | Полоса 5х56 ГОСТ 103-76 | | |
| | | | | Ст3 ГОСТ 535-58 | | |
| | | | | L=790 Вэ Rz160 (V) | | |

Д216.016.080 Лист 2

Формат А4

| Формат | Зона | Поз. | Обозначение | Наименование | Кол. | Примеч. |
|---|---|---|---|---|---|---|
| | | | | Документация | | |
| 22 | | | Д216.016.080 СБ | Сборочный чертеж | | |
| | | | | Детали | | |
| 11 | | 1 | Д216.016.041 | Стенка | 1 | |
| 11 | | 2 | Д216.016.042 | Стенка | 1 | |
| 11 | | 3 | Д216.016.043 | Стенка | 1 | |
| 11 | | 4 | Д216.016.044 | Стенка | 1 | |
| 11 | | 5 | Д216.016.045 | Ребро | 2 | |
| Б.Ч | | 6 | Д216.016.047 | Ребро | | |
| | | | | Полоса 5х50 ГОСТ 103-76 | | |
| | | | | Ст3 ГОСТ 535-58 | | |
| | | | | L=790 Вэ Rz160 (V) | 1 | 1,5кг |
| Б.Ч | | 7 | Д216.016.048 | Уголок | | |
| | | | | Уголок Б-50х50х5 ГОСТ 8509-72 | | |
| | | | | Ст3 ГОСТ 535-58 | | |
| | | | | L=463 Вэ Rz160 (V) | 2 | 1,7кг |

Д216.016.080

| Изм | Лист | № докум. | Подп. | Дата |
|---|---|---|---|---|
| Разраб. | Бабанкова | | | 20.12 |
| Пров. | Корчков | | | |
| Нач.отд. | | | | |
| Н.Контр. | | | | |
| Утв. | | | | |

Короб

| Лит | Лист | Листов |
|---|---|---|
| И | 1 | 2 |

Госстрой СССР
Сантехпроект
г. Горький

Формат А4

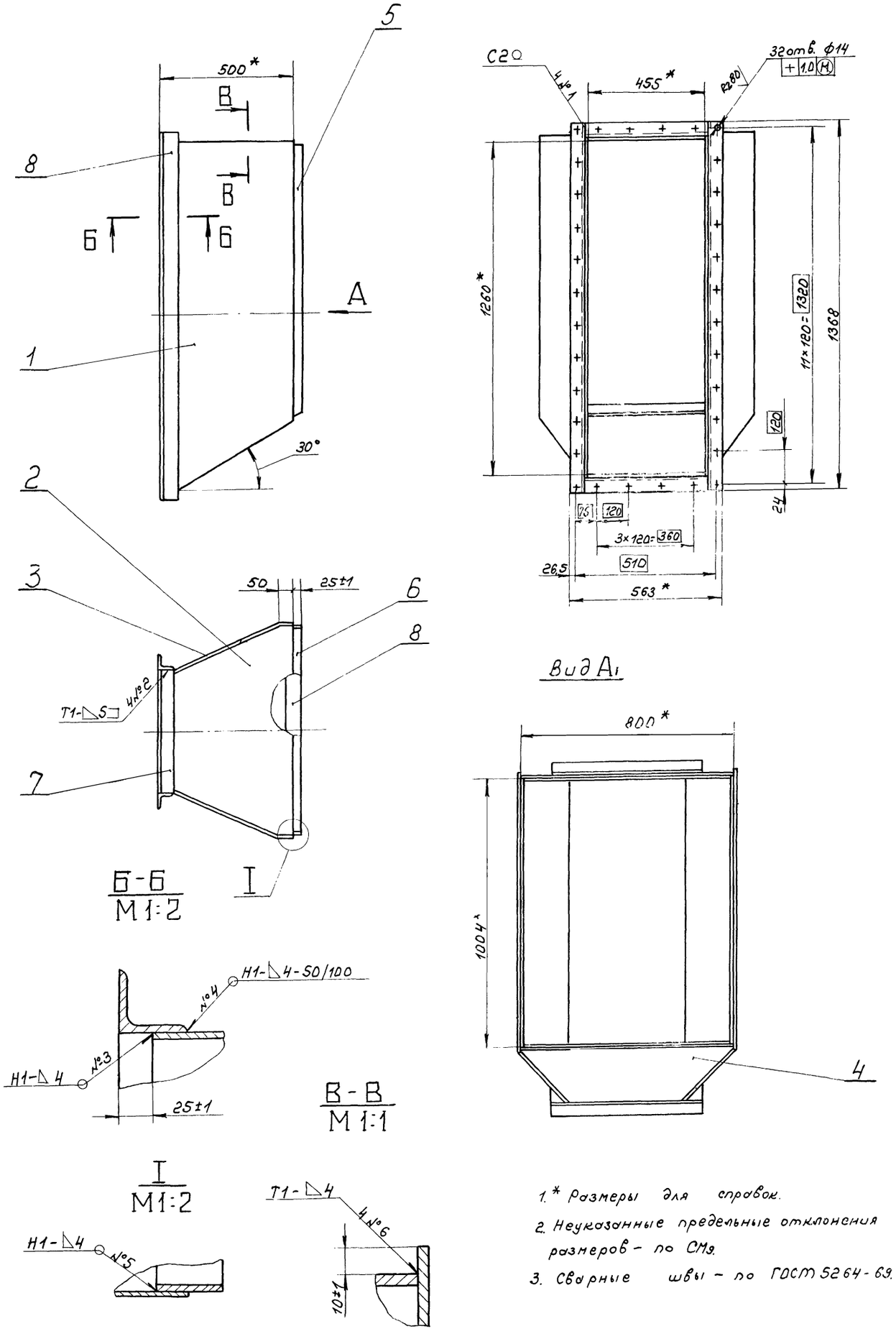


1.* Размеры для справок.

2. Неуказанные предельные отклонения размеров – по СМ9.

3. Сварные швы – по ГОСТ 5264-69.

| | | | | | | | | |
|---|---|---|---|---|---|---|---|---|
| | | | | | Д21Б.016.080СБ | | | |
| Изм. | Лист | № докум. | Подп. | Дата | Короб Сборочный чертеж. | Лит. | Масса | Масшт |
| Разраб. | | Бабенкова | | 25.02.79 | | И | 82,6 | 1:10 |
| Пров. | | Корчков | | | | Лист | Листов 1 | |
| Т. контр. | | | | | | Госстрой СССР Сантехпроект г Горький | | |
| Рук. гр. | | Корчков | | | | | | |
| Н. контр. | | | | | | | | |
| Утв | | | | | | | | |

Тип 20 18 от 9 м-т 22

Д215.016.051

Типовой проект 903-1-169 Альбом XII часть II

Rz 160 ✓(✓)

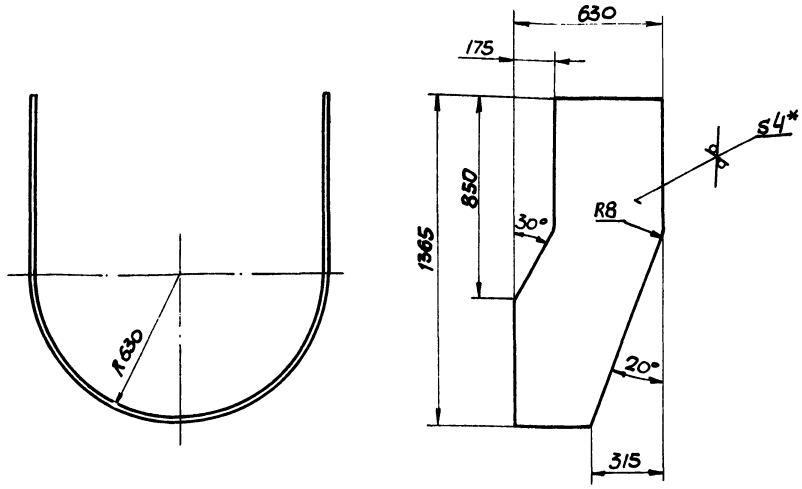


Длина развёртки - 3442 мм

1* Размеры для справок.

2. Неуказанные предельные отклонения размеров - по сн9

| Изм. | Лист | № докум. | Подп. | Дата |
|---|---|---|---|---|
| Разраб. | | Бабенкова | | |
| Пров. | | Корчков | | |
| Т.контр. | | Корчков | | |
| Нач.отд. | | | | |
| Н.контр. | | | | |
| Утв. | | | | |

Д215.016.051

Стенка

| Лит | Масса | Масштаб |
|---|---|---|
| И | 6,7 | 1:15 |

Лист | Листов 1

Госстрой СССР Сантехпроект г. Горький

Лист ЦГост 19903-74 ст3 гост 14637-69

Копировал

Формат А2

| Формат | Зона | Поз. | Обозначение | Наименование | Кол. | Примеч. |
|---|---|---|---|---|---|---|
| Б.ч. | 9 | | Д215.016.059 | Уголок | | |
| | | | | Уголок Б-50х50х5 гост 8509-72 | | |
| | | | | ст3 гост 535-58 | | |
| | | | | L=463 Вз Rz 160 ✓ | 2 | 2,1кг. |

| Изм. | Лист | № докум. | Подп. | Дата |
|---|---|---|---|---|
| | | | | |

Д215.016.090

Лист 2

Копировал

Формат А4

| Формат | Зона | Поз. | Обозначение | Наименование | Кол. | Примеч. |
|---|---|---|---|---|---|---|
| | | | | **Документация** | | |
| А2 | | | Д215.016.090СБ | Сборочный чертеж | | |
| | | | | **Детали** | | |
| А1 | | 1 | Д215.016.051 | Стенка | 2 | |
| А2 | | 2 | Д215.016.052 | Стенка | 1 | |
| А2 | | 3 | Д215.016.053 | Стенка | 1 | |
| А2 | | 4 | Д215.016.054 | Переход | 1 | |
| А2 | | 5 | Д215.016.055 | Вставка | 1 | |
| А1 | | 6 | Д215.016.056 | Фланец | 1 | |
| А1 | | 7 | Д215.016.057 | Труба | 1 | |
| Б.ч. | | 8 | Д215.016.058 | Уголок | | |
| | | | | Уголок Б-50х50х5 гост 8509-72 | | |
| | | | | ст3 гост 535-58 | | |
| | | | | L=1368 Вз Rz 160 ✓ | 2 | 5,1кг. |

| Изм. | Лист | № докум. | Подп. | Дата |
|---|---|---|---|---|
| Разраб. | | Бабенкова | | |
| Пров. | | Корчков | | |
| Нач.отд. | | | | |
| Н.контр. | | | | |
| Утв. | | | | |

Д215.016.090

Карман всасывающий

Лит | Лист 1 | Листов 2

Госстрой СССР Сантехпроект г. Горький

Копировал

Формат А4

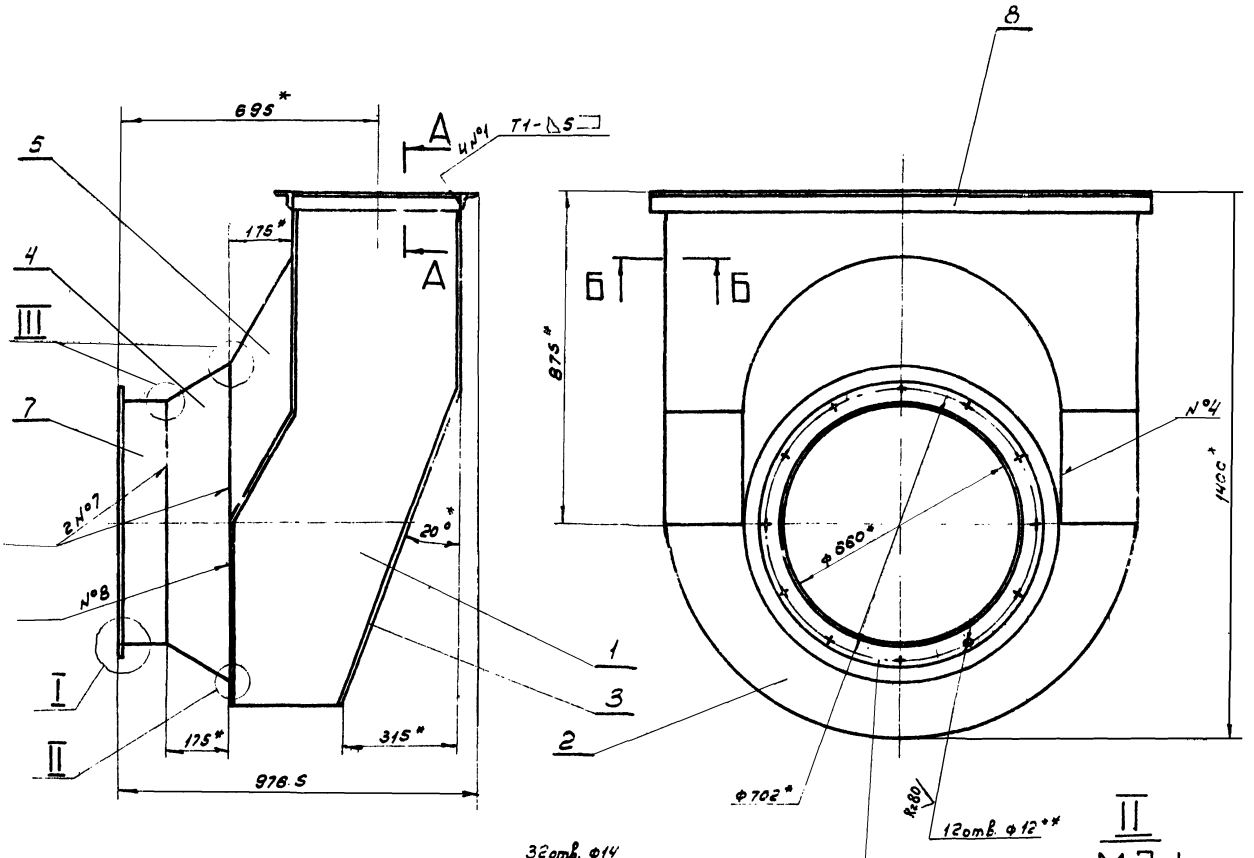


I
М1:1

II
М2:1

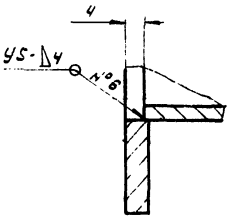


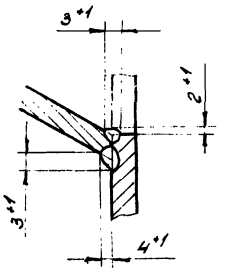


III
М2:1

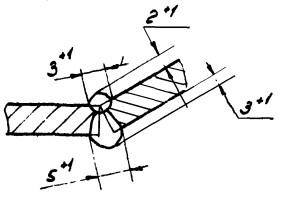


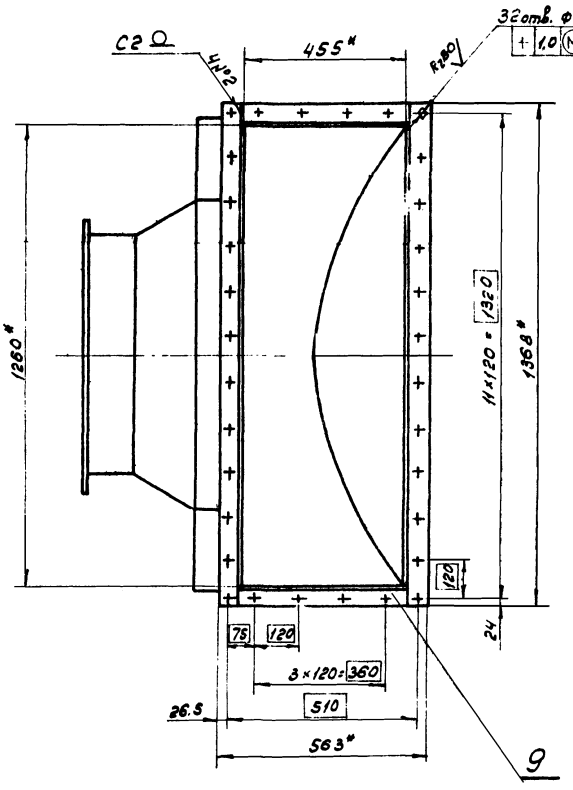


1. * Размеры для справок
2. ** Обрабатать по сопрягаемой детали
3. Неуказанные предельные отклонения размеров - по СМ9.
4. Сварка ручная - электродуговая
5. Сварные швы - по ГОСТ 5264-69

А-А
М1:2

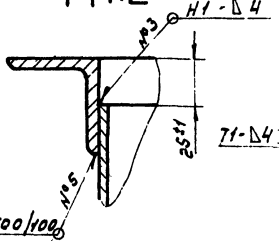


Б-Б
М1:1

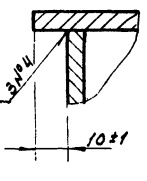


| | | | | | | | |
|---|---|---|---|---|---|---|---|
| | | | | | Д215.016.090СБ | | |
| Изм. | Лист | № докум. | Подп. | Дата | Карман Всасывающий Сборочный чертеж. | Лит. | Масса | Масштаб |
| Разраб. | Баженова | | | | | И | 150 | 1:10 |
| Пров. | Корчков | | | | | Лист | Листов 1 |
| Т.контр. | Корчков | | | | | Госстрой СССР Сантехпроект г. Горький | |
| Нач.отд. | | | | | | | |
| Н.контр. | | | | | | | |
| Утв. | | | | | | | |

Копир. 20 20

Типовой проект 903-1-169 Альбом XII часть III

## Д21Б.016.057

Rz160 (√)

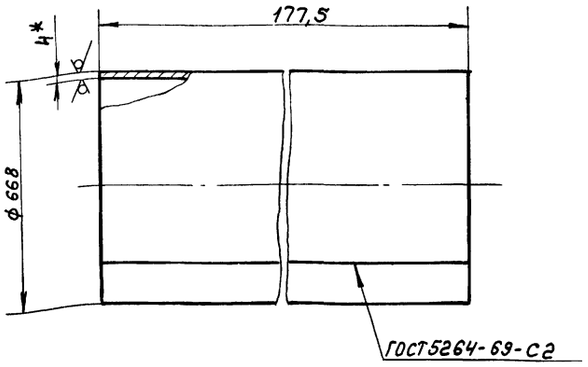


Длина развертки - 2085 мм.

1.* Размеры для справок.

2. Неуказанные предельные отклонения размеров - по СМ9.

| Изм. | Лист | № докум. | Подпись | Дата |
|---|---|---|---|---|
| Разраб. | | Бабенкова | Бабенк. | 25.02.79 |
| Пров. | | Корчков | | |
| т. контр. | | | | |
| Рук. гр. | | Корчков | | |
| н. контр. | | | | |
| Утв. | | | | |

Д21Б.016.057

Труба

| Лит. | Масса | Масштаб |
|---|---|---|
| И | 11,6 | 1:10 |

Лист | Листов 1

Лист 4 ГОСТ 19903-72 / Ст.3 ГОСТ 14637-69

Госстрой СССР Сантехпроект г. Горький

Формат 11

## Д21Б.016.056

Rz160 (√)

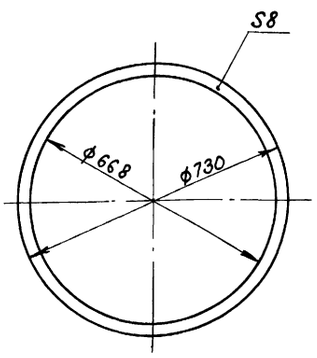


Неуказанные предельные отклонения размеров, диаметров - по А9, В9, остальных - по СМ9.

| Изм. | Лист | № докум. | Подпись | Дата |
|---|---|---|---|---|
| Разраб. | | Бабенкова | Бабенк. | 25.02.79 |
| Пров. | | Корчков | | |
| т. контр. | | | | |
| Рук. гр. | | Корчков | | |
| н. контр. | | | | |
| Утв. | | | | |

Д21Б.016.056

Фланец

| Лит. | Масса | Масштаб |
|---|---|---|
| И | 4,7 | 1:10 |

Лист | Листов 1

Ст.3 ГОСТ 380-71

Госстрой СССР Сантехпроект г. Горький

Формат 11

## Д21Б.016.045

Rz160 (√)

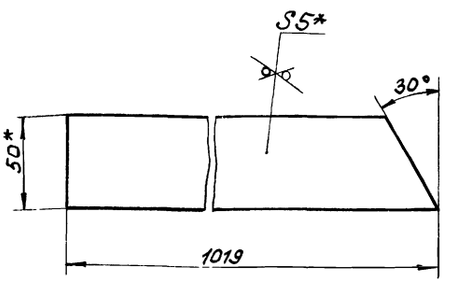


1.* Размеры для справок.

2. Неуказанные предельные отклонения размеров - по СМ9.

| Изм. | Лист | № докум. | Подпись | Дата |
|---|---|---|---|---|
| Разраб. | | Бабенкова | Бабенк. | 25.02.79 |
| Пров. | | Корчков | | |
| т. контр. | | | | |
| Рук. гр. | | Корчков | | |
| н. контр. | | | | |
| Утв. | | | | |

Д21Б.016.045

Ребро

| Лит. | Масса | Масштаб |
|---|---|---|
| И | 2,3 | 1:2 |

Лист | Листов 1

Полоса 5×50 ГОСТ 8509-72 / Ст.3 ГОСТ 535-58

Госстрой СССР Сантехпроект г. Горький.

Формат 11

## Д21Б.016.044

Rz160 (√)

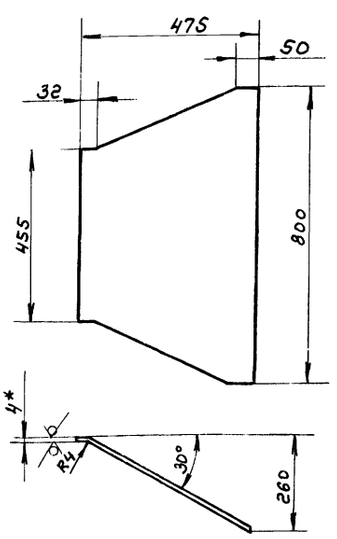


Длина развертки - 544 мм.

1.* Размеры для справок.

2. Неуказанные предельные отклонения размеров - по СМ9.

| Изм. | Лист | № докум. | Подпись | Дата |
|---|---|---|---|---|
| Разраб. | | Бабенкова | Бабенк. | 25.02.79 |
| Пров. | | Корчков | | |
| т. контр. | | | | |
| Рук. гр. | | Корчков | | |
| н. контр. | | | | |
| Утв. | | | | |

Д21Б.016.044

Стенка

| Лит. | Масса | Масштаб |
|---|---|---|
| И | 10,2 | 1:10 |

Лист | Листов 1

Лист 4 ГОСТ 19903-74 / Ст.3 ГОСТ 14637-69

Госстрой СССР Сантехпроект г. Горький.

Формат 11

Инв. № подл. | Подпись и дата | Взам. инв. № | Инв. № дубл. | Подпись и дата

Д 21Б. 016. 053

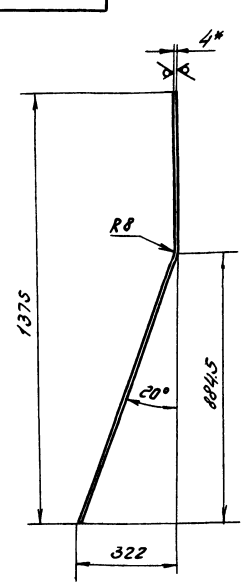


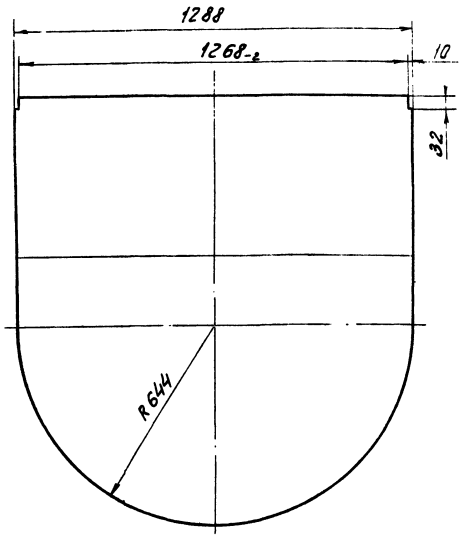


Rz 160 (V)

1. * Размеры для справок.
2. Неуказанные предельные отклонения размеров - по СМ9.

Длина развертки - 1432 мм

| | | | | | | | | | |
|---|---|---|---|---|---|---|---|---|---|
| | | | | | Д 21Б. 016. 053 | | | | |
| Изм. | Лист | № док. | Подп. | Дата | | Лит. | Масса | Масш. | |
| Разраб. | | Бабенков | | | Стенка | У | 43.1 | 1 1 | |
| Пров. | | Корчков | | | | Лист | Листов | | |
| Т. конт. | | | | | | | | | |
| Рук. гр. | | Корчков | | | Лист В4 ГОСТ 19903-74 Ст 3 ГОСТ 14637-69 | Госстрой СССР Сантехпроект г. Горький | | | |
| Н. контр. | | | | | | | | | |
| Утв. | | | | | | | | | |

Копировал Горшкова Формат А1

Д 21Б. 016. 052

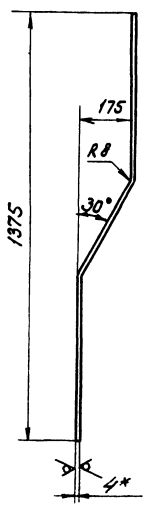


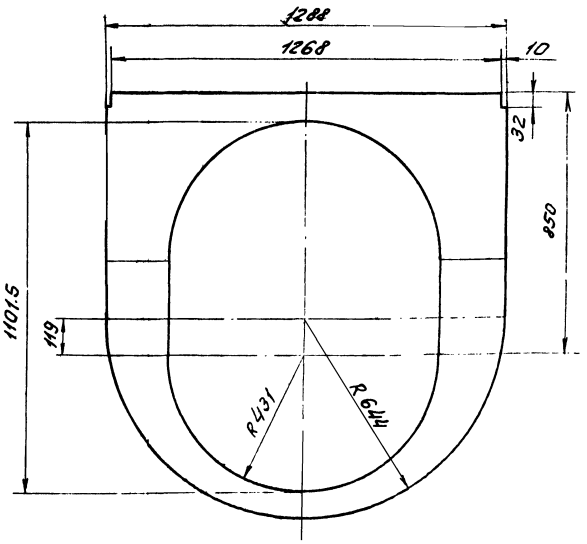


Rz 160 (V)

1.* Размеры для справок.
2. Неуказанные предельные отклонения размеров - по СМ9

Длина развертки - 1486 мм

| | | | | | | | | | |
|---|---|---|---|---|---|---|---|---|---|
| | | | | | Д 21Б. 016. 052 | | | | |
| Изм. | Лист | № докум. | Подп. | Дата | | Лит. | Масса | Масш. | |
| Разраб. | | Бабенков | | | Стенка | У | 27 | 1 1 | |
| Пров. | | Корчков | | | | Лист | Листов | | |
| Т. конт. | | | | | | | | | |
| Рук. гр. | | Корчков | | | Лист В4 ГОСТ 19903-74 Ст 3 ГОСТ 14637-69 | Госстрой СССР Сантехпроект г. Горький | | | |
| Н. контр. | | | | | | | | | |
| Утв. | | | | | | | | | |

Д 21Б.016.055

Rz 160 √(√)

## Развертка

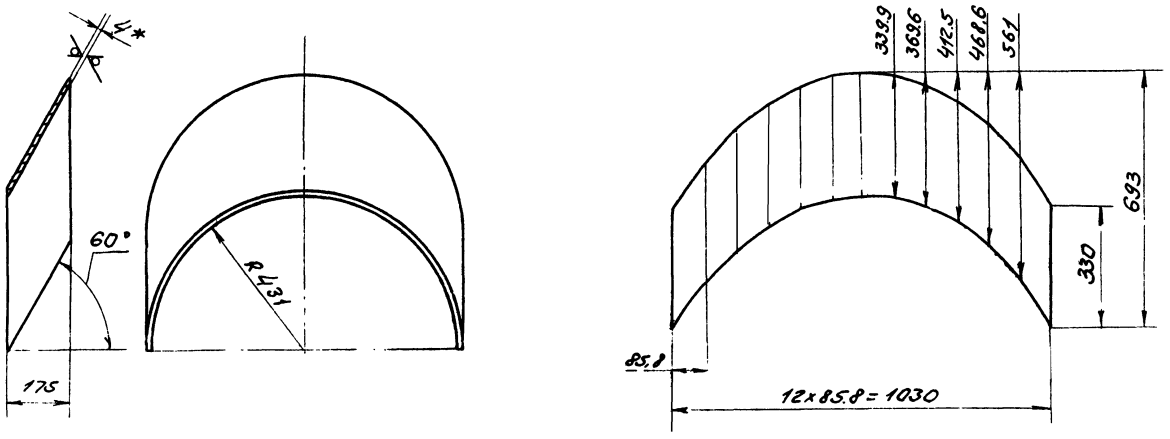


1.* Размеры для справок.
2. Неуказанные предельные отклонения размеров - по СМ9

| Изм. | Лист | № докум. | Подп. | Дата | Д 21Б.016.055 | | | |
|---|---|---|---|---|---|---|---|---|
| Разраб. | | Бабенкова | | 27.1.79 | Вставка | Лит. | Масса | Масшт |
| Пров. | | Корчков | | | | U | 10.9 | 1:10 |
| Т. контр. | | | | | | Лист | Листов 1 | |
| Рук. гр. | | Корчков | | | Лист 84 Гост 19903-74 Ст.3 Гост 14637-69 | Госстрой СССР Сантехпроект г. Горький | | |
| Н. контр. | | | | | | | | |
| Утв. | | | | | | | | |

Копировал: Горшкова формат 12

Д 21Б.016.054

Rz 160 √(√)

## Развертка

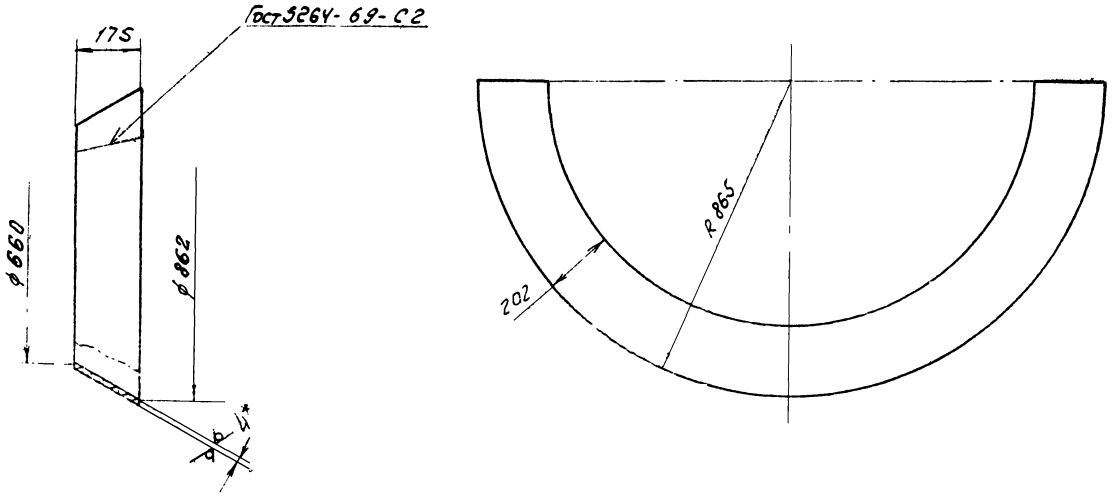


1.* Размеры для справок.
2. Неуказанные предельные отклонения размеров - по СМ9.

| Изм. | Лист | № докум. | Подп. | Дата | Д 21Б.016.054 | | | |
|---|---|---|---|---|---|---|---|---|
| Разраб. | | Бабенкова | | 27.1.79 | Переход | Лит. | Масса | Масшт |
| Пров. | | Корчков | | | | U | 15.2 | 1:10 |
| Т. конт. | | | | | | Лист | Листов 1 | |
| Рук. гр. | | Корчков | | | Лист 4 Гост 19903-74 Ст.3 Гост 14637-69 | Госстрой ССС Сантехпроект г. Горький | | |
| Н. контр. | | | | | | | | |
| Утв. | | | | | | | | |

Д21Б.016.100СБ

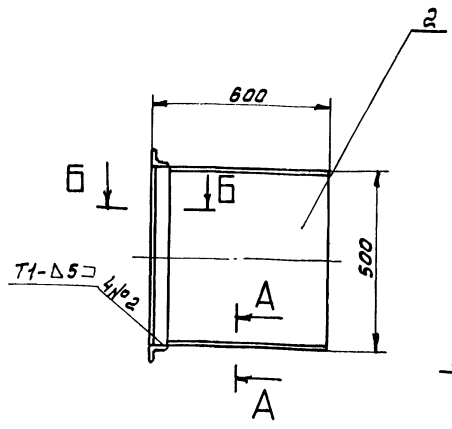


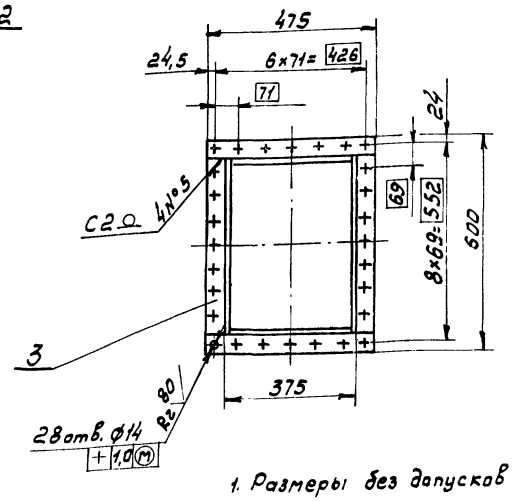


Б Б
М 1:2

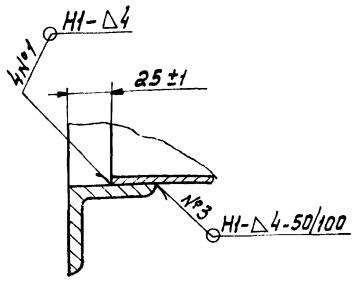


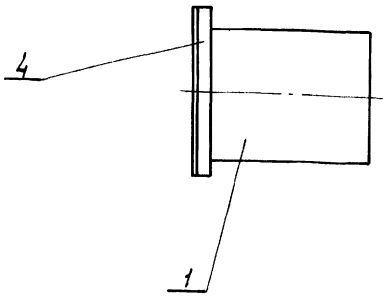


А – А
М 1:1

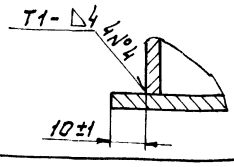


1. Размеры без допусков для справок
2. Неуказанные предельные отклонения размеров - по СМ9
3. Сварные швы - по ГОСТ 5264-69

| Изм. | Лист | № докум. | Подп. | Дата |
|---|---|---|---|---|
| Разраб. | | Бабенкова | | 10.74 |
| Пров. | | Корчков | | |
| Т.контр. | | Корчков | | |
| Нач.отд. | | | | |
| Н.контр. | | | | |
| Утв. | | | | |

Д21Б.016.100СБ

Короб

Сборочный чертеж

| Лит | Масса | Масштаб |
|---|---|---|
| У | 33,2 | 1:10 |
| Лист | Листов 1 | |

Госстрой СССР сантехпроект г. Горький

формат 12

Д21Б.016.061

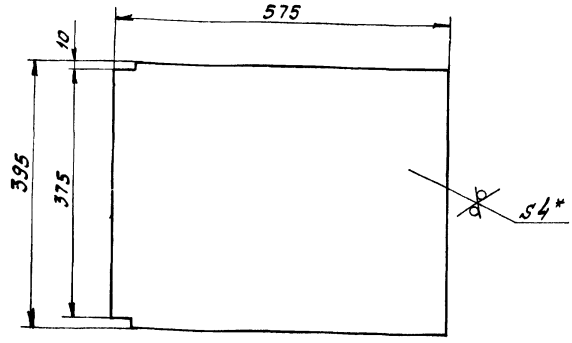


1* Размеры для справок.

2. Неуказанные предельные отклонения размеров - по СМ9

| Изм. | Лист | № докум. | Подп. | Дата |
|---|---|---|---|---|
| Разраб. | | Бабенкова | | 10.74 |
| Пров. | | Корчков | | |
| Т.контр. | | Корчков | | |
| Нач.отд. | | | | |
| Н.контр. | | | | |
| Утв. | | | | |

Д21Б.016.061

Стенка

| Лит | Масса | Масштаб |
|---|---|---|
| У | 5,8 | 1:5 |
| Лист | Листов 1 | |

Лист 4 ГОСТ 19903-74
Ст3 ГОСТ 14637-69

Госстрой СССР сантехпроект г. Горький

формат А1

| Формат | Зона | Поз. | Обозначение | Наименование | Кол. | Примеч. |
|---|---|---|---|---|---|---|
| | | | | Документация | | |
| 12 | | | Д21Б.016.100СБ | Сборочный чертеж | | |
| | | | | Детали | | |
| 11 | | 1 | Д21Б.016.061 | Стенка | 2 | |
| Б.Ч. | | 2 | Д21Б.016.062 | Стенка | | |
| | | | | Лист 4 ГОСТ 19903-74 | | |
| | | | | Ст3 ГОСТ 14637-69 | | |
| | | | | 575×492 Вg Rz160 | 2 | 7,3 кг |
| Б.Ч. | | 3 | Д21Б.016.063 | Уголок | | |
| | | | | Уголок Б-50×50×5 ГОСТ 8509-72 | | |
| | | | | Ст3 ГОСТ 535-58 | | |
| | | | | L = 500 Вg Rz160 | 2 | 1,8 кг |
| Б.Ч. | | 4 | Д21Б.016.064 | Уголок | | |
| | | | | Уголок Б-50×50×5 ГОСТ 8509-72 | | |
| | | | | Ст3 ГОСТ 535-58 | | |
| | | | | L = 475 Вg Rz160 | 2 | 1,7 кг |

Инв.№ подл. | Подп. и дата | Взам.инв.№ | Инв.№ дубл. | Подп. и дата

| Изм. | Лист | № докум. | Подп. | Дата |
|---|---|---|---|---|
| Разраб. | | Бабенкова | | 10.74 |
| Пров. | | Корчков | | |
| Нач.отд. | | | | |
| Н.контр. | | | | |
| Утв. | | | | |

Д21Б.016.100

Короб

| Лит | Лист | Листов |
|---|---|---|
| У | | 1 |

Госстрой СССР сантехпроект г. Горький

Д216.016.110 СБ

Типовой проект 903-1-169 Альбом XII часть III

Инв.№ подл. | Подп. и дата | Взам. инв.№ | Инв.№ дубл. | Подп. и дата

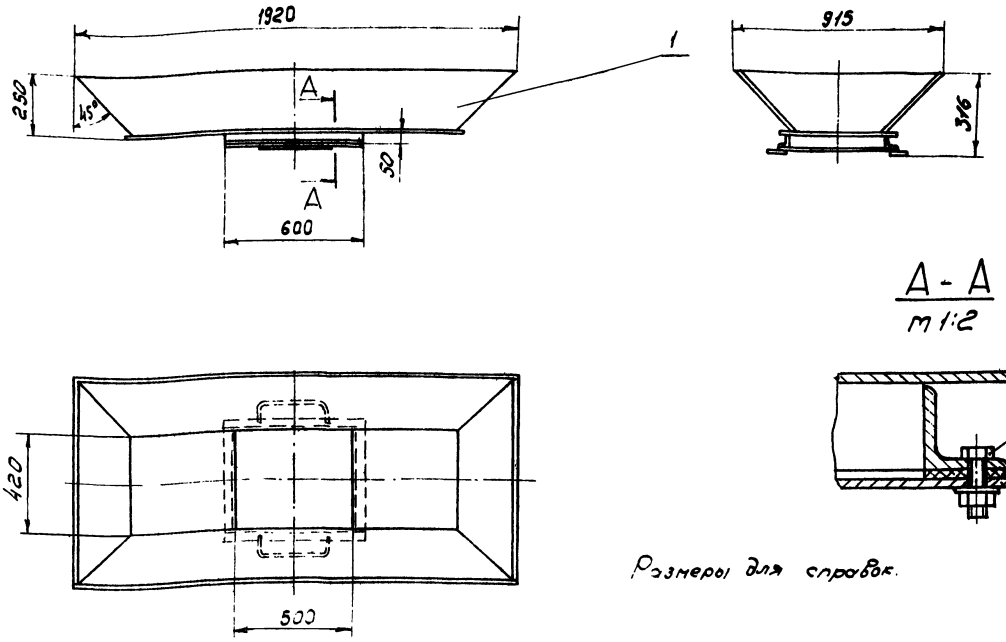





А - А
М 1:2




Размеры для справок.

| Изм. | Лист | № докум. | Подп. | Дата |
|---|---|---|---|---|
| Разраб. | | Бабенков | | 1.IV.78 |
| Пров. | | Корчков | | |
| Т.контр. | | Корчков | | |
| Нач.отд. | | | | |
| Н.контр. | | | | |
| Утв. | | | | |

Д216.016.110 СБ.

Патрубок
Сборочный чертеж

| Лит. | Масса | Масштаб |
|---|---|---|
| И | 83 | 1:15 |
| Лист | Листов 1 | |

Госстрой СССР
Сантехпроект
г. Горький

Формат А2

| Зона | Поз. | Обозначение | Наименование | Кол. | Примеч. |
|---|---|---|---|---|---|
| | 6 | | Шайба 10 | | |
| | | | ГОСТ 10906-78 | 16 | 0.002кг |
| | | | Материалы | | |
| | 7 | | Картон асбестовый | | |
| | | | S=4мм ГОСТ 2850-75 | 0.12 | м² |

| Изм. | Лист | № докум. | Подп. | Дата |
|---|---|---|---|---|

Д216.016.110

Формат А4

| Формат | Зона | Поз. | Обозначение | Наименование | Кол. | Примеч. |
|---|---|---|---|---|---|---|
| | | | | Документация | | |
| А2 | | | Д216.016.110 СБ | Сборочный чертеж | | |
| | | | | Сборочные единицы | | |
| А1 | | 1 | Д216.016.120 | Короб | 1 | |
| А1 | | 2 | Д216.016.130 | Крышка | 1 | |
| | | | | Стандартные изделия | | |
| | | 4 | | Болт М10х25.36 | | |
| | | | | ГОСТ 7798-70 | 16 | 0.027кг |
| | | 5 | | Гайка М10.4 | | |
| | | | | ГОСТ 5915-70 | 16 | 0.012кг |

| Изм. | Лист | № докум. | Подпись | Дата |
|---|---|---|---|---|
| Разраб. | | Бабенков | | 1.IV.78 |
| Пров. | | Корчков | | |
| Нач.отд. | | | | |
| Н.контр. | | | | |
| Утв. | | | | |

Д216.016.110

Патрубок

| Лит. | Лист | Листов |
|---|---|---|
| И | 1 | 2 |

Госстрой СССР
Сантехпроект
г. Горький



Формат А4

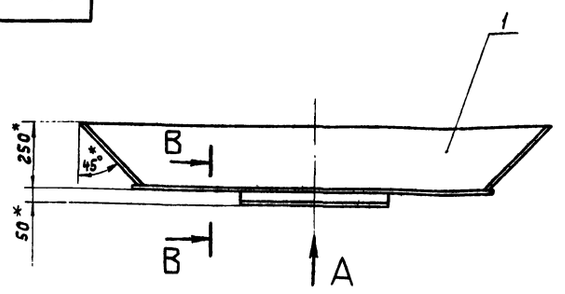


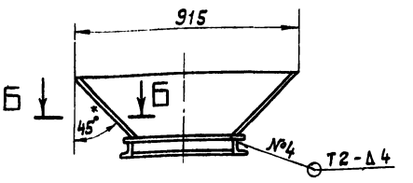


Вид А

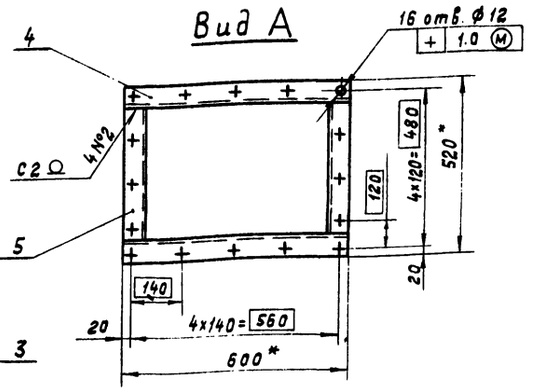


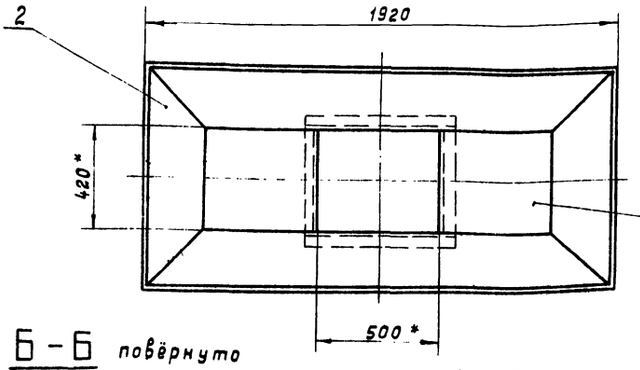


Б – Б повёрнуто
М 1:1

В – В
М 1:1

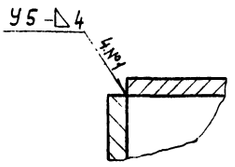


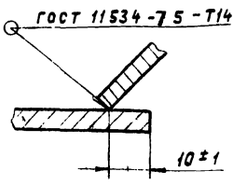


1* Размеры для справок.
2. Неуказанные предельные отклонения размеров - по СМ9.
3. Сварные швы - по ГОСТ 5264-69, кроме указанных особо.

| Изм. | Лист | № докум. | Подп. | Дата |
|---|---|---|---|---|
| Разраб. | | Бабенкова | | 10-79 |
| Пров. | | Корчков | | |
| Т. контр. | | Корчков | | |
| Нач. отд. | | | | |
| Н. контр. | | | | |
| Утв. | | | | |

Д 21Б. 016. 120 СБ

Короб
Сборочный чертёж

| Лит. | Масса | Масшт |
|---|---|---|
| И | 79.3 | 1:15 |
| Лист | Листов 1 | |

Госстрой СССР САНТЕХПРОЕКТ г. Горький

Формат 12



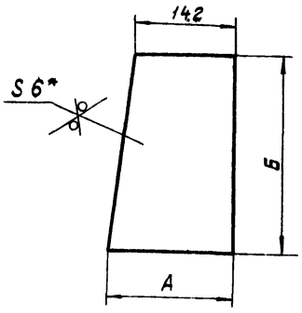


| Обозначение | Размеры, мм А | Размеры, мм Б | Масса, кг |
|---|---|---|---|
| Д21Б. 016. 078 | 274 | 259 | 2.1 |
| -01 | 274 | 381 | 3.1 |
| -02. | 247 | 278 | 2.6 |
| -03 | 170 | 259 | 1.5 |
| -04 | | 381 | 2.2 |
| -05 | | 278 | 1.9 |

1* Размеры для справок.
2. Неуказанные предельные отклонения размеров - по СМ9

| Изм. | Лист | № докум. | Подп. | Дата |
|---|---|---|---|---|
| Разраб. | | Бабенкова | | 10-79 |
| Пров. | | Корчков | | |
| Т. контр. | | Корчков | | |
| Нач. отд. | | | | |
| Н. контр. | | | | |

Д 21Б. 016. 078

Ребро

| Лит. | Масса | Масштаб |
|---|---|---|
| И | см. табл. | – |
| Лист | Листов 1 | |

Госстрой СССР САНТЕХПРОЕКТ г. Горький

Лист 6 ГОСТ 19903-74

| Формат | Зона | Поз. | Обозначение | Наименование | Кол. | Примеч. |
|---|---|---|---|---|---|---|
| | | | | | | |
| | | | | Документация | | |
| | | | | | | |
| 12 | | | Д21Б. 016. 120 СБ | Сборочный чертёж | | |
| | | | | | | |
| | | | | Детали | | |
| | | | | | | |
| 11 | | 1 | Д 21Б. 016. 067 | Стенка | 2 | |
| 11 | | 2 | Д21Б. 016. 068 | Стенка | 2 | |
| 11 | | 3 | Д21Б. 016. 069 | Лист | 2 | |
| Б.Ч. | | 4 | Д21Б. 016. 071 | Уголок | | |
| | | | | Уголок Б-50х50х5 ГОСТ 8509-72 | | |
| | | | | Ст.3 ГОСТ 535-58 | | |
| | | | | L = 600 В9 Rz160 | 2 | 2.2 кг |
| Б.Ч | | 5 | Д21Б. 016. 072 | Уголок | | |
| | | | | Уголок Б-50х50х5 ГОСТ 8509-72 | | |
| | | | | Ст.3 ГОСТ 535-58 | | |
| | | | | L = 420 В9 Rz160 | 2 | 1.6 кг |

Подп. и дата | Инв. № подл. | Взам. инв. № | Подп. и дата | Инв. № подл.

| Изм. | Лист | № докум. | Подп. | Дата |
|---|---|---|---|---|
| Разраб. | | Бабенкова | | 10-79 |
| Провер. | | Корчков | | |
| Нач. отд. | | Вольский | | |
| Н. контр. | | | | |
| Утв. | | | | |

Д 21Б. 016. 120

Короб

| Лит. | Лист | Листов 5 |
|---|---|---|
| И | | 1 |

Госстрой СССР САНТЕХПРОЕКТ г. Горький

Типовой проект 903-1-169 Альбом XII часть III

Д216.016.074

Rz160 (V)

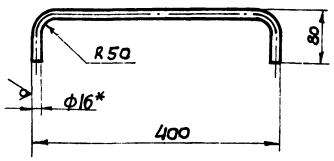


Длина развёртки - 478мм

1* Размеры для справок
2 Неуказанные предельные отклонения размеров - по СМ9

| Изм. | Лист | № докум. | Подп. | Дата |
|---|---|---|---|---|
| Разраб. | | Бабенкова | | |
| Пров. | | Корчков | | |
| Т. контр. | | Корчков | | |
| Нач. отд. | | | | |
| Н. контр. | | | | |
| Утв. | | | | |

Д216.016.074

Ручка

| Лит | Масса | Масштаб |
|---|---|---|
| И | 0,7 | 1:5 |

Круг В16 ГОСТ 2590-71
Ст3 ГОСТ 535-58

Лист | Листов 1

Госстрой СССР Сантехпроект г. Горький

Формат II

Д216.016.130СБ

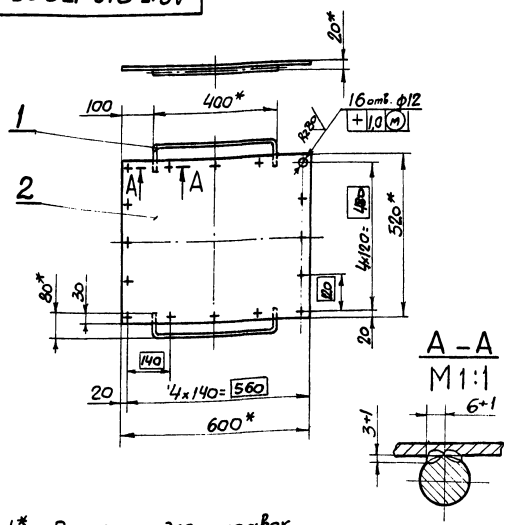


1* Размеры для справок.
2. Неуказанные предельные отклонения размеров - по СМ9
3. Сварка ручная, электродуговая.

| Изм. | Лист | № докум. | Подп. | Дата |
|---|---|---|---|---|
| Разраб. | | Бабенкова | | |
| Пров. | | Корчков | | |
| Т. контр. | | Корчков | | |
| Нач. отд. | | | | |
| Н. контр. | | | | |
| Утв. | | | | |

Д216.016.130СБ

Крышка
Сборочный чертёж

| Лит | Масса | Масштаб |
|---|---|---|
| И | 11,1 | 1:10 |

Лист | Листов 1

Госстрой СССР Сантехпроект г. Горький

Формат II

Д216.016.068

Rz160 (V)

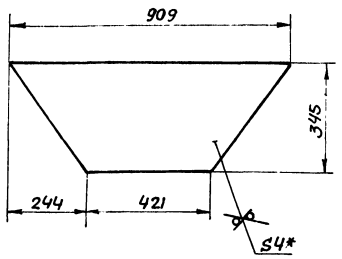


1* Размеры для справок.
2 Неуказанные предельные отклонения размеров - по СМ9

| Изм. | Лист | № докум. | Подп. | Дата |
|---|---|---|---|---|
| Разраб. | | Бабенкова | | |
| Пров. | | Корчков | | |
| Т. контр. | | Корчков | | |
| Нач. отд. | | | | |
| Н. контр. | | | | |
| Утв. | | | | |

Д216.016.068

Стенка

| Лит | Масса | Масштаб |
|---|---|---|
| И | 7,1 | 1:10 |

Лист | Листов 1

4 ГОСТ 19903-74
Лист Ст3 ГОСТ 14637-69

Госстрой СССР Сантехпроект г. Горький

Формат II

| Формат | Зона | Поз. | Обозначение | Наименование | Кол. | Примечан. |
|---|---|---|---|---|---|---|
| | | | | Документация | | |
| II | | | Д216.016.130СБ | Сборочный чертёж | | |
| | | | | Детали | | |
| II | | 1 | Д216.016.074 | Ручка | 2 | |
| Б.ч | | 2 | Д216.016.075 | Крышка | | |
| | | | | Лист 4 ГОСТ 19903-74 | | |
| | | | | Ст3 ГОСТ 14637-69 | | |
| | | | | (520х600) Вз Rz160 (V) | 1 | 9,7кг |

| Изм. | Лист | № докум. | Подп. | Дата |
|---|---|---|---|---|
| Разраб. | | Бабенкова | | |
| Провер. | | Корчков | | |
| Нач. отд. | | | | |
| Н. конт. | | | | |
| Утв. | | | | |

Д216.016.130

Крышка

| Лит | Лист | Листов |
|---|---|---|
| И | 1 | 1 |

Госстрой СССР Сантехпроект г. Горький

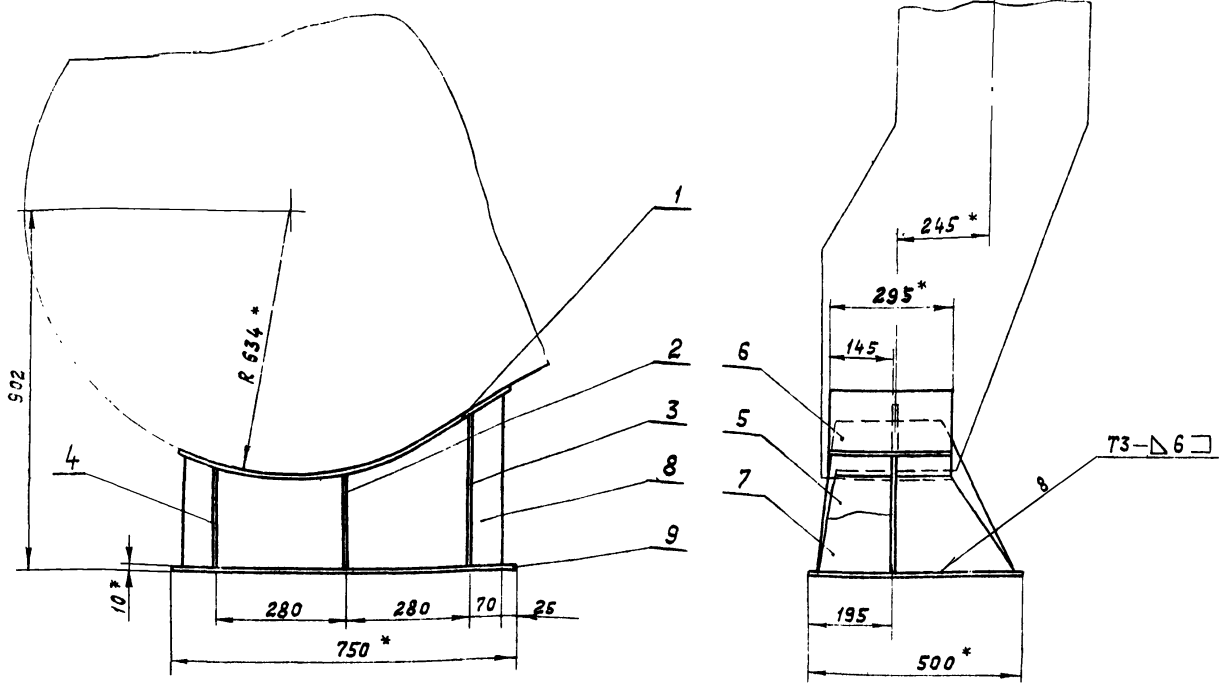


1* Размеры для справок.

2. Неуказанные предельные отклонения размеров - по СМ9

3. Сварные швы - по ГОСТ 5264-69

| Изм. | Лист | № докум. | Подп. | Дата |
|---|---|---|---|---|
| Разраб. | | Бабенкова | | 10.79 |
| Пров. | | Корчков | | |
| Т. контр. | | Корчков | | |
| Нач. отд. | | | | |
| Н. контр. | | | | |
| Утв. | | | | |

Д216.016.140 СБ

Опора

Сборочный чертёж

| Лит. | Масса | Масштаб |
|---|---|---|
| И | 61.6 | 1:10 |

Лист | Листов 1

Госстрой СССР САНТЕХПРОЕКТ г. Горький

Формат 12



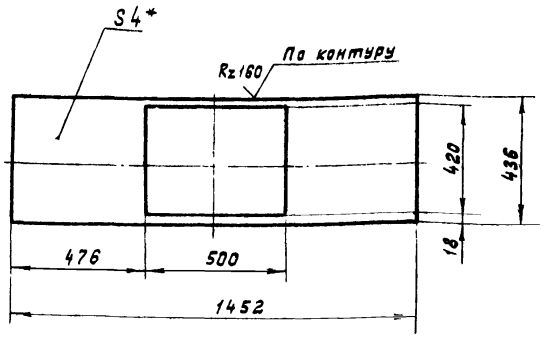


1* Размеры для справок.

2. Неуказанные предельные отклонения размеров - по СМ9.

3. Допускается изготовление из нескольких частей со сваркой в стык швом С2 - ГОСТ5264-69.

| Изм. | Лист | № докум. | Подп. | Дата |
|---|---|---|---|---|
| Разраб. | | Бабенкова | | 10.79 |
| Пров. | | Корчков | | |
| Т. контр | | Корчков | | |
| Нач. отд. | | | | |
| Н. контр. | | | | |
| Утв. | | | | |

Д216.016.069

Лист

Лист 4 ГОСТ 19903-74 / Ст3 ГОСТ 14637-69

| Лит. | Масса | Масштаб |
|---|---|---|
| И | 14,2 | 1:15 |

Лист | Листов 1

Госстрой СССР САНТЕХПРОЕКТ г. Горький

Формат 11

| Формат | Зона | Поз. | Обозначение | Наименование | Кол. | Примеч |
|---|---|---|---|---|---|---|
| | | | | Документация | | |
| 12 | | | Д216.016.140 СБ | Сборочный чертёж | | |
| | | | | Детали | | |
| 11 | | 1 | Д216.016.077 | Лист | 1 | |
| 11 | | 2 | Д216.016.078 | Ребро | 1 | |
| 11 | | 3 | -01 | Ребро | 1 | |
| 11 | | 4 | -02 | Ребро | 1 | |
| 11 | | 5 | -03 | Ребро | 1 | |
| 11 | | 6 | -04 | Ребро | 1 | |
| 11 | | 7 | -05 | Ребро | 1 | |
| 11 | | 8 | Д216.016.079 | Лист | 1 | |
| Б4 | | 9 | Д216.016.081 | Плита | | |
| | | | | Лист 10 ГОСТ 19903-74 | | |
| | | | | Ст3 ГОСТ 14637-69 | | |
| | | | | (750×500) В9 Rz160 | 1 | 29.5кг |

Инв. № подл. | Подп. и дата | Взам. инв. № | Инв. № дубл. | Подп. и дата

| Изм. | Лист | № докум. | Подп. | Дата |
|---|---|---|---|---|
| Разраб. | | Бабенкова | | 10.79 |
| Провер. | | Корчков | | |
| Нач. отд. | | | | |
| Н. контр. | | | | |
| Утв. | | | | |

Д216.016.140

Опора

| Лит. | Лист | Листов |
|---|---|---|
| И | | 1 |

Госстрой СССР САНТЕХПРОЕКТ г. Горький

16447-20 28 Копир. Папк

Формат 11

Типовой проект 903-1-169 Альбом VII Часть III

| Формат | Зона | Поз. | Обозначение | Наименование | Колич. | Примеч. |
|---|---|---|---|---|---|---|
| | | | | **Документация** | | |
| 12 | | | Д216.016.150 СБ | Сборочный чертёж | | |
| | | | | **Детали** | | |
| Б.Ч. | | 1 | Д216.016.086 | Швеллер | | |
| | | | | Швеллер 20 ГОСТ 8240-72 | | |
| | | | | Ст3 ГОСТ 535-58 | | |
| | | | | $L = 508$ $B_9$ Rz160 | 2 | 9.3 кг |
| Б.Ч. | | 2 | Д216.016.087 | Швеллер | | |
| | | | | Швеллер 20 ГОСТ 8240-72 | | |
| | | | | Ст.3 ГОСТ 535-58 | | |
| | | | | $L = 480$ $B_9$ Rz160 | 2 | 8.8 кг |
| Б.Ч. | | 3 | Д216.016.088 | Пластина | | |
| | | | | Лист 5 ГОСТ 19903-74 | | |
| | | | | Ст3 ГОСТ 14637-69 | | |
| | | | | (500×710) $B_9$ Rz160 | 1 | 22.4 кг |

| Изм. | Лист | № докум. | Подп. | Дата |
|---|---|---|---|---|
| Разраб. | | Бабенкова | | 10.79 |
| Пров. | | Корчков | | |
| Нач.отд. | | | | |
| Н.контр. | | | | |
| Утв. | | | | |

Д216.016.150

Спора

Лит. И | Лист | Листов 1

Госстрой СССР САНТЕХПРОЕКТ г. Горький

формат 11

Д216.016.079

Rz 160 (√)

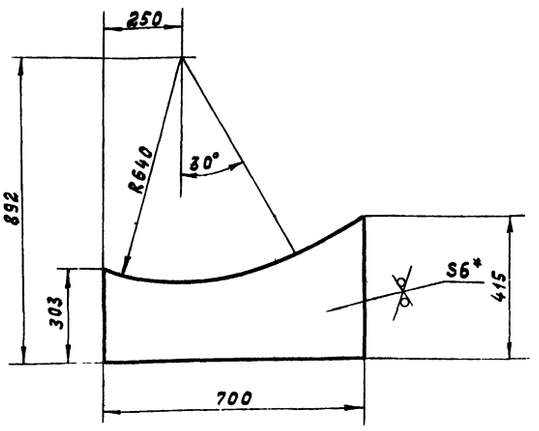


1.* Размеры для справок.

2. Неуказанные предельные отклонения размеров - по СМ9.

| Изм. | Лист | № докум. | Подп. | Дата |
|---|---|---|---|---|
| Разраб. | | Бабенкова | | 10.79 |
| Пров. | | Корчков | | |
| Т.контр. | | Корчков | | |
| Нач.отд. | | | | |
| Н.контр. | | | | |
| Утв. | | | | |

Д216.016.079

Лист

Лит. И | Масса 8.9 | Масштаб 1:10

Лист | Листов 1

Лист 6 ГОСТ 19903-74 Ст3 ГОСТ 14637-69

Госстрой СССР САНТЕХПРОЕКТ г. Горький

формат 11

Д216.016.001

Rz160 (√)

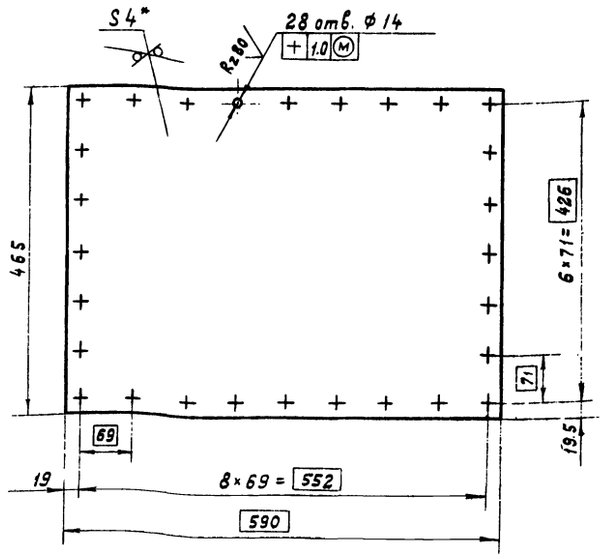


1* Размеры для справок.

2. Неуказанные предельные отклонения размеров - по СМ9.

| Изм. | Лист | № докум. | Подп. | Дата |
|---|---|---|---|---|
| Разраб. | | Бабенкова | | 10.79 |
| Пров. | | Корчков | | |
| Т.контр. | | Корчков | | |
| Нач.отд. | | | | |
| Н.контр. | | | | |
| Утв. | | | | |

Д216.016.001

Заглушка

Лит. И | Масса 8.6 | Масштаб 1:5

Лист | Листов 1

Лист 4 ГОСТ 19903-74 Ст.3 ГОСТ 14637-69

Госстрой СССР САНТЕХПРОЕКТ г. Горький

формат 11

Д216.016.077

Rz160 (√)

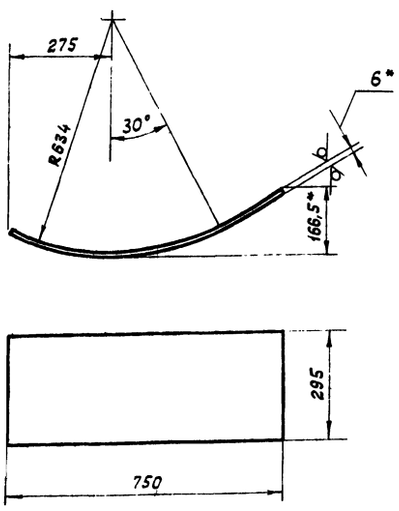


Длина развёртки -772мм.

1* Размеры для справок.

2. Неуказанные предельные отклонения размеров - по СМ9.

| Изм. | Лист | № докум. | Подп. | Дата |
|---|---|---|---|---|
| Разраб. | | Бабенкова | | 10.79 |
| Пров. | | Корчков | | |
| Т.контр. | | Корчков | | |
| Нач.отд. | | | | |
| Н.контр. | | | | |
| Утв. | | | | |

Д216.016.077

Лист

Лит. И | Масса 10.7 | Масштаб 1:10

Лист | Листов 1

Лист 6 ГОСТ 19903-74 Ст.3 ГОСТ 14637-69

Госстрой СССР САНТЕХПРОЕКТ г. Горький



формат 11

Д 216. 016. 150 СБ

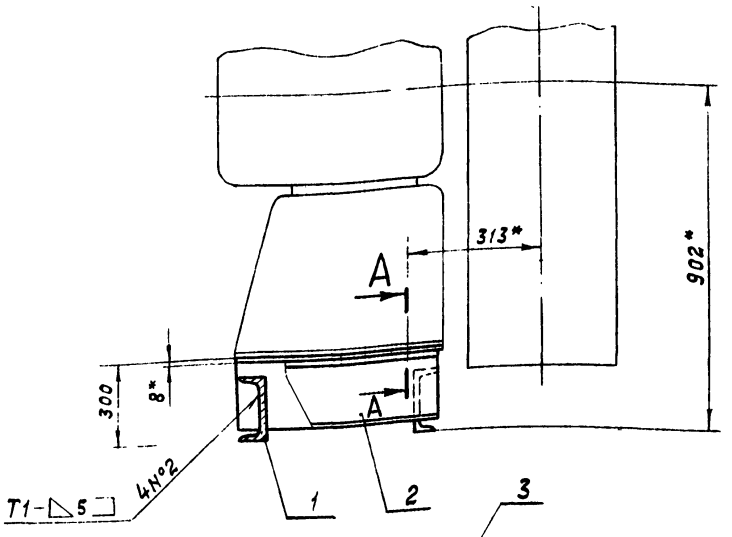


## А – А

М 1:2

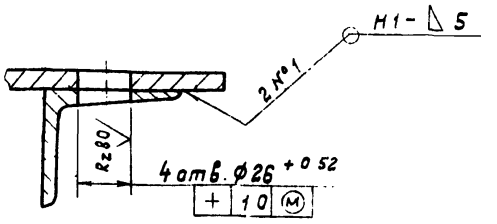


1. * Размеры для справок.
2. Неуказанные предельные отклонения размеров – по СМд.
3. Сварные швы – по ГОСТ 5264-69

| Изм. | Лист | № докум. | Подп. | Дата |
|---|---|---|---|---|
| Разраб. | | Бабенкова | | 10.79 |
| Пров. | | Корчков | | |
| Т. контр. | | Корчков | | |
| Нач. отд. | | | | |
| Н. контр. | | | | |
| Утв. | | | | |

Д 216. 016. 150. СБ

Опора

Сборочный чертёж

| Лит. | Масса | Масштаб |
|---|---|---|
| И | 58,5 | 1:10 |
| Лист | Листов | |

Госстрой СССР САНТЕХПРОЕКТ г. Горький

Формат 12

Д 216. 017. 023

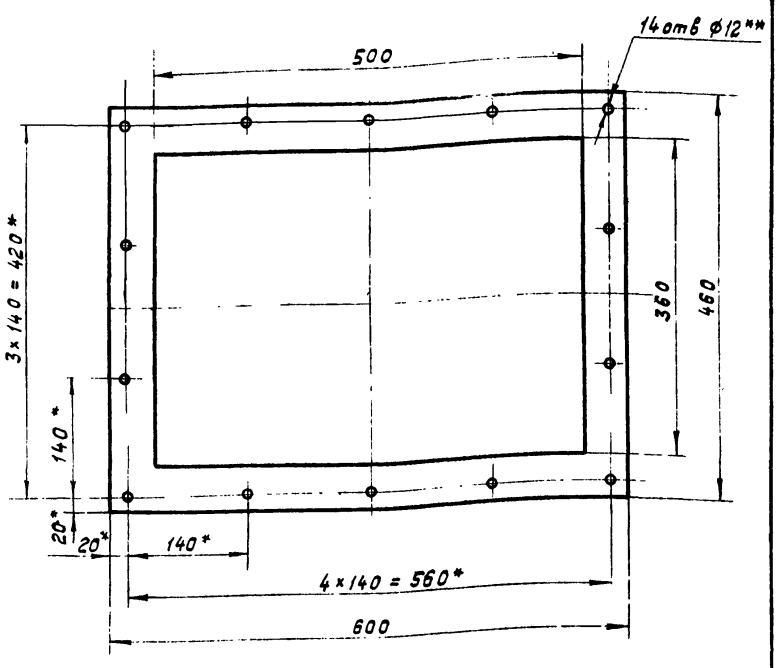


1. * Размеры для справок.
2. ** Обработать по сопрягаемой детали.

| Изм. | Лист | № докум. | Подп. | Дата |
|---|---|---|---|---|
| Разраб. | | Жаркевич | | 10.79 |
| Пров. | | Корчков | | |
| Т. контр. | | Корчков | | |
| Нач. отд. | | | | |
| Н. контр. | | | | |
| Утв. | | | | |

Д 216. 017. 023

Прокладка

| Лит. | Масса | Масштаб |
|---|---|---|
| И | 0.2 | 1:5 |
| Лист | Листов 1 | |

Картон асбестовый S=4мм ГОСТ 2850-75

Госстрой СССР САНТЕХПРОЕКТ г. Горький

Формат 11

Д 216. 017. 007

(V)

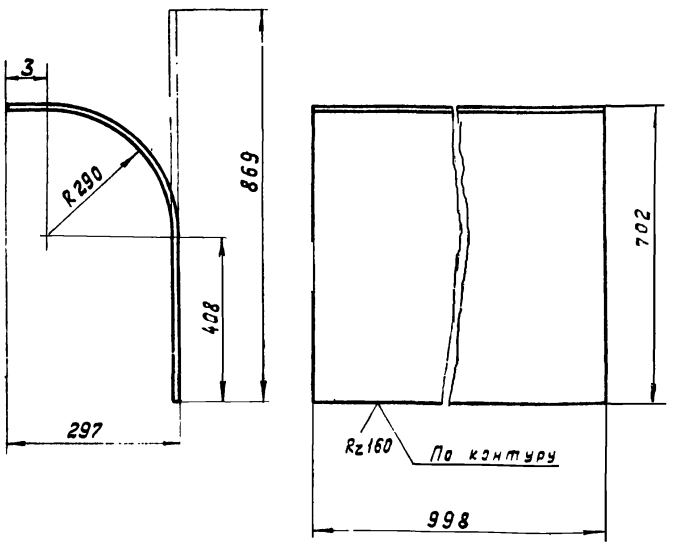


1* Размеры для справок

2. Неуказанные предельные отклонения размеров – по СМд.

Инв. № подл. | Подп. и дата | Взам. инв. № | Инв. № дубл. | Подп. и дата

| Изм. | Лист | № докум. | Подп. | Дата |
|---|---|---|---|---|
| Разраб. | | Жаркевич | | м 79 |
| Пров. | | Корчков | | |
| Т. контр. | | Корчков | | |
| Нач. отд. | | | | |
| Н. контр. | | | | |
| Утв. | | | | |

Д 216. 017. 007

Стенка

| Лит. | Масса | Масштаб |
|---|---|---|
| И | 28 4 | 1:3 |
| Лист | Листов | |

Лист 4 ГОСТ 19903-74 Ст.3 ГОСТ 14637-69

Госстрой СССР САНТЕХПРОЕКТ г. Горький

Типовой проект 903-1-163 Альбом XII часть

| Формат | Зона | Поз | Обозначение | Наименование | Колич. | Примеч. |
|---|---|---|---|---|---|---|
| | | 23 | | Шайба 24 | | |
| | | | | ГОСТ 10906-78 | 4 | |
| | | | | Прочие изделия | | |
| | | 24 | | Компенсатор 400×800 | | |
| | | | | 06ППГВУ247-76 | 1 | |
| | | 25 | | Компенсатор 400×500 | | |
| | | | | 04ППГВУ 247-76 | 1 | |
| | | | | Материалы | | |
| | | 27 | | Картон асбестовый | | |
| | | | | δ=5мм ГОСТ 2850-75 | 0.85 | м² |
| | | 28 | | Шнур асбестовый | | |
| | | | | ШАПТ10 ГОСТ 1779-72 | 10 | м |

| Изм | Лист | № докум. | Подп. | Дата | Д21Б.017.000 | Лист 3 |
|---|---|---|---|---|---|---|

Формат 11

| Формат | Зона | Поз | Обозначение | Наименование | Кол | Примеч |
|---|---|---|---|---|---|---|
| 11 | | 10 | Д21Б.016.150 | Опора | 1 | |
| 11 | | 11 | Д21Б.017.010 | Короб | 1 | |
| 11 | | 12 | Д21Б.017.020 | Короб | 1 | |
| 11 | | 13 | Д21Б.017.030 | Короб | 1 | |
| 11 | | 14 | Д21Б.017.040 | Патрубок | 1 | |
| | | | | Детали | | |
| 11 | | 15 | Д21Б.016.001 | Заглушка | 1 | |
| | | | | Стандартные изделия | | |
| | | | | Болты ГОСТ 7798-70 | | |
| | | 15 | | М10×35.36 | 12 | |
| | | 16 | | М12×30.36 | 62 | |
| | | 17 | | М24×90.36 | 4 | |
| | | | | Гайки 5915-70. | | |
| | | 19 | | М10.4 | 12 | |
| | | 20 | | М12.4 | 62 | |
| | | 21 | | М24.4 | 8 | |

| Изм | Лист | № докум | Подп. | Дата | Д21Б.017.000 | Лист 2 |
|---|---|---|---|---|---|---|

Формат 11

Д21Б.017.001

Rz 160 (1)

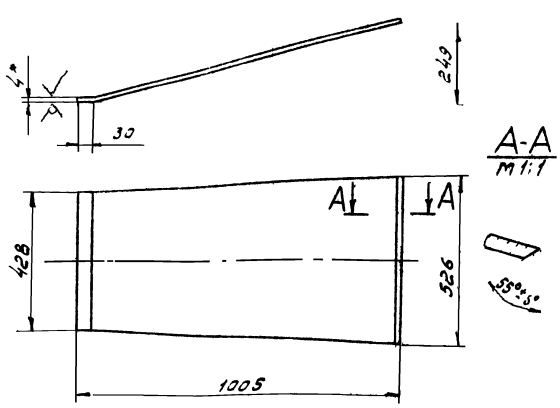


1.* Размеры для справок

2. Неуказанные предельные отклонения размеров по СМд.

| Изм | Лист | № докум. | Подп. | Дата | Д21Б.017.00 | Лит | Масса | Масштаб |
|---|---|---|---|---|---|---|---|---|
| Разраб. | | Мюнтер | | | Стенка | И | 15.8 | 1:10 |
| Пров. | | Мордвинкин | | | | Лист | Листов | |
| Т.контр. | | Корчков | | | | Госстрой СССР Сантехпроект г. Горький | | |
| Рук. гр. | | | | | Лист 4.0 ГОСТ 19903-74 Ст 3 ГОСТ 1-637-63 | | | |
| Н.контр. | | | | | | | | |
| Утв | | | | | | | | |

Формат

| Формат | Зона | Поз | Обозначение | Наименование | Кол. | Примеч |
|---|---|---|---|---|---|---|
| | | | | Документация | | |
| | | | Д21Б.017.000 СБ | Сборочный чертеж | | *) 22.22 |
| 12 | | | Д21Б.017.000 ВС | Ведомость спецификаций | | |
| 12 | | | Д21Б.017.000 ВП | Ведомость покупных изделий | | |
| | | | | Сборные единицы | | |
| 11 | | 1 | Д21Б.016.010 | Короб | 1 | |
| 11 | | 2 | Д21Б.016.030 | Короб | 1 | |
| 11 | | 4 | Д21Б.016.060 | Короб | 1 | |
| 11 | | 5 | Д21Б.016.070 | Короб | 1 | |
| 11 | | 6 | Д21Б.016.080 | Короб | 1 | |
| 11 | | 7 | Д21Б.016.090 | Карман всасывающий | | |
| 11 | | 8 | Д21Б.016.100 | Короб | 1 | |
| 11 | | 9 | Д21Б.016.140 | Опора | 1 | |

| Изм | Лист | № докум. | Подп. | Дата | Д21Б.017.000 | Лит | Лист | Листов |
|---|---|---|---|---|---|---|---|---|
| Разраб. | | Корчков | | | Газопровод | И | 1 | 3 |
| Пров. | | Корчков | | | | Госстрой СССР Сантехпроект г. Горький | | |
| Нач.отд. | | Вольский | | | | | | |
| Н.контр. | | | | | | | | |
| Утв | | Кукс | | | | | | |

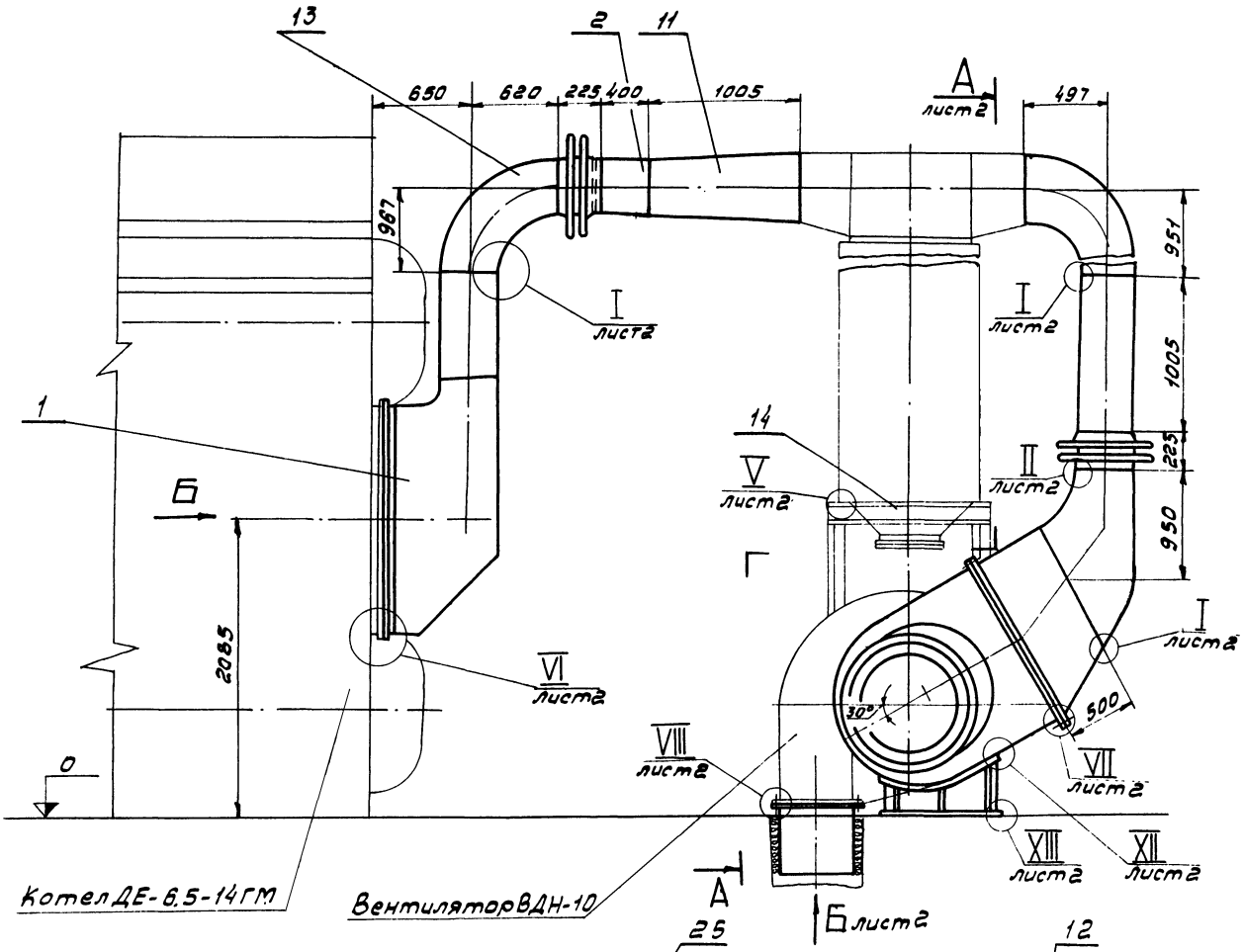


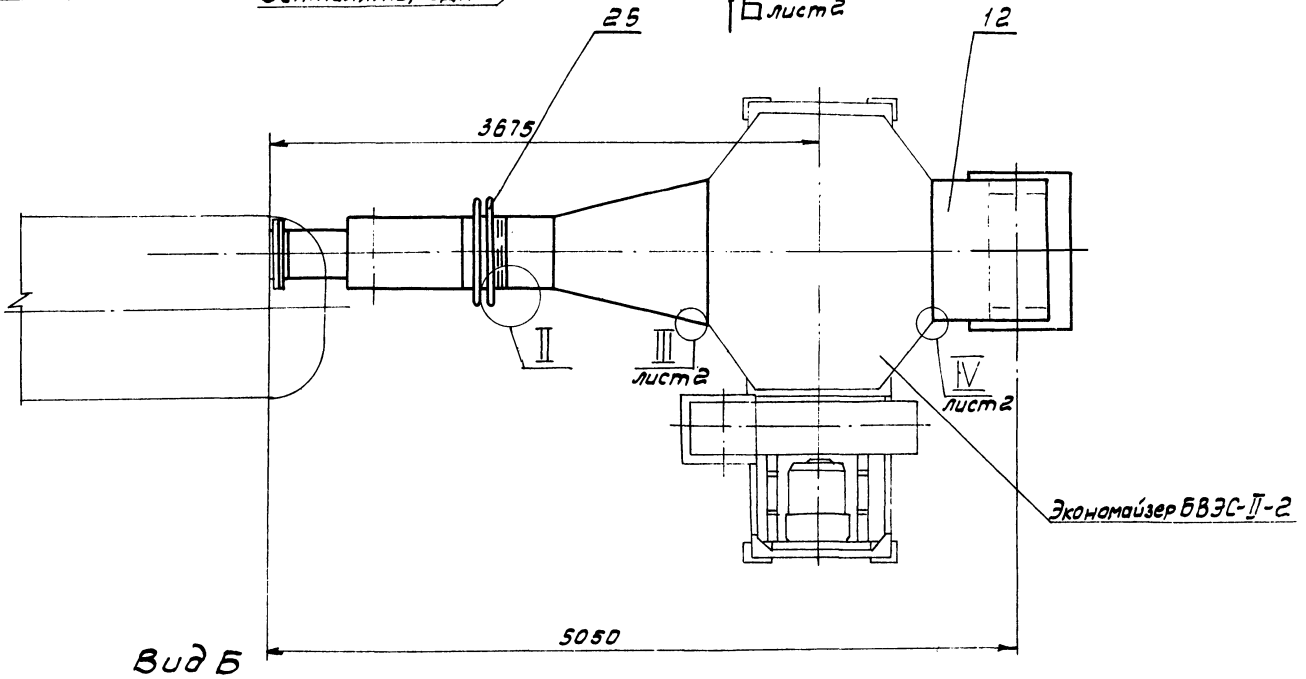


Вид Б
М1:5

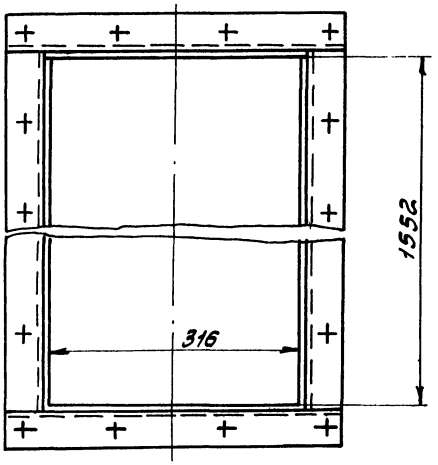


1. Размеры для справок.
2. Сварные швы, кроме указанных особо, по ГОСТ 5264-69.
3. На время ремонта котла на выхлопном патрубке вентилятора взамен прокладки установить заглушку (поз. 15)

| | | | | | | | | |
|---|---|---|---|---|---|---|---|---|
| | | | | | Д216.017.000СБ | | | |
| Изм. | Лист | № докум. | Подп. | Дата | Газопровод | Лит. | Масса | Масштаб |
| Разраб. | | Мунтер | | 10.79 | | У | 1220 | 1:25 |
| Пров. | | Нордбимер | | | Сборочный чертеж | Лист 1 | Листов 2 | |
| Т.контр. | | Корчунов | | | | Госстрой СССР Сантехпроект г. Горький | | |
| Нач.отд. | | Волжский | | | | | | |
| Н.контр. | | | | | | | | |
| Утв. | | Лебитан | | | | | | |

Копировал: 16447-20 32 Формат А2

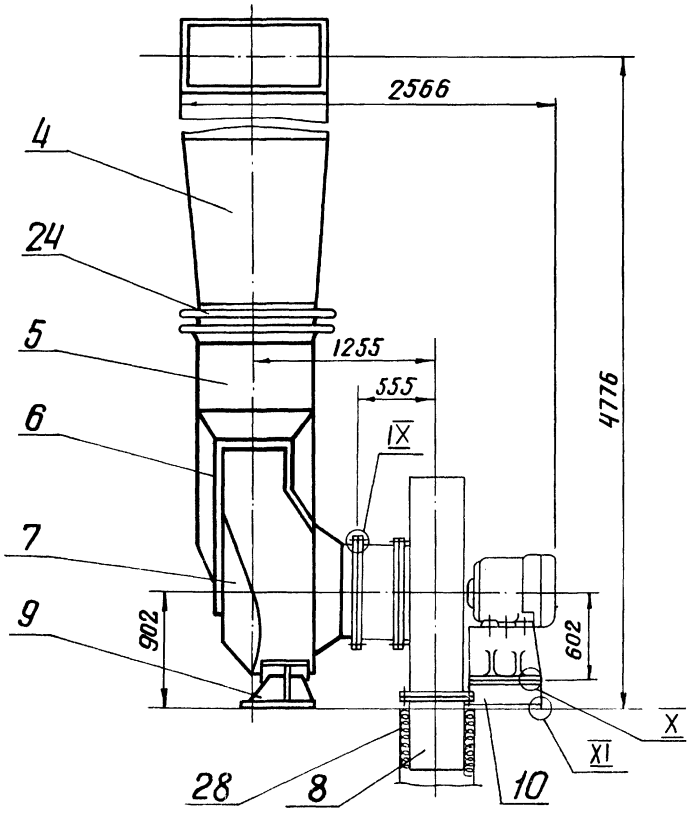


I
М1:1
лист1

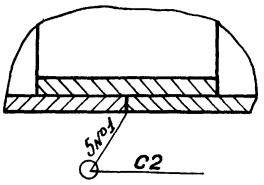


II
М1:1
лист1

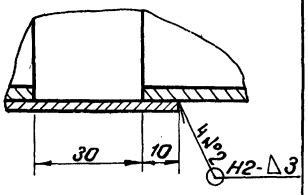


III
М1:1
лист1

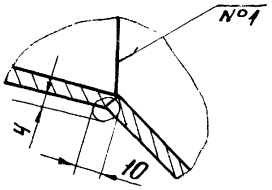


IV
М1:1
лист1

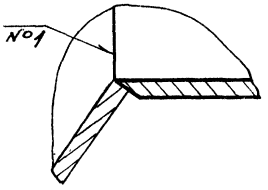


V
М1:1
лист1

VI
М1:2
лист1

VII
М1:2
повернута, лист1

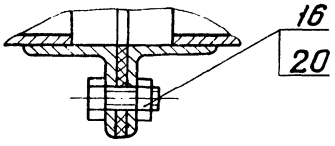


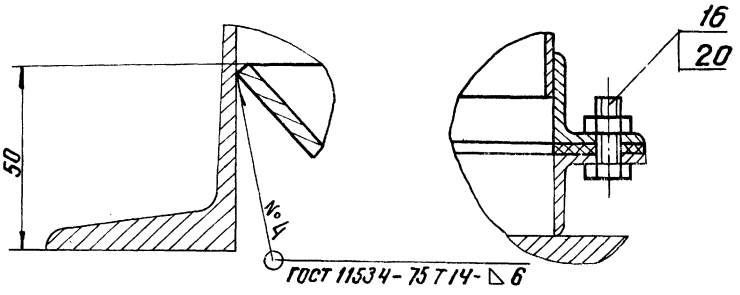


VIII
М1:2
лист1

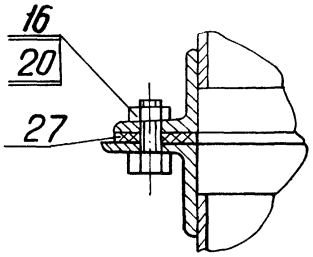


IX
М1:2

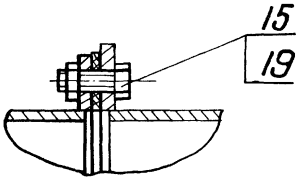


X
М1:2

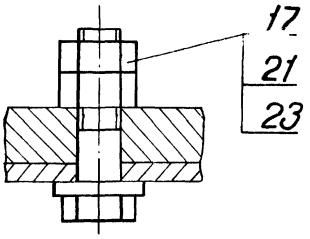


XI
М1:2

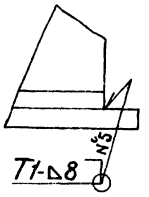


XII
М1:1
лист1

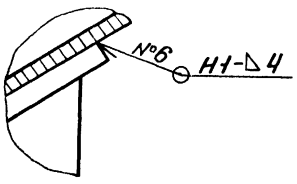


XIII
М1:2
лист1

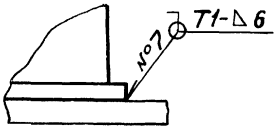


Вид В
М1:10
лист1

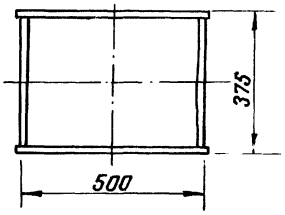

| № строки | Обозначение | Наименование | Куда входит | | Общее количество | Примечание |
|---|---|---|---|---|---|---|
| | | | Обозначение | Кол. | | |
| 1 | Д216.017.000 | Газопровод | | | 1 | |
| 2 | Д216.016.020 | Короб | | 1 | 1 | |
| 3 | Д216.016.030 | Короб | | 1 | 1 | |
| 4 | Д216.016.060 | Короб | | 1 | 1 | |
| 5 | Д216.016.070 | Короб | | 1 | 1 | |
| 6 | Д216.016.080 | Короб | | 1 | 1 | |
| 7 | Д216.016.090 | Карман всасывающий | | 1 | 1 | |
| 8 | Д216.016.100 | Короб | | 1 | 1 | |
| 9 | Д216.016.140 | Опора | | 1 | 1 | |
| 10 | Д216.017.150 | Опора | | 1 | 1 | |
| 11 | Д216.017.010 | Короб | | 1 | 1 | |
| 12 | Д216.017.020 | Короб | | 1 | 1 | |
| 13 | Д216.017.030 | Короб | | 1 | 1 | |
| 14 | Д216.017.040 | Патрубок | | 1 | 1 | |
| 15 | Д216.017.050 | Короб | Д216.017.040 | 1 | 1 | |
| 16 | Д216.017.060 | Крышка | Д216.017.040 | 1 | 1 | |
| 17 | | | | | | |
| 18 | | | | | | |
| 19 | | | | | | |
| 20 | | | | | | |
| 21 | | | | | | |
| 22 | | | | | | |
| 23 | | | | | | |
| 24 | | | | | | |
| 25 | | | | | | |

| Изм. | Лист | № докум. | Подп. | Дата |
|---|---|---|---|---|
| Разраб. | | Жаркевич | | |
| Пров. | | Корчков | | |
| Нач. отд. | | Вольский | | |
| Н. контр. | | | | |
| Утв. | | Кукс | | |

Д216.017.000 ВС

Газопровод
Ведомость спецификаций

| Лит | Лист | Листов |
|---|---|---|
| | | 1 |

Госстрой СССР
САНТЕХПРОЕКТ
г. Горький

Формат А2

| № строки | Наименование | Обозначение документа на поставку | Завод-изготовитель | Куда входит (обозначение) | Количество на изделие | Количество в комплекте | Количество на регулир. | Количество всего | Примечание |
|---|---|---|---|---|---|---|---|---|---|
| 1 | Крепежные изделия | | | | | | | | |
| 2 | | | | | | | | | |
| 3 | Болты | ГОСТ 7798-70 | | | | | | | |
| 4 | М10х25.36 | | | Д216.017.040 | 14 | | | 14 | |
| 5 | М10х35.36 | | | | 12 | | | 12 | |
| 6 | М12х30.36 | | | | 62 | | | 62 | |
| 7 | М24х90.36 | | | | 4 | | | 4 | |
| 8 | | | | | | | | | |
| 9 | Гайки | ГОСТ 5915-70 | | | | | | | |
| 10 | М10.4 | | | | 26 | | | 26 | |
| 11 | М12.4 | | | | 62 | | | 62 | |
| 12 | М24.4 | | | | 8 | | | 8 | |
| 13 | | | | | | | | | |
| 14 | Шайбы | ГОСТ 10906-78 | | | | | | | |
| 15 | 10 | | | | 14 | | | 14 | |
| 16 | 24 | | | | 4 | | | 4 | |
| 17 | | | | | | | | | |
| 18 | Материалы | | | | | | | | |
| 19 | | | | | | | | | |
| 20 | Картон асбестовый б=5мм | ГОСТ 2850-75 | | | 0,85м² | | | 0,85м² | |
| 21 | Шнур асбестовый Шапт 10 | ГОСТ 1779-72 | | | 10м | | | 10м | |
| 22 | | | | | | | | | |
| 23 | | | | | | | | | |
| 24 | | | | | | | | | |
| 25 | | | | | | | | | |

| Изм. | Лист | № докум. | Подп. | Дата |
|---|---|---|---|---|
| Разраб. | | Жаркевич | | |
| Пров. | | Корчков | | |
| Нач. отд. | | Вольский | | |
| Н. контр. | | | | |
| Утв. | | Кукс | | |

Д216.017.000 ВП

Газопровод
Ведомость покупных изделий

| Лит | Лист | Листов |
|---|---|---|
| | | 1 |

Госстрой СССР
САНТЕХПРОЕКТ
г. Горький

Альбом VII

Формат А2

Д216.017.010СБ

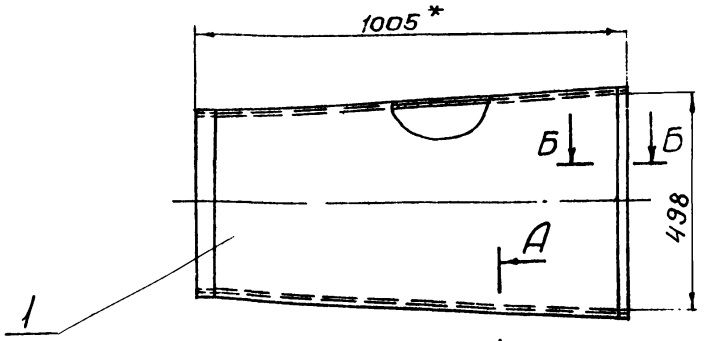


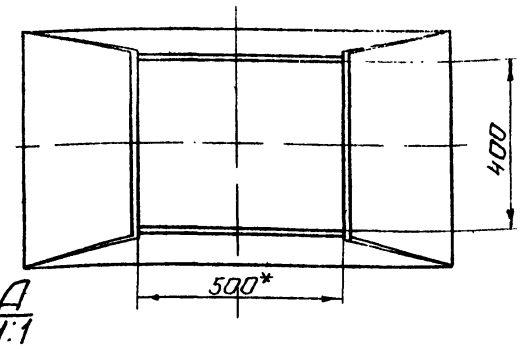


А-А
М1:1

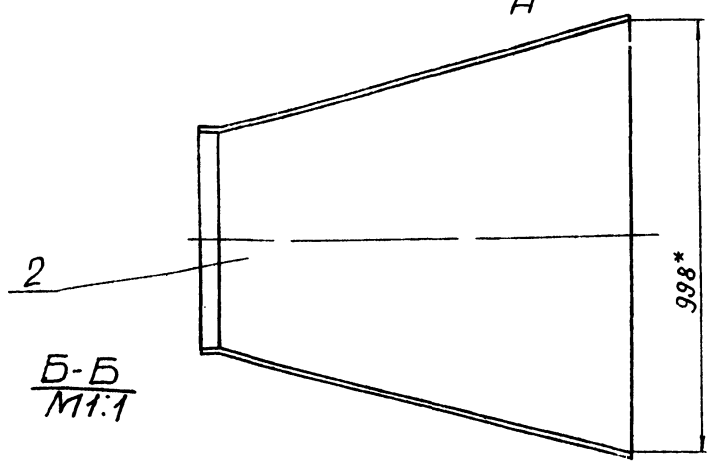


Б-Б
М1:1

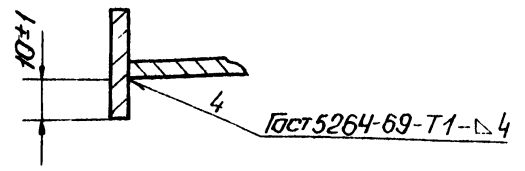


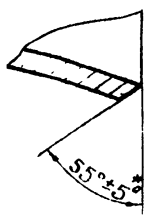


1* Размеры для справок

2. Неуказанные предельные отклонения размеров - по СМ9

| Изм | Лист | № докум. | Подп. | Дата |
|---|---|---|---|---|
| Разраб | | Монтер | | 10.79 |
| Провер | | Мордвинкин | | |
| Т. контр. | | Корчков | | |
| Нач. отд. | | | | |
| Н. контр. | | | | |
| Утв. | | | | |

Д216.017.010СБ

Короб
Сборочный чертеж

| Лит | Масса | Масштаб |
|---|---|---|
| И | 78.8 | 1:10 |
| Лист | Листов 1 | |

госстрой СССР
САНТЕХПРОЕКТ
г. Горький

Формат А2

Д216.017.002

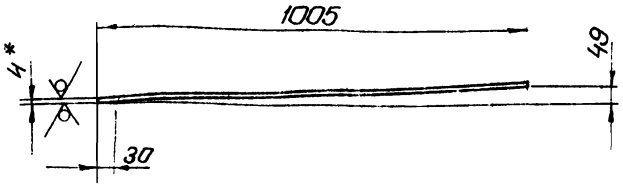


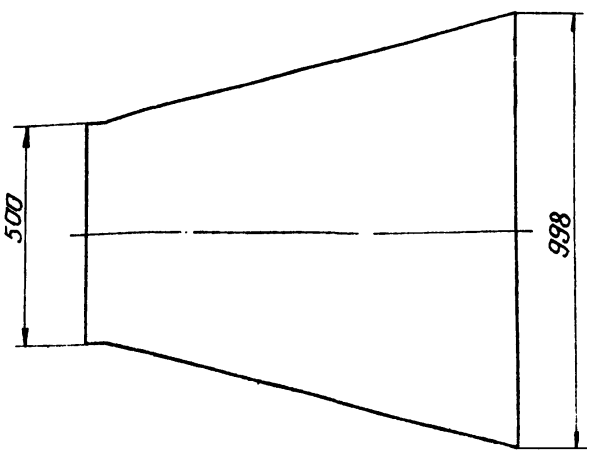


1* Размеры для справок.

2 Неуказанные предельные отклонения размеров - по СМ9

| Изм | Лист | № докум | Подп | Дата |
|---|---|---|---|---|
| Разраб | | Монтер | | 10.79 |
| Провер | | Мордвинкин | | |
| Т. контр | | Корчков | | |
| Рук. гр. | | | | |
| Н. контр. | | | | |
| Утв. | | | | |

Д216.017.002

Стенка

| Лит | Масса | Масштаб |
|---|---|---|
| И | 23.8 | 1:10 |
| Лист | Листов 1 | |

Уголок 4 ГОСТ 19903-74
Лист Ст 3 ГОСТ 14637-69

госстрой СССР
САНТЕХПРОЕКТ
г. Горький

| Формат | Зона | Поз. | Обозначение | Наименование | Кол | Примеч |
|---|---|---|---|---|---|---|
| | | | | Документация | | |
| 12 | | | Д216.017.010СБ | Сборочный чертеж | | |
| | | | | Детали | | |
| 11 | | 1 | Д216.017.001 | Стенка | 2 | |
| 11 | | 2 | Д216.017.002 | Стенка | 2 | |

| Изм | Лист | № докум. | Подп. | Дата |
|---|---|---|---|---|
| Разраб. | | Монтер | | 10.79 |
| Пров. | | Мордвинкин | | |
| Нач. отд. | | | | |
| Н. конт. | | | | |
| Утв. | | | | |

Д216.017.010

Короб

| Лит | Лист | Листов |
|---|---|---|
| И | | 1 |

госстрой СССР
САНТЕХПРОЕКТ
г. Горький

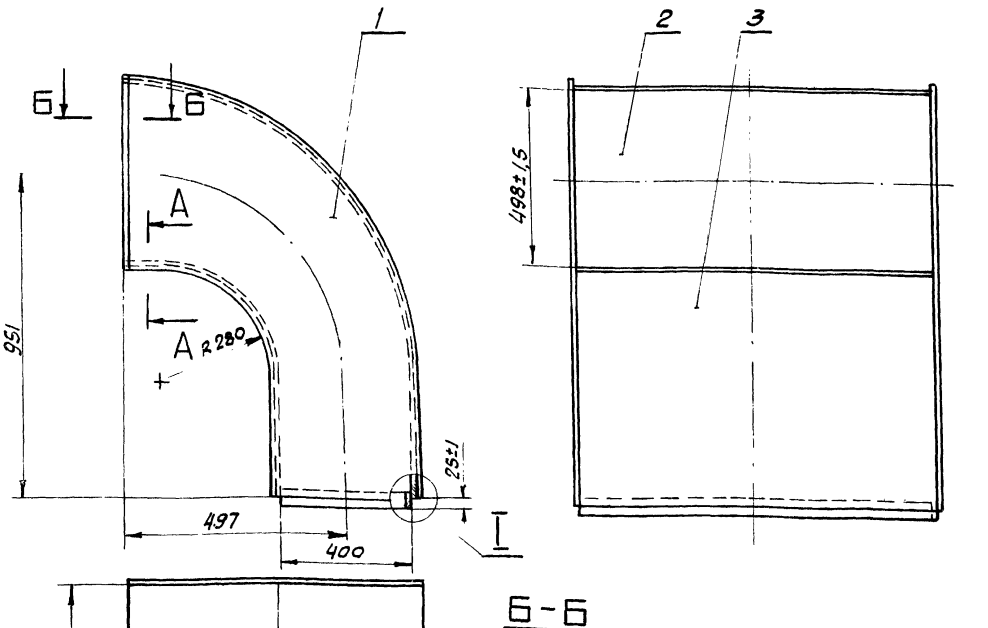


А-А
М1:1

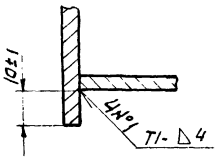


I
М1:2

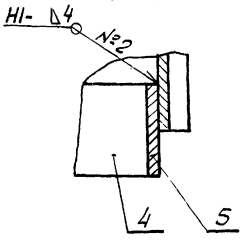


Б-Б
М1:1

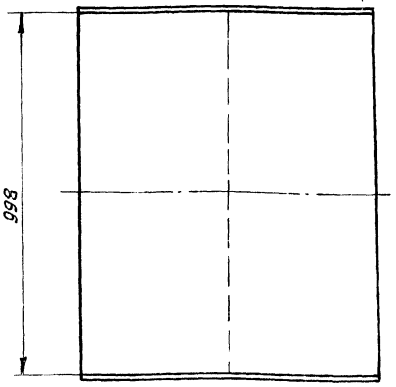


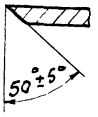


1. Размеры без допусков - для справок
2. Сварные швы по ГОСТ 5264-69

| Изм. | Лист | № докум. | Подп. | Дата | Д216.017.020СБ | | | |
|---|---|---|---|---|---|---|---|---|
| Разраб. | | Жаркевич | | | Короб сборочный чертёж | Лит | Масса | Масштаб |
| Пров. | | Корчков | | | | И | 124,4 | 1:10 |
| Т.контр. | | Корчков | | | | Лист | Листов 1 | |
| Нач.отд. | | | | | | Госстрой СССР САНТЕХПРОЕКТ г. Горький | | |
| Н.контр. | | | | | | | | |
| Утв. | | | | | | | | |

Формат А2



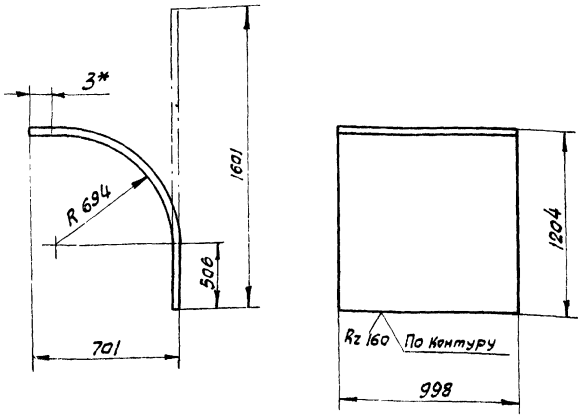


1.* Размеры для справок
2. Неуказанные предельные отклонения размеров - по СМ9.

| Изм. | Лист | № докум. | Подп. | Дата | Д216.017.006 | | | |
|---|---|---|---|---|---|---|---|---|
| Разраб. | | Жаркевич | | 10.03.78 | Стенка | Лит | Масса | Масштаб |
| Пров. | | Корчков | | | | И | 50,2 | 1:20 |
| Т.контр. | | Корчков | | | | Лист | Листов 1 | |
| Нач.отд. | | | | | | Госстрой СССР САНТЕХПРОЕКТ г. Горький | | |
| Н.контр. | | | | | | | | |
| Утв. | | | | | | | | |

Ч гост 19903-74
Лист Ст3 гост 14637-69

| Формат | Зона | Поз. | Обозначение | Наименование | Кол. | Примеч. |
|---|---|---|---|---|---|---|
| | | | | **Документация** | | |
| 12 | | | Д216.017.020 СБ | Сборочный чертеж | | |
| | | | | **Детали** | | |
| 11 | | 1 | Д216.017.005 | Стенка | 2 | |
| 11 | | 2 | Д216.017.006 | Стенка | 1 | |
| 11 | | 3 | Д216.017.007 | Стенка | 1 | |
| Б4 | | 4 | Д216.017.008 | Ребро | | |
| | | | | Полоса 5х50 ГОСТ 103-76 / Ст3 ГОСТ 535-58 | | |
| | | | | L = 400 В7 Rz 160 | 2 | 0.8кг |
| Б4 | | 5 | Д216.017.009 | Ребро | | |
| | | | | Полоса 5х50 ГОСТ 103-76 / Ст3 ГОСТ 535-58 | | |
| | | | | L = 988 В7 Rz 160 | 2 | 1.9кг |

Инв.№ подл. | Подпись и дата | Взам. инв.№ | Инв.№ дубл. | Подпись и дата

| Изм. | Лист | № докум. | Подп. | Дата | Д216.017.020 | | | |
|---|---|---|---|---|---|---|---|---|
| Разраб. | | Жаркевич | | 10.03.78 | Короб | Лит | Лист | Листов |
| Пров. | | Корчков | | | | И | | 1 |
| Нач.отд. | | | | | | Госстрой СССР САНТЕХПРОЕКТ г. Горький | | |
| Н.контр. | | | | | | | | |
| Утв. | | | | | | | | |

Д215 017 030СБ

Типовой проект 903-1-169 Альбом VII часть V

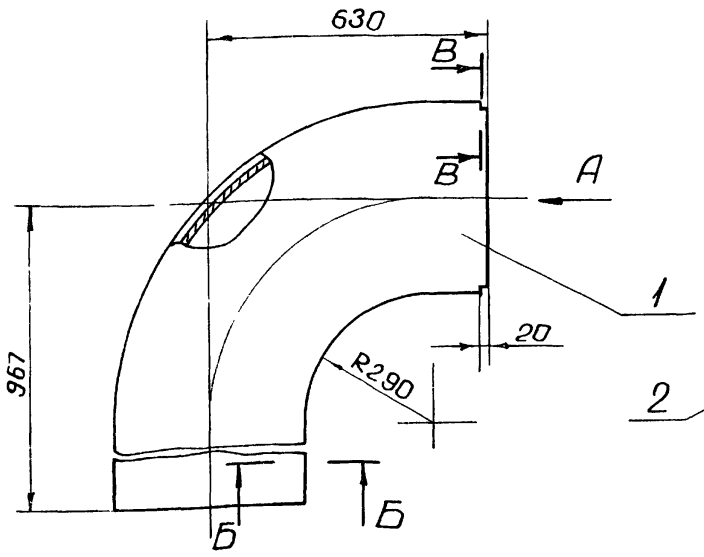


Вид А

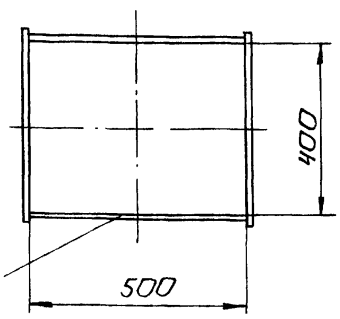


В-В

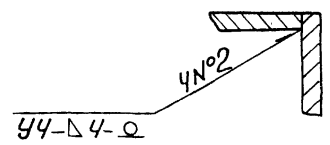


Б-Б
М1:1

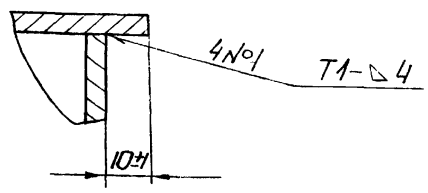


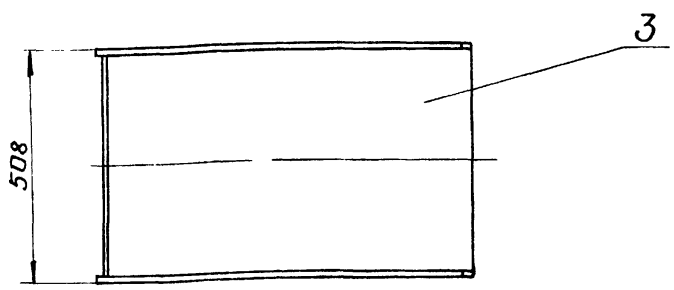


1. Размеры без допусков для справок.
2. Сварные швы по ГОСТ 5264-69.

| Изм. | Лист | № докум. | Подп. | Дата |
|---|---|---|---|---|
| Разраб | | Бердышева | | 10.79г |
| Провер. | | Мордвинкин | | |
| Т.контр. | | | | |
| Рук гр. | | Мордвинкин | | |
| Н.контр. | | | | |
| Утв. | | | | |

Д215.017.030СБ

Короб
Сборочный чертеж

| Лит | Масса | Масштаб |
|---|---|---|
| И | 72.6 | 1:10 |
| Лист | Листов 1 | |

Госстрой СССР
Сантехпроект
г Горький

Инв.№ подл. | Подп. и дата | Взам.инв.№ | Инв.№ дубл. | Подп. и дата

Д215 017 030СБ

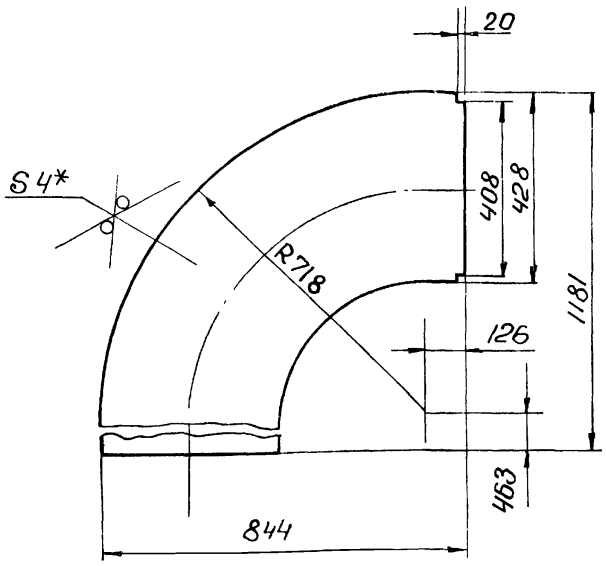


Rz 160 (√)

1.* Размеры для справок.
2. Неуказанные предельные отклонения размеров – по СТ8

| Изм. | Лист | № докум. | Подп. | Дата |
|---|---|---|---|---|
| Разраб | | Бердышева | | 10.79г |
| Провер. | | Мордвинкин | | |
| Т.контр. | | | | |
| Рук гр. | | Мордвинкин | | |
| Н.контр. | | | | |
| Утв. | | | | |

Д215.017.011

Стенка

| Лит | Масса | Масштаб |
|---|---|---|
| И | 26.3 | 1:10 |
| Лист | Листов 1 | |

Лист 4. ГОСТ 19903-74
Ст 3 ГОСТ 14637-69

Госстрой СССР
Сантехпроект
г Горький

Инв.№ подл. | Подп. и дата | Взам.инв.№ | Инв.№ дубл. | Подп. и дата

| Формат | Зона | Поз. | Обозначение | Наименование | Кол. | Прим. |
|---|---|---|---|---|---|---|
| | | | | Документация | | |
| 12 | | 1 | Д215.017.030СБ | Сборочный чертеж | | |
| | | | | Детали | | |
| 11 | | 1 | Д215.017.011 | Стенка | 2 | |
| 11 | | 2 | Д215.017.012 | Стенка | 1 | |
| 11 | | 3 | Д215.017.013 | Стенка | 1 | |

| Изм. | Лист | № докум. | Подп. | Дата |
|---|---|---|---|---|
| Разраб | | Бердышева | | 10.79г |
| Провер | | Мордвинкин | | |
| Нач отд | | | | |
| Н.конт. | | | | |
| Утв. | | | | |

Д215.017.030

Короб

| Лит | Лист | Листов |
|---|---|---|
| И | | 1 |

Госстрой СССР
Сантехпроект
г Горький

Д21Б.017.005

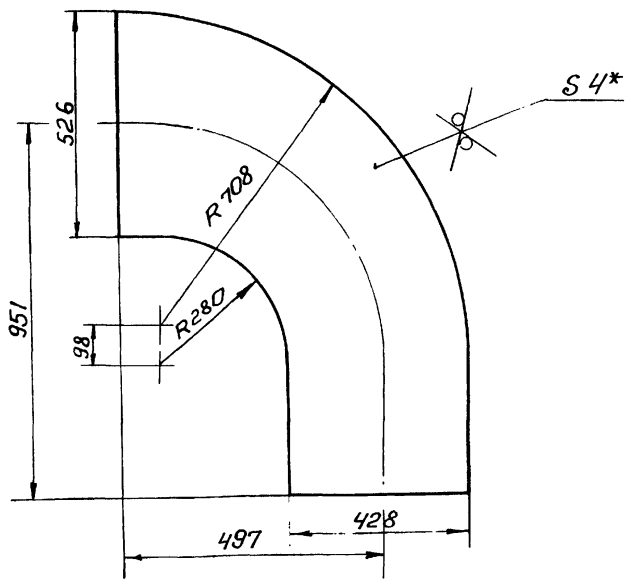


1.* Размеры для справок
2. Неуказанные предельные отклонения размеров – по СМ9.

| Изм. | Лист | № докум. | Подп. | Дата |
|---|---|---|---|---|
| Разраб. | | Жаркевич | | 10.79 |
| Пров. | | Корчков | | |
| Т.контр. | | Корчков | | |
| Нач.отд. | | | | |
| Н.контр. | | | | |
| Утв. | | | | |

Д21Б. 017.005

Стенка

| Лит | Масса | Масштаб |
|---|---|---|
| И | 19.0 | 1:10 |

Лист | Листов 1

Лист 4 ГОСТ 19903-74 / Ст 3 ГОСТ 14637-69

Госстрой СССР Сантехпроект г. Горький

формат 11

Д21Б.017.026

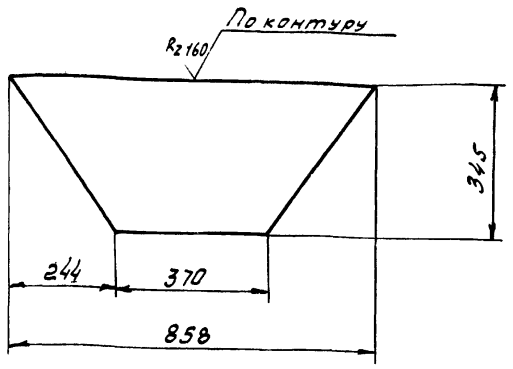


Неуказанные предельные отклонения размеров – по СМ9

| Изм | Лист | № докум | Подп | Дата |
|---|---|---|---|---|
| Разраб. | | Жаркевич | | 10.79 |
| Пров. | | Корчков | | |
| Т.контр | | Корчков | | |
| Нач.отд. | | | | |
| Н.контр | | | | |
| Утв | | | | |

Д21Б.017.026

Стенка

| Лит | Масса | Масштаб |
|---|---|---|
| И | 6,8 | 1:10 |

Лист | Листов 1

Лист 4 ГОСТ 19903-74 / Ст 3 ГОСТ 14637-69

Госстрой СССР Сантехпроект г. Горький

формат 11

Д21Б.017.013

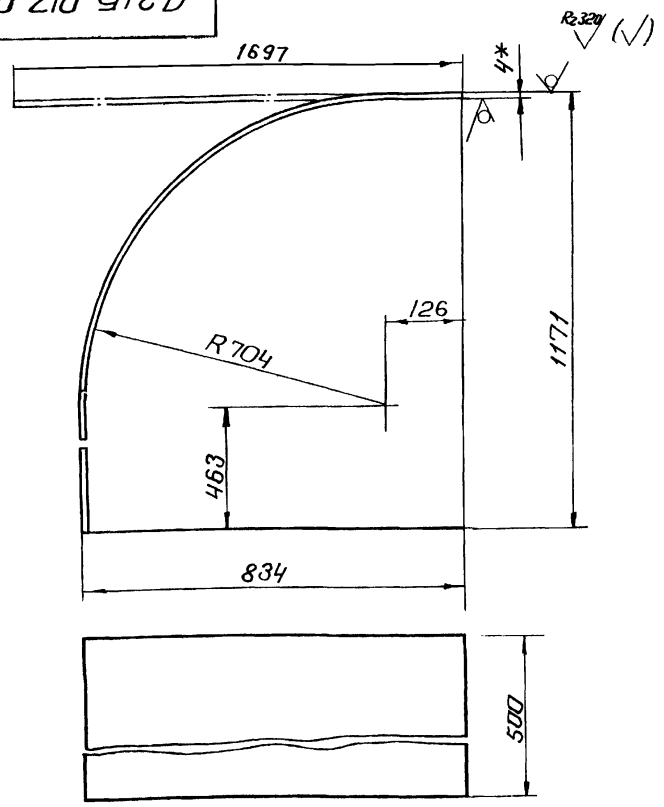


1* Размеры для справок.
2. Неуказанные предельные отклонения размеров – по СМ9

| Изм. | Лист | № докум. | Подп | Дата |
|---|---|---|---|---|
| Разраб. | | Бердышева | | 10.79 |
| Пров. | | Мордвинкин | | |
| Рук.гр. | | Мордвинкин | | |

Д21Б. 017. 013

Стенка

| Лит | Масса | Масштаб |
|---|---|---|
| И | 29.0 | 1:5 |

Лист | Листов 1

Лист 4 ГОСТ 19903-74 / Ст 3 ГОСТ 14637-69

Госстрой СССР Сантехпроект г. Горький

формат 11

Д21Б.017.012

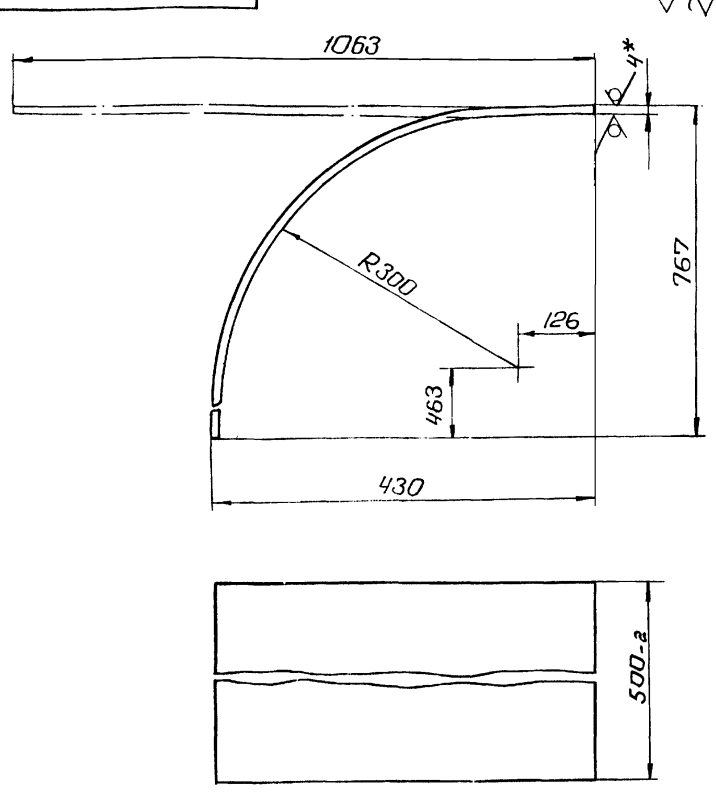


1.* Размеры для справок.
2. Неуказанные предельные отклонения размеров – по СМ9

| Изм | Лист | № докум | Подп | Дата |
|---|---|---|---|---|
| Разраб. | | Бердышева | | 10.79 |
| Пров. | | Мордвинкин | | |
| Т.контр. | | | | |
| Рук.гр. | | Мордвинкин | | |

Д21Б. 017 012

Стенка

| Лит | Масса | Масштаб |
|---|---|---|
| И | 17.3 | 1:5 |

Лист | Листов 1

Лист 4 ГОСТ 19903-74 / Ст 3 ГОСТ 14637-69

Госстрой СССР Сантехпроект г. Горький

16447-[illegible] 38

Типовой проект 903-1-169 Альбом XII часть III

Инв. № подл. | Подп. и дата | Взам. инв. № | Инв. № дубл. | Подп. и дата

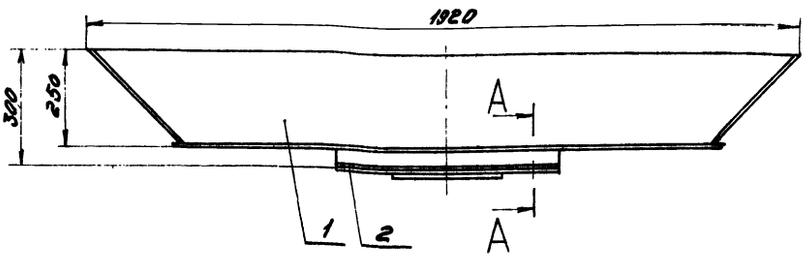


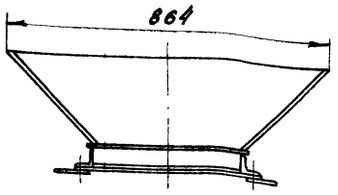


А-А
м 1:2

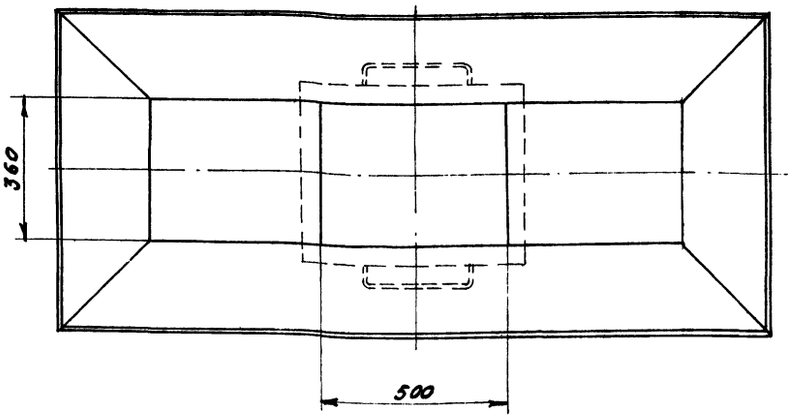


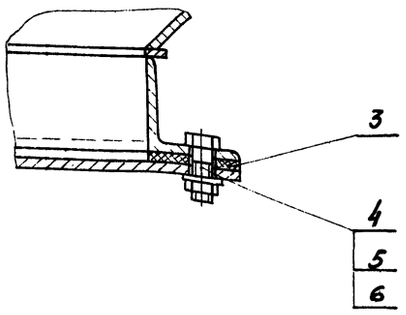


Размеры для справок

| Изм. | Лист | № докум. | Подп. | Дата | Д216.017.040 СБ | | | |
|---|---|---|---|---|---|---|---|---|
| Разраб. | | Жаркевич | | 12.03.76 | Короб | Лит | Масса | Масштаб |
| Пров. | | Корцов | | | | У | 71.4 | 1:10 |
| Т. контр. | | Корцов | | | Сборочный чертеж | Лист | Листов 1 | |
| Нач. отд. | | | | | | Госстрой СССР САНТЕХПРОЕКТ г. Горький | | |
| Н. контр. | | | | | | | | |
| Утв. | | | | | | | | |

Формат А2

| Формат | Зона | Поз. | Обозначение | Наименование | Кол. | Примеч. |
|---|---|---|---|---|---|---|
| | | 5 | | Гайка М10.4 | | |
| | | | | ГОСТ 5915-70 | 14 | 0.012кг. |
| | | 6 | | Шайба 10 | | |
| | | | | ГОСТ 10906-70 | 14 | 0.002 кг. |

| Изм. | Лист | № докум. | Подп. | Дата | Д216.017.040 | Лист 2 |
|---|---|---|---|---|---|---|

Формат А4

| Формат | Зона | Поз. | Обозначение | Наименование | Кол. | Примеч. |
|---|---|---|---|---|---|---|
| | | | | Документация | | |
| 12 | | | Д216.017.040СБ | Сборочный чертеж | | |
| | | | | Сборочные единицы | | |
| 11 | | 1 | Д216.017.050 | Короб | 1 | |
| 11 | | 2 | Д216.017.060 | Крышка | 1 | |
| | | | | Детали | | |
| 11 | | 3 | Д216.017.023 | Прокладка | 1 | |
| | | | | Стандартные изделия | | |
| | | 4 | | Болт М10×25.36 ГОСТ 7798-70 | 14 | 0.027кг |

| Изм. | Лист | № докум. | Подп. | Дата | Д216.017.040 | | | |
|---|---|---|---|---|---|---|---|---|
| Разраб. | | Жаркевич | | 12.03.76 | Короб | Лит | Лист | Листов |
| Пров. | | Корцов | | | | У | 1 | 2 |
| Нач. отд. | | | | | | Госстрой СССР САНТЕХПРОЕКТ г. Горький | | |
| Н. контр. | | | | | | | | |
| Утв. | | | | | | | | |

Д216.017.050СБ

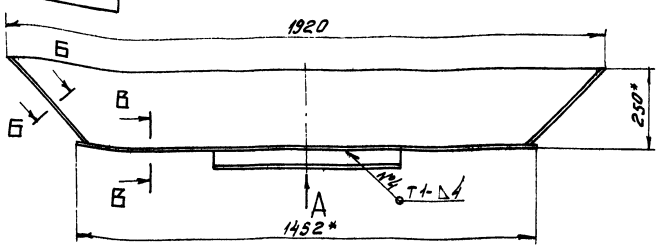


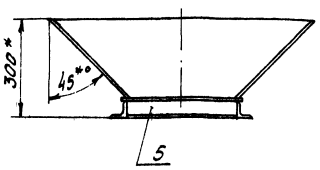


Вид А

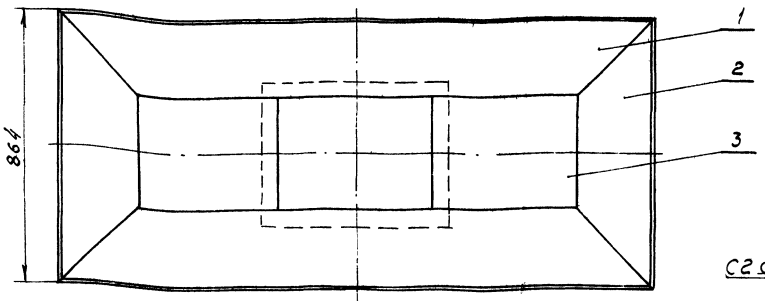


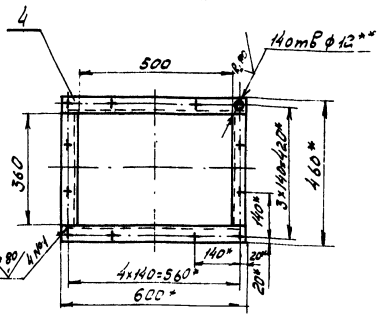


Б - Б повернуто
М 1:1

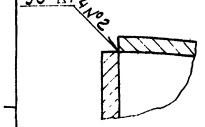


В - В
М 1:1

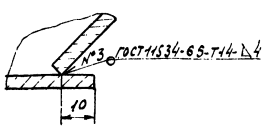


1.* Размеры для справок.
2.** Обработать по сопрягаемой детали
3. Неуказанные предельные отклонения размеров - по СМ3
4. Сварные швы, кроме указанных особо, по ГОСТ 5264-69.

| Изм. | Лист | № докум. | Подп. | Дата |
|---|---|---|---|---|
| Разраб. | | Жаркевич | | 12.03.74 |
| Пров. | | Корчков | | |
| Т. контр. | | Корчков | | |
| Нач. отд. | | | | |
| Н. контр. | | | | |
| Утв. | | | | |

Д216.017.050СБ

Короб

Сборочный чертеж

| Лит | Масса | Масштаб |
|---|---|---|
| У | 61,8 | 1:10 |
| Лист | Листов 1 | |

Госстрой СССР САНТЕХПРОЕКТ г. Горький

Формат А2

Д216.017.027

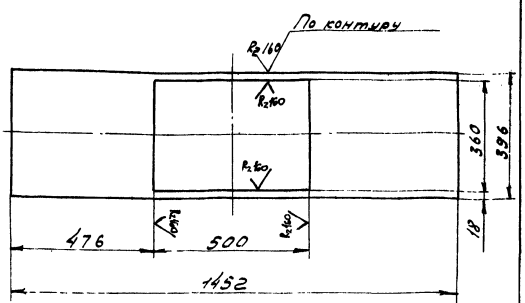


1. Неуказанные предельные отклонения размеров - по СМ3.
2. Допускается изготовление из нескольких частей со сваркой встык швом С2 - ГОСТ 5264-69.

| Изм. | Лист | № докум. | Подп. | Дата |
|---|---|---|---|---|
| Разраб. | | Жаркевич | | 12.03.74 |
| Пров. | | Корчков | | |
| Т. контр. | | Корчков | | |
| Нач. отд. | | | | |
| Н. контр. | | | | |
| Утв. | | | | |

Д216.017.027

Дно

| Лит | Масса | Масштаб |
|---|---|---|
| У | 11,4 | 1:10 |
| Лист | Листов 1 | |

Лист 4 ГОСТ 19903-74 Ст3 ГОСТ 14637-69

Госстрой СССР САНТЕХПРОЕКТ г. Горький

| Формат | Зона | Поз. | Обозначение | Наименование | Кол. | Приме- |
|---|---|---|---|---|---|---|
| | | | | Документация | | |
| 12 | | | Д216.017.050СБ | Сборочный чертеж | | |
| | | | | Детали | | |
| 11 | | 1 | Д216.016.067 | Стенка | 2 | |
| 11 | | 2 | Д216.017.026 | Стенка | 2 | |
| 11 | | 3 | Д216.017.027 | Дно | 1 | |
| Б4 | | 4 | Д216.017.028 | Уголок | | |
| | | | | Уголок Б-50х50х5 ГОСТ 8509-72 Ст3 ГОСТ 535-58 | | |
| | | | | L=600 Вз Rz 160 | 2 | 2,2кг |
| Б4 | | 5 | Д216.017.029 | Уголок | | |
| | | | | Уголок Б-50х50х5 ГОСТ 8509-72 Ст3 ГОСТ 535-58 | | |
| | | | | L=360 Вз Rz 160 | 2 | 1,35кг |

Инв. № подл. | Подп. и дата | Взам. инв. № | Инв. № дубл. | Подп. и дата

| Изм. | Лист | № докум. | Подп. | Дата |
|---|---|---|---|---|
| Разраб. | | Жаркевич | | 12.03.74 |
| Пров. | | Корчков | | |
| Нач. отд. | | | | |
| Н. контр. | | | | |
| Утв. | | | | |

Д216.017.050

Короб

| Лит | Лист | Листов |
|---|---|---|
| У | | 1 |

Госстрой СССР САНТЕХПРОЕКТ г. Горький

Д216.017.060СБ

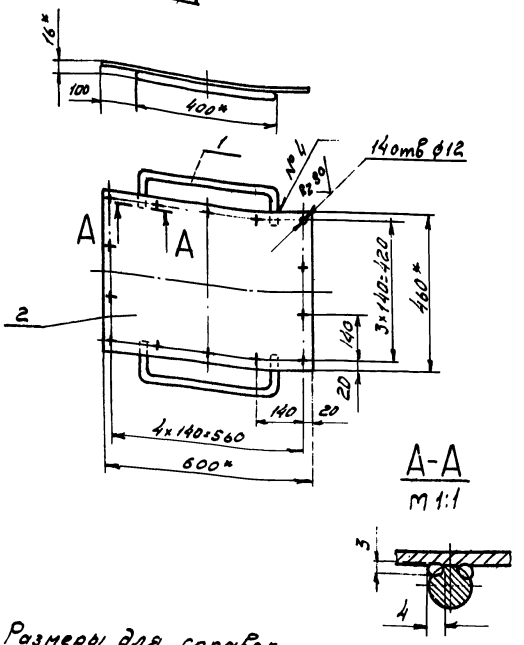


А-А
М 1:1




1.* Размеры для справок.
2. Неуказанные предельные отклонения размеров - по СМ9.
3 Сварка ручная электродуговая

| Изм. | Лист | № докум. | Подп. | Дата |
|---|---|---|---|---|
| Т.контр. | | Корнеев | | |
| Нач.отд. | | | | |
| Н.контр. | | | | |
| Утв. | | | | |

Д216.017.060СБ

Крышка
Сборочный чертеж

| Лит | Масса | Масштаб |
|---|---|---|
| У | 9.0 | 1:10 |
| Лист | Листов 1 | |

Госстрой СССР САНТЕХПРОЕКТ г. Горький

Формат А1

| Поз. | Зона | Поз. | Обозначение | Наименование | Кол. | Примеч. |
|---|---|---|---|---|---|---|
| | | | | Документация | | |
| 11 | | | Д216.017.060СБ | Сборочный чертеж | | |
| | | | | Детали | | |
| 11 | | 1 | Д216.016.074 | Ручка | 1 | |
| 64 | | 2 | Д216.017.033 | Крышка | | |
| | | | | Лист 4 ГОСТ 19903-74 / Ст 3 ГОСТ 14637-89 | | |
| | | | | (460х600) $B_9$ $R_2$ 160 | 1 | 8.5кг. |

| Изм. | Лист | № докум. | Подп. | Дата |
|---|---|---|---|---|
| Разраб. | | Жарковец | | 13.03.74 |
| Пров. | | Корчков | | |
| Нач.отд. | | | | |
| Н.контр. | | | | |
| Утв. | | | | |

Д216.017.060

Крышка

| Лит | Лист | Листов |
|---|---|---|
| У | | 1 |

Госстрой СССР САНТЕХПРОЕКТ г. Горький

Формат А4

Инв. № подл. | Подп. и дата | Взам. инв. № | Инв. № дубл. | Подп. и дата

gost.e-ecolog.ru