ТИПОВОЙ ПРОЕКТ

903-1-169

КОТЕЛЬНАЯ

с 4 котлами ДЕ-6,5-14 ГМ

/отопительно-производственная,
система теплоснабжения закрытая/

топливо-газ или мазут

Альбом XII

часть 2/стр 1-51/

16447-14

цена 4-03

gost.e-ecolog.ru

ЦЕНТРАЛЬНЫЙ ИНСТИТУТ ТИПОВОГО ПРОЕКТИРОВАНИЯ
ГОССТРОЯ СССР

Москва, А-445, Смольная ул., 22

Сдано в печать VI 1980 года

Заказ № 9129 Тираж 500 экз

ТИПОВОЙ ПРОЕКТ
903-1-169
КОТЕЛЬНАЯ С 4 КОТЛАМИ ДЕ-6.5-14ГМ
/ОТОПИТЕЛЬНО-ПРОИЗВОДСТВЕННАЯ, СИСТЕМА ТЕПЛОСНАБЖЕНИЯ ЗАКРЫТАЯ/.
ТОПЛИВО-ГАЗ ИЛИ МАЗУТ

СОСТАВ ПРОЕКТА:

№ АЛЬБОМОВ	НАИМЕНОВАНИЕ АЛЬБОМОВ
	АРХИТЕКТУРНО-СТРОИТЕЛЬНАЯ ЧАСТЬ
I	ЧАСТЬ 1. АРХИТЕКТУРНО-СТРОИТЕЛЬНЫЕ РЕШЕНИЯ. ЖЕЛЕЗОБЕТОННЫЕ И МЕТАЛЛИЧЕСКИЕ КОНСТРУКЦИИ. ЧАСТЬ 2. ИНДУСТРИАЛЬНЫЕ СТРОИТЕЛЬНЫЕ КОНСТРУКЦИИ И ИЗДЕЛИЯ.
	ТЕПЛОМЕХАНИЧЕСКАЯ ЧАСТЬ
II	СБОРОЧНЫЕ ЧЕРТЕЖИ КОТЕЛЬНОЙ. ТРУБОПРОВОДЫ.
III	КОТЛОАГРЕГАТ /ТОПЛИВО - ГАЗ/ ГАЗООБОРУДОВАНИЕ КОТЕЛЬНОЙ.
IV	КОТЛОАГРЕГАТ /ТОПЛИВО - МАЗУТ/. МАЗУТООБОРУДОВАНИЕ КОТЕЛЬНОЙ.
	ЭЛЕКТРОТЕХНИЧЕСКАЯ ЧАСТЬ
V	ЭЛЕКТРОСНАБЖЕНИЕ, СИЛОВОЕ ЭЛЕКТРООБОРУДОВАНИЕ И ЭЛЕКТРООСВЕЩЕНИЕ. СХЕМЫ УПРАВЛЕНИЯ.
VI	ЩИТЫ СТАНЦИЙ УПРАВЛЕНИЯ. ЗАДАНИЕ ЗАВОДУ-ИЗГОТОВИТЕЛЮ.
	АВТОМАТИЗАЦИЯ
VII	СХЕМЫ ФУНКЦИОНАЛЬНЫЕ И ВНЕШНИХ ПРОВОДОК. ПЛАНЫ РАСПОЛОЖЕНИЯ. БЛОКИ МЕСТНЫХ ПРИБОРОВ.
VIII	СХЕМЫ ЭЛЕКТРИЧЕСКИЕ ПРИНЦИПИАЛЬНЫЕ.
IX	ОБЩИЕ ВИДЫ ЩИТОВ УПРАВЛЕНИЯ /ТОПЛИВО - ГАЗ/.
X	ОБЩИЕ ВИДЫ ЩИТОВ УПРАВЛЕНИЯ /ТОПЛИВО - МАЗУТ/.
	САНИТАРНО-ТЕХНИЧЕСКАЯ ЧАСТЬ
XI	ОТОПЛЕНИЕ И ВЕНТИЛЯЦИЯ. ВОДОПРОВОД И КАНАЛИЗАЦИЯ.
	КОНСТРУКТОРСКИЕ ЧЕРТЕЖИ
XII	ЧАСТЬ 1. СОЧЛЕНЕНИЯ ИСПОЛНИТЕЛЬНЫХ МЕХАНИЗМОВ. ЧАСТЬ 2. МЕТАЛЛОКОНСТРУКЦИИ ГАЗОХОДОВ И ВОЗДУХОВОДОВ.
XIII	**ЗАКАЗНЫЕ СПЕЦИФИКАЦИИ** ЧАСТИ 1, 2.
XIV	**ТЕХНИКО-ЭКОНОМИЧЕСКАЯ ЧАСТЬ И СМЕТЫ** ЧАСТИ 1, 2, 3.

ПРИМЕНЁННЫЕ МАТЕРИАЛЫ

ТИПОВОЙ ПРОЕКТ 907-2-195	ДЫМОВАЯ ТРУБА H=30 М, Д.=1.2 М РАСПРОСТРАНЯЕТ ВНИПИ ТЕПЛОПРОЕКТ ЛЕНИНГРАДСКОЕ ОТДЕЛЕНИЕ.
ТИПОВОЙ ПРОЕКТ 903-1-153 АЛЬБ. IX, XXIV, XXIX	СКЛАД РЕАГЕНТОВ. /ВСЕ ЧАСТИ/. РАСПРОСТРАНЯЕТ ЦИТП.
ТИПОВОЙ ПРОЕКТ 704-1-111 АЛЬБОМ I	РЕЗЕРВУАР СТАЛЬНОЙ ГОРИЗОНТАЛЬНЫЙ ДЛЯ НЕФТЕПРОДУКТОВ ЁМКОСТЬЮ 75 М³ РАСПРОСТРАНЯЕТ КАЗАХСКИЙ ФИЛИАЛ ЦИТП.

АЛЬБОМ XII
ЧАСТЬ 2

РАЗРАБОТАН
ГОРЬКОВСКИМ ОТДЕЛЕНИЕМ
ГПИ САНТЕХПРОЕКТ
ГЛАВПРОМСТРОЙПРОЕКТА
ГОССТРОЯ СССР

ГЛАВНЫЙ ИНЖЕНЕР ОТДЕЛЕНИЯ МАКОВКИН А.А.
ГЛАВНЫЙ ИНЖЕНЕР ПРОЕКТА ЛЕВИТАН Б.С.

УТВЕРЖДЁН
И ВВЕДЁН В ДЕЙСТВИЕ
ГПИ САНТЕХПРОЕКТ
ПРИКАЗ №176 ОТ 15.11.1979 Г.
С 15.02.1980 Г.

ПРИВЯЗАН

ИНВ. №

Содержание проекта

Обозначение	Наименование	Стр.
	Содержание	2,3
Д 21Б. 011. 000	Воздухопровод	4
Д 21А. 081. 000 ВС	Заслонка. Ведомость спецификаций	
Д 21Б. 011. 000 СБ	Воздухопровод. Сборочный чертеж	5,6
Д 21Б. 011. 000 ВП	Воздухопровод. Ведомость покупных изделий.	7
Д 21Б. 011. 000 ВС	Воздухопровод. Ведомость спецификаций	
Д 21Б. 011. 010 СБ	Короб. Сборочный чертеж	8
Д 21Б. 011. 010	Короб	9
Д 21Б. 011. 017	Стенка	
Д 21А. 081. 024	Втулка	
Д 21Б. 011. 003	Стенка	10
Д 21Б. 011. 002	Стенка	
Д 21Б. 011. 001	Стенка	
Д 21Б. 011. 020	Фланец	11
Д 21Б. 011. 015	Стенка	
Д 21Б. 011. 020 СБ	Фланец. Сборочный чертеж.	
Д 21Б. 011. 030	Короб	12
Д 21Б. 011. 016	Стенка	
Д 21Б. 011. 030 СБ	Короб. Сборочный чертеж.	
Д 21Б. 011. 040	Короб	13
Д 21Б. 011. 023	Стенка	
Д 21Б. 011. 040 СБ	Короб. Сборочный чертеж.	14
Д 21Б. 011. 050	Карман всасывающий	15
Д 21Б. 011. 035	Переход	
Д 21Б. 011. 022	Стенка	
Д 21Б. 011. 050 СБ	Карман всасывающий. Сборочный чертеж.	16
Д 21Б. 011. 033	Стенка	17
Д 21Б. 011. 034	Стенка	
Д 21Б. 011. 032	Стенка	18
Д 21Б. 011. 046	Стенка	
Д 21Б. 011. 036	Вставка	
Д 21Б. 011. 060	Короб	19
Д 21Б. 011. 044	Стенка	
Д 21Б. 011. 037	Фланец	
Д 21Б. 011. 060 СБ	Короб. Сборочный чертеж.	20
Д 21Б. 011. 070	Короб.	21
Д 21Б. 011. 070 СБ	Короб. Сборочный чертеж.	
Д 21Б. 011. 080	Короб.	22
Д 21Б. 011. 080 СБ	Короб. Сборочный чертеж	
Д 21Б. 011. 110	Рама	23
Д 21Б. 011. 110 СБ	Рама. Сборочный чертеж.	
Д 21Б. 011. 065	Стенка	
Д 21Б. 011. 066	Стенка	24
Д 21Б. 011. 045	Стенка	
Д 21Б. 011. 061	Стенка	
Д 21Б. 011. 047	Стенка	
Д 21Б. 011. 100	Опора	25
Д 21Б. 011. 100 СБ	Опора. Сборочный чертеж.	
Д 21Б. 011. 072	Накладка	
Д 21Б. 011. 067	Стенка	26
Д 21Б. 011. 074	Ребро	
Д 21Б. 011. 073	Лист	
Д 21А. 081. 001	Подшипник.	

Обозначение	Наименование	Стр.
Д 21А. 081. 000	Заслонка	27
Д 21А. 081. 021	Шпилька	
Д 21А. 081. 019	Швеллер	
Д 21А. 081. 000 СБ	Заслонка. Сборочный чертеж	28
Д 21А. 081. 000 ВП	Заслонка. Ведомость покупных изделий.	29
Д 21А. 081. 002	Крышка	
Д 21А. 081. 003	Прокладка	
Д 21А. 081. 008	Ось	30
Д 21А. 081. 007	Крышка сальника	
Д 21А. 081. 005	Прокладка	
Д 21А. 081. 004	Кольцо упорное	
Д 21А. 081. 010	Заслонка	31
Д 21А. 081. 009	Ось	
Д 21А. 081. 006	Подшипник	
Д 21А. 081. 010 СБ	Заслонка. Сборочный чертеж	32
Д 21А. 081. 014	Ребро	
Д 21А. 081. 013	Ушко	
Д 21А. 081. 020	Корпус	33
Д 21А. 081. 020 СБ	Корпус. Сборочный чертеж.	
Д 21А. 081. 015	Ребро	
Д 21А. 081. 030	Вал	34
Д 21А. 081. 030 СБ	Вал. Сборочный чертеж.	
Д 22Б. 012. 000	Привод дистанционный	
Д 22Б. 012. 000 СБ	Привод дистанционный Сборочный чертеж	35,36
Д 21Б. 013. 000	Воздухопровод	37
Д 21Б. 013. 010	Короб	
Д 21Б. 013. 003	Стенка	
Д 21Б. 013. 000 СБ	Воздухопровод. Сборочный чертеж	38,39
Д 21Б. 013. 000 ВС	Воздухопровод. Ведомость спецификаций	
Д 21Б. 013. 000 ВП	Воздухопровод. Ведомость покупных изделий.	40
Д 22Б. 012. 002	Шпилька	
Д 22Б. 012. 001	Плита	
Д 21Б. 013. 010	Короб	41
Д 21Б. 013. 010 СБ	Короб. Сборочный чертеж.	
Д 21Б. 013. 013	Стенка.	
Д 21Б. 013. 020	Короб.	42
Д 21Б. 013. 020 СБ	Короб. Сборочный чертеж.	
Д 21Б. 013. 014	Стенка.	
Д 21Б. 013. 015	Стенка.	43
Д 21Б. 013. 018	Стенка	
Д 21Б. 013. 005	Стенка	
Д 21Б. 013. 004	Стенка	
Д 21Б. 013. 030	Короб	44
Д 21Б. 013. 030 СБ	Короб. Сборочный чертеж.	
Д 21Б. 013. 040	Короб	45
Д 21Б. 013. 040 СБ	Короб. Сборочный чертеж.	
Д 21Б. 013. 050	Короб.	46
Д 21Б. 013. 050 СБ	Короб. Сборочный чертеж	
Д 21Б. 013. 037	Стенка	
Д 21Б. 013. 060	Короб	47
Д 21Б. 013. 038	Стенка	

Содержание проекта

Обозначение	Наименование	Стр.
Д 21Б.013.060СБ	Патрубок заборный сборочный чертеж	48
Д 21Б. 013. 070	Фланец	49
Д 21Б. 013. 070 СБ	Фланец. Сборочный чертеж.	
Д 21Б. 013. 045	Стенка	
Д 21Б. 013. 042	Стенка	
Д 21Б. 013. 046	Стенка	50
Д 21Б. 013. 047	Стенка	
Д 21Б. 013. 027	Стенка	
Д 21Б. 013. 023	Стенка	
Д 21Б. 016. 000	Газопровод	51
Д 21Б. 016. 010	Короб	
Д 21Б. 016. 000 СБ	Газопровод сборочный чертеж.	52,53
Д 21Б. 016. 000 ВП	Газопровод. Ведомость покупных изделий.	54
Д 21Б. 016. 000 ВС	Газопровод. Ведомость спецификаций	
Д 21Б 016. 010	Короб	55
Д 21Б. 016. 002	Стенка	
Д 21Б. 016. 010СБ	Короб. Сборочный чертеж	56
Д 21Б 016. 009	Стенка	57
Д 21Б 016. 003	Стенка	
Д 21Б. 016. 020	Короб	58
Д 21Б. 016. 020СБ	Короб. Сборочный чертеж	
Д 21Б. 016. 016	Стенка	
Д 21Б. 016. 017	Стенка	
Д 21Б. 016. 018	Стенка	59
Д 21Б 016. 030СБ	Короб. Сборочный чертеж	
Д 21Б. 016. 019	Стенка	60
Д 21Б. 016. 030	короб	
Д 21Б. 016. 025	Стенка	
Д 21Б. 016. 040	Короб	
Д 21Б. 016. 040СБ	Короб Сборочный чертеж.	61
Д 21Б. 016. 024	Стенка	
Д 21Б 016 050	Короб.	62
Д 21Б. 016. 050СБ	Короб Сборочный чертеж.	
Д 21Б. 016. 067	Стенка	
Д 21Б. 016. 026	Стенка	63
Д 21Б. 016. 027	Стенка	
Д 21Б. 016. 033	Стенка	
Д 21Б. 016. 028	Стенка	
Д 21Б. 016. 060	Короб	64
Д 21Б. 016. 060СБ	Короб. Сборочный чертеж.	
Д 21Б. 016. 034	Стенка	
Д 21Б. 016. 070	Короб	65
Д 21Б. 016. 070СБ	Короб Сборочный чертеж	
Д 21Б. 016. 037	Стенка	
Д 21Б. 016. 041	Стенка	66
Д 21Б. 016. 039	Стенка	
Д 21Б. 016. 038	Стенка	
Д 21Б. 016. 080	Короб	67
Д 21Б. 016. 042	Стенка	
Д 21Б. 016. 043	Стенка	
Д 21Б. 016. 080СБ	Короб. Сборочный чертеж.	68
Д 21Б. 016. 090	Карман Всасывающий	69
Д 21Б 016. 051	Стенка	
Д 21Б. 016. 090СБ	Карман Всасывающий Сборочный чертеж	70

Обозначение	Наименование	Стр.
Д 21Б. 016. 044	Стенка	71
Д 21Б. 016. 045	Ребро	
Д 21Б. 016. 056	Фланец	
Д 21Б. 016. 057	Труба	
Д 21Б. 016. 052	Стенка	72
Д 21Б. 016. 053	Стенка	
Д 21Б. 016. 054	Переход	73
Д 21Б. 016. 055	Вставка	
Д 21Б. 016. 100	Короб	74
Д 21Б. 016. 100 СБ	Короб. Сборочный чертеж.	
Д 21Б. 016. 061	Стенка	
Д 21Б. 016. 110	Патрубок	75
Д 21Б. 016. 110СБ	Патрубок. Сборочный чертеж.	
Д 21Б. 016. 120	Короб	76
Д 21Б. 016. 120СБ	Короб. Сборочный чертеж	
Д 21Б. 016. 078	Ребро	
Д 21Б 016. 130	Крышка	77
Д 21Б. 016. 130СБ	Крышка. Сборочный чертеж	
Д 21Б. 016. 068	Стенка	
Д 21Б. 016. 074	Ручка	
Д 21Б. 016. 140	Опора	78
Д 21Б. 016. 140СБ	Опора. Сборочный чертеж	
Д 21Б. 016. 069	Лист	
Д 21Б. 016. 077	Лист	79
Д 21Б 016. 001	Заглушка	
Д 21Б. 016. 079	Лист	
Д 21Б. 016. 150	Опора	
Д 21Б. 016. 150СБ	Опора. Сборочный чертеж	80
Д 21Б. 017 007	Стенка	
Д 21Б. 017 023	Прокладка	
Д 21Б. 017 000	Газопровод	81
Д 21Б. 017. 001	Стенка	
Д 21Б. 017. 000СБ	Газопровод. Сборочный чертеж	82, 83
Д 21Б. 017. 000 ВП	Газопровод. Ведомость покупных изделий.	84
Д 21Б. 017. 000 ВС	Газопровод. Ведомость спецификаций	
Д 21Б. 017. 010	Короб	85
Д 21Б 017. 010СБ	Короб. Сборочный чертеж	
Д 21Б. 017. 002	Стенка.	
Д 21Б. 017. 020	Короб	86
Д 21Б. 017. 020СБ	Короб. Сборочный чертеж.	
Д 21Б. 017. 006	Стенка	
Д 21Б. 017. 030	Короб	8
Д 21Б. 017 030СБ	Короб. Сборочный чертеж.	
Д 21Б. 017 011	Стенка	
Д 21Б. 017. 012	Стенка	
Д 21Б. 017. 013	Стенка	88
Д 21Б. 017. 026	Стенка	
Д 21Б. 017. 005	Стенка	
Д 21Б. 017. 040	Короб	89
Д 21Б. 017. 040СБ	Короб. Сборочный чертеж	
Д 21Б. 017. 050	Короб	90
Д 21Б. 017. 050СБ	Короб. Сборочный чертеж	
Д 21Б. 017. 027	Дно	
Д 21Б. 017. 060	Крышка	91
Д 21Б. 017. 060СБ	Крышка Сборочный чертеж	

№ строки	Обозначение	Наименование	Куда входит: Обозначение	Куда входит: кол.	Общее количество	Примечание
1	Д21А.081.000	Заслонка			1	
2						
3	Д21А.081.010	Заслонка		1	1	
4	Д21А.081.020	Корпус		1	1	
5	Д21А.081.030	Вал		1	1	
6						
7						
8						
9						
10						
11						
12						
13						
14						
15						
16						
17						
18						
19						
20						
21						
22						
23						
24						
25						

Инв. № подл. | Подп. и дата | Взам. инв. № | Инв. № дубл. | Подп. и дата

Изм.	Лист	№ докум.	Подп.	Дата
Разраб.		Мордвинкин		X-79
Пров.		Мордвинкин		
Нач. отд.		Вольский		
Н. контр.				
Утв.		Кукс		

Д21А.081.000ВС

Заслонка. Ведомость спецификаций.

Лит.	Лист	Листов
И		1

Госстрой СССР сантехпроект г. Горький

Копировал: Формат 12

Формат	Зона	Поз.	Обозначение	Наименование	Колич.	Примеч.
				Стандартные изделия		
				Болты ГОСТ 7798-70		
		13		М10×35.36	12	
		14		М12×40.36	84	
				Гайки ГОСТ 5915-70		
		16		М10.4	12	
		17		М12.4	84	
		19		Шайба 12 ГОСТ 10906-78	32	
		22		Картон асбестовый		
				КАОН-1-5 ГОСТ 2850-75	0,86	м²

Инв. № подл. | Подп. и дата | Взам. инв. № | Инв. № дубл. | Подп. и дата

Изм.	Лист	№ докум.	Подп.	Дата

Д21Б.011.000

Лист 2

Формат	Зона	Поз.	Обозначение	Наименование	Колич.	Примеч.
				Документация		
22			Д21Б.011.000СБ	Сборочный чертеж		
12			Д21Б.011.000ВС	Ведомость спецификаций		
12			Д21Б.011.000ВП	Ведомость покупных изделий		
				Сборочные единицы		
11		1	Д21А.081.000	Заслонка	1	
11		2	Д21Б.011.010	Короб	1	
11		3	Д21Б.011.030	Короб	1	
11		4	Д21Б.011.040	Короб	1	
11		5	Д21Б.011.050	Карман всасывающий	1	
11		6	Д21Б.011.060	Короб	1	
11		7	Д21Б.011.070	Короб	3	
11		8	Д21Б.011.080	Короб	1	
11		10	Д21Б.011.100	Опора	1	
11		11	Д21Б.011.110	Рама	1	
11		12	Д22Б.012.000	Привод дистанционный	1	

Инв. № подл. | Подп. и дата | Взам. инв. № | Инв. № дубл. | Подп. и дата

Изм.	Лист	№ докум.	Подп.	Дата
Разраб.		Мордвинкин		
Пров.		Мордвинкин		
Нач. отд.		Вольский		
Н. контр.				
Утв.		Кукс		

Д21Б.ОВ 000

Воздухопровод

Лит.	Лист	Листов
И	1	2

Госстрой СССР сантехпроект г. Горький

Типовой проект 903-1-169 Альбом VII

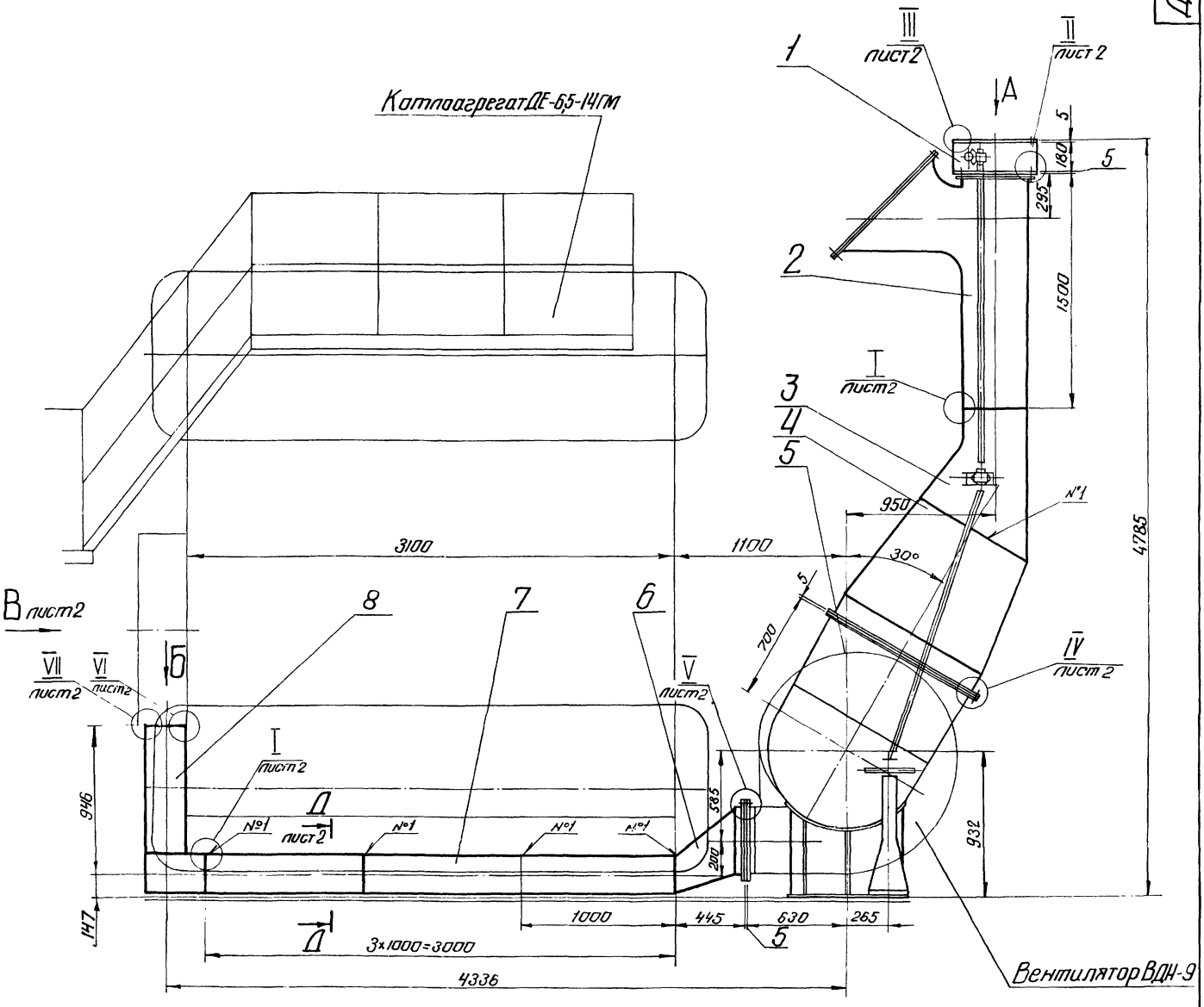

Вид Б
М1:10

Вид А
М1:10

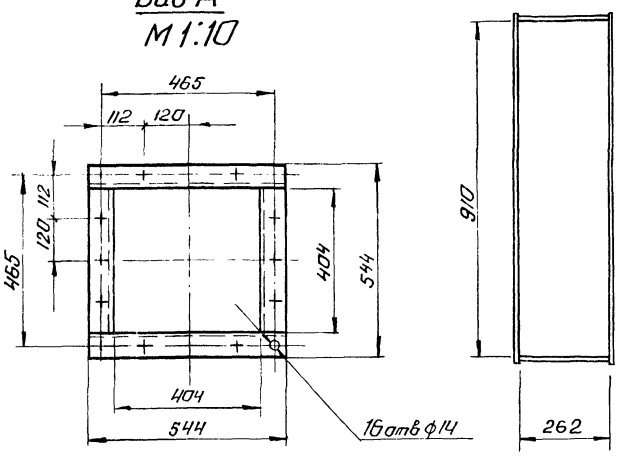

1. Размеры для справок
2. Сварные швы по ГОСТ 5264-69

Изм.	Лист	№ докум.	Подп.	Дата	Д21Б.011.000 СБ			
Разраб.		Марабинкин		8-79	Воздухопровод. Сборочный чертеж.	Лит.	Масса	Масштаб
Пров.		Марабинкин				И	737	1:20
Т.контр.		Карчков				Лист 1	Листов 2	
Нач.отд.		Вольский				Госстрой СССР сантехпроект г. Горький		
Н.контр.								
Утв.		Левитин						

Инв.№ подл. | Подп. и дата | Взам.инв.№ | Инв.№ дубл. | Подп. и дата

К-447-14 6 Копировал Формат А3

Вид В лист 1

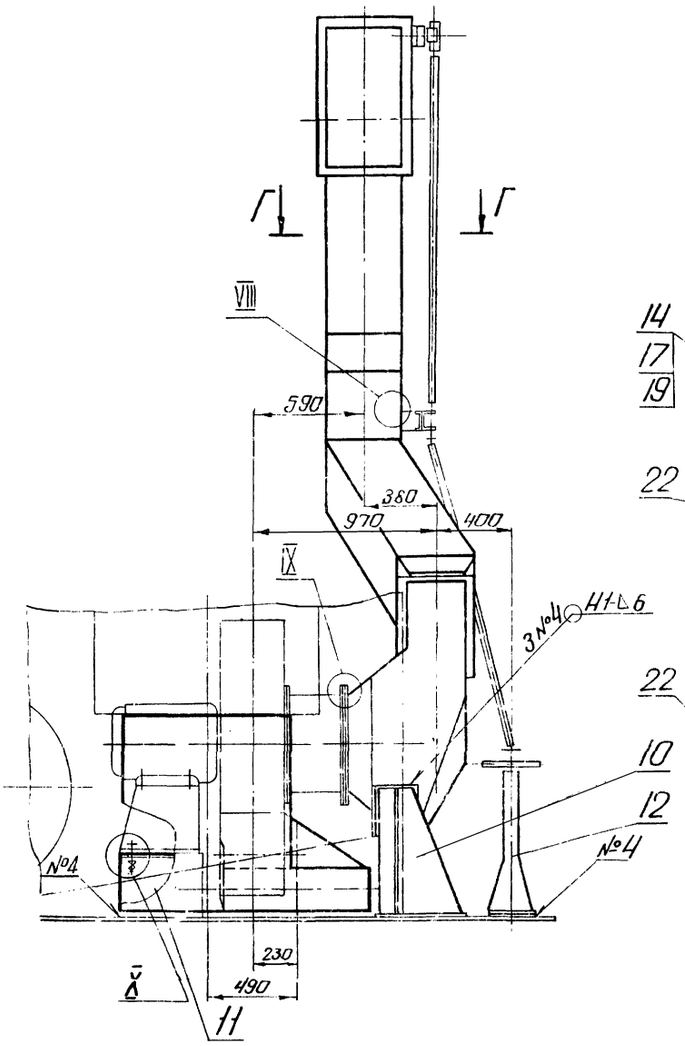

Г-Г
М1:10

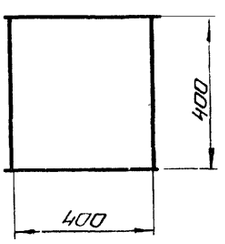

Д-Д лист 1
М1:10

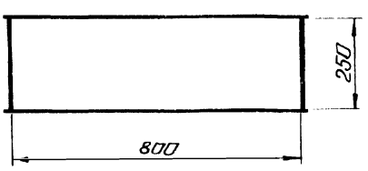

I лист 1
М1:2

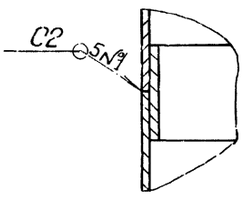

II лист 1
М1:2

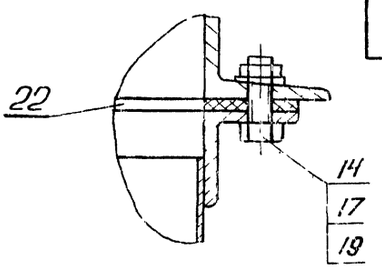

III лист 1
М1:2

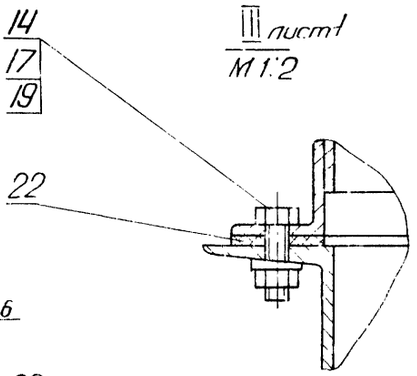

IV лист 1
М1:2

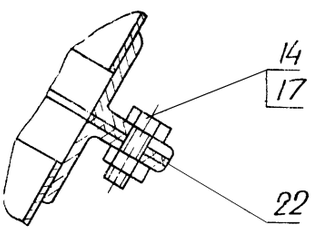

V лист 1
М1:2

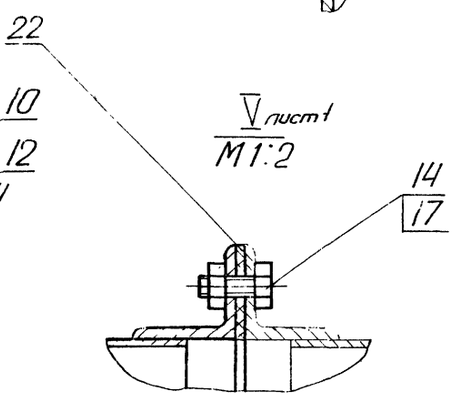

VI лист 1
М1:2

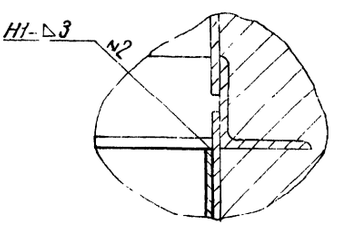

VII лист 1
М1:2

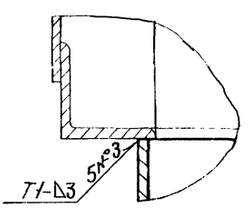

VIII
М1:2

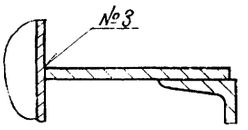

IX
М1:2

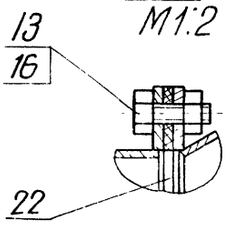

X
М1:2

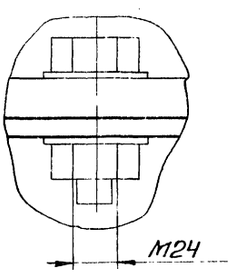

Типовой проект 903-1-169 Альбом XII часть 1

№ стр.	Обозначение	Наименование	Куда входит: Обозначение	Кол.	Общее количество	Примечание
1	Д21Б.011.000	Воздухопровод			1	
2						
3	Д21Б.011.010	Короб		1	1	
4	Д21Б.011.020	Фланец	Д21Б.011.010	1	1	
5	Д21Б.011.030	Короб		1	1	
6	Д21Б.011.040	Короб		1	1	
7	Д21Б.011.050	Карман всасывающий		1	1	
8	Д21Б.011.060	Короб		3	3	
9	Д21Б.011.070	Короб		1	1	
10	Д21Б.011.080	Короб		1	1	
11						
12	Д21Б.011.100	Опора		1	1	
13	Д21Б.011.110	Рама		1	1	
14	Д22Б.012.000	Привод дистанционный		1	1	
15						
16		Ведомость спецификаций „Заслонки"				
17		(входящей в данный воздухопровод)				
18		Д21А.081.000 ВС				
19						
20						
21						
22						
23						
24						
25						

Подп. и дата | Инв. № дубл. | Взам. инв. № | Подп. и дата | Инв. № подл.

Изм.	Лист	№ докум.	Подп.	Дата
Разраб.		Мордвинкин		8-79г.
Пров.		Мордвинкин		
Нач. отд.		Вольский		
Н. контр.				
Утв.		Левитан		

Д21Б.011.000ВС

Воздухопровод. Ведомость спецификаций

Лит.	Лист	Листов
И		1

Госстрой СССР сантехпроект г. Горький

Копировал: [signature] Формат 12

№ стр.	Наименование	Обозначение документа на поставку	Поставщик	Куда входит (обозначение)	Количество: на изделие	в комплекте	на регулир.	всего	Примечание
1	Крепежные изделия								
2									
3	Болты	ГОСТ 7798-70							
4	М10×35.36				12			12	
5									
6	М12×40.36				84			84	
7				Д22Б.012.000	2			2	
8								86	
9									
10	Гайки	ГОСТ 5915-70							
11	М10.4				12			12	
12	М12.4				84			84	
13				Д22Б.012.000	6			6	
14								90	
15									
16	Шайбы	ГОСТ 10906-78							
17	12				32			32	
18				Д22Б.012.000	6			6	
19								38	
20									
21									
22	Материалы								
23									
24	Картон асбестовый КАОН-1-5	ГОСТ 2850-75			0,86			0,86	м²
25									

Подп. и дата | Инв. № дубл. | Взам. инв. № | Подп. и дата | Инв. № подл.

Изм.	Лист	№ докум.	Подп.	Дата
Разраб.		Мордвинкин		8-79г.
Пров.		Мордвинкин		
Нач. отд.		Вольский		
Н. контр.				
Утв.				

Д21Б.011.000ВП

Воздухопровод. Ведомость покупных изделий

Лит.	Лист	Листов
И		1

Госстрой СССР сантехпроект г. Горький

Копировал: [signature] 16447-14 8 Формат 12

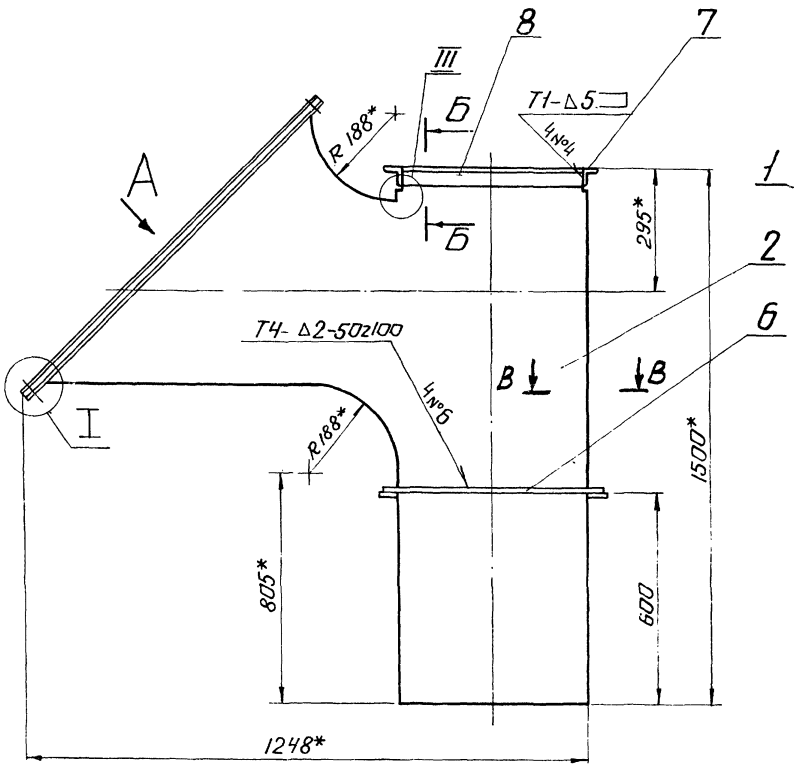

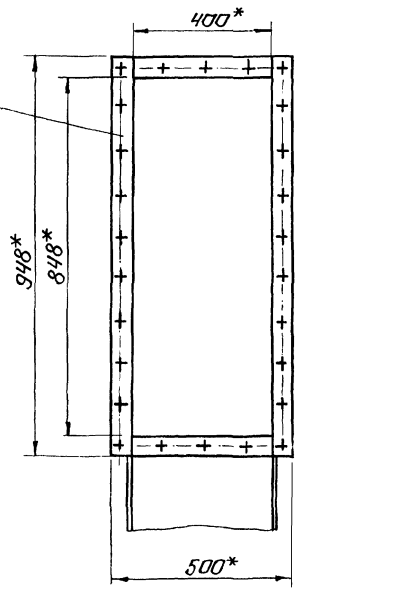

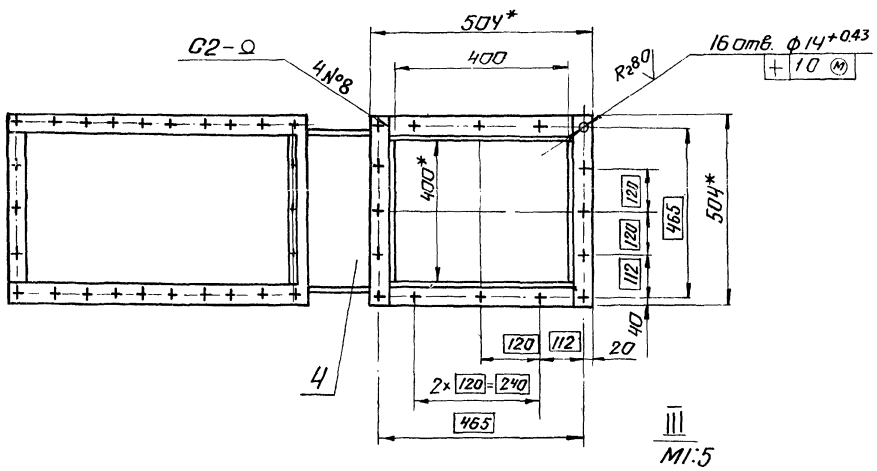

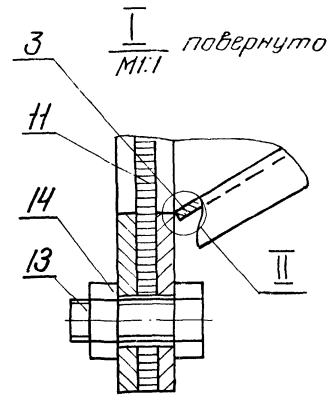

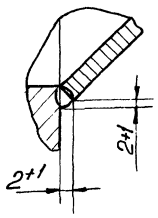

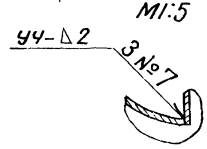

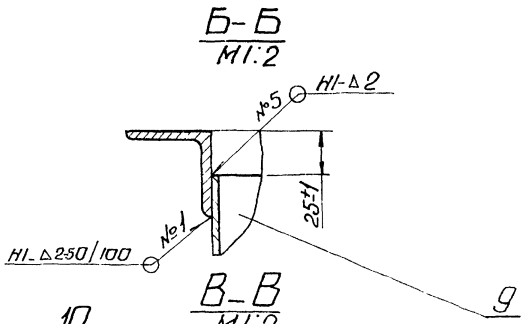

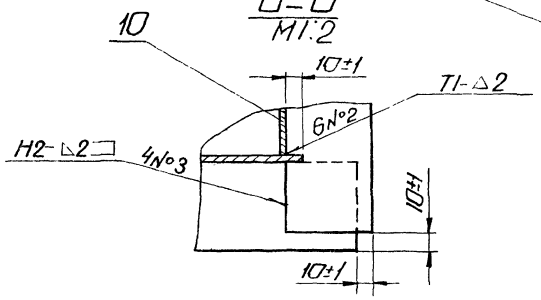

1* Размеры для справок.
2 Неуказанные предельные отклонения размеров - по СМ9.
3 Сварка ручная электродуговая.
4 Сварные швы - по ГОСТ 5264-69.

					Д21Б.011.010СБ			
Изм.	Лист	№ докум.	Подп.	Дата	Короб Сборочный чертеж	Лит	Масса	Масштаб
Разраб.		Мюнтер				И	71	1:10
Пров.		Мордвинкин				Лист	Листов 1	
Рук. гр.		Корчков				Госстрой ССР сантехпроект г. Горький		
Т. контр.								
Н. контр.								
Утв.								

Типовой проект 903-1-169 Альбом XII часть

Д21А.081.024

Rz 320

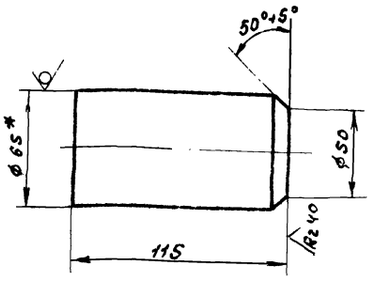

1.* Размеры для справок.
2. Неуказанные предельные отклонения размеров диаметров - по В9 остальных - по СМ9.

Изм	Лист	№ докум.	Подп.	Дата
Разраб.		Мордвинкин		10.79
Пров.		Мордвинкин		
Т. контр.		Корчков		
Нач. отд.				
Н. контр.				
Утв.				

Д21А.081.024

Втулка

Лит.	Масса	Масштаб
И	1.4	1:2

Лист | Листов 1

Круг В65 ГОСТ 2590-71 Ст 3 ГОСТ 535-58

Госстрой СССР Сантехпроект г. Горький

формат 11

Д21Б.011.017

Rz160

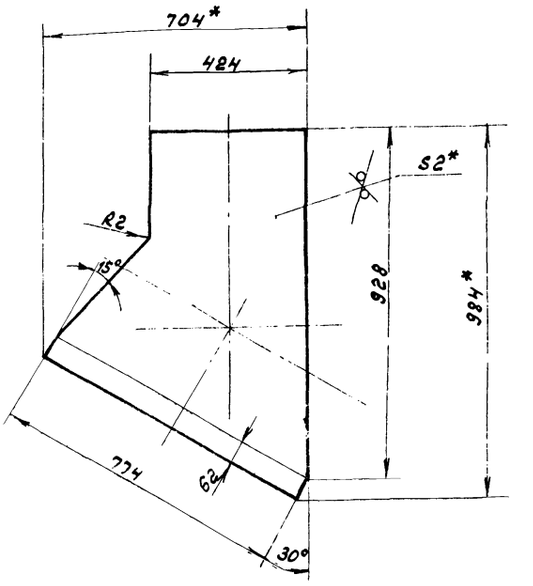

1.* Размеры для справок.
2. Неуказанные предельные отклонения размеров - по СМ9.

Изм	Лист	№ докум.	Подпись	Дата
Разраб.		Мюнтер		10.79
Пров.		Мордвинкин		
Т. контр.		Корчков		
Рук. гр.				
Н. контр.				
Утв.				

Д21Б.011.017

Стенка

Лит.	Масса	Масштаб
И	6.7	1:10

Лист | Листов 1

Лист В2.0 ГОСТ 19903-74 IV Ст. 3 ГОСТ 16523-70

Госстрой СССР Сантехпроект г. Горький

формат 11

Формат	Зона	Поз.	Обозначение	Наименование	Кол.	Примечание
Б.4		7	Д21Б.011.006	Уголок		
				Уголок Б-50×50×5 ГОСТ 8509-72		
				Ст.3 ГОСТ 535-58		
				L = 504 В9 Rz160	2	1,9 кг
Б.4		8	Д21Б.011.007	Уголок		
				Уголок Б-50×50×5 ГОСТ 8509-72		
				Ст.3 ГОСТ 535-58		
				L = 404 В9 Rz160	2	15 кг
Б.4		9	Д21Б.011.008	Стенка		
				Лист В2 ГОСТ 19903-74		
				IV Ст 3 ГОСТ 16523-70		
				(70×400) В9 Rz160	1	0,47 кг
Б.4		10	Д21Б.011.009	Стенка		
				Лист В2 ГОСТ 19903-74		
				IV Ст 3 ГОСТ 16523-70		
				(400×1475) В9 Rz160	1	9,26 кг
Б.4		11	Д21Б.011.011	Сетка		
				Сетка № 18-28		
				ГОСТ 12184-66		
				500×950	1	2,8 кг
				Стандартные изделия		
		13		Болт М12×30 36		
				ГОСТ 7798-70	26	
		14		Гайка М12.4		
				ГОСТ 5915-70	26	

Изм	Лист	№ докум.	Подп.	Дата

Д21Б.011.010

Лист 2

формат 11

Формат	Зона	Поз.	Обозначение	Наименование	Кол.	Примечание
				Документация		
22			Д21Б.011.010 СБ	Сборочный чертеж		
				Сборочные единицы		
11		1	Д21Б.011.020	Фланец	2	
				Детали		
12		2	Д21Б.011.001	Стенка	2	
11		3	Д21Б.011.002	Стенка	1	
11		4	Д21Б.011.003	Стенка	1	
Б.4		6	Д21Б.011.005	Ребро		
				Полоса 5×50 ГОСТ 103-76		
				Ст.3 ГОСТ 535-58		
				L = 484 В9 Rz160	4	0.95 кг

Изм	Лист	№ докум.	Подп.	Дата
Разраб.		Мюнтер		10.79
Провер.		Мордвинкин		
Нач. отд.		Вольский		
Н. конт.				
Утв.				

Д21Б.011.010

Короб

Лит.	Лист	Листов
И	1	2

Госстрой СССР Сантехпроект г. Горький

копир. 16447 14 10 формат 11

Д21Б.011.001

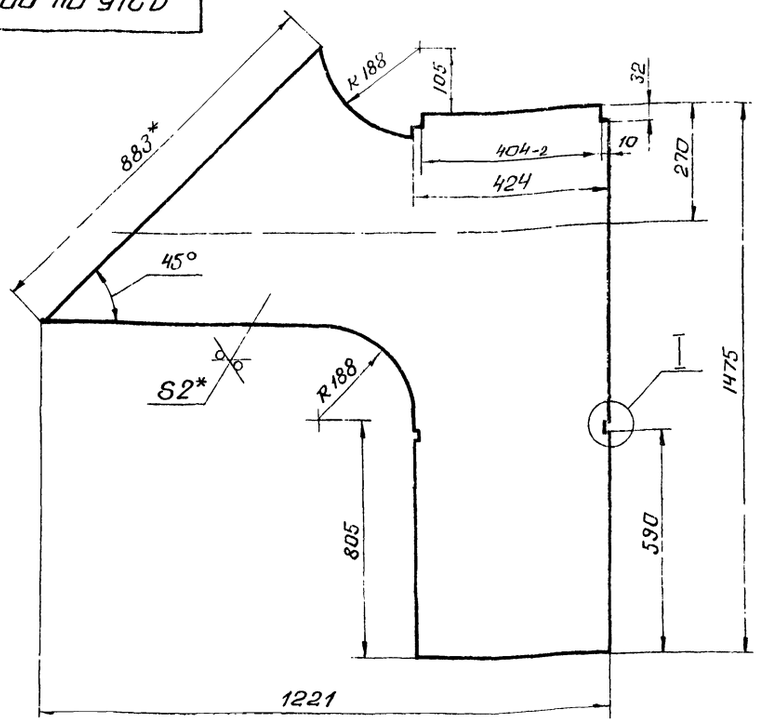

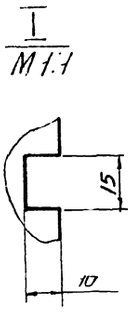

$R_z 160$ $\sqrt{(V)}$

1* Размеры для справок.
2. Неуказанные предельные отклонения размеров – по СМ9

Изм.	Лист	№докум.	Подп.	Дата
Разраб.		Монтер		8.74
Пров.		Мордвинкин		
Т.контр.		Карпуков		
Нач.отд.				
Н.контр.				
Утв.				

Стенка

Лит	Масса	Масштаб
И	13.8	1:10

Лист | Листов 1

Лист В2 ГОСТ 19903-74
IVСт.3 ГОСТ 16523-70

Госстрой СССР
сантехпроект
г. Горький

Копировал | формат А2

Д21Б.011.002

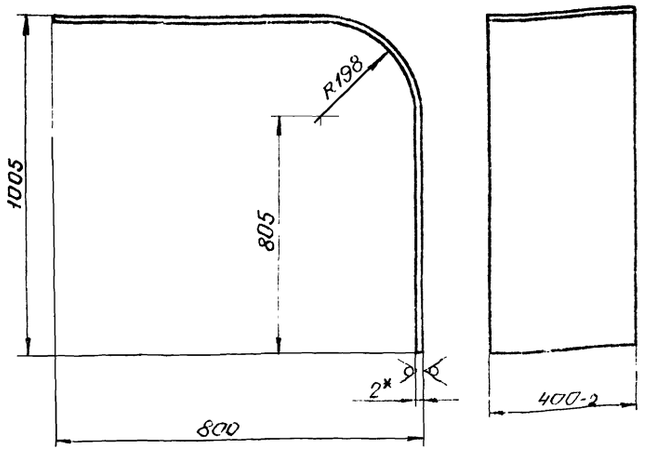

$R_z 160$ $\sqrt{(V)}$

Длина развертки - 1717

1.* Размеры для справок.
2 Неуказанные предельные отклонения размеров – по СМ9

Изм.	Лист	№докум.	Подп.	Дата
Разраб.		Монтер		8.74
Пров.		Мордвинкин		
Т.контр.		Карпуков		
Нач.отд.				
Н.контр.				
Утв.				

Д21Б.011.002

Стенка

Лит	Масса	Масштаб
И	10.3	1:10

Лист | Листов 1

Лист В2 ГОСТ 19903-74
IVСт.3 ГОСТ 16523-70

Госстрой СССР
сантехпроект
г. Горький

Копировал

Д21Б.011.003

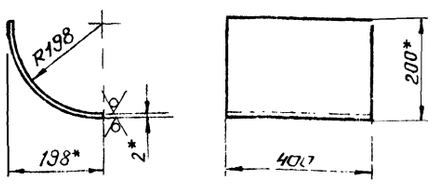

$R_z 160$ $\sqrt{(V)}$

Длина развертки - 310 мм.

1* Размеры для справок.
2. Неуказанные предельные отклонения размеров – по СМ9

Инв.№подл. | Подп. и дата | Взам.инв.№ | Инв.№дубл. | Подп. и дата

Изм.	Лист	№докум.	Подп.	Дата
Разраб.		Монтер		8.74
Пров.		Мордвинкин		
Т.контр.		Карпуков		
Нач.отд.				
Н.контр.				
Утв.				

Д21Б.011.003

Стенка

Лит	Масса	Масштаб
И	1.95	1:10

Лист | Листов 1

Лист В2 ГОСТ 19903-74
IVСт.3 ГОСТ 16523-70

Госстрой СССР
сантехпроект
г. Горький

Копировал | 11

Д21Б.011.020СБ

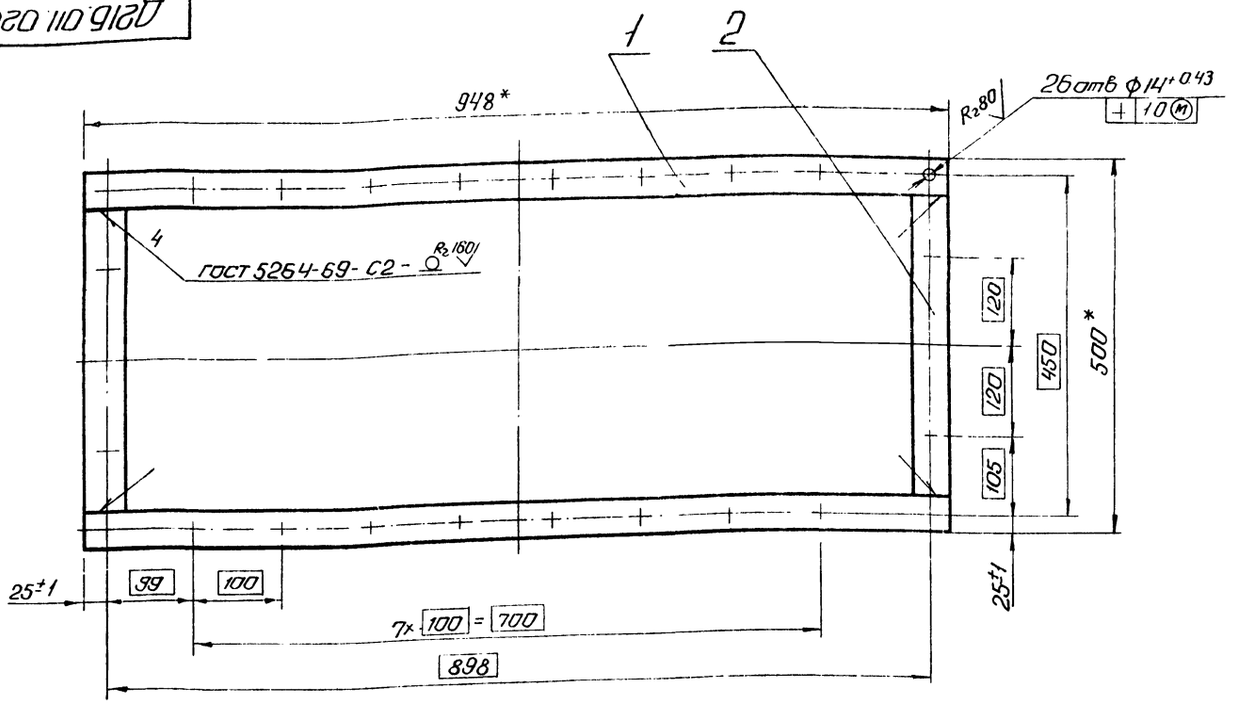

*Размеры для справок.

Изм	Лист	N докум	Подп	Дата	Д21Б.011.020СБ			
Разраб		Мюнтер		X-79	Фланец	Лит	Масса	Масштаб
Пров.		Мордвинкин			Сборочный чертеж.	Н	53	1:5
Т контр.		Корчков				Лист	Листов 1	
Нач отд.						Госстрой СССР		
Н контр.						Сантехпроект		
Утв.						г. Горький		

Копировал [illegible] формат 12

Д21Б.011.015

R2 160 (V)

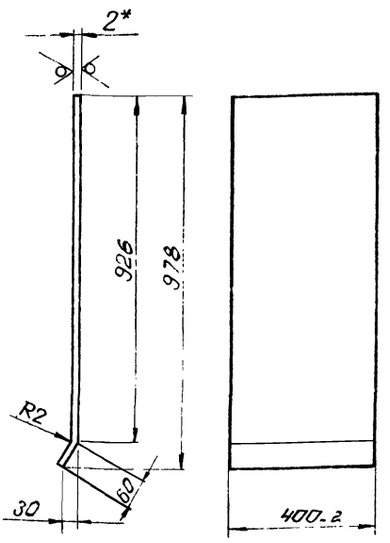

Длина развертки - 1055 мм.

1.* Размеры для справок.

2. Неуказанные предельные отклонения размеров - по СМ9.

Изм	Лист	№ докум.	Подпись	Дата	Д21Б.011.015			
Разраб.		Мюнтер		X-79	Стенка	Лит	Масса	Масштаб
Пров.		Мордвинкин				Н	6.6	1:10
Т контр.		Корчков				Лист	Листов 1	
Рук. гр.					В20 ГОСТ 19903-74	Госстрой СССР		
Н. контр.					Лист IV Ст.3 ГОСТ 16523-70	Сантехпроект		
Утв						г. Горький		

Копировал [illegible] формат 11

Формат	Зона	Поз	Обозначение	Наименование	Кол.	Примеч
				Документация		
12			Д21Б.011.020СБ	Сборочный чертеж		
				Детали		
64		1	Д21Б.011.012	Планка		
				Полоса 5×50 ГОСТ 103-76 / Ст 3 ГОСТ 535-58		
				L=948 В9 R2 160	2	1.86 кг
64		2	Д21Б.011.013	Планка		
				Полоса 5×50 ГОСТ 103-76 / Ст 3 ГОСТ 535-58		
				L=400 В9 R2 160	2	0.78 кг

Изм	Лист	N докум	Подп	Дата	Д21Б.011.020			
Разраб		Мюнтер		X-79	Фланец	Лит	Лист	Листов
Пров		Мордвинкин				Н		1
Нач отд						Госстрой СССР		
Н. контр.						Сантехпроект		
Утв.						г. Горький		

Копировал [illegible] 16447-14 12 формат 11

Д21Б.011.030СБ

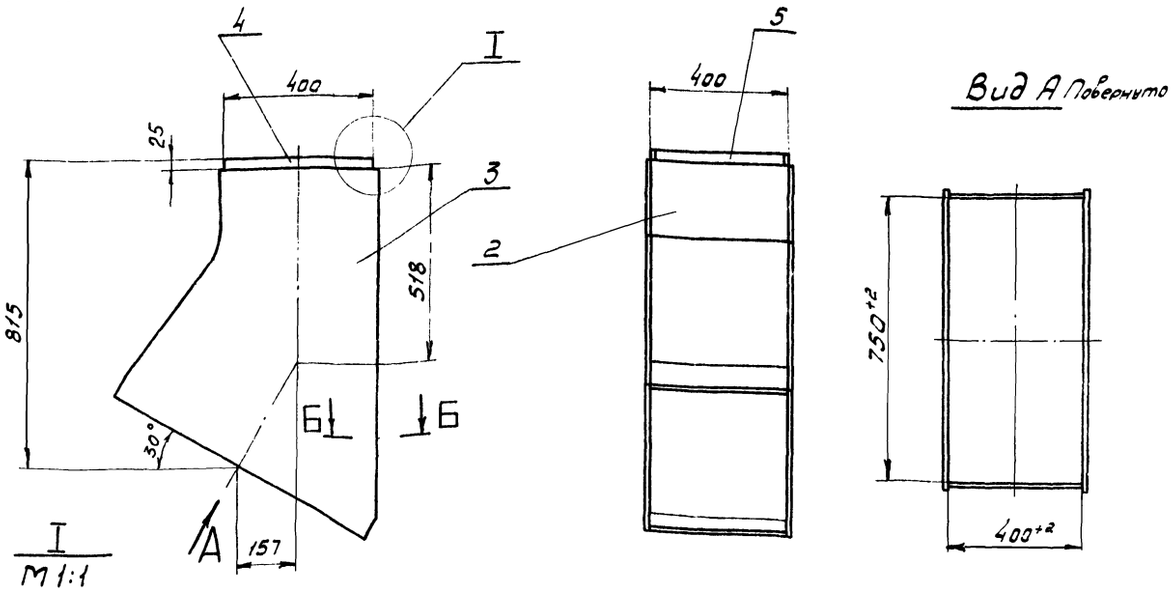

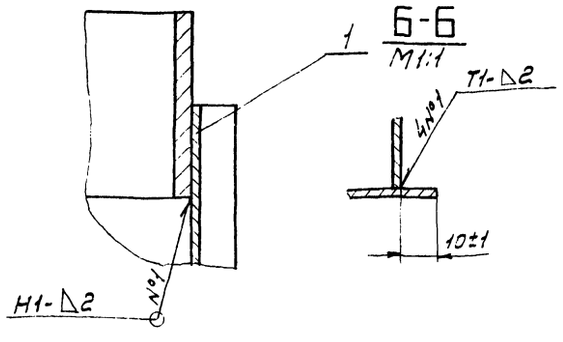

1. Размеры без допуска для справок
2. Сварные швы по ГОСТ 5264-69

Изм.	Лист	№ докум	Подпись	Дата	Д21Б.011.030СБ	Лит	Масса	Масштаб
Разраб		Мюнтер		8-79	Короб	U	27,7	1:10
Пров.		Мордвинкин			Сборочный чертеж	Лист	Листов 1	
Т. контр.		Корчков				Госстрой СССР Сантехпроект г. Горький		
Рук. гр.								
Н. контр								
Утв.								

Формат 12

Д21Б.011.016

Rz160 (√)

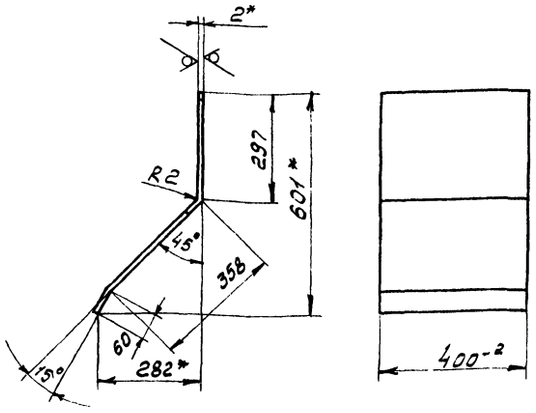

Длина развертки - 715 мм

1.* Размеры для справок
2. Неуказанные предельные отклонения размеров - по СМ9

Изм	Лист	№ докум.	Подп.	Дата	Д21Б.011.016	Лит	Масса	Масштаб
Разраб		Мюнтер		X-79	Стенка	U	4,5	1:10
Пров		Мордвинкин				Лист	Листов 1	
Т. контр		Корчков						
Рук. гр.					Лист В2.0 ГОСТ 19903-74 / IV Ст3 ГОСТ 16523-70	Госстрой СССР Сантехпроект г. Горький		
Н. контр								
Утв								

Формат 11

Формат	Зона	Поз	Обозначение	Наименование	Кол	Примеч.
				Документация		
12			Д21Б.011.030СБ	Сборочный чертеж		
				Детали		
11		1	Д21Б.011.015	Стенка	1	
11		2	Д21Б.011.016	Стенка	1	
11		3	Д21Б.011.017	Стенка	2	
64		4	Д21Б.011.018	Ребро		
				полоса 5×50 ГОСТ-103-76 / Ст3 ГОСТ 535-58		
				L = 400 Bg Rz160	2	0,8 кг
64		5	Д21Б.011.019	Ребро		
				полоса 5×50 ГОСТ 103-76 / Ст3 ГОСТ 535-58		
				L = 390 Bg Rz160	2	0,8 кг

Изм	Лист	№ докум	Подп.	Дата	Д21Б.011.030	Лит	Лист	Листов
Разраб		Мюнтер		8-79	Короб	U		1
Пров.		Мордвинкин				Госстрой СССР Сантехпроект г. Горький		
Нач. отд.								
Н. конт.								
Утв								

Инв. № подл. | Подп. и дата | Взам. инв. № | Инв. № дубл. | Подпись и дата

16447-14 13 копировал

Формат 11

Д21Б 011.023

Типовой проект 903-1-169 Альбом VII часть II

Инв.№подл. | Подп. и дата | Взам.инв.№ | Инв.№дубл. | Подп. и дата

$R_z 160$ $\sqrt{(\nabla)}$

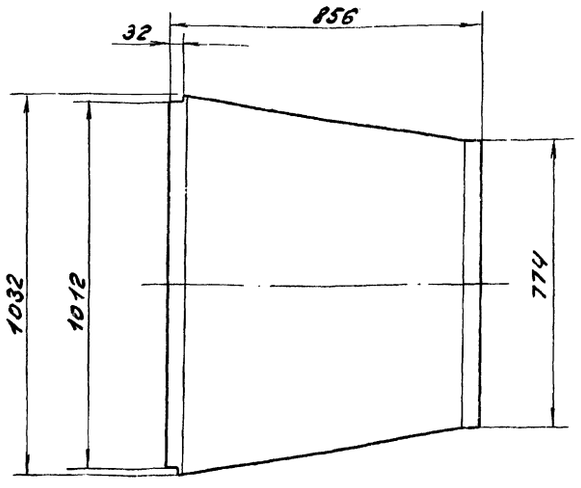

Обозначение	Н, мм	Длина развертки, мм	Масса, кг
Д21Б.011.023	400	955	15.5
-01	364	937	12.7

1.* Размеры для справок.

2. Неуказанные предельные отклонения размеров - по СМ3

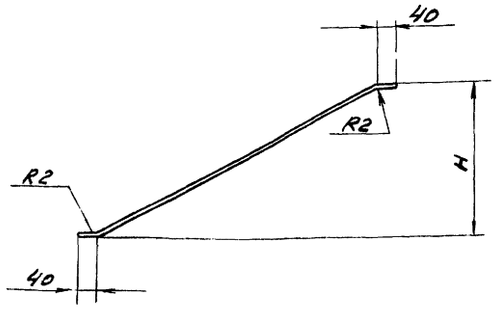

Изм.	Лист	№ докум.	Подп.	Дата
Разраб.		Бердышевский		10.79
Пров.		Моравинский		
Т.контр.				
Нач.отд				
Н.контр.				
Утв.				

Д21Б. 011. 023

Стенка

Лит.	Масса	Масшт.
У	см.табл	—

Лист | Листов 1

Лист В2.0 ГОСТ 19903-74
Ст.3 ГОСТ 16523-70

Госстрой СССР Сантехпроект г. Горький

Формат А2

Форм.	Зона	Поз.	Обозначение	Наименование	Кол.	Примеч.
Б4		6	Д21Б.011.026	Ребро		
				Полоса 5х50 ГОСТ 103-76 / Ст.3 ГОСТ 535-58		
				L = 750 B_9 $R_z 160$	2	1.47кг
Б4		7	Д21Б.011.027	Ребро		
				Полоса 5х50 ГОСТ 103-76 / Ст.3 ГОСТ 535-58		
				L = 390 B_9 $R_z 160$	2	7.65кг
12		8	Д21Б.011.022-01	Стенка	1	

Д21Б. 011. 040

Лист 2

Изм. | Лист | № докум. | Подп. | Дата

Формат А1

Форм.	Зона	Поз.	Обозначение	Наименование	Кол.	Примеч.
				Документация		
22			Д21Б.011.040 СБ	Сборочный чертеж		
				Детали		
12		1	Д21Б.011.022	Стенка	1	
12		2	Д21Б.011.023	Стенка	1	
12		3	-01	Стенка	1	
Б4		4	Д21Б.011.024	Уголок		
				Уголок Б-50х50х5 ГОСТ 8509-72 / Ст.3 ГОСТ 535-58		
				L = 1012 B_9 $R_z 160$	2	3.82кг
Б4		5	Д21Б.011.025	Уголок		
				Уголок Б-50х50х5 ГОСТ 8509-72 / Ст.3 ГОСТ 535-58		
				L = 468 B_9 $R_z 160$	2	1.76кг

Д21Б. 011. 040

Короб

Лит.	Лист	Листов
У	1	2

Госстрой СССР Сантехпроект г. Горький

Изм. | Лист | № док. | Подп. | Дата

16449-14 ТМ Кол. 24

Формат А1

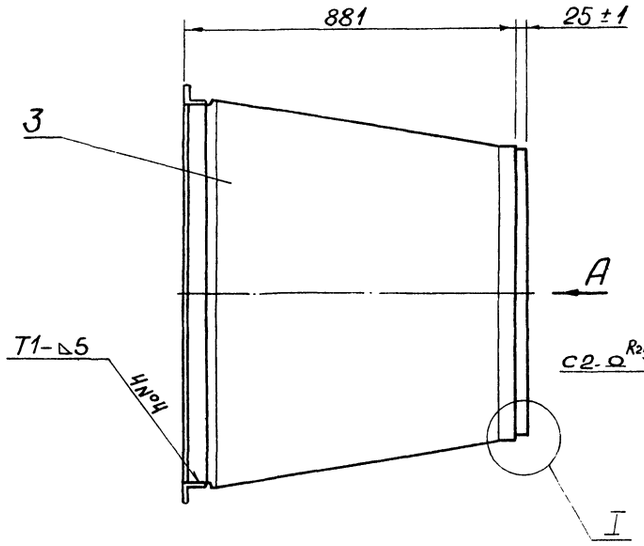

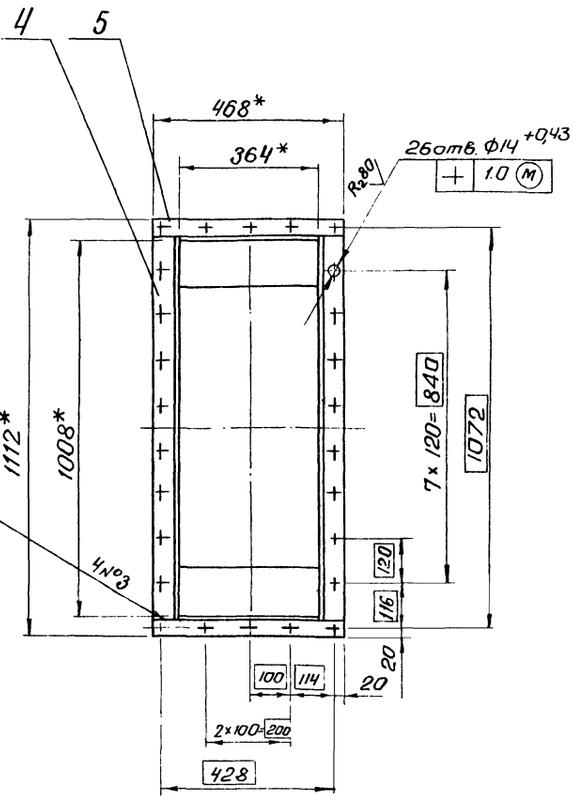

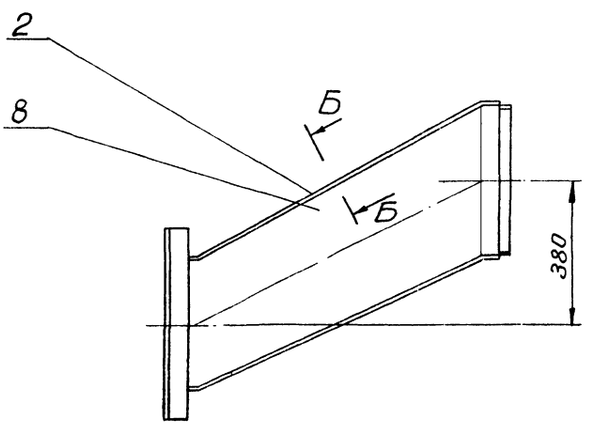

Вид А

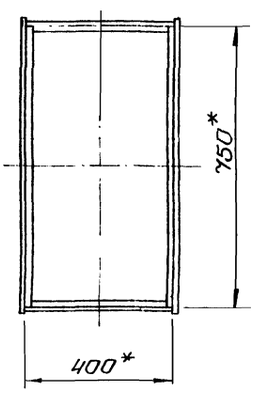

Б – Б / М1:1 повернута

I / М1:1

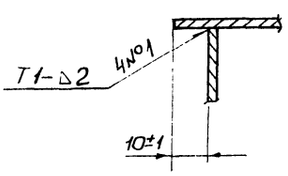

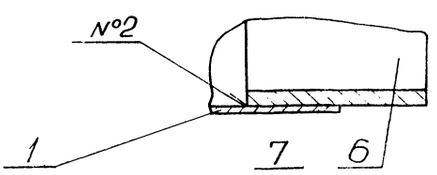

В – В / М1:2

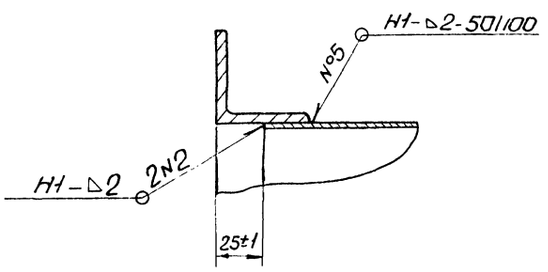

1.* Размеры для справок.
2. Неуказанные предельные отклонения размеров - по СМ9.
3. Сварные швы по ГОСТ 5264-69.

					Д21Б.011.040СБ			
Изм.	Лист	№докум.	Подп.	Дата	Короб сварочный чертеж	Лит	Масса	Масштаб
Разраб.		Мюнтер		8-79		И	80,9	1:10
Пров.		Мордвинкин				Лист	Листов 1	
Т.контр.		Корчков				Госстрой СССР		
Рук.гр.						Сантехпроект		
Н.контр.						г. Горький		
Утв.								

Копировал Формат А2

Д 21Б. 011. 022

Д 21Б. 011. 022

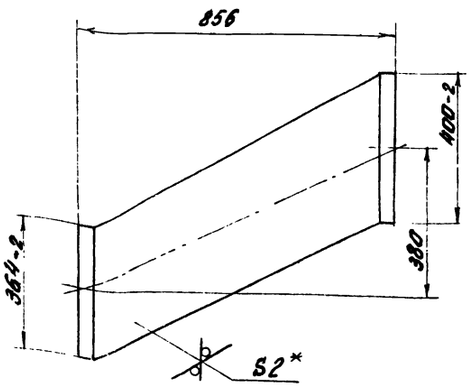

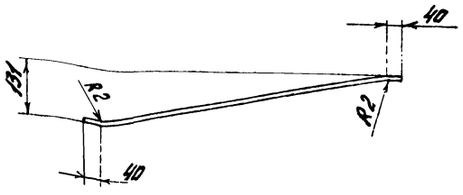

Д 21Б. 011. 022-01-зеркальное отражение
Остальное - см. Д 21Б. 011. 022

Rz=160

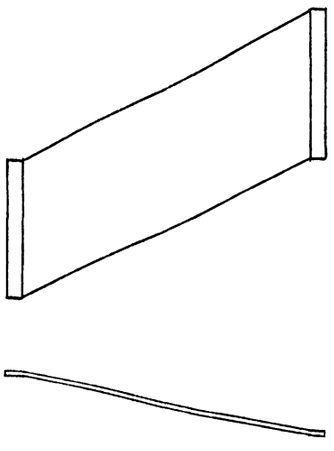

Длина развёртки - 966 мм.

1.* Размеры для справок.

2. Неуказанные предельные отклонения размеров - по СМ9.

Изм.	Лист	№ докум.	Подпись	Дата	Д 21Б. 011. 022			
Разраб.		Мюнтер		10.79	Стенка	Лит.	Масса	Масшт.
Пров.		Мордвинкин				И	11.6	1:10
Т. контр.						Лист	Листов 1	
Рук. гр.		Мордвинкин			Лист В2,0 ГОСТ 19903-74 / IV Ст3 ГОСТ 16523-70	Госстрой СССР САНТЕХПРОЕКТ г. Горький		
Н. контр.								
Утв.								

Копировал: Формат 12

Д 21Б. 011. 035

Rz160

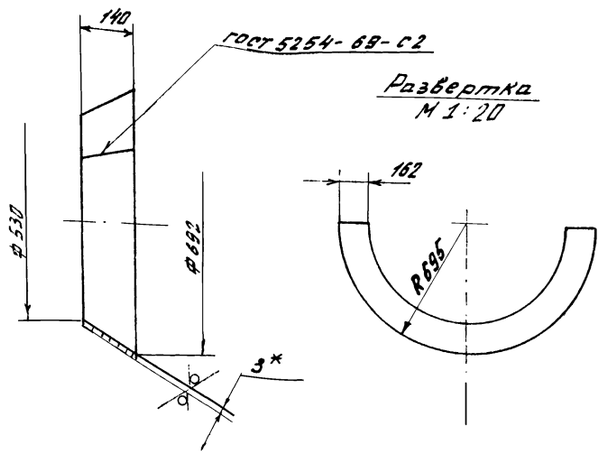

1.* Размеры для справок

2. Неуказанные предельные отклонения размеров - по СМ9.

Форм.	Зона	Поз.	Обозначение	Наименование	Кол.	Примеч.
				Документация		
22			Д 21Б. 011. 050. СБ	Сборочный чертеж		
				Детали		
12		1	Д 21Б. 011. 032	Стенка	1	
12		2	Д 21Б. 011. 033	Стенка	1	
12		3	Д 21Б. 011. 034	Стенка	1	
12		4	Д 21Б. 011. 035	Переход	1	
12		5	Д 21Б. 011. 036	Вставка	1	
11		6	Д 21Б. 011. 037	Фланец	1	
Б4		7	Д 21Б. 011. 038	Уголок	1	
				Уголок Б-50×50×5 ГОСТ 8509-72		
				Ст3 ГОСТ 535-58		
				L=470 Вg Rz160	2	1,76 кг
Б4		8	Д 21Б. 011. 039	Уголок		
				Уголок Б-50×50×5 ГОСТ 8509-72		
				Ст3 ГОСТ 535-58		
				L = 1014 Вg Rz160	2	3,8 кг

Изм.	Лист	№ докум.	Подп.	Дата	Д 21Б. 011. 035			
Разраб.		Беляева		10.79	Переход	Лит.	Масса	Масшт.
Пров.		Корчков				И	6.6	1:10
Т. контр.		Корчков				Лист	Листов 1	
Нач. отд.					Лист В3 ГОСТ 19903-74 / IV Ст3 ГОСТ 16523-70	Госстрой СССР Сантехпроект г. Горький		
Н. контр.								
Утв.								

Инв. № подл. | Подп. и дата | Взам. инв. № | Инв. № дубл. | Подп. и дата

Изм.	Лист	№ док.	Подп.	Дата	Д 21Б. 011. 050			
Разраб.		Беляева		10.79	Карман всасывающий.	Лит.	Лист	Листов
Пров.		Корчков				И		1
Нач. отд.		Вольский				Госстрой СССР Сантехпроект г. Горький		
Н. конт.								
Утв.								

Формат 11

Д215.011.050 СБ

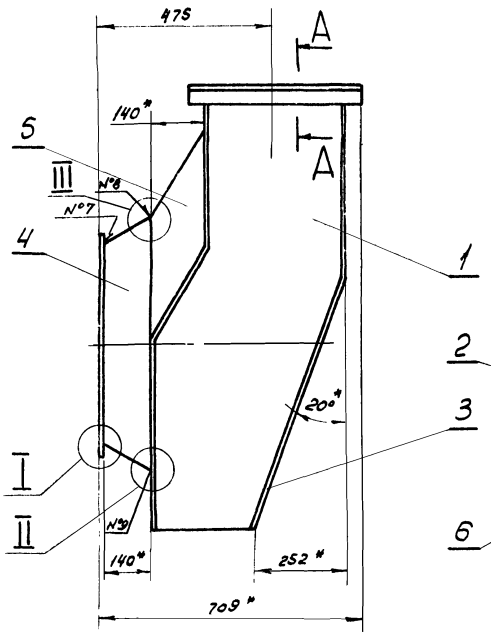

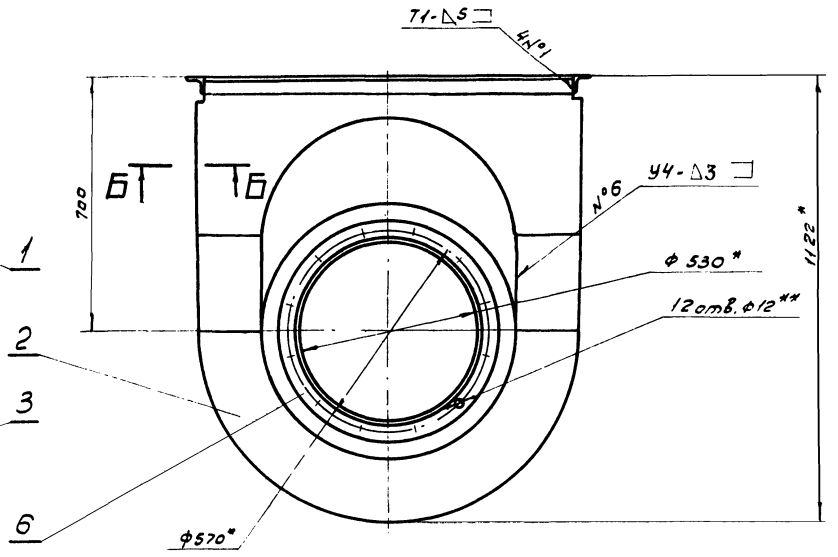

I
М1:1

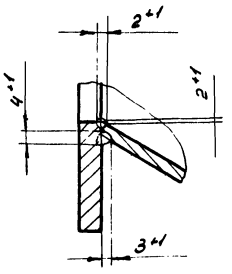

III
М1:1

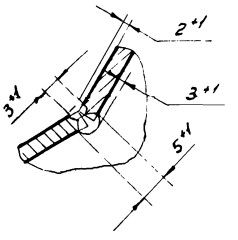

II
М2:1

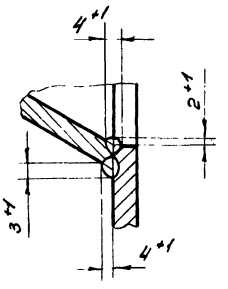

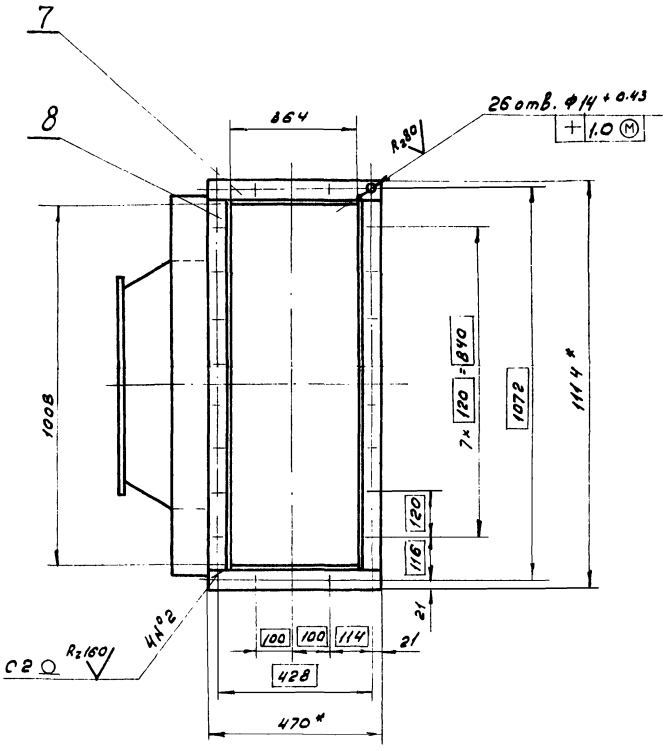

1. * Размеры для справок.
2. ** Обработать по сопрягаемой детали.
3. Неуказанные предельные отклонения размеров - по ОСТ.
4. Сварка ручная электродуговая.
5. Сварные швы - по ГОСТ 5264-69.

А-А
М1:2

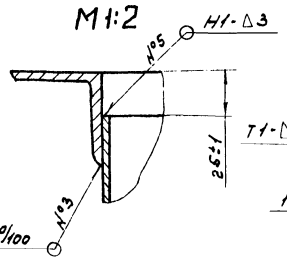

Б-Б
М1:2

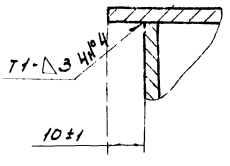

Изм.	Лист	№ докум.	Подп.	Дата	Д215.011.050 СБ		
Разраб.		Беляева		1977	Кармон Всасывающий Сборочный чертеж.	Лит.	Масса 94,3	Масштаб 1:10
Пров.		Корчков				И		
Т. контр.		Корчков				Лист	Листов 1	
Нач. отд.						Госстрой СССР Сантехпроект г. Горький		
Н. контр.								
Утв.								

Rz 160 / (V)

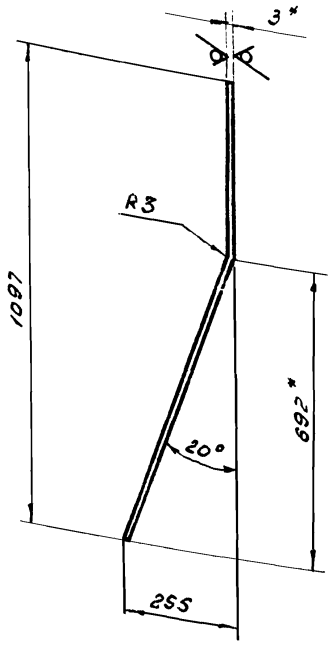

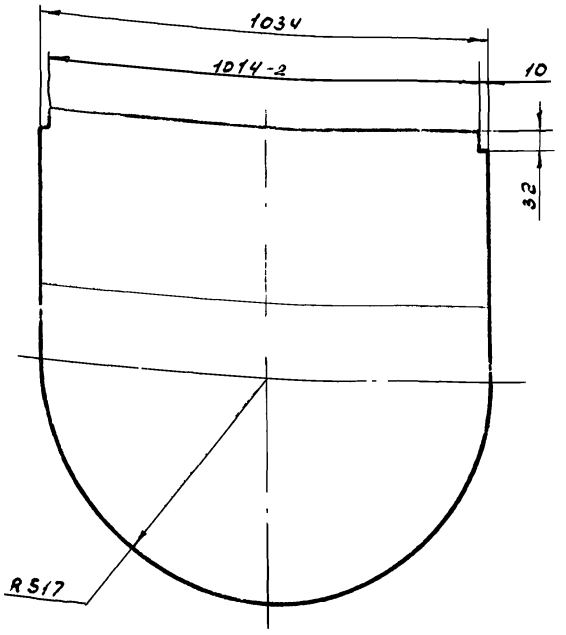

Длина развертки - 1143 мм

1. * Размеры для справок.
2. Неуказанные предельные отклонения размеров по СМ9.

Изм.	Лист	N докум.	Подп.	Дата
Разраб.		Беляева		15.III
Пров.		Корчков		
Т.контр.		Корчков		
Нач.отд.				
Н.контр.				

Д216.011.034

Стенка

Лит.	Масса	Масштаб
Н	26	1:10

Лист | Листов 1

Госстрой СССР Сантехпроект г. Горький

Лист 83 ГОСТ 19903-74
Ст3 ГОСТ 16523-70

Копировал: | Формат А2

Д216.011.033

Rz 160 / (V)

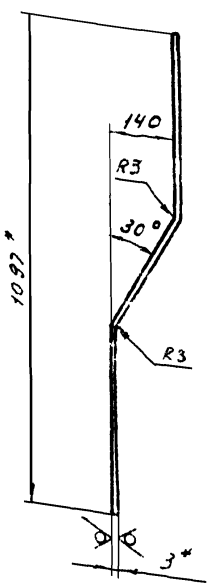

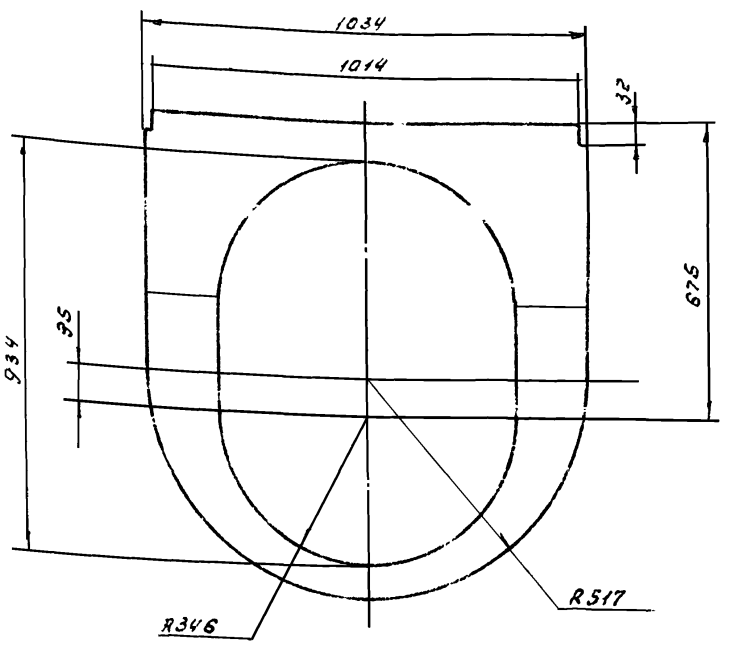

Длина развертки - 1136 мм

1. * Размеры для справок.
2. Неуказанные предельные отклонения размеров по СМ9.

Изм.	Лист	N докум.	Подп.	Дата
Разраб.		Беляева		15.III
Пров.		Корчков		
Т.контр.		Корчков		
Нач.отд.				
Н.контр.				

Д215.011.033

Стенка

Лит.	Масса	Масштаб
Н	15	1:10

Лист | Листов 1

Госстрой СССР Сантехпроект г. Горький

Лист 83 ГОСТ 19903-74
Ст3 ГОСТ 16523-70

Копировал: | Формат А2

Инв. № подл. | Подп. и дата | Взам. инв. № | Инв. № дубл. | Подп. и дата | Типовой проект 3С3-1-169 Альбом XIII

Д 215.011.036

Rz 160 (V)

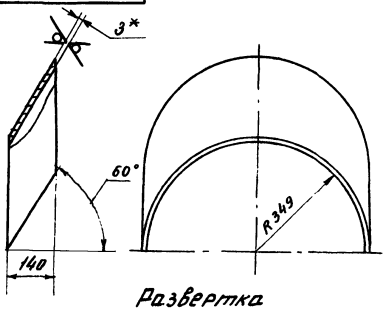

Развертка

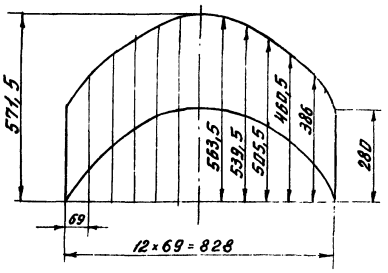

1.* Размеры для справок.
2. Неуказанные предельные отклонения размеров по СМ9.

Изм.	Лист	№ докум.	Подп.	Дата
Разраб.		Петрова		10.79
Пров.		Корчков		
Т.контр.		Корчков		
Нач.отд.				
Н.контр.				
Утв.				

Д 215.011.036

Вставка

Лит	Масса	Масштаб
И	5,6	1:10

Лист | Листов 1

Лист В3 ГОСТ 19903-74
№ Ст3 ГОСТ 16523-70

Госстрой СССР
Сантехпроект
г. Горький

Формат А1

Инв. № подл. | Подп. и дата | Взам. инв. № | Инв. № дубл. | Подп. и дата

Д 215.011.046

Rz 160 (V)

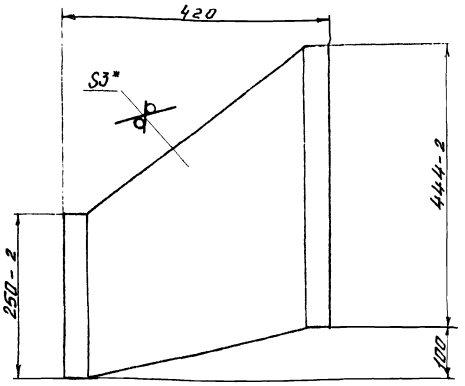

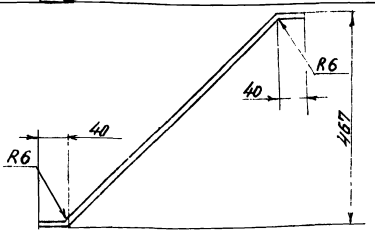

Длина развертки 855 мм.

1.* Размеры для справок.
2. Неуказанные предельные отклонения размеров по СМ9.

Изм.	Лист	№ докум.	Подп.	Дата
Разраб.		Беляева		10.79
Пров.		Корчков		
Т.контр.		Корчков		
Нач.отд.				
Н.контр.				
Утв.				

Д 215 011.046

Стенка

Лит	Масса	Масштаб
И	50	1:5

Лист | Листов 1

Лист В3 ГОСТ 19903-74
№ Ст3 ГОСТ 16523-70

Госстрой СССР
САНТЕХПРОЕКТ
г. Горький

Формат А1

Д 215.011.032

Rz 160 (V)

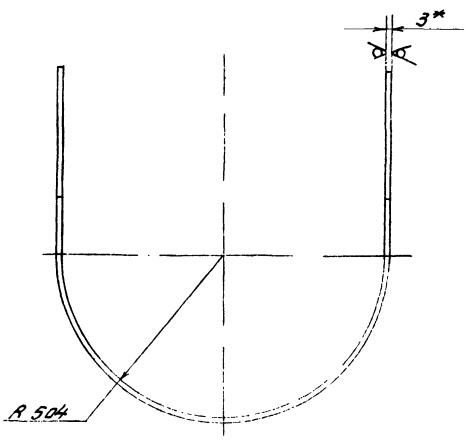

Длина развертки - 2749 мм

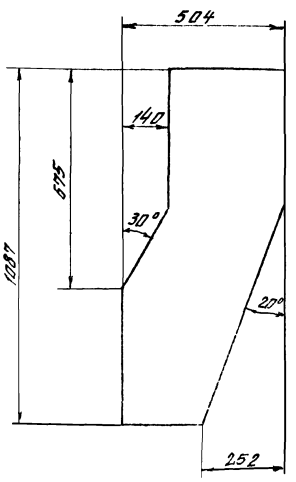

1.* Размеры для справок
2. Неуказанные предельные отклонения размеров по СМ9

Изм.	Лист	№ докум.	Подп.	Дата
Разраб.		Беляева		10.79
Пров.		Корчков		
Т.контр.		Корчков		
Нач.отд.				
Н.контр.				
Утв.				

Д 21Б.011.032

Стенка

Лит	Масса	Масштаб
И	26	1:1,1

Лист | Листов 1

Лист В3 ГОСТ 19903-74
№ Ст3 ГОСТ 16523-70

Госстрой СССР
Сантехпроект
г. Горький

Д 21Б. 011. 037

Rz 160 (√)

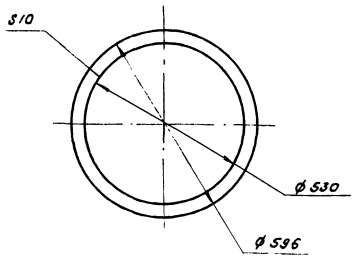

Неуказанные предельные отклонения размеров диаметров - по А9, В9, остальных - по СМ9.

Изм.	Лист	№ док.	Подп.	Дата	Фланец	Лит	Масса	Масшт
Разраб.		Беляева		15.8.79		и	4.6	1:10
Пров.		Коруков				Лист	Листов 1	
Т. контр.								
Рук. гр.		Коруков			Ст.3 Гост 380-71	Госстрой СССР Сантехпроект г. Горький		
Н. контр.								
Утв.								

Инв. № подл. | Подп. и дата | Взам. инв. № | Инв. № дубл. | Подп. и дата

Формат 11

Д 21Б. 011. 044

Rz 160 (√)

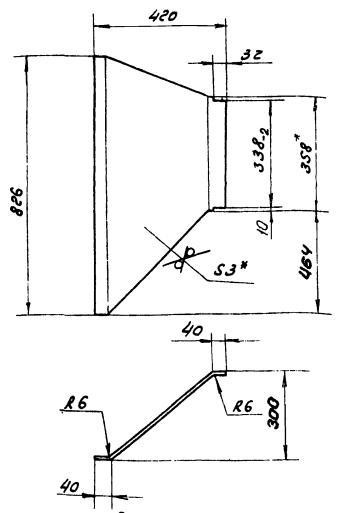

Длина развертки - 531 мм.

1.* Размеры для справок.

2. Неуказанные предельные отклонения размеров - по СМ9.

Изм.	Лист	№ док.	Подп.	Дата	Стенка	Лит.	Масса	Масшт.
Разраб.		Беляева		15.8.79		и	7.0	1:10
Пров.		Коруков				Лист	Листов 1	
Т. контр.								
Рук. гр.		Коруков			Лист В3 Гост 19903-74 IV Ст 3 Гост 165[illegible]-70	Госстрой СССР Сантехпроект г. Горький		
Н. конт.								
Утв.								

Инв. № подл. | Подп. и дата | Взам. инв. № | Инв. № дубл. | Подп. и дата

Формат 11

Форм.	Зона	Поз.	Обозначение	Наименование	Кол.	Прим.
Б4		7	Д 21Б. 011. 051	Ребро		
				Полоса 5х50 Гост 103-76 Ст.3 Гост 535-58		
				L=240 В9 Rz 160	2	0.47кг
Б4		8	Д 21Б. 011. 052	Ребро		
				Полоса 5х50 Гост 103-76 Ст.3 Гост 535-58		
				L=800 В9 Rz 160	2	1.57кг

Изм.	Лист	№ док.	Подп.	Дата	Д 21Б. 011. 060	Лист 2

Инв. № подл. | Подп. и дата | Взам. инв. № | Инв. № дубл. | Подп. и дата

Формат 1

Форм.	Зона	Поз.	Обозначение	Наименование	Кол.	Прим.
				Документация		
22			Д 21Б. 011. 060 СБ	Оборачный чертеж		
				Детали		
11		1	Д 21Б. 011. 044	Стенка	1	
12		2	Д 21Б. 011. 045	Стенка	1	
12		3	Д 21Б. 011. 046	Стенка	1	
12		4	Д 21Б. 011. 047	Стенка	1	
Б4		5	Д 21Б. 011. 048	Уголок		
				Уголок Б50х50х5 Гост 8509-72 Ст.3 Гост 535-58		
				L=338 В9 Rz 160	2	1.25кг
Б4		6	Д 21Б. 011. 049	Уголок		
				Уголок Б50х50х5 Гост 8509-72 Ст.3 Гост 535-58		
				L=540 В9 Rz 160	2	2.03кг

Изм.	Лист	№ док.	Подп.	Дата	Д 21Б. 011. 060	Лит.	Лист	Листов
Разраб.		Беляева		15.8.79	Короб.	и	1	2
Пров.		Коруков				Госстрой СССР Сантехпроект г. Горький		
Нач. отд.								
Н. конт.								
Утв.								

Инв. № подл. | Подп. и дата | Взам. инв. № | Инв. № дубл. | Подп. и дата

16447-14 2.0

Формат 1

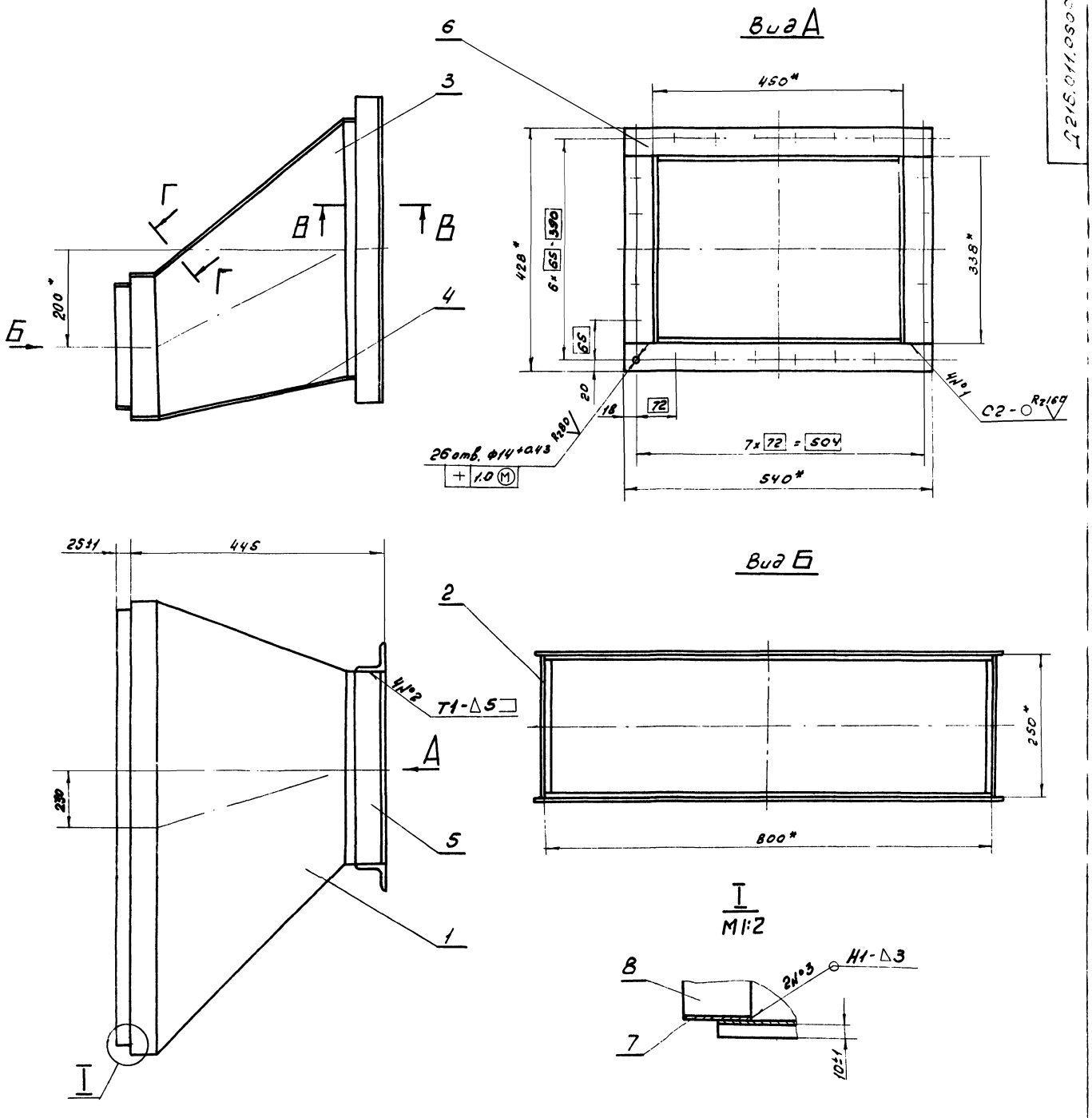

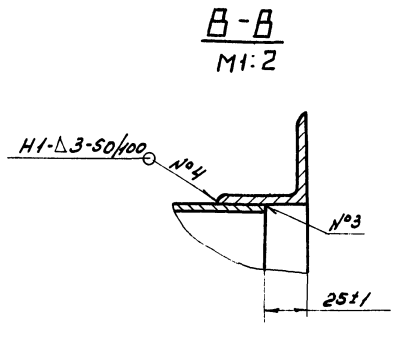

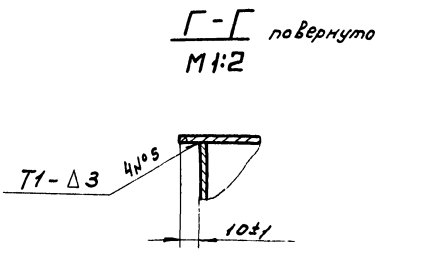

1. *Размеры для справок
2. Неуказанные предельные отклонения размеров по СМ9.
3. Сварные швы по ГОСТ 5264-69.

					Д215.011.060 СБ			
Изм.	Лист	N докум	Подп.	Дата	Короб	Лит	Масса	Масштаб
Разраб		Беляева				Н	32	1:5
Пров.		Корчков			Сборочный чертеж.	Лист	Листов 1	
Т.контр		Корчков				Госстрой СССР Сантехпроект г. Горький		
Нач.отд.								
Н.контр.								
Утв.								

Инв.N подл. | Подп. и дата | Взам.инв.N | Инв.N дубл. | Подп. и дата

альбом XII часть II

Типовой проект 903-1-169

Типовой проект 903-1-169 Альбом XII часть

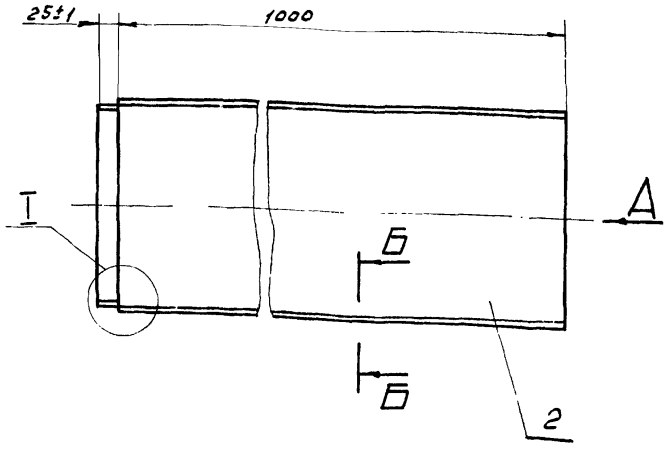

Вид А

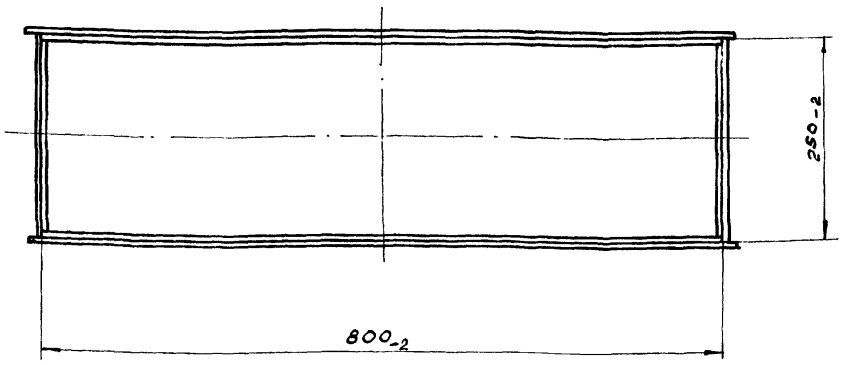

Б-Б
М1:2

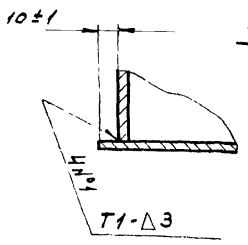

I
М1:2

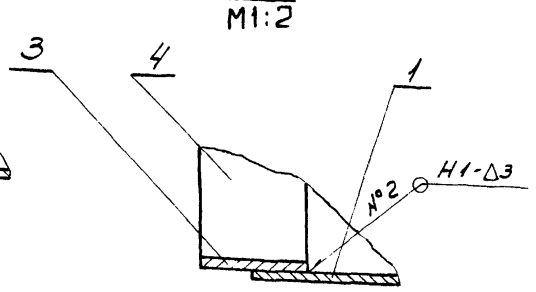

1. Размеры без допуска - для справок.
2. Сварные швы - по ГОСТ 5264-69.

				Д216.011.070 СБ		
Изм.	Лист	N докум.	Подп.	Дата		
Разраб.		Беляева			Короб	Лит. / Масса 54.7 / Масштаб 1:5
Пров.		Корчков				
Т.контр.		Корчков			Сборочный чертеж	Лист / Листов 1
Нач. отд.						Госстрой СССР Сантехпроект г. Горький
Н.контр.						
Утв.						

Копировал: Формат 12

Формат	Зона	Поз.	Обозначение	Наименование	Колич.	
Б4		4	Д216.011.057	Ребро		
				Полоса 5×50 ГОСТ 103-76		
				Ст3 ГОСТ 535-58		
				L=240 Bg Rz160	2	0.49кг

Изм.	Лист	N докум.	Подп.	Дата	Д216.011.070 СБ	Лист 2

Формат 11

Формат	Зона	Поз.	Обозначение	Наименование	Колич.	Примеч.
				Документация		
12			Д216.011.070 СБ	Сборочный чертеж		
				Детали		
Б4		1	Д216.011.054	Стенка		
				Лист В3 ГОСТ 19903-74		
				IV Ст3 ГОСТ 16523-70		
				(626×1000) Bg Rz160	2	19.4кг
Б4		2	Д216.011.055	Стенка		
				Лист В3 ГОСТ 19903-74		
				IV Ст3 ГОСТ 16523-70		
				(250×1000) Bg Rz160	2	5.6кг
Б4		3	Д216.011.056	Ребро		
				Полоса 5×50 ГОСТ 103-76		
				Ст3 ГОСТ 535-58		
				L=800 Bg Rz160	2	1.57кг

Изм.	Лист	N докум.	Подп.	Дата	Д216.011.070	
Разраб.		Беляева			Короб	Лит. / Лист 1 / Листов 2
Пров.		Корчков				Госстрой СССР Сантехпроект г. Горький
Нач. отд.						
Н.контр.						
Утв.						

16447-14 22 Копировал: Формат 11

Д216.011.080 СБ

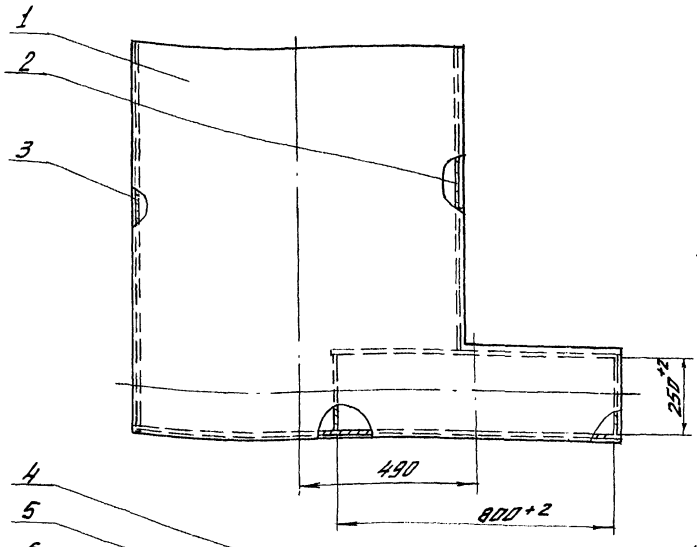

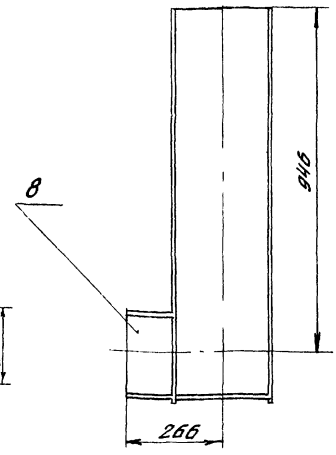

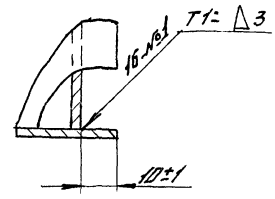

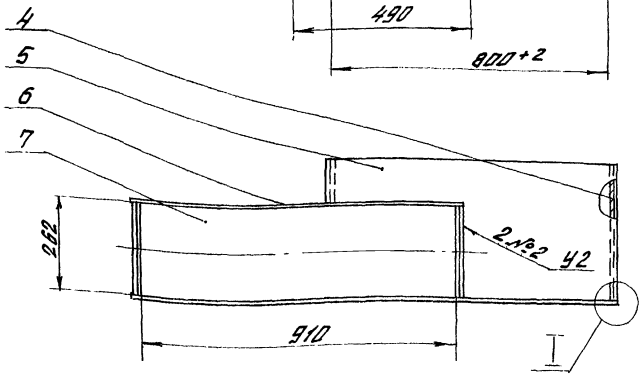

1. Размеры без допуска для справок.
2. Сварные швы по ГОСТ 5264-69.

Изм.	Лист	№ докум.	Подп.	Дата
Разраб.		Гольденберг		10.79
Провер.		Мордвинкин		
Т. контр.		Корчков		

Д216.011.080 СБ

Короб
Сборочный чертеж

Лит.	Масса	Масшт.
И	79,6	1:10

Лист | Листов 1

Госстрой СССР
САНТЕХПРОЕКТ
г. Горький

Формат А2

Формат	Зона	Поз.	Обозначение	Наименование	Кол.	Примеч.
11		5	Д216.011.065	Стенка	1	
11		6	Д216.011.066	Стенка	1	
11		7	Д216.011.067	Стенка	1	
64		8	Д216.011.068	Стенка		
				Лист В3.0 ГОСТ 19903-74		
				IV Ст3 ГОСТ 16523-70		
				(122×250) Bg Rz160	1	0,73кг

Инв.№ подл. | Подп. и дата | Взам. инв.№ | Инв.№ дубл. | Подп. и дата

Изм.	Лист	№ докум.	Подп.	Дата

Д216.011.080

Лист 2

Формат А4

Формат	Зона	Поз.	Обозначение	Наименование	Кол.	Примеч.
				Документация		
12			Д216.011.080 СБ	Сборочный чертеж		
				Детали		
11		1	Д216.011.061	Стенка	1	
64		2	Д216.011.062	Стенка		
				Лист В3.0 ГОСТ 19903-74		
				IV Ст3 ГОСТ 16523-70		
				(262×821) Bg Rz160	1	5,1кг
64		3	Д216.011.063	Стенка		
				Лист В3.0 ГОСТ 19903-74		
				IV Ст3 ГОСТ 16523-70		
				(262×1071) Bg Rz160	1	7,2кг
64		4	Д216.011.064	Стенка		
				Лист В3.0 ГОСТ 19903-74		
				IV Ст3 ГОСТ 16523-70		
				(250×397) Bg Rz160	1	2,28кг

Инв.№ подл. | Подп. и дата | Взам. инв.№ | Инв.№ дубл. | Подп. и дата

Изм.	Лист	№ докум.	Подп.	Дата
Разраб.		Гольденберг		10.79
Провер.		Мордвинкин		
Нач. отд.				
Н. контр.		Утв		

Д216.011.080

Короб

Лит.	Лист	Листов
И	1	2

Госстрой СССР
САНТЕХПРОЕКТ
г. Горький

Формат А4

Д21Б.011.110 СБ

Типовой проект 903-1-169 Альбом XII часть II

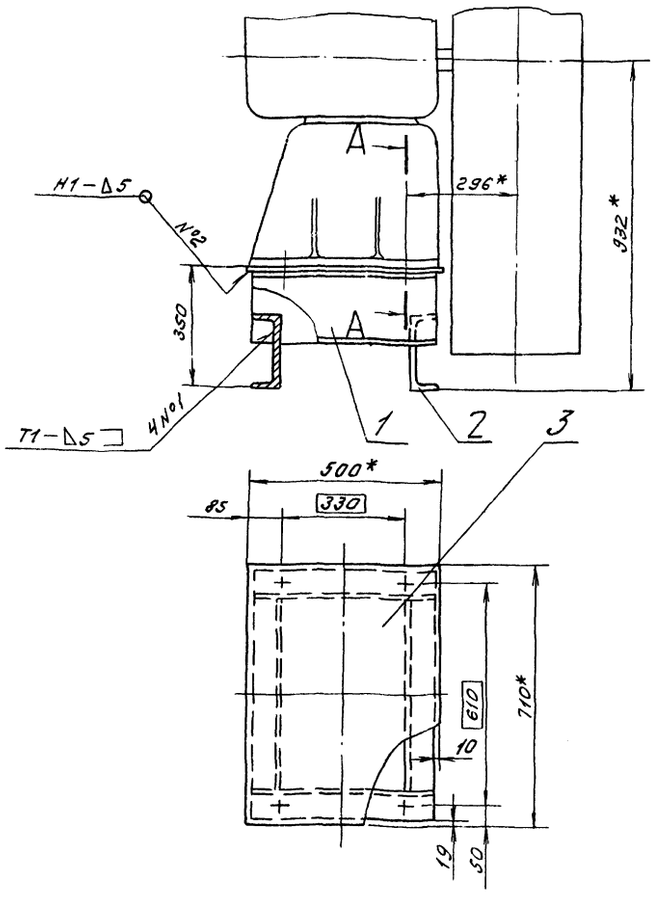

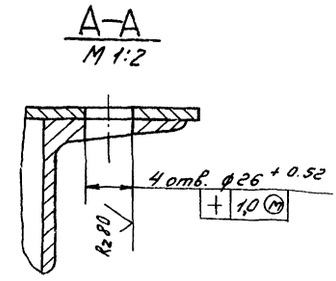

1.* Размеры для справок.
2. Неуказанные предельные отклонения размеров-по СМ9.
3. Сварные швы- по Гост 5264-69

Изм.	Лист	№ докум.	Подп.	Дата	Д21Б.011.110 СБ			
Разраб.		Беляева		10.79	Рама	Лит.	Масса	Масшт.
Пров.		Корчков			Сборочный чертеж.	U	51	1:10
Т.контр.		Корчков				Лист	Листов 1	
Нач.отд.						Госстрой СССР		
Н.контр.						Сантехпроект		
Утв.						г. Горький		

Формат 12

Д21Б.011.065

Rz160 (√)

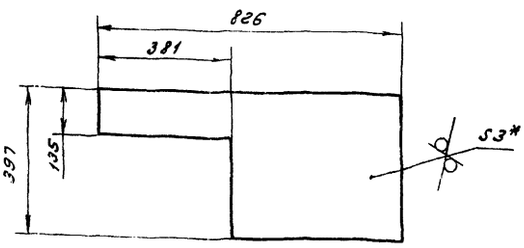

1.* Размеры для справок
2. Неуказанные предельные отклонения размеров – по СМ9

Изм.	Лист	N докум.	Подп.	Дата	Д21Б.011.065			
Разраб.		Гольденберг		10.79	Стенка	Лит.	Масса	Масшт.
Провер.		Мордвинкин				U	5.07	1:10
Т.контр.		Корчков				Лист	Листов 1	
Нач.отд.					Лист В30 Гост 19903-74 IV Ст 3 Гост 16523-70	Госстрой СССР		
Н.контр.						Сантехпроект		
Утв.						г. Горький		

Формат 11

Форм.	Зона	Поз.	Обозначение	Наименование	Кол.	Примеч.
				Документация		
12			Д21Б.011.110 СБ	Сборочный чертеж		
				Детали		
Б4		1	Д21Б.011.082	Швеллер		
				Швеллер 20 Гост 8240-72		
				Ст.3 Гост 535-58		
				L=480 Bg Rz160 √	2	0,83 кг
Б4		2	Д21Б.011.083	Швеллер		
				Швеллер 20 Гост 8240-72		
				Ст.3 Гост 535-58		
				L=520 Bg Rz160 √	2	9.57 кг
Б4		3	Д21Б.011.084	Пластина		
				Лист 5 Гост 19903-74		
				Ст.3 Гост 14637-69		
				(500x710) Bg Rz160 √	1	13.94 кг

Изм.	Лист	№ докум.	Подп.	Дата	Д21Б.011.110			
Разраб.		Беляева		10.79	Рама	Лит.	Лист	Листов
Пров.		Корчков				U		1
Нач.отд.						Госстрой СССР		
Н.контр.						Сантехпроект		
Утв.						г. Горький		

Формат 11

Д216.011.047

Rz 160

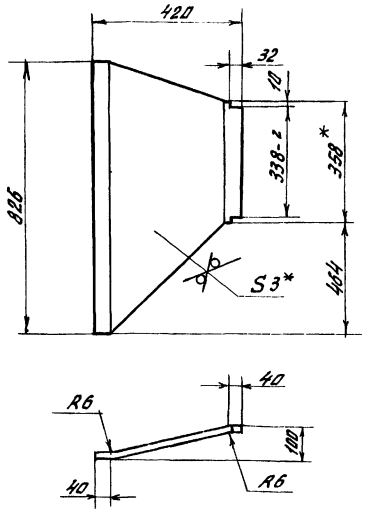

Длина развертки - 433 мм

1.* Размеры для справок.
2. Неуказанные предельные отклонения размеров-по СМ9.

Изм.	Лист	№ докум.	Подп.	Дата	Д216.011.047	Лит.	Масса	Масшт.
Разраб.		Беляева		10.79	Стенка	И	6.0	1:10
Провер.		Корчков				Лист	Листов 1	
Т. контр.		Корчков						
Нач. отд.					Лист В3.0 ГОСТ 19903-74 / IV Ст.3 ГОСТ 16523-20	Госстрой СССР Сантехпроект г. Горький		
Н. контр.								
Утв.								

Формат 11

Д216.011.061

Rz 160

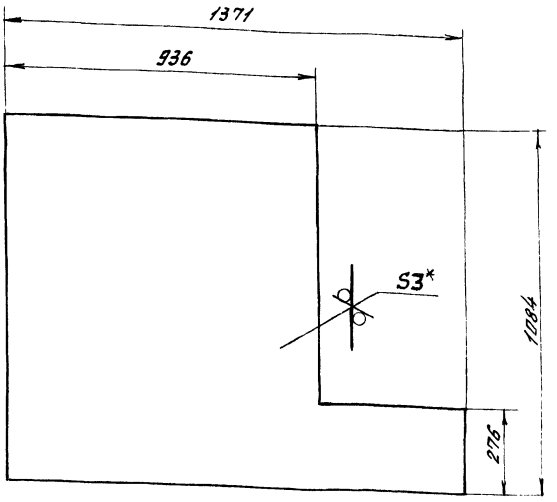

1.* Размеры для справок.
2. Неуказанные предельные отклонения размеров-по СМ9

Изм.	Лист	№ докум.	Подп.	Дата	Д216.011.061	Лит.	Масса	Масшт.
Разраб.		Гольденберг		10.79	Стенка	И	26,7	1:10
Провер.		Кордвинкин				Лист	Листов 1	
Т. контр.		Корчков						
Нач. отд.					Лист В3.0 ГОСТ 19903-74 / IV Ст.3 ГОСТ 16523-70	Госстрой СССР Сантехпроект г. Горький		
Н. контр.								
Утв.								

Формат 11

Д216.011.045

Rz 160

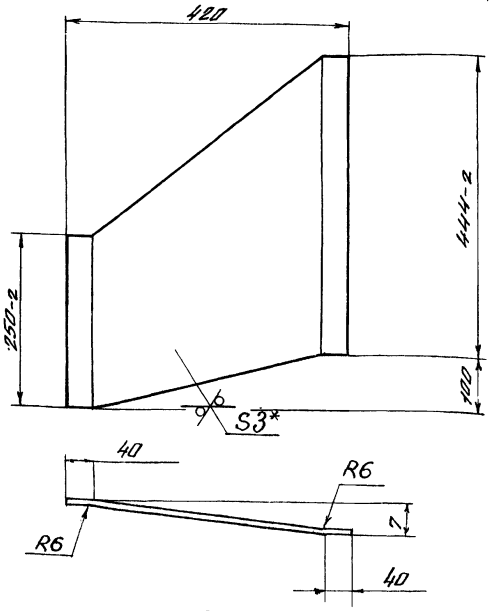

Длина развёртки - 420 мм

1.* Размеры для справок.
2. Неуказанные предельные отклонения размеров - по СМ9.

Изм.	Лист	№ докум.	Подп.	Дата	Д216.011.045	Лит.	Масса	Масшт.
Разраб.		Беляева		10.79	Стенка	И	3.5	1:5
Пров.		Корчков				Лист	Листов 1	
Т. контр.		Корчков						
Нач. отд.					Лист В3 ГОСТ 19903-74 / IV Ст.3 ГОСТ 16523-70	Госстрой СССР Сантехпроект г. Горький		
Н. контр.								
Утв.								

Формат 11

Д216.011.066

Rz 160

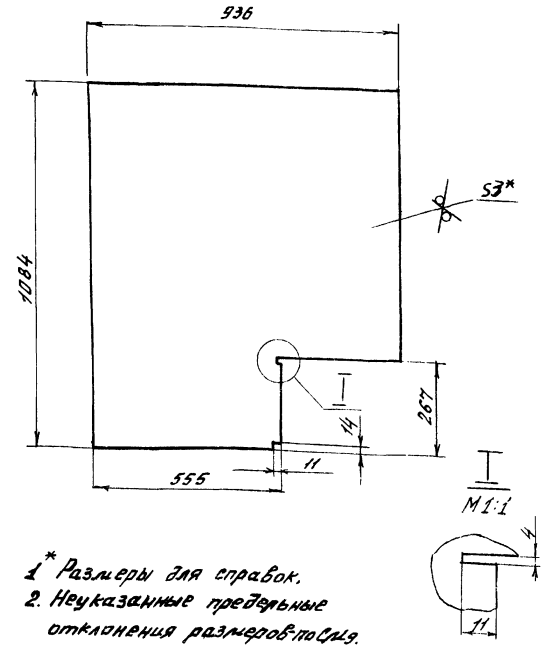

1.* Размеры для справок.
2. Неуказанные предельные отклонения размеров-по СМ9.

Изм.	Лист	№ докум.	Подп.	Дата	Д216.011.066	Лит.	Масса	Масшт.
Разраб.		Гольденберг		10.79	Стенка	И	21.45	1:10
Провер.		Мордвинкин				Лист	Листов 1	
Т. контр.		Корчков						
Нач. отд.					Лист В3.0 ГОСТ 19903-74 / IV Ст.3 ГОСТ 16523-70	Госстрой СССР Сантехпроект г. Горький		
Н. контр.								
Утв.								

Формат 11

Типовой проект 403-2-169 Альбом XII часть 1

Инв. № подл. | Подп. и дата | Взам. инв. № | Инв. № дубл. | Подп. и дата

Д215.011.100СБ

Типовой проект 903-1-169 Альбом XII часть II

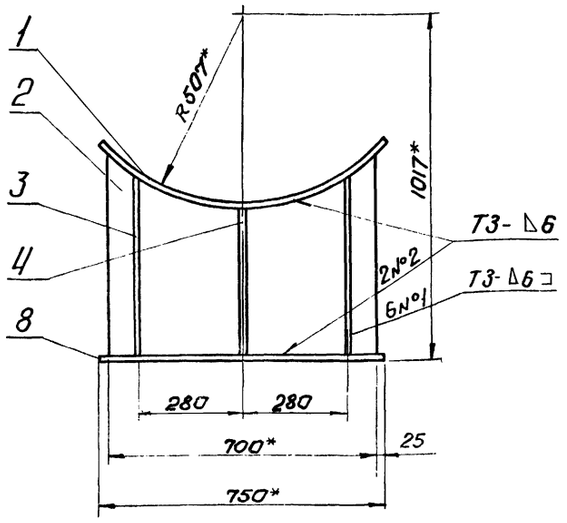

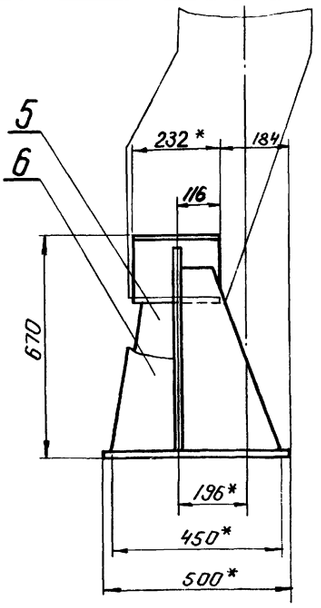

1.* Размеры для справок.
2. Неуказанные предельные отклонения размеров по СМд.
3. Сварные швы - по ГОСТ 5264-69

Изм.	Лист	№ докум.	Подп.	Дата
Разраб.		Беляева		8-74
Пров.		Корчков		
Т.контр.		Корчков		
Нач.отд.				
Н.контр.				
Утв.				

Д215.011.100СБ

Опора
Сборочный чертеж

Лит	Масса	Масштаб
И	79.0	1:10
Лист	Листов 1	

Госстрой СССР
СантехПроект
г. Горький

Копировал Формат А2

Формат А2

Д215.011.072

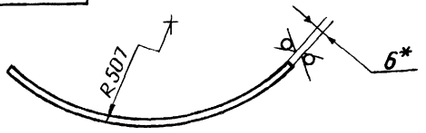

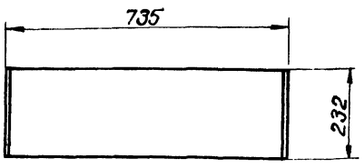

Длина развертки - 819 мм

1.* Размеры для справок
2. Неуказанные предельные отклонения размеров - по СМд

Изм.	Лист	№ докум.	Подп.	Дата
Разраб.		Беляева		8-74
Пров.		Корчков		
Т.контр.		Корчков		
Нач.отд.				
Н.контр.				
Утв.				

Д215.011.072

Накладка

Лит	Масса	Масштаб
И	9.0	1:10
Лист	Листов 1	

Лист 6 ГОСТ 19903-74
Ст3 ГОСТ 14637-69

Госстрой СССР
СантехПроект
г. Горький

Копировал Формат А4

Формат А4

Формат	Зона	Поз.	Обозначение	Наименование	Кол.	Примеч.
				Документация		
12			Д215.011.100СБ	Сборочный чертеж		
				Детали		
11		1	Д215.011.072	Накладка	1	
11		2	Д215.011.073	Лист	1	
11		3	Д215.011.074	Ребро	2	
11		4	-01	Ребро	1	
11		5	-02	Ребро	1	
11		6	-03	Ребро	2	
64		8	Д215.011.075	Плита		
				Лист 10 ГОСТ 19903-74 Ст.3 ГОСТ 14637-69		
				(500×750) $B_g^{R_z160}$	1	30.22кг

Изм.	Лист	№ докум.	Подп.	Дата
Разраб.		Беляева		8-74
Пров.		Корчков		
Нач.отд.				
Н.контр.				
Утв.				

Д215.011.100

Опора

Лит	Лист	Листов
И		1

Госстрой СССР
СантехПроект
г. Горький

Копировал 16447-14 26 Формат А4

Инв.№ подл. | Подп. и дата | Взам. инв.№ | Инв.№ дубл. | Подп. и дата

Типовой проект 503 1 105 Альбом III часть II

Д21Б.011.074

Rz160

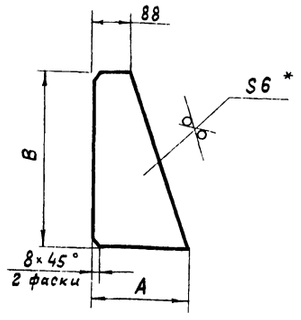

Обозначение	Размеры, мм		Масса, кг
	A	B	
Д21Б.011.074	272	577	4,7
—01	272	494	4.0
—02	172	494	2.0
—03	172	577	2.4

1.* Размеры для справок.
2. Неуказанные предельные отклонения размеров - по СМ9.

Изм.	Лист	№ докум.	Подп.	Дата
Разраб.		Беляева		10.79
Пров.		Корчков		
Т.контр.		Корчков		
Нач.отд.				
Н.контр.				
Утв.				

Д21Б.011.074

Ребро

Лит.	Масса	Масштаб
И	см.табл.	—

Лист | Листов 1

Лист 6 ГОСТ 19903-74 / Ст.3 ГОСТ 14637-69

Госстрой СССР САНТЕХПРОЕКТ г.Горький

формат 11

Д21Б.011.073

Rz160

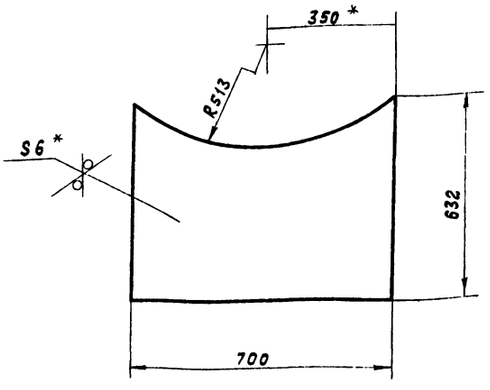

1.* Размеры для справок
2. Неуказанные предельные отклонения размеров - по СМ9.

Изм.	Лист	№ докум.	Подп.	Дата
Разраб.		Беляева		10.79
Пров.		Корчков		
Т.контр.		Корчков		
Нач.отд.				
Н.контр.				
Утв.				

Д21Б.011.073

Лист

Лит.	Масса	Масштаб
И	19.3	1:10

Лист | Листов 1

Лист 6 ГОСТ 19903-74 / Ст.3 ГОСТ 14637-69

Госстрой СССР САНТЕХПРОЕКТ г.Горький

формат 11

Подп. и дата | Инв.№ дубл. | Взам.инв.№ | Подп. и дата | Инв.№ подл.

Д21Б.011.067

Rz160

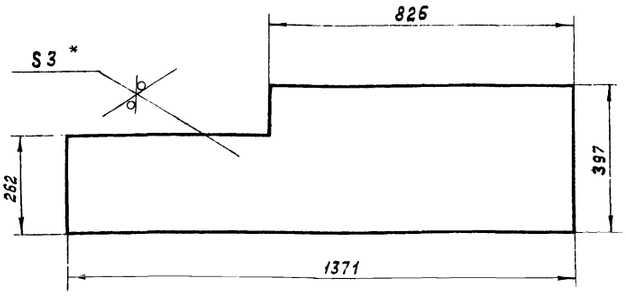

1.* Размеры для справок.
2. Неуказанные предельные отклонения размеров - по СМ9.

Изм.	Лист	№ докум.	Подпись	Дата
Разраб.		Мюнтер		10.79
Пров.		Мордвинкин		
Т.контр.		Корчков		
Нач.отд.				
Н.контр.				
Утв.				

Д21Б.011.067

Стенка

Лит.	Масса	Масштаб
И	11.1	1:10

Лист | Листов 1

Лист 83.0 ГОСТ 19903-74 / IV Ст.3 ГОСТ 16523-70

Госстрой СССР САНТЕХПРОЕКТ г.Горький

формат 11

Д21А.081.001

Rz80

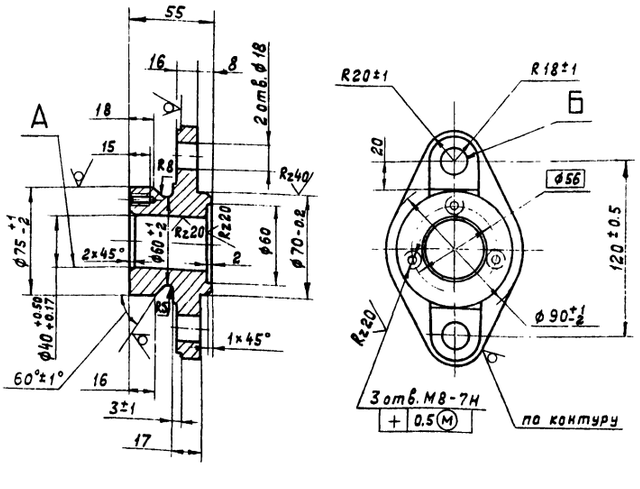

1. Неуказанные предельные отклонения размеров: диаметров - по А7, В7, остальных - по СМ7.
2. Несимметричность отв. А относительно отв. Б не более 0,2 мм.
3. Неуказанные радиусы 3÷5 мм.

Изм.	Лист	№ докум.	Подп.	Дата
Разраб.		Мордвинкин		10.79
Пров.		Мордвинкин		
Т.контр.		Корчков		
Н.контр.				
Утв.				

Д21А.081.001

Подшипник

Лит.	Масса	Масштаб
И	1.7	1:2,5

Лист | Листов 1

Чугун СЧ 18-36 ГОСТ 1412-70

Госстрой СССР САНТЕХПРОЕКТ г.Горький

16447-14 27 Копир Панкс

формат 11

Подп. и дата | Инв.№ дубл. | Взам.инв.№ | Подп. и дата | Инв.№ подл.

1Д21А.081.019

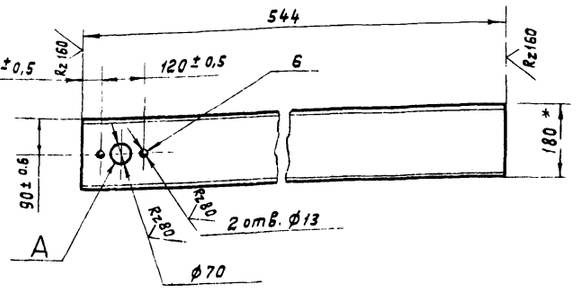

1.* Размеры для справок.
2. Неуказанные предельные отклонения размеров - по СМ9.
3. Несимметричность отв А относительно отв Б не более 0.2 мм.

Изм.	Лист	№ докум.	Подпись	Дата
Разраб.		Мордвинкин		10.79
Пров.		Мордвинкин		
Т. контр.		Корчков		
Нач. отд.				
Н. контр.				
Утв.				

Д21А.081.019

Швеллер

Лит.	Масса	Масштаб
И	8.8	1:10
Лист	Листов 1	

Швеллер 18 ГОСТ 8240-72 / Ст3 ГОСТ 535-58

Госстрой СССР САНТЕХПРОЕКТ г. Горький

Формат 11

Подп. и дата | Инв. № дубл. | Взам. инв. № | Подп. и дата | Инв. № подл.

1Д21А.081.021

Rz40

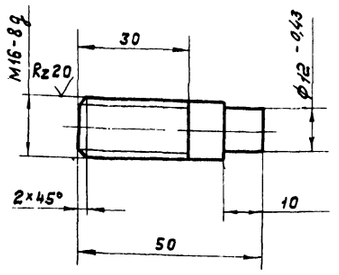

Неуказанные предельные отклонения размеров - по СМ7.

Изм.	Лист	№ докум.	Подпись	Дата
Разраб.		Мордвинкин		10.79
Пров.		Мордвинкин		
Т. контр.		Корчков		
Нач. отд.				
Н. контр.				
Утв.				

Д21А.081.021

Шпилька

Лит.	Масса	Масштаб
И	0.07	1:1
Лист	Листов 1	

Сталь 35 ГОСТ 1050-74

Госстрой СССР САНТЕХПРОЕКТ г. Горький

Формат 11

Подп. и дата | Инв. № дубл. | Взам. инв. № | Подп. и дата | Инв. № подл.

Формат	Зона	Поз.	Обозначение	Наименование	Колич.	Примеч.
12		9	Д21А.081.006	Подшипник	1	
11		10	Д21А.081.007	Крышка сальника	1	
11		11	Д21А.081.008	Ось	1	
11		12	Д21А.081.009	Ось	1	
				Стандартные изделия		
				Болты ГОСТ 7798-70		
		15		М8×20.36	3	0.015кг
		16		М8×70.36	4	0.032кг
				Гайки ГОСТ 5915-70		
		17		М8.4	4	0.005кг
		18		М10.4	2	0.008кг
		19		М16.4	4	0.02 кг
		20		Шпилька М10-7g×40.36		
				ГОСТ 22034-76	2	0.028кг
				Материалы		
		21		Набивки плетёные		
				марки АПД-10		
				ГОСТ 5152-77		0,75кг

Д21А.081.000 Лист 2

Изм. Лист № докум. Подп. Дата

Формат 11

Подп. и дата | Инв. № дубл. | Взам. инв. № | Подп. и дата | Инв. № подл.

Формат	Зона	Поз.	Обозначение	Наименование	Колич.	Примеч.
				Документация		
22			Д21А.081.000 СБ	Сборочный чертёж		
12			Д21А.081.000 ВС	Ведомость спецификаций		
12			Д21А.081.000 ВП	Ведомость покупных изделий		
				Сборочные единицы		
11		1	Д21А.081.010	Заслонка	1	
11		2	Д21А.081.020	Корпус	1	
11		3	Д21А.081.030	Вал	1	
				Детали		
11		4	Д21А.081.001	Подшипник	1	
11		5	Д21А.081.002	Крышка	1	
11		6	Д21А.081.003	Прокладка	1	
11		7	Д21А.081.004	Кольцо упорное	2	
11		8	Д21А.081.005	Прокладка	2	

Изм.	Лист	№ докум.	Подп.	Дата
Разраб.		Мордвинкин		10.79
Пров.		Мордвинкин		
Нач. отд.		Вольский		
Н. контр.				
Утв.		Левитин		

Д21А.081.000

Заслонка

Лит.	Лист	Листов
И	1	2

Госстрой СССР САНТЕХПРОЕКТ г. Горький

16447-14 28 Копир. Панк

Формат 11

Подп. и дата | Инв. № дубл. | Взам. инв. № | Подп. и дата | Инв. № подл.

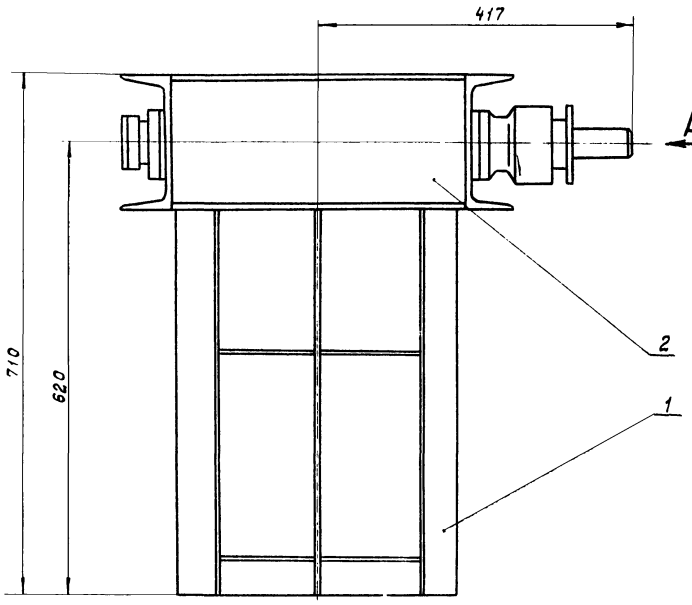

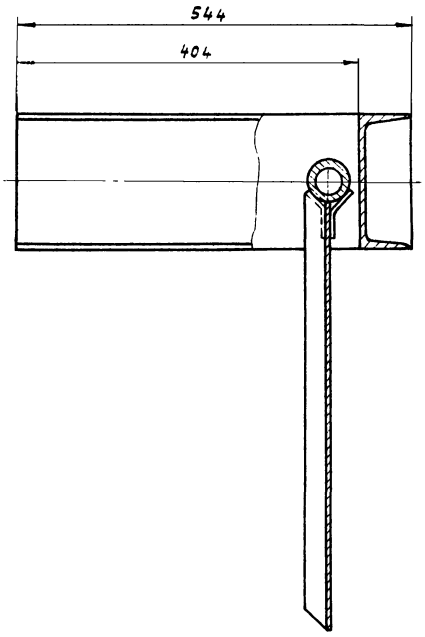

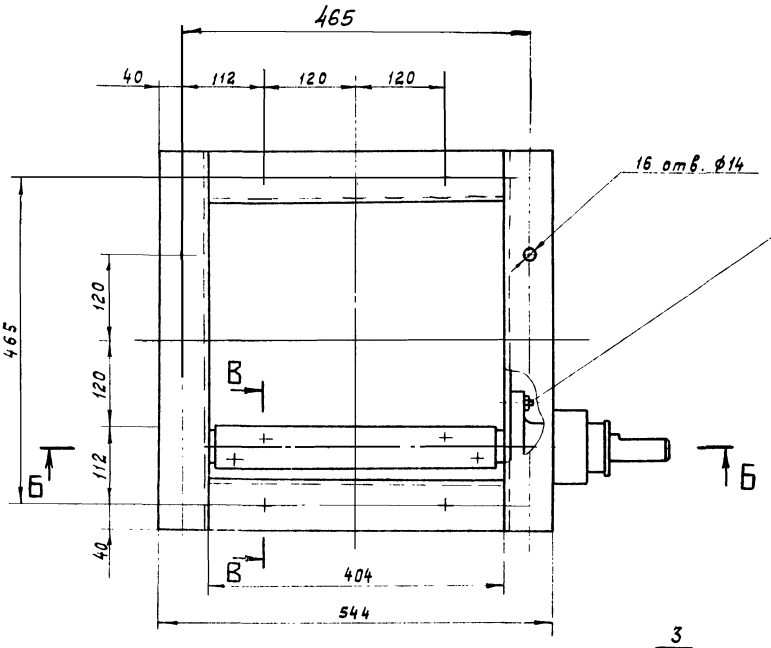

Вид А

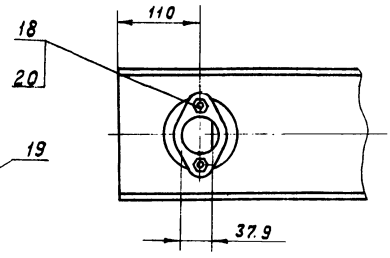

В-В повёрнуто

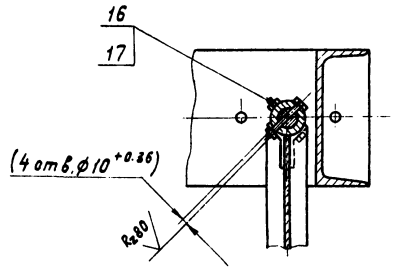

Б-Б

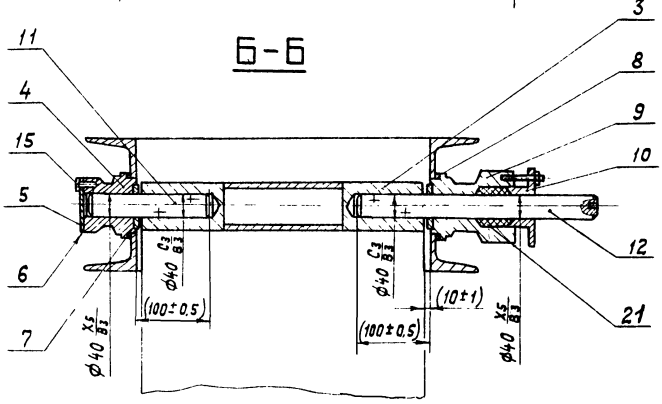

Размеры для справок кроме указанных в скобках.

					Д21А.081.000 СБ		
Изм.	Лист	№ докум.	Подп.	Дата	Заслонка Сборочный чертёж	Лит.	Масса 46.6 / Масштаб 1:5
Разраб.		Мордвинкин		2-79		И	
Пров.		Мордвинкин				Лист	Листов 1
Т. контр.		Корчков				Госстрой СССР САНТЕХПРОЕКТ г. Горький	
Нач. отд.		Вольский					
Н. контр.							
Утв.		Левитан					

Типовой проект 903-1-169 Альбом XII часть II

Д21А.081.003

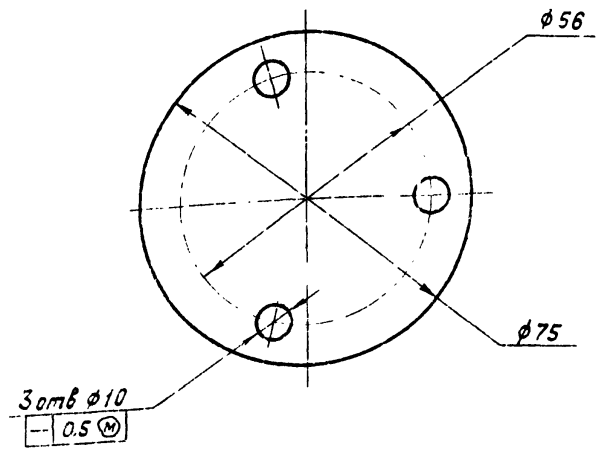

Изм.	Лист	№ докум.	Подп.	Дата
Разраб.		Мордвинкин		
Пров.		Мордвинкин		
Т.контр.		Корчков		
Нач.отд.				
Н.контр.				
Утв.				

Д21А.081.003

Прокладка

Лит	Масса	Масштаб
И	0.01	1:1

Лист | Листов 1

Картон асбестовый S 2 КАОН-1-5 ГОСТ 2850-75

Госстрой СССР САНТЕХПРОЕКТ г. Горький

Копировал: Формат А1

Д21А.081.002

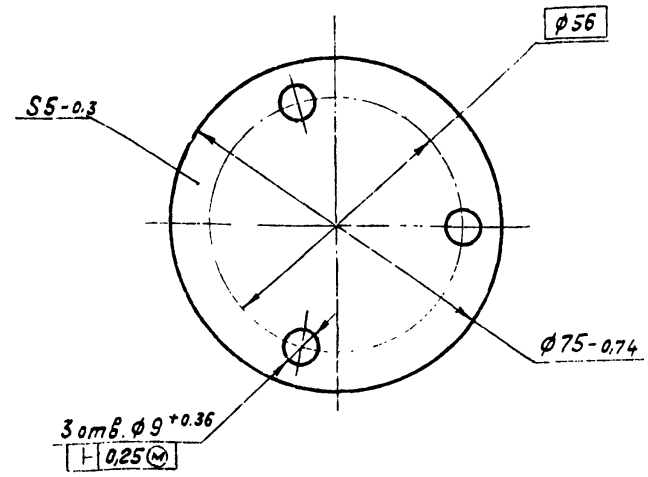

Изм.	Лист	№ докум.	Подп.	Дата
Разраб.		Мордвинкин		
Пров.		Мордвинкин		
Т.контр.		Корчков		
Нач.отд.				
Н.контр.				
Утв.				

Д21А 081.002

Крышка

Лит	Масса	Масштаб
И	0.17	1:1

Лист | Листов 1

Ст 3 ГОСТ 380-71

Госстрой СССР САНТЕХПРОЕКТ г. Горький

Формат А1

	Наименование	Обозначение документа на поставку	Поставщик	Куда входит (обозначение)	Количество: на изделия	в комплекте	на регулир.	всего	Примечание
1	Крепёжные изделия								
2									
3	Болты	ГОСТ 7798-70							
4	М8х20.36				3			3	
5	М8х70.36				4			4	
6									
7	Гайки	ГОСТ 5915-70							
8	М8.4				4			4	
9	М10.4				2			2	
10	М16.4				4			4	
11									
12	Шпилька М10-7gх40.36	ГОСТ 22034-76			2			2	
13									
14									
15									
16									
17									
18									
19									
20									
21									
22									
23									
24									
25									

Инв. № подл. | Подп. и дата | Взам. инв. № | Инв. № дубл. | Подп. и дата

Изм.	Лист	№ докум.	Подп.	Дата
Разраб.		Мордвинкин		
Пров.		Мордвинкин		
Нач.отд.		Вольский		
Н.контр.				
Утв.		Левитан		

Д21А.081.000ВП

Заслонка
Ведомость покупных изделий

Лит	Лист	Листов
	1	

Госстрой СССР САНТЕХПРОЕКТ г. Горький

Копировал: Формат А2

Rz 80/ ▽(▽)

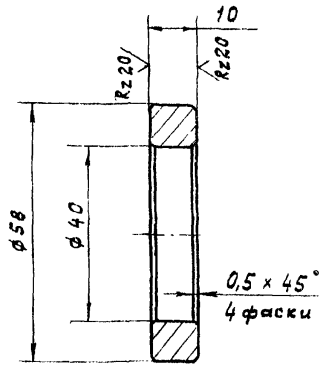

Неуказанные предельные отклонения размеров: диаметров- по A_7, B_7, остальных - по CM_7.

Изм.	Лист	№ докум.	Подп.	Дата
Разраб.		Мордвинкин		8-74
Пров.		Мордвинкин		
Т.контр.		Корчков		
Нач.отд.				
Н.контр.				
Утв.				

Д21А.081.004

Кольцо упорное

Лит.	Масса	Масштаб
И	0.07	1:1
Лист	Листов 1	

Ст.3 ГОСТ 380-71

Госстрой СССР САНТЕХПРОЕКТ г.Горький

Копировал: Гапф

Формат 11

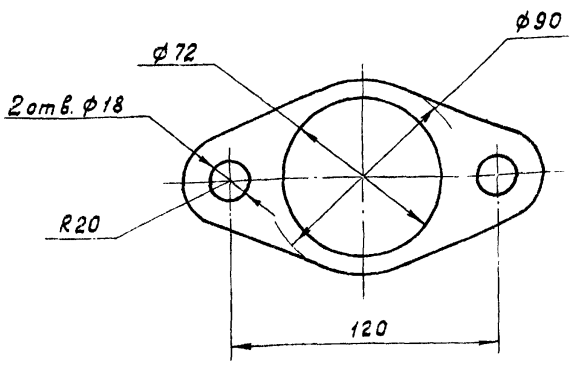

Изм.	Лист	№ докум.	Подп.	Дата
Разраб.		Мордвинкин		8-74
Пров.		Мордвинкин		
Т.контр.				
Нач.отд.				
Н.контр.				
Утв.				

Д21А.081.005

Прокладка

Лит.	Масса	Масштаб
И	0.04	1:2
Лист	Листов 1	

Картон асбестовый КАОН-1-5 ГОСТ 2850-75

Госстрой СССР САНТЕХПРОЕКТ г.Горький

Формат 11

Rz 80/ ▽(▽)

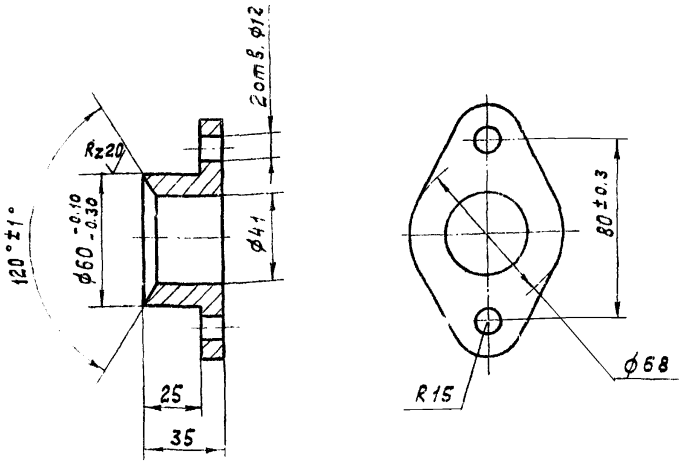

Неуказанные предельные отклонения размеров: диаметров- по A_7, B_7, остальных- по CM_7.

Изм.	Лист	№ докум.	Подп.	Дата
Разраб.		Мордвинкин		8-74
Пров.		Мордвинкин		
Т.контр.		Корчков		
Нач.отд.				
Н.контр.				
Утв.				

Д21А.081.007

Крышка сальника

Лит.	Масса	Масштаб
И	0,5	1:2
Лист	Листов 1	

Чугун СЧ 18-36 ГОСТ 1412-70

Госстрой СССР САНТЕХПРОЕКТ г.Горький

Формат 11

Rz 80/ ▽(▽)

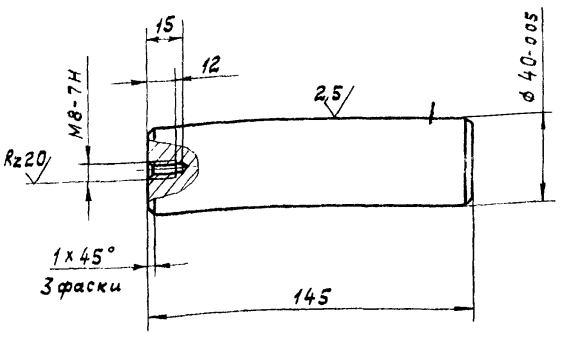

Неуказанные предельные отклонения размеров- по CM_7.

Изм.	Лист	№ докум.	Подп.	Дата
Разраб.		Мордвинкин		8-74
Пров.		Мордвинкин		
Т.контр.		Корчков		
Нач.отд.				
Н.контр.				
Утв.				

Д21А.081.008

Ось

Лит.	Масса	Масштаб
И	1.36	1:2
Лист	Листов 1	

Сталь 45 ГОСТ 1050-74

Госстрой СССР САНТЕХПРОЕКТ г.Горький

Копировал: Гапф

Формат 11

Типовой проект 903-1-169 Альбом XII часть II

Д21.А.081.006

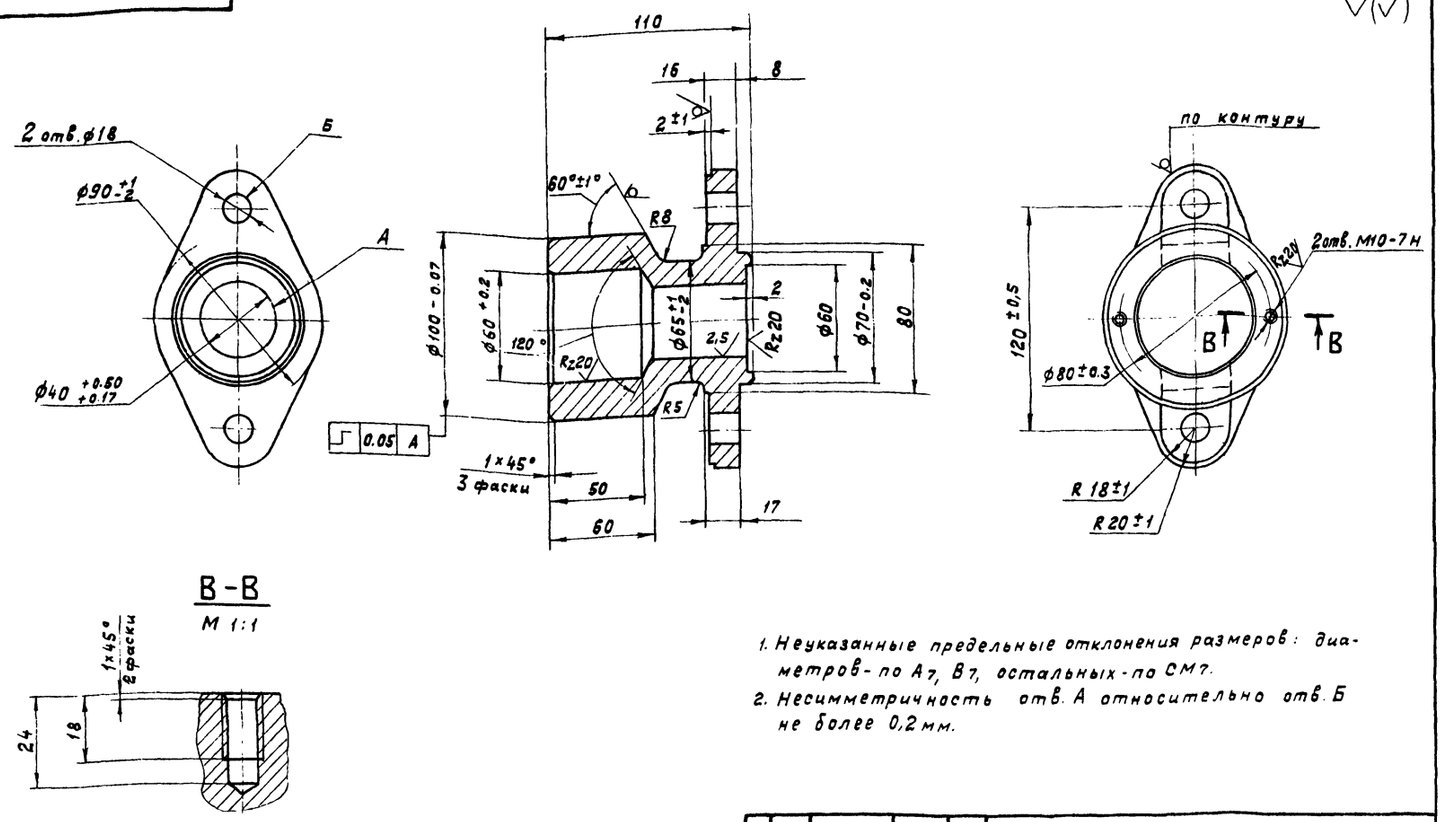

1. Неуказанные предельные отклонения размеров: диаметров - по A_7, B_7, остальных - по CM_7.
2. Несимметричность отв. А относительно отв. Б не более 0,2 мм.

Изм.	Лист	№ докум.	Подпись	Дата	Д21.А.081.006			
Разраб.		Мордвинкин		8-79	Подшипник	Лит. И	Масса 3.42	Масштаб 1:2
Пров.		Мордвинкин				Лист	Листов 1	
Т.контр.		Корчков			Чугун СЧ18-36 ГОСТ 1412-70	Госстрой СССР САНТЕХПРОЕКТ г. Горький		
Нач.отд.								
Н.контр.								
Утв.								

Копировал: Ганкр Формат 12

Д21А.081.009

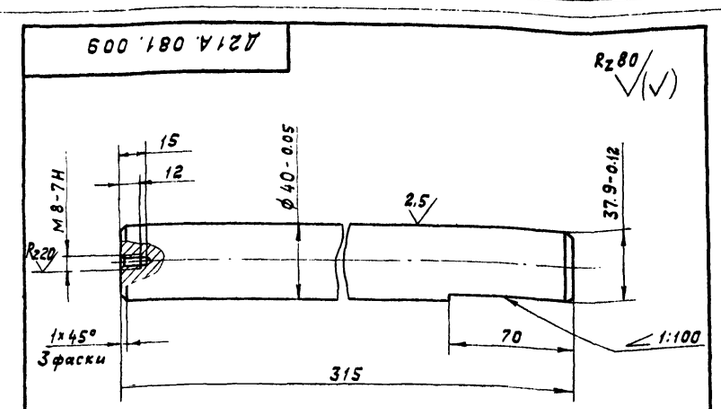

Неуказанные предельные отклонения размеров - по CM_7

Изм.	Лист	№ докум.	Подпись	Дата	Д21А.081.009			
Разраб.		Мордвинкин		8-79	Ось	Лит. И	Масса 3.5	Масштаб 1:2
Пров.		Мордвинкин				Лист	Листов 1	
Т.контр.		Корчков			Сталь 45 ГОСТ 1050-74	Госстрой СССР САНТЕХПРОЕКТ г. Горький		
Нач.отд.								
Н.контр.								
Утв.								

Копировал: Ганкр Формат 11

Формат	Зона	Поз.	Обозначение	Наименование	Кол.	Примечание
				Документация		
12			Д21А.081.010 СБ	Сборочный чертёж		
				Детали		
11		1	Д21А.081.013	Ушко	4	
11		2	Д21А.081.014	Ребро	2	
11		3	Д21А.081.015	Ребро	1	
БЧ		4	Д21А.081.016	Полотно		
				Лист В2 ГОСТ 19903-74		
				IV Ст.3 ГОСТ 16523-70		
				(380×590) B_9 Rz160	1	3,52кг
БЧ		5	Д21А.081.017	Ребро		
				Полоса 4×30 ГОСТ 103-76		
				Ст.3 ГОСТ 535-58		
				L=134 B_9 Rz160	4	0,13кг

Изм.	Лист	№ докум.	Подп.	Дата	Д21А.081.010			
Разраб.		Мордвинкин		8-79	Заслонка	Лит. И	Лист	Листов 1
Провер.		Мордвинкин				Госстрой СССР САНТЕХПРОЕКТ г. Горький		
Нач.отд.								
Н.контр.								
Утв.								

16447-14 32 Формат 11

Д21А.081.013

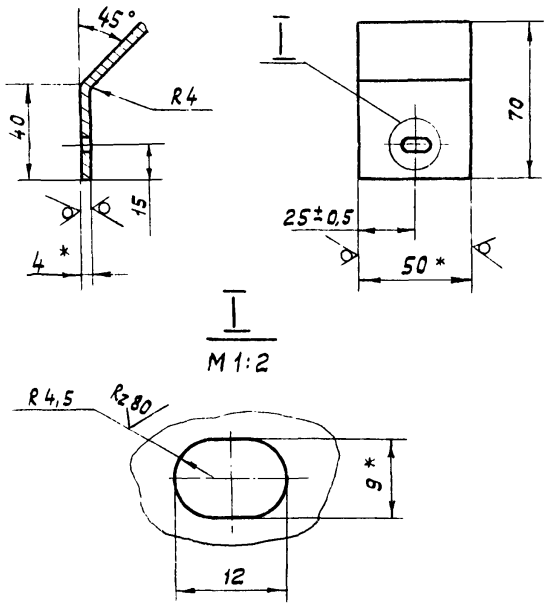

1.* Размеры для справок.

2. Неуказанные предельные отклонения размеров - по СМ9

Изм.	Лист	№ докум.	Подпись	Дата
Разраб.		Мордвинкин		8-79
Пров.		Мордвинкин		
Т.контр.		Корчков		
Нач.отд.				
Н.контр.				
Утв.				

Д21А.081.013

Ушко	Лит.	Масса	Масштаб
	И	0.12	1:2
	Лист	Листов 1	

Полоса 4×50 ГОСТ 103-76 / Ст3 ГОСТ 535-58

Госстрой СССР САНТЕХПРОЕКТ г. Горький

Копировал: Формат 11

Д21А.081.014

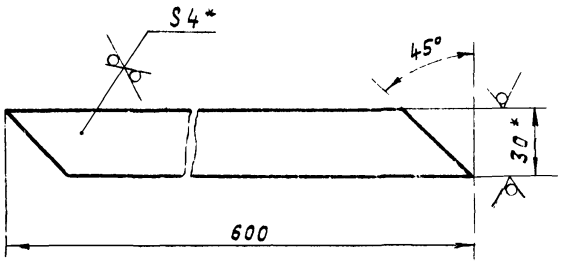

1.* Размеры для справок.

2. Неуказанные предельные отклонения размеров - по СМ9.

Инв.№ подл. | Подп. и дата | Взам.инв.№ | Инв.№ дубл. | Подп. и дата

Изм.	Лист	№ докум.	Подпись	Дата
Разраб.		Мордвинкин		8-79
Пров.		Мордвинкин		
Т.контр.		Корчков		
Нач.отд.				
Н.контр.				
Утв.				

Д21А.081.014

Ребро	Лит.	Масса	Масштаб
	И	0,54	1:2
	Лист	Листов 1	

Полоса 4×30 ГОСТ 103-76 / Ст 3 ГОСТ 535-58

Госстрой СССР САНТЕХПРОЕКТ г. Горький

Копировал: Формат 11

Д21А.081.010СБ

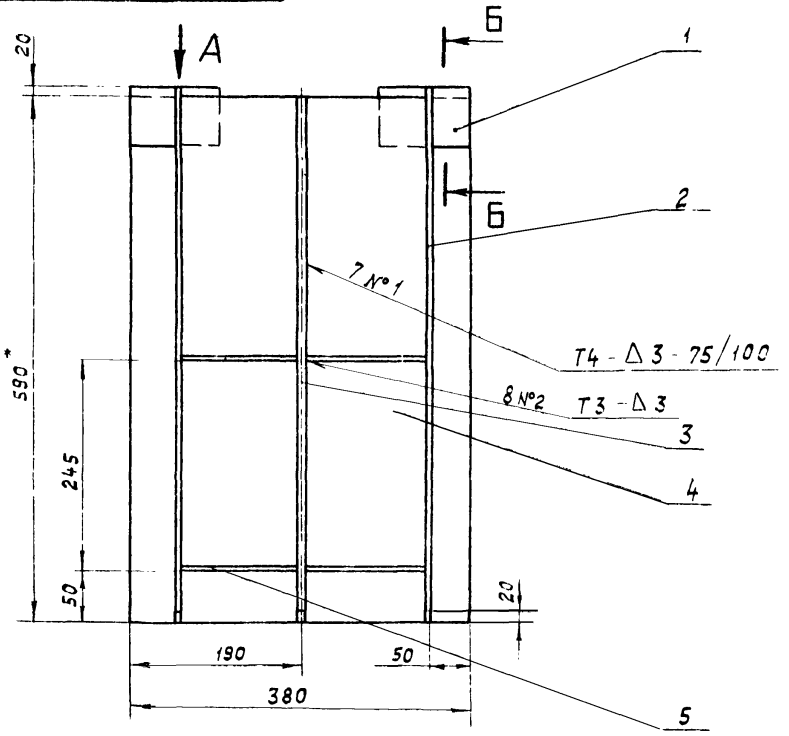

Вид А

M 1:2

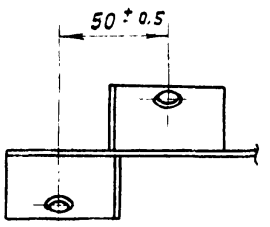

Б-Б

M 1:2

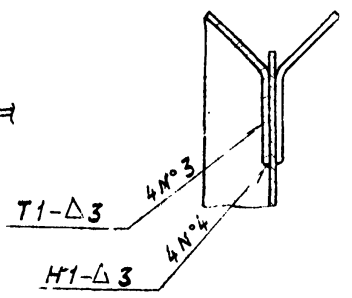

1.* Размеры для справок

2. Неуказанные предельные отклонения размеров - по СМ9.

3. Сварные швы - по ГОСТ 5264-69

Изм.	Лист	№ докум.	Подпись	Дата
Разраб.		Мордвинкин		8-79
Пров.		Мордвинкин		
Т.контр.		Корчков		
Нач.отд.				
Н.ко-тр.				
Утв.				

Д21А.081.010СБ

Заслонка Сборочный чертёж	Лит	Масса	Масштаб
	И	6.1	1:5
	Лист	Листов 1	

Госстрой СССР САНТЕХПРОЕКТ г. Горький

16447-14 33 Копировал: Формат 1

Д21 А 081 020СБ

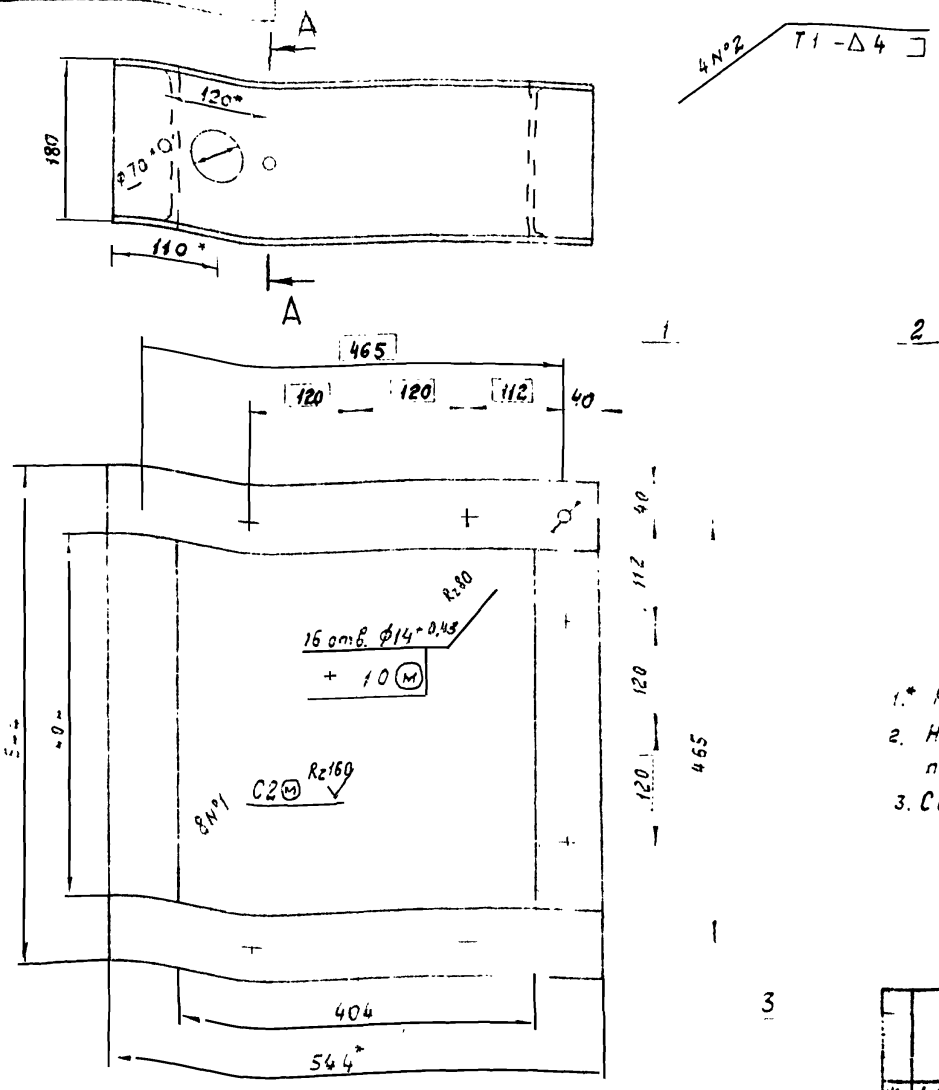

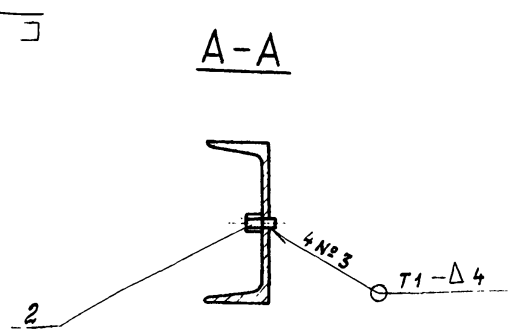

1.* Размеры для справок
2. Неуказанные предельные отклонения размеров - по СМ9
3. Сварные швы - по ГОСТ 5264-69.

Изм	Лист	№ докум	Подпись	Дата	Д21 А 081. 020СБ	Лит	Масса	Масштаб
Разраб. Пров. Т.контр. Нач.отд. Н.контр. Утв.		Мордвинкин Мордвинкин Корчков			Корпус Сборочный чертёж		31,1	1:5
						Лист	Листов 1	
						Госстрой СССР САНТЕХПРОЕКТ г. Горький		

Коп-ровх Формат 12

Д21А.081.015

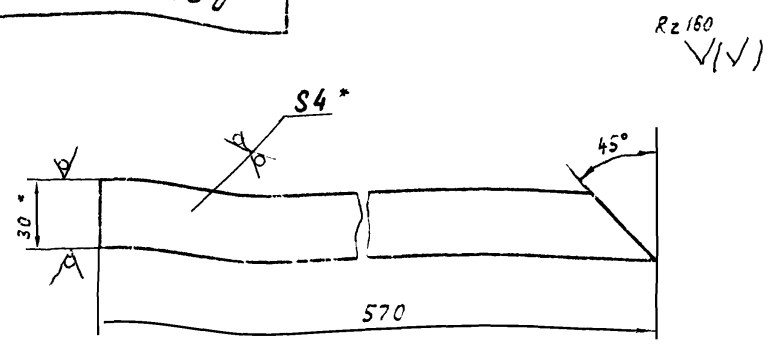

1.* Размеры для справок
2. Неуказанные предельные отклонения размеров - по СМ9

Формат	Зона	Поз.	Обозначение	Наименование	Кол.	Примечание
				Документация		
12			Д21А.081.020.СБ	Сборочный чертеж		
				Детали		
11		1	Д21А.081.019	Швеллер	2	
11		2	Д21А.081.021	Шпилька	4	
64		3	Д21А.081.022	Швеллер		
				Швеллер 18 ГОСТ 8240-72 Ст.3 ГОСТ 535-08		
				L = 404 Вg Rz160		кг

Д21А.081.015

Изм	Лист	№ докум	Подп.	Дата	Д21А.081.015	Лит	Масса	Масштаб
Разраб. Пров. Т.контр. Нач.отд. Н.контр. Утв.		Мордвинкин Мордвинкин Корчков			Ребро	И	0,5	1:2
						Лист	Листов 1	
					Полоса 4х30 ГОСТ 103-76 / Ст.3 ГОСТ 535-58	Госстрой СССР САНТЕХПРОЕКТ г. Горький		

Копировал Формат 11

Изм	Лист	№ докум	Подп.	Дата	Д21А.081.020	Лит	Лист	Листов
Разраб. Пров. Нач.отд. Н.контр. Утв.		Мордвинкин Мордвинкин			Корпус	И		1
						Госстрой СССР САНТЕХПРОЕКТ г. Горький		

Инв. № подл. | Подп. и дата | Взам. инв. № | Инв. № дубл. | Подп. и дата

Копировал Формат 11

Д21А.081.030 СБ

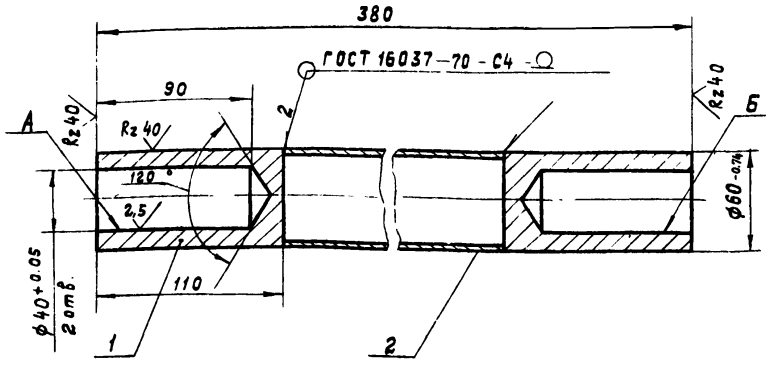

1. Неуказанные предельные отклонения размеров - по СМ7.
2. Несоосность отв. Б относительно отв. А не более 0.05 мм.

Изм.	Лист	№ докум.	Подпись	Дата
Разраб.		Мордвинкин		10.79
Пров.		Мордвинкин		
Т.контр.		Корчков		
Нач.отд.				
Н.контр.				
Утв.				

Д21А.081.030 СБ

Вал
Сборочный чертёж

Лит.	Масса	Масштаб
И	3.5	1:2
Лист	Листов 1	

Госстрой СССР
САНТЕХПРОЕКТ
г. Горький

Формат	Зона	Поз.	Обозначение	Наименование	Кол.	Примечание
				Документация		
11			Д21А.081.030 СБ	Сборочный чертёж		
				Детали		
11		1	Д21А.081.024	Втулка	2	
Б.Ч.		2	Д21А.081.025	Труба Труба 57×3,5 ГОСТ 8732-78 В Ст.3 ГОСТ 8731-74 L = 160 B_9 Rz160	1	0,7кг

Изм.	Лист	№ докум.	Подп.	Дата
Разраб.		Мордвинкин		10.79
Провер.		Мордвинкин		
Нач.отд.				
Н.конт.				
Утв.				

Д21А.081.030

Вал

Лит.	Лист	Листов
И		1

Госстрой СССР
САНТЕХПРОЕКТ
г. Горький

Формат 11

Подп. и дата | Инв.№ дубл. | Взам. инв.№ | Инв.№ подл. | Подп. и дата

Формат 11

Формат	Зона	Поз.	Обозначение	Наименование	Кол.	Примеч.
Б4		6	Д22Б.012.006	Пластина		
				Лист 4 ГОСТ 19903-74 Ст.3 ГОСТ 14637-89		
				(110×130) B_8 Rz320	2	0.14кг
				Стандартные изделия		
		7		Болт М12×40.36		
				ГОСТ 7798-70	2	0.05кг
		8		Гайка М12.4		
				ГОСТ 5915-70	6	0.015кг
		9		Шайба 12.65Г		
				ГОСТ 6402-70	6	0.006кг
				Прочие изделия		
		10		Колонка приводная		
				В 01 МВН 449-63	1	24.73кг
		11		Редуктор червячный		
				А-03 МВН 452-63	1	11.6кг
		12		Узел шарнирный		
				01МВН 1809-63	1	2.468кг
		13		Компенсатор		
				01 МВН 1812-63	2	0.964кг

Изм.	Лист	№ докум.	Подпись	Дата

Д22Б.012.000

Лист 2

Формат 11

Формат	Зона	Поз.	Обозначение	Наименование	Кол.	Приме-
				Документация		
22			Д22Б.012.000 СБ	Сборочный чертёж		
				Детали		
11		1	Д22Б.012.001	Плита	1	
11		2	Д22Б.012.002	Шпилька	4	
Б4		3	Д22Б.012.003	Швеллер		
				Швеллер 10 ГОСТ 8240-72 / Ст.3 ГОСТ 535-58	1	1,7кг
Б4		4	Д22Б.012.004	Тяга		
				Труба 38×3,5 ГОСТ 8732-78 / Д ГОСТ 8731-74		
				L = 1472 B_8 Rz320	1	4,56кг
Б.Ч.		5	Д22Б.012.005	Тяга		
				Труба 38×3,5 ГОСТ 8732-78 / Д ГОСТ 8731-74		
				L = 1560 B_8 Rz320	1	4,8кг

Подп. и дата | Инв.№ дубл. | Взам. инв.№ | Инв.№ подл. | Подп. и дата

Изм.	Лист	№ докум.	Подп.	Дата
Разраб.		Власова		10.79
Пров.		Корчков		
Нач.отд.		Вольский		
Н.контр.				
Утв.		Кукс		

Д22Б 012.000

Привод дистанционный

Лит.	Лист	Листов
И	1	2

Госстрой СССР
САНТЕХПРОЕКТ
г. Горький

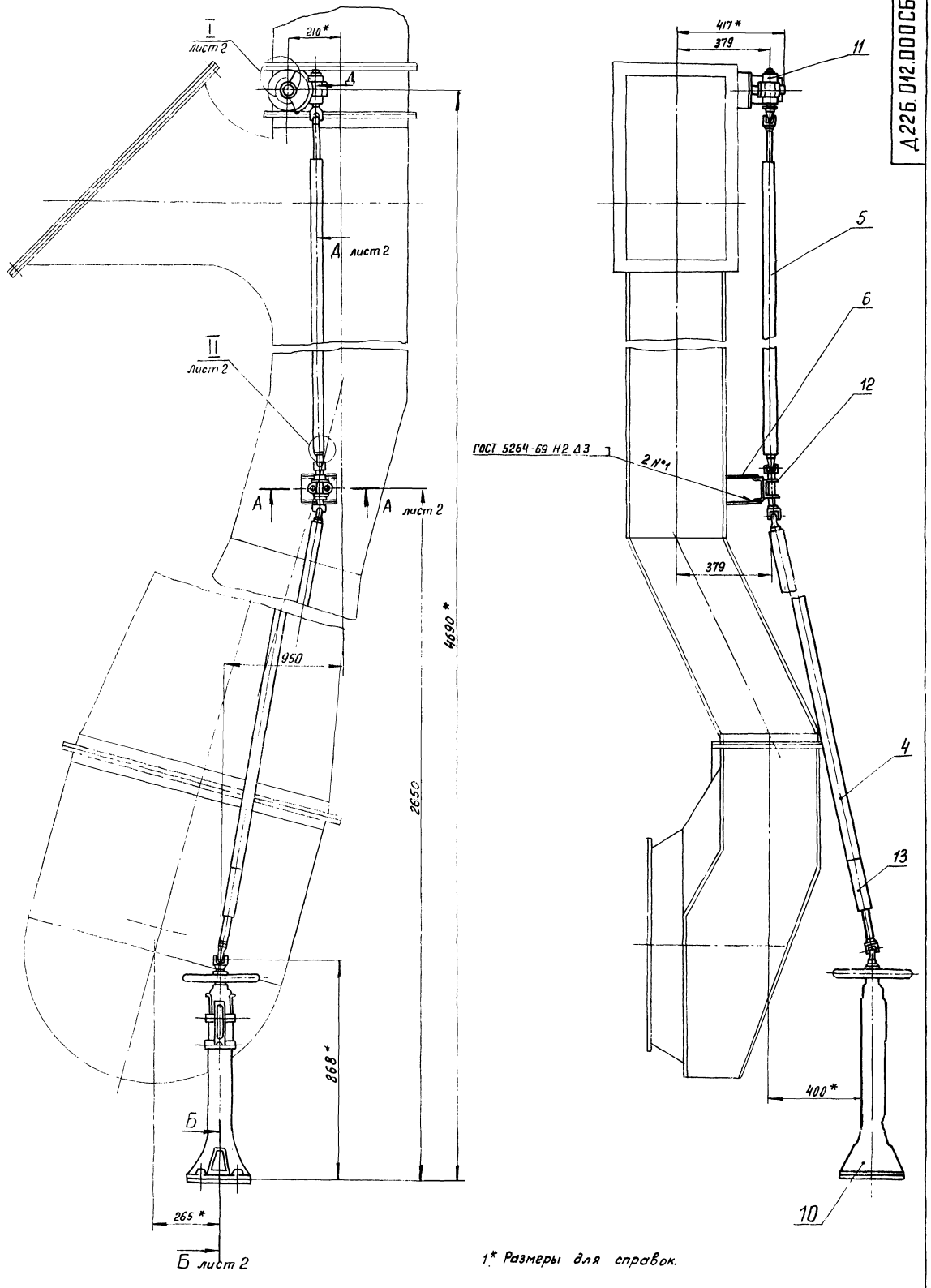

1* Размеры для справок.

2 Неуказанные предельные отклонения размеров - по СМ9

3. Длину тяги поз 4 и 5 уточнить при монтаже

Изм.	Лист	N докум.	Подп.	Дата
Разраб.		Власова		3-78
Пров.		Корчков		
Т. контр.		Корчков		
Нач. отд.				
Н. контр.				
Утв.				

Д226.012.000СБ

Привод дистанционный сборочный чертёж

Лит.	Масса	Масштаб
И	54,8	1:10

Лист 1 Листов 2

Госстрой СССР САНТЕХПРОЕКТ г. Горький

Типовой проект 903-1-163 Альбом 11-12

Инв. № подл. | Подп. и дата | Взам. инв. № | Инв. № дубл. | Подп. и дата

16-47 14 36 Формат 22

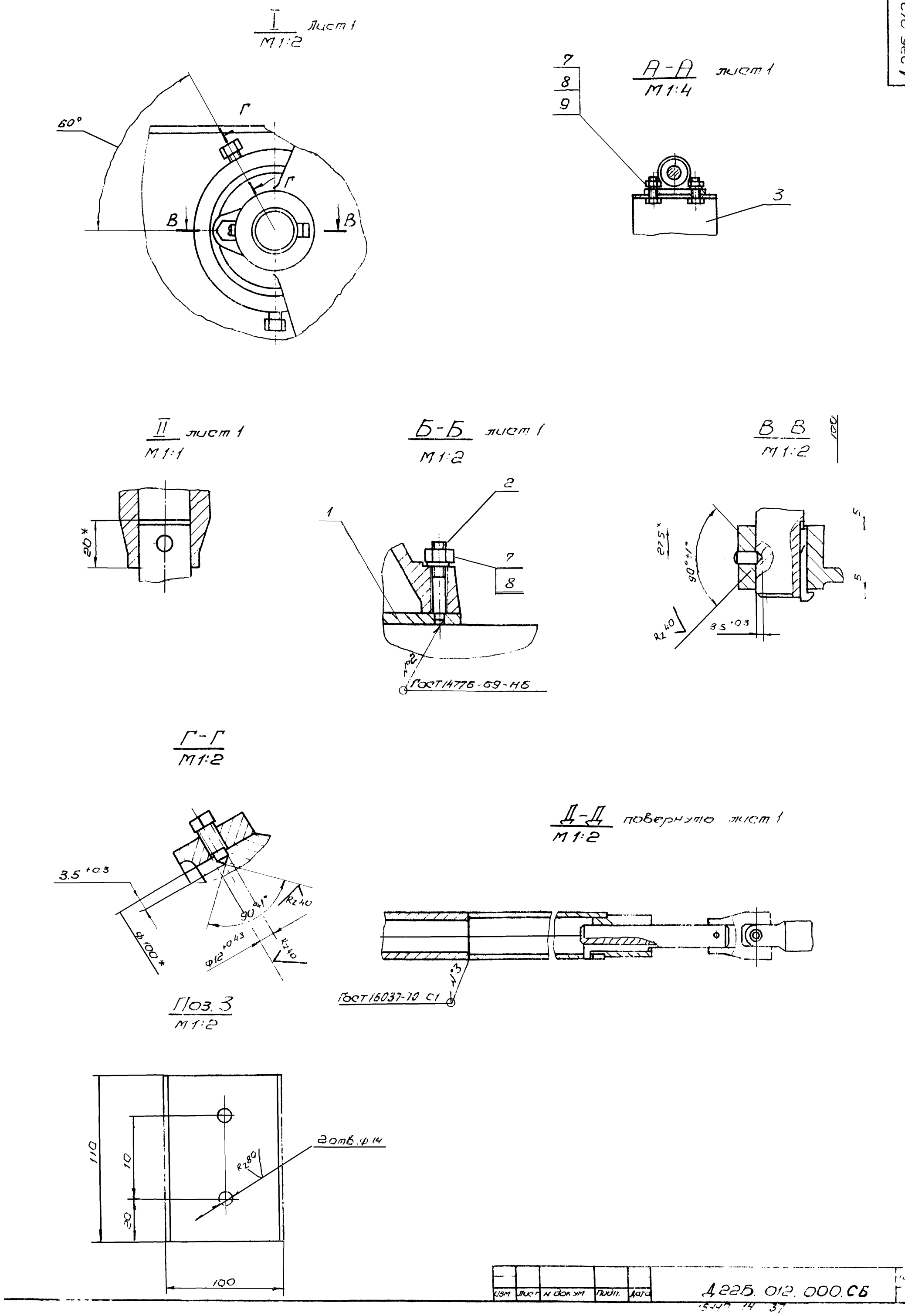

Изм	Лист	N докум	Подп.	Дата	Д225.012.000.СБ

Д 21Б. 013. 003

Rz 160 (√)

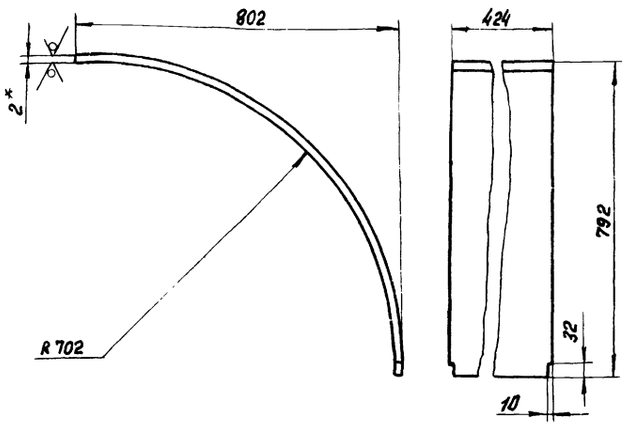

Длина развертки - 1290мм

1.* Размеры для справок.
2. Неуказанные предельные отклонения размеров - по СМ9.

Изм	Лист	№ докум.	Подп	дата
Разраб.		Винокуров		X-79г
Пров.		Корчков		
Т. контр.				
Рук. гр.		Корчков		
Н. контр.				
Утв.				

Д 21Б 013. 003

Стенка

Лит.	Масса	Масшт.
Ц	8,1	1:10

Лист | Листов 1

Лист 820 ГОСТ 19903-74 / IV Ст.3 ГОСТ 16523-70

Госстрой СССР САНТЕХПРОЕКТ г. Горький

Формат 11

Типовой проект 903-1-169 Альбом XII часть II

Инв. № подл. | Подп. и дата | Взам. инв. № | Инв. № дубл. | Подп. и дата

Формат	Зона	Поз	Обозначение	Наименование	Колич.	Примечан.
6Ч		7	Д 21Б. 013. 009	Уголок		
				Уголок Б-50×50×5 ГОСТ 8509-72 / Ст3 ГОСТ 535-58		
				L = 504 Вд Rz 160	2	1,9 кг

Изм | Лист | № докум. | Подпись | дата

Д 21Б. 013. 010

Лист 2

Формат 11

Форма	Зона	Поз.	Обозначение	Наименование	Кол.	Прим.
				Уголок Б-75×75×6 ГОСТ 8509-72 / Ст 3 ГОСТ 535-58		
				L = 404 Вд ▽2	2	2,75кг
6Ч.		8.	Д 21Б. 013. 002	Опора		
				Уголок Б-75×75×6 ГОСТ 8509-72 / Ст.3 ГОСТ 535-58		
				L = 904 Вд ▽2	2	6,08кг
				Стандартные изделия		
		9		Болт М12×30.36		
				ГОСТ 7798-70	44	0,0017кг
		10		Гайка М 12.4		
				ГОСТ 5915-70	44	0,0017кг
				Материалы		
		11		Картон асбестовый		
				КАОН-1-5 ГОСТ 2850-75	0,15м²	
			Различия исполнений	Д 21Б. 013. 000 и		
			Д 21Б. 013. 000-01 по	сборочному чертежу		

Изм. | Лист | № док. | Подп. | дата

Д 21Б. 013. 000

Лист 2

Формат 11

Форм.	Зона	Поз.	Обозначение	Наименование	Кол.	Прим.
				Документация		
*)			Д 21Б. 013. 000 СБ	Сборочный чертеж		*) 12,22
12			Д 21Б. 013. 000 ВС	Ведомость спецификаций		
12			Д 21Б. 013. 000 ВП	Ведомость покупных изделий		
				Сборочные единицы		
11		1	Д 21Б. 013. 010	Короб	2	
11		2	Д 21Б. 013. 020	Короб	1	
11		3	Д 21Б. 013. 030	Короб	2	
11		4	Д 21Б. 013. 040	Короб	1	
11		5	Д 21Б. 013. 050	Короб	1	
11		6	Д 21Б. 013. 060	Патрубок заборный	1	
				Детали		
6Ч.		7	Д 21Б. 013. 001	Опора		

Изм	Лист	№ докум.	Подп.	Дата
Разраб.		Мордвинкин		X-79г
Пров.		Мордвинкин		
Нач. отд.		Вольский		
Н. контр.				
Утв.		Левитан		

Д 21Б 013.000

Воздухопровод

Лит.	Лист	Листов
Ц	1	2

Госстрой СССР САНТЕХПРОЕКТ г. Горький

16447-14 38

Формат 11

Типовой проект 903-1-169 Альбом XII часть II

Д21Б.013.000

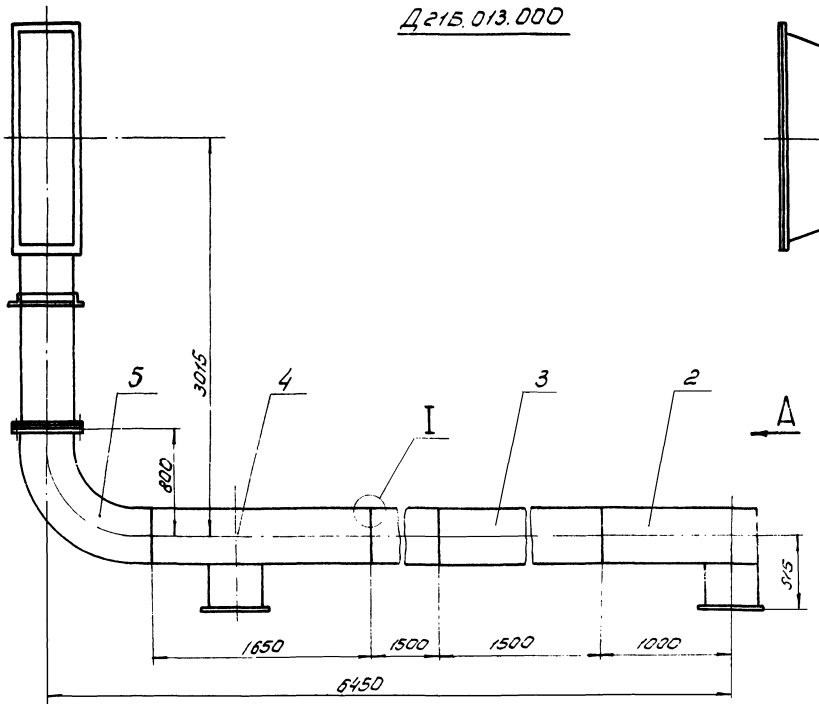

Вид А

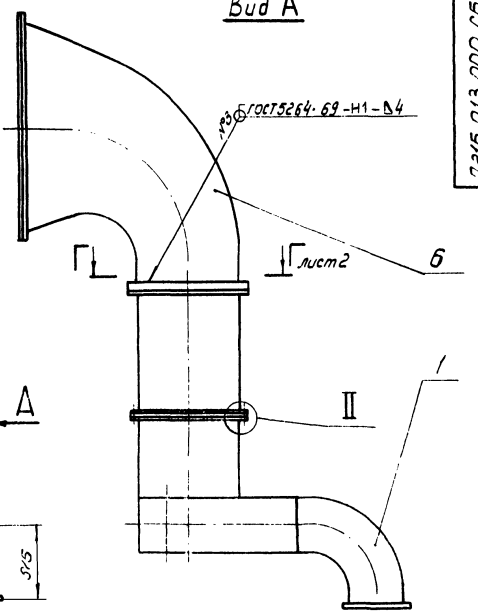

I
М1:2

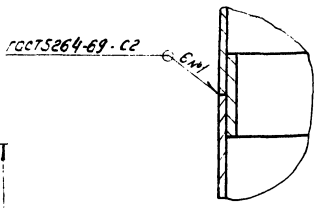

II
М1:2

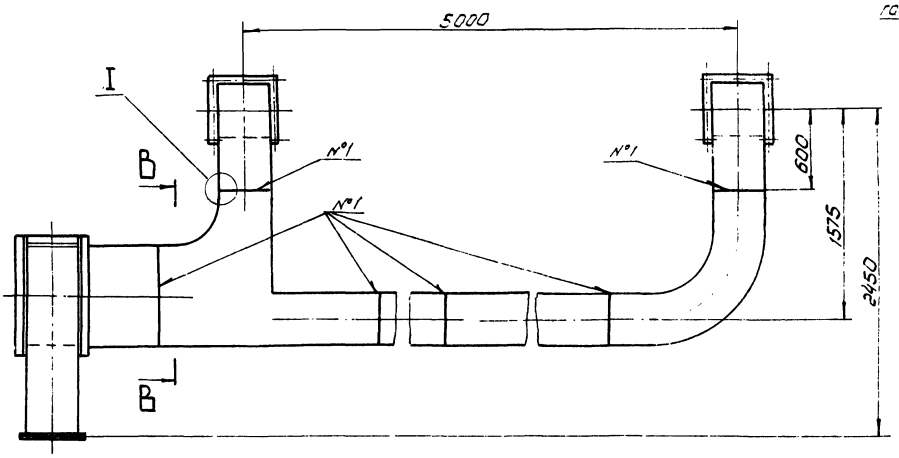

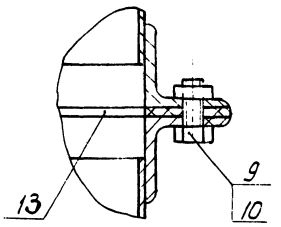

Вид Б
М 1:10

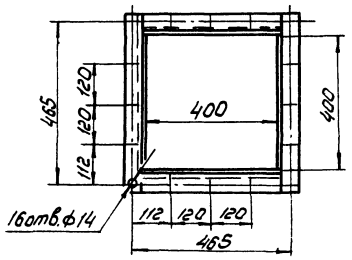

В-В
М 1:10

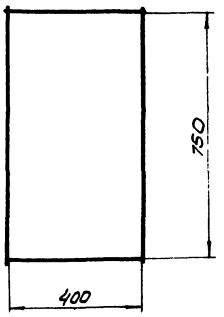

Размеры для справок

					Д21Б.013.000.СБ			
Изм	Лист	№ докум	Подп	Дата	Воздухопровод Сборочный чертеж	Лит	Масса	Масшт
Разраб		Мордвинкин		5-79		И	450	1:25
Пров.		Мордвинкин				Лист 1	Листов 2	
Т.контр.		Корчков				Госстрой СССР САНТЕХПРОЕКТ г.Горький		
Нач.отд		Кольский						
Н.контр.								
Утвер.		Левитан						

Типовой проект 903-1-169 Альбом XII часть II

№ строки	Обозначение	Наименование	Куда входит: Обозначение	Куда входит: Кол.	Общ. кол-во	Примечание
1	Д215.013.000	Воздухопровод			1	
2	Д215.013.010	Короб		2	2	
3	Д215.013.020	Короб		1	1	
4	Д215.013.030	Короб		2	2	
5	Д215.013.040	Короб		1	1	
6	Д215.013.050	Короб		1	1	
7	Д215.013.060	Патрубок заборный		1	1	
8						
9						
10						
11						
12						
13						
14						
15						
16						
17						
18						
19						
20						
21						
22						
23						
24						

Инв.№ подл. | Подп. и дата | Взам. инв.№ | Инв.№ дубл. | Подп. и дата

Изм.	Лист	№ докум.	Подп.	Дата
Разраб.		Коробинкин		8.77
Пров.		Корунов		
Нач. отд.		Вольский		
Н. контр.				
Утв.		Кукс		

Д215.013.000.ВС

Воздухопровод. Ведомость спецификаций.

Лит.	Лист	Листов
У		1

Госстрой СССР САНТЕХПРОЕКТ г. Горький

Формат А2

Д215.013.000СБ

Д215.013.000-01 - зеркальное отражение

Остальное - см. Д215.013.000

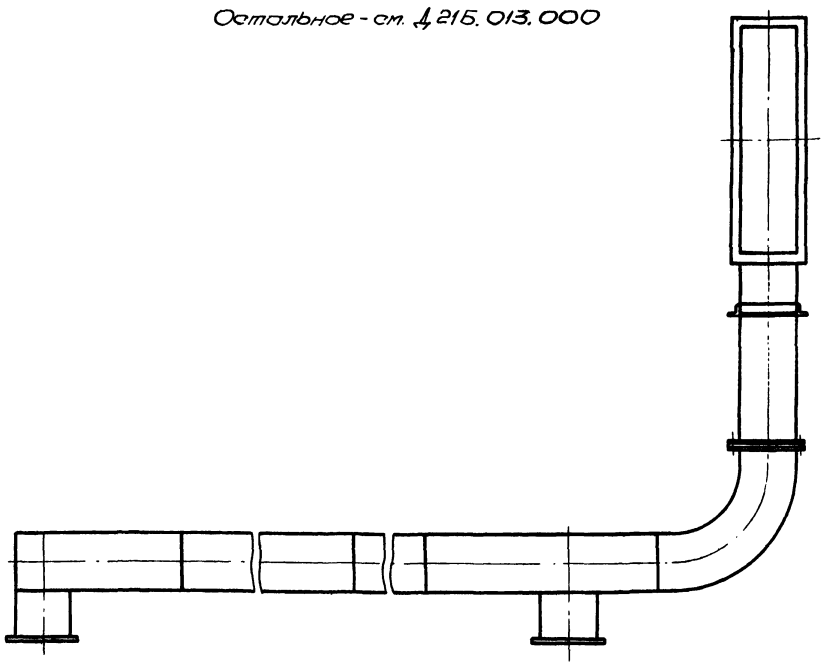

Г-Г

М 1:10

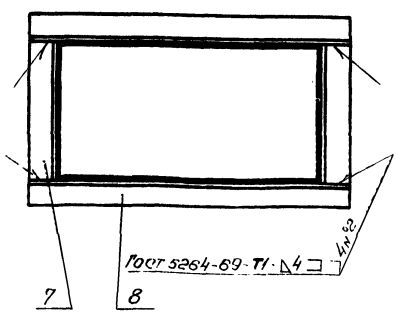

Изм.	Лист	№ докум.	Подп.	Дата

Д215.013.000СБ

Лист 2

Д 226 012 001

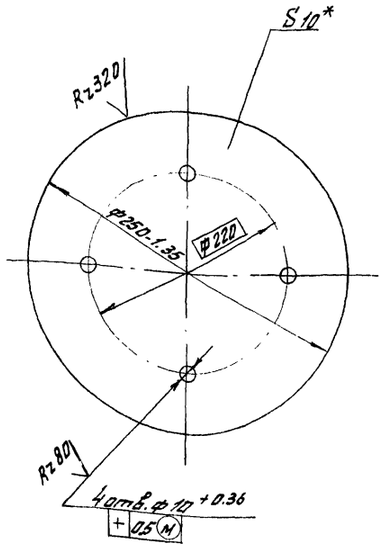

* Размеры для справок

Изм.	Лист	№ докум.	Подп.	Дата
Разраб.		Власова		10.79
Пров.		Корчков		
Т. контр.		Корчков		
Н. контр.				
Утв.				

Д 22Б. 012. 001

Плита

Лит.	Масса	Масшт.
Н	3.8	1:4

Лист | Листов 1

Лист 10 ГОСТ 19903-74
Ст 3 ГОСТ 14637-89

Госстрой СССР САНТЕХПРОЕКТ г. Горький

Копировал: Формат А1

Инв. № подл. | Подп. и дата | Взам. инв. № | Инв. № дубл. | Подп. и дата

Д 226 012 002

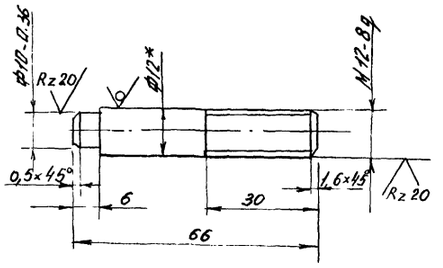

1. * Размеры для справок.
2. Неуказанные предельные отклонения размеров по СМд.

Изм.	Лист	№ докум.	Подп.	Дата
Разраб.		Власова		10.79
Пров.		Корчков		
Т. контр.		Корчков		
Н. контр.				
Утв.				

Д 22 Б. 012. 002

Шпилька

Лит.	Масса	Масшт.
Н	0,06	1:1

Лист | Листов 1

Круг 12 ГОСТ 2590-71
Ст 3 ГОСТ 535-58

Госстрой СССР САНТЕХПРОЕКТ г. Горький

Копировал. Формат А1

	Наименование	Обозначение документа на поставку	Поставщик	Куда входит (обозначение)	Количество: На изделие	Количество: В компл.	Количество: На регул.	Количество: Всего	Примечание
1	Крепежные изделия								
2	Болт М12х30.36	ГОСТ 7798-70			54			54	
3				Д 216.013.060	40			40	
4								94	
5	Гайка М12.4	ГОСТ 5915-70			54			54	
6				Д 216.013.060	40			40	
7								94	
8	Картон асбестовый КАОН-1Б	ГОСТ 2850-75			0.15			0.15	м²
9									
10									
11									
12									
13									
14									
15									
16									
17									
18									
19									
20									
21									
22									
23									
24									
25									

Инв. № подл. | Подп. и дата | Взам. инв. № | Инв. № дубл. | Подп. и дата

Изм.	Лист	№ докум.	Подпись	Дата
Разраб.		Монтер		11.79
Пров.		Моровинкин		
Нач. отд.		Вольский		
Н. контр.				
Ут-в				

Д 216. 013. 000 ВП

Воздухопровод. Ведомость покупных изделий.

Лит.	Лист	Листов
Н		1

Госстрой СССР САНТЕХПРОЕКТ Горьковское отделение

8447-14-11 Копировал. Формат А2

Д216.013.010СБ

Типовой проект 903-1-160 Альбом XI часть II

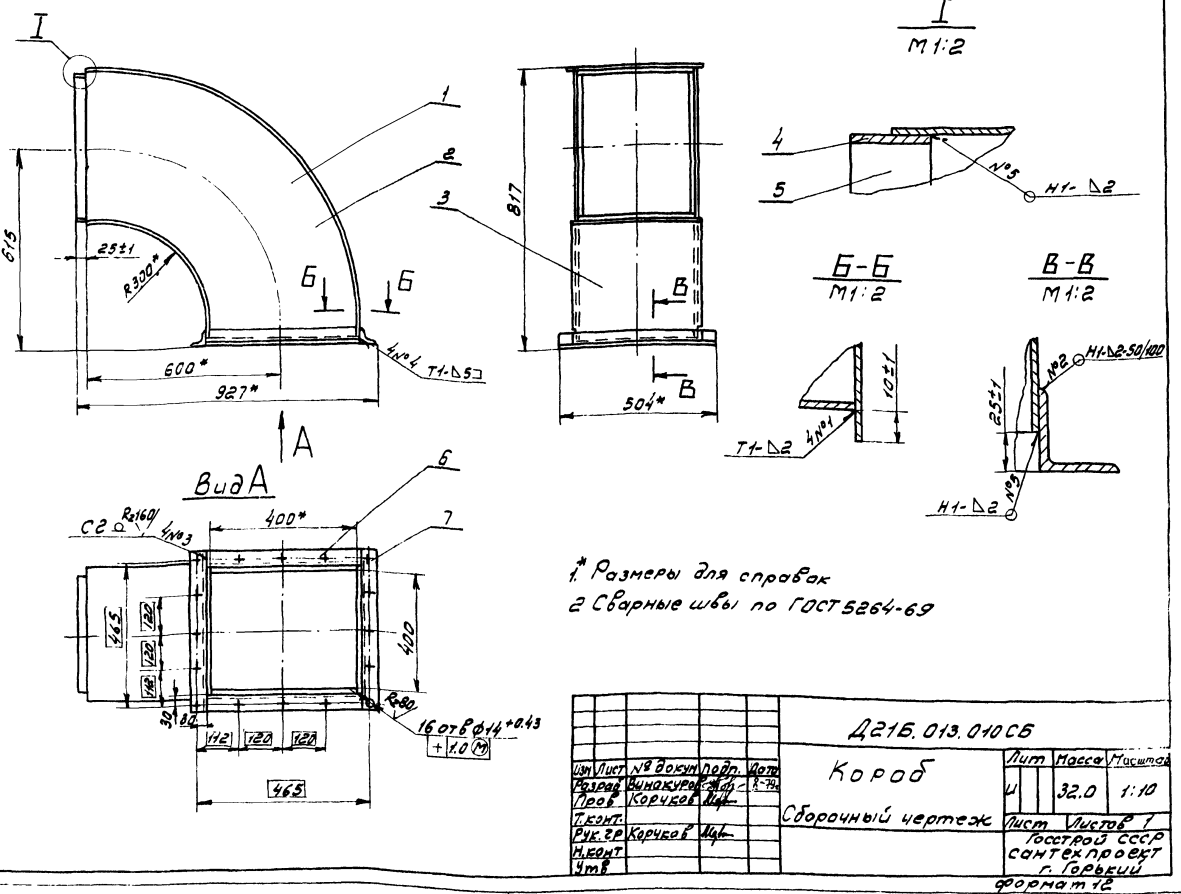

1.* Размеры для справок
2 Сварные швы по ГОСТ 5264-69

Изм.	Лист	№ докум.	Подп.	Дата
Разраб.		Винокуров		3-79
Пров.		Корчков		
Т.контр.				
Рук.гр.		Корчков		
Н.контр.				
Утв.				

Д216.013.010СБ

Короб

Сборочный чертеж

Лит	Масса	Масштаб
Ц	32.0	1:10

Лист | Листов 1

Госстрой СССР сантехпроект г. Горький

Формат А2

Д216.013.013

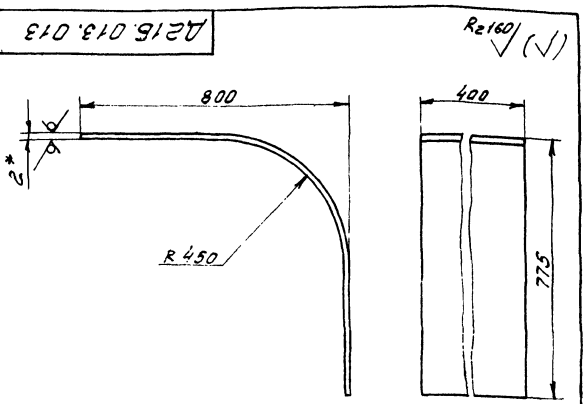

Длина развертки - 1379мм.

1.* Размеры для справок
2. Неуказанные предельные отклонения размеров - по СМ9.

Изм.	Лист	№ докум.	Подп.	Дата
Разраб.		Винокуров		3-79
Пров.		Корчков		
Т.контр.				
Рук.гр.		Корчков		
Н.контр.				
Утв.				

Д216.013.013

Стенка

Лит	Масса	Масштаб
Ц	8,6	1:10

Лист | Листов 1

Госстрой СССР сантехпроект г. Горький

Лист Ст. 3 ГОСТ 19903-74 В2.0 ГОСТ 16523-70

Форм.	Зона	Поз.	Обозначение	Наименование	Кол.	Прим.
				Документация		
А2			Д216.013.010 СБ	Сборочный чертеж		
				Детали		
А1		1	Д216.013.003	Стенка	1	
А1		2	Д216.013.004	Стенка	2	
А1		3	Д216.013.005	Стенка	1	
Б4		4	Д216.013.006	Ребро		
				Полоса 5×50 ГОСТ 103-76 Ст.3 ГОСТ 535-58		
				L=400 В9 Rz160	2	0.79кг
Б4		5	Д216.013.007	Ребро		
				полоса 5×50 ГОСТ 103-76 Ст.3 ГОСТ 535-58		
				L=390 В9 Rz160	2	0.76кг
Б4		6	Д216.013.008	Уголок		
				Уголок Б.50×50×5 ГОСТ 8509-72 Ст.3 ГОСТ 535-58		
				L=404 В9 Rz160	2	0.79кг

Изм.	Лист	№ докум.	Подп.	Дата
Разраб.		Винокуров		3-79
Пров.		Лапин		
Нач.отд.				
Н.контр.				
Утв.				

Д216.013.010

Короб

Лит	Лист	Листов
Ц	1	2

Госстрой СССР сантехпроект г. Горький

Формат А2

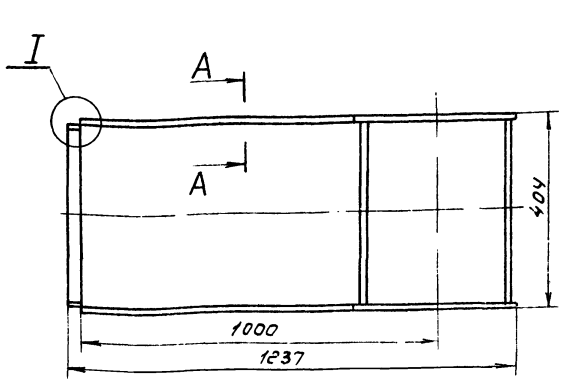

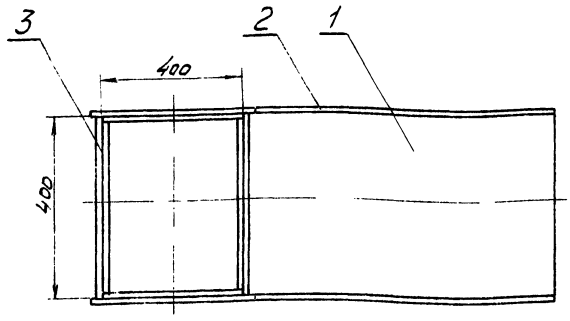

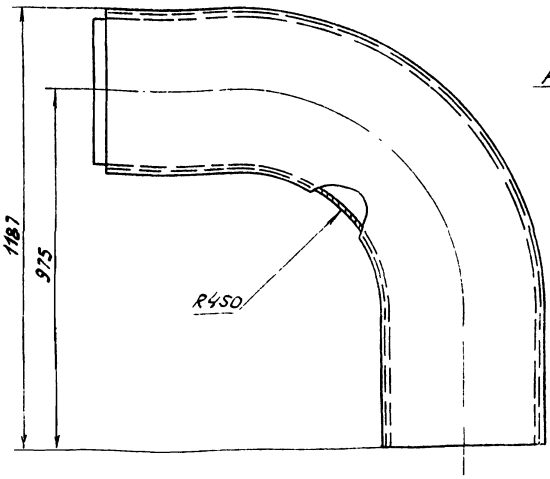

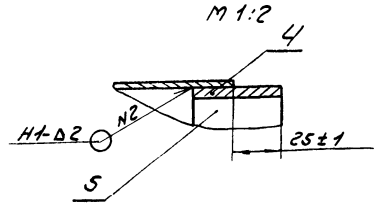

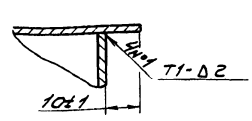

1. Размеры без допуска - для справок.
2. Сварные швы по ГОСТ 5264-69

						Д 21Б.013.020 СБ			
Изм.	Лист	№ док.	Подп.	Дата	Короб. Сборочный чертеж.	Лит.	Масса	Масшт.	
Разраб.		Кинакуров		13.8.79		У	41.0	1:10	
Пров.		Корчков				Лист	Листов 1		
Т.контр.						Госстрой СССР Сантехпроект г. Горький			
Рук.гр.		Корчков							
Н.контр.									
Утв.									

Формат А2

$R_z 160$ (V)

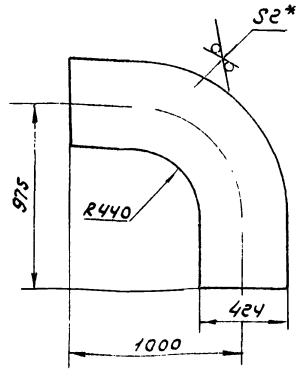

1.* Размеры для справок.
2. Неуказанные предельные отклонения размеров - по СТ9.

						Д 21Б.013.014			
Изм.	Лист	№ док.	Подп.	Дата	Стенка	Лит.	Масса	Масшт.	
Разраб.		Кинакуров		13.8.79		У	9.15	1:20	
Пров.		Корчков				Лист	Листов 1		
Т.контр.						Госстрой СССР Сантехпроект г. Горький			
Рук.гр.		Корчков							
Н.конт.									
Утв.									

Лист В2.0 ГОСТ 19903-74
IV Ст.3 ГОСТ 16523-70

Формат А1

Форм.	Зона	Поз.	Обозначение	Наименование	Кол.	Прим.
				Документация		
12			Д 21Б.013.020 СБ	Сборочный чертеж		
				Детали		
11		1	Д 21Б.013.013	Стенка	1	
11		2	Д 21Б.013.014	Стенка	2	
11		3	Д 21Б.013.015	Стенка	1	
БЧ		4	Д 21Б.013.016	Ребро		
				Полоса 5×50 ГОСТ 103-76 Ст.3 ГОСТ 535-58		
				L = 400 Bg $R_z 160$ (V)	2	0.79кг
БЧ		5	Д 21Б.013.017	Ребро		
				Полоса 5×50 ГОСТ 103-76 Ст.3 ГОСТ 535-58		
				L = 390 Bg $R_z 160$ (V)	2	0.76кг

Инв.№подл. | Подп. и дата | Взам.инв.№ | Инв.№дубл. | Подп. и дата

						Д 21Б.013.020			
Изм.	Лист	№ док.	Подп.	Дата	Короб	Лит.	Лист	Листов	
Разраб.		Кинакуров		13.8.79		У	1		
Пров.		Корчков				Госстрой СССР Сантехпроект г. Горький			
Нач.отд.		Волбский							
Н.конт.									
Утв.									

16447-14 43 Формат А1

Типовой проект 903-1-159 Альбом XII часть II

Д 216.013.004

Rz 160 (√)

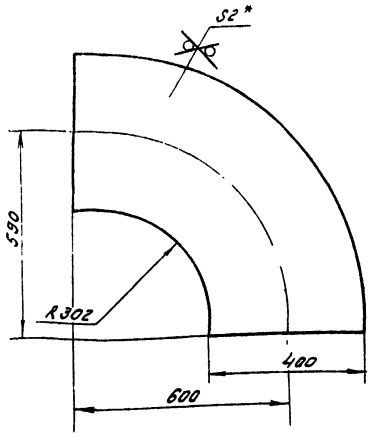

1.* Размеры для справок.
2. Неуказанные предельные отклонения размеров - по СМ9.

Изм.	Лист	N док.	Подп.	Дата
Разраб.		Винокуров		10.79
Пров.		Корчков		
Т.контр.				
Рук.гр.		Корчков		
Н.конт.				
Утв.				

Д 21 Б. 013. 004

Стенка

Лит.	Масса	Масшт.
и	4.64	1:5

Лист | Листов 1

Лист В2.0 Гост 19903-74 / IV Ст. 3 Гост 16523-70

Госстрой СССР Сантехпроект г. Горький

Формат 11

Д 216.013.005

Rz 160 (√)

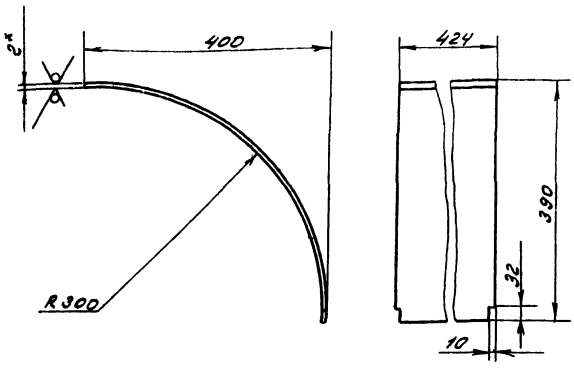

Длина развертки - 658 мм.

1.* Размеры для справок.
2. Неуказанные предельные отклонения размеров - по СМ9.

Изм.	Лист	N док.	Подп.	Дата
Разраб.		Винокуров		10.79
Пров.		Корчков		
Т.контр.				
Рук.гр.		Корчков		
Н.конт.				
Утв.				

Д 216. 013.005

Стенка

Лит.	Масса	Масшт.
и	4.3	1:5

Лист | Листов 1

Лист В2.0 Гост 19903-74 / IV Ст. 3 Гост 16523-70

Госстрой СССР Сантехпроект г. Горький

Формат 11

Д 216.013.018

Rz 150 (√)

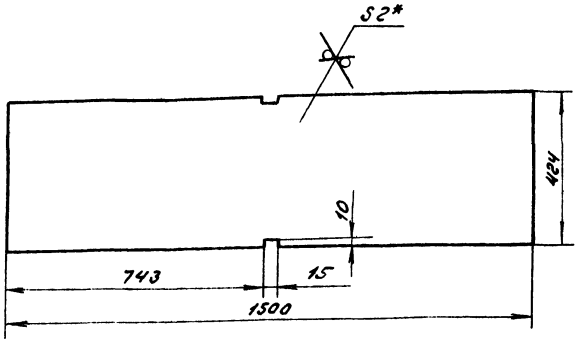

1.* Размеры для справок
2. Неуказанные предельные отклонения размеров - по СМ9

Изм.	Лист	N докум.	Подп.	Дата
Разраб.		Винокуров		10.79
Провер.		Корчков		
Т.контр.				
Рук.гр.		Корчков		
Н.контр.				
Утвер.				

Д 216. 013. 018

Стенка

Лит.	Масса	Масшт.
и	10.0	1:10

Лист | Листов 1

Лист В2.0 Гост 19903-74 / IV Ст. 3 Гост 16523-70

Госстрой СССР Сантехпроект г. Горький

Формат 11

Д 216.013.015

Rz 160 (√)

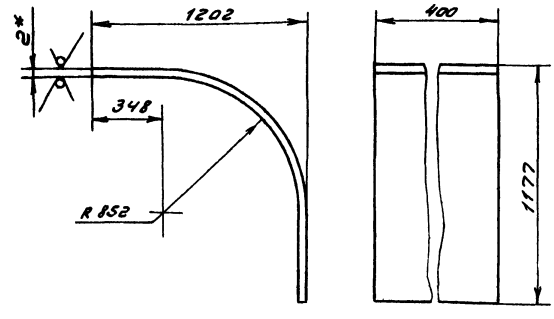

Длина развертки - 2010 мм

1.* Размеры для справок
2. Неуказанные предельные отклонения размеров - по СМ9.

Изм.	Лист	N докум.	Подп.	Дата
Разраб.		Винокуров		10.79
Пров.		Корчков		
Т.контр.				
Рук.гр.		Корчков		
Н.контр.				
Утвер.				

Д 21Б. 013. 015

Стенка

Лит.	Масса	Масшт.
и	12.6	1.20

Лист | Листов 1

Лист В2.0 Гост 19903-74 / IV Ст. 3 Гост 16523-70

Госстрой СССР Сантехпроект г. Горький

16447-14 44 Формат 11

Инв. N подл. | Подп. и дата | Взам. инв. N | Инв. N дубл. | Подп. и дата

Д216.013.030СБ

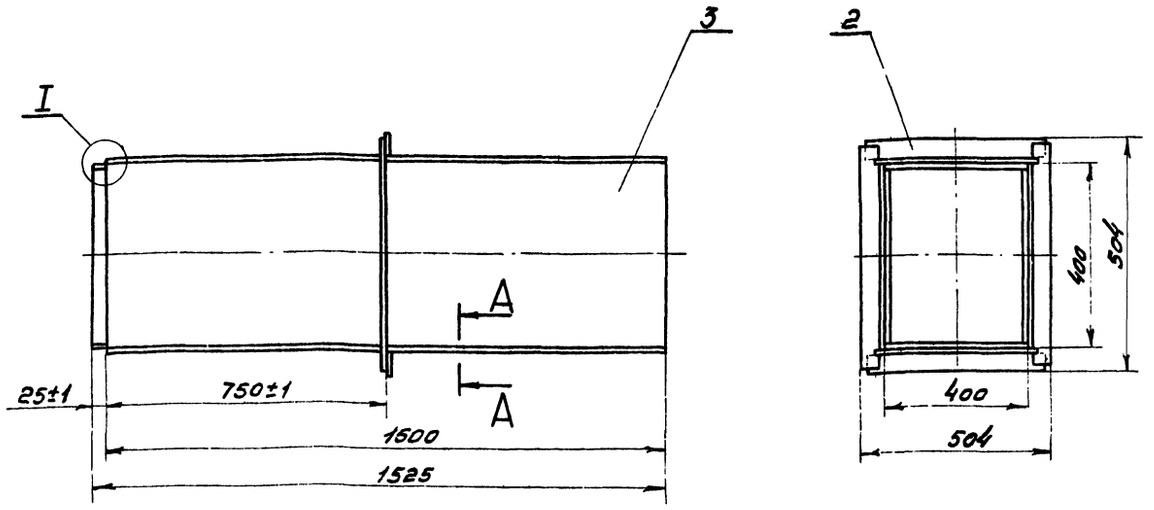

I
М1:2

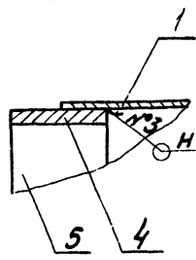

А-А
М1:2

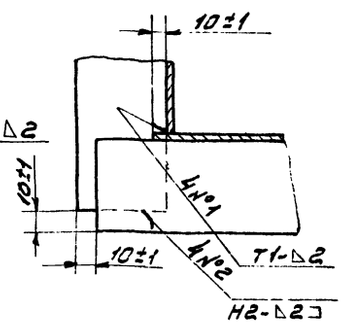

1. Размеры без допуска - для справок
2. Сварные швы по гост 5264-69

Изм.	Лист	№ докум.	Подп.	Дата	Д216.013.030СБ			
Разраб.		Винокуров			Короб	Лит.	масса	масш.
Пров.		Корчков				У	46.0	1:10
Т.контр.					Сборочный чертеж	Лист	Листов 1	
Рук.гр.		Корчков				Госстрой СССР Сантехпроект г. Горький		
Н.контр.								
Утв.								

Формат А3

Форм.	Зона	Поз.	Обозначение	Наименование	Кол.	Прим.
Б4		5	Д216.013.023	Ребро		
				Полоса 5х50 ГОСТ 103-76 Ст3 ГОСТ 535-58		
				L=400 Вд Rz160	2	0.79кг
Б4		5	Д216.013.024	Ребро		
				полоса 5х50 ГОСТ 103-76 ст.3 ГОСТ 535-58		
				L=390 Вд Rz160	2	0.76кг

Д 216.013.050 СБ

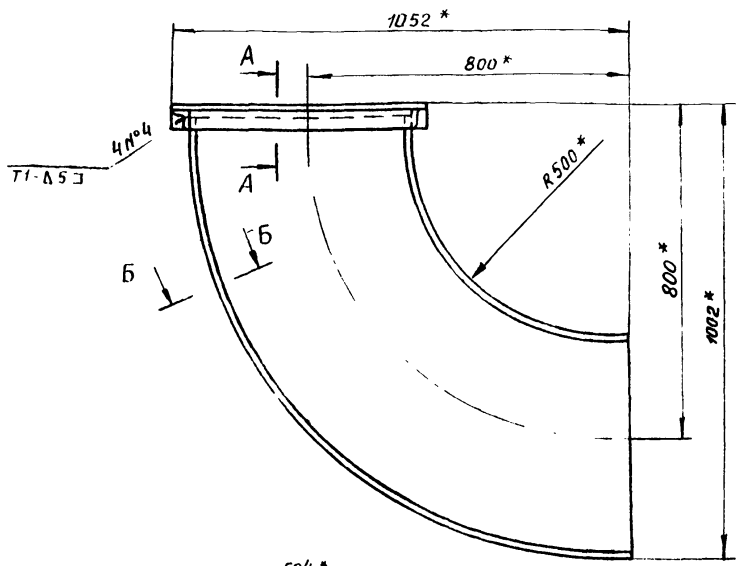

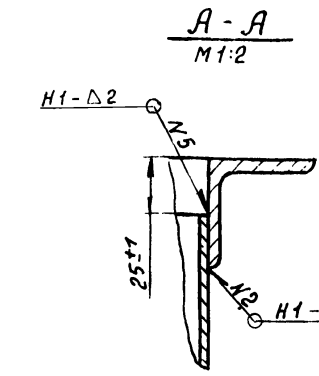

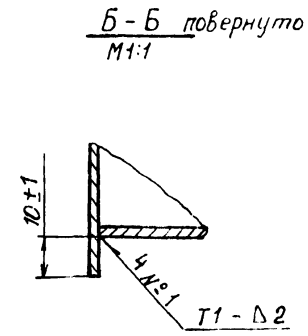

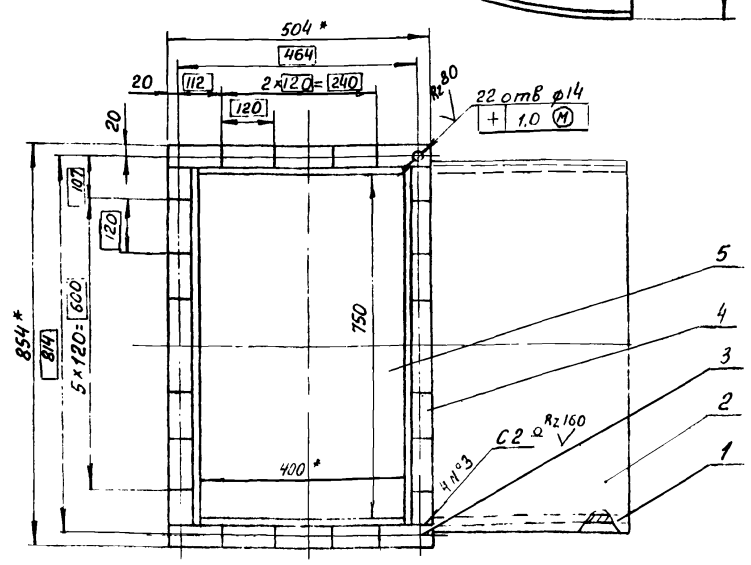

1. * Размеры для справок
2. Неуказанные предельные отклонения размеров - по СМ9.
3. Сварные швы по ГОСТ 5264-69

Изм.	Лист	№ докум.	Подп.	дата
Разраб.		Бердышева		
Провер.		Мордвинкин		
Т. контр.				
Рук. гр.		Мордвинкин		
Н. контр.				
Утверд.				

Д 216.013.050 СБ

Короб

Сборочный чертеж

Лит	Масса	Масштаб
И	57,9	1:10

Лист	Листов

Госстрой СССР САНТЕХПРОЕКТ г. Горький

Формат А2

Д 216.013.037

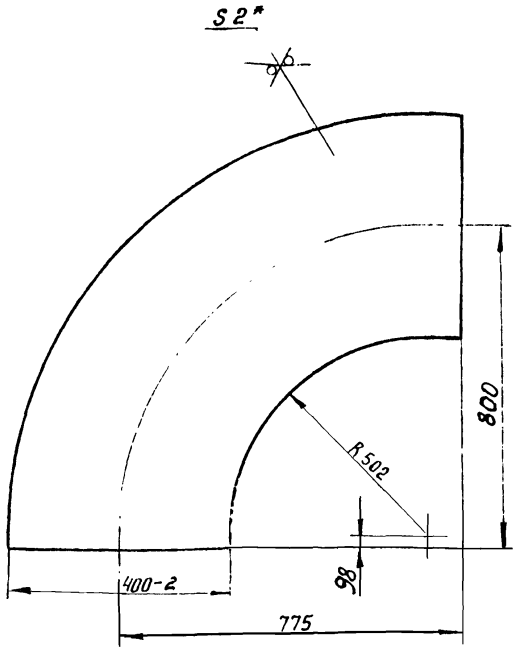

1. * Размеры для справок
2. Неуказанные предельные отклонения размеров - по СМ9

Изм.	Лист	N докум.	Подп.	Дата
Разраб.		Бердышева		
Провер.		Мордвинкин		
Т. контр.				
Рук гр.		Мордвинкин		
Н. контр.				
Утверд.				

Д 216.013.037

Стенка

Лит.	Масса	Масштаб
И	8.4	1:10

Лист	Листов 1

Лист В 20 ГОСТ 19903-74 IV Ст 3 ГОСТ 16523-70

Госстрой СССР САНТЕХПРОЕКТ г. Горький

Формат	Зона	Поз.	Обозначение	Наименование	Кол.	Примеч.
				Документация		
12			Д 216.0.13.050.СБ	Сборочный чертеж		
				Детали		
11		1	Д 216.013.037	Стенка	2	
11		2	Д 216.013.038	Стенка	1	
Б.Ч.		3	Д 216.013.039.	Уголок		
				Уголок 650×50×5 ГОСТ 8509-72 / Ст.3 ГОСТ 535-58		
				L=504 Rz160	2	2,1кг
				Уголок		
Б.Ч.		4	Д 216.013.041.	Уголок 650×50×5 ГОСТ 8509-72 / Ст3 ГОСТ 535-58		
				L=754 Rz160	2	3,03кг
11		5	Д 216.013.042.	Стенка	1	

Изм.	Лист	N докум.	Подп.	дата
Разраб.		Бердышева		
Провер.		Мордвинкин		
Нач. отд.		Волеский		
Н. контр.				
Утверд.				

Д 216.013.050

Короб

Лит.	Лист	Листов 1
И		1

Госстрой СССР САНТЕХПРОЕКТ г. Горький

Д 21Б. 013. 040 СБ

Типовой проект 903-1-169 Альбом XII часть II

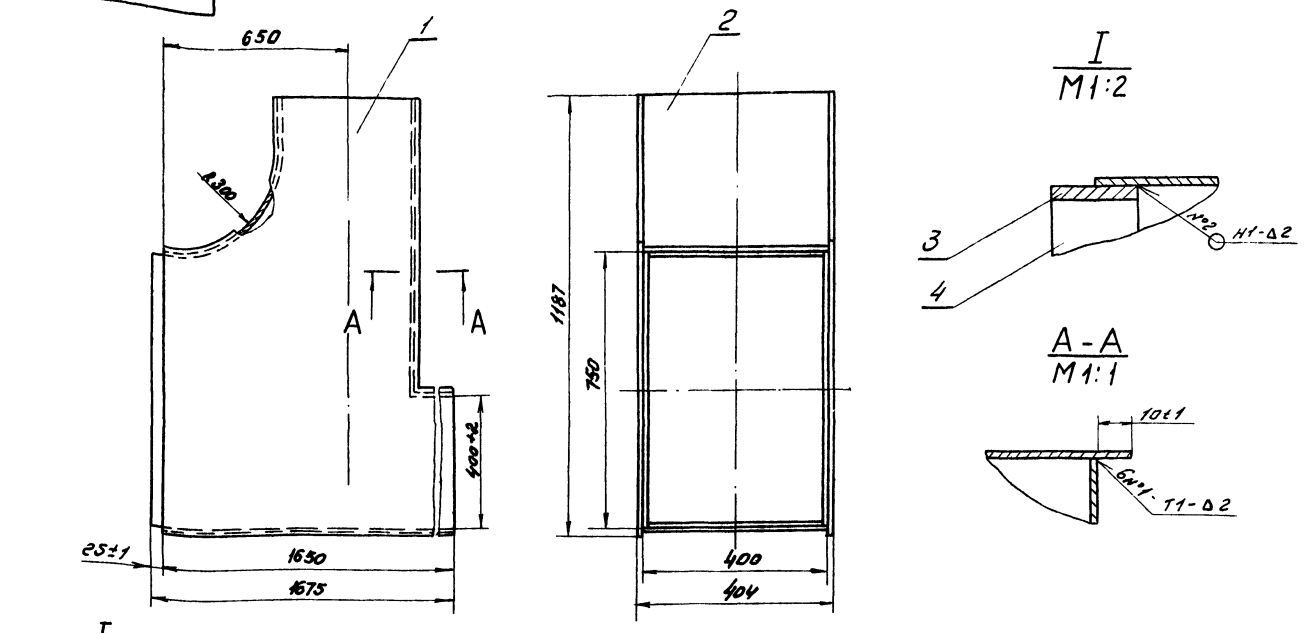

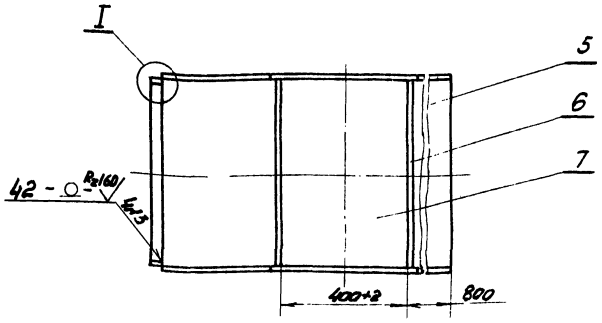

1. Размеры без допуска - для справок
2. Сварные швы по Гост 5264-69

Изм.	Лист	№ док.	Подп.	Дата	Д 21Б. 013. 040 СБ	Лит.	Масса	Масшт.
Разраб.		Винакуров			Короб. Сборочный чертеж		91.0	1:10
Пров.		Корчков				Лист	Листов 1	
Т. контр.						Госстрой СССР Сантехпроект г. Горький		
Рук. гр.		Корчков						
Н. контр.								
Утв.								

Копировал: Формат 12

Форм.	Зона	Поз.	Обозначение	Наименование	Кол.	Прим.
Б4		6	Д 21Б. 013. 033	Стенка		
				Лист В2.0 Гост 19903-74 IV Ст.3 Гост 16523-70		
				(400×773) В9 Rz160	1	4,7 кг
Б4		7	Д 21Б. 013. 034	Стенка		
				Лист В2.0 Гост 19903-74 IV Ст.3 Гост 16523-70		
				(400×1650) В9 Rz160	1	10,2 кг

Изм.	Лист	N докум.	Подп.	Дата	Д 12Б. 013. 040	Лист 2

Формат 11

Форм.	Зона	Поз.	Обозначение	Наименование	Кол.	Прим.
				Документация		
12			Д 21Б. 013. 040 СБ	Сборочный чертеж		
				Детали		
11		1	Д 21Б. 013. 027	Стенка	2	
11		2	Д 21Б. 013. 028	Стенка	1	
Б4		3	Д 21Б. 013. 029	Ребро		
				Полоса 5×50 Гост 103-76 Ст.3 Гост 535-58		
				L = 750 В9 Rz160	2	1,47 кг
Б4		4	Д 21Б. 013. 031	Ребро		
				Полоса 5×50 Гост 103-76 Ст.3 Гост 535-58		
				L = 390 В9 Rz160	2	0.76 кг
Б4		5	Д 21Б. 013. 032	Стенка		
				Лист В2.0 Гост 19903-74 IV Ст.3 Гост 16523-70		
				(800×400) В9 Rz160	1	47 кг

Изм.	Лист	№ док.	Подп.	Дата	Д 21Б. 013. 040	Лит.	Лист	Листов
Разраб.		Винакуров			Короб		1	2
Пров.		Корчков				Госстрой СССР Сантехпроект г. Горький		
Нач. отд.		Вольский						
Н. конт.								
Утв.								

Формат 11

Д216.013.038

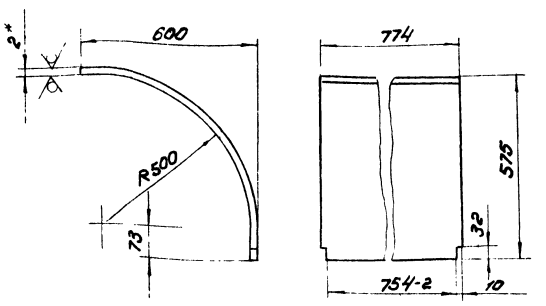

Длина развертки - 957 мм

1.* Размеры для справок
2. Неуказанные предельные отклонения размеров - по СМ9

Изм	Лист	N докум	Подп	Дата	Д216.013.038			
Разраб		Винокуров			Стенка	Лит	Масса	М-б
Провер		Корчков				И	12,3	1:10
Т.контр						Лист	Листов 1	
Рук.гр		Корчков			Лист В20ГОСТ 19903-74	Госстрой СССР		
Н.контр					IVСт3.ГОСТ 16523-70	САНТЕХПРОЕКТ г. Горький		
У-вер								

Формат 11

Формат	Зона	Поз	Обозначение	Наименование	Колич	Прим.
64		13	Д 21. Б 013. 057	Ребро		
				Полоса 5х50 Гост 103-76		
				ст3. Гост 535-58		
				L=870 Вg Rz160	2	1,75кг
64		14	Д216. 013. 058	Ребро		
				Полоса 5х50 Гост 103-76		
				ст.3 Гост 535-58		
				L=80 Вg Rz160	2	0,2кг
64		15	Д216.013 059	Сетка		
				Сетка N18-2,8		
				Гост 3826-66		
				1630×500		
				Стандартные изделия		
		16		Болт М12×30 36		
				Гост 7798-70	40	0,04кг
		17		Гайка М12.4		
				Гост 5915-70	40	0,02кг

Д 2 3 060 Лист 3

Формат 11

Формат	Зона	Поз	Обозначение	Наименование	Колич	Примеч.
64		7	Д216.013 051	Ребро		
				Полоса 5х50 ГОСТ 103-76 Ст 3 ГОСТ 535-58		
				L=774 Вg Rz160	2	1,56кг
64		8	Д216.013.052	Ребро		
				Полоса 5х50 ГОСТ 103-76 Ст 3 ГОСТ 535-58		
				L=495 Вg Rz160	4	0,98кг
64		9	Д216.013.053.	Ребро		
				Полоса 5х50 ГОСТ 103-76 Ст 3 ГОСТ 535-58		
				L=350 Вg Rz160	2	0,69кг
64		10	Д216.013.054.	Ребро		
				Полоса 3х50 ГОСТ 103-76 Ст 3 ГОСТ 535-58		
				L=970 Вg Rz160	2	1,9кг
64		11	Д216.013.055	Ребро		
				Полоса 5х50 ГОСТ 103-76 Ст3 ГОСТ 535-58		
				L=1234 Вg Rz160	2	2,5кг
64		12	Д216.013.056	Ребро		
				Полоса 5х50 ГОСТ 103-76 Ст3 ГОСТ 535-58		
				L=850 Вg Rz160	2	1,7кг

Д216.013.060 Лист 2

Формат	Зона	Поз	Обозначение	Наименование	Колич	Примеч.
				Документация		
22			Д216.013.060.СБ	Сборочный чертеж		
				Сборочные единицы		
11		1	Д216.013.070	Фланец	2	
				Детали		
11		2	Д216.013.045	Стенка	1	
11		3	Д216.013.046.	Стенка	2	
11		4	Д216.013.047	Стенка	1	
64		5	Д216.013.048	Уголок		
				Уголок 550х50х5 ГОСТ 8509-72 Ст.3 ГОСТ 535-58		
				L=504 Вg Rz160	2	2,28кг
64		6	Д216.013.049	Уголок		
				Уголок 550х50х5 ГОСТ 8509-72 Ст.3 ГОСТ 535-58		
				L=754 Вg Rz160	2	3,03кг

Изм	Лист	N докум	Подп	Дата	Д216.013.060			
Разраб		Бердышева			Короб	Лит	Лист	Листов
Провер		Мордвинкин				1		3
Нач.отд		Вольский				Госстрой СССР		
Н.контр						САНТЕХПРОЕКТ г. Горький		
Утверд								

Типовой проект УДЭ-1-169 Альбом XII часть II

Д 216.013.060.СБ

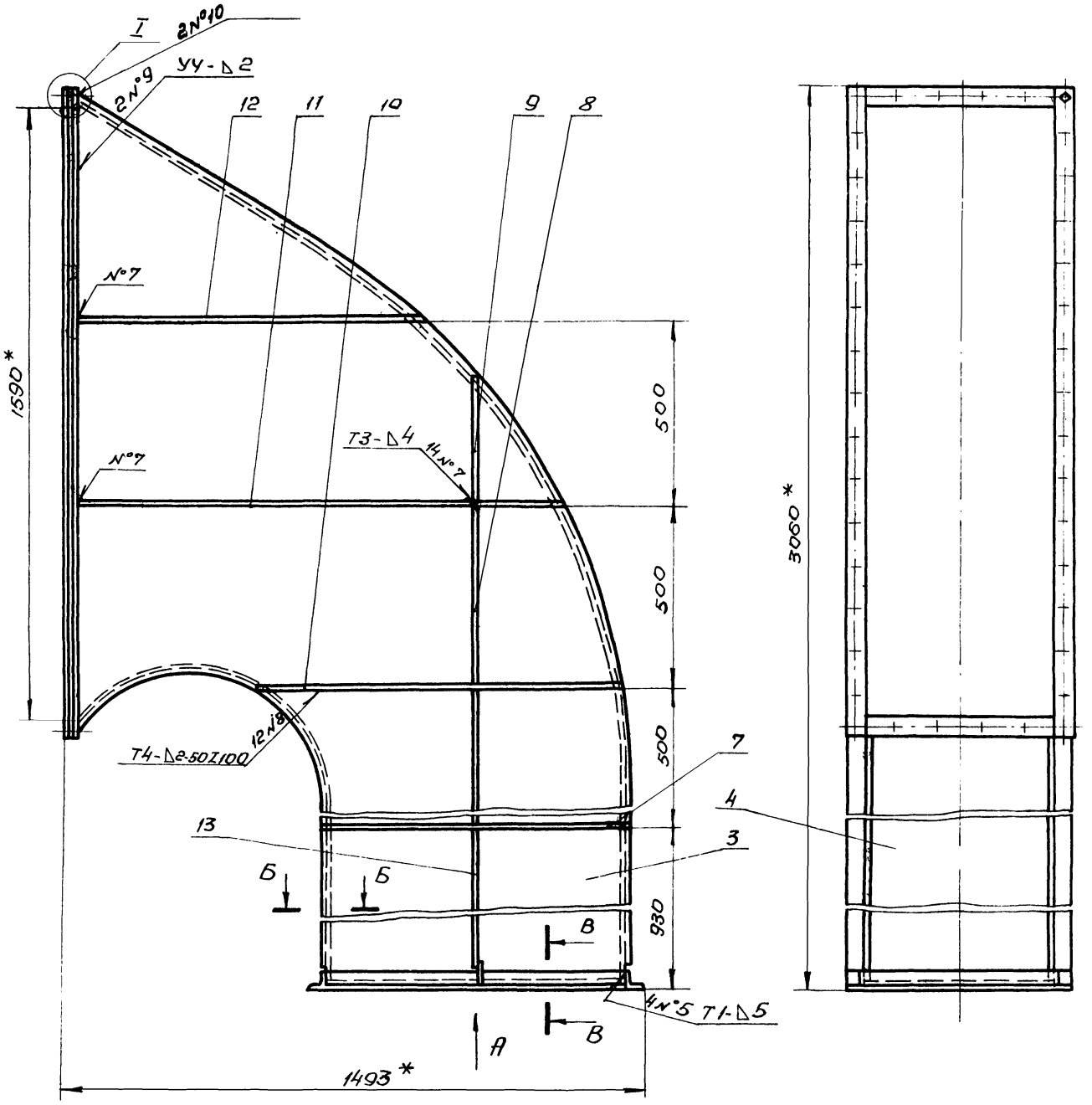

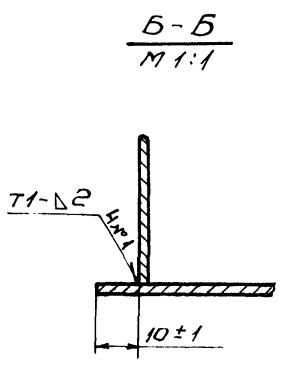

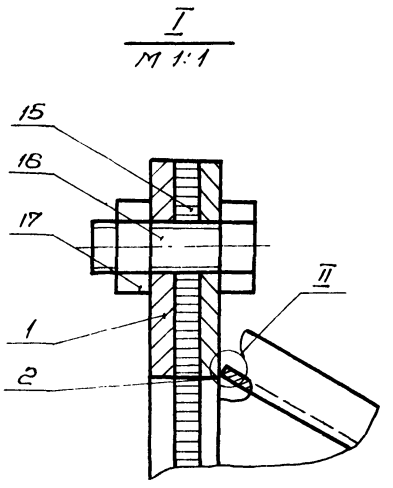

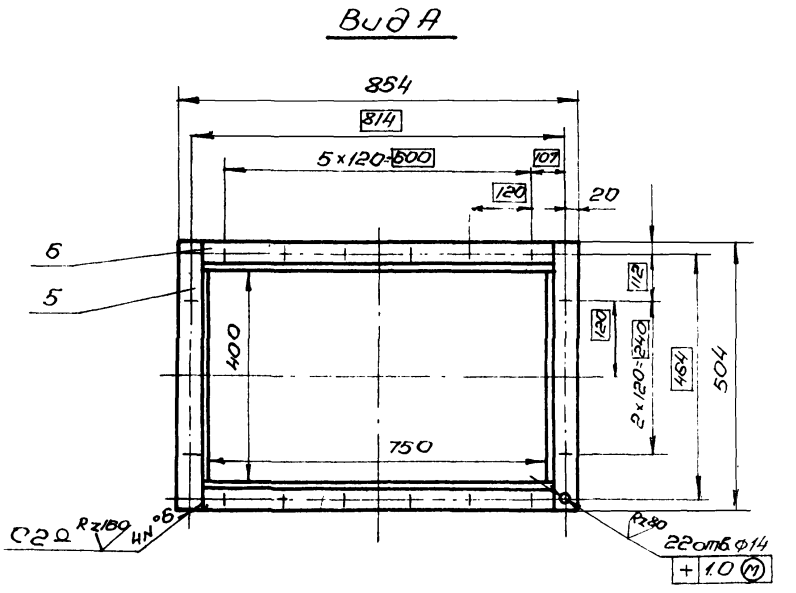

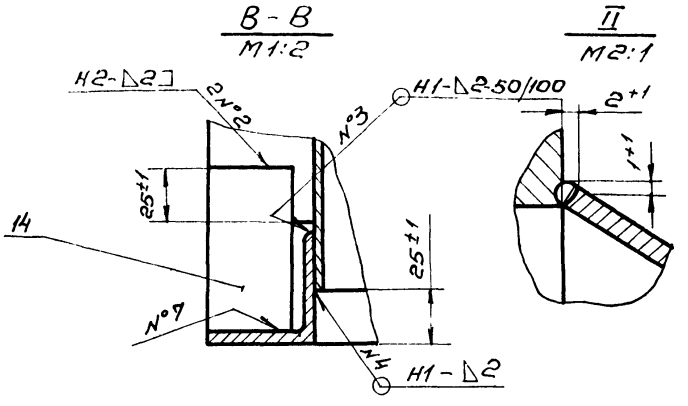

1. *Размеры для справок.
2. Неуказанные предельные отклонения размеров - по СМд.
3. Сварка ручная электродуговая
4. Сварные швы по ГОСТ 5264-69

					Д 216.013.060 СБ			
Изм.	Лист	N докум.	Подп.	Дата	Патрубок заборный Сборочный чертеж	Лит	Масса	Масш.
Разраб.		Бердышева		8-79		И	184.5	1:10
Провер.		Мордвинкин				Лист	Листов 1	
Т. контр.		Мордвинкин				Госстрой СССР САНТЕХПРОЕКТ г. Горький		
Нач.отд.		Вольский						
Н.контр.								
Утв.								

Типовой проект 903-1-169 Альбом XII часть II

Д21Б.013.042

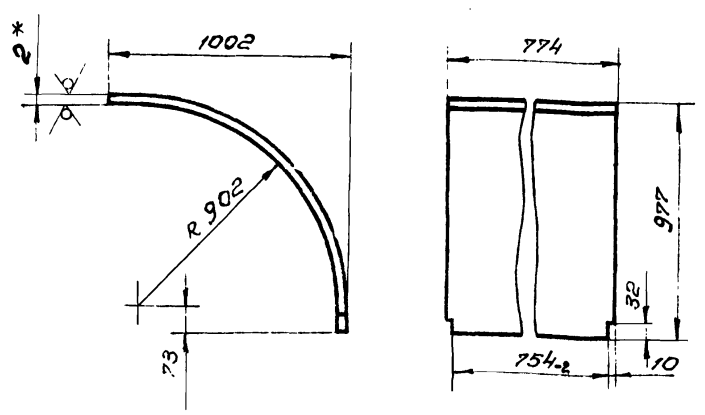

Длина развертки – 1588 мм

1. * Размеры для справок.
2. Неуказанные предельные отклонения размеров – по СМ0.

Изм.	Лист	N докум.	Подп.	Дата	Д21Б.013.042			
Разраб.		Винокуров		X-79г	Стенка	Лит.	Масса	Мас-б
Провер.		Корчков				И	22.1	1:20
Т. контр.						Лист	Листов 1	
Рук. гр.		Корчков			Лис – В20 Гост 19903-74 IV Ст 3 Гост 15623-70	Госстрой СССР САНТЕХПРОЕКТ г. Горький		
Н. контр.								
Утв.								

Д21Б.013.045.

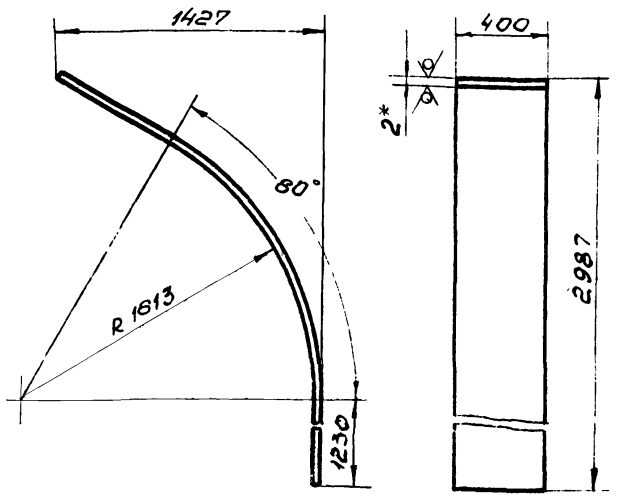

Длина развертки 3636 мм

1. * Размеры для справок
2. Неуказанные предельные отклонения размеров – по СМ0.

Изм.	Лист	N докум.	Подп.	Дата	Д21Б.013.045.			
Разраб.		Винокуров		X-79г	Стенка	Лит.	Масса	Масш-б
Провер.		Бердышева				И	22,8	1:25
Т. контр.		Мордвинкин				Лист	Листов 1	
Рук. гр.		Мордвинкин			Лист В20 Гост 19903-74 IV ст. 3 Гос 16523-70	Госстрой СССР САНТЕХПРОЕКТ г. Горький		
Н. конт.								
Утв.								

Формат 11

Д21Б.013.070.СБ

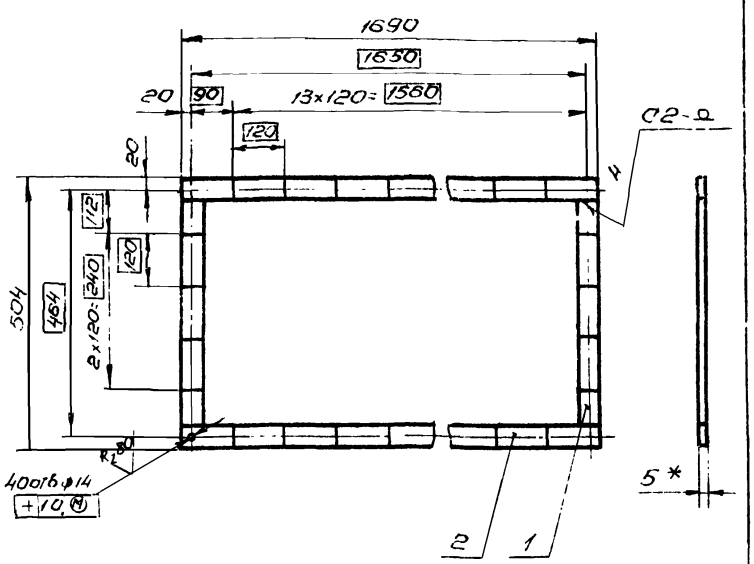

1. * Размеры для справок.
2. Неуказанные предельные отклонения размеров – по СМ9.
3. Сварные швы по ГОСТ 5264-69

Изм.	Лист	N докум.	Подп.	Дата	Д21Б.013.070.СБ			
Разраб.		Винокуров		X-79г	Фланец Сборочный чертеж	Лит.	Масса	Мас-б
Провер.		Корчков				И	8.5	1:10
Т. контр.						Лист	Листов 1	
Рук. гр.		Корчков				Госстрой СССР САНТЕХПРОЕКТ г. Горький		
Н. контр.								
Утв.								

Формат	Зона	Поз.	Обозначение	Наименование	Кол.	Примеч.
				Документация		
11			Д21Б.013.070 СБ	Сборочный чертеж		
				Детали		
Б4		1	Д21Б.013.061	Полоса Полоса 5×50 Гост 103-76 / ст 3 Гост 535-58 L = 404 Bg Rz160	2	0,8 кг
Б4		2	Д21Б.013.062	Полоса Полоса 5×50 Гост 103-76 / ст 3 Гост 535-58 L = 1690 Bg Rz160	2	3,43 кг

Изм.	Лист	N докум.	Подп.	Дата	Д21Б.013.070			
Разраб.		Винокуров		X-79г	Фланец	Лит.	Лист	Листов
Провер.		Корчков				И		1
Нач. отд.		Вольский				Госстрой СССР САНТЕХПРОЕКТ г. Горький		
Н. конт.								
Утв.								

Типовой проект 903-1-169 Альбом XII часть II

Д216.013.028

Rz160 (V)

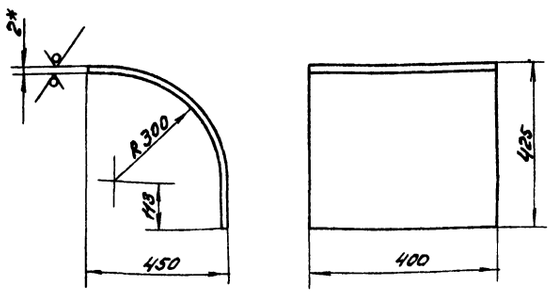

Длина развертки - 743 мм

1.* Размеры для справок

2. Неуказанные предельные отклонения размеров - по СМ9

Изм.	Лист	N докум.	Подп.	Дата
Разраб.		Винокуров		10.79
Провер.		Корчков		
Т.контр.				
Рук. гр.		Корчков		
Н.контр.				
Утвер.				

Д216.013.028

Стенка

Лит.	Масса	Масшт.
У	4.5	1:10
Лист	Листов 1	

Госстрой СССР Сантехпроект г. Горький

Лист В2.0 ГОСТ 19903-74
IV Ст.3 ГОСТ 16523-70

Формат А1

Инв.№подл. | Подп. и дата | Взам.инв.№ | Инв.№дубл. | Подп. и дата

Д216.013.027

Rz160 (V)

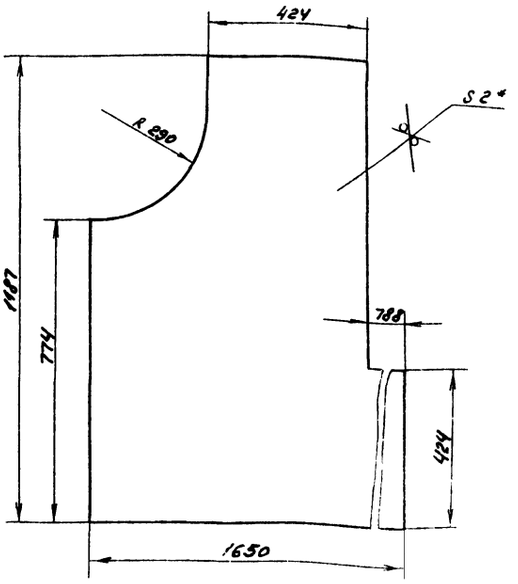

1.* Размеры для справок

2. Неуказанные предельные отклонения размеров - по СМ9

Изм.	Лист	N докум.	Подп.	Дата
Разраб.		Винокуров		10.79
Провер.		Корчков		
Т.контр.				
Рук. гр.		Корчков		
Н.контр.				
Утвер.				

Д216.013.027

Стенка

Лит.	Масса	Масшт.
У	31.0	1:10
Лист	Листов 1	

Госстрой СССР Сантехпроект г. Горький

Лист В2.0 ГОСТ 19903-74
IV Ст.3 ГОСТ 16523-70

Формат А1

Инв.№подл. | Подп. и дата | Взам.инв.№ | Инв.№дубл. | Подп. и дата

Д216.013.047

R-160 (V)

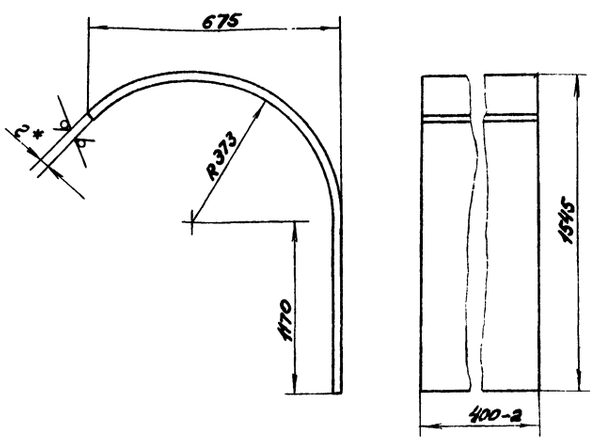

Длина развертки - 1942 мм

1.* Размеры для справок.

2. Неуказанные предельные отклонения размеров - по СМ9.

Изм.	Лист	N докум.	Подп.	Дата
Разраб.		Винокуров		10.79
Пров.		Корчков		
Т.контр.		Корчков		
Нач.отд.				
Н.контр.				
Утв.				

Д216.013.047

Стенка

Лит.	Масса	Масшт.
У	12.0	1:10
Лист	Листов 1	

Госстрой СССР Сантехпроект г. Горький

Лист В2.0 ГОСТ 19903-74
IV Ст.2 ГОСТ 19523-70

Инв.№подл. | Подп. и дата | Взам.инв.№ | Инв.№дубл. | Подп. и дата

Д216.013.046

Rz160 (V)

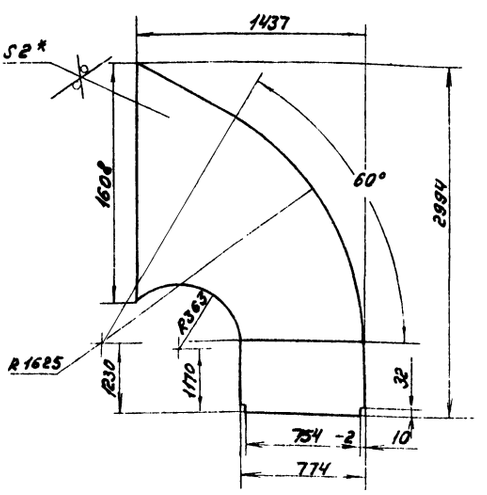

1.* Размеры для справок.

2. Неуказанные предельные отклонения размеров - по СМ9

Изм.	Лист	N докум.	Подп.	Дата
Разраб.		Винокуров		10.79
Пров.		Корчков		
Т.контр.				
Нач.отд.				
Н.контр.				
Утв.				

Д216.013.046

Стенка

Лит.	Масса	Масшт.
У	37.0	1:25
Лист	Листов 1	

Госстрой СССР Сантехпроект г. Горький

Лист В2.0 ГОСТ 19903-74
IV Ст.3 ГОСТ 16523-70

Инв.№подл. | Подп. и дата | Взам.инв.№ | Инв.№дубл. | Подп. и дата

Типовой проект 903-1-169 Альбом XII часть 5

Формат	Зона	Поз.	Обозначение	Наименование	Кол.	Примеч.
6.4		13	Д 21Б.016.014	Накладка		
				полоса 5×50 ГОСТ 103-76		
				ст 3 ГОСТ 535-58		
				L = 90 B_9 R_2 160	2	1.76 кг

Изм. Лист № докум. Подп. Дата

Д 21Б.016.010

Лист 3

формат 11

Формат	Зона	Поз.	Обозначение	Наименование	Колич.	Примеч.
				Прочие изделия		
		24		Компенсатор 400×800		
				06ППГВУ 247-76	1	
		25		Компенсатор 400×500		
				04ППГВУ-247-76	1	
				Материалы		
		27		Картон асбестовый КАОН-1-5 ГОСТ 2850-75	0,85	м²
		28		Шнур асбестовый ШАПТ ГОСТ 1779-72	10	м

Изм. Лист № докум. Подп. Дата

Д 21Б.016.000

Лист 3

формат 11

Формат	Зона	Поз.	Обозначение	Наименование	Колич.	Примеч.
11		11	Д 21Б.016.110	Патрубок	1	
11		12	Д 21Б.016.140	Опора	1	
11		13	Д 21Б.016.150	Опора	1	
				Детали		
11		14	Д 21Б.016.001	Заглушка	1	
				Стандартные изделия		
				Болты ГОСТ 7798-70		
		15		М10×35.36	12	
		16		М12×30.36	62	
		17		М24×90.36	4	
				Гайки ГОСТ 5915-70		
		19		М10.4	12	
		20		М12.4	62	
		21		М24.4	8	
		23		Шайба 24 ГОСТ 10906-78	4	

Изм. Лист № докум. Подп. Дата

Д 21Б.016.000

Лист 2

Формат	Зона	Поз.	Обозначение	Наименование	Колич.	Примеч.
				Документация		
*			Д 21Б.016.000.СБ	Сборочный чертеж		*) 22.22
12			Д 21Б.016.000ВС	Ведомость спецификац.		
12			Д 21Б.016.000ВП	Ведомость покупных изделий		
				Сборочные единицы		
11		1	Д 21Б.016.010	Короб	1	
11		2	Д 21Б.016.020	Короб	1	
11		3	Д 21Б.016.030	Короб	1	
11		4	Д 21Б.016.040	Короб	1	
11		5	Д 21Б.016.050	Короб	1	
11		6	Д 21Б.016.060	Короб	1	
11		7	Д 21Б.016.070	Короб	1	
11		8	Д 21Б.016.080	Короб	1	
11		9	Д 21Б.016.090	Карман всасывающий	1	
11		10	Д 21Б.016.100	Короб	1	

Изм. Лист № докум. Подп. Дата

Разраб. Корчков

Провер. Корчков

Начотд. Вольский

Н. контр.

Утв.

Д 21Б.016.000

Газопровод

Лит.	Лист	Листов
И	1	3

Госстрой СССР Сантехпроект Г. Горький

формат 11

gost.e-ecolog.ru