ТИПОВОЙ ПРОЕКТ

903-1-169

# КОТЕЛЬНАЯ

с 4 котлами ДЕ-6,5-14 ГМ

/отопительно-производственная,

система теплоснабжения закрытая/.

топливо-газ или мазут

Альбом XII

часть I

16447-13

ЦЕНА 1-60

gost.e-ecolog.ru

ЦЕНТРАЛЬНЫЙ ИНСТИТУТ ТИПОВОГО ПРОЕКТИРОВАНИЯ
ГОССТРОЯ СССР

Москва А-445. Смольная ул. 22

Сдано в печать V 1980 года

Заказ № 9166 Тираж 500 экз.

# ТИПОВОЙ ПРОЕКТ

# 903-1-169

# КОТЕЛЬНАЯ С 4 КОТЛАМИ ДЕ-6.5-14ГМ

/ОТОПИТЕЛЬНО-ПРОИЗВОДСТВЕННАЯ, СИСТЕМА ТЕПЛОСНАБЖЕНИЯ ЗАКРЫТАЯ/.
ТОПЛИВО-ГАЗ ИЛИ МАЗУТ

## СОСТАВ ПРОЕКТА:

| № альбомов | Наименование альбомов |
|---|---|
| | **Архитектурно-строительная часть** |
| I | Часть 1. Архитектурно-строительные решения. Железобетонные и металлические конструкции. |
| | Часть 2. Индустриальные строительные конструкции и изделия. |
| | **Тепломеханическая часть** |
| II | Сборочные чертежи котельной. Трубопроводы. |
| III | Котлоагрегат /топливо - газ/ Газооборудование котельной. |
| IV | Котлоагрегат /топливо - мазут/. Мазутооборудование котельной. |
| | **Электротехническая часть** |
| V | Электроснабжение, силовое электрооборудование и электроосвещение. Схемы управления. |
| VI | Щиты станций управления. Задание заводу-изготовителю. |
| | **Автоматизация** |
| VII | Схемы функциональные и внешних проводок. Планы расположения. Блоки местных приборов. |
| VIII | Схемы электрические принципиальные. |
| IX | Общие виды щитов управления /Топливо - газ/. |
| X | Общие виды щитов управления /Топливо - мазут/. |
| | **Санитарно-техническая часть** |
| XI | Отопление и вентиляция. Водопровод и канализация. |
| | **Конструкторские чертежи** |
| XII | Часть 1. Сочленения исполнительных механизмов. Часть 2. Металлоконструкции газоходов и воздуховодов. |
| XIII | **Заказные спецификации** Части 1, 2. |
| XIV | **Технико-экономическая часть и сметы** Части 1, 2, 3. |

## Применённые материалы

| | |
|---|---|
| Типовой проект 907-2-195 | Дымовая труба H=30 м, Д.=1.2 м Распространяет ВНИПИ теплопроект Ленинградское отделение. |
| Типовой проект 903-1-153 Альб. IX, XXIV, XXIX | Склад реагентов. /Все части/. Распространяет ЦИТП. |
| Типовой проект 704-1-111 Альбом I | Резервуар стальной горизонтальный для нефтепродуктов ёмкостью 75 м³ Распространяет Казахский филиал ЦИТП. |

# АЛЬБОМ XII

ЧАСТЬ 1

Утверждён
и введён в действие
ГПИ САНТЕХПРОЕКТ
приказ №176 от 15.11.1979 г.
С 15.02.1980 г.

Главный инженер отделения Маковкин А.А.
Главный инженер проекта Левитан Б.С.

Разработан
Горьковским отделением
ГПИ САНТЕХПРОЕКТ
Главпромстройпроекта
Госстроя СССР

Привязан

Инв. №

# Содержание


| Обозначение | Наименование | Стр |
|---|---|---|
| Д12В.054.000 | Сочленение исполнительного механизма МЭОК 25/100-2 с Вентилятором ВДН 9х980 | 3 |
| Д12В.062.002 | Рычаг | |
| Д12В.054.001 | Ось | |
| Д12В.054.000СБ | Сочленение исполнительного механизма МЭОК 25/100-2 с Вентилятором ВДН 9х980 Сборочный чертеж | 4 |
| Д12В.054.010 | Опора | 5 |
| Д12В.055.000 | Сочленение исполнительного механизма МЭОК 25/100-2 с Вентилятором ВДН 10х980 | 6 |
| Д12В.054.010СБ | Опора. Сборочный чертеж | |
| Д12В.055.000СБ | Сочленение исполнительного механизма МЭОК 25/100-2 с Вентилятором ВДН 10х980 Сборочный чертеж | 7 |
| Д12В.062.000 | Сочленение исполнительного механизма МЭОК 25/100-2 с клапаном ОРП-50 | 8 |
| Д12В.063.001 | Рычаг | |
| Д12В.062.001 | Шайба | |
| Д12В.062.000СБ | Сочленение исполнительного механизма МЭОК 25/100-2 с клапаном ОРП-50 Сборочный чертеж | 9 |
| Д12В.063.000 | Сочленение исполнительного механизма МЭОК 25/100-2 с заслонкой ЗМС-50 | 10 |
| Д12В.064.000 | Сочленение исполнительного механизма МЭОК 25/100-2 с клапаном 9с-4-2 | |
| Д12В.063.000СБ | Сочленение исполнительного механизма МЭОК 25/100-2 с заслонкой ЗМС-50 Сборочный чертеж. | 11 |
| Д12В.064.000СБ | Сочленение исполнительного механизма МЭОК 25/100-2 с клапаном 9с-4-2 Сборочный чертеж | 12 |
| Д12В.065.000 | Сочленение исполнительного механизма МЭОК 25/100-2 с клапанами 9с-3-3-4 | 13 |
| Д12В.066.000 | Сочленение исполнительного механизма МЭОК 25/100-2 с клапаном (см. табл.) | |
| Д12В.065.000СБ | Сочленение исполнительного механизма МЭОК 25/100-2 с клапаном 9с-3-3-4 Сборочный чертеж. | 14 |

| Обозначение | Наименование | Стр. |
|---|---|---|
| Д12В.066.000 | Сочленение исполнительного механизма МЭОК 25/100-2 с клапаном (см табл) | 15 |
| Д12В.067.000 | Сочленение исполнительного механизма МЭОК 25/100-2 с клапаном Т-34 б | |
| Д12В.066.000СБ | Сочленение исполнительного механизма МЭОК 25/100-2 с клапаном (см. табл) Сборочный чертеж | 16 |
| Д12В.067.000СБ | Сочленение исполнительного механизма МЭОК 25/100-2 с клапаном Т-34 Б Сборочный чертеж | 17 |
| Д12В.068.000СБ | Сочленение исполнительного механизма МЭОК 25/100-2 с клапаном Т-35 б Сборочный чертеж | 18 |
| Д12В.068.000 | Сочленение исполнительного механизма МЭОК 25/100-2 с клапаном Т-35 Б | |
| Д12В.067.000 | Сочленение исполнительного механизма МЭОК 25/100-2 с клапаном Т-34 Б | 19 |

Альбом XII

Типовой проект 903 1-169

Инв. № подл. | Подп. и дата | Взам. инв. № | Инв. № дубл. | Подп. и дата

Д12В.054.003

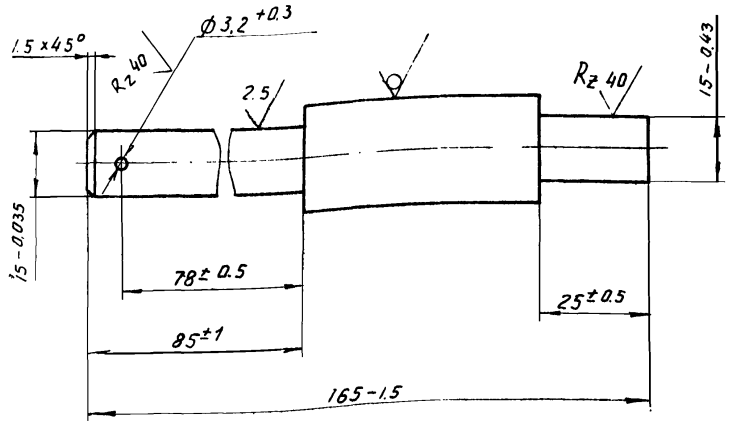


| Изм. | Лист | N докум. | Подп. | Дата |
|---|---|---|---|---|
| Разраб. | | Мюнтер | | 11.79 |
| Пров. | | Мордвинкин | | 11.79 |
| Рук.гр. | | Мордвинкин | | 11.79 |
| Нач.отд. | | Вальский | | |
| Н.контр. | | | | |
| Утв. | | | | |

Ось

| Лит. | Масса | Масштаб |
|---|---|---|
| И | 0.5 | 1:2 |
| Лист | Листов 1 | |

Круг В 25 ГОСТ 2590-71 / Ст.3 ГОСТ 535-58

Госстрой СССР САНТЕХПРОЕКТ г. Горький

Формат А1

Д12В.062.002

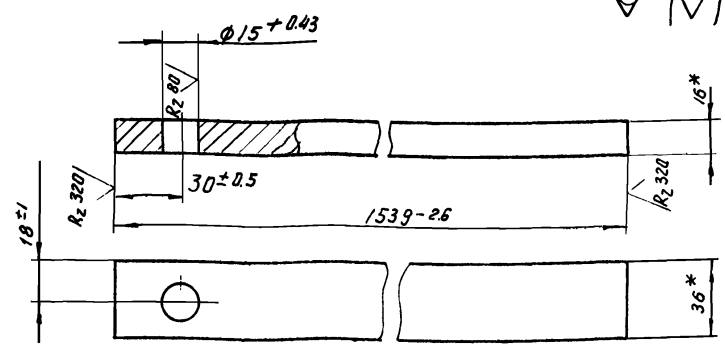


* Размеры для справок.

| Изм. | Лист | N докум. | Подпись | Дата |
|---|---|---|---|---|
| Разраб. | | Мюнтер | | 11.79 |
| Пров. | | Мордвинкин | | 11.79 |
| Рук.гр. | | Мордвинкин | | 11.79 |
| Нач.отд. | | [illegible] | | |
| Н.контр. | | | | |
| Утв. | | | | |

Рычаг.

| Лит. | Масса | Масштаб |
|---|---|---|
| И | 5.1 | 1:2 |
| Лист | Листов 1 | |

Полоса 16×36 ГОСТ 103-76 / Ст.3 ГОСТ 535-58

Госстрой СССР САНТЕХПРОЕКТ г. Горький

Формат А1

Д12В.054.000

| Формат | Зона | Поз. | Обозначение | Наименование | Кол. | Примеч. |
|---|---|---|---|---|---|---|
| | | | | Стандартные изделия | | |
| | | 5 | | Болт М12×45.36 | | |
| | | | | ГОСТ 7798-70 | 4 | |
| | | 6 | | Гайка М12.4 | | |
| | | | | ГОСТ 5915-70 | 4 | |
| | | 7 | | Шайба 16.02 | | |
| | | | | ГОСТ 11371-78 | 1 | |
| | | 8 | | Шплинт 3.2×22·011 | | |
| | | | | ГОСТ 397-65 | 1 | |

| Изм. | Лист | N докум. | Подп. | Дата |
|---|---|---|---|---|

Д12В.054.000

Лист 2

Формат А1

| Формат | Зона | Поз. | Обозначение | Наименование | Кол. | Примеч. |
|---|---|---|---|---|---|---|
| | | | | Документация | | |
| 22 | | | Д12В.054.000 СБ | Сборочный чертеж | | |
| | | | | Сборочные единицы | | |
| 11 | | 1 | Д12В.054.010 | Опора | 1 | |
| | | | | Детали | | |
| 64 | | 2 | Д12В.054.001 | Труба | | |
| | | | | Труба 32×3 ГОСТ 8734-75 / В20 ГОСТ 8733-74 | | |
| | | | | L=350 В8 Rz 320 | 1 | 0.8 кг |
| 64 | | 3 | Д12В.054.002 | Полоса | | |
| | | | | Полоса 5×50 ГОСТ 103-76 / Ст3 ГОСТ 535-58 | | |
| | | | | L=185 В8 Rz 320 | 2 | 0.36 кг |
| 11 | | 4 | Д12В.054.003 | Ось | 1 | |

Инв. № подл. | Подп. и дата | Взам. инв. № | Инв. № дубл. | Подп. и дата

Д12В.054.000

| Изм. | Лист | N докум. | Подп. | Дата |
|---|---|---|---|---|
| Разраб. | | Мюнтер | | 11.79 |
| Провер. | | Мордвинкин | | 11.79 |
| Нач.отд. | | Вальский | | |
| Н.контр. | | | | |
| Утв. | | Кукс | | |

Сочленение исполнительного механизма МЭОК 25/100-2 с вентилятором ВДН 9×980

| Лит. | Лист | Листов |
|---|---|---|
| И | 1 | 2 |

Госстрой СССР САНТЕХПРОЕКТ г. Горький

Альбом 13 4

Формат А1

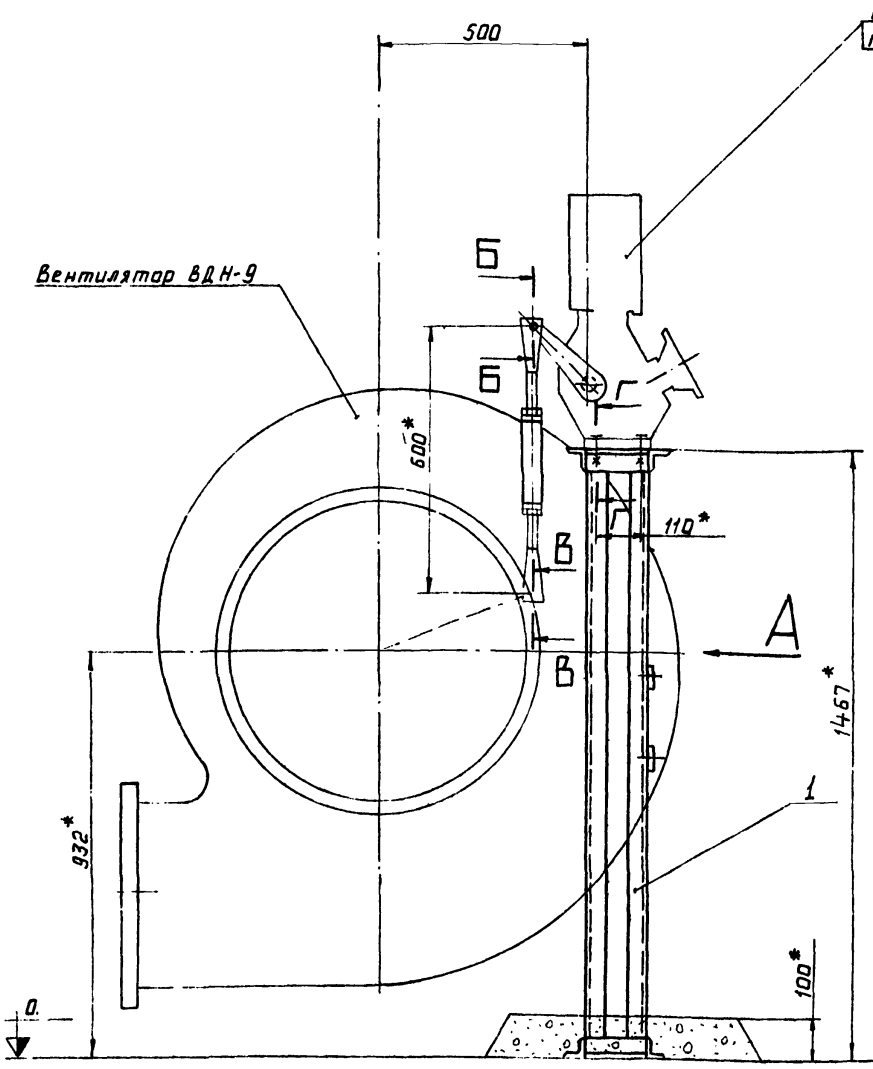


Б-Б

М 1:2

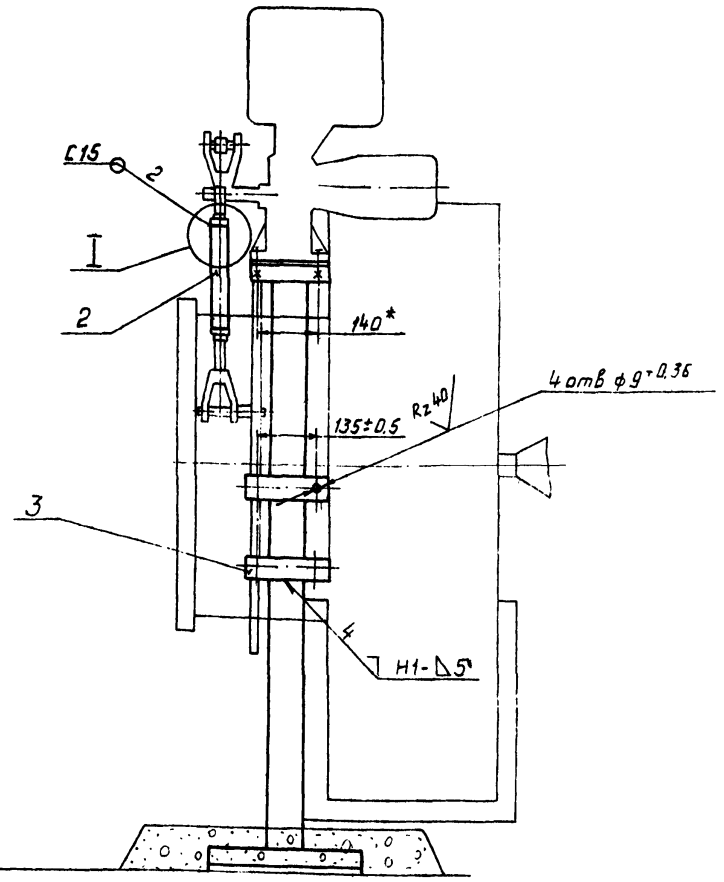


В-В

М 1:2

Г-Г

М 1:2,5

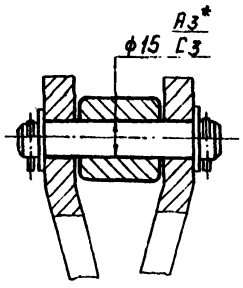


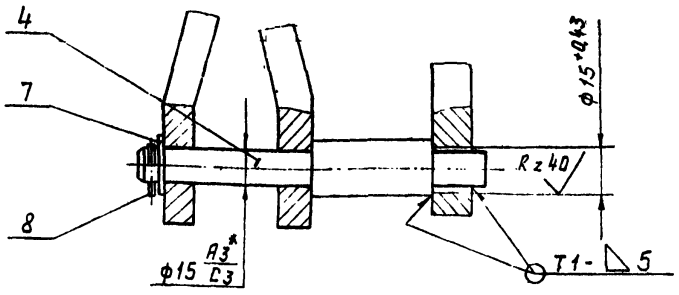


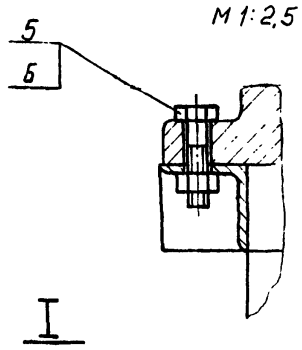


I

М 1:2

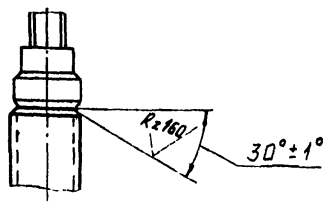


## Кинематическая схема

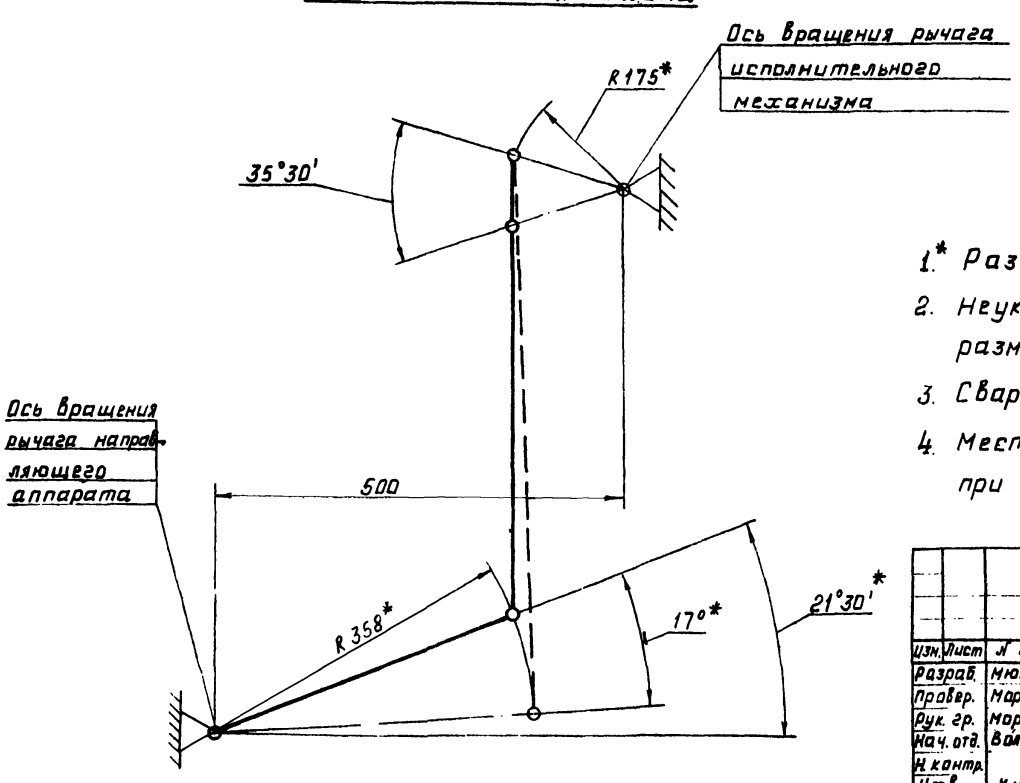


1.* Размеры для справок

2. Неуказанные предельные отклонения размеров - по СМд

3. Сварные швы по ГОСТ 5264-69

4. Месторасположение полос поз. 3 уточнить при монтаже.

| | | | | | | | | |
|---|---|---|---|---|---|---|---|---|
| Изм. | Лист | № докум. | Подп. | Дата | Д12В.054.000 СБ | | | |
| Разраб. | | Нюнтер | | 11.79 | Сочленение исполнительного механизма МЭОК 25/100-2 с вентилятором ВДН-9×980. Сборочный чертёж | Лит | Масса | Масштаб |
| Провер. | | Мордвинкин | | 11.79 | | Ш | 27,3 | 1:10 |
| Рук. гр. | | Мордвинкин | | 11.79 | | Лист | Листов 1 | |
| Нач. отд. | | Вольский | | | | Госстрой СССР САНТЕХПРОЕКТ г. Горький | | |
| Н. контр. | | | | | | | | |
| Утв. | | Кукс | | | | | | |

Альбом XII ч.2

Типовой проект 903-1-169

| Формат | Зона | Поз. | Обозначение | Наименование | Колич. | Примеч. |
|---|---|---|---|---|---|---|
| | | | | Детали | | |
| 64 | | 4 | Д 12В. 054.014 | Швеллер | | |
| | | | | Швеллер 8 Гост 8509-72 / Ст3 Гост 535-58 | | |
| | | | | L = 735 В8 Rz320 | 2 | 5,2кг |
| | | | | Д 12В. 054.010-06 | | |
| | | | | Детали | | |
| 64 | | 4 | Д 12В. 054.015 | Швеллер | | |
| | | | | Швеллер 8 Гост 8509-72 / Ст3 Гост 535-58 | | |
| | | | | L = 230 В8 Rz320 | 2 | 1.76 |

Изм. | Лист | N докум. | подпись | дата

Д 12В. 054.010

Лист 4

Формат 11

| Формат | Зона | Поз. | Обозначение | Наименование | Колич. | Примеч. |
|---|---|---|---|---|---|---|
| 64 | | 4 | Д 12В. 054.011 | Швеллер | | |
| | | | | Швеллер 8 Гост 8240-72 / Ст3 Гост 535-58 | | |
| | | | | L = 480 В8 Rz320 | 2 | 1.0кг |
| | | | | Д 12В. 054.010-03 | | |
| | | | | Детали | | |
| 64 | | 4 | Д 12В. 054.012 | Швеллер | | |
| | | | | Швеллер 8 Гост 8240-72 / Ст3 Гост 535-58 | | |
| | | | | L = 435 В8 Rz320 | 2 | 3.1кг |
| | | | | Д 12В. 054.010-04 | | |
| | | | | Детали | | |
| 64 | | 4 | Д 12В. 054.013 | Швеллер | | |
| | | | | Швеллер 8 Гост 8240-72 / Ст3 Гост 535-58 | | |
| | | | | L = 1220 В8 Rz320 | 2 | 8.6кг |
| | | | | Д 12В. 054.010-05 | | |

Изм. | Лист | N докум. | подпись | дата

Д 12В. 054.010

Лист 3

Формат 11

| Формат | Зона | Поз. | Обозначение | Наименование | Колич. | Примеч. |
|---|---|---|---|---|---|---|
| | | | Переменные данные для исполнений | | | |
| | | | | Д 12В. 054.010 | | |
| | | | | Детали | | |
| 64 | | 4 | Д 12В. 054.008 | Швеллер | | |
| | | | | Швеллер 8 Гост 8240-72 / Ст3 Гост 535-58 | | |
| | | | | L = 1447 В8 Rz320 | 2 | 10,2кг |
| | | | | Д 12В. 054.010-01 | | |
| | | | | Детали | | |
| 64 | | 4 | Д 12В. 054.009 | Швеллер | | |
| | | | | Швеллер 8 Гост 8240-72 / Ст3 Гост 535-58 | | |
| | | | | L = 1442 В8 Rz320 | 2 | 10,2кг |
| | | | | Д 12В. 054.010-02 | | |
| | | | | Детали | | |

Изм. | Лист | N докум. | подп. | дата

Д 12В. 054.010

Лист 2

Формат 11

| Формат | Зона | Поз. | Обозначение | Наименование | Кол. | Прим. |
|---|---|---|---|---|---|---|
| | | | | Документация | | |
| 12 | | | Д 12В. 054.010. СБ | Сборочный чертеж | | |
| | | | | Детали | | |
| 64 | | 1 | Д 12В. 054.005 | Уголок | | |
| | | | | Уголок Б-50×50×5 Гост 8509-72 / Ст3 Гост 535-58 | | |
| | | | | L = 180 В8 Rz320 | 2 | 0.7кг |
| 64 | | 2 | Д 12В. 054.006 | Уголок | | |
| | | | | Уголок Б-50×50×5 Гост 8509-72 / Ст3 Гост 535-58 | | |
| | | | | L = 350 В8 Rz320 | 2 | 1.3кг |
| 64 | | 3 | Д 12В. 054.007 | Уголок | | |
| | | | | Уголок Б-50×50×5 Гост 8509-72 / Ст3 Гост 535-58 | | |
| | | | | L = 150 В8 Rz320 | 4 | 0.5кг |

| Изм. | Лист | N докум. | подп. | дата |
|---|---|---|---|---|
| Разраб. | | Мнонтер | | 11.79 |
| Пров. | | Мордвинкин | | 11.79 |
| Нач. отд. | | Вольский | | |
| Н. конт. | | | | |
| Утв. | | Кукс | | |

Д 12В. 054.010

Опора

| Лит | Лист | Листов |
|---|---|---|
| 4 | 1 | 4 |

Госстрой СССР
САНТЕХПРОЕКТ
г. Горький

16447-13 6

Формат 11

Д12В.054.010 СБ

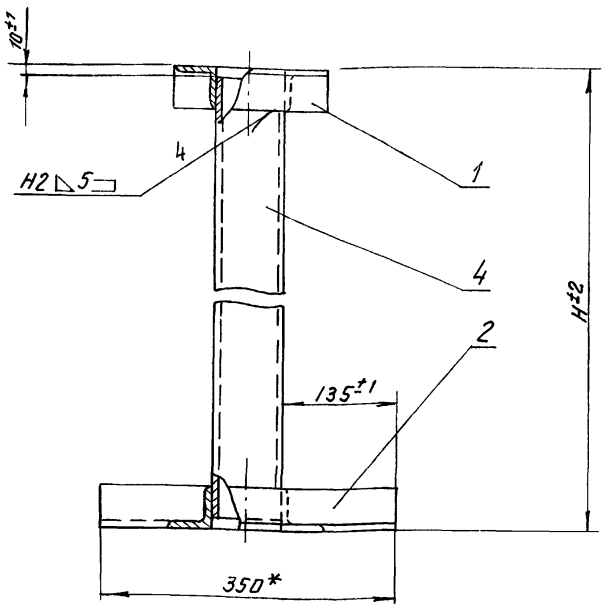


| Обозначение | H, мм | Масса кг |
|---|---|---|
| Д12В.054.010 | 1467 | 26,2 |
| -01 | 1462 | 25,6 |
| -02 | 500 | 14,4 |
| -03 | 455 | 12,6 |
| -04 | 1240 | 23,2 |
| -05 | 755 | 16,4 |
| -06 | 250 | 9,6 |
| | | |

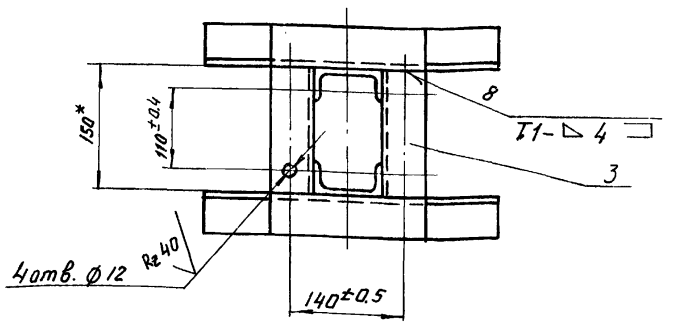


1* Размеры для справок

2. Сварные швы по ГОСТ 5264-69

| Изм. | Лист | N докум. | Подп. | Дата |
|---|---|---|---|---|
| Разраб. | | Мюнтер | | 11.79 |
| Пров. | | Мордвинкин | | 11.79 |
| Рук.гр. | | Мордвинкин | | 11.79 |
| Нач.отд. | | Вольский | | |
| Н.контр. | | | | |
| Утв. | | | | |

Д12В.054.010 СБ

Опора.
Сборочный чертеж.

| Лит | Масса | Масштаб |
|---|---|---|
| И | см.табл. | — |
| Лист | Листов 1 | |

Госстрой СССР
САНТЕХПРОЕКТ
г. Горький

Копировал

Формат 12

| Формат | Зона | Поз. | Обозначение | Наименование | Колич. | Примечан. |
|---|---|---|---|---|---|---|
| | | | | Стандартные изделия | | |
| | | 5 | | Болт М12×45.36 ГОСТ 7798-70 | 4 | |
| | | 6 | | Гайка М12.4 ГОСТ 5915-70 | 4 | |
| | | 7 | | Шайба 16.02 ГОСТ 11371-78 | 1 | |
| | | 8 | | Шплинт 3.2×22-011 ГОСТ 397-66 | 1 | |

| Изм. | Лист | № докум. | Подп. | Дата |
|---|---|---|---|---|

Д12В.055.000

Лист 2

Формат А1

| Формат | Зона | Поз. | Обозначение | Наименование | Кол. | Примеч. |
|---|---|---|---|---|---|---|
| | | | | Документация | | |
| 22 | | | Д12В.055.000 СБ | Сборочный чертеж | | |
| | | | | Сборочные единицы | | |
| 11 | | 1 | Д12В.054.010-01 | Опора | 1 | |
| | | | | Детали | | |
| 64 | | 2 | Д12В.055.001 | Труба | | |
| | | | | Труба 32×3 ГОСТ 8734-75 / В20 ГОСТ 8733-74 | | |
| | | | | L=350 В8 Rz=320 | 1 | 0,75 кг |
| 64 | | 3 | Д12В.055.002 | Полоса | | |
| | | | | Полоса 5×50 ГОСТ 103-76 / Ст3 ГОСТ 535-58 | | |
| | | | | L=185 В8 Rz=320 | 2 | 0,36 кг |
| 11 | | 4 | Д12В.054.003 | Ось | 1 | |

| Изм. | Лист | N докум. | Подпись | Дата |
|---|---|---|---|---|
| Разраб. | | Мюнтер | | 11.79 |
| Пров. | | Мордвинкин | | 11.79 |
| Нач.отд. | | Вольский | | |
| Н.контр. | | | | |
| Утв. | | Кукс | | |

Д12В.055.000

Сочленение исполнительного механизма МЭОК 25/100-2 с вентилятором ВДН 10×980

| Лит | Лист | Листов |
|---|---|---|
| И | 1 | 2 |

Госстрой СССР
САНТЕХПРОЕКТ
г. Горький

16447-13 7

Формат А4

Инв.N подл. | Подп. и дата | Взам.инв.N | Инв.Nдубл. | Подп. и дата

Д128.055.000 СБ

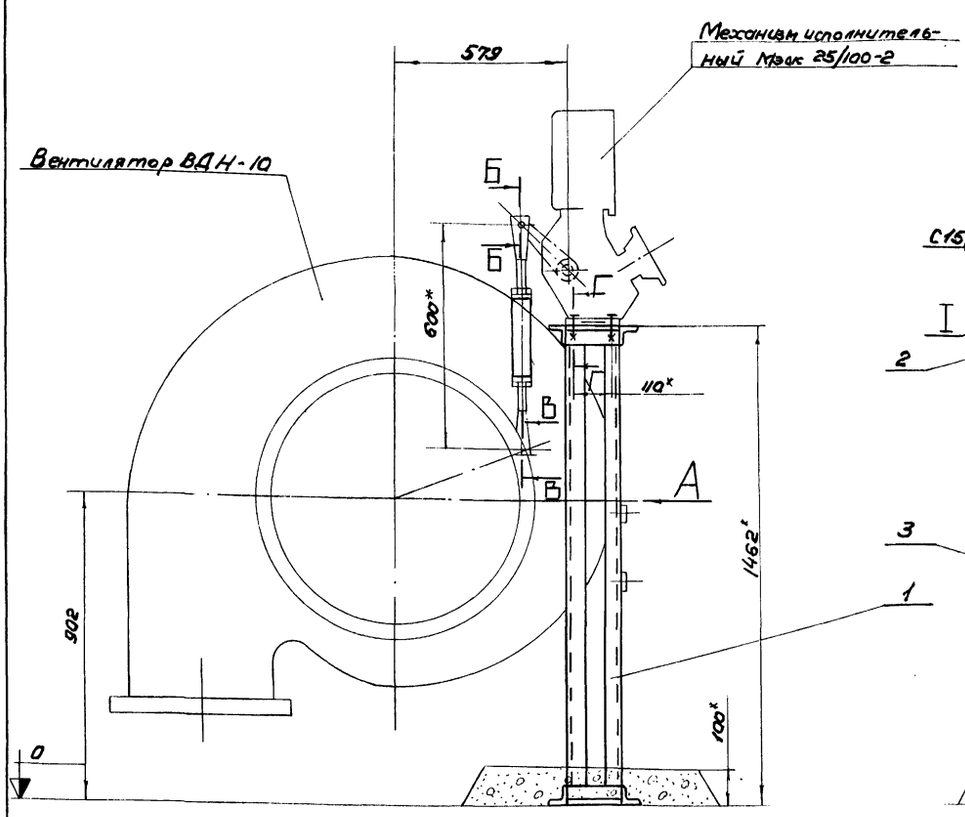


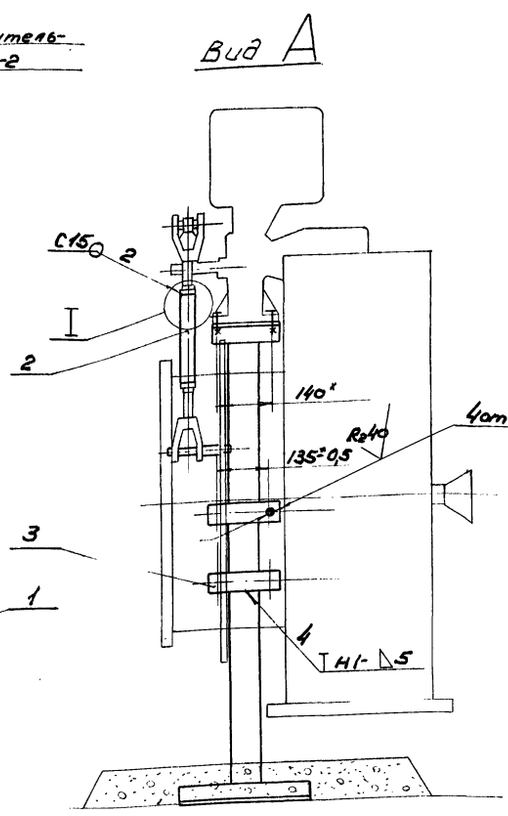


Б-Б
М 1:2

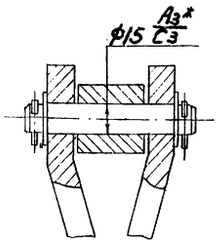


В-В
М 1:2

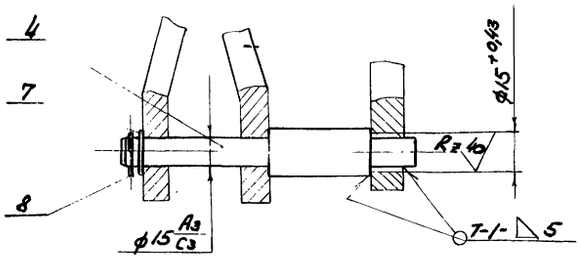


Г-Г
М 1:2.5

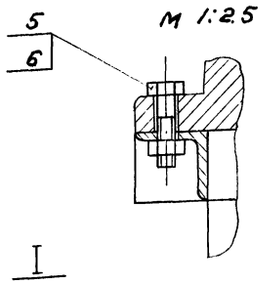


I
М 1:2

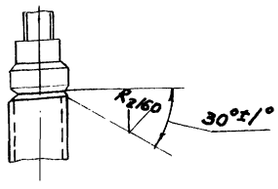


Кинематическая схема

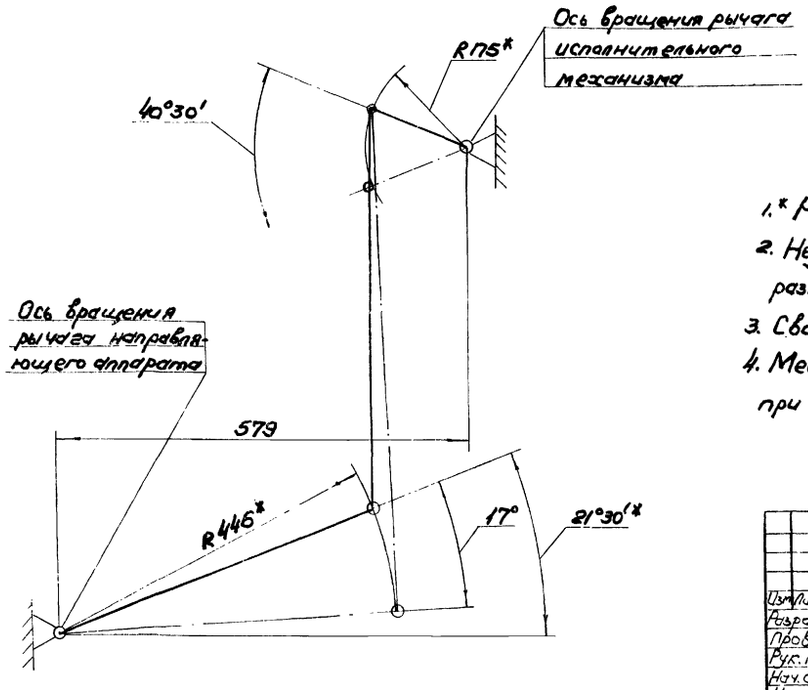


1.* Размеры для справок.
2. Неуказанные предельные отклонения размеров - по СМ9.
3. Сварные швы по ГОСТ 5264-69.
4. Месторасположение полос Поз. 4 уточнить при монтаже.

| | | | | |
|---|---|---|---|---|
| Изм. | Лист | №докум. | Подп. | Дата |
| Разраб. | | Мюнтер | | 11.79 |
| Пров. | | Моравинский | | 11.79 |
| Рук. гр. | | Моравинский | | 11.79 |
| Нач. отд. | | Вольский | | |
| Н. контр. | | | | |
| Утв. | | Кукес | | |

Д 128.055.000 СБ

Сочленение исполнительного механизма МЭОК 25/100-2 с вентилятором ВДН-10×380

Сборочный чертеж

| Лит. | Масса | Масштаб |
|---|---|---|
| У | 27.3 | 1:10 |
| Лист | Листов 1 | |

Госстрой СССР САНТЕХПРОЕКТ г. Горький

16447-13 8 Формат А2

Инв.№подл. | Подп. и дата | Взам.инв.№ | Инв.№дубл. | Подп. и дата

Д12В.062.001

Rz 40 / (√)

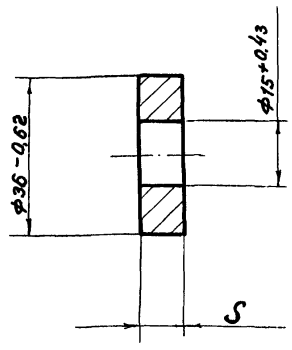


| Обозначение | S, мм | Масса, кг |
|---|---|---|
| Д12В.062.001 | 10 -0.36 | 0.07 |
| -01 | 17 -0.43 | 0.03 |

| Изм. | Лист | № докум. | Подпись | Дата |
|---|---|---|---|---|
| Разраб. | | Мюнтер | | 11.79 |
| Пров. | | Мордвинкин | | 11.79 |
| Рук. гр. | | Мордвинкин | | 11.79 |
| Нач. отд. | | | | |
| Н. контр. | | | | |
| Утв. | | | | |

Д12В.062.001

Шайба

| Лит. | Масса | Масштаб |
|---|---|---|
| У | См. табл. | — |

Лист | Листов

Ст3 ГОСТ 380-71

Госстрой СССР САНТЕХПРОЕКТ г. Горький

Формат 11

Д12В.063.001

Rz 80 / (√)

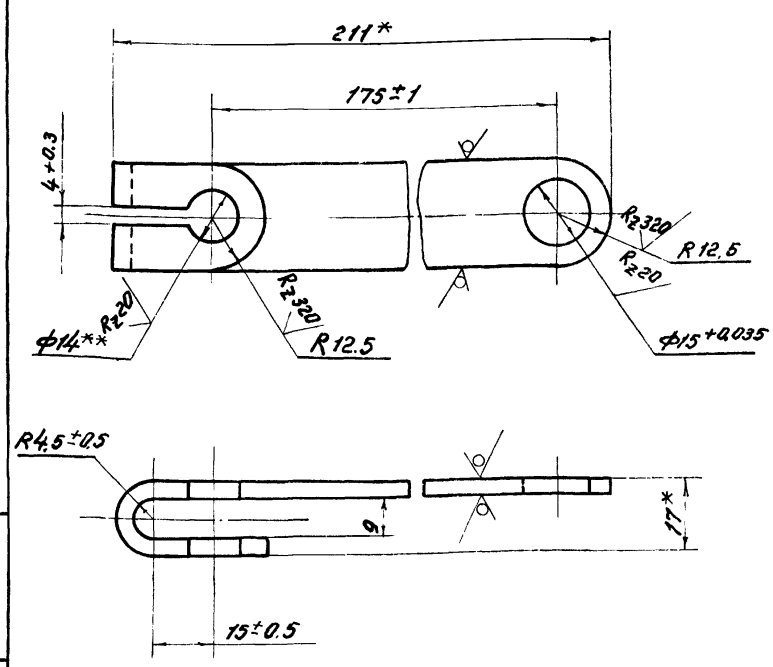


1.* Размеры для справок.

2.** Размер уточнить по заслонке типа ЗМС-50.

| Изм. | Лист | № докум. | Подпись | Дата |
|---|---|---|---|---|
| Разраб. | | Мюнтер | | 11.79 |
| Пров. | | Мордвинкин | | 11.79 |
| Рук. гр. | | Мордвинкин | | 11.79 |
| Нач. отд. | | Вольский | | |
| Н. контр. | | | | |
| Утв. | | | | |

Д12В.063.001

Рычаг

| Лит. | Масса | Масштаб |
|---|---|---|
| У | 0.2 | 1:1 |

Лист | Листов 1

Полоса 4×25 ГОСТ 103-76 / Ст3 ГОСТ 535-58

Госстрой СССР САНТЕХПРОЕКТ г. Горький

Формат 11

Инв. № подл. | Подпись и дата | Взам. инв. № | Инв. № дубл. | Подпись и дата

| Формат | Зона | Поз. | Обозначение | Наименование | Колич. | Примеч. |
|---|---|---|---|---|---|---|
| | | | | Стандартные изделия | | |
| | | 6 | | Болт М12×45.36 ГОСТ 7798-70 | 4 | |
| | | 7 | | Гайка М12.4 ГОСТ 5915-70 | 4 | |

| Изм. | Лист | № докум. | Подпись | Дата |
|---|---|---|---|---|

Д12В.062.000

Лист 2

Формат 11

| Формат | Зона | Поз. | Обозначение | Наименование | Колич. | Примеч. |
|---|---|---|---|---|---|---|
| | | | | Документация | | |
| 22 | | | Д12В.062.000 СБ | Сборочный чертеж | | |
| | | | | Сборочные единицы | | |
| 11 | | 1 | Д12В.054.010-02 | Опора | 1 | |
| | | | | Детали | | |
| 11 | | 2 | Д12В.062.001 | Шайба | 2 | |
| 11 | | 3 | Д12В.062.002 | Рычаг | 1 | |
| 64 | | 4 | Д12В.062.003 | Труба | | |
| | | | | Труба 32×3 ГОСТ 8734-75 / В20 ГОСТ 8733-74 | | |
| | | | | L = 200 В8 (Rz 320) | 1 | 0.45 кг |
| 64 | | 5 | Д12В.062.004 | Полоса | | |
| | | | | Полоса 5×50 ГОСТ 103-76 / Ст3 ГОСТ 535-58 | | |
| | | | | L = 185 В8 (Rz 320) | 2 | 0.36 кг |

| Изм. | Лист | № докум. | Подпись | Дата |
|---|---|---|---|---|
| Разраб. | | Мюнтер | | 11.79 |
| Пров. | | Мордвинкин | | 11.79 |
| Нач. отд. | | Вольский | | 11.79 |
| Н. контр. | | | | |
| Утв. | | Кукс | | |

Д12В.062.000

Сочленение исполнительного механизма МЭОК 25/100-2 с клапаном ОРЛ-50

| Лит. | Лист | Листов |
|---|---|---|
| У | 1 | 2 |

Госстрой СССР САНТЕХПРОЕКТ г. Горький

Инв. № подл. | Подпись и дата | Взам. инв. № | Инв. № дубл. | Подпись и дата

Д12В 062.000 СБ

Типовой проект 903 1-109 Альбом XII 44-85 I

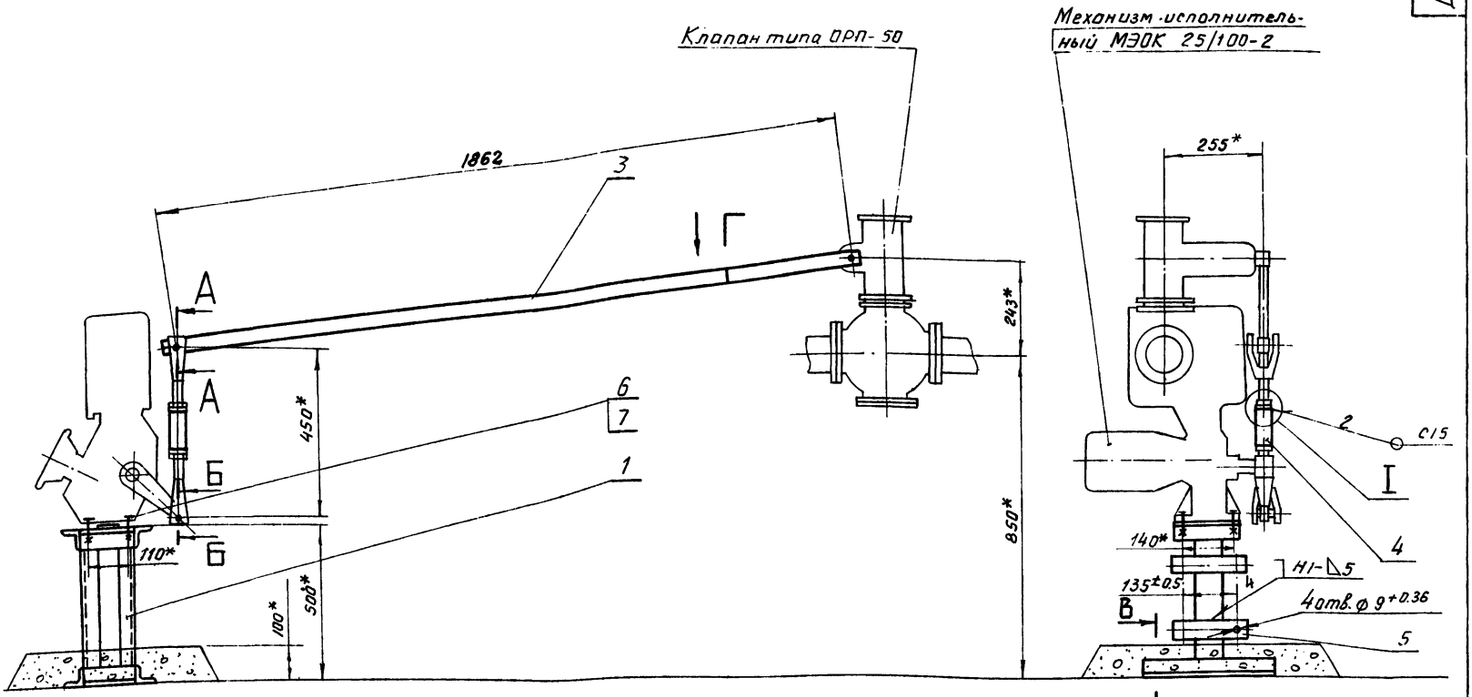


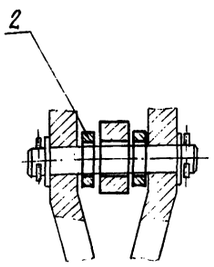


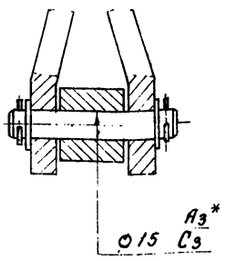


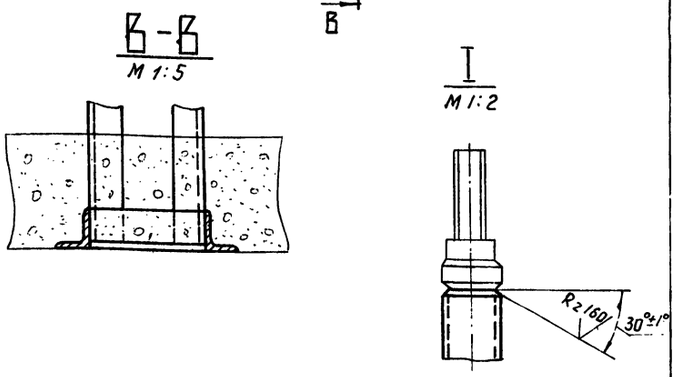


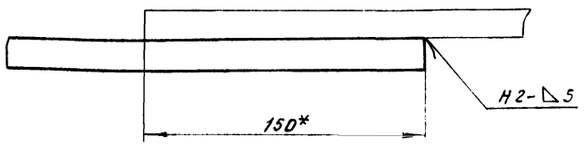


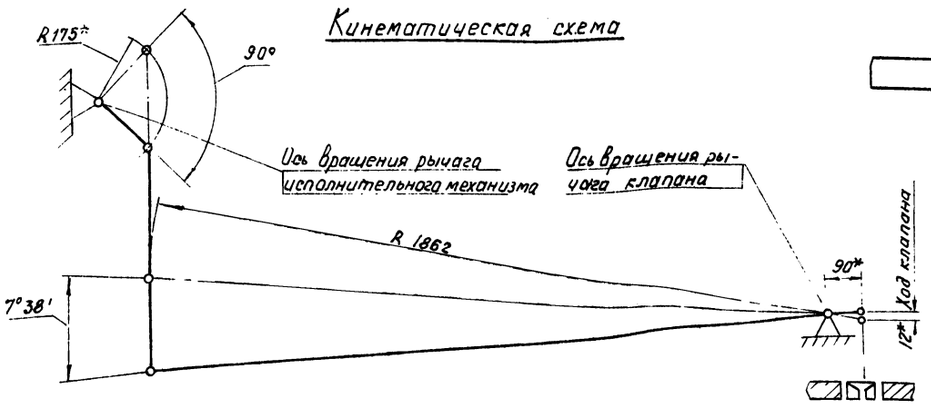


1* Размеры для справок

2. Неуказанные предельные отклонения размеров — по СМ9
3. Сварные швы по ГОСТ 5264-69.
4. Месторасположение полос Поз. 5 уточнить при монтаже.

| Изм. | Лист | N докум. | Подпись | Дата |
|---|---|---|---|---|
| Разраб. | | Мюнтер | | 11.79 |
| Пров. | | Мордвинкин | | 11.79 |
| Рук. гр. | | Мордвинкин | | 11.79 |
| Нач. отд. | | Вальский | | |
| Н. контр. | | | | |
| Утв. | | Кукс | | |

Д12В 062.000 СБ.

Сочленение исполнительного механизма МЭОК25/100-2 с клапаном типа ОРП-50. Сборочный чертеж.

| Лит. | Масса | Масштаб |
|---|---|---|
| И | 34.8 | 1:10 |

Лист | Листов 1

Госстрой СССР САНТЕХПРОЕКТ г. Горький

Инв. N подл. | Подп. и дата | Взам. инв. N | Инв. N дубл. | Подп. и дата

коп. 16447-13 10 формат 22

| Формат | Зона | Поз. | Обозначение | Наименование | Кол. | Примеч. |
|---|---|---|---|---|---|---|
| | | | | Стандартные изделия | | |
| | | 5 | | Гайка М12.4 ГОСТ 5915-70 | 4 | |
| | | 6 | | Шайба 16-006 ГОСТ 11371-78 | 1 | |
| | | 7 | | Шплинт 3,2×22.011 ГОСТ 397-66 | 1 | |

| Изм. | Лист | № докум. | Подпись | Дата | Д12В.064.000 | Лист 2 |
|---|---|---|---|---|---|---|

Формат 11

| Формат | Зона | Поз. | Обозначение | Наименование | Кол. | Примеч. |
|---|---|---|---|---|---|---|
| | | | | Документация | | |
| 22 | | | Д12В.064.000СБ | Сборочный чертеж | | |
| | | | | Сборочные единицы | | |
| 11 | | 1 | Д12В.054.010-03 | Опора | | |
| | | | | Детали | | |
| 11 | | 2 | Д12В.054.001 | Ось | 1 | |
| 64 | | 3 | Д12В.064.002 | Полоса | | |
| | | | | Полоса 5×50 ГОСТ 103-76 / Ст3 ГОСТ 535-58 | | |
| | | | | $h = 185\ B_8$ Rz320 | 2 | 0,36кг |
| 64 | | 4 | Д12В.064.003 | Труба | | |
| | | | | Труба 32×3 ГОСТ 8734-75 / В20 ГОСТ 8733-74 | | |
| | | | | $h = 1262\ B_8$ Rz320 | 1 | 2,7кг |

Инв. № подл. | Подп. и дата | Взам. инв. № | Инв. № дубл. | Подп. и дата

| Изм. | Лист | № докум. | Подп. | Дата | Д12В.064.000 | | | |
|---|---|---|---|---|---|---|---|---|
| Разраб. | | Мюнтер | | 11.79 | Сочленение исполнительного механизма МЭОК 25/100-2 с клапаном 9с-4-2 | Лит | Лист 1 | Листов 2 |
| Пров. | | Мордвинкин | | 11.79 | | | | |
| Нач. отд. | | Вольский | | | | Госстрой СССР Сантехпроект | | |
| Н. конт. | | | | | | | | |
| Утв. | | Кукс | | | | | | |

Формат 11

| Формат | Зона | Поз. | Обозначение | Наименование | Кол. | Примеч. |
|---|---|---|---|---|---|---|
| | | | | Стандартные изделия | | |
| | | 6 | | Болт М8×35.36 ГОСТ 7798-70 | 1 | |
| | | 7 | | Болт М12×45.36 ГОСТ 7798-70 | 4 | |
| | | 8 | | Гайка М8.4 ГОСТ 5915-70 | 1 | |
| | | 9 | | Гайка М12.4 ГОСТ 5915-70 | 4 | |
| | | 10 | | Шайба 8-006 ГОСТ 11371-78 | 2 | |

| Изм. | Лист | № докум. | Подп. | Дата | Д12В.063.000 | Лист 2 |
|---|---|---|---|---|---|---|

Формат 11

| Формат | Зона | Поз. | Обозначение | Наименование | Кол. | Примеч. |
|---|---|---|---|---|---|---|
| | | | | Документация | | |
| 22 | | | Д12В.063.000СБ | Сборочный чертеж | | |
| | | | | Сборочные единицы | | |
| 11 | | 1 | Д12В.054.010-03 | Опора | 1 | |
| | | | | Детали | | |
| 11 | | 2 | Д12В.062.001-01 | Шайба | 2 | |
| 11 | | 3 | Д12В.063.001 | Рычаг | 1 | |
| 64 | | 4 | Д12В.063.002 | Труба | | |
| | | | | Труба 32×3 ГОСТ 8734-75 / В20 ГОСТ 8733-74 | | |
| | | | | $h = 1340\ B_8$ Rz320 | 1 | 2,9кг |
| 64 | | 5 | Д12В.063.003 | Полоса | | |
| | | | | Полоса 5×50 ГОСТ 103-76 / Ст3 ГОСТ 535-58 | | |
| | | | | $h = 185\ B_8$ Rz320 | 2 | 0,36кг |

Инв. № подл. | Подп. и дата | Взам. инв. № | Инв. № дубл. | Подп. и дата

| Изм. | Лист | № докум. | Подп. | Дата | Д12В.063.000 | | | |
|---|---|---|---|---|---|---|---|---|
| Разраб. | | Мюнтер | | 11.79 | Сочленение исполнительного механизма МЭОК 25/100-2 с заслонкой ЗМС-50 | Лит | Лист 1 | Листов 2 |
| Пров. | | Мордвинкин | | 11.79 | | | | |
| Нач. отд. | | Вольский | | | | Госстрой СССР Сантехпроект | | |
| Н. конт. | | | | | | | | |
| Утв. | | Кукс | | | | | | |

Д12В.063.000 СБ

Типовой проект 903-1-169 Альбом VI

Заслонка типа 3МС-50

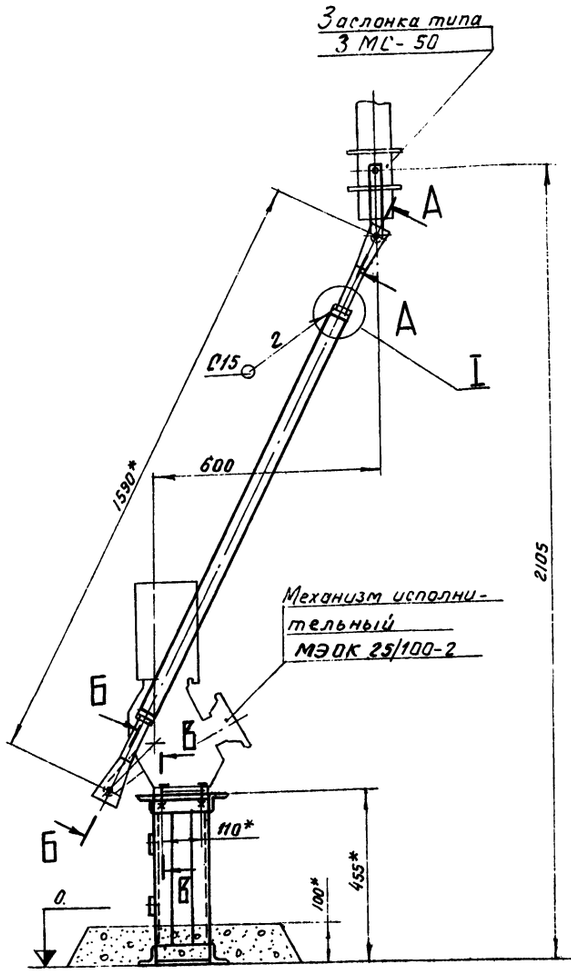


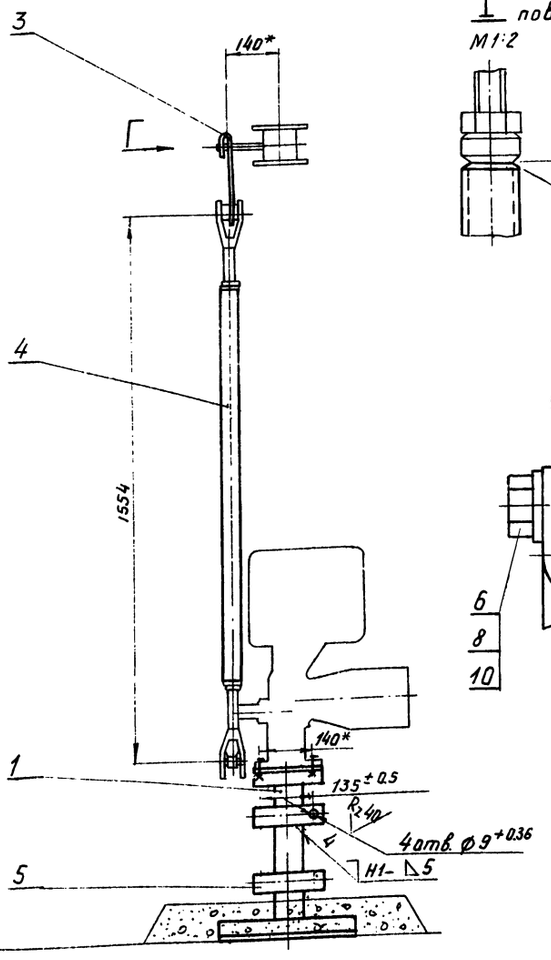


I повернуто
М1:2

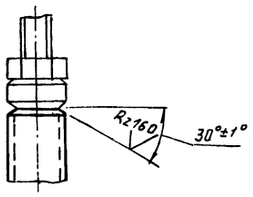


Вид Г
М1:1

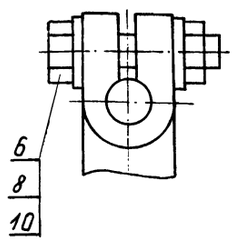


Кинематическая схема

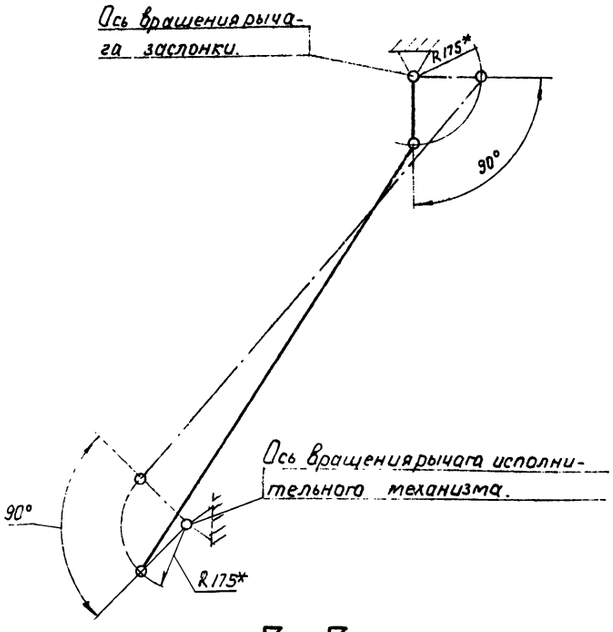


А-А повернуто
М1:2

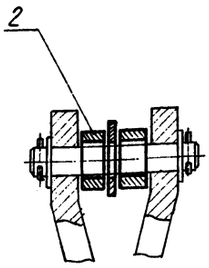


Б-Б повернуто
М1:2

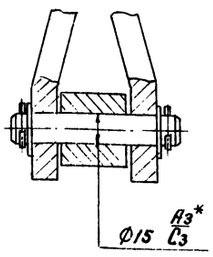


В-В
М1:2,5

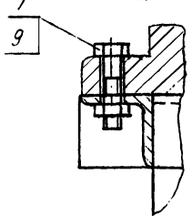


1.* Размеры для справок.
2. Неуказанные предельные отклонения размеров - по СМ9.
3. Сварные швы по гост 5264-69
4. Место расположения полос Поз.5 уточнить при монтаже.

| | | | | | | | |
|---|---|---|---|---|---|---|---|
| Изм. | Лист | N докум. | Подп. | Дата | Д12В.063.000 СБ | | |
| Разраб. | | Монтер | | 11.79 | Сочленение исполнительного механизма МЭОК-25/100-2 с заслонкой ЗМС-50. Сборочный чертеж. | Лит | Масса | Масшт |
| Пров. | | Мордвинкин | | 11.79 | | И | 16.2 | 1:10 |
| Рук.гр. | | Мордвинкин | | 11.79 | | Лист | Листов 1 | |
| Нач.ТО | | Вальский | | | | Госстрой СССР САНТЕХПРОЕКТ г. Горький | | |
| Н.контр. | | | | | | | | |
| Утв. | | Кунс | | | | | | |

Инв.№ подл. | Подпись и дата | Взам.инв.№ | Инв.№ дубл. | Подпись и дата

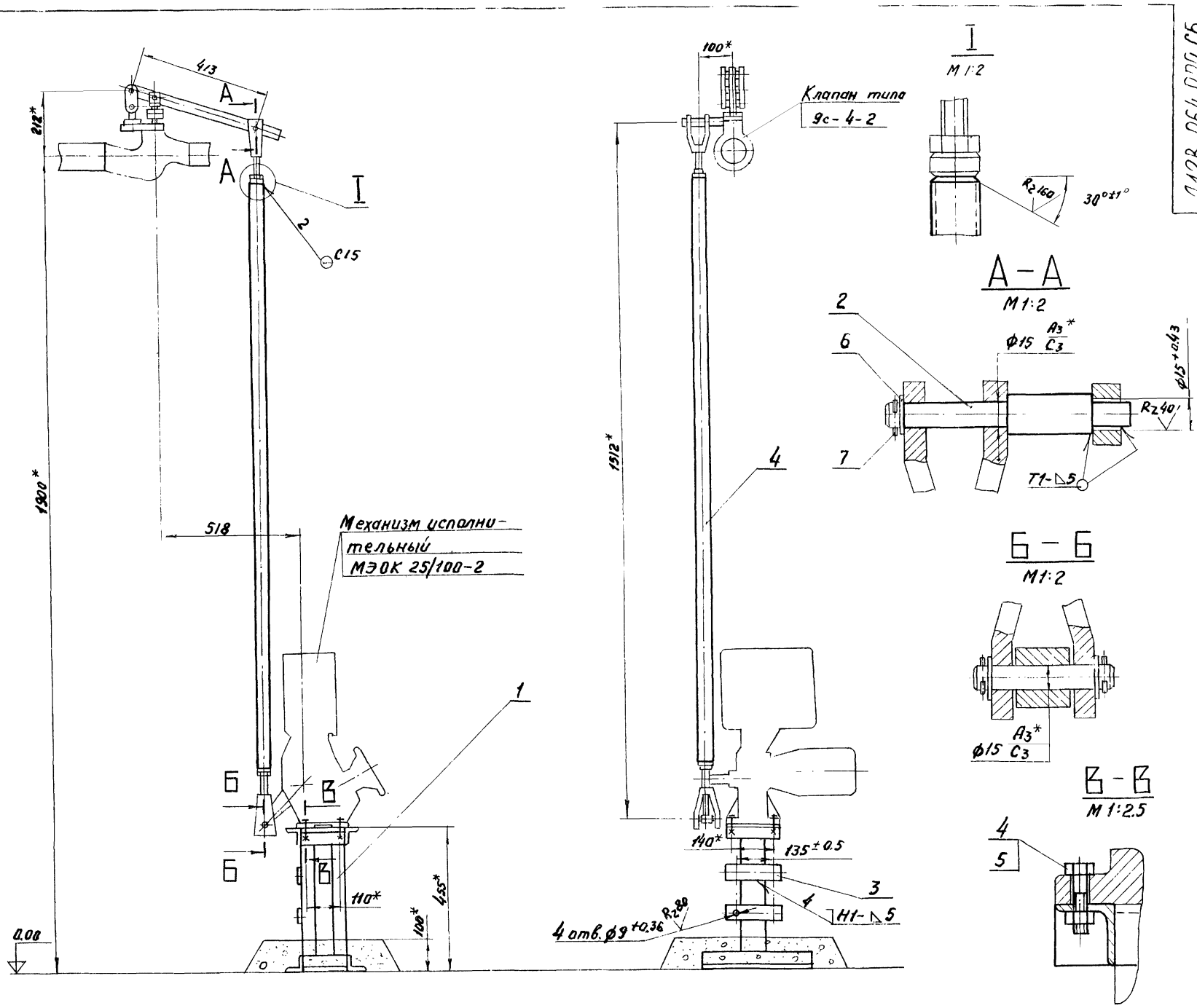


Кинематическая схема

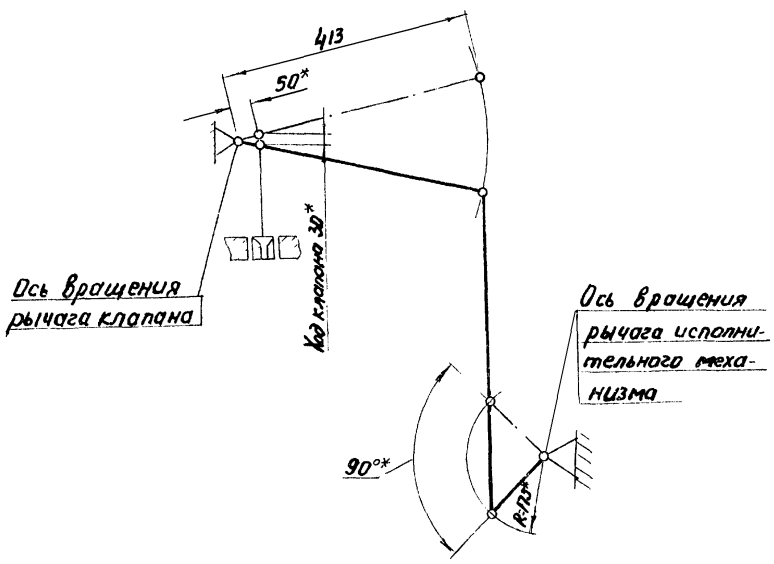


1.* Размеры для справок
2. Неуказанные предельные отклонения размеров – по СМ9.
3. Сварные швы по гост 5264-69.
4. Место расположения полос поз. 3 уточнить при монтаже

| | | | | | | | | |
|---|---|---|---|---|---|---|---|---|
| | | | | | Д12В. 064. 000. СБ | | | |
| Изм. | Лист | N докум. | Подп. | Дата | Сочленение исполнительного механизма МЭОК 25/100-2 с клапаном 9с-4-2. Сборочный чертеж. | Лит | Масса | Масштаб |
| Разраб. | | Мюнтер | | 11.79 | | И | 16.6 | 1:10 |
| Пров. | | Мордвинкин | | 11.79 | | Лист | Листов 1 | |
| Рук. гр. | | Мордвинкин | | 11.79 | | Госстрой СССР САНТЕХПРОЕКТ г. Горький | | |
| Нач. отд. | | Вальский | | | | | | |
| Н. контр. | | | | | | | | |
| Утв. | | Кукс | | | | | | |

Инв. N подл. | Подп. и дата | Взам. инв. N | Инв. N дубл. | Подп. и дата

16-1-17-13 1.3 формат 22

| Формат | Зона | Поз. | Обозначение | Наименование | Кол. | Примеч. |
|---|---|---|---|---|---|---|
| | | | | Детали | | |
| 64 | | 8 | Д 12В. 066. 003 | Труба | | |
| | | | | Труба $\frac{32\times3\ \text{ГОСТ}\ 8734\text{-}75}{\text{В20 ГОСТ}\ 8733\text{-}74}$ | | |
| | | | | L=774 $B_8$ Rz320 | 1 | 1.66кг |

Инв.№ подл. | Подп. и дата | Взам. инв.№ | Инв.№ дубл. | Подпись и дата

Изм. Лист N док. Подп. Дата

Д 12В. 066. 000

Лист 3

Формат А4

| Формат | Зона | Поз. | Обозначение | Наименование | Кол. | Примеч. |
|---|---|---|---|---|---|---|
| | | | | Д 12В. 065. 000-01 | | |
| | | | | Детали | | |
| 64 | | 8 | Д 12В. 065. 002 | Труба | | |
| | | | | Труба 32×3 ГОСТ 8734-75 / В20 ГОСТ 8733-74 | | |
| | | | | L=159 $B_8$ Rz320 | 1 | 0,34кг |

Инв.№ подл. | Подп. и дата | Взам. инв.№ | Инв.№ дубл. | Подпись и дата

Изм. Лист N докум. подп. Дата

Д 12В. 065. 000

Лист 3

Формат А4

| Формат | Зона | Поз. | Обозначение | Наименование | Кол. | Примеч. |
|---|---|---|---|---|---|---|
| | | 5 | | Гайка М12.4 | | |
| | | | | ГОСТ 5915-70 | 4 | |
| | | 6 | | Шайба 16-006 | | |
| | | | | ГОСТ 11371-78 | 1 | |
| | | 7 | | Шплинт 32×22-011 | | |
| | | | | ГОСТ 397-66 | 1 | |
| | | | | Переменные данные для исполнений | | |
| | | | | Д 12В. 065. 000 | | |
| | | | | Детали | | |
| 64 | | 8 | Д 12В. 065. 002 | Труба | | |
| | | | | Труба 32×3 ГОСТ 8734-75 / В20 ГОСТ 8733-74 | | |
| | | | | L=59 $B_8$ Rz320 | 1 | 0,13кг |

Инв.№ подл. | Подп. и дата | Взам. инв.№ | Инв.№ дубл. | Подп. и дата

Изм. Лист N докум. подпись Дата

Д 12В. 065. 000

Лист 2

Формат А2

| Формат | Зона | Поз. | Обозначение | Наименование | Кол. | Примечан. |
|---|---|---|---|---|---|---|
| | | | | Документация | | |
| 22 | | | Д 12В. 065. 000 СБ | Сборочный чертеж | | |
| | | | | Сборочные единицы | | |
| 11 | | 1 | Д 12В. 054. 010-06 | Опора | 1 | |
| | | | | Детали | | |
| 11 | | 2 | Д 12В. 054. 003 | Ось | 1 | |
| 64 | | 3 | Д 12В. 065. 001 | Полоса | | |
| | | | | Полоса 5×50 ГОСТ 103-76 / Ст3 ГОСТ 535-58 | | |
| | | | | L=185 $B_8$ Rz320 | 2 | 0,36кг |
| | | | | Стандартные изделия | | |
| | | 4 | | Болт М12×45.36 | | |
| | | | | ГОСТ 7798-70 | 4 | |

Инв.№ подл. | Подп. и дата | Взам. инв.№ | Инв.№ дубл. | Подп. и дата

| Изм. | Лист | N докум. | подп. | дата |
|---|---|---|---|---|
| Разраб. | | Мюнтер | | 23.11.77 |
| Пров. | | Моравинкин | | 25.11.77 |
| Нач. отд. | | Вольский | | |
| Н. контр. | | | | |
| Утв. | | Кукс | | |

Д 12В. 065. 000

Сочленение исполнительного механизма МЭОК 25/100-0,2 с клапанами 9С-3-3-4.

| Лист | Листов |
|---|---|
| И 1 | 3 |

Госстрой СССР
САНТЕХПРОЕКТ
г. Горький

16447-13 14

Формат А2

Рис. 1

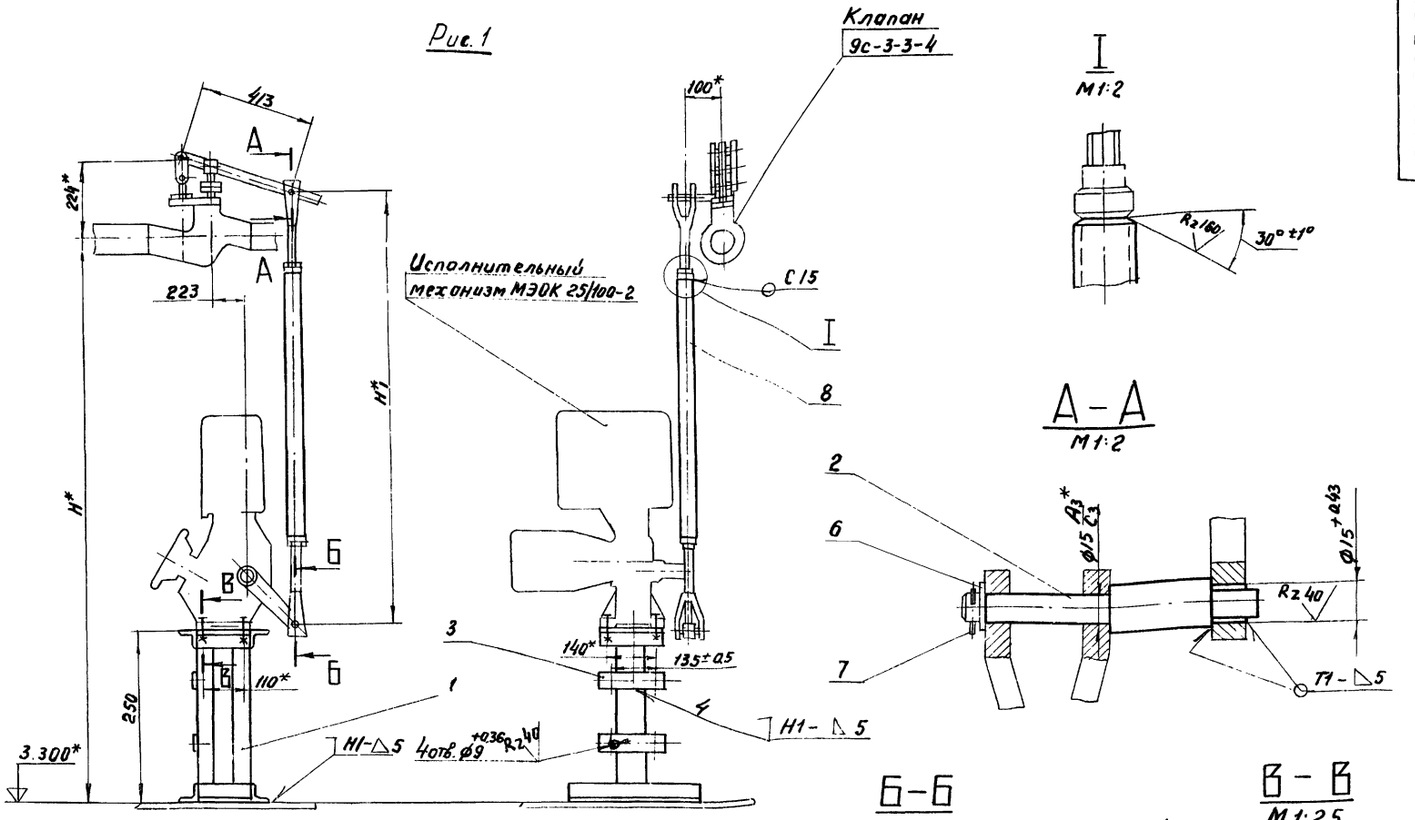


Рис. 2

Остальное см. Рис. 1

Кинематическая схема

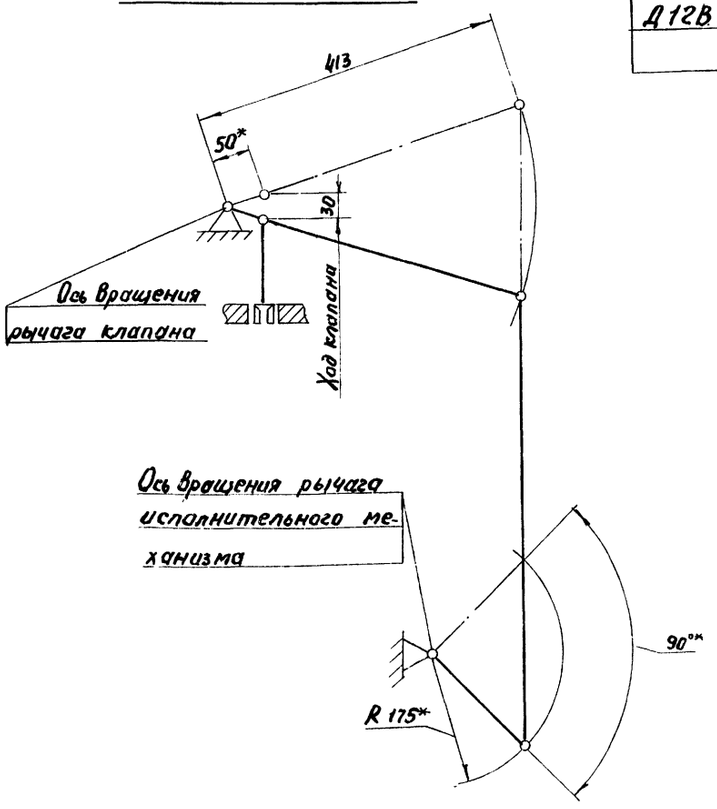


| Обозначение | Рис | Размеры, мм | | Масса кг |
|---|---|---|---|---|
| | | H | H1 | |
| Д12В 065.000 | 2 | 500 | 309 | 11.0 |
| -01 | 1 | 580 | 409 | 11.2 |

1* Размеры для справок

2. Неуказанные предельные отклонения размеров - по СМ9.

3. Сварные швы по ГОСТ 5264-69.

4. Месторасположение полос Поз.2 уточнить при монтаже.

| Изм. | Лист | № докум. | Подп. | Дата |
|---|---|---|---|---|
| Разраб. | | Мюнтер | | 11.79 |
| Пров. | | Моравинский | | 11.79 |
| Рук. гр. | | Моравинский | | 11.79 |
| Нач. отд. | | Вольский | | |
| Н. контр. | | | | |
| Утв. | | Кукс | | |

Д12В.065.000 СБ

Сочленение исполнительного механизма МЭОК 25/100-2 с клапаном 9с33-4

Сборочный чертеж

| Лит | Масса | Масштаб |
|---|---|---|
| И | см. табл. | |

Лист | Листов

Госстрой СССР САНТЕХПРОЕКТ г. Горький

16407-13 15 Формат А2

Типовой проект 903-1-169 Альбом XV часть

| Формат | Зона | Поз. | Обозначение | Наименование | Кол. | Прим. |
|---|---|---|---|---|---|---|
| | | 5 | | Гайка М12.4 | | |
| | | | | ГОСТ 5915-70 | 4 | |
| | | | Переменные данные | для исполнений | | |
| | | | | Д12В.067.000 | | |
| 64 | | 6 | Д12В.067.002 | Труба | | |
| | | | | Труба 32×3 ГОСТ 8734-75 / В20 ГОСТ 8733-74 | | |
| | | | | L=449 $B_8$ R=320 | 1 | 0,96 кг |
| | | | | Д.12В.067.000-01 | | |
| | | | | Детали | | |
| 64 | | 6 | Д12В.067.003 | Труба | | |
| | | | | Труба 32×3 ГОСТ 8734-75 / В20 ГОСТ 8733-74 | | |
| | | | | L=699 $B_8$ R=320 | 1 | 1,5 кг |
| | | | | Д12В.067.000-02 | | |
| | | | | Детали | | |

Изм. | Лист | N докум. | подп. | Дата — Д12В.067.000 — Лист 2

Формат 11

| Формат | Зона | Поз. | Обозначение | Наименование | Кол. | Прим. |
|---|---|---|---|---|---|---|
| | | | | Документация | | |
| 22 | | | Д12В.067.000 СБ | Сборочный чертеж | | |
| | | | | Сборочные единицы | | |
| 11 | | 1 | Д12В.054.010-04 | Опора | 1 | |
| | | | | Детали | | |
| 11 | | 2 | Д.12В.062.001 | Шайба | 2 | |
| 54 | | 3 | Д12В.067.001 | Полоса | | |
| | | | | Полоса 5×50 ГОСТ 103-76 / Ст.3 ГОСТ 535-58 | | |
| | | | | L=185 $B_8$ Rz320 | 2 | 0,36 кг |
| | | | | Стандартные изделия | | |
| | | 4 | | Болт М12×45.36 | | |
| | | | | ГОСТ 7798-70 | 4 | |

Изм. | Лист | N докум. | подп. | Дата — Д12В.067.000

Разраб. Мюнтер 11.79 — Сочленение исполнительного механизма МЭОК 25/100-2 с клапаном Т-34б — Лит И — Лист 1 — Листов 3

Пров. Мордвинкин — Госстрой СССР САНТЕХПРОЕКТ г. Горький

Нач.отд. Вольский

Н.контр.

Утв. Кусс

Формат 11

| Формат | Зона | Поз. | Обозначение | Наименование | Кол. | Прим. |
|---|---|---|---|---|---|---|
| | | 6 | | Шплинт 3.2×22-011 | | |
| | | | | ГОСТ 397-66 | 1 | |
| | | | Переменные данные | для исполнений | | |
| | | | | Д12В.066.000 | | |
| | | | | Сборочные единицы | | |
| 11 | | 7 | Д12В.054.010-06 | Опора | 1 | |
| | | | | Детали | | |
| 64 | | 8 | Д12В.066.002 | Труба | | |
| | | | | Труба 32×3 ГОСТ 8734-75 / В20 ГОСТ 8733-74 | | |
| | | | | L=159 $B_8$ Rz320 | 1 | 0.34 кг |
| | | | | Д12В.066.000-01 | | |
| | | | | Сборочные единицы | | |
| 11 | | 7 | Д.12В.054.010-03 | Опора | 1 | |

Изм. | Лист | N докум. | подп. | Дата — Д12В.066.000 — Лист 2

| Формат | Зона | Поз. | Обозначение | Наименование | Кол. | Прим. |
|---|---|---|---|---|---|---|
| | | | | Документация | | |
| 22 | | | Д12В.066.000 СБ | Сборочный чертеж | | |
| | | | | Детали | | |
| 11 | | 1 | Д12В.054.003 | Ось | 1 | |
| 64 | | 2 | Д12В.066.001 | Полоса | | |
| | | | | Полоса 5×50 ГОСТ 103-76 / Ст3 ГОСТ 535-58 | | |
| | | | | L=185 $B_8$ Rz320 | 2 | 0,36 кг |
| | | | | Стандартные изделия | | |
| | | 3 | | Болт М12×45.36 | | |
| | | | | ГОСТ 7798-70 | 4 | |
| | | 4 | | Гайка М12.4 | | |
| | | | | ГОСТ 5915-70 | 4 | |
| | | 5 | | Шайба 16-006 | | |
| | | | | ГОСТ 11371-78 | 1 | |

Изм. | Лист | N докум. | подп. | Дата — Д12В.066.000

Разраб. Мюнтер 11.79 — Сочленение исполнительного механизма МЭОК 25/100-2 с клапаном (см. табл.) — Лит И — Лист 1 — Листов 3

Пров. Мордвинкин 11.79 — Госстрой СССР САНТЕХПРОЕКТ г. Горький

Нач.отд. Вольский 11.79

Н.контр.

Утв. Кукс

Формат 11

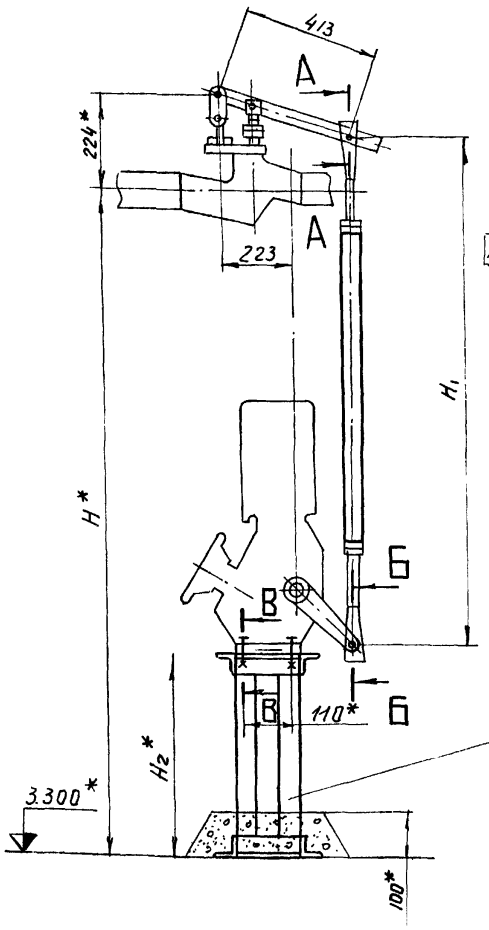


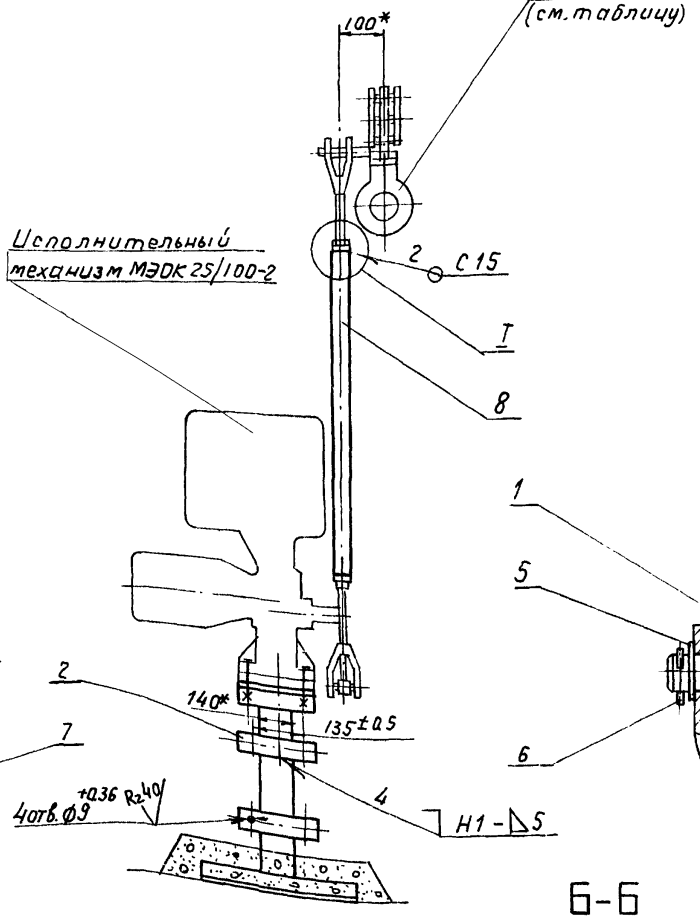


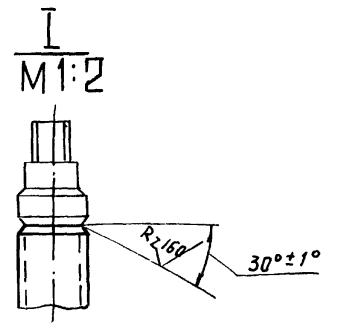


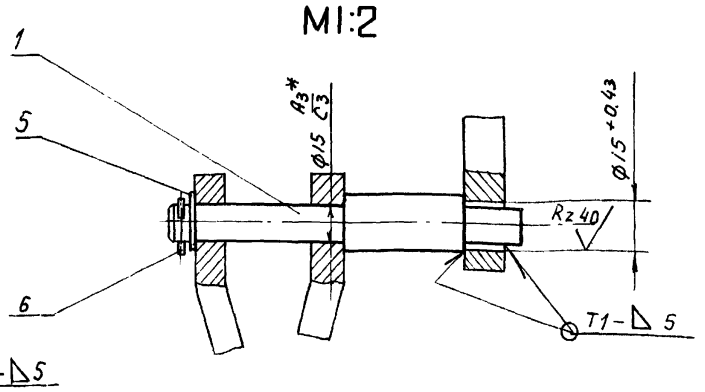


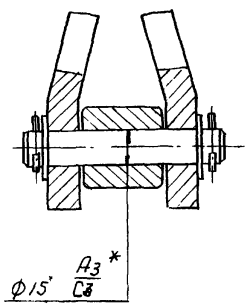


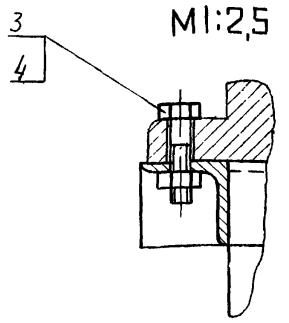


Кинематическая схема

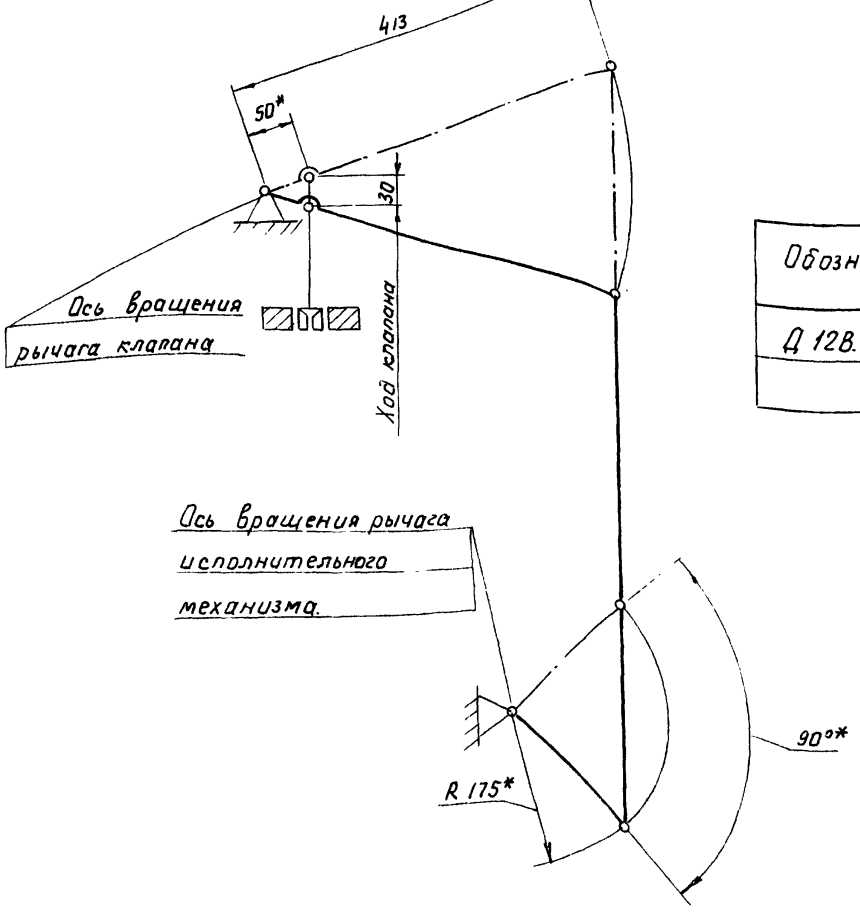


| Обозначение | Тип клапана | Размеры, мм | | | Масса, кг |
|---|---|---|---|---|---|
| | | H | H₁ | H₂ | |
| Д 12В. 066. 000 | 9с-3-3-3 | 580 | 409 | 250 | 11,4 |
| -01 | 9с-3-3-3 | 1400 | 1024 | 455 | 15,4 |

1* Размеры для справок.

2. Неуказанные предельные отклонения размеров - по Ст9.

3. Сварные швы по гост 5264-69

4. Месторасположение полос поз.2 уточнить при монтаже.

| Изм. | Лист | N док | Подп. | Дата |
|---|---|---|---|---|
| Разраб | | Мюнтер | | 11.79 |
| Пров. | | Мордвинкин | | 11.79 |
| Рук.гр. | | Мордвинкин | | 11.79 |
| Нач.отд. | | Вольский | | |
| Н-конт. | | | | |
| Утв. | | Кукс | | |

Д12В. 066. 000 СБ.

Сочленение исполнительного механизма МЭОК 25/100-2 с клапаном (см. табл.) Сборочный чертеж

| Лит | Масса | Масшт |
|---|---|---|
| И | См. табл. | — |
| Лист | Листов 1 | |

Госстрой СССР САНТЕХПРОЕКТ г. Горький.

Инв.N подл. | Подп. и дата | Взам.инв.N | Инв.N дубл. | Подп. и дата

Формат А2

Д12В.067.000.СБ

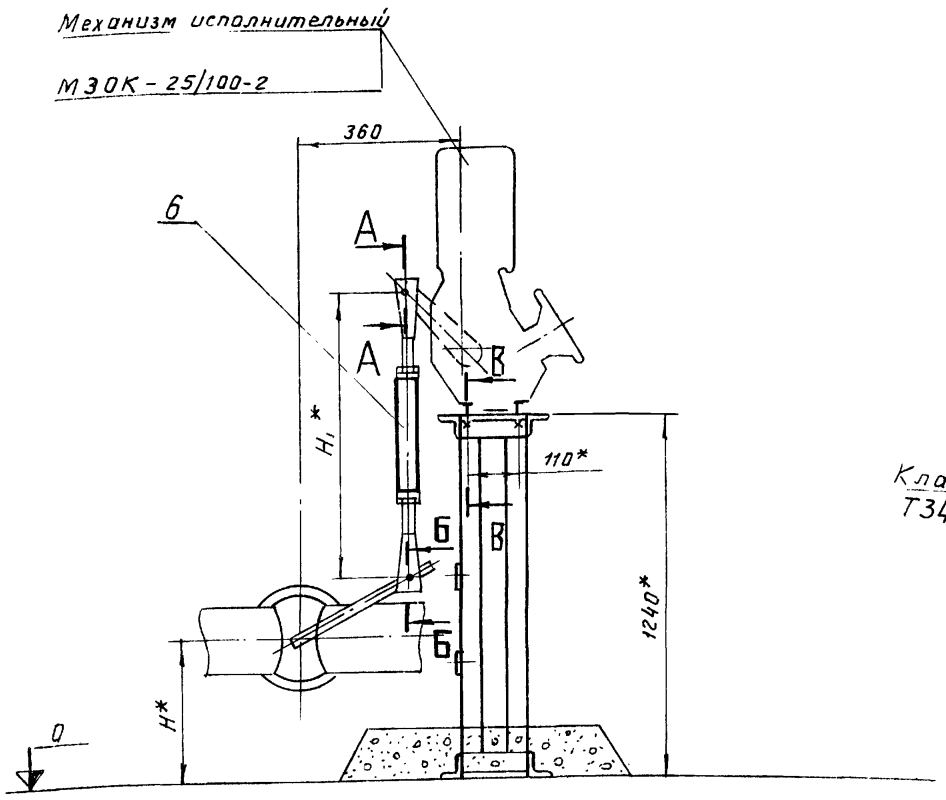


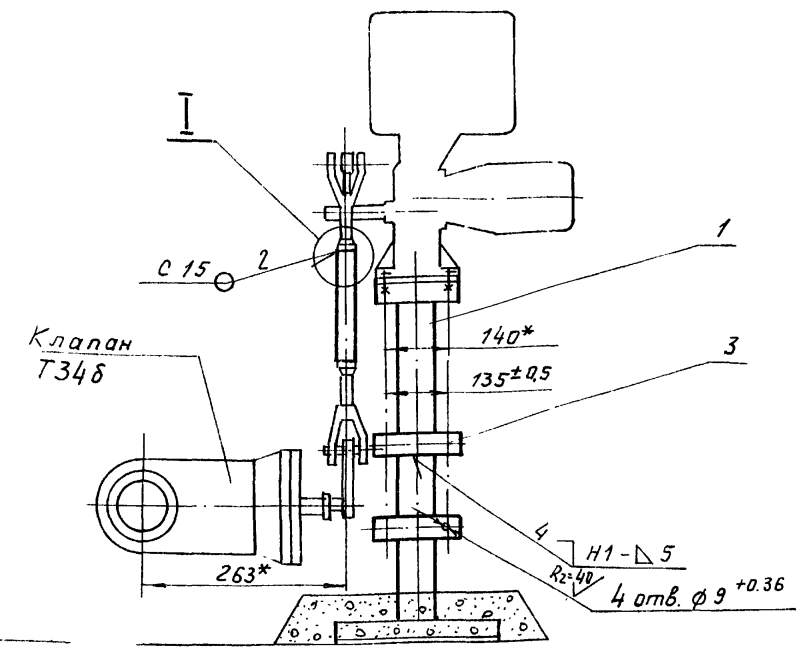


А-А
М1:2

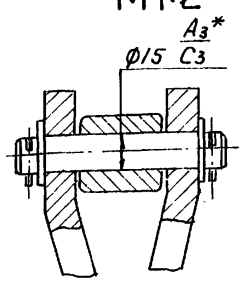


Б-Б
М1:2

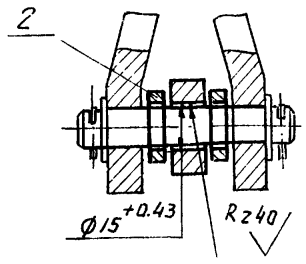


В-В
М1:25

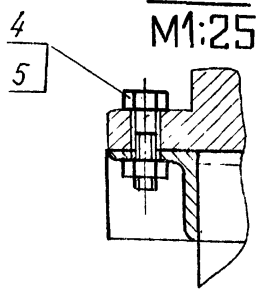


I
М1:2

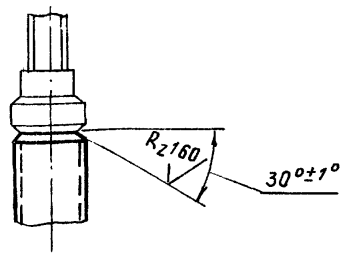


Кинематическая схема

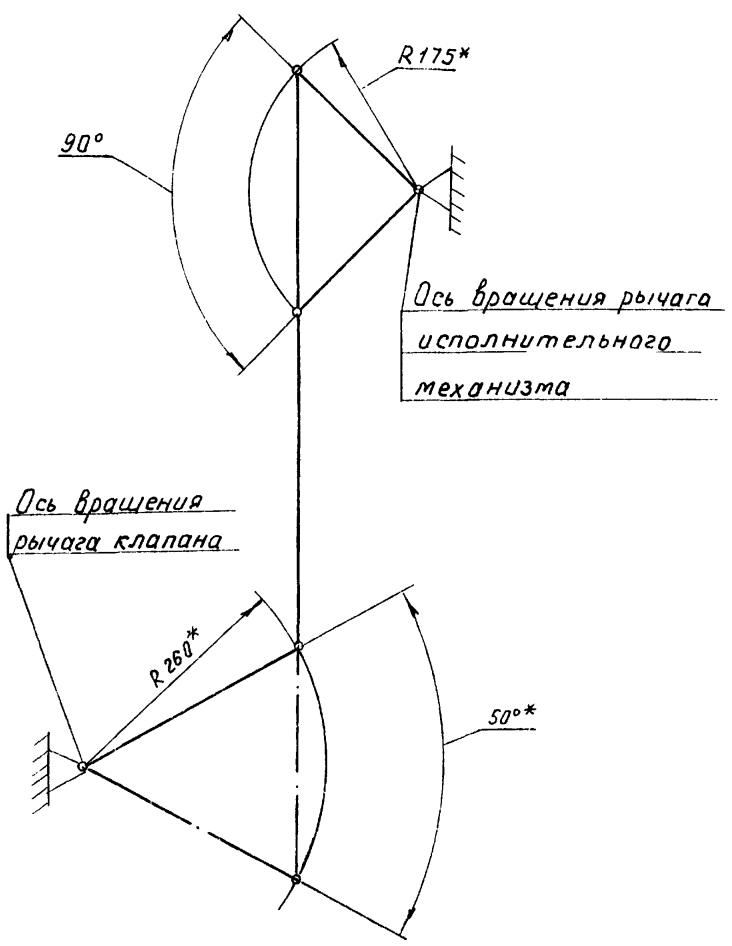


| Наименование | Размеры, мм | | Масса, кг |
|---|---|---|---|
| | H | $H_1$ | |
| Д12В.067.000 | 450 | 699 | 25.3 |
| -01 | 700 | 949 | 25.9 |
| -02 | 1400 | 1649 | 27.4 |

1* Размеры для справок.

2. Неуказанные предельные отклонения размеров – по $СМ_9$.

3. Сварные швы по ГОСТ 5264-69.

4. Месторасположение полос поз. 3 уточнить при монтаже.

| | | | | | |
|---|---|---|---|---|---|
| Изм. | Лист | N докум. | Подп. | Дата | Д12В.067.000 СБ |
| Разраб. | | Мюнтер | | 11.79 | Сочленение исполнительного механизма МЭОК-25/100-2 с клапаном Т34б. Сборочный чертеж. |
| Пров. | | Мордвинкин | | 11.79 | |
| Рук.гр. | | Мордвинкин | | 11.79 | |
| Нач.отд. | | Вальский | | | |
| Н.контр. | | | | | |
| Утв. | | Кукс | | | |

| Лит. | Масса | Масштаб |
|---|---|---|
| И | см.табл. | — |
| Лист | Листов 1 | |

Госстрой СССР САНТЕХПРОЕКТ г.Горький

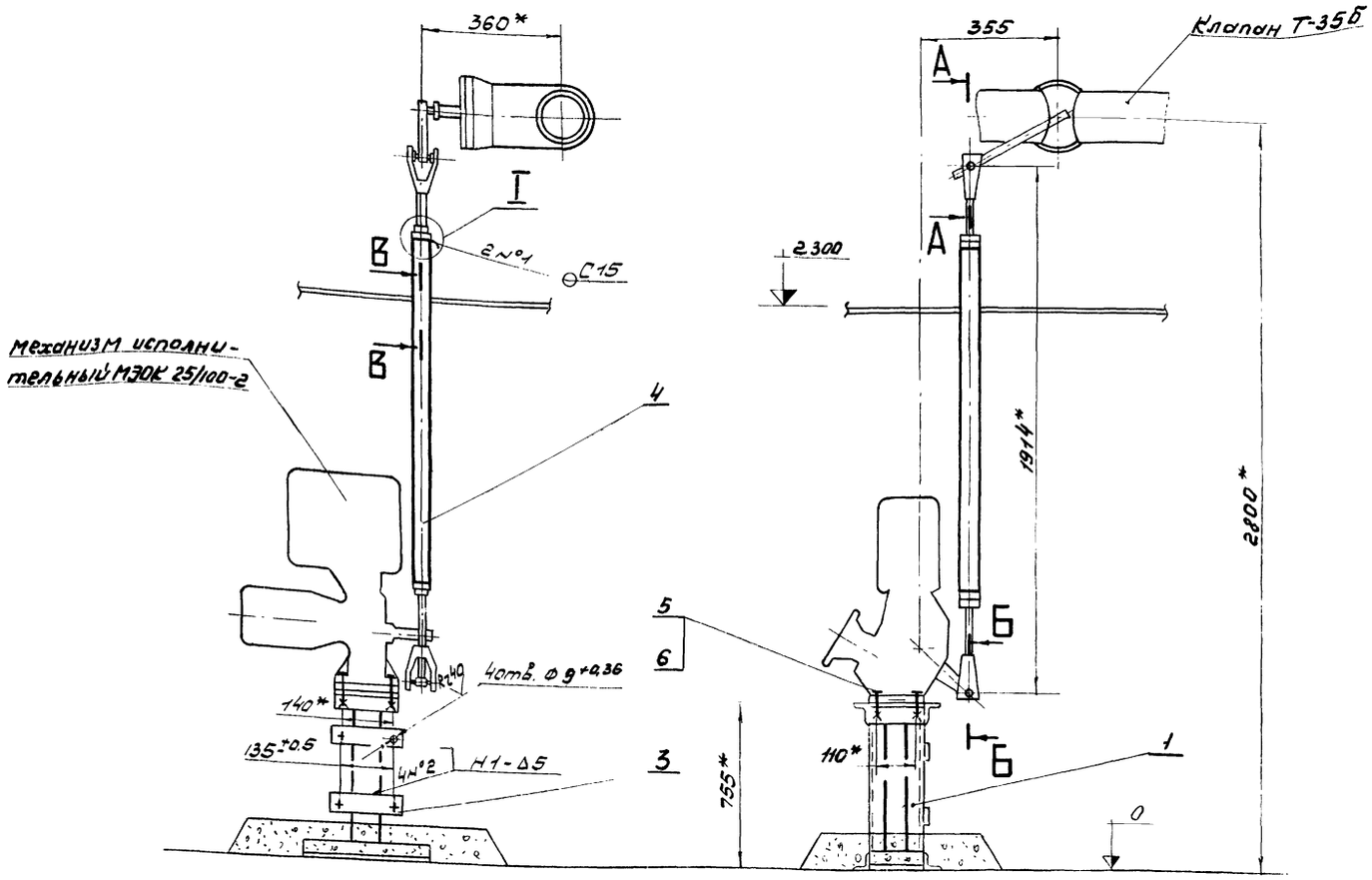


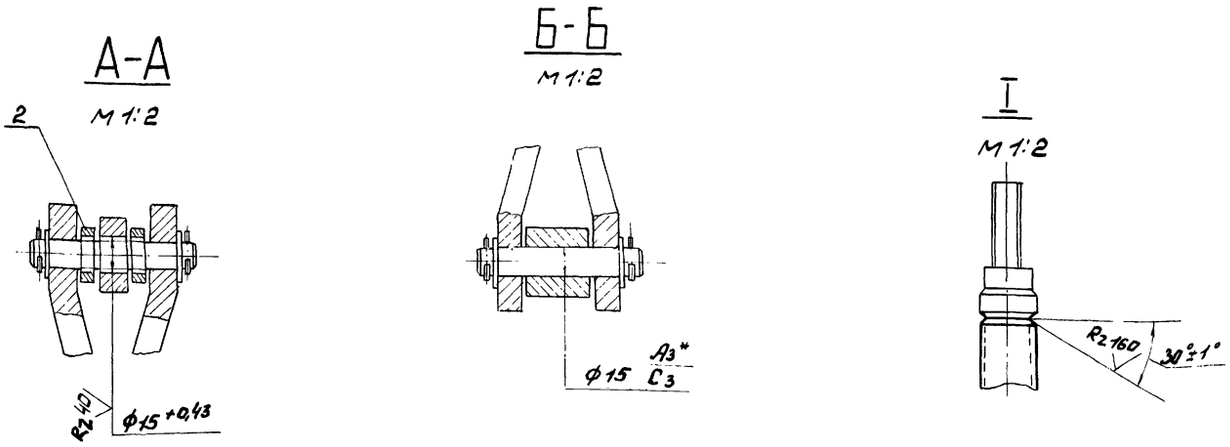


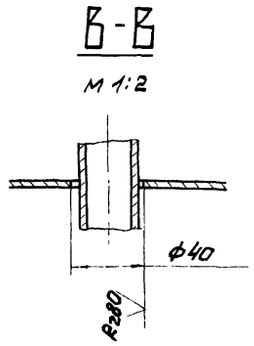


Кинематическая схема

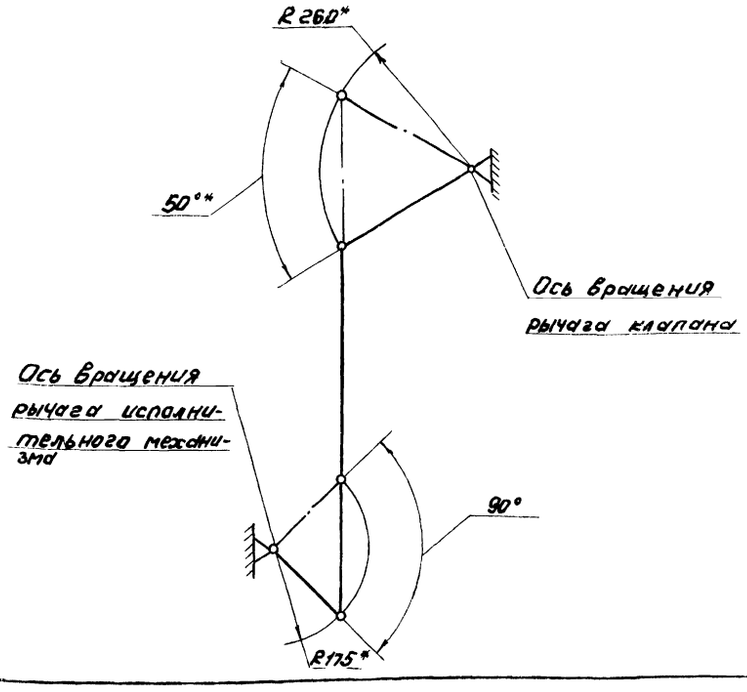


1* Размеры для справок.
2. Неуказанные предельные отклонения размеров -по СМ9
3. Сварные швы по ГОСТ 5264-69
4. Месторасположение полос поз. 3 уточнить при монтаже.

| | | | | | | | | |
|---|---|---|---|---|---|---|---|---|
| | | | | | Д12В.068.000 СБ | | | |
| Изм. | Лист | № докум. | Подп. | Дата | Сочленение исполнительного механизма МЭОК 25/100-2 с клапаном Т-35Б. Сборочный чертеж | Лит. | Масса | Масштаб |
| Разраб. | | Мюнтер | | 11.79 | | И | 21,1 | 1:10 |
| Пров. | | Мордвинкин | | 11.79 | | Лист | Листов 1 | |
| Рук. гр. | | Мордвинкин | | 11.79 | | Госстрой СССР Сантехпроект г. Горький | | |
| Нач. отд. | | Вольский | | | | | | |
| Н. контр. | | | | | | | | |
| Утв. | | Кукс | | | | | | |

Типовой проект 903-1-169 Альбом XII часть I

| Формат | Зона | Поз. | Обозначение | Наименование | Колич | Примечан |
|---|---|---|---|---|---|---|
| 64 | | 6 | Д12В.067.004 | Труба | | |
| | | | | Труба 32×3 ГОСТ 8734-75 / В20 ГОСТ 8733-74 | | |
| | | | | L=1399 $B_8$ Rz 320 | 1 | 3кг |

Подп. и дата | Инв. № дубл. | Взам. инв. № | Подп. и дата | Инв. № подл.

Изм. | Лист | N докум. | подпись | Дата

Д12В.067.000

Лист 3

формат 11

| Формат | Зона | Поз. | Обозначение | Наименование | Кол. | Примечание |
|---|---|---|---|---|---|---|
| | | | | Стандартные изделия. | | |
| | | 5 | | Болт М12×45,36 ГОСТ 7798-70 | 4 | |
| | | 6 | | Гайка М12,4 ГОСТ 5915-70 | 4 | |

Подп. и дата | Инв. № дубл. | Взам. инв. № | Подп. и дата | Инв. № подл.

Изм. | Лист | N докум. | Подп. | Дата

Д12В.068.000

Лист 2

формат 11

| Формат | Зона | Поз. | Обозначение | Наименование | Кол. | Примечание |
|---|---|---|---|---|---|---|
| | | | | Документация | | |
| 22 | | | Д12В.068.000 СБ | Сборочный чертеж | | |
| | | | | Сборочные единицы | | |
| 11 | | 1 | Д12В.054.010-05 | Опора | 1 | |
| | | | | Детали | | |
| 11 | | 2 | Д12В.062.001 | Шайба | 2 | |
| 64 | | 3 | Д12В.068.001 | Планка | | |
| | | | | Полоса 5×50 ГОСТ 103-76 / Ст3 ГОСТ 535-58 | | |
| | | | | L=185, $B_6$ Rz 320 | 2 | 0,35кг |
| 64 | | 4 | Д12В.068.002 | Труба | | |
| | | | | Труба 32×3 ГОСТ 8734-75 / В20 ГОСТ 8733-74 | | |
| | | | | L=1664, $B_8$ Rz 320 | 1 | 3,57кг |

Подп. и дата | Инв. № дубл. | Взам. инв. № | Подп. и дата | Инв. № подл.

| Изм. | Лист | N докум. | Подп. | Дата |
|---|---|---|---|---|
| Разраб. | | Мюнтер | | 11.79 |
| Провер. | | Мордвинкин | | 11.79 |
| Нач. отд. | | Вольский | | |
| Н. конт. | | | | |
| Утв. | | Кукс | | |

Д12В.068.000

Сочленение исполнительного механизма МЭОК 25/100-2 с клапаном Т-35Б.

| Лит | Лист | Листов |
|---|---|---|
| 11 | 1 | 2 |

Госстрой СССР САНТЕХПРОЕКТ г. Горький

16147.13 (20) формат 11

gost.e-ecolog.ru