ТИПОВОЙ ПРОЕКТ

903-1-169

КОТЕЛЬНАЯ С 4 КОТЛАМИ ДЕ-6,5-14ГМ

/ОТОПИТЕЛЬНО-ПРОИЗВОДСТВЕННАЯ, СИСТЕМА ТЕПЛОСНАБЖЕНИЯ ЗАКРЫТАЯ/.
ТОПЛИВО-ГАЗ ИЛИ МАЗУТ.

АЛЬБОМ 1

ЧАСТЬ 2

АРХИТЕКТУРНО-СТРОИТЕЛЬНАЯ ЧАСТЬ
Индустриальные строительные конструкции
и изделия

16447-02
ЦЕНА 1-10

Привязан

Инв. №

gost.e-ecolog.ru

ЦЕНТРАЛЬНЫЙ ИНСТИТУТ ТИПОВОГО ПРОЕКТИРОВАНИЯ
ГОССТРОЯ СССР

Москва, А-445, Смольная ул. 22

Сдано в печать VI 1980 года

Заказ № 9126 Тираж 500 экз

ТИПОВОЙ ПРОЕКТ

903-1-169

КОТЕЛЬНАЯ С 4 КОТЛАМИ ДЕ-6,5-14ГМ

/ОТОПИТЕЛЬНО-ПРОИЗВОДСТВЕННАЯ, СИСТЕМА ТЕПЛОСНАБЖЕНИЯ ЗАКРЫТАЯ/.

ТОПЛИВО-ГАЗ ИЛИ МАЗУТ

СОСТАВ ПРОЕКТА:

№ альбомов	Наименование альбомов
	Архитектурно-строительная часть
I	Часть 1. Архитектурно-строительные решения. Железобетонные и металлические конструкции. Часть 2. Индустриальные строительные конструкции и изделия.
	Тепломеханическая часть
II	Сборочные чертежи котельной. Трубопроводы.
III	Котлоагрегат /топливо - газ/ Газооборудование котельной.
IV	Котлоагрегат /топливо - мазут/. Мазутооборудование котельной.
	Электротехническая часть
V	Электроснабжение, силовое электрооборудование и электроосвещение. Схемы управления.
VI	Щиты станций управления. Задание заводу-изготовителю.

№ альбомов	Наименование альбомов
	Автоматизация
VII	Схемы функциональные и внешних проводок. Планы расположения. Блоки местных приборов.
VIII	Схемы электрические принципиальные.
IX	Общие виды щитов управления /Топливо - газ/.
X	Общие виды щитов управления /Топливо - мазут/.
	Санитарно-техническая часть
XI	Отопление и вентиляция. Водопровод и канализация.
	Конструкторские чертежи
XII	Часть 1. Сочленения исполнительных механизмов. Части 2,3 Металлоконструкции газоходов и воздуховодов.
XIII	**Заказные спецификации** Части 1,2.
XIV	**Технико-экономическая часть и сметы** Части 1,2,3.

Применённые материалы

Типовой проект 907-2-195	Дымовая труба $H=30$ м, $Д_о=1.2$ м. Распространяет ВНИПИ Теплопроект Ленинградское отделение.
Типовой проект 903-1-153 Альб. IX, XXIV, XXIX	Склад реагентов. /Все части/ Распространяет ЦИТП.
Типовой проект 704-1-111 Альбом I	Резервуар стальной горизонтальный для нефтепродуктов ёмкостью 75 $м^3$ Распространяет Казахский филиал ЦИТП

Разработан
Горьковским отделением
ГПИ САНТЕХПРОЕКТ
Главпромстройпроекта
Госстроя СССР

Утверждён
и введён в действие
ГПИ САНТЕХПРОЕКТ
приказ №176 от 15.11. 1979г.
с 15.02.1980 г.

АЛЬБОМ I

ЧАСТЬ 2

Главный инженер отделения Маковкин А. А.
Главный инженер проекта Левитан Б. С.

Привязан

Формат	Лист	Наименование	Примеч.
		Содержание альбома	стр. 2
		Колонна К48-7а. Опалубка	" 3
		Колонна К48-7б. Опалубка	" 4
		Колонна К48-7в. Опалубка	" 5
		Колонна К48-7д. Опалубка	" 6
		Колонна К48-7е. Опалубка	" 7
		Колонна К48-7ж. Опалубка	" 8
		Колонна К48-7и. Опалубка	" 9
		Колонна К48-7к. Опалубка	" 10
		Колонна К48-7л. Опалубка	" 11
		Колонна КФ9-1А. Опалубка	" 12
		Колонна К3-1а. Опалубка	" 13
		Колонна К3-1а. Армирование	" 14
		Опалубка балки 1БДР12-3АIVа	" 15
		Опалубка плиты ПГ-3АIVТб-8мя	" 15
		Опалубка плиты ПГ-3АIVТа-8мя	" 16
		Опалубка плит ПГ-3 АIVТб-8мя, ПВ7-4АIVТа-8мя	" 16
		Панель стеновая $\frac{ПСЛ\ 20}{1.2 \times 1.5}$ - 022А	" 17
		Панель стеновая $\frac{ПСЛ\ 20}{1.8 \times 1.5}$ - 022А	" 17
		Опалубка потков Л7-8а, Л7д-8а	" 18
		Опалубка потка Лу7-8а	" 18
		Опалубка плит ПВ10-4АIVТа-8мя, ПВ10-4АIVТб-8мя	" 19
		Каркас Кр1	" 19

Формат	Лист	Наименование	Примеч.
		Каркас Кр2	стр. 20
		Каркас Кр3	" 20
		Сетка арматурная С1	" 21
		Сетка арматурная С2	" 21
		Сетка арматурная НС-1	" 22
		Сетка арматурная НС2	" 22
		Анкерный болт МН1	" 23
		Изделие закладное МН2	" 23
		Изделие закладное РМ1	" 24
		Изделие закладное РМ2	" 24
		Изделие соединительное МС1, МС2	" 25
		Изделие соединительное МС3	" 25
		Изделие соединительное МС4	" 26
		Изделие закладное МН3, МН4	" 26
		Распорка Р1. Изделие соединительное МС5	" 27

Нач. отд.	Марунов		
Гл. спец.	Погорельский		11.79
Рук. гр.	Рогожина		
Ст. инж.	Модестова		

ТП 903-1-169-КЖИ

Стадия	Масса	Масштаб

Лист | Листов

Содержание альбома

Госстрой СССР САНТЕХПРОЕКТ

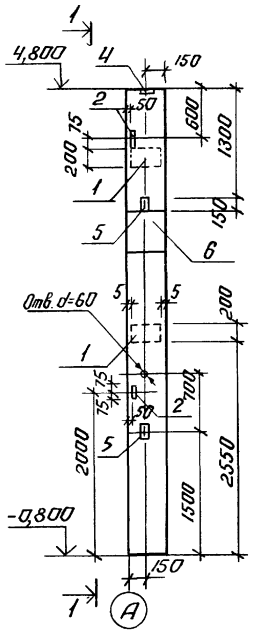

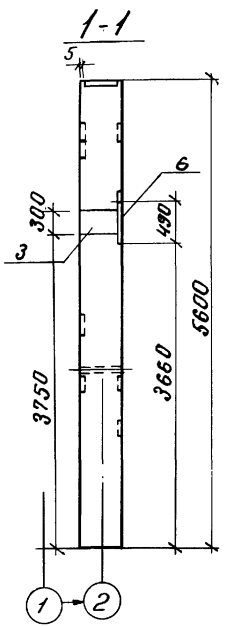

Формат	Зона	Поз.	Обозначение	Наименование	Кол	Примечание
		1	1.423-3, вып.2	Изделие закладное М1-12	2	
		2	то же	то же М1-13	2	
		3	"	" НМ1-1	1	
		4	"	" М2-1	1	
		5	"	" М10-150	2	
		6	1.400-6/76	" М0-12-3	1	

Выборка стали на один элемент, кг

Марка элемента	Закладные изделия													Всего
	Арматурная сталь ГОСТ 5781-75									Профильная сталь				
	класс А-I			класс А-III										
	ф мм			ф мм										
	6	10	Итого	12	14	16	22		Итого	δ=10	δ=20	∠63×5	Итого	
К48-7а	0,2	0,86	1,06	3,28	4,0	3,4	1,4		12,08	29,1	6,4	2,88	38,38	51,52

1. Схему расположения колонн см. лист КЖ-17
2. Колонну изготовить по серии 1.423-3, вып.1 с установкой закладных изделий по данному чертежу. Из выборки стали на соответствующую марку колонны по серии закладные изделия исключить

Нач. отд.	Марунов		
Гл. спец.	Погорельский		11.79
Рук. гр.	Рогожина		
Ст. инж.	Сакулинская		

ТП 903-1-169 -КЖИ- К48-7а

Колонна К48-7а. Опалубка

Стадия	Масса	Масштаб
Р		
Лист	Листов	

Госстрой СССР САНТЕХПРОЕКТ

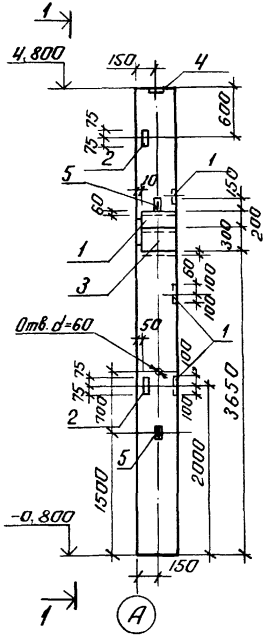

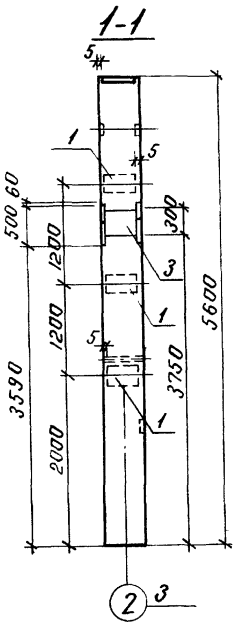

Формат	Зона	Поз.	Обозначение	Наименование	Кол.	Прим.
		1	1.423-3, вып.2	Изделие закладное М1-12	5	
		2	то же	то же М1-13	2	
		3	"	" НМ1-1	3	
		4	"	" М2-1	1	
		5	"	" М10-150	2	

Выборка стали на один элемент, кг

Марка элемента	Закладные изделия									Профильная сталь				Всего
	Арматурная сталь ГОСТ 5781-75													
	класс А-I			класс А-III										
	ф мм			ф мм										
	6	10	Итого	12	14	16	22		Итого	-5-10	-5-20	∠63×5	Итого	
К48-7б	0,6	0,86	1,46	7,48	8,0		4,2		19,68	43,4	6,4	2,88	52,68	73,82

1. Схему расположения колонн см. лист КЖ-17
2. Колонну изготовить по серии 1.423-3, вып.1 с установкой закладных изделий по данному чертежу. Из выборки стали на соответствующую марку колонны по серии закладные изделия исключить

Нач.отд.	Марунов		
Гл.спец.	Погорельский		11-7
Рук.гр.	Логажина		
Ст.инж.	Сакулинская		

ТП 903-1-169-КЖИ-К48-7б

Колонна К48-7б. Опалубка

Стадия	Масса	Масштаб
Р		
Лист	Листов	
	1	

Госстрой СССР САНТЕХПРОЕКТ

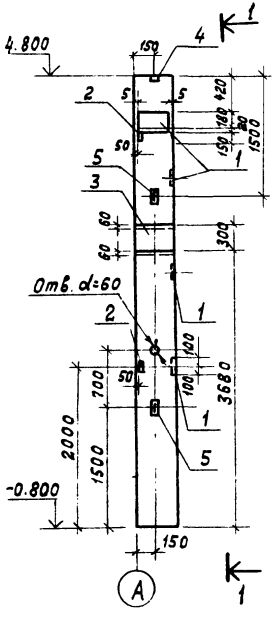

1-1

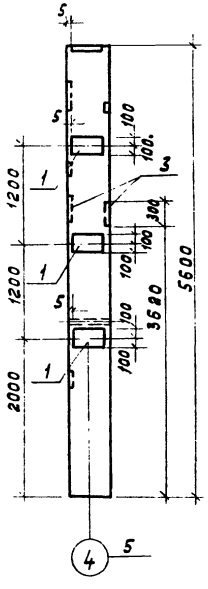

Формат	Зона	Поз.	Обозначение	Наименование	Кол.	Примеч
		1	1.423-3, вып. 2	Изделие закладное М1-12	4	
		2	То же	То же " М1-13	2	
		3	"	" НМ1-1	2	
		4	"	" М2-1	1	
		5	"	" М10-150	2	

Выборка стали на один элемент, кг

Марка элемента	Закладные изделия													Всего
	Арматурная сталь ГОСТ 5781-75									Профильная сталь				
	Класс А-I			Класс А-III										
	ф мм			ф мм										
	6	10	Итого	12	14	16	22		Итого	δ=10	δ=20	L63×5	Итого	
К48-76	0.4	0.86	1.26	6.08	6.0		2.8		14.88	32.0	6.4	2.88	41.28	57.42

1. Схему расположения колонн см. лист КЖ-17.
2. Колонну изготовить по серии 1.423-3, вып.1 с установкой закладных изделий по данному чертежу. Из выборки стали на соответствующую марку колонны по серии закладные изделия исключить.

Нач.отд.	Морунов	
Гл.спец.	Погорельский	
Рук.гр.	Рогожина	
Ст.инж.	Сокулинская	

ТП 903-1-169-КЖИ-К48-76

Колонна К48-76
Опалубка

Стадия	Масса	Масштаб
Р		
Лист	Листов	

Госстрой СССР
САНТЕХПРОЕКТ
г. Горький

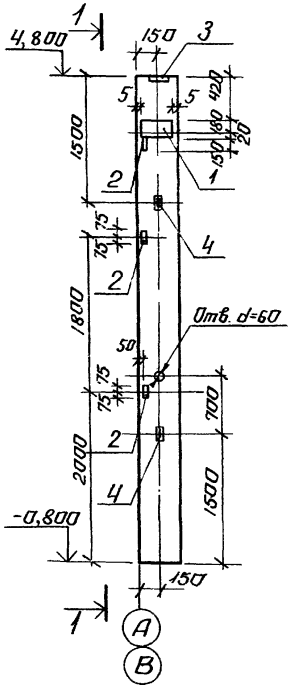

1-1

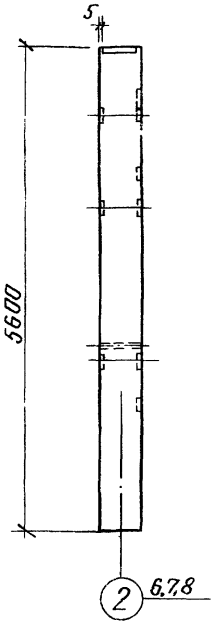

Формат	Зона	Поз.	Обозначение	Наименование	Кол.	Примеч.
		1	1.423-3, вып.2	Изделие закладное М1-12	1	
		2	то же	то же М1-13	3	
		3	"	" М2-1	1	
		4	"	" М10-150	2	

Выборка стали на один элемент, кг

Марка элемента	Закладные изделия													Всего
	Арматурная сталь Гост 5781-75									Профильная сталь				
	Класс А-I			Класс А-III										
	ф мм			ф мм										
	6	10	Итого	12	14	16	22		Итого	-δ=10	-δ=20	16,3×5	Итого	
К48-7д		0,86	0,86	2,12	2,0				4,12	4,6	6,4	4,32	15,32	20,30

1. Схему расположения колонн см. лист КЖ-17
2. Колонну изготовить по серии 1.423-3, вып.1 с установкой закладных изделий по данному чертежу. Из выборки стали на соответствующую марку колонны по серии закладные изделия исключить

Нач. отд.	Марунов		
Гл. спец.	Погорельский		11.79
Рук. гр.	Рогожина		
Ст. инж.	Сакулинская		

ТП 903-1-169-КЖИ-К48-7д

Колонна К48-7д
Опалубка

Стадия	Масса	Масштаб
Р		

Лист | Листов

Госстрой СССР
САНТЕХПРОЕКТ
г. Горький

Инв. № подл. | Подп. и дата | Взам. инв. №

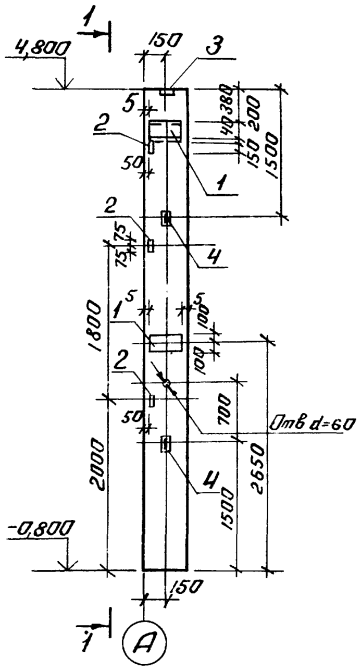

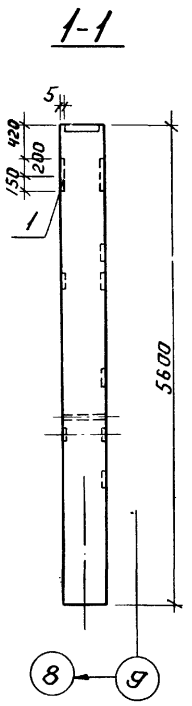

Формат	Зона	Поз.	Обозначение	Наименование		Кол.	Примеч.
		1	1.423-3, вып.2	Изделие закладное	М1-12	3	
		2	то же	то же	М1-13	3	
		3	"	"	М2-1	1	
		4	"	"	М10-150	2	

Выборка стали на один элемент, кг

Марка элемента	Закладные изделия													Всего
	арматурная сталь ГОСТ 5781-75									профильная сталь				
	класс А-I			класс А-III										
	ф мм			ф мм										
	10		Итого	12	14	16			Итого	-8-10	8-20	L63×5	Итого	
К48-7е	0,86		0,86	4,92	2,0				6,92	13,8	6,4	4,32	24,52	32,30

1. Схему расположения колонн см. лист КЖ-17
2. Колонну изготовить по серии 1.423-3, вып.1 с установкой закладных изделий по данному чертежу. Из выборки стали на соответствующую марку колонны по серии Закладные изделия исключить

Нач. отд.	Марунов		
Гл. спец.	Погорельский		11.79
Рук. гр.	Рогожина		
Ст. инж.	Сакулинская		

ТП 903-1-169 - КЖИ-К48-7е

Колонна К48-7е. Опалубка

Стадия	Масса	Масштаб
Р		
Лист	Листов	

Госстрой СССР
САНТЕХПРОЕКТ
г. Горький

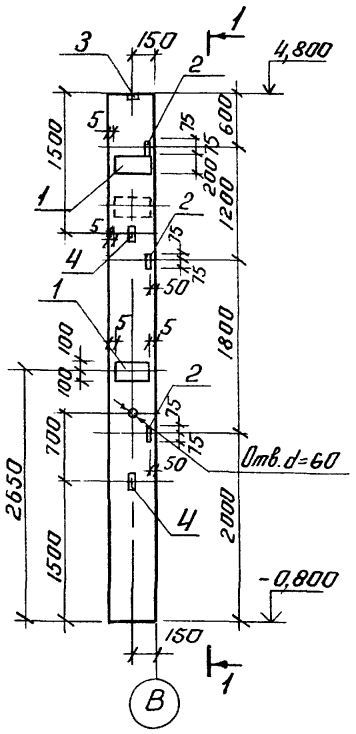

1-1

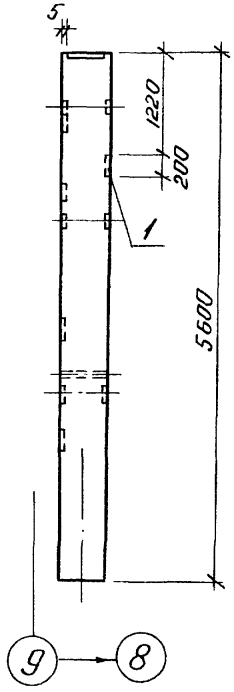

Формат	Зона	Поз.	Обозначение	Наименование	Кол.	Примеч.
		1	1.423-3, вып.2	Изделие закладное М1-12	3	
		2	то же	то же М1-13	3	
		3	"	" М2-1	1	
		4	"	" М10-150	2	

Выборка стали на один элемент, кг

Марка элемента	Закладные изделия												Всего
	арматурная сталь ГОСТ 5781-75								Профильная сталь				
	Класс А-I			Класс А-III									
	ф мм		Итого	ф мм				Итого	δ=10	δ=20	L63×5	Итого	
	10			12	14	16							
К48-7ж	0,86		0,86	4,92	2,0			6,92	13,8	6,4	4,32	24,52	32,30

1. Схему расположения колонн см. лист КЖ-17
2. Колонну изготовить по серии 1.423-3 вып. 1 с установкой закладных изделий по данному чертежу. Из выборки стали на соответствующую марку колонны по серии закладные изделия исключить

Нач. отд.	Марунов		ТП 903-1-169-КЖИ-К48-7ж
Гл. спец.	Погорельский		Колонна К48-7ж. Опалубка
Рук. гр.	Догажина		Стадия: Р; Масса; Масштаб
Ст. инж.	Сокулинская		Лист; Листов
			Госстрой СССР САНТЕХПРОЕКТ г. Горький

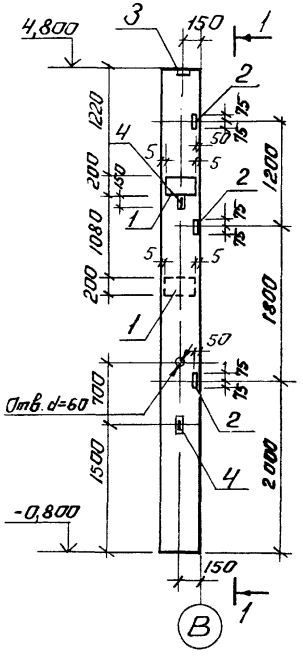

1-1

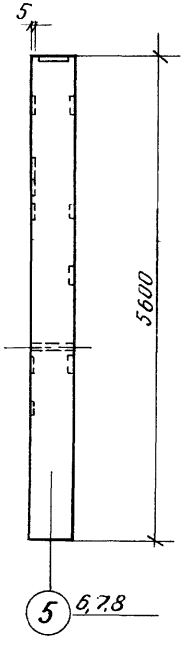

Формат	Зона	Поз.	Обозначение	Наименование	Кол.	Примеч
		1	1.423-3, вып.2	Изделие закладное М11-12	2	
		2	то же	то же М11-13	3	
		3	"	" М12-1	1	
		4	"	" М10-150	2	

Выборка стали на один элемент, кг

Марка элемента	Закладные изделия									Профильная сталь				Всего
	Арматурная сталь ГОСТ 5781-75													
	Класс А-I			Класс А-III										
	ф мм			ф мм										
	10		Итого	12	14	16			Итого	8-10	8-20	4,63×5	Итого	
К48-7и	0,86		0,86	3,52	2,0				5,52	9,2	6,4	4,32	19,92	26,30

1. Схему расположения колонн см. лист КЖ-17
2. Колонну изготовить по серии 1.423-3 вып.1 с установкой закладных изделий по данному чертежу. Из выборки стали на соответствующую марку колонны по серии закладные изделия исключить

Нач.отд.	Марунов		
Гл.спец.	Погорельский		11.79
Рук.гр.	Рожкина		
Ст.инж.	Сокупинская		

ТП 903-1-169-КЖИ-К48-7и

Колонна К48-7и. Опалубка

Стадия	Масса	Масштаб
Р		
Лист	Листов	

Госстрой СССР

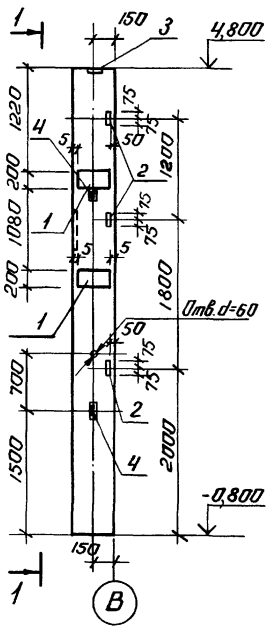

1-1

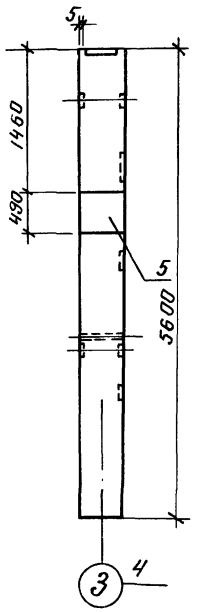

Формат	Зона	Поз.	Обозначение	Наименование	Кол.	Примеч.
		1	1.423-3, вып.2	Изделие закладное М1-12	2	
		2	То же	То же М1-13	3	
		3	//	// М2-1	1	
		4	//	// М10-150	2	
		5	1.400-6/76	// М0-12-3	1	

Выборка стали на один элемент, кг

Марка элемента	Закладные изделия												Всего
	Арматурная сталь ГОСТ 5781-75								Профильная сталь				
	Класс А-I			Класс А-III									
	ф мм			ф мм					δ=10	δ=20 L63×5			
	10		Итого	12	14	16		Итого				Итого	
К48-7К	0.86		0.86	3.52	2.0	3.4		8.92	22.3	6.4	4.32	33.02	42.80

1. Схему расположения колонн см. лист КЖ-17
2. Колонну изготовить по серии 1.423-3, вып.1 с установкой закладных изделий по данному чертежу. Из выборки стали на соответствующую марку колонны по серии закладные изделия исключить

Нач.отд.	Марунов		ТП 903-1-169-КЖИ-К48-7К
Гл.спец.	Погорельский		
Рук.гр.	Рагожина		Колонна К48-7К опалубка
Ст.инж.	Сакулинская		Стадия: Р; Масса; Масштаб
			Лист; Листов
			Госстрой СССР Оргтехстройпроект

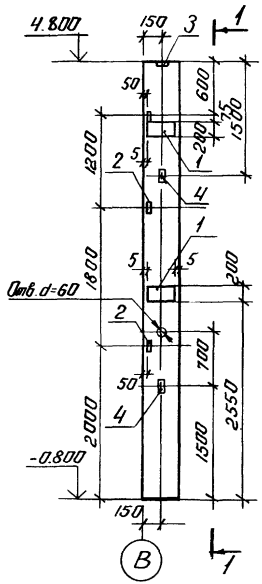

1-1

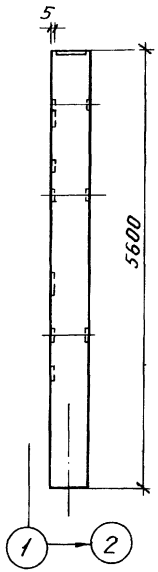

Формат	Зона	Поз.	Обозначение	Наименование	Кол.	Примеч.
		1	1.423-3, вып.2	Изделие закладное М1-12	2	
		2	то же	то же М1-13	3	
		3	"	" М2-1	1	
		4	"	" М10-150	2	

Выборка стали на один элемент, кг

Марка элемента	Закладные изделия													Всего
	Арматурная сталь Гост 5781-75									Профильная сталь				
	Класс А-I			Класс А-III										
	Ф мм			Ф мм										
	10		Итого	12	14	16			Итого	-δ=10	-δ=20	∠63×5	Итого	
К48-7л	0,86		0,86	3.52	2.0				5.52	9.2	6.4	4.32	19.92	26.30

1. Схему расположения колонн см. лист КЖ-17
2. Колонну изготавить по серии 1.423-3, вып. 1 с установкой закладных изделий по данному чертежу. Из выборки стали на соответствующую колонну по серии закладные изделия исключить

Нач. отд.	Марунов		ТП 903-1-169-КЖИ-К48-7л
Гл. спец.	Погорельский		
Рук. гр.	Рогожина		Колонна К48-7л Опалубка
Ст. инж.	Сакулинская		Стадия: Р; Масса: ; Масштаб:
			Лист; Листов
			Госстрой СССР

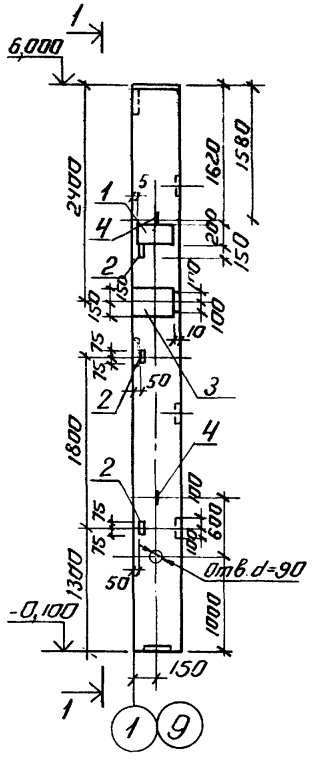

1-1

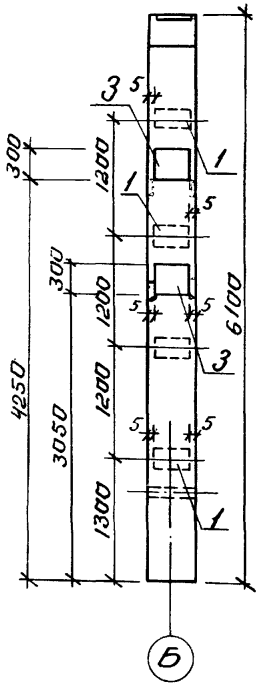

Формат	Зона	Поз	Обозначение	Наименование		Кол.	Примеч.
		1	1.423-3, вып.2	Изделие закладное	М1-12	5	
		2	то же	то же	М1-13	3	
		3	"	"	НМ1-1	3	
		4	Шифр 460-75, вып. 1-2	"	Уп2-2	2	

Выборка стали на один элемент, кг

Марка элемента	Закладные изделия												Всего
	Арматурная сталь ГОСТ 5781-75								Профильная сталь				
	Класс А-I			Класс А-III									
	Ф мм			Ф мм									
	6	10	Итого	12	14	16	22	Итого	8-10	8-20	Ш3х5	Итого	
КФ9-1А	0.6	1.18	1.78	7.72	6.0		4.2	17.92	43.4		4.32	47.72	67.42

1. Схему расположения колонн см. лист КЖ-17
2. Колонну КФ9-1А изготовить по шифру 460-75, вып. 1-1 с установкой дополнительных закладных изделий по данному чертежу

Нач. отд.	Морунов		
Гл. спец.	Погорельский		11.79
Рук. гр.	Рогожина		
Ст. инж.	Сокушинская		

ТП 903-1-169-КЖИ-КФ9-1А

Колонна КФ9-1А. Опалубка

Стадия	Масса	Масштаб
Р		
Лист	Листов	

Госстрой СССР

Инв.№ подл. | Подпись и дата | Взам. инв.№

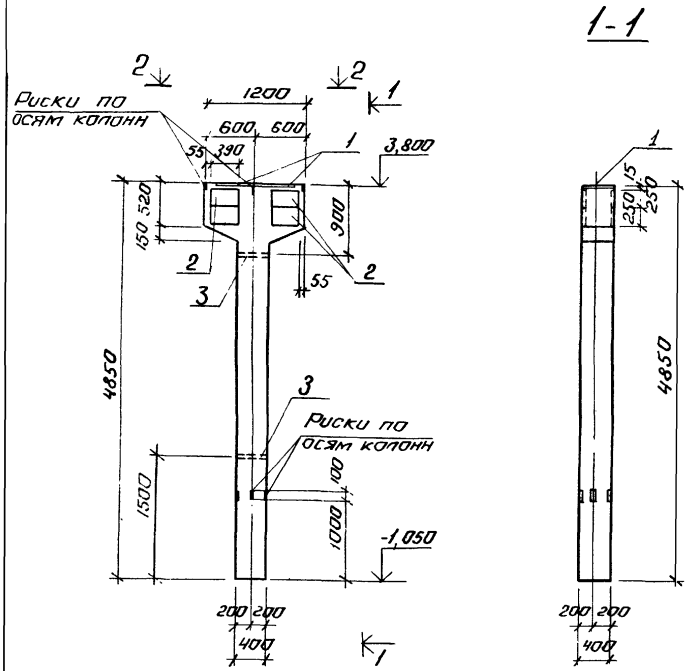

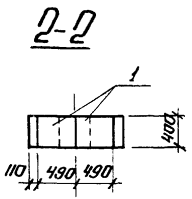

Формат	Зона	Поз.	Обозначение	Наименование	Кол.	Примеч
				Документация		
			КЖИ-КЗ-1а	Сборочный чертеж		
				Сборочные единицы и детали		
			КЖИ-КЗ-1а и серия 3.015-1.вып. II-1	Колонна КЗ-1а		
		1	1.400-6/76	Изделие закладное М2-28	2	
		2	то же	то же М1-3-4	8	
		3	ГОСТ 3262-62	Газовая труба $Д_у$=32, l=400	2	
				Материалы		
				Бетон марки 200	0,95	$м^3$

1. Колонна отличается от той же марки по серии 3.015-1, вып. II-1 укороченной длиной и дополнительными закладными деталями. Колонны выполнять по данному чертежу в соответствии с указанной серией
2. Армирование колонны дано на листе КЖИ-КЗ-1а л.2

Нач. отд.	Марунов		
Гл. спец.	Погорельский		11.79
Рук. гр.	Рогожина		
Ст. инж.	Модестова		

ТП. 903-1-169-КЖИ-КЗ-1а

Колонна КЗ-1а. Опалубка

Стадия	Масса	Масштаб
Р		

Лист 1 Листов 2

Госстрой СССР
САНТЕХПРОЕКТ
г. Горький

КЗ-1а

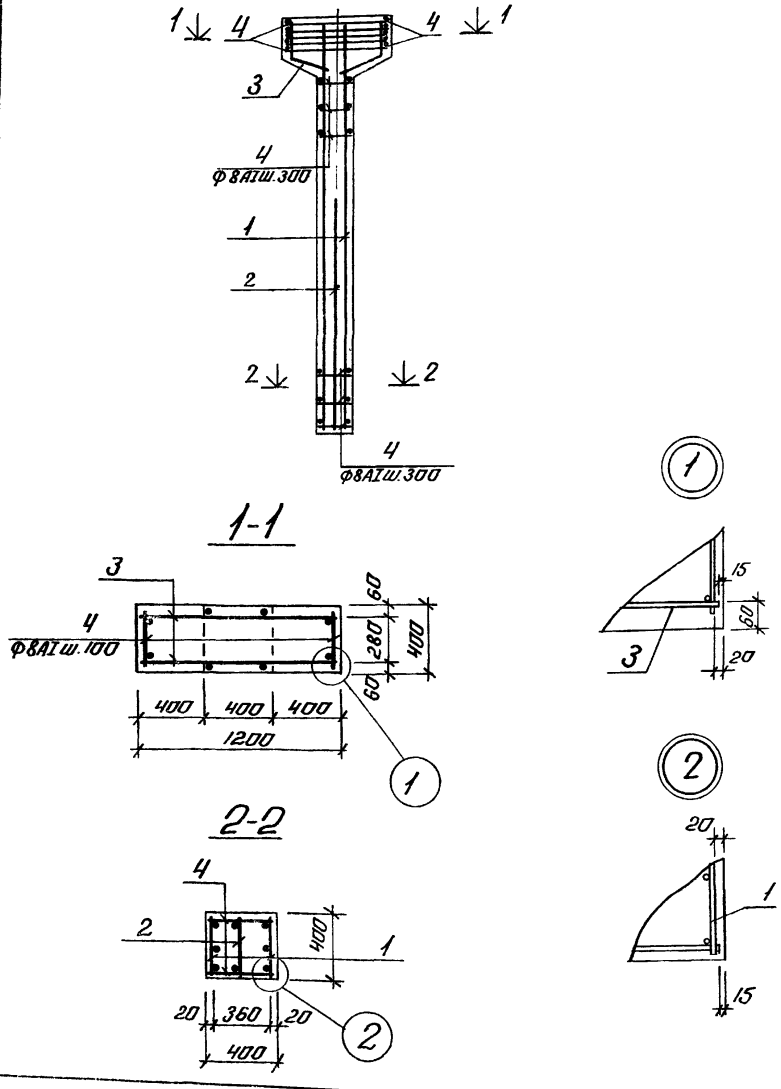

Формат	Зона	Позиц.	Обозначение	Наименование	Кол.	Примеч.
		1	КЖИ-Кр1	Каркас плоский Кр1	2	
		2	КЖИ-Кр2	то же Кр2	1	
		3	КЖИ-Кр3	" Кр3	2	
		4	Ф8АI, ℓ=370 Гост 5781-75	Отдельные стержни позиц	38	
				Материалы		
				Бетон Марки 200	0,96	м³

Выборка стали на один элемент, кг

Марка элемента	Арматурные изделия							Закладные изделия						Всего
	Арматурная сталь Гост 5781-61							Профильная сталь			Арм сталь Гост 5781-61			
	Класс А I		Класс А-III				Итого				Класс А III		Итого	
	Ф нн		Ф мм			Итого		Газ.тр. dy=32	-δ=8	-δ=10	Ф мм			
	8	Итого	14	16	22						12	14		
КЗ-1а	23,6	23,6	15,7	26,6	54,6	96,9	120,5	21,8	24,4	51	3,2	6,6	87,4	207,9

1. Колонна отличается от той же марки по серии 3 015-1 вып. II-1 укороченной длиной и дополнительными закладными деталями. Колонны выполнять по данному чертежу в соответствии с указанной серией.
2. Спецификация изделий на колонну дана на листе КЖИ-КЗ-1а (опалубка).

Нач отд.	Марунов		
Гл.спец.	Погорельский		11.79
Рук.гр.	Рогожина		
Ст инж.	Модестова		

ТП 903-1-169-КЖИ-КЗ-1а

Колонна КЗ-1а. Армирование

Стадия	Масса	Масштаб
Р		

Лист 2 Листов 2

Госстрой СССР САНТЕХПРОЕКТ г. Горький

16447-02 15

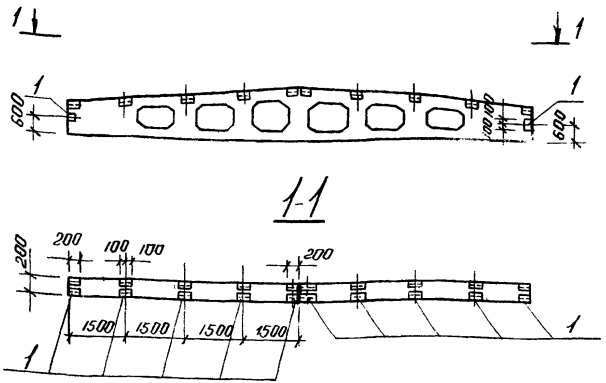

Формат	Зона	Поз.	Обозначение	Наименование	Кол.	Примеч.
		1	1.400-6/76	Изделие закладное М4-10	12	

Балку выполнить по серии 1.462-3 в.1 с установкой дополнительных закладных изделий по данному чертежу.

Нач.отд.	Марунов		
Гл.спец.	Погорельский		11.79
Рук.гр.	Рогожина		
Ст.инж.	Модестова		

ТП 903-1-169-КЖИ-1БДР12-ЗАIVа

Опалубка балки 1БДР12-ЗАIVа

Стадия	Масса	Масштаб
Р		
Лист	Листов	

Госстрой СССР САНТЕХПРОЕКТ г. Горький

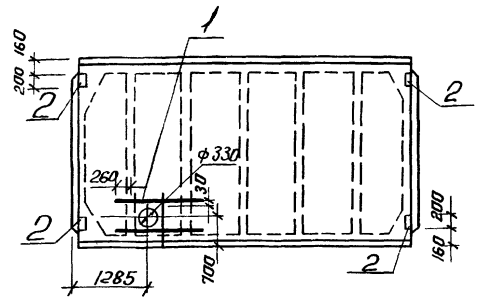

Формат	Зона	Поз.	Обозначение	Наименование	Кол.	Примеч.
		1	ТП903-1- -КЖИ-НС1	Сетка арматурная НС1	1	
		2	ГОСТ 22701.5-77	Изделие закладное М8	4	

Плиту выполнить по ГОСТ 22701.0-77÷ГОСТ 22701.5-77 и серии 1.465-10 вып.1 с установкой дополнительных закладных изделий и отверстия по данному чертежу.

Инв.№ подл. | Подпись и дата | Взам. инв.№

Нач.отд.	Марунов		
Гл.спец.	Погорельский		11.79
Рук.гр.	Рогожина		
Ст.инж.	Окулинская		
Исполн.	Васенин		

ТП 903-1-169-КЖИ-ПГ-ЗАIVТб-8мя

Опалубка плиты ПГ-ЗАIVТб-8мя

Стадия	Масса	Масштаб
Р		
Лист	Листов	

Госстрой СССР САНТЕХПРОЕКТ г. Горький

Типовой проект 903-1-169 альбом 1, часть

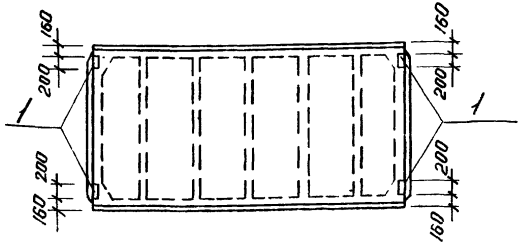

Формат	Зона	Поз.	Обозначение	Наименование	Кол.	Примеч.
		1	ГОСТ 22701.5-77	Закладное изделие М8	4	

Плиту изготовить по ГОСТ 22701.0-77÷ГОСТ 22701.5-77 и серии 1.465-10 вып.1 с установкой дополнительных закладных изделий по данному чертежу.

Нач.отд.	Морунов		
Гл.спец.	Погорельский		11.79
Рук.гр.	Рогожина		
Ст.инж.	Мадестова		
Исполн.	Восенин		

ТП 903-1-169-КЖИ-ПГ-3А IV Та-8МЯ

Опалубка плиты ПГ-3А IV Та-8МЯ

Стадия	Масса	Масшт.
Р		

Лист | Листов

Госстрой СССР САНТЕХПРОЕКТ г. Горький

Взам. инв.№ | Подпись и дата | Инв.№ подл.

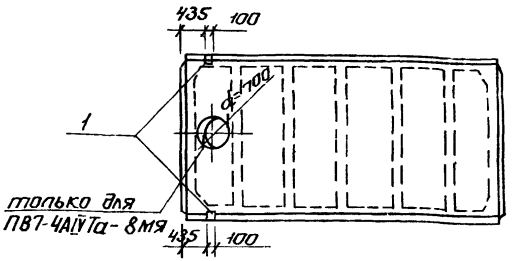

Формат	Зона	Поз.	Обозначение	Наименование	Кол.	Примеч.
				ПГ-3А IV Тв-8МЯ		
				ПВ7-4А IV Та-8МЯ		
		1	ГОСТ 22701.5-77	Изделие закладное М9	2	2.5кг

Плиту изготовить по ГОСТ 22701.0-77÷ГОСТ 22701.5-77, серии 1.465-10 вып.1 с установкой дополнительных закладных изделий и отверстия по данному чертежу

Нач.отд.	Морунов		
Гл.спец.	Погорельский		11.79
Рук.гр.	Рогожина		
Ст.инж.	Мадестова		
Исполн.	Восенин		

ТП 903-1-169-КЖИ-ПГ-3А IV Тв-8МЯ ПВ7-4А IV Та-8МЯ

Опалубка ПГ-3А IV Тв-8МЯ Плит ПВ7-4А IV Та-8МЯ

Стадия	Масса	Масшт.
Р		

Лист | Листов

Госстрой СССР САНТЕХПРОЕКТ г. Горький

Взам. инв.№ | Подпись и дата | Инв.№ подл.

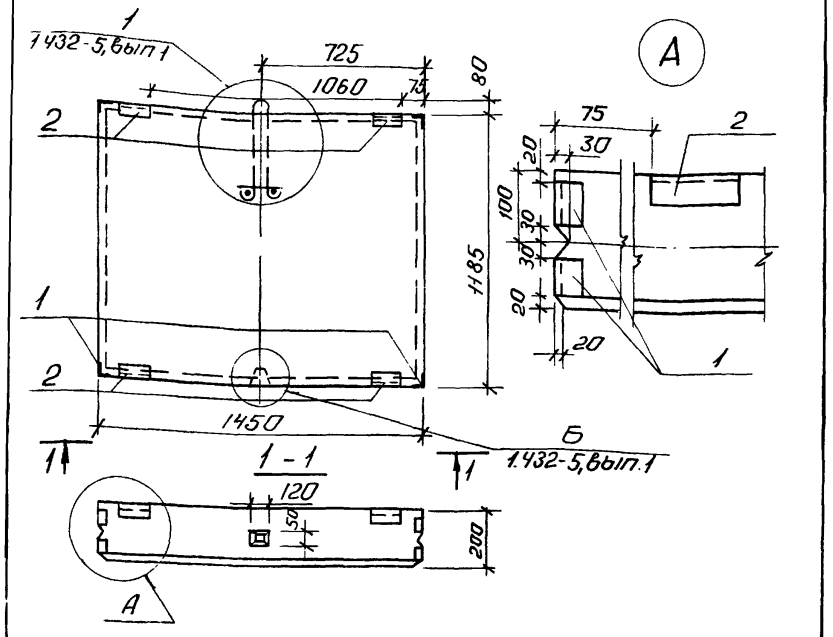

Зона	Поз.	Обозначение	Наименование	Кол.	Примеч.
	1	1.432-5, Вып.1	Изделие закладное М10	4	1,8 кг
	2	то же	то же М2	4	2,2 кг

Панель выполнить по серии 1.432-5 вып 1 с привязкой закладных по данному чертежу.

Нач. отд.	Марунов	
Гл. спец.	Погорельский	11.79
Рук. гр.	Рогожина	
Ст. инж.	Мафетова	
Исполн.	Васенин	

ТП 903-1-169-КЖИ-ПСЛ-20 / 1,2×1,5-022А

Панель стеновая ПСЛ20 / 1,2×1,5-022А

Стадия	Масса	Масштаб
Р		
Лист	Листов	

Госстрой СССР САНТЕХПРОЕКТ

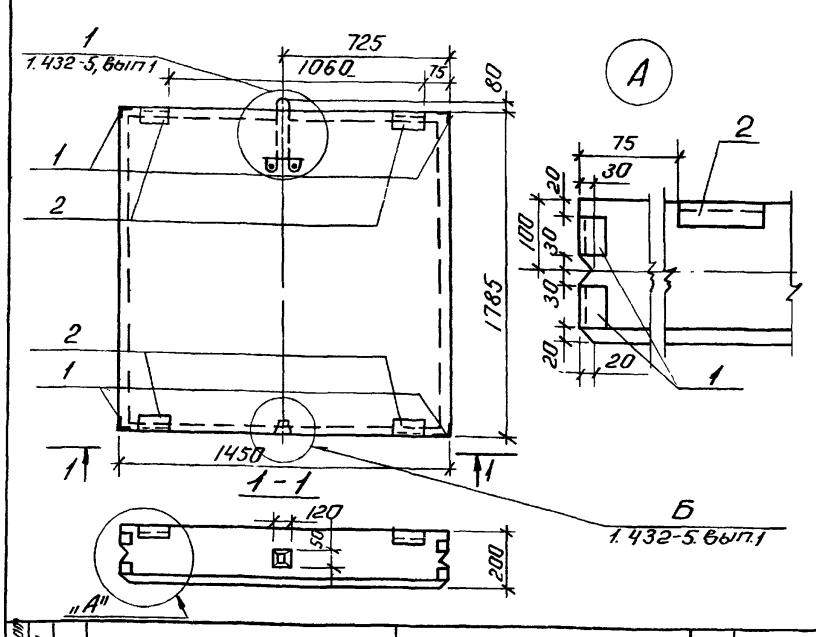

Формат	Зона	Поз.	Обозначение	Наименование	Кол.	Примеч.
		1	1.432-5. Вып.1	Изделие закладное М10	4	1.8 кг
		2	То же	То же М2	4	2.2 кг

Панель выполнить по серии 1.432-5, вып. 1 с привязкой закладных по данному чертежу

Нач. отд.	Марунов	
Гл. спец.	Погорельский	11.79
Рук. гр.	Рогожина	
Ст. инж.	Мафетова	
Исполн.	Васенин	

ТП 903-1-169-КЖИ-ПСЛ20 / 1,8×1,5-022А

Панель стеновая ПСЛ20 / 1,8×1,5-022А

Стадия	Масса	Масштаб
Р		
Лист	Листов	

Госстрой СССР САНТЕХПРОЕКТ

Взам. инв. № | Подпись и дата | Инв. № подл.

Л7-8а

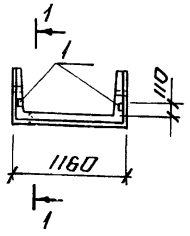

1-1

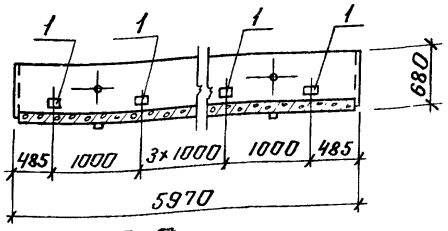

Л7д-8а

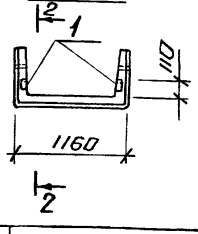

2-2

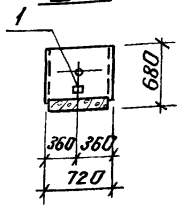

Формат	Зона	Поз.	Обозначение	Наименование	Кол.	Примеч.
				Л7-8а		
		1	3.006-2 вып II-3	Изделие закладное М-4	12	
				Л7д-8а		
		1	3.006-2 вып II-3	Изделие закладное М-4	2	

Лотки изготовить по серии 3.006-2 вып. II-1с установкой дополнительных закладных деталей по данному чертежу

Нач. отд.	Марунов		
Гл. спец.	Погорельский		11.79
Рук. гр.	Рогожина		
Ст. инж.	Мадестова		

ТП 903-1-169-КЖИ-Л7-8а;Л7д-8а

Опалубка лотков Л7-8а, Л7д-8а

Стадия	Масса	Масштаб
Р		
Лист	Листов	
Госстрой СССР		

1-1

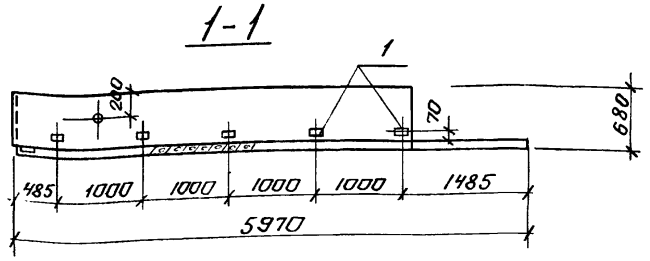

План лотка

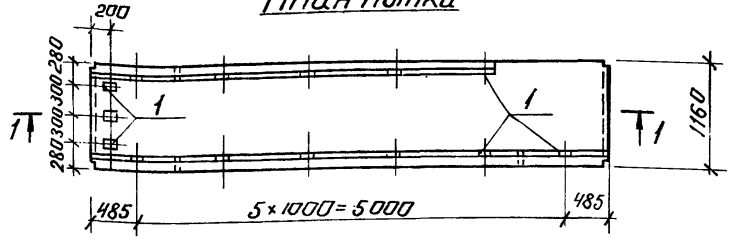

Формат	Зона	Поз.	Обозначение	Наименование	Кол.	Прим.
		1	3.006-2, вып. II-3	Изделие закладное М-4	14	

Лоток изготовить по серии 3.006-2 вып. III-2 с установкой дополнительных закладных деталей по данному чертежу

Нач. отд.	Марунов		
Гл. спец.	Погорельский		11.79
Рук. гр.	Рогожина		
Ст. инж.	Мадестова		

ТП 903-1-169-КЖИ-Лу 7-8а

Опалубка лотка Лу 7-8а

Стадия	Масса	Масшт.
Р		
Лист	Листов	
Госстрой СССР		

Инв. № подл. | Подпись и дата | Взам. инв. №

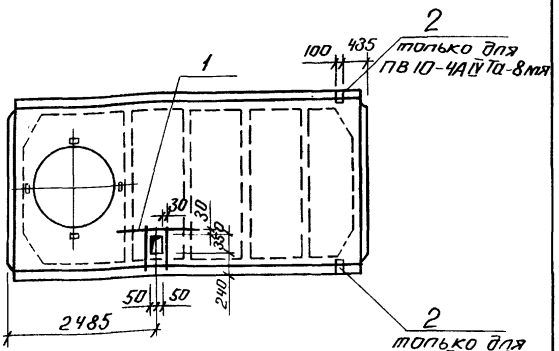

Формат	Зона	Поз	Обозначение	Наименование	Кол	Примеч
				ПВ10-4АIVТа-8мя	1	
		1	ТП903-1-КЖИ-НС2	Сетка арматурная НС2	1	
		2	ГОСТ 22701.5-77	Изделие закладное М9	2	
				ПВ10-4АIVТб-8мя		
		1	ТП903-1-КЖИ-НС2	Сетка арматурная НС2	1	

Плиту изготовить по ГОСТ 22701.0-77– ГОСТ 22701.5-77 и серии 1.465-1в вып.1 с установкой дополнительных закладных изделий и отверстия по данному чертежу

Нач.отд	Марунов		
Гл.спец	Погорельский		11.79
Рук.гр	Рогожина		
Ст.инж	Сокулинская		
Исполн	Васенин		

ТП 903-1-169-КЖИ-ПВ10-4АIVТа-8мя
ПВ10-4АIVТб-8мя

Опалубка плит ПВ10-4АIVТа-8мя ПВ10-4АIVТб-8мя

Стадия	Масса	Масштаб
Р		
Лист	Листов	

Госстрой СССР САНТЕХПРОЕКТ

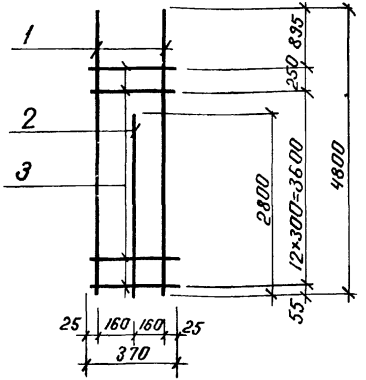

Формат	Зона	Поз	Обозначение	Наименование	Кол.	Примеч.
		1		Ф22А-III ГОСТ 5781-75, ℓ=4800 Ст5ГС ГОСТ 380-71*	2	28.6кг
		2		Ф16А-III ГОСТ 5781-75, ℓ=2800 Ст5ГС ГОСТ 380-71*	1	4.42кг
		3		Ф8А-I ГОСТ 5781-75, ℓ=370 Ст3сп3 ГОСТ 380-71*	14	2.04кг

Сварку произвести при помощи контактной точечной электросварки в соответствии ГОСТ 10922-75 и СН393-78

Нач.отд	Марунов		
Гл.спец	Погорельский		11.79
Рук.гр	Рогожина		
Ст.инж	Модестова		
Исполн	Васенин		

ТП 903-1-169-КЖИ-КР1

Каркас КР1

Стадия	Масса	Масштаб
Р	35.06	
Лист	Листов	

Госстрой СССР САНТЕХПРОЕКТ

Инв.№ подл. | Подпись и дата | Взам.инв.№

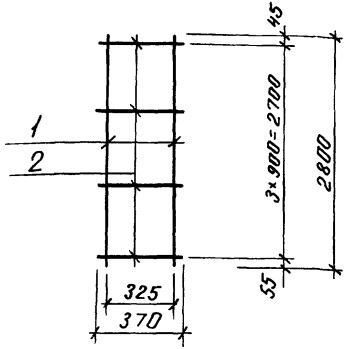

Формат	Зона	Поз.	Обозначение	Наименование	Кол.	Примеч.
		1		Ф 16 А-III ГОСТ 5781-75, ℓ=2800 35ГС ГОСТ 380-71*	2	8.84кг
		2		Ф 8 А-I ГОСТ 5781-75, ℓ=370 Ст 3сп 3 ГОСТ 380-71*	4	0.58кг

Сварку производить при помощи контактной точечной электросварки в соответствии с ГОСТ 10922-75 и СН 393-78.

ТП 903-1-169 -КЖИ-КР2

Нач. отд.	Марунов		
Гл. спец.	Погорельский		11.79
Рук. гр.	Рафикова		
Ст. инж.	Мадестова		
Исполн.	Васенин		

Каркас КР2

Стадия	Масса	Масштаб
Р	9.42	
Лист	Листов	

Госстрой СССР САНТЕХПРОЕКТ

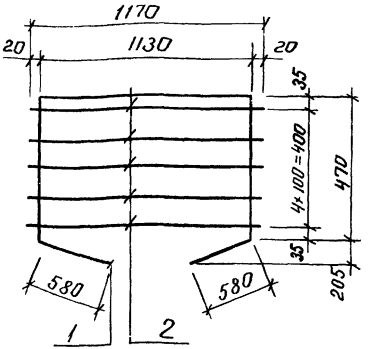

Формат	Зона	Поз.	Обозначение	Наименование	Кол.	Примеч.
		1		Ф 14А-III ГОСТ 3781-75 ℓ=3230 35ГС ГОСТ 380-71*	1	3.90кг
		2		Ф 8А-I ГОСТ 5781-75, ℓ=1170 Ст 3 СП3 ГОСТ 380-71*	5	2.31кг

Сварку производить при помощи контактной точечной электросварки в соответствии с ГОСТ 10922-75 и СН 393-78

ТП 903-1-169 -КЖИ-КР3

Нач. отд.	Марунов		
Гл. спец.	Погорельский		11.79
Рук. гр.	Рафикова		
Ст. инж.	Мадестова		
Исполн.	Васенин		

Каркас КР3

Стадия	Масса	Масштаб
Р	6.21	
Лист	Листов	

Госстрой СССР САНТЕХПРОЕКТ

Инв. № подл. | Подпись и дата | Взам. инв. №

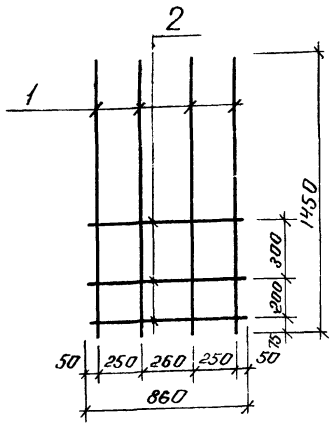

Формат	Зона	Поз.	Обозначение	Наименование	Кол	Примеч
		1		Ф12А-II ГОСТ 5781-75, ℓ=1450 Вст5 пс2 ГОСТ 380-71*	4	5.16 кг
		2		Ф8А-I ГОСТ 5781-75, ℓ=860 Ст3 Сп3 ГОСТ 380-71*	3	1.02 кг

Сетку сварить при помощи контактной точечной электросварки в соответствии с ГОСТ 10922-75 и СН 393-78

Нач. отд.	Марунов		
Гл. спец.	Погорельский		11.79
Рук. гр.	Рогожина		
Гл. инж.	Сокупинская		
Н. контр.	Васенин		

ТП 903-1-169 -КЖИ-С1

Сетка арматурная С1

Стадия	Масса	Масшт.
Р	6.18	
Лист	Листов	

Госстрой СССР САНТЕХПРОЕКТ г. Горький

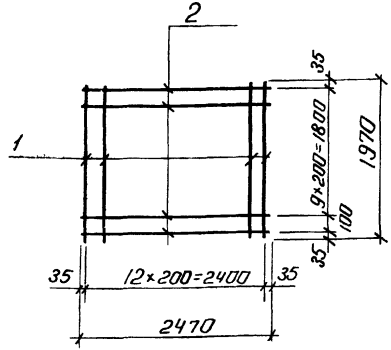

Формат	Зона	Поз.	Обозначение	Наименование	Кол	Примеч
		1		Ф12А-I ГОСТ 5781-75, ℓ=1970	13	22,7 кг
		2		Ф12А-I ГОСТ 5781-75, ℓ=2470	11	24,1 кг

Сетку изготовить при помощи контактной точечной электросварки в соответствии с требованиями ГОСТ 10922-75 и СН 393-78

Взам. инв. № | Подпись и дата | Инв. № подл.

Нач. отд.	Марунов		
Гл. спец.	Погорельский		11.79
Рук. гр.	Рогожина		
Ст. инж.	Поносевич		

ТП 903-1-169 -КЖИ-С2

Сетка арматурная С2

Стадия	Масса	Масшт.
Р	46.8	
Лист	Листов	

Ст3пс3 ГОСТ 380-71*

Госстрой СССР САНТЕХПРОЕКТ

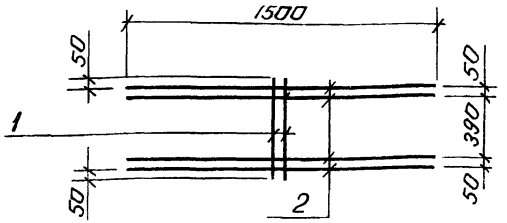

Формат	Зона	Поз.	Обозначение	Наименование	Кол.	Примеч.
		1		ф 5 В-I ГОСТ 6727-53, *ℓ=590	2	0,18 кг
		2		то же ℓ=1500	4	0,92 кг

Сетку сварить контактной точечной электросваркой в соответствии с ГОСТ 10922-75 и СН 393-78

Нач. отд.	Марунов		ТП 903-1-169 -КЖИ-НС1	
Гл. спец.	Погорельский			
Рук. гр.	Рогожина		Сетка арматурная НС1	Стадия: Р; Масса: 1,10; Масшт.:
Ст. инж.	Сакулинская			Лист; Листов
Исполн.	Васенин			Госстрой СССР САНТЕХПРОЕКТ г. Горький

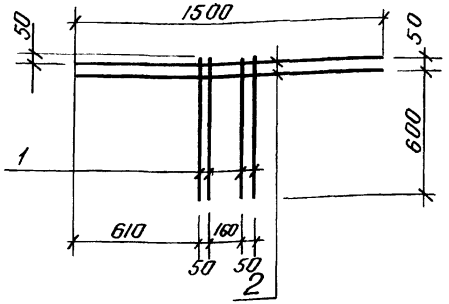

Формат	Зона	Поз.	Обозначение	Наименование	Кол.	Примеч.
		1		ф 58-I ГОСТ 6727-53, *ℓ=700	4	0,43 кг
		2		То же ℓ=1500	2	0,46 кг

Сетку сварить контактной точечной электросваркой в соответствии с ГОСТ 10922-75 и СН 393-78

Нач. отд.	Марунов		ТП 903-1-169 -КЖИ-НС2	
Гл. спец.	Погорельский			
Рук. гр.	Рогожина		Сетка арматурная НС2	Стадия: Р; Масса: 0,89; Масшт.:
Ст. инж.	Сакулинская			Лист; Листов
Исполн.	Васенин			Госстрой СССР САНТЕХПРОЕКТ г. Горький

Инв. № подл. | Подпись и дата | Взам. инв. №

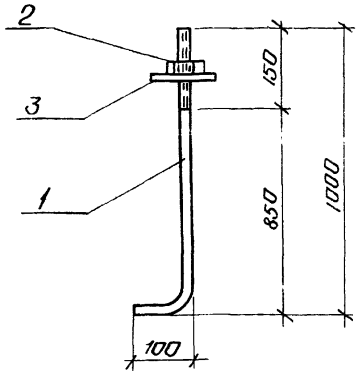

Формат	Зона	Поз.	Обозначение	Наименование	Кол.	Примеч.
		1		ф24 ГОСТ 2590-71, ℓ=1100	1	4.0 кг
		2		Гайка М24 ГОСТ 5915-62	1	0.1 кг
		3		Шайба М24 ГОСТ 11371-68*	1	0.03 кг

Нач. отд.	Морунов	
Гл. спец.	Погорельский	
Рук. гр.	Рогожина	
Ст. инж.	Сокулинская	
Исполн.	Васенин	

ТП 903-1-169-КЖИ-МН1

Анкерный болт МН1

Вст3 кп2

Стадия	Масса	Масшт.
Р	4.13	

Лист	Листов

Госстрой СССР САНТЕХПРОЕКТ г. Горький

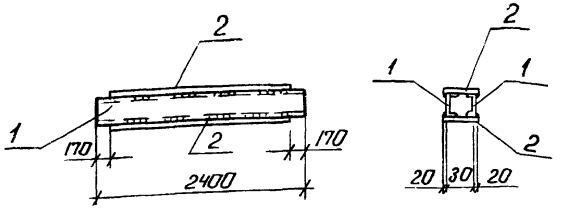

Формат	Зона	Поз.	Обозначение	Наименование	Кол.	Примеч.
		1		Швеллер 12 ГОСТ 8240-72 / Вст3 кп2 ГОСТ 380-71*	2	49.92 кг
		2		Полоса 10×340 ГОСТ 103-76 / Вст 3 кп2 ГОСТ 380-71*	2	110.00 кг

Сварку выполнять электродами типа Э 42-Т ГОСТ 9467 согласно СН 393-78, высота шва 4 мм

Нач. отд.	Морунов	
Гл. спец.	Погорельский	
Рук. гр.	Рогожина	
Ст. инж.	Поносевич	

ТП 903-1-169-КЖИ-МН2

Изделие закладное МН2

Стадия	Масса	Масш.
Р	159.9	

Лист	Листов

Госстрой СССР САНТЕХПРОЕКТ г. Горький

Инв. № подл. | Подпись и дата | Взам. инв. №

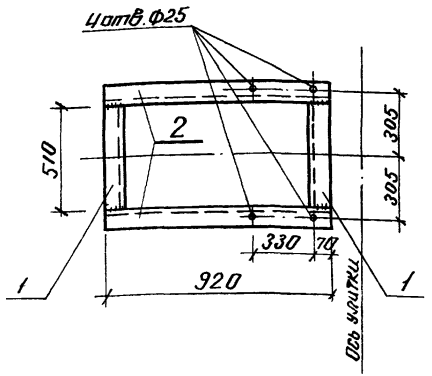

Формат	Зона	Поз.	Обозначение	Наименование	Кол.	Примеч.
		1		Швеллер 24 ГОСТ 8240-72 Вст 3 Кп2 ГОСТ 380-71*	2	24.5 кг
		2		Швеллер 24 ГОСТ 8240-72 Вст 3 Кп2 ГОСТ 380-71*	2	44.2 кг

Сварку выполнять электродами типа Э42 ГОСТ 9467-75

Нач. отд.	Марунов		
Гл. спец.	Погорельский		11.79
Рук. гр.	Рогожина		
Ст. инж.	Моделова		
Исполн.	Васенин		

ТП 903-1-169 -КЖИ-РМ1

Изделие закладное РМ1

Стадия	Масса	Масштаб
Р	68.7	
Лист	Листов	

Госстрой СССР САНТЕХПРОЕКТ г. Горький

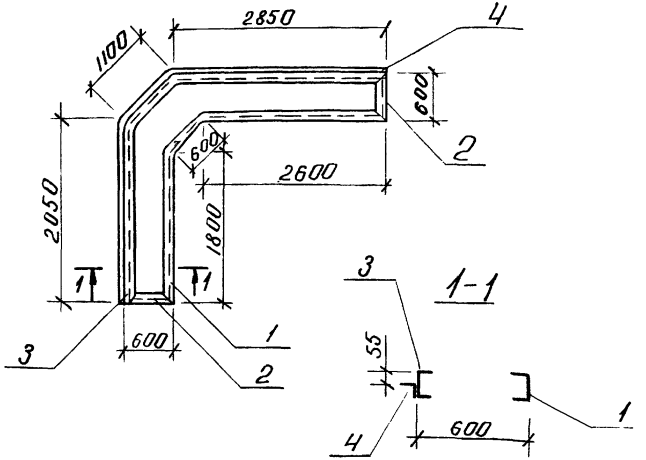

Формат	Зона	Поз.	Обозначение	Наименование	Кол.	Примеч.
		1		Швеллер 12 ГОСТ 8240-72; С=5000 Вст 3 Кп2 ГОСТ 380-71*	1	52.0 кг
		2		Швеллер 12 ГОСТ 8240-72; С=600 Вст 3 Кп2 ГОСТ 380-71*	2	12.5 кг
		3		Швеллер 12 ГОСТ 8240-72; С=6000 Вст 3 Кп2 ГОСТ 380-71*	1	62.5 кг
		4		Уголок 63×63×6 ГОСТ 8509-72; С=6000 Вст 3 Кп2 ГОСТ 380-71*	1	34.2 кг

Сварку производить электродами типа Э42 ГОСТ 9467-75 согласно СН 393-78

Инв. № подл. | Подпись и дата | Взам. инв. №

Нач. отд.	Марунов		
Гл. спец.	Погорельский		11.79
Рук. гр.	Рогожина		
Ст. инж.	Поносевич		
Исполн.	Васенин		

ТП 903-1-169 -КЖИ-РМ2

Изделие закладное РМ2

Стадия	Масса	Масштаб
Р	161.2	
Лист	Листов	

Госстрой СССР САНТЕХПРОЕКТ г. Горький

МС1, МС2

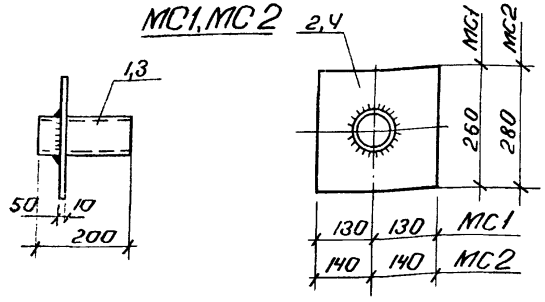

Сварку вести электродом типа Э42 ГОСТ 9467-75.

Формат	Зона	Поз	Обозначение	Наименование	Кол	Примеч.
				МС1		6,16 кг
		1		Труба 57×3,5 ГОСТ 8732-70* / Ст3 кп2 ГОСТ 380-71*	1	0,92 кг
		2		Лист 16×260 ГОСТ 19904-74, ℓ=260 / Ст3 кп2 ГОСТ 380-71*	1	5,24 кг
				МС2		7,60 кг
		3		Труба 83×3,5 ГОСТ 8732-70* / Ст3 кп2 ГОСТ 380-71*	1	1,37 кг
		4		Лист 10×280 ГОСТ 19904-74 ℓ=280 / Ст3 кп2 ГОСТ 380-71*	1	6,23 кг

Инв.№ подл. | Подпись и дата | Взам. инв.№

Нач. отд.	Марунов		
Гл. спец.	Погорельский		11.79
Рук. гр.	Рогожина		
Ст. инж.	Сакулинская		

ТП 903-1-169-КЖИ-МС1, МС2

Изделие соединительное МС1, МС2

Стадия	Масса	Масшт.
Р	см. табл.	
Лист	Листов	

Госстрой СССР САНТЕХПРОДЕКТ г. Горький

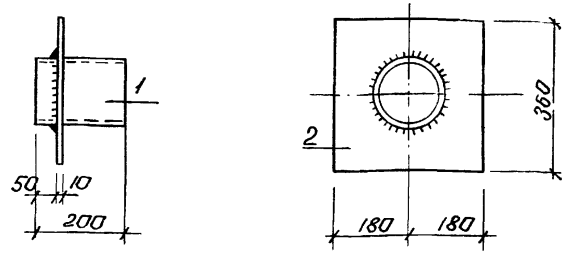

Сварку вести электродом типа Э42 ГОСТ 9467-75

Формат	Зона	Поз	Обозначение	Наименование	Кол	Примеч.
		1		Труба 152×4,5 ГОСТ 8732-70* / Ст3 кп2 ГОСТ 380-71*	1	3,27 кг
		2		Лист 10×360 ГОСТ 19904-74, ℓ=360 / Ст3 кп2 ГОСТ 380-71*	1	10,17 кг

Инв.№ подл. | Подпись и дата | Взам. инв.№

Нач. отд.	Марунов		
Гл. спец.	Погорельский		11.79
Рук. гр.	Рогожина		
Ст. инж.	Сакулинская		

ТП 903-1-169-КЖИ-МС3

Изделие соединительное МС3

Стадия	Масса	Масшт
Р	13,44	
Лист	Листов	

Госстрой СССР САНТЕХПРОДЕКТ

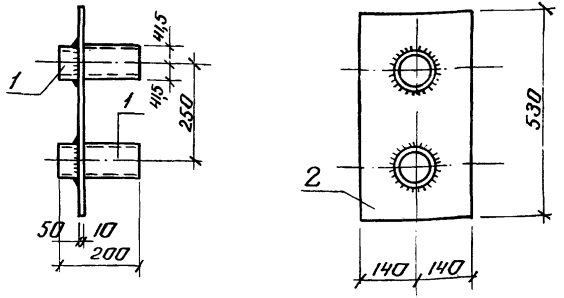

Формат	Зона	Поз	Обозначение	Наименование	Кол	Примеч
		1		Труба 83×35 ГОСТ 8732-70×ℓ=200 / Вст 3 кп2 ГОСТ 380-71*	2	2,74кг
		2		Лист 10×280 ГОСТ 19904-74 ℓ=530 / Вст 3 кп2 ГОСТ 380-71*	1	11,7кг

Сварку производить электродами типа Э42 ГОСТ 9467-75 согласно СН 393-78

Нач. отд	Марунов		
Гл. спец	Погодельский		11.74
Рук. гр	Родякина		
Ст. инж	Сакулинская		

ТП 903-1-169-КЖИ-МС4

Изделие соединительное МС4

Стадия	Масса	Масштаб
Р	14,4	
Лист	Листов	

Госстрой СССР САНТЕХПРОЕКТ г. Горький

Инв. № подл. | Подпись и дата | Взам. инв. №

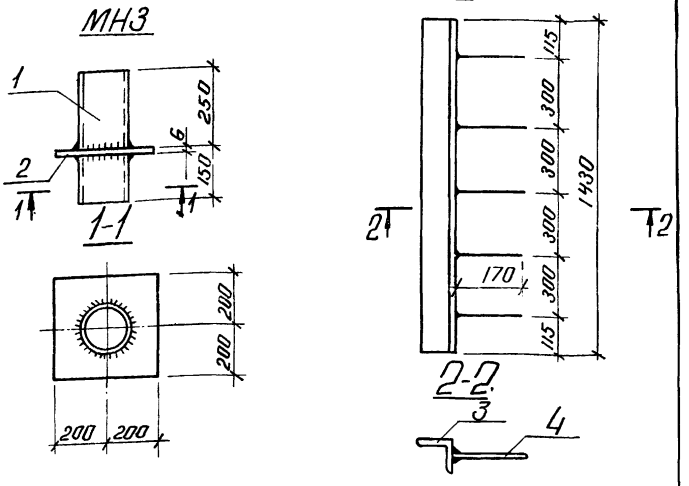

Формат	Зона	Поз	Обозначение	Наименование	Кол	Примеч
				МН3		11,7кг
		1		Труба 108×4 ГОСТ 8732-70×ℓ=400 / Вст 3кп2 ГОСТ 380-71*	1	4,1кг
		2		Лист 6×400 ГОСТ 19904-74 ℓ=400 / Вст 3кп2 ГОСТ 380-71*	1	7,6 кг
				МН4		9,0 кг
		3		Уголок 63×63×6 ГОСТ 8509-72 / Вст 3кп2 ГОСТ 380-71*	1	8,2 кг
		4		ф12 А II ГОСТ 5781-75 ℓ=170 / Вст5 пс2 ГОСТ 380-71*	5	0,8 кг

Сварку выполнять электродами типа Э42 ГОСТ 9467-75 согласно СН 393-78

Нач. отд	Марунов		
Гл. спец	Погодельский		11.74
Рук. гр	Родякина		

ТП 903-1-169-КЖИ-МН3, МН4

Изделия закладные МН3, МН4

Стадия	Масса	Масштаб
Р	см. табл.	
Лист	Листов	

Госстрой СССР САНТЕХПРОЕКТ г. Горький

Инв. № подл. | Подпись и дата | Взам. инв. №

Р 1

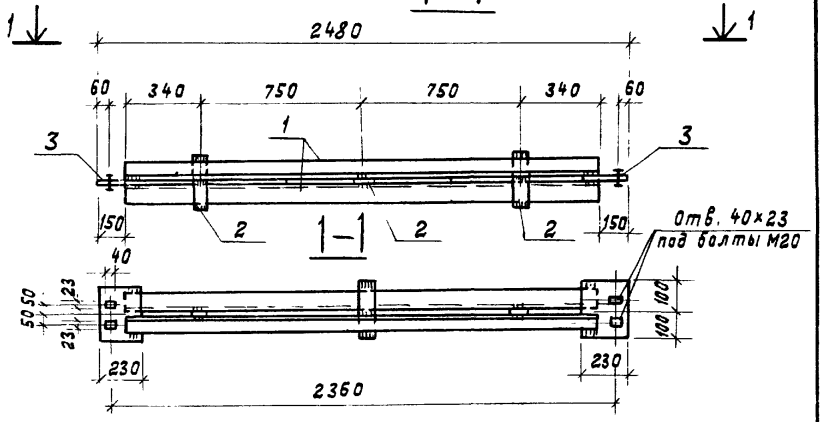

МС5

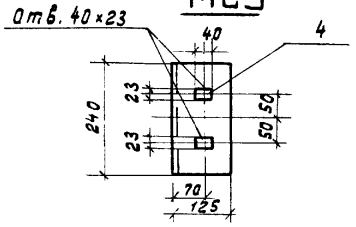

Формат	Зона	Поз.	Обозначение	Наименование	Кол.	Примеч.
				Р1		31.05кг
		1		Уголок $\frac{75\times75\times6\ \text{ГОСТ}\ 8509\text{-}72}{\text{ВСт3кп2 ГОСТ}\ 380\text{-}71^{*}}$	2	30.0 кг
		2		Полоса $\frac{8\times60\ \text{ГОСТ}\ 103\text{-}76\ \ell=200}{\text{ВСт3кп2 ГОСТ}\ 380\text{-}71^{*}}$	3	0,76 кг
		3		Полоса $\frac{8\times200\ \text{ГОСТ}\ 103\text{-}76\ \ell=230}{\text{ВСт3кп2 ГОСТ}\ 380\text{-}71^{*}}$	2	0,29 кг
				МС5		
		4		Уголок $\frac{125\times80\times7\ \text{ГОСТ}\ 8510\text{-}72}{\text{ВСт3кп2 ГОСТ}\ 380\text{-}71^{*}}$	1	2.64кг

Сварку производить электродом типа Э42 ГОСТ 9467-75

Нач.отд.	Морунов	
Гл.спец.	Погорельский	
Рук гр.	Рогожина	
Ст.инж.	Модестова	

ТП 903-1-169-КЖИ-Р1, МС5

Распорка Р1. Изделие соединительное МС5.

Стадия	Масса	Масштаб
	см. таблицу	
Лист	Листов	

Госстрой СССР САНТЕХПРОЕКТ г. Горький

Взам. инв.№ | Подпись и дата | Инв.№ подл.

Стадия	Масса	Масштаб
Р		
Лист	Листов	

Госстрой СССР САНТЕХПРОЕКТ г. Горький

gost.e-ecolog.ru