ТИПОВОЕ ПРОЕКТНОЕ РЕШЕНИЕ

903-01-192

ТИПОВЫЕ РЕШЕНИЯ ПО СЖИГАНИЮ ГАЗА /С АВТОМАТИКОЙ БЕЗОПАСНОСТИ И РЕГУЛИРОВАНИЯ/ ДЛЯ ПАРОВЫХ И ВОДОГРЕЙНЫХ КОТЛОВ

ВОДОГРЕЙНЫЕ КОТЛЫ ТИПА КВ-ГМ

АЛЬБОМ 2

НЕТИПОВЫЕ КОНСТРУКЦИИ.

18166-02
Цена: 0-65

gost.e-ecolog.ru

Госстрой СССР

Тбилисский филиал
ЦИТП
Типовой проект /серия/
№ 903-01-192 а.2
Заказ № 158
Цена 0 руб 65 коп
Тираж 1000
Дата „4" II 1983г

ТИПОВОЕ ПРОЕКТНОЕ РЕШЕНИЕ

903-01-192

ТИПОВЫЕ РЕШЕНИЯ ПО СЖИГАНИЮ ГАЗА /С АВТОМАТИКОЙ БЕЗОПАСНОСТИ И РЕГУЛИРОВАНИЯ/ ДЛЯ ПАРОВЫХ И ВОДОГРЕЙНЫХ КОТЛОВ

ВОДОГРЕЙНЫЕ КОТЛЫ ТИПА КВ-ГМ

СОСТАВ ПРОЕКТА

АЛЬБОМ 1 - ГАЗОСНАБЖЕНИЕ, МАЗУТОСНАБЖЕНИЕ, АВТОМАТИЗАЦИЯ ГАЗОСНАБЖЕНИЯ И МАЗУТОСНАБЖЕНИЯ.

АЛЬБОМ 2 - НЕТИПОВЫЕ КОНСТРУКЦИИ

АЛЬБОМ 2

РАЗРАБОТАНО
ИНСТИТУТОМ „МОСГАЗНИИПРОЕКТ"

ГЛАВНЫЙ ИНЖЕНЕР ИНСТИТУТА
М.А.МАЕВСКИЙ

ГЛАВНЫЙ ИНЖЕНЕР ПРОЕКТА
С.М.ЖДАНОВ

УТВЕРЖДЕНО И ВВЕДЕНО
В ДЕЙСТВИЕ ИНСТИТУТОМ
„МОСГАЗНИИПРОЕКТ"

ПРИКАЗ ОТ 24.06.82 № 98

Содержание альбома

Обозначение	Наименование	Стр.
	Титульный лист	1
	Содержание	2
КВ-ГМ 01.00 ВО	Ограничитель поворота пробки крана (11Б6бк ГОСТ 2704-77)	3
КВ-ГМ 02.00 ВО	Заслонка дроссельная	4
КВ-ГМ 03.00 ВО	Подставка под газопровод	5
КВ-ГМ 04.00 ВО	Подставка под газопровод на металлической площадке	6
КВ-ГМ 05.00 ВО	Установка тягонапоромера типа ТДМ на щитке	7
КВ-ГМ 06.00 ВО	Установка 2 тягонапоромеров типа ТДМ на щитке	8
КВ-ГМ 07.00 ВО	Установка 3 напоромеров НМП-52 на щите	9
КВ-ГМ 08.00 ВО	Установка 4 напоромеров НМП-52 на щите	10
КВ-ГМ 09.00 ВО	Установка 4 датчиков-р-ле напора ДН	11
КВ-ГМ 10.00 ВО	Установка 8-ми датчиков ДН-100 и датчика Д.Д на щите	12
КВ-ГМ 11.00 ВО	Расширитель для установки газоанализатора МН-5106	13
КВ-ГМ 12.00 ВО	Сочленение исполнительного механизма МЭО с заслонкой на газопроводе	14
КВ-ГМ 13.00 ВО	Сочленение исполнительного механизма типа МЭО с клапаном 9с-4-1	
	мазутопровода	15

Типовое проектное решение разработано в соответствии с действующими нормами и правилами и предусматривает мероприятия, обеспечивающие взрывную, взрывопожарную и пожарную безопасность при эксплуатации здания

Главный инженер проекта Жданов

КВ-ГМ01.0080

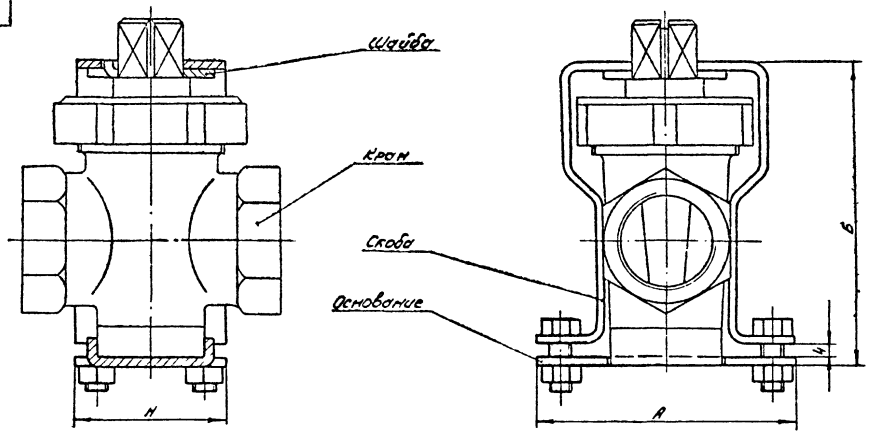

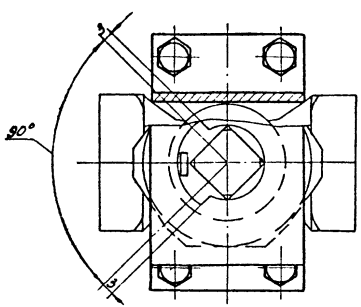

Обозначение	Размеры, мм			
	Ду	А	Б	Н
КВ-ГМ01 00	15	64	70	30
-01	20	70	82	35
-02	25	80	98	48
-03	32	90	111	55
-04	40	102	124	76
-05	50	112	140	88

Изм	Лист	№ докум.	Подп.	Дата
Разраб.		Рылина		06.82
Пров.		Герасимова		06.82
Т.контр.				
Н.контр.		Иосилевич		06.82
Утв		Иванов		06.82

КВ-ГМ01.0080

Ограничитель поворота пробки крана (11Б 6бк ГОСТ 2704-77)

Чертеж общего вида

Лит	Масса	Масштаб
		—

Лист | Листов 1

Институт МосгазНИИпроект

Копировал: Родина

Формат 12

Инв.№ подл. | Подп. и дата | Взам.инв.№ | Инв.№ дубл. | Подп. и дата

Лп. пр. реш. 903-01-192, ал 2

КВ-ГМ02.0080

Тип. пр. реш. 903-01-192, ал 2

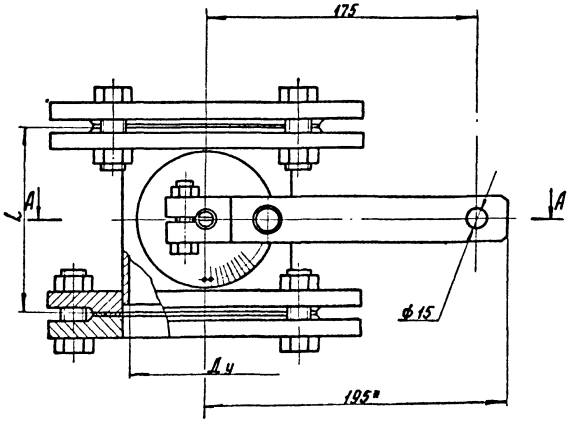

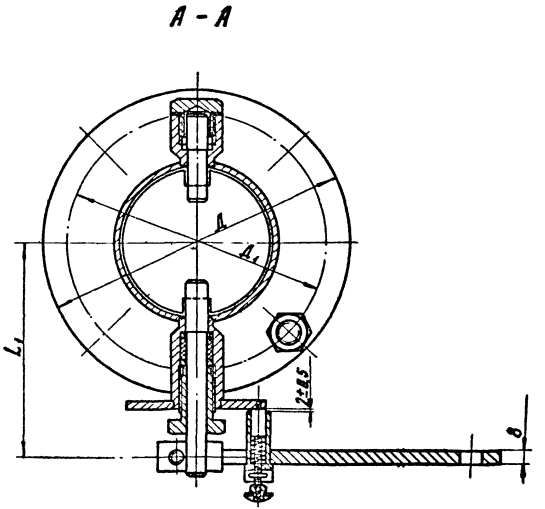

Обозначение	Ду, мм	Д, мм	Д1, мм	L, мм	L1, мм
КВ-ГМ02.00	80	185	150	120	130
-01	125	235	200		153
-02	150	260	225	130	175
-03	175	290	255		192

Размеры для справок

Изм.	Лист	N докум.	Подп.	Дата	КВ-ГМ02.0080		
Разраб.		Гулина		06.82	Заслонка дроссельная	Лит.	Масса	Масштаб
Провер.		Герасимова		06.82	Чертеж общего вида			1:2
Т.контр.						Лист	Листов 1
Н.контр.		Иосилевич		06.82		Институт МосгазНИИпроект	
Утв.		Иванов		06.82			

Инв. № подл. | Подпись и дата | Взам. инв. № | Инв. № дубл. | Подпись и дата

копировал: Zol

формат 12

КВ-ГМ03.0080

Тип. пр. реш. 903-07-192, ал.2

Инв. № подл. | Подп. и дата | Взам. инв. № | Инв. № дубл. | Подп. и дата

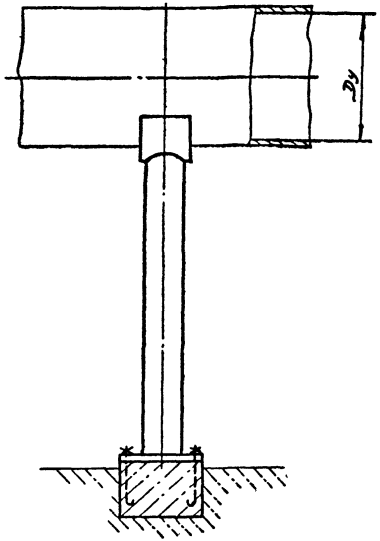

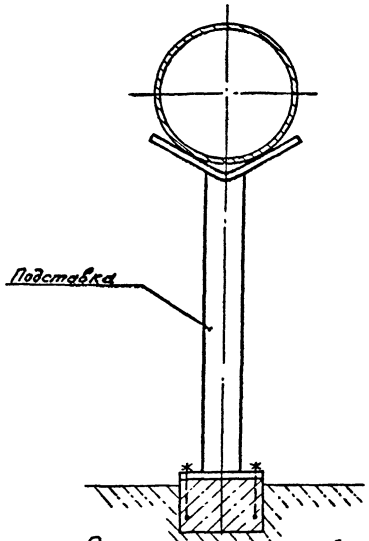

Обозначение	Dу, мм	H, мм
КВ-ГМ03.00	150	500
-01		700
-02		1170
-03		1980
-04	200	700
-05		2300

Размеры для справок

Изм.	Лист	№ докум.	Подп.	Дата
Разраб.		Кудинов		06.82
Провер.		Усилевич		06.82
Т. контр.				
Н. контр.		Усилевич		06.82
Утв.		Иванов		06.82

КВ-ГМ03.0080

Подставка под газопровод
Чертеж общего вида

Лит.	Масса	Масшт.
		—
Лист	Листов 1	

Институт Мосгазниипроект

Копировал: Моисеева

Формат 12

КВ-ГМ04.0080

Тип. пр. реш. 903-01-182.ал.2

Инв.№ подл. | Подп. и дата | Взам. инв.№ | Инв.№ дубл. | Подп. и дата

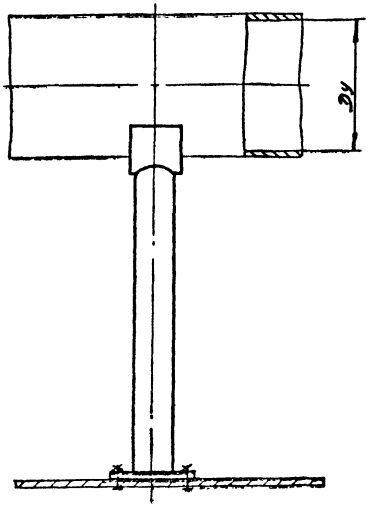

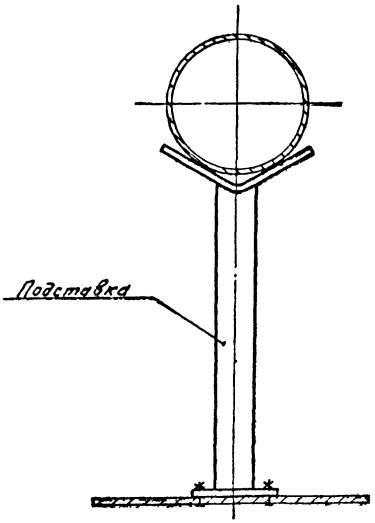

Обозначение	Dy, мм	H, мм
КВ-ГМ04.00	150	500
-01		700
-02		1050
-03	200	700
-04	400	

Размеры для справок

Изм.	Лист	№ докум.	Подп.	Дата
Разраб.		Кудинов		06.80
Провер.		Иосилевич		06.80
Т. контр.				
Н. контр.		Иосилевич		06.80
Утв.		Иванов		06.80

КВ-ГМ04.0080.

Подставка под газопровод на металлической площадке

Чертеж общего вида

Лит	Лист	Листов
		—
Лист	Листов	
Институт Мосгазчипро		

Копировал: Моисеева

Формат А2

КВ-ГМ05.0080

Тип. пр. реш. 903-01-192, ал.2

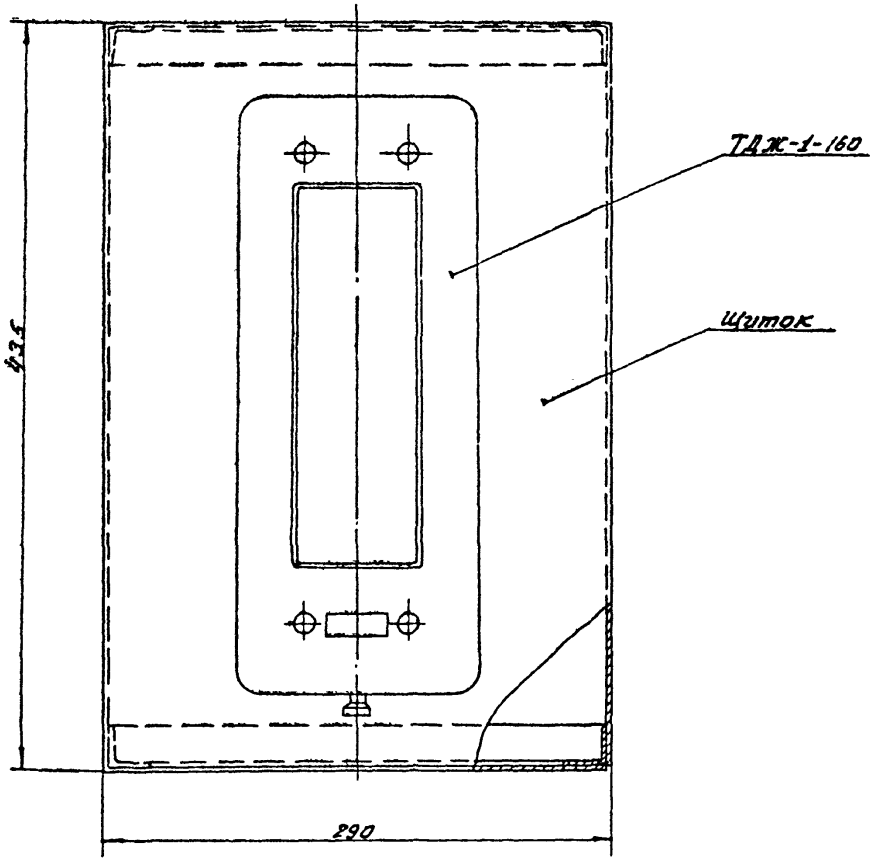

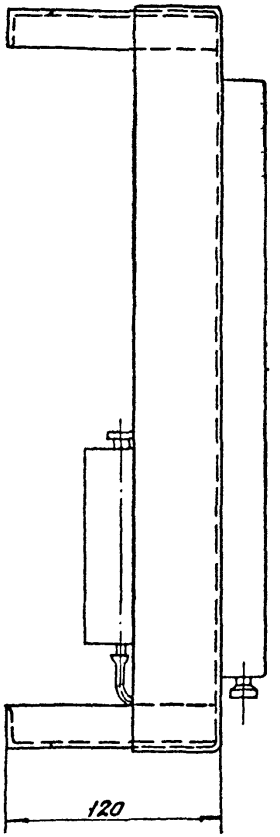

Размеры для справок.

Изм	Лист	№ докум	Подп	Дата
Разраб		Гулина		06.82
Провер		Герасимова		06.82
Т. контр.				
Н. контр.		Василевич		06.82
Утв.		Иванов		06.82

КВ-ГМ05.0080

Установка тягонапоромера типа ТДЖ на щитке
Чертеж общего вида

Лит.	Масса	Масштаб
		1:2,5
Лист	Листов 1	

Институт Мосгазниипроект

Копировал: Моисеева

Формат 12

Инв. № подл. | Подп. и дата | Взам. инв. № | Инв. № дубл. | Подп. и дата

КВ-ГМ06.0080

Тип. пр. реш. 903-01-192, ал. 2

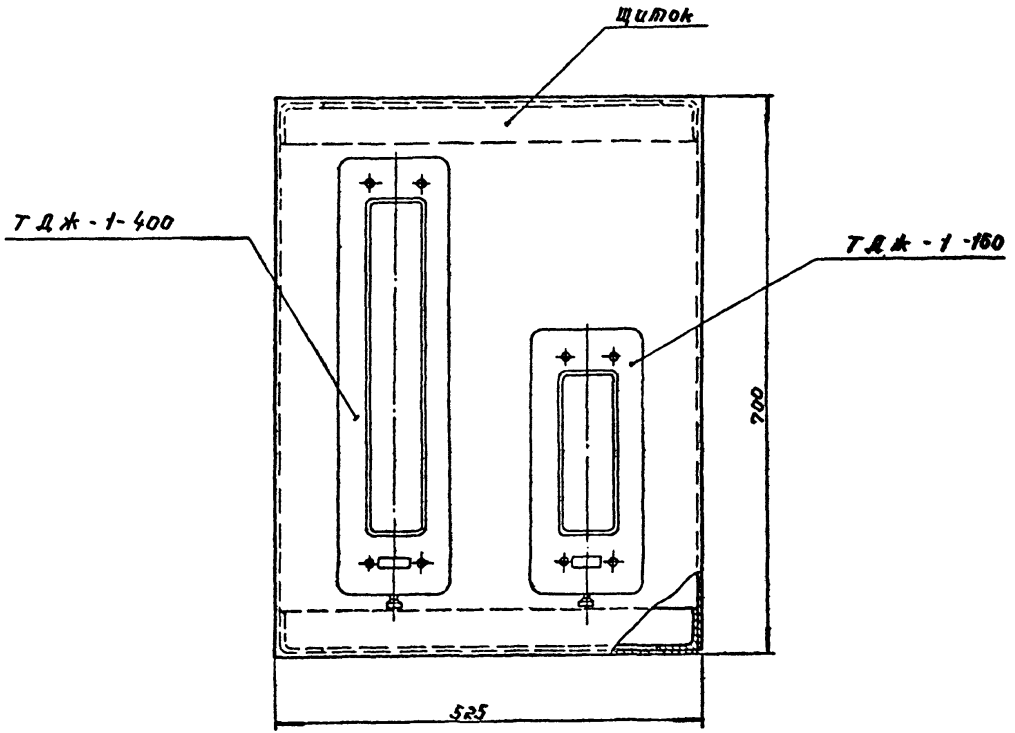

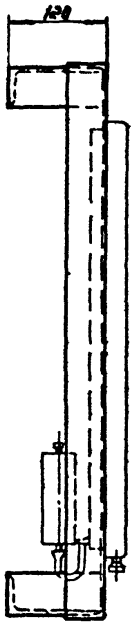

					КВ-ГМ06.0080			
Изм.	Лист	№ докум.	Подп.	Дата	Установка 2х тягонапоромеров типа ТДЖ на щитке. Чертеж общего вида	Лит.	Масса	Масштаб
Разраб.		Кузинов		06.82				1:5
Пров.		Герасимова		06.82		Лист	Листов 1	
Т. контр.						Институт Мосгазниипроект		
Н. контр.		Иосилевич		06.82				
Утв.		Иванов		06.82				

Инв. № подл. | Подп. и дата | Взам. инв. № | Инв. № дубл. | Подп. и дата

Копировал: [illegible]

Формат 12

КВ-ГМ 07.00 ВО

Тип. пр. реш. 903-01-192, ал 2

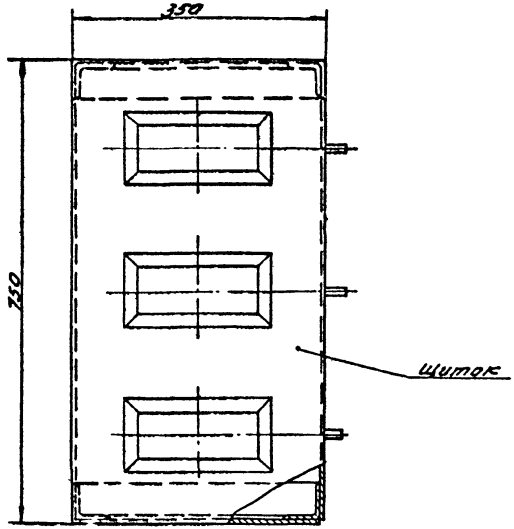

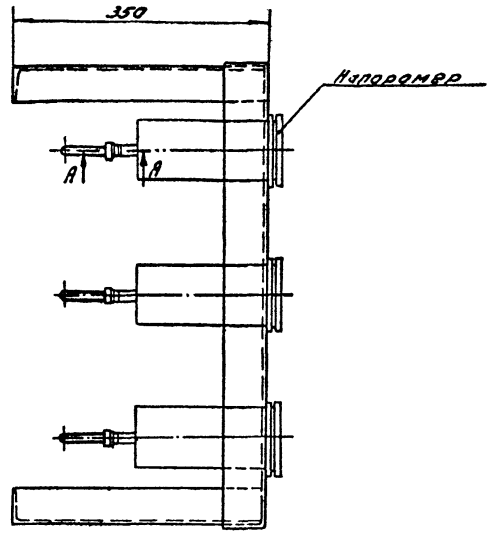

А-А
М 2:1

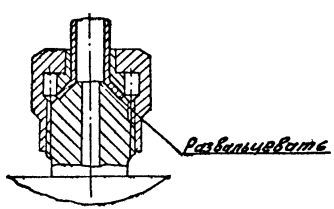

Размеры для справок

Изм.	Лист	№ докум.	Подп.	Дата
Разраб.		Кудинов		06.82
Провер.		Герасимова		06.82
Т. контр.				
Н. контр.		Иосилевич		06.82
Утв.		Иванов		06.82

КВ-ГМ 07.00 ВО

Установка 3х напоромеров НМП-52 на щите

Чертеж общего вида.

Лит	Масса	Масшт.
		1:5
Лист	Листов 1	

Институт МосгазНИИпроект

Инв. № подл. | Подп. и дата | Взам. инв. № | Инв. № дубл. | Подп. и дата

Копировал: Моисеева

формат 12

КВ-ГМ 08.0080

Тип. пр. реш. 903-01-192, ал.2

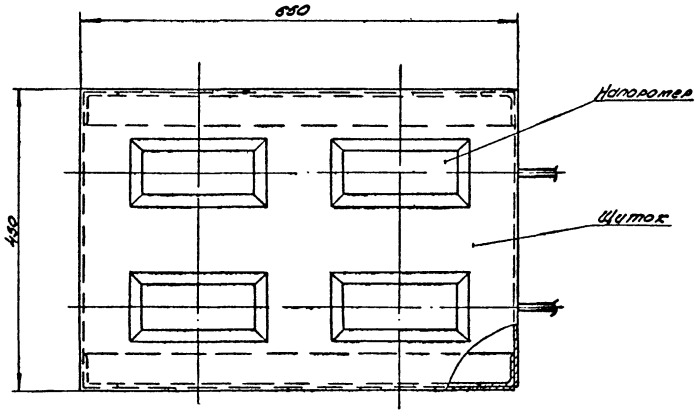

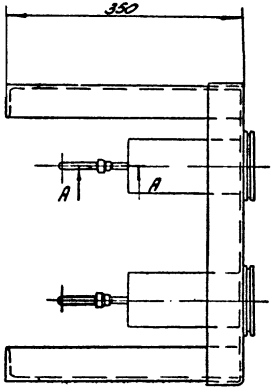

А-А
М2:1

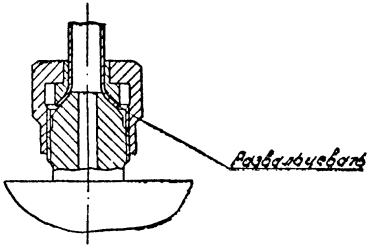

Размеры для справок

Изм	Лист	№ докум.	Подп.	Дата	КВ-ГМ 08.0080		
Разраб.		Гулина		06.82	Установка 4-х напоромеров НМП-52 на щите	Лит	Масса	Масштаб
Пров.		Герасимова		06.82				1:5
Т.контр.					Чертеж общего вида	Лист	Листов 1	
Н.контр.		Васильевич		06.82		Институт Мосгазниипроект		
Утв		Иванов		06.82				

Копировал: Родина

Формат 12

Инв.№подл.	Подп. и дата	Взам.инв.№	Инв.№дубл.	Подп. и дата

КВ-ГМ 09.0080

Тип пр. реш. 903-01-192, ал 2

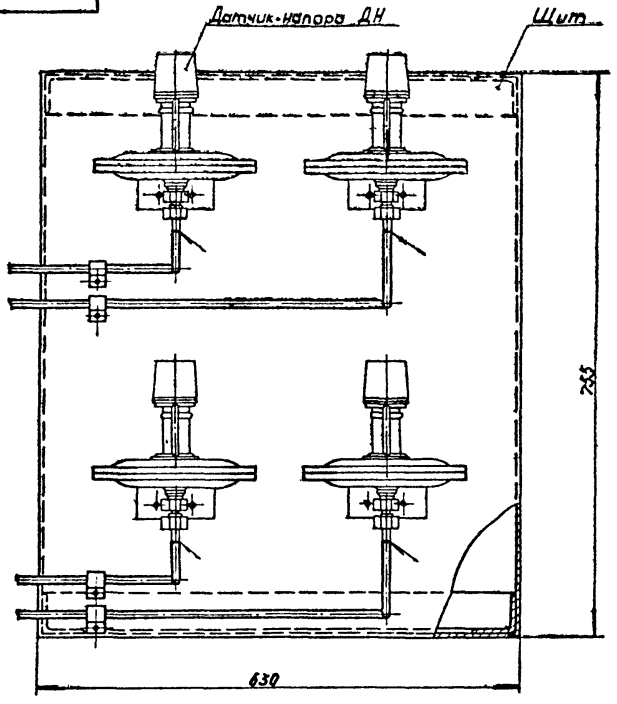

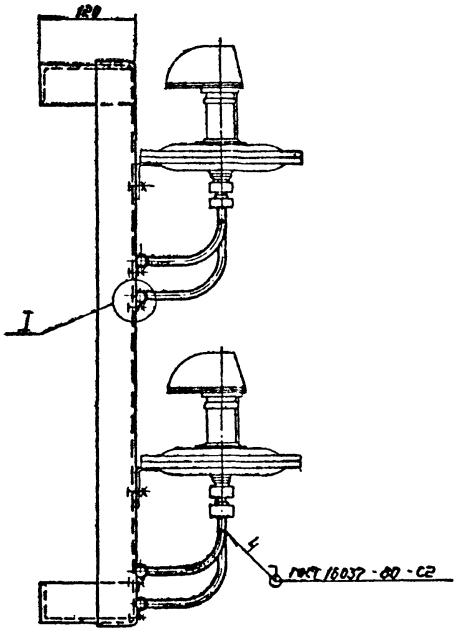

I
М 1:1

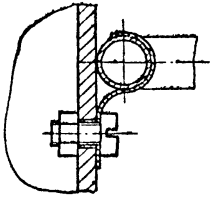

Размеры для справок.

Изм.	Лист	№ докум.	Подп.	Дата	КВ-ГМ 09.0080			
Разраб.		Гулина		06.82	Установка 4х датчиков-реле напора ДН	Лит	Масса	Масштаб
Пров.		Герасимова		06.82				1:5
Т. контр.					Чертеж общего вида	Лист	Листов 1	
Н. контр.		Носилевич		06.82		Институт Мосгазниипроект		
Утв.		Иванов		06.82				

Копировал

Формат 12

Инв. № подл. | Подп. и дата | Взам. инв. № | Инв. № дубл. | Подп. и дата

КВ-ГМ10.0080

Тип. пр. реш. 903-01-192 ал.2

Датчик ДН-100

Щит

В ГОСТ 16037-80-С2

Датчик ДД

980

1300

120

I

I
М1:1

Изм	Лист	№ докум.	Подп.	Дата
Разраб.		Кудинов		06.82
Пров.		Герасимова		06.82
Т. контр.				
Н. контр.		Иосилевич		06.82
Утв.		Иванов		06.82

Установка в-ми датчиков ДН-100 и датчика ДД на щите
Чертеж общего вида

КВ-ГМ10.0080

Лит.	Масса	Масштаб
		1:5

Лист | Листов 1

Институт Моссазнии проект

Копировал:

Формат 12

Инв. № подл. | Подп. и дата | Взам. инв. № | Инв. № дубл. | Подп. и дата

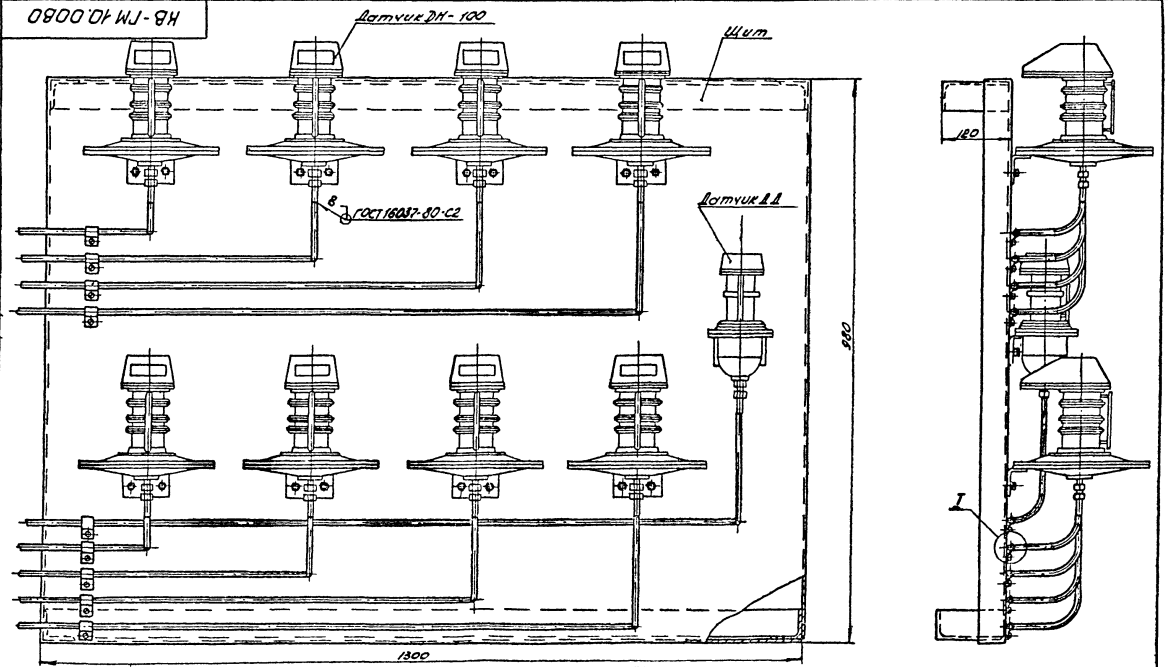

КВ-ГМ11.0080

Тип. пр. реш. 903-01-192 ал.2

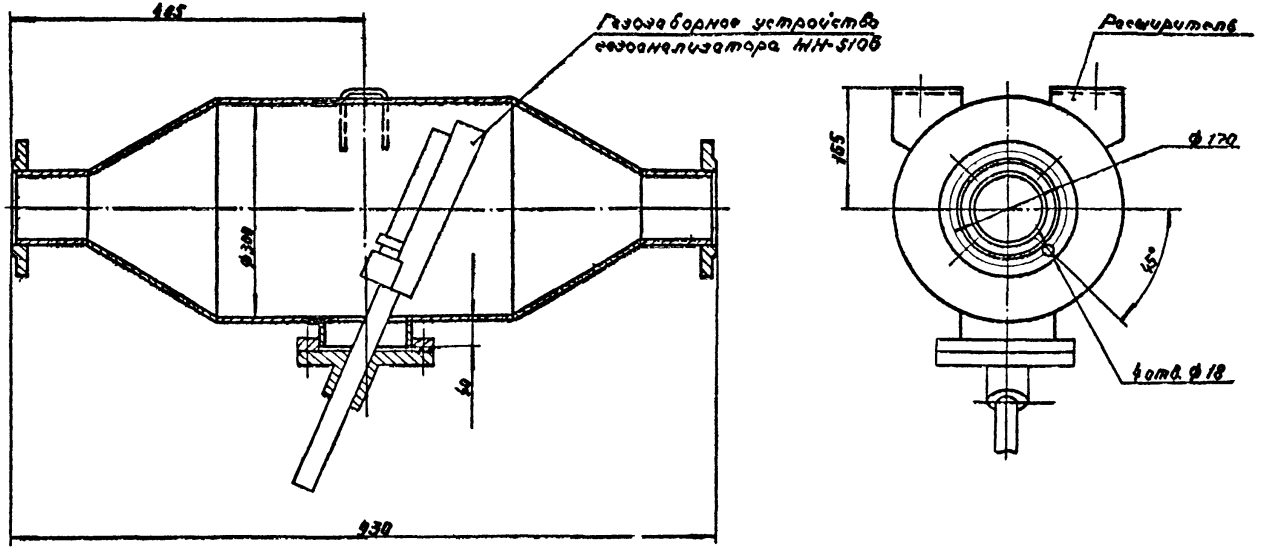

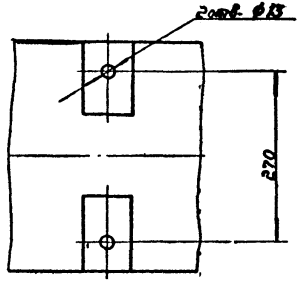

Разрезы для справок.

Изм.	Лист	№ докум.	Подп.	Дата	КВ-ГМ 11.0080		
Разраб.		Гулина		06.82	Расширитель для установки газоанализатора МН-510Б	Лит.	Масса	Масштаб
Пров.		Герасимова		06.87				1:5
Т. контр.					Чертеж общего вида	Лист	Листов 1
Н. контр.		Иосипович		06.82		Институт Мосгазниипроект	
Утв.		Иванов		06.87			

Инв. № подл. | Подп. и дата | Взам. инв. № | Инв. № дубл. | Подп. и дата

Копировал: [illegible]

Формат 12

КВ-ГМ 12.0080

Тип пр. рем. 903-01-192 ал.2

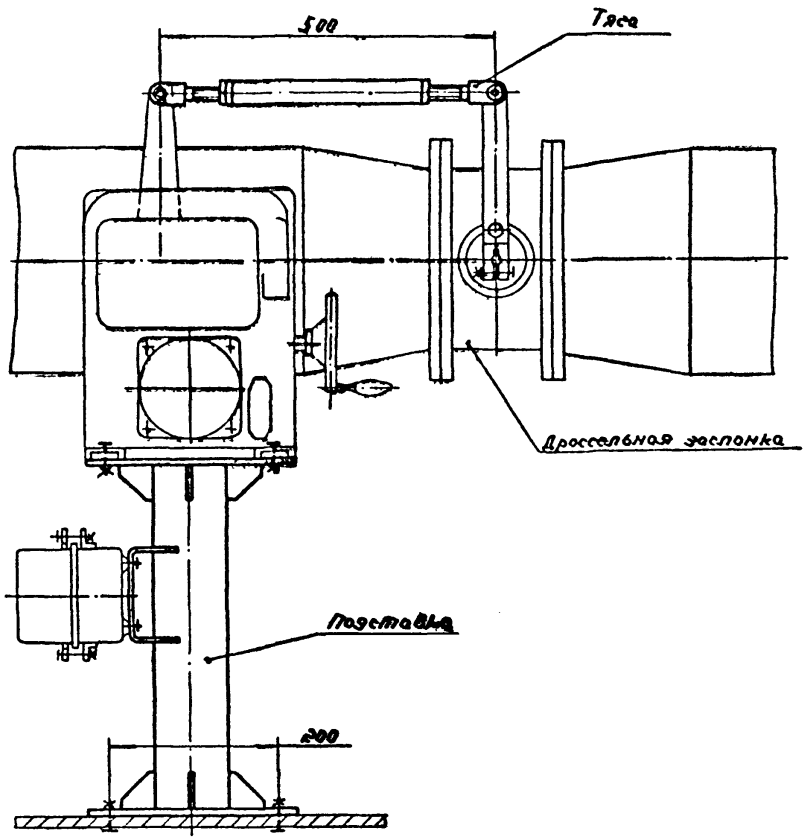

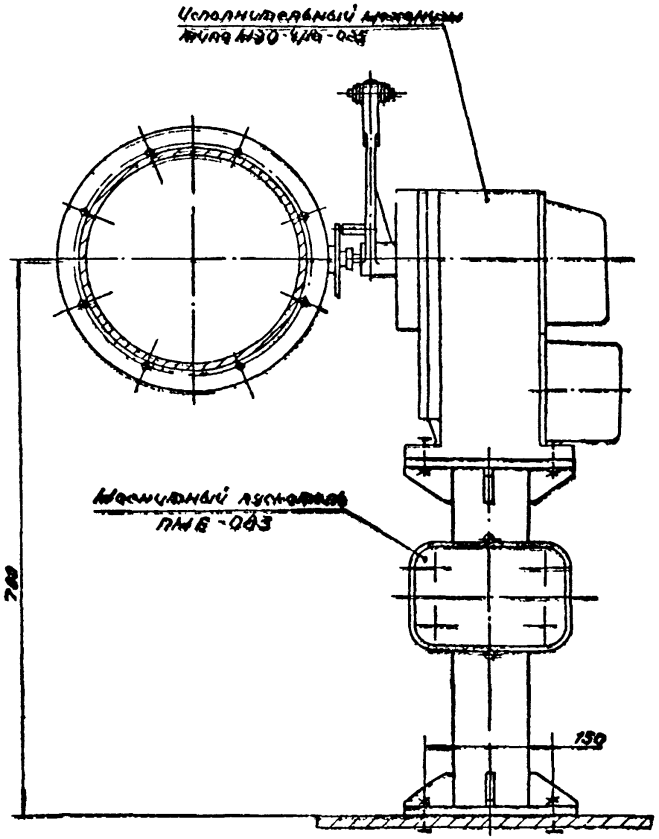

Кинематическая схема

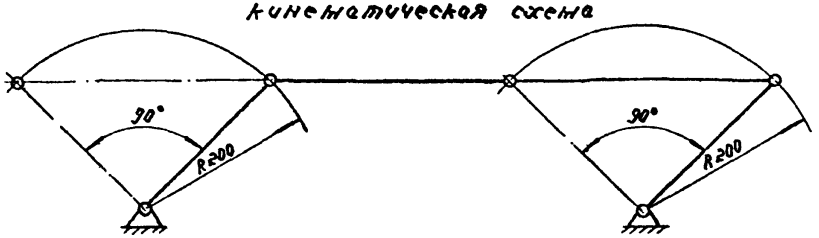

Размеры для справок

					КВ-ГМ 12.0080	
Инв.№ подл.	Подп. и дата	Взам. инв.№	Инв.№ дубл.	Подп. и дата	Сочленение исполнительного механизма МЭО с заслонкой на газопроводе. Чертеж общего вида	Лит. / Масса / Масштаб 1:5
					Изм. Лист № докум. Подп. Дата	
					Разраб. Галина	06.12
					Пров. Герасимова	06.12
					Т.контр.	
					Н.контр. Осипович	06.12
					Утв. Иванов	06.12
						Лист / Листов 1
						Институт Мосгазниипроект

Копировал

Формат А3

Тип. пр. реш. 903-01-192, ал.2

Взам. инв. № | Подп. и дата | Инв. № подл.

Исполнительный механизм
типа МЭО-4/10-025

Магнитный пускатель
ПМЕ-083

Тяга

Подставка

Клапан регулирующий
9с-4-1

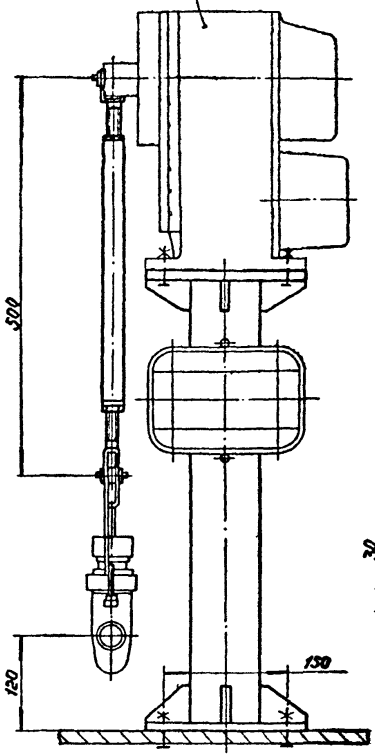

Кинематическая схема

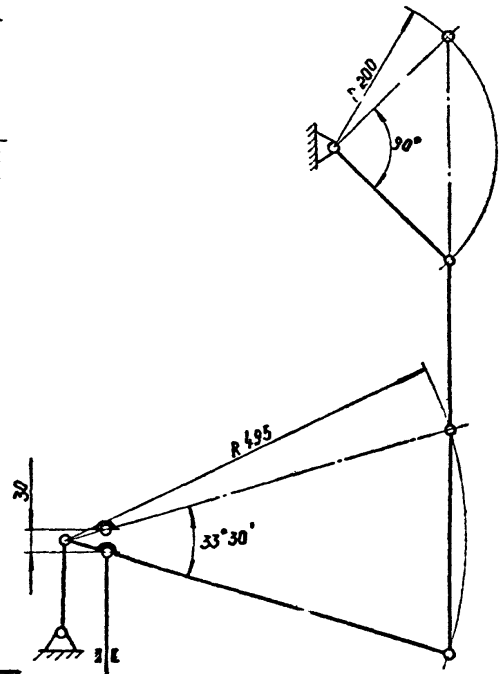

Размеры для справок.

Изм.	Лист	№ докум.	Подп.	Дата
Разраб.		Кучинов		06.82
Пров.		Косулевич		
Т.контр.				
Н.контр.		Косулевич		
Утв.		Иванов		

КВ-ГМ 13.0080

Сочленение исполнительного механизма типа МЭО с клапаном 9с-4-1 газоотводов

Чертеж общего вида

Лит.	Масса	Масштаб
		1:5
Лист	Листов 1	

Институт Мосгазниипроект

Копировал

Формат А2

gost.e-ecolog.ru