ТИПОВОЙ ПРОЕКТ

705-1-144

ПРИРЕЛЬСОВЫЙ СКЛАД НЕЗАТАРЕННЫХ МИНЕРАЛЬНЫХ УДОБРЕНИЙ ЕМКОСТЬЮ 20000 ТОНН С ПРИМЕНЕНИЕМ ДЕРЕВЯННЫХ КЛЕЕНЫХ КОНСТРУКЦИЙ

АЛЬБОМ IV

Электротехнические чертежи.
Чертежи по связи и сигнализации.
Чертежи задания заводу - изготовителю.

gost.e-ecolog.ru

7835/4 ц. 2-89

КФЦИТП инв№ 7835/4

ЦЕНТРАЛЬНЫЙ ИНСТИТУТ ТИПОВОГО ПРОЕКТИРОВАНИЯ
ГОССТРОЯ СССР
КИЕВСКИЙ ФИЛИАЛ
г Киев-57 ул Эжена Потье. № 12

698
Заказ № 4004 инв № 7835/4 тираж 150
Сдано в печать 20/7 1981г цена 2-89

ТИПОВОЙ ПРОЕКТ

705-1-144

ПРИРЕЛЬСОВЫЙ СКЛАД НЕЗАТАРЕННЫХ МИНЕРАЛЬНЫХ УДОБРЕНИЙ ЕМКОСТЬЮ 20000 ТОНН С ПРИМЕНЕНИЕМ ДЕРЕВЯННЫХ КЛЕЕНЫХ КОНСТРУКЦИЙ

АЛЬБОМ IV

СОСТАВ ПРОЕКТА:

Альбом I – Пояснительная записка. Технологические чертежи.
Альбом II – Технолого - механические чертежи.
Альбом III – Архитектурно - строительные чертежи. Чертежи по вентиляции.
Альбом IV – Электротехнические чертежи. Чертежи по связи и сигнализации. Чертежи задания заводу - изготовителю
Альбом V – Сметы.
Альбом VI – Заказные спецификации.

ПРИМЕНЕННЫЕ ТИПОВЫЕ ПРОЕКТЫ:

Типовой проект № 705-1-94 „Приемное устройство для выгрузки сухих незатаренных минеральных удобрений с фронтом на два железнодорожных вагона."
(Распространяет ЦИТП, 125878, ГСП, Москва А-445, ул. Смольная, 22)

Типовой проект № 705-7-1 „Закрытые транспортерные галереи для складов минеральных удобрений емкостью 5, 10, 15, 20 тыс. тонн."
(Распространяет ЦИТП, Киевский филиал, 252057, Киев 57, Эжена Потье 12)

Разработан:
проектным институтом
„Гипропромсельстрой"
Главный инженер института /Хахалин/
Главный инженер проекта /Гоголев/

Утвержден и введен в действие:
Госкомсельхозтехника СССР
Протокол № 82 от 28.09 1979 г

КФ ЦИТП инв № 7835/4

Альбом IV

Типовой проект 705-1-144

Формат	Лист	Наименование	Стр.
1	2	3	4
22г	СА-1	Содержание альбома	2
		Электротехнические устройства	
22г	ЭЛ-1... ЭЛ-4	Общие данные	3,4,5,6
22г	ЭЛ-5... ЭЛ-7	Схема принципиальная однолинейная	7,8,9
22г	ЭЛ-8	Схемы: электрическая принципиальная, функциональная, блокировочных зависимостей	10
22г	ЭЛ-9	Схемы: электрическая принципиальная, сигнализации	11
22г	ЭЛ-10	Конвейеры 1(29), 3(24), 2. Схема электрическая принципиальная	12
22г	ЭЛ-11	Шиберы 4(6,25,26). Аспирация 15(45). Вентиляторы 16,17(18...38). Вибраторы 7.(8,27,28). Схема электрическая принципиальная	13
22г	ЭЛ-12	ЩСУ, панели 1,2,3,4,5. Схема подключений.	14
22г	ЭЛ-13	Вентиляторы 16...23. Шиберы 4,6,25. Вибраторы 7,8 Аспирация 15. Конвейеры 2,3,24. Схемы подключения.	15
22г	ЭЛ-14	Вентиляторы 31...38. Шибер 26. Вибраторы 27,28. Аспирация 45. Конвейеры 1(29). Пульт управления ПУ. Схемы подключения.	16
22г	ЭЛ-15	Схема расположения	17
22г	ЭЛ-16	Схема расположения. Разрез 5-5, 4-4	18
22г	ЭЛ-17	Схема расположения. План на отм. 11.200	19
22г	ЭЛ-18... ЭЛ-20	Кабельный журнал	20,21,22
		Электроосвещение:	
22г	ЭЛ-21	Блок №1. План на отм. 0.000 в осях В-Г, 1÷21. Разрез 1-1. Компоновочный план	23
22г	ЭЛ-22	Блок №2. План на отм. 0.000 в осях А÷Б, 1÷21, Комплектные узлы. Таблица пунктов и щитков.	24
22г	ЭЛ-23	Закрытые транспортерные галереи. Планы в осях А/2÷В/4; А÷А/4. План на отм. 0.000 в осях В/2÷В/4 Планы на отм. 6.400 в осях А/2÷А/4; В/2÷В/4. Планы на отм. 11.200 в осях А/2÷А/4; В/2÷В/4.	25
		Силовое электрооборудование	
22г	ЭЛ-24	План магистралей заземления Схема молниезащиты	26

1	2	3	4
		Устройства связи	
22г	СУ-1	Общие данные. План на отм. 0.000	27
		Задание заводу-изготовителю	
11	ЭЛ-00-00	Перечень чертежей	28
12в	ЭЛ-01-00СБ	Щит управления крупноблочный в шкафах ЩСУ Общий вид	29
11	ЭЛ-01-00-1	Щит управления крупноблочный в шкафах ЩСУ. Технические данные электрооборудования.	29
11	ЭЛ-01-00-2	Щит управления крупноблочный в шкафах ЩСУ. Перечень надписей	29
12в	ЭЛ-01-03СБ	Щит управления крупноблочный в шкафах ЩСУ. Панель 5 Блок релейный. Общий вид.	28
11	ЭЛ-01-03-1	Щит управления крупноблочный в шкафах ЩСУ. Панель 5. Блок релейный Технические данные электрооборудования.	28
22в	ЭЛ-01-00СХ1	Щит управления крупноблочный в шкафах ЩСУ. Панель 1. Схема соединений.	30
22в	ЭЛ-01-00СХ2	Щит управления крупноблочный в шкафах ЩСУ. Панель 2 Схема соединений.	31
22в	ЭЛ-01-00СХ3	Щит управления крупноблочный в шкафах ЩСУ. Панель 3. Схема соединений.	32
22в	ЭЛ-01-00СХ4	Щит управления крупноблочный в шкафах ЩСУ. Панель 4. Схема соединений.	33
22в	ЭЛ-01-03СХ	Щит управления крупноблочный в шкафах ЩСУ. Панель 5, Схема соединений.	34
12в	ЭЛ-02-00СБ	Пульт управления ПУ. Общий вид.	35
11	ЭЛ-02-00-1	Пульт управления ПУ. Технические данные электрооборудования.	35
11	ЭЛ-02-00-2	Пульт управления ПУ. Перечень надписей.	35
22г	ЭЛ-02-00СХ	Пульт управления ПУ. Схема соединений.	36

7835/4 2

ТП 705-1-144 -СА

Изм	Лист	№ докум	Подпись	Дата
Гл. инж. инст.		Хахалин		10.79
ГИП		Гоголев		10.79
Нач. отд.		Елистратова		10.79
Гл. инж. отд.		Айкин		10.79
Гл. спец.		Никитин		29.10.79
Рук. гр.		Родионова		24.X.79
Ст. инж.		Янкина		16.X.79
Н. контр.		Есина		30.X.79

Прирельсовый склад незатаренных минеральных удобрений емкостью 20000 тонн с применением деревянных клееных конструкций

Лит	Лист	Листов
Тр		1

Содержание альбома

Госкомсельхозтехника СССР ГИПРОПРОМСЕЛЬСТРОЙ г. Саратов

Типовой проект 705-1-144 Альбом IV

Ведомость чертежей основного комплекта ЭЛ

Формат	Лист	Наименование	Примечание
1	2	3	4
22г	ЭЛ-1, ЭЛ-4	Общие данные	
22г	ЭЛ-5... ЭЛ-7	Схема принципиальная однолинейная	
22г	ЭЛ-8	Схемы: электрическая принципиальная, функциональная, блокировочных зависимостей	
22г	ЭЛ-9	Схемы: электрическая принципиальная, сигнализации	
22г	ЭЛ-10	Конвейеры 1(29), 3(24). 2. Схема электрическая принципиальная	
22г	ЭЛ-11	Шиберы 4(6,25,26). Аспирация 15(45), Вентиляторы 16,17(18...38). Вибраторы 7(8,27,28). Схема электрическая принципиальная	
22г	ЭЛ-12	ЩСУ, панель 1,2,3,4,5. Схема подключений.	
22г	ЭЛ-13	Вентиляторы 16...23. Шиберы 4,6,25. Вибраторы 7,8. Аспирация 15. Конвейеры 2,3,24. Схемы подключения.	
22г	ЭЛ-14	Вентиляторы 31...38. Шибер 26. Вибраторы 27,28. Аспирация 45. Конвейеры 1(29). Пульт управления ПУ. Схемы подключения.	
22г	ЭЛ-15	Схема расположения	
22г	ЭЛ-16	Схема расположения. Разрез 5-5, 4-4.	
22г	ЭЛ-17	Схема расположения. План на отм. 11.200	
	ЭЛ-18, ЭЛ-20	Кабельный журнал.	
		Электроосвещение:	
22г	ЭЛ-21	Блок №1. План на отм. 0.000 в осях В-Г, 1÷21	
		Разрез 1-1. Компоновочный план	
22г	ЭЛ-22	Блок №2. План на отм. 0.000 в осях А÷Б, 1÷21	
		Комплектные узлы. Таблица пунктов и щитков	
22г	ЭЛ-23	Закрытые транспортерные галереи. Планы в осях А/2÷В/4; А÷Н/4. План на отм. 0.000 в осях В/2÷В/4. Планы на отм. 6.400 в осях А/2÷А/4; В/2÷В/4. Планы на отм. 11.200 в осях А/2÷А/4, В/2÷В/4.	
		Силовое электрооборудование	
22г	ЭЛ-24	План магистралей заземления. Схема молниезащиты	

1	2	3	4
		Задание заводу-изготовителю	
11	ЭЛ-00-10	Перечень чертежей	
12В	ЭЛ-01-00СБ	Щит управления крупноблочный в шкафах ЩСУ. Общий вид	
11	ЭЛ-01-00-1	Щит управления крупноблочный в шкафах ЩСУ. Технические данные электрооборудования	
11	ЭЛ-01-00-2	Щит управления крупноблочный в шкафах ЩСУ. Перечень надписей.	
12В	ЭЛ-01-03СБ	Щит управления крупноблочный в шкафах ЩСУ Панель 5. Блок релейный. Общий вид	
11	ЭЛ-01-03-1	Щит управления крупноблочный в шкафах ЩСУ Панель 5. Блок релейный. Технические данные электрооборудования.	
22г	ЭЛ-01-00СХ1	Щит управления крупноблочный в шкафах ЩСУ Панель 1. Схема соединений.	
22г	ЭЛ-01-00СХ2	Щит управления крупноблочный в шкафах ЩСУ. Панель 2. Схема соединений.	
22В	ЭЛ-01-00СХ3	Щит управления крупноблочный в шкафах ЩСУ Панель 3. Схема соединений	
22В	ЭЛ-01-00СХ4	Щит управления крупноблочный в шкафах ЩСУ Панель 4. Схема соединений	
22В	ЭЛ-01-03СХ	Щит управления крупноблочный в шкафах ЩСУ. Панель 5. Схема соединений.	
12В	ЭЛ-02-00СБ	Пульт управления ПУ. Общий вид	
11	ЭЛ-02-00-1	Пульт управления ПУ. Технические данные электрооборудования	
11	ЭЛ-02-00-2	Пульт управления ПУ. Перечень надписей	
22г	ЭЛ-02-00СХ	Пульт управления ПУ. Схема соединений	

Ведомость применённых и ссылочных документов

Обозначение	Наименование	Примечание
4.407-163(1974)	Прокладка кабелей и проводов на сварных лотках	
4.407-149(1972)	Установка одиночных светильников с лампами накаливания	
4.407-121(1975)	Установка осветительных щитков	
4.407-155(1988)	Прокладка кабелей на конструкциях.	
0805 02-73	Нормализованные конструкции станций и пультов управления	
4.407-141(1932)	Установочные рабочие чертежи одиночных электроаппаратов. Заземление электроустановок	

Ведомость основных комплектов

Обозначение	Наименование	Примечание
ГТ	Генеральный план и транспорт	
АР	Архитектурно-строительные решения	
КЖ	Конструкции железобетонные	
КМ	Конструкции металлические	
КД	Конструкции деревянные	
ОВ	Вентиляция	
Т	Технологические решения	
ТМ	Технолого-механические решения	
ЭЛ	Электротехнические решения	
СУ	Устройства связи и сигнализации	

„Типовой проект разработан в соответствии с действующими нормами и правилами и предусматривает мероприятия, обеспечивающие взрывную, взрывопожарную и пожарную безопасность при эксплуатации здания."

Главный инженер проекта /Гоголев/.

Инв.№ подл. | Подпись и дата | Взам.инв.№ | Инв.№ дубл. | Подпись и дата

3

7835/4

ТП 705-1-144 -ЭЛ

Изм.	Лист	№ докум.	Подпись	Дата	Прирельсовый склад незатаренных минеральных удобрений емкостью 70000 тонн с применением деревянных клееных конструкций
Гл.инж.ст.		Хаханин		10.79	
ГИП		Гоголев		10.79	
Нач.отд.		Елистратов		10.79	
Гл.инж.отд.		Пайкин		10.79	
Гл.спец.		Никитин		29.10.79	
Рук. гр.		Робинова		25.X.79	Общие данные (начало)
Ст.инж.		Янкина		25.X.79	
Н.контр.		Есина		10.79	

Лит	Лист	Листов
тр	1	39

Пескомсельхозтехника СССР
ГИПРОПРОМСЕЛЬСТРОЙ г. Саратов

Копировал: Леденева Формат А2

Типовой проект 705-1-144 Альбом IV

Основные показатели по электротехническим чертежам

Наименование	Ед. изм.	Кол.	Примечание
1. Установленная мощность:			
1.1. силовых токоприёмников;	кВт	122.4	
1.2. Осветительных токоприёмников	кВт	42.2	
2. Максимальная нагрузка на шинах 0,4кВ	кВА	119.0	
3. Коэффициент мощности		0,88	
4. Годовой расход электроэнергии	т.квт.ч	150.0	

Общие указания

1. Электроснабжение

Электроснабжение склада предусматривается от существующих сетей 380/220В базы минеральных удобрений по 3 категории.

Компенсация реактивной мощности решается в целом по базе минеральных удобрений при привязке проекта.

При привязке проекта необходимо в соответствии с ПУЭ произвести проверку на перегорание плавкой вставки при однофазном коротком замыкании.

2. Силовое электрооборудование

Исполнение электрооборудования принято в соответствии с условиями его работы и окружающей среды.

Электроприемниками являются: приводы механизмов конвейеров, разгрузочной тележки, вибраторов и сантехнического оборудования.

В качестве пусковой аппаратуры приняты блоки управления БУ, а аппаратуры управления - реле, кнопки и универсальные переключатели.

Проектом предусматривается автоматическое, дистанционное и местное управление механизмами, входящими в поточно-транспортную систему (ПТС). Управление остальными механизмами производится дистанционно и по месту. Дистанционное управление осуществляется с пульта ПУ.

3. Электроосвещение

Питание рабочего освещения осуществляется от щита „ЩСУ", панель №1;4А; аварийного - от щита „ЩСУ", панель №1;3А.

Напряжение питающей сети - 380/220В, ламп рабочего и аварийного освещения - 220В, ремонтного - 36В.

Освещённость помещений соответствует требованиям СНиП II-А. 9-71 „Искусственное освещение. Нормы проектирования"

Тип осветительных приборов и род проводки выбраны в зависимости от условий среды и назначения помещения.

В помещении склада в качестве источников света приняты в основном лампы накаливания со светильниками специального исполнения „УПД-1000", „ППР-200", „ППР-100".

Светильники „УПД-1000" устанавливаются на поворотных кронштейнах. На галерее светильники „ППР" устанавливаются на металлических стойках.

Электроосветительная сеть выполняется кабелем АВВГ на скобах по строительным конструкциям и на кабельных конструкциях по галерее.

Прокладку кабеля АВВГ на кабельных конструкциях см. ЭЛ-15...ЭЛ-17.

Питание рядов ламп предусматривается трёхфазными группами с подключением ламп в группе к разным фазам сети в следующем порядке: А, В, С; С, В, А и т.д.

Управление освещением осуществляется в основном с групповых осветительных щитков.

Высота установки от пола:

а) осветительного, щитка и ящика с понизительным трансформатором до верхней кромки кожуха - 1,8 м;

б) выключателей - 1,5 м;

в) штепсельных розеток - 0,8 м.

Все нетоковедущие металлические части осветительной установки, нормально не находящиеся, но могущие оказаться под напряжением, подлежат занулению. Для зануления используется рабочий нулевой провод сети.

Освещаемая площадь - 4892 кв.м. Установленная мощность 42,2 квт. Количество светильников - 184 шт.

4. Зануление.

В качестве сети зануления используются металлические конструкции конвейеров, подкрановый путь разгрузочной тележки, кабельные лотки и блоки, нулевая жила кабеля и специально проложенные стальные полосы.

Проводники зануления, металлические части электроустановок и электродвигателей не должны соприкасаться с минеральными удобрениями.

Металлические части электрооборудования должны иметь антикоррозионные покрытия в соответствии с „Временной инструкцией по проектированию защиты строительных конструкций складов минеральных удобрений от коррозии" НИИЖ 5, 1967г.

Узлы прокладки и соединения зануляющих проводников, присоединения к оборудованию, а также обходов и проходов через строительные элементы здания выполняются по серии 4.407-31 „Заземление электроустановок".

При привязке проекта контур зануления склада соединить с нейтралью питающего трансформатора при помощи нулевого провода и алюминиевой оболочки питающего кабеля.

5. Молниезащита

Согласно „Инструкций по проектированию и устройству молниезащиты зданий и сооружений" здание склада относится к III категории по молниезащите и подлежит защите в районах с грозовой деятельностью 80 и более грозовых часов в год. Защита от прямых ударов молнии осуществляется стержневыми молниеотводами, установленными на здании склада. Молниеотводы соединяются сваркой с заземлителем защиты от прямых ударов молнии. В районах с грозовой деятельностью менее 80 часов в год никаких молниезащитных мероприятий не предусматривается.

При привязке проекта раздел молниезащиты подлежит корректировке.

6. Канализация электроэнергии.

Прокладка кабелей в помещении склада по эстакадам выполняется в лотках. В местах переходов через стены и выходах из лотков к токоприёмникам кабели прокладываются в металлических трубах и металлорукавах.

7835/14 4

Изм.	Лист	№ докум.	Подпись	Дата	ТП 705-1-144 ЭЛ		
Гл. инж-р		Хахалин		10.79	Прирельсовый склад незатаренных минеральных удобрений ёмкостью 20000 тонн с применением деревянных клеёных конструкций		
ГИП		Гоголев		10.79			
Гл. инж. отд.		Пайкин		10.79		Лит.	Лист	Листов
Гл. спец.		К. рицын		05.79		ТР	2	
Рук. гр.		Родионова		05.79				
Рук. гр.		Карчевская		05.79	Общие данные (продолжение)	Госкомсельхозтехника СССР ГИПРОПРОМСЕЛЬСТРОЙ		
Рук. гр.		Романенко		05.79				

Инв. № подл. | Подпись и дата | Взам. инв. №

Уточненная ведомость изделий и материалов комплектуемых заказчиком

N п.п.	Наименование и техническая характеристика изделия, материала	Тип, марка	Ед. изм.	Потребность по проекту
1	2	3	4	5
	Силовое электрооборудование			
	1. Аппаратура по месту			
1.1	Разъем штепсельный	ЯРП11-303-54У	шт.	32
1.2	Пускатель магнитный ~380В; н.э. - 3,2А	ПМЕ-032	"	8
1.3	То же ~380В; н.э - 4А	ПМЕ-132	"	4
1.4	Сигнализатор наличия руды	СНР-1063М	"	6
1.5	Кнопка управления	КУ91-В3Г	"	4
1.6	То же	КУ92-В3Г	"	6
1.7	— " —	КУ93-В3Г	"	1
1.8	Звонок громкого боя ~220В	Мз-1	"	7
1.9	Рубильник Jн=250А	Р16-35320-3ЯУ1		
	2. Аппаратура в шкафах			
	Аппаратура в щите ЩСУ			
2.1	Блок управления К=50А, Т=40А	БУ5144-13Д3В	шт.	2
2.2	То же К=250А; 40А, 40А, 2А	БУ8014-63А3	"	1
2.3	— " — К=40А, 40А, 20А, 20А, 2А, 2А	БУ8014-23Б3	"	1
2.4	— " — К=4А, 4А, 4А, 4А, 8А; 6,4А	БУ8006-13Б0	"	2
2.5	— " — К=40А, Т=30А	БУ5144-13Д3Б	"	2
2.6	— " — К=4А, Т=2А	БУ5447-03Г3Ж	"	2
2.7	— " — К=10А, Т=6,4А	БУ5444-13Г3А	"	1
2.8	— " — К=40А, Т=25А	БУ5144-13Г3В	"	3
2.9	Пускатель магнитный ~220В	ПМЕ-111	"	7
2.10	Вольтметр	Э-377	"	1
2.11	Реле скорости ~220В	РС-67	"	5
	Аппаратура на пульте управления ПУ			
2.12	Переключатель универсальный	УП5312-А86	шт.	1
2.13	То же	УП5311-С23	"	1
2.14	— " —	УП5316-Ф528	"	1
2.15	— " —	УП5312-С71	"	7
2.16	Кнопка управления исп. 1	КЕ-011	"	16
2.17	То же исп. 2	КЕ-011	"	1
2.18	— " — исп. 3	КЕ-011	"	13
2.19	Лампа сигнальная, линза красная	СС-3	"	6
2.20	То же, линза зеленая	СС-3		17
	3. Щиты и пульты			
3.1	Щит двухстороннего обслуживания щитовой 2400×800×600	ЩЭДЩ-2086	шт.	5
3.2	Пульт управления	ПУ3052710	шт.	1
	4. Кабельные изделия			
	Кабель, ГОСТ 16442-70* сечением:			
4.1	4×70	АВВГ	км	0,01
4.2	3×16+1×10	АВВГ	"	0,330
4.3	3×10+1×6	АВВГ	"	0,403
4.4	3×6+1×4	АВВГ	"	0,231
4.5	3×4+1×2,5	АВВГ	"	0,410
	Кабель, ГОСТ 1508-71* сечением:			
4.6	4×2,5	АКВВГ	км	0,027
4.7	10×2,5	АКВВГ	"	1,563
4.8	14×2,5	АКВВГ	"	0,110
4.9	19×2,5	АКВВГ	"	0,020
4.10	27×2,5	АКВВГ	"	0,159
4.11	37×2,5	АКВВГ	"	0,015
4.12	Кабель, ГОСТ 13497-77Е сечением			
	3×6+1×1,5	КРПТ	"	0,004
4,13	3×1,5+1×1,0	КРПТ	"	0,017
4.14	Провод ГОСТ 6323-71*; 1×2,5	АПВ	"	4,459
	Электроосвещение			
	1. Аппараты низкого напряжения			
1.1	Ящик с понижающим трансформатором 220/36В, ОСО-0,25, с тепловыми расцепителями на 15А	ЯТП-0,25	шт.	1
	2. Пункты и щитки			
2.1	Групповой осветительный щиток на 14 выключателей, из которых 6 выключателей А3161 на 15А, и 8 выключателей А3163 на 15А.	СУ9445-47	шт	1
	3. Оборудование светотехническое			
3.1	Арматура подвесная, пыленепроницаемая, без отражателя, до 100Вт	ППР-100	шт.	50
3.2	Арматура подвесная пыленепроницаемая, без отражания, до 200Вт.	ППР-200	шт.	62
3.3	Арматура подвесная, частично пыленепроницаемая, до 1000Вт	УПД-1000	шт.	32
3.4	Арматура переносная, ручная, до 60Вт	РВО-220	шт.	1
3.5	Арматура „Плафон сельскохозяйственный", 60Вт	ПСХ-60МУ3	шт.	40
3.6	Лампа накаливания 220В с цоколем Е27/27, 60Вт	БК-220-60-1	шт.	58
3.7	То же, 100Вт	БК-220-100-1	шт.	36
3.8	То же 200Вт.	Б-220-200-1	шт.	64
3.9	Лампа накаливания 220В, с цоколем Е40/55×47, 750Вт	Г-220-750-1	шт.	33
3.10	Лампа накаливания для ремонтного освещения 36В, 60Вт.	МО36-60	шт.	2
	4. Кабельные изделия			
	Кабель силовой			
4.1	2×2,5-0,66 ГОСТ 16442-70*	АВВГ	км	0,300
4.2	3×2,5-0,66 ГОСТ 16442-70*	АВВГ	км	0,200
4.3	4×2,5-0,66 ГОСТ 16442-70*	АВВГ	км	0,200
4.4	2×4-0,66 ГОСТ 16442-70*	АВВГ	км	0,360
4.5	4×4-0,66 ГОСТ 16442-70*	АВВГ	км	0,560
4.6	2×6-0,66 ГОСТ 16442-70*	АВВГ	км	0,340
4.7	3×6-0,66 ГОСТ 16442-70*	АВВГ	км	0,010
4.8	4×6-0,66 ГОСТ 16442-70*	АВВГ	км	0,325
4.9	4×10-0,66 ГОСТ 16442-70*	АВВГ	км	0,600
4.10	4×16-0,66 ГОСТ 16442-70*	АВВГ	км	0,010
4.11	Провод установочный 2,5-660, ГОСТ 6323-71*	АПВ	км	0,186

7835/4 5

Т.П. 705-1-144

Прирельсовый склад незатаренных минеральных удобрений емкостью 20000 тонн с применением деревянных клееных конструкций

Изм.	Лист	N докум.	Подпись	Дата
Гл.инж.и-та		Хахалин		10.79
ГИП		Гоголев		10.79
Нач.отд.		Елистратова		10.79
Гл.инж.отд.		Пайкин		10.79
Гл.спец.		Никитин		29.10.79
Рук.гр.		Родионова		24.5.79
Рук.гр.		Кожевская		25.X.79
Н.контр.		Есина		30.5.79

Лит	Лист	Листов
ТР	3	

Общие данные (продолжение)

Госкомсельхозтехника СССР ГИПРОПРОМСЕЛЬСТРОЙ

Копировал: Кожевникова

Формат 22г.

Альбом IV

Типовой проект 705-1-144

Инв. N подл. | Подпись и дата

Типовой проект 705-1-144 Альбом IV

Уточненная ведомость изделий и материалов комплектуемых подрядчиком

№ п.п.	Наименование и техническая характеристика изделий, материала	Тип, марка	ед. изм.	Потребность по проекту
1	2	3	4	5
	Силовое электрооборудование			
	1. Электромонтажные изделия заводов Главэлектромонтажа			
1.1	Лоток кабельный	К 422	шт.	420
1.2	Полка кабельная	К 1161	"	430
1.3	Прижим	К 425	"	430
1.4	Стойка кабельная	К 1151	"	210
1.5	Ящик протяжной	У 996	"	10
1.6	Коробка клеммная	У 614	"	24
1.7	То же	У 615	"	6
	2 Трубы неметаллические			
2.1	Труба винипластовая по нормали машиностроения МН 1427-61 среднего типа, условное давление 6 кгс/см² условным проходом:	6-25	км/т	0,909/0,265
	Электроосвещение			
	Электромонтажные изделия заводов ГЭМ			
1.1	Кронштейн для крепления светильников	К 290	шт	32
1.2	Кронштейн для установки светильников с лампами накаливания	У 114	шт.	26
1.3	Коробка пластмассовая для открытой установки, пылезащищенная	КОР 73	шт.	210
1.4	Коробка пластмассовая, пыленепроницаемая	У 409	шт.	26
1.5	Коробка соединительная	937	шт.	62
1.6	Стойка для установки светильника	К 985	шт.	62
1.7	Держатель трубный	К 939	шт.	62

1	2	3	4	5
1.8	Держатель светильника	У 25 М	шт.	24
	2 Электроустановочные изделия			
2.1	Выключатель, 250В, 6А однополюсный, исполнение, брызгонепроницаемое	индекс 02650	шт.	11
2.2	Розетка штепсельная, 250В, 10А, двухполюсная с третьим заземляющим контактом, исполнение пыленепроницаемое	У-102	шт.	20
	3 Прокат черных металлов			
3.1	Сталь	Ст-2	шт.	0,2

Ведомость изделий мастерских электромонтажных заготовок (мэз)

Обозначение чертежа	Наименование	Кол.	Примечание
1	2	3	4
	Изготовить и скомплектовать:		
4.407-229-003	Настенную установку пускателей	6	
А 6D 28	Стержневой молниеотвод	6	

Ведомость изделий и материалов для изготовления изделий мэз

№ п/п.	Наименование и техническая характеристика изделия, материала	Тип, марка	ед. изм.	Потребность по проекту
1	2	3	4	5
	Силовое электрооборудование			
	1. Труба металлическая обыкновенная, ГОСТ 3262-75, длиной не менее 6м, с муфтой, условным проходом.			
1.1	ЦМ 32		км/т	0,015/0,041
1.2	ЦМ 50		км/т	0,019/0,077
2.1	Круг, ГОСТ 2590-71 диаметром 8		кг	72,0
2.2	16		кг	16,0

Ведомость изделий и материалов для монтажной зоны

№ п.п.	Наименование и технические данные	ед. изм.	Кол.	Примечание
	Изготовить и скомплектовать узел У1:	компл.	26	
1.	Арматура пыленепроницаемая ППР-100	шт.	26	
2	Кабель силовой АВВГ-3×2,5-0,66 ГОСТ 16442-70*	км.	0,026	
3	Кронштейн. У 114	шт.	26	
4	Коробка ответвительная У409	шт.	26	
	Изготовить и скомплектовать узел У2	компл.	62	
5	Арматура пыленепроницаемая ППР-200	шт.	62	
6	Провод установочный АПВ-2,5-660 ГОСТ 6323-71*	км	0,186	
7	Стойка К 985	шт.	62	
8	Коробка ответвительная К937	шт.	62	
9	Держатель трубный К939	шт.	62	
	Изготовить и скомплектовать узел У3	компл.	24	
19	Арматура пыленепроницаемая ППР-100	шт.	24	
20	Держатель светильника У25М	шт.	24	

7835/4 6

Изм.	Лист	N докум.	Подпись	Дата
Гл.инж.п-та		Захалин		10.79
ГИП		Гоголев		10.79
Нач. отд.		Елистратова		10.79
Гл.инж.отд.		Тайкин		10.79
Рук. гр.		Романенко		
Рук. гр.		Родионова		24.X.79
Рук. гр.		Корчевская		25.X.79
Контр.		Е[illegible]		

ТП-705-1-144 -ЭЛ

Прирельсовый склад незатаренных минеральных удобрений емкостью 20000 тонн с применением деревянных клееных конструкций

Лит	Лист	Листов
ТР	4	

Общие данные (окончание)

Госкомсельхозтехника СССР ГИПРОПРОМСЕЛЬСТРОЙ г. Саратов

Инв. N подл. | Подпись и дата

Типовой проект 705-1-144 Альбом

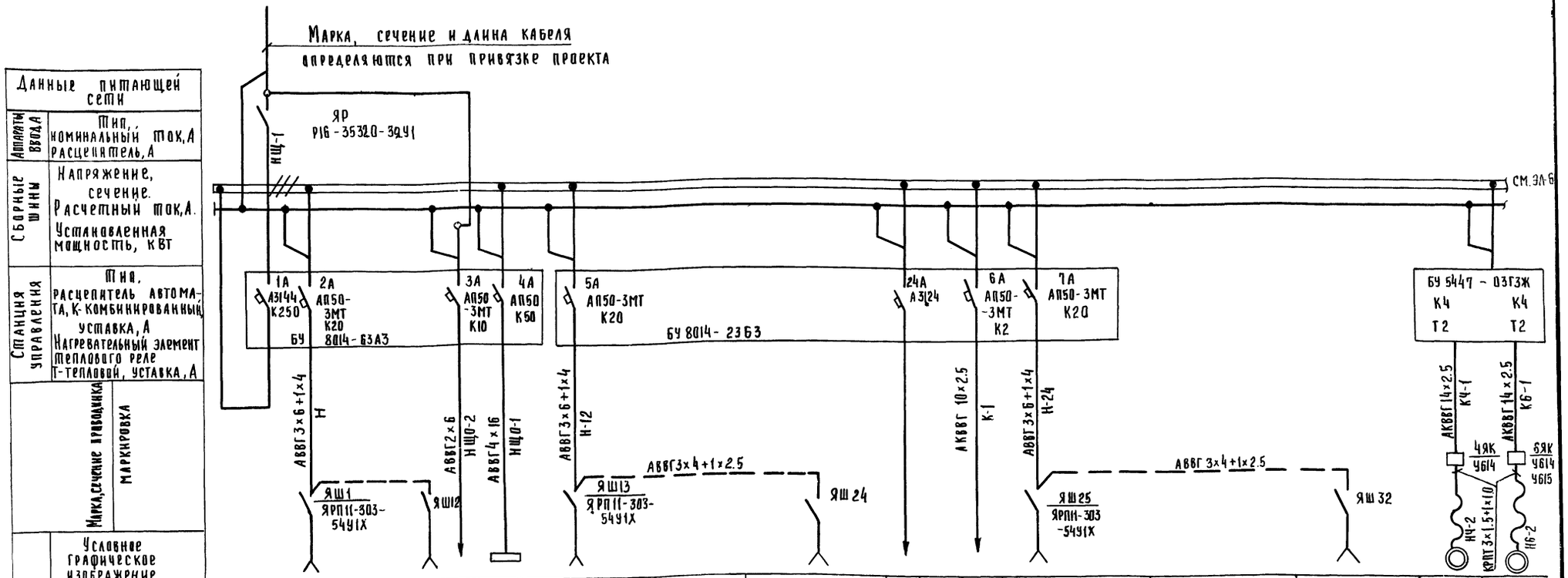

Данные питающей сети	Условное графическое изображение		13	9	10	—	1ЩО	42	43	44			11	12	14	4	6
Аппараты ввода	Тип						СУ9445-47	—								—	—
Сборные шины	Номинальная мощность, кВт	164.6	2.8	2.2	2.2	1.96	40.2	2.8	2.2	2.2			2.2	2.2	3.0	0.6	0.6
Станция управления	Ток, А Iн / Iп	180.0	6.1 / 45.5	4.9 / 32.2	4.9 / 32.2	8.9	49.8	6.1 / 45.5	4.9 / 32.2	4.9 / 32.2			4.9 / 32.2	4.9 / 32.2	7.2 / 47.5	1.7 / 10.9	1.7 / 10.9
Маркировка	Наименование механизма по плану	Ввод ~ 380В	Площадка с транспортером для обслуживания машины МВС-4	Конвейеры ленточные передвижные ТК-11А		Аварийное освещение	Питание щита рабочего освещения	Площадка с транспортером для обслуживания машины МВС-4	Конвейеры ленточные передвижные ТК-11А		Резерв	Питание цепей управления ПТС и сигнализации	Конвейеры ленточные передвижные ТК-11А		Конвейер подкатной КАП-80	Шибер	
Марка, сечение проводника			Пункты подключения для выгрузки на автотранспорт (блок складов №1)					Пункты подключения для выгрузки на автотранспорт (блок складов №2)					Пункты подключения для выгрузки на железную дорогу				

7835/4 7

				ТП-705-1-144 — ЭЛ			
Изм.	Лист	№ докум.	Подпись	Дата	Прирельсовый склад незатаренных минеральных удобрений емкостью 20000 тонн с применением деревянных клееных конструкций		
ГИП		Тоголев		10.79			
Нач. отд.		Елистратова		10.79			
Гл. инж. отд.		Лаккин		10.79			
Гл. спец.		Никитин		10.79		Дит	Лист	Листов
Рук. гр.		Родионова		10.79		Тр	5	
Рук. гр.		Харчевская		10.79	Принципиальная однолинейная схема (начало)	Госкомсельхозтехника СССР Гипропромсельстрой г. Саратов		
Рук. гр.		Романенко		10.79				
Н. контр.		Есина		10.79				

Копировал Есина Формат А2г

Инв. № подл. | Подпись и дата

Типовой проект 705-1-144 Альбом IV

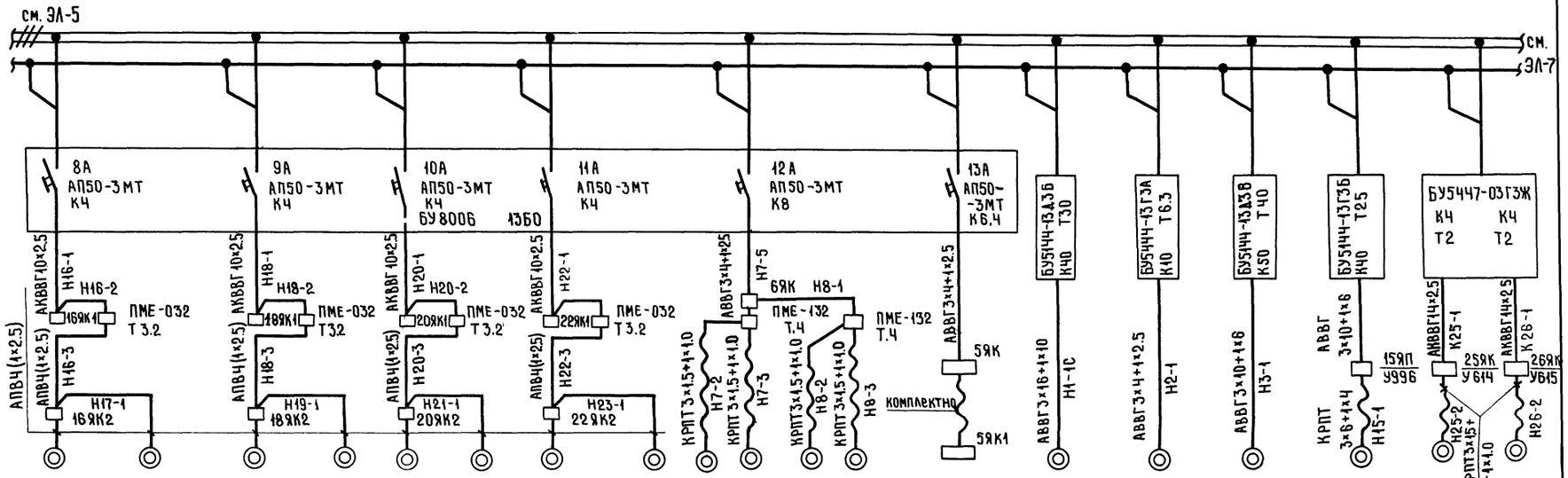

Данные питающей сети	Аппаратывод	Тип. Номинальный ток, А расцепитель											
	Сборные шины	Напряжение сечение, Расчётный ток, А. Установленная мощность, кВт											
	Станция управления	Тип, Расцепитель автомата. К-комбинированный. Уставка, А Нагревательный элемент теплового реле, Т-тепловой, уставка, А											
	Марка, сечение проводника												
	Маркировка												
Электроприёмник	Условное графическое изображение												
	N по плану	16,17	18,19	20,21	22,23	7-1,7-2	8-1, 8-2	5	1	2	3	15	25	26
	Тип	4А100S4УЗ				—		—	4А160S4УЗ	4А100S4УЗ	4А160М4УЗ	4А132М4УЗ	—	—
	Номинальная мощность, кВт	0,37×2	0,37×2	0,37×2	0,37×2	0,6×2	0,6×2	1,5	15	3,0	18,5	11	0,6	0,6
	ток, А Iн / Iп	2,8 / 10,5	2,8 / 10,5	2,8 / 10,5	2,8 / 10,5	3,4 / 23,8	3,4 / 23,8	3,9 / 27,7	30,0 / 220,0	8,0 / 42,0	40,0 / 290,0	22,0 / 170,0	1,7 / 10,9	1,7 / 10,9
	Наименование механизма по плану	Вытяжные вентиляторы				Вибраторы		Тележка	Конвейер горизонтальный №1	Конвейер реверсивный	Конвейер наклонный №1	Аспирация	Шибер	

7835/4 8

					ТП 705-1-144 ЭЛ			
Изм	Лист	№ докум	Подпись	Дата	Прирельсовый склад незатаренных минеральных удобрений емкостью 20000 тонн с применением деревянных клееных конструкций.			
ГИП		Гоголев		10.79				
Нач отд		Елистратов		10.79				
Гл инж отд		Пайкин		10.79		Лит	Лист	Листов
Гл спец		Никитин		10.79				
Рук гр		Родионова		30.10.79		тр	6	
Ст инж		Абрамова		29.10.79	Принципиальная однолин	Госкомсельхозтехника СССР		
Рук гр		Романенко		10.79				

Инв № подл | Подпись и дата

Типовой проект 705-1-144 Альбом IV

Данные питающей сети	
Аппараты ввода	Тип, номинальный ток, А, расцепитель
Сборные шины	Напряжение, сечение, Расчётный ток, А Установленная мощность, кВт
Станция управления	Тип, Расцепитель автомата, К-комбинированный уставка, А. Нагревательный элемент теплового реле, Т-тепловой, уставка, А
Марка, сечение проводника	Маркировка

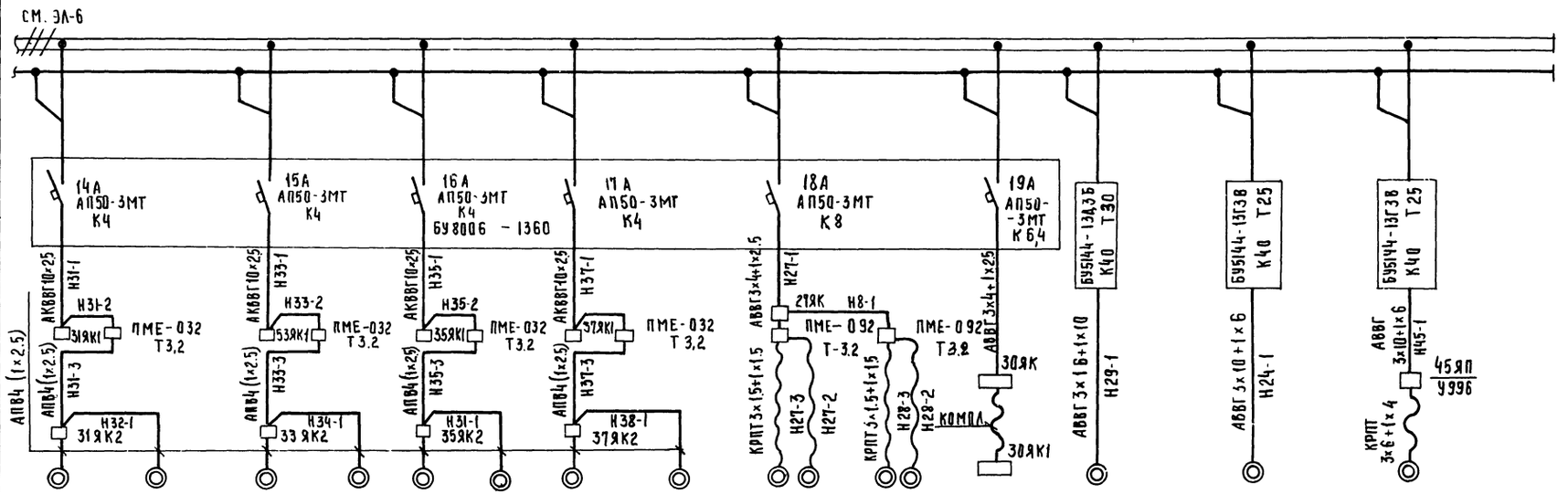

Электроприёмник										
Условное графическое изображение										
№ по плану	31, 32	33, 34	35, 36	37, 38	27-1, 27-2	28-1, 28-2	30	29	24	45
Тип	4А100SА4×У3				—		—	4А160S4×У3	4А132М4×У3	4А132М4×У3
Номинальная мощность, кВт	0.37×2	0.37×2	0.37×2	0.37×2	0.6×2	0.6×2	1.5	15	11	11
Ток, А (Iн / Iп)	2.8 / 10.5	2.8 / 10.5	2.8 / 10.5	2.8 / 10.5	3,4 / 23.8	3,4 / 23.8	3,9 / 27,7	30.0 / 220	22.0 / 170.0	22.0 / 170.0
Наименование механизма по плану	Вытяжные вентиляторы				Вибраторы		Тележка	Конвейер горизонтальный Н1	Конвейер наклонный Н2	Аспирация

9
7835/4

Изм.	Лист	№ докум.	Подпись	Дата
ГИП		Гоголев		10.79
Нач. отд.		Елистратова		10.79
Гл. инж. отд.		Райкин		10.79
Гл. спец.		Никитин		29.10.79
Рук. гр.		Одинова		24.X.79
Ст. инж.		Янкина		15.X.79
Рук. гр.		Романенко		29.X.79
Н. контр.		Есина		10.8.79

ТП 705-1-144 ЭЛ

Прирельсовый склад незатаренных минеральных удобрений емкостью 20000 тонн с применением деревянных клеёных конструкций

Лит	Лист	Листов
Тр	7	

Принципиальная однолинейная схема (окончание)

Госкомсельхозтехника СССР ГИПРОПРОМСЕЛЬСТРОЙ

Инв. № подл. | Подпись и дата

Типовой проект 705-1-144 Альбом IV

Схема блокировочных зависимостей

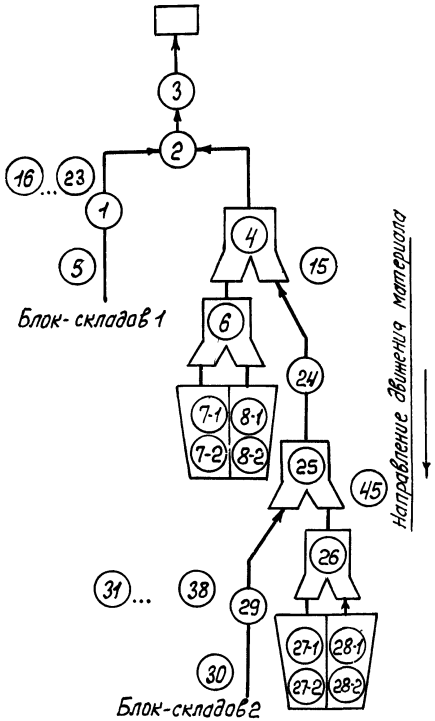

Приемное устройство тип. пр. 705-1-94
Конвейер наклонный ленточный 3
Конвейер реверсивный 2
Вытяжные вентиляторы 16...23
Конвейер горизонтальный ленточный 1
Шибер 4
Тележка 5
Аспирация 15
Шибер 6
Конвейер наклонный ленточный 24
Вибраторы 7-1, 7-2; 8-1, 8-2
Шибер 25
Аспирация 45
Шибер 26
Вытяжные вентиляторы 31...38
Конвейер горизонтальный ленточный 29
Вибраторы 27-1, 27-2; 28-1, 28-2
Тележка 30

Схема функциональная

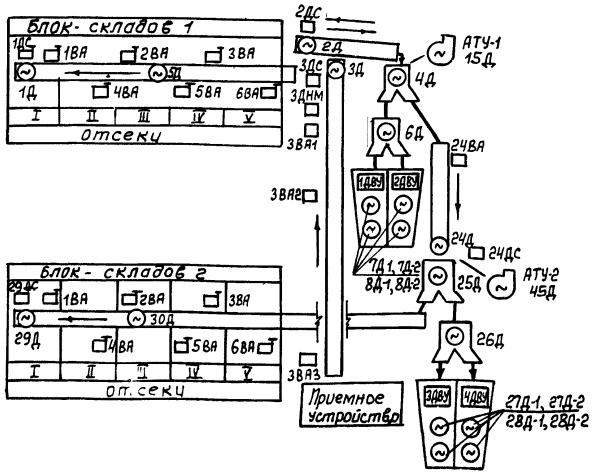

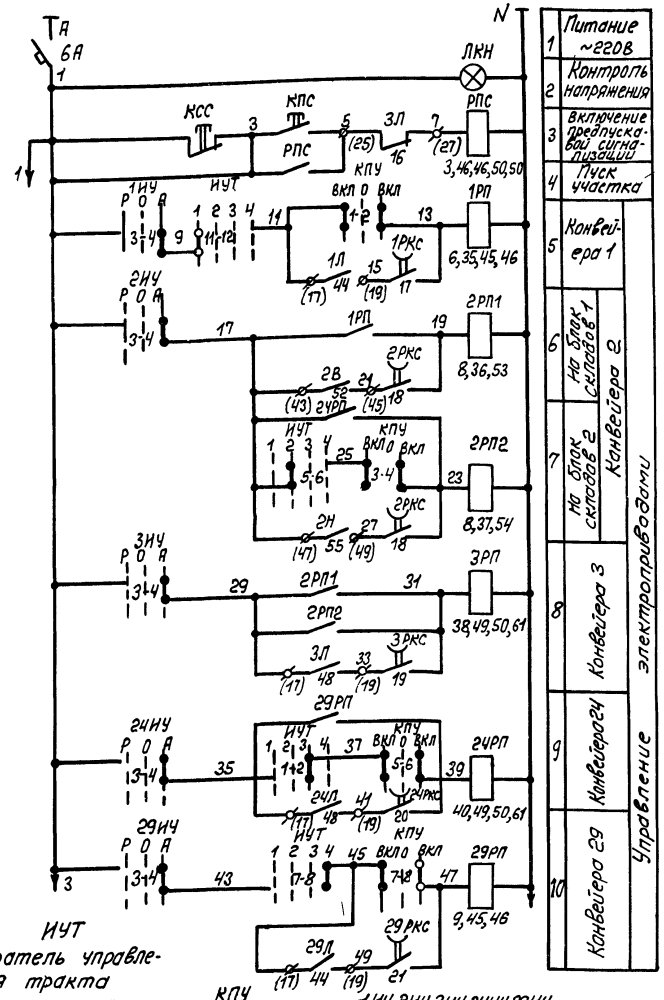

1	Питание ~220В
2	Контроль напряжения
3	Включение предпусковой сигнализации
4	Пуск участка
5	Конвейера 1
6	На блок складов 1
7	На блок складов 2
8	Конвейера 3
9	Конвейера 24
10	Конвейера 29

Управление электроприводами

ИУТ
Избиратель управления тракта

УП5316-Ф528				
N секции	N контакта	Блок складов 1	Выгрузка 1	Выгрузка 2 / Блок складов 2
I	1-2			X
II	3-4		X	
III	5-6		X	
IV	7-8			X
V	9-10			X
VI	11-12	X		
VII	13-14	X		
VIII	15-16	X		
IX	17-18			X
X	19-20			X
XI	21-22	X		
XII	23 24			X

КПУ
Ключ управления

УП5312-А86			
N секции	N контакта	Включено	Выключено
I	1	X	
	2		X
II	3	X	
	4		X
III	5	X	
	6		X
	7	X	
IV	8		X

1ИУ, 2ИУ, 3ИУ, 2ЧИУ, 29ИУ
Избиратель управления

УП5312-С71				
N секции	N контакта	Ручное отключение	Автоматическое включение	
I	1-2	X		
II	3-4		X	
III	5-6		X	
IV	7-8		X	

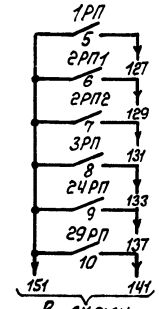

Поз. обозначение	Наименование	Тип	Технические данные	Кол	Примечание
	ЩСУ				
6А	Выключатель автоматический	АП-3МТ	Iрасц = 2А	1	
1РП, 1РП1, 2РП2	Реле				
3РП, 2ЧРП, 29РП	промежуточное	ЛМЕ-111	~220В, 5з+2р	7	
	ПУ				
КПС	Кнопка управления	КЕ-011-У3	Исп. 2	1	
КСС	То же	КЕ-011-У3	Исп. 3	1	
1ИУ, 2ИУ, 3ИУ	Переключатель				
2ЧИУ, 29ИУ	универсальный	УП5312-С71	Надпись на розетке N 24	5	
КПУ	То же	УП5312-А86	Надпись на розетке N 29	1	
ИУТ	То же	УП5316Ф528		1	
ЛКН	Лампа сигнальная	СС-3	Линза зеленая	1	

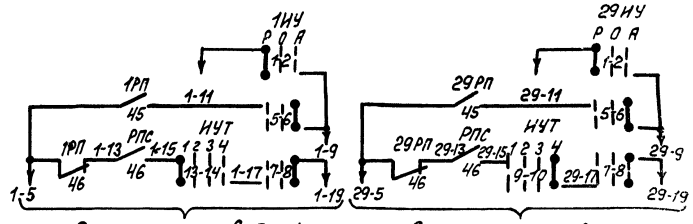

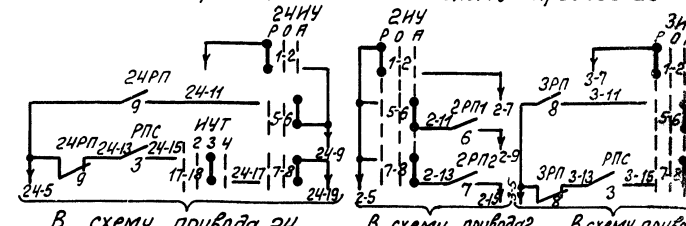

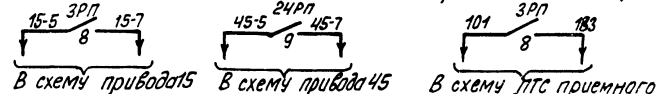

10

7835/4

				ТП 705-1-144	ЭЛ	
Изм.	Лист	N докум.	Подпись	Дата	Прирельсовый склад незатаренных минеральных удобрений емкостью 20000 тонн с применением деревянных клееных конструкций	
ГИП	Могалев			10.79		
Нач. отд.	Елистратова			10.79		
Гл. инж. пр.	Пайкин			10.79		
Гл. спец.	Никитин			29.10.79	Лит.	Лист / Листов
Рук. гр.	Родионова			25.X.79	тр	8
Ст. инж.	Янкина			15.X.79	Схемы: электрическая принципиальная, функциональная, бло...	Госкомсельхозтехника СССР

Схема электрическая принципиальная

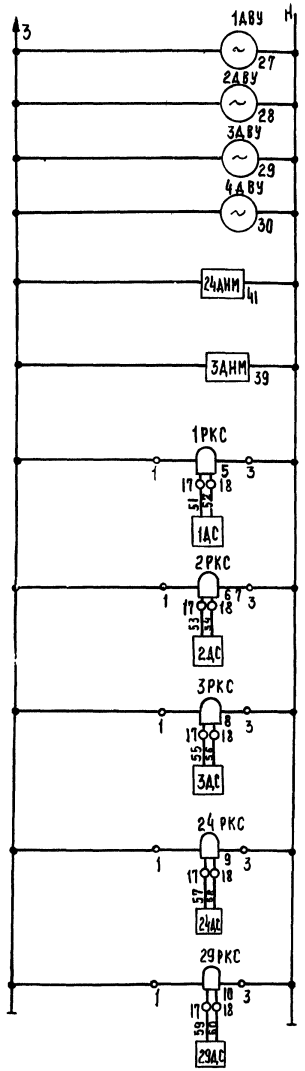

11	Питание ~220В	
12	Бункер 1	Реле верхнего уровня
13	Бункер 2	
14	Бункер 3	
	Бункер 4	
15	Конвейера 24	Датчик наличия материала
16	Конвейера 3	
17	1	Контроль скорости конвейеров
18	2	
19	3	
20	24	
21	29	

Схема сигнализации

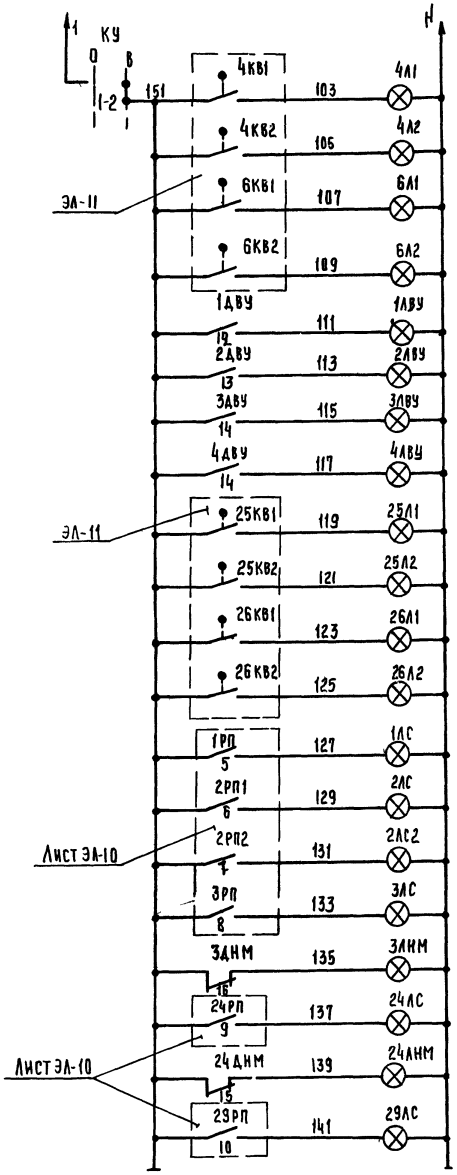

22	Питание ~220В	
23	Блок-складов 2	Положение шибера 4
24	Выдача 1	
25	Бункер 1	Положение шибера 6
26	Бункер 2	
27	Н1	Верхний уровень в бункерах
28	Н2	
29	Н3	
30	Н4	
31	Выдача 2	Положение шибера 25
32	Блок-складов 2	
33	Бункер 3	Положение шибера 26
34	Бункер 4	
35	Конвейер Н1 включён	
36	На блок-складов 1	Конвейер 2 включен
37	На блок-складов 2	
38	Включен	Конвейер 3
39	Отсутствие материала	
40	Включен	Конвейер 24
41	Отсутствие материала	
42	Конвейер 29 включен	

Поз. обозначение	Наименование	Тип	Технические данные	Кол.	Примечание
	По месту				
1ДВУ... 4ДВУ	Сигнализатор				
3ДНМ 24ДНМ	наличия руды	СНР-1063М		6	
1ДС... 3ДС 24ДС, 29ДС	Датчик реле скорости	ДМ-2		5	учтено черт. Т
	ЩСУ				
1РКС... 3РКС 24РКС, 29РКС	Реле скорости	РС-67	~220В	5	
	ПУ				
КУ	Переключатель универсальный	УП5311-С23		1	
4Л1; 6Л1, 25Л1, 26Л1					
4Л2, 6Л2, 25Л2, 26Л2					
1ЛС, 2ЛС1, 2ЛС2, 3ЛС, 24ЛС, 29ЛС	Лампа сигнальная	СС-3	Линза зеленая	14	
1ЛВУ... 4ЛВУ,					
24ЛНМ, 3ЛНМ	То же	СС-3	Линза красная	6	

Назначение датчиков и конечных выключателей

Обоз	Назначение
3ДНМ 24ДНМ	Контроль наличия материала на ленте конвейера
2ДВУ... 4ДВУ	Контроль верхнего уровня материала в бункерах
1... 3ДС 24ДС, 29ДС	Контроль скорости конвейера

КУ
Ключ управления

УП5311-С23				
Н секции	Н контакта	ОТКЛ.	О	ВКЛ.
I	1-2			X
II	3-4	X		

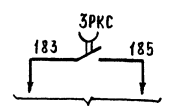

В схему ПТС приемного устройства тип.пр. 705-1-94 (лист ЭЛ-11)

7835/4 11

Изм	Лист	№ докум.	Подпись	Дата
Гип		Гоголев		10.79
Нач. отд.		Елистратов		10.79
Гл. инж. отд.		Пайкин		10.79
Гл. спец.		Никитин		29.10.79
Рук. гр.		Юдинова		27.X.79
Н. контр.		Есина		

ТП 705-1-144 - ЭЛ

Прирельсовый склад незатаренных минеральных удобрений емкостью 20000 тонн с применением деревянных клееных конструкций

Лит.	Лист	Листов
Тр	9	

Схемы: электрическая принципиальная, сигнализации

Госкомсельхозтехника СССР
ГИПРОПРОМСЕЛЬСТРОЙ
г. Саратов

Типовой проект 705-1-144

Альбом IV

Типовой проект 705-1-144

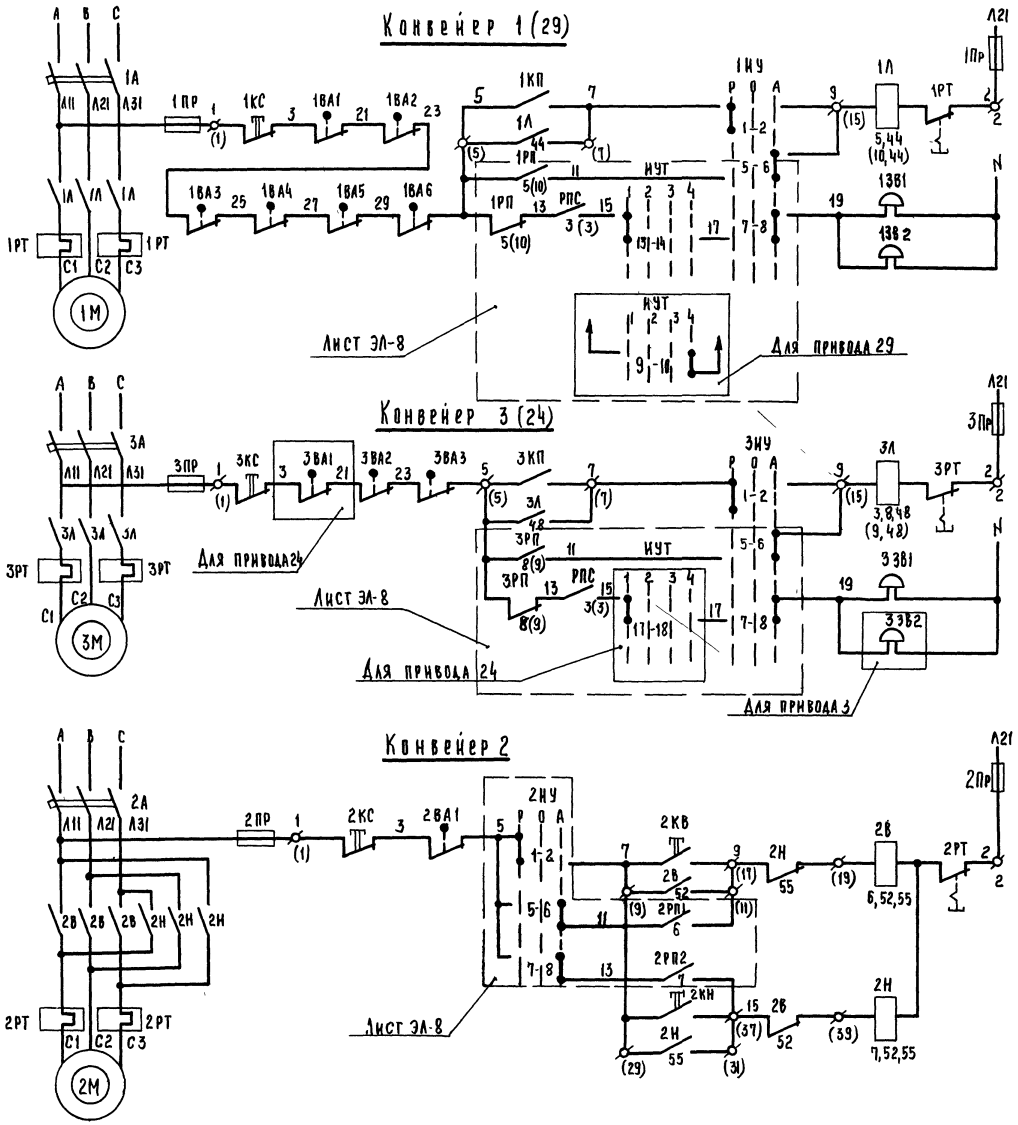

43	Питание ~380/220В	
44	Ручное	Управление электродвигателем
45	Автоматическое	
46	Предупредительная сигнализация	
47	Питание ~380/220В	
48	Ручное	Управление электродвигателем
49	Автоматическое	
50	Предупредительная сигнализация	
51	Питание ~380/220В	
52	Ручное	Вперед электродвигателем
53	Автоматическое	
54	Ручное	Назад
55	Автоматическое	

Поз. обозначение	Наименование	Тип	Технические данные	Код.	Примечание
	По месту				
1ВА1...1ВА6 2ВА1, 3ВА1					
3ВА2, 24ВА1 ...24ВА3 29ВА1...	Выключатель				Учтены
... 29ВА6	конечный	ВК-211		17	черт. Т
1КП, 1КС 3КП, 3КС 24КП, 24КС	Кнопка				
29КП, 29КС	управления	КУ92-В3Г		4	
2КВ, 2КН 2КС	То же	КУ93-В3Г		1	
13В1, 13В2 33В1, 33В2	Звонок				
24ЗВ1, 29ЗВ1 29ЗВ2	громкого боя	МЗ-1	~220В	7	
	Щит ЩСУ				
1.29А, 1.29Л, 1.29ПР	Блок управления	БУ5144-13Д3Б	Iрасц.=40А; Iн.э.=30А	2	
2А, 2Л 2ПР	Блок управления	БУ5444-13Г3А	Iрасц.=10А; Iн.э.=6,3А	1	
24А...24ПР ...24Л	Блок управления	БУ5144-13Г3В	Iрасц.=40А; Iн.э.=25А	1	
3А, 3ПР 3Л	Блок управления	БУ5144-13Д3В	Iрасц.=50А; Iн.э.=40А	1	
	Пульт ПУ				
ИУТ	Переключатель универсальный	УП5316-Ф528		1	
1,2,3,24, 29ИУ	То же	УП5312-С71	Надпись №24	5	

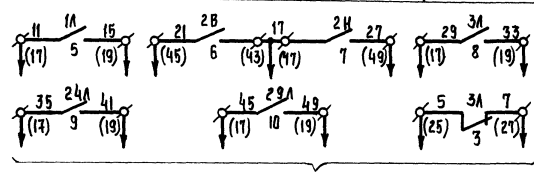

В схему электрическую принципиальную ЭЛ-8

7835/4 12

					ТП-705-1-144 - ЭЛ
Изм	Лист	№ докум.	Подпись	Дата	Прирельсовый склад незатаренных минеральных удобрений емкостью 20000 тонн с применением деревянных клееных конструкций
ГИП		Гоголев		10.79	
Нач. отд.		Елистратова		10.79	
Гл. инж. пр.		Пайкин		10.79	Лит / Лист / Листов
Гл. спец.		Никитин		29.10.79	Тр / 10
Рук. гр.		Родионова		26.X.79	
Ст. инж.		Янкина		20.X.79	Конвейеры 1(29), 3(24), 2 — Госкомгельхозтехника
Н. контр.		Есина			

Инв. № подл. | Подпись и дата

Типовой проект 705-1-144 Альбом IV

Шибер 4 (6, 25, 26)

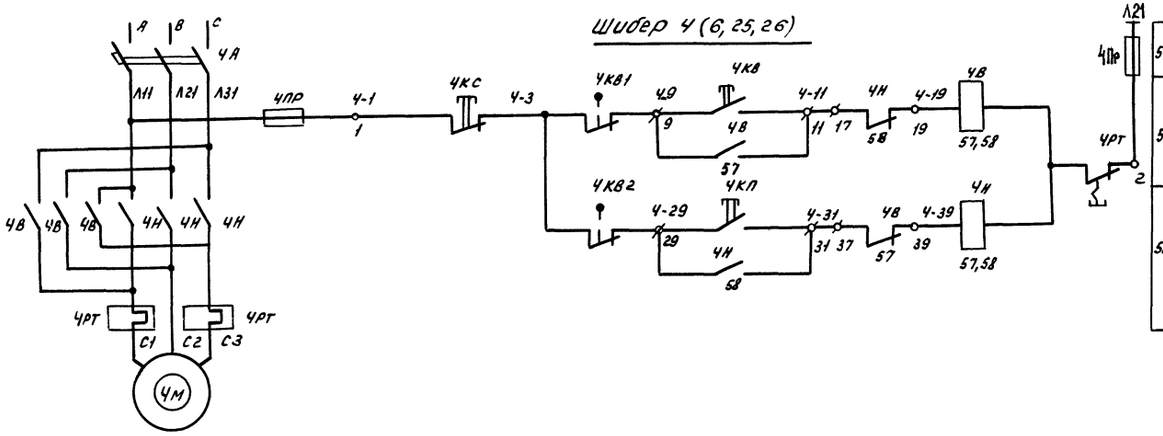

56	Питание ~380В	Управление приводом шибера
57	Вперед	
58	Назад	

Аспирация 15 (45)

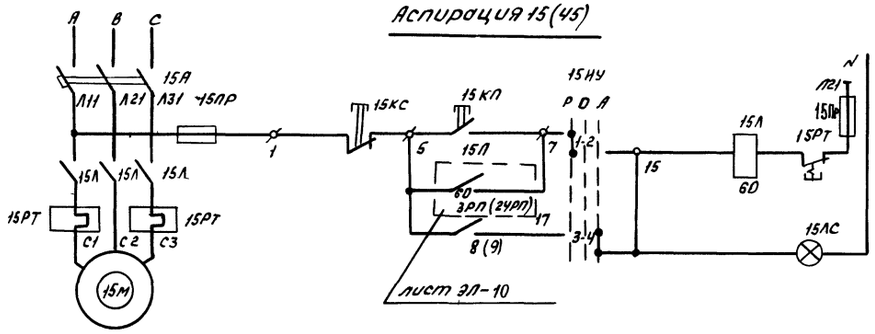

59	Питание ~380В/220В	Управление эл. двигателем аспирации
60	ручное	
61	Автоматическое	

Вентиляторы 16, 17; (18... 23, 31...38)

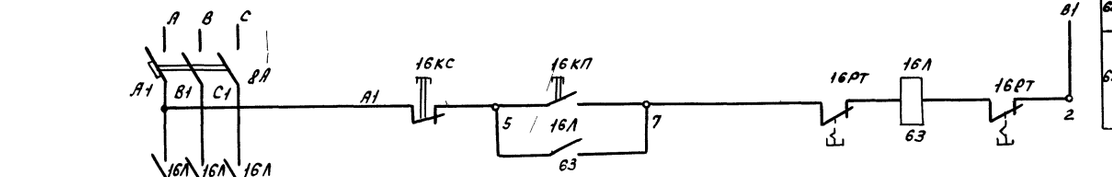

62	Питание ~380В
63	Управление эл. двигателями вентиляторов

Вибратор 7 (8, 27, 28)

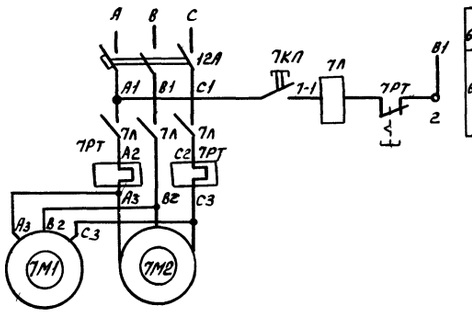

64	Питание ~380В
65	Управление приводом вибратора

Позиционное обозначение	Наименование	Тип.	Технические данные	Кол.	Примечание
	По месту				
1КВ1; 1КВ2	Выключатель конечный	ВК-211		8	учтено черт. Т
16Л, 18Л, 20Л, 22Л	Пускатель				
31Л, 33Л, 35Л, 37Л	магнитный	ПМЕ-032	~380В Jнэ=3,2А	8	
7Л, 8Л 27Л, 28Л	То же	ПМЕ-132	~380В Jнэ=4А	4	
15, 45КП, КС	Кнопка управления	КУ92-83Г		2	
7, 8, 27, 28КП	То же	КУ91-83Г		4	
	Щит ШСУ				
18, 11Н, А	Блок управления	БУ5447-03Г3Ж	Jрасц.=4А; Jнэ=2А	2	
15, 45Л, А	Блок управления	БУ5147-03Д3Е	Jрасц=40А; Jн.э=25А	1	
8А, 11А	Выключатель автома-	АП50-3МТ	~380В, Jрасц=4А		
14А...17А	тический			8	
12А, 18А	Тоже	АП50-3МТ	~380В; Jрасц=8А	2	
	Пульт ПУ				
15НУ 45НУ	Переключатель универсальный	УП5312-С71		2	
4, 6, 25, 26, 16, 18, 20, 22,	Кнопка				
31, 33, 35, 37КС	управления	КЕ-011-У3	исп. 3	12	
4, 6, 25, 26 КВ; 4, 6, 25, 26, 7Л;					
18, 20, 22, 31, 33, 35, 37КЛ	То же	КЕ-011-У3	исп. 1	16	
45ЛС 15ЛС	Лампа сигнальная	СС-3	линза зеленая	2	

15НУ, 45НУ избиратель управления

УП5312-С71				
N секции	N контакта	ручное	отключ.	автоматическое
I	1-2	X		
II	3-4			X
III	5-6			X
IV	7-8			X

Знак 1 - заменить индексом 4, 6, 25, 26.

13

7835/4

Изм.	Лист	№ Докум.	Подпись	Дата
ГИП		Гоголев		10.79
Нач. отд.		Елистратова		10.79
Гл. инж. отд.		Лайкин		10.79
Гл. спец.		Никитин		29.11.79
Рук. гр.		Родионова		26.X.79
Н. контр.		Ерина		20.7.79

ТП-705-1-144-ЭЛ

Прирельсовый склад незатаренных минеральных удобрений емкостью 20 000 тонн с применением деревянных клееных конструкций.

Лит.	Лист	Листов
ТР	11	

Шиберы 4 (6, 25, 26) Аспирация 15 (45) Вентиляторы 16, 17 (18...38) Вибраторы 7 (8, 27, 28) Схема электрическая принципиальная

Госкомсельхозтехника СССР ГИПРОПРОМСЕЛЬСТРОЙ г. Саратов

Инв. N подл. | Подпись и дата

Копировал: Коля Кожевникова

Формат ...

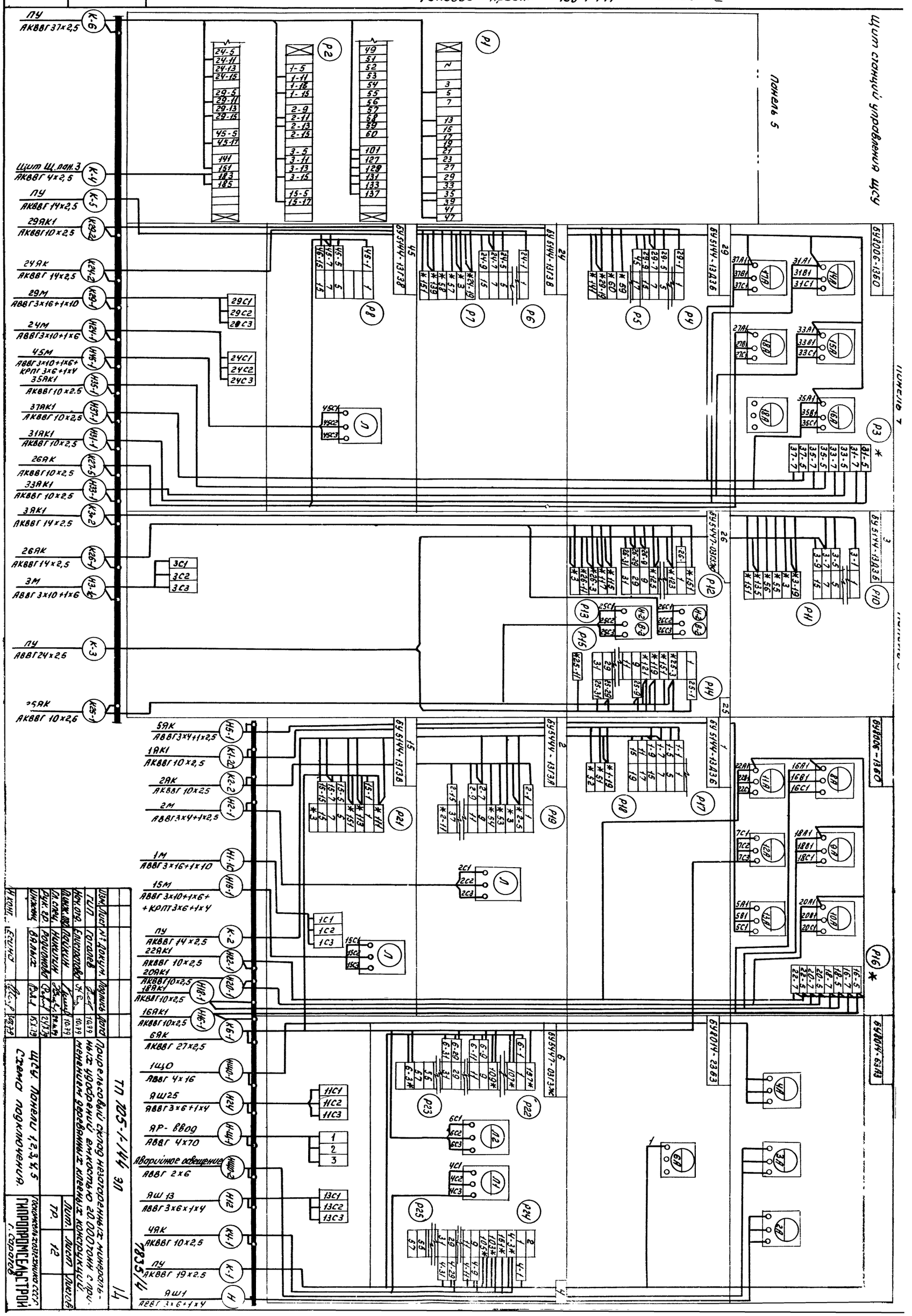
Щит станций управления ЩСУ
Панель 5
Панель 4
ПУ АКВВГ 37×2,5
Щит Щ.пан.3 АКВВГ 4×2,5
ПУ АКВВГ 14×2,5
29АК1 АКВВГ 10×2,5
24АК АКВВГ 14×2,5
29М АВВГ 3×16+1×10
24М АВВГ 3×10+1×6
45М АВВГ 3×10+1×6+ КРПГ 3×6+1×4
35АК1 АКВВГ 10×2,5
37АК1 АКВВГ 10×2,5
31АК1 АКВВГ 10×2,5
26АК АКВВГ 10×2,5
33АК1 АКВВГ 10×2,5
3АК1 АКВВГ 14×2,5
26АК АКВВГ 14×2,5
3М АВВГ 3×10+1×6
ПУ АВВГ 24×2,5
25АК АКВВГ 10×2,5
5АК АВВГ 3×4+1×2,5
1АК1 АКВВГ 10×2,5
2АК АКВВГ 10×2,5
2М АВВГ 3×4+1×2,5
1М АВВГ 3×16+1×10
15М АВВГ 3×10+1×6+ +КРПТ 3×6+1×4
ПУ АКВВГ 14×2,5
22АК1 АКВВГ 10×2,5
20АК1 АКВВГ 10×2,5
18АК1 АКВВГ 10×2,5
16АК1 АКВВГ 10×2,5
6АК АКВВГ 27×2,5
1Щ0 АВВГ 4×16
АШ25 АВВГ 3×6+1×4
АР-ввод АВВГ 4×70
Аварийное освещение АВВГ 2×6
АШ13 АВВГ 3×6×1×4
4АК АКВВГ 10×2,5
ПУ АКВВГ 19×2,5
АШ1 АВВГ 3×6+1×4
ТП 705-1-144 ЭЛ
14
Приредсовый склад незатаренных минеральных удобрений емкостью 20.000 тонн с применением деревянных клееных конструкций.
ЩСУ. Панели 1,2,3,4,5
Схема подключения.
ГИПРОПРОМСЕЛЬСТРОЙ г. Саратов
Лит. Лист Листов
ТР. 12
7835/4

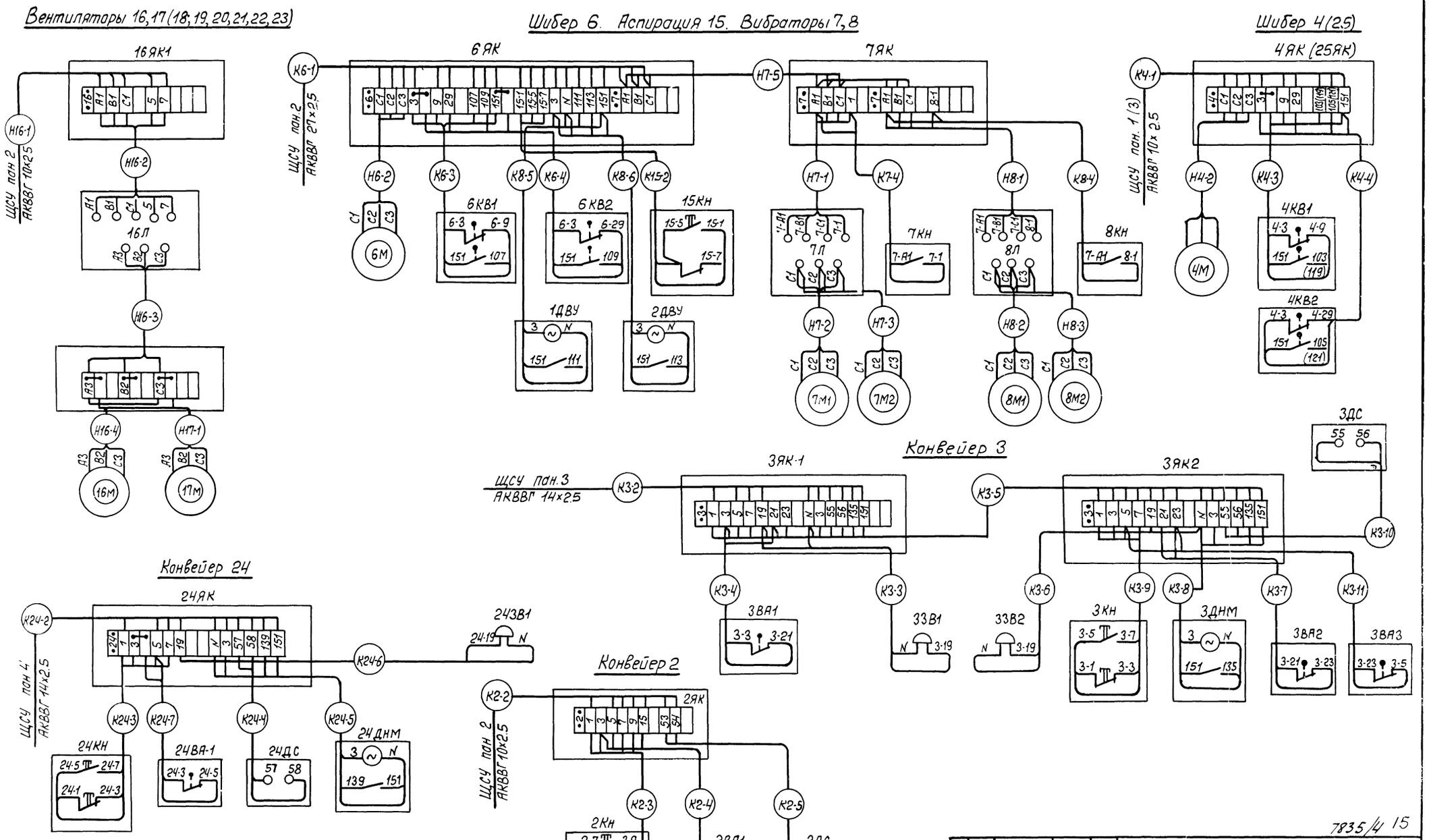

7835/4 15

					ТП 705-1-144 ЭЛ
Изм	Лист	N докум.	Подпись	Дата	Прирельсовый склад незатаренных минеральных удобрений емкостью 20000 тонн с применением деревянных клееных конструкций.
ГИП		Поголев		10.79	
Нач.отд.		Елистратова		10.79	
Гл.инж.отд.		Пайкин		10.79	
Гл.спец.		Никитин		29.10.79	
Рук.гр.		Романова		26.10.79	
Ст.инж.		Абрамова		26.10.79	Вентиляторы 16...23. Шиберы 4,6,25. Вибраторы 7,8. Аспирация 15. Конвейеры 2,3,24 "Схемы подключения"
Н.контр.		Есина			

Лит.	Лист	Листов
тр	13	

Госкомсельхозтехника СССР
ГИПРОПРОМСЕЛЬСТРОЙ

Типовой проект 705-1-144 Альбом IV

Инв.N подл. | Подпись и дата

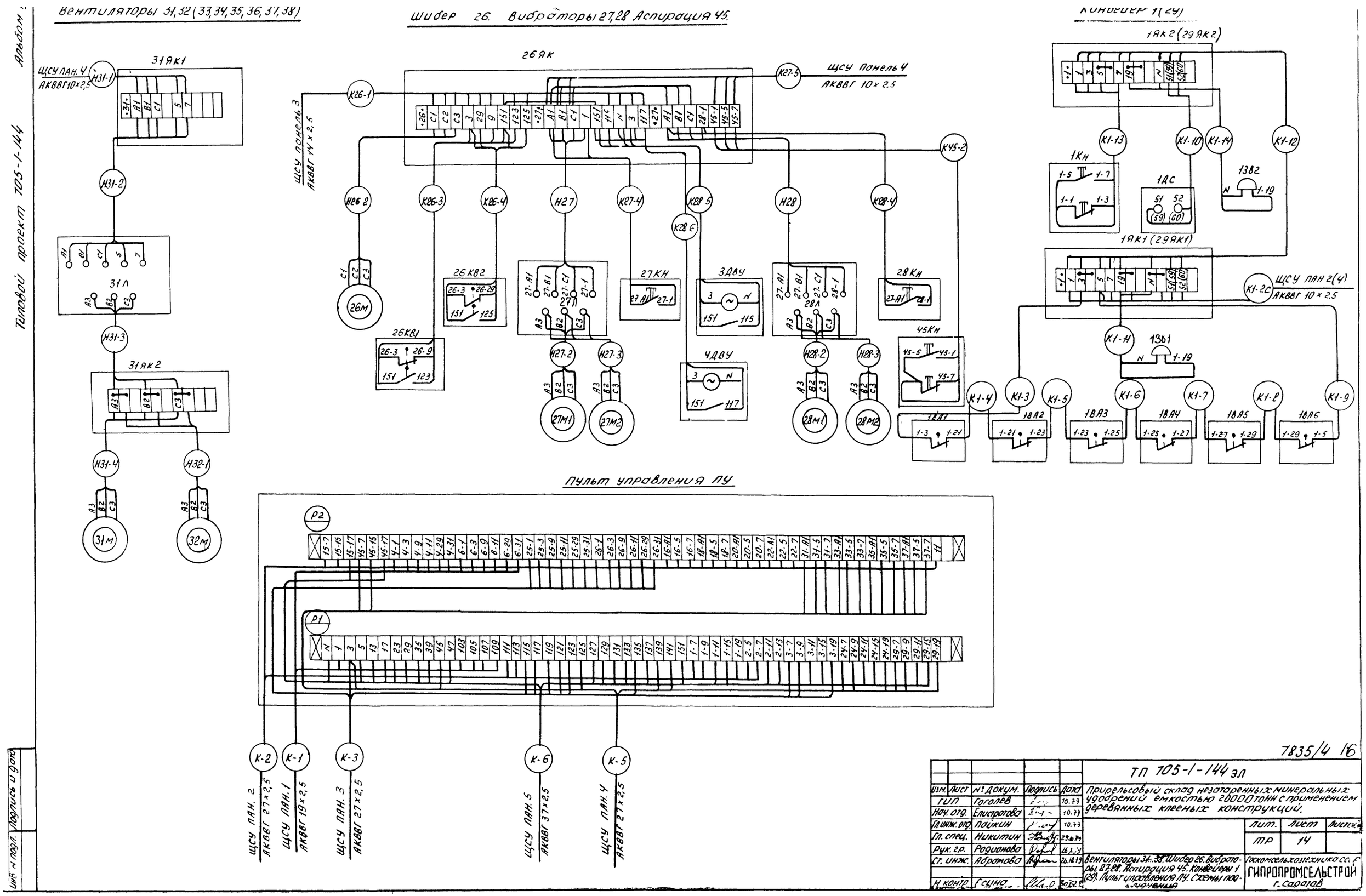

7835/4 16

Изм.	Лист	№ докум.	Подпись	Дата	ТП 705-1-144 эл
ГИП		Гоголев		10.79	Прирельсовый склад незатаренных минеральных удобрений емкостью 20000 тонн с применением деревянных клееных конструкций.
Нач. отд.		Елистратова		10.79	
Гл. инж. отд.		Пайкин		10.79	Лит. / Лист / Листов: ТР / 14
Гл. спец.		Никитин		29.10.79	
Рук. гр.		Родионова		26.10.79	
Ст. инж.		Абрамова		26.10.79	Вентиляторы 31...38. Шибер 26. Вибраторы 27,28. Аспирация 45. Конвейеры 1 (29). Пульт управления ПУ. Схемы подключения
Н. контр.		Есина		30.10.79	Госкомсельхозтехника СССР ГИПРОПРОМСЕЛЬСТРОЙ г. Саратов

Типовой проект 705-1-144 Альбом

Инв. № подл. | Подпись и дата

Типовой проект 705-1-144 Альбом IV

Инв.№ подл. | Подпись и дата | Взам.инв.№

М 1:200

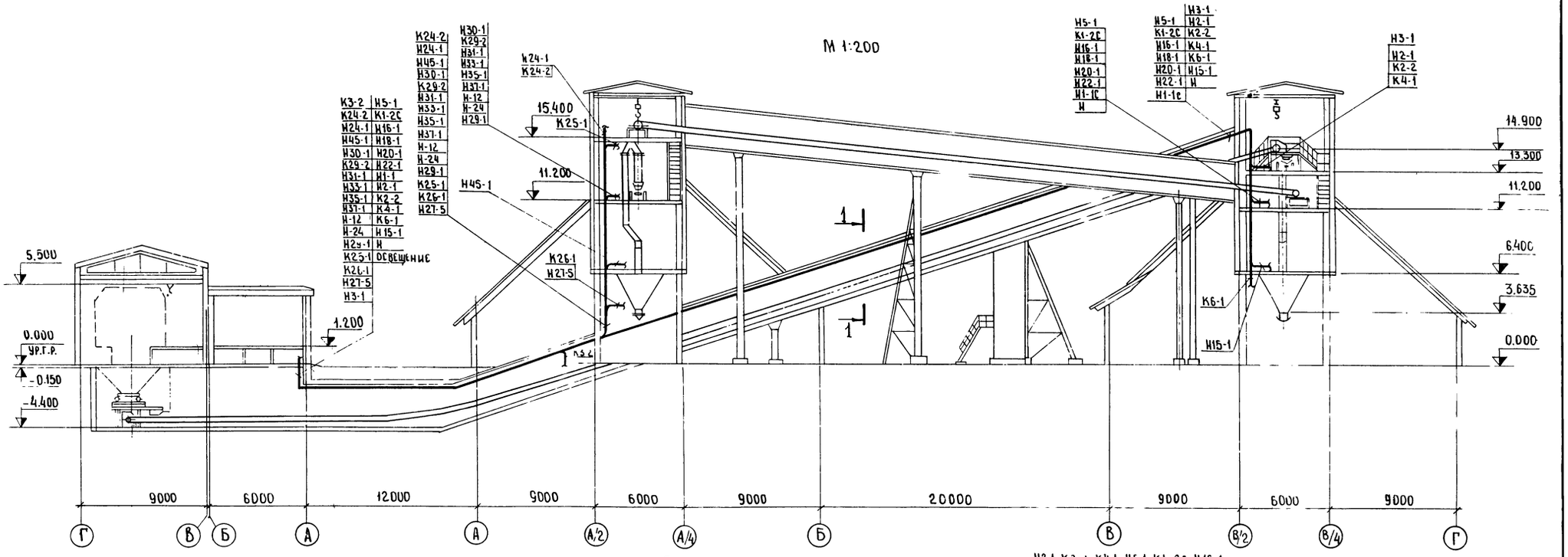

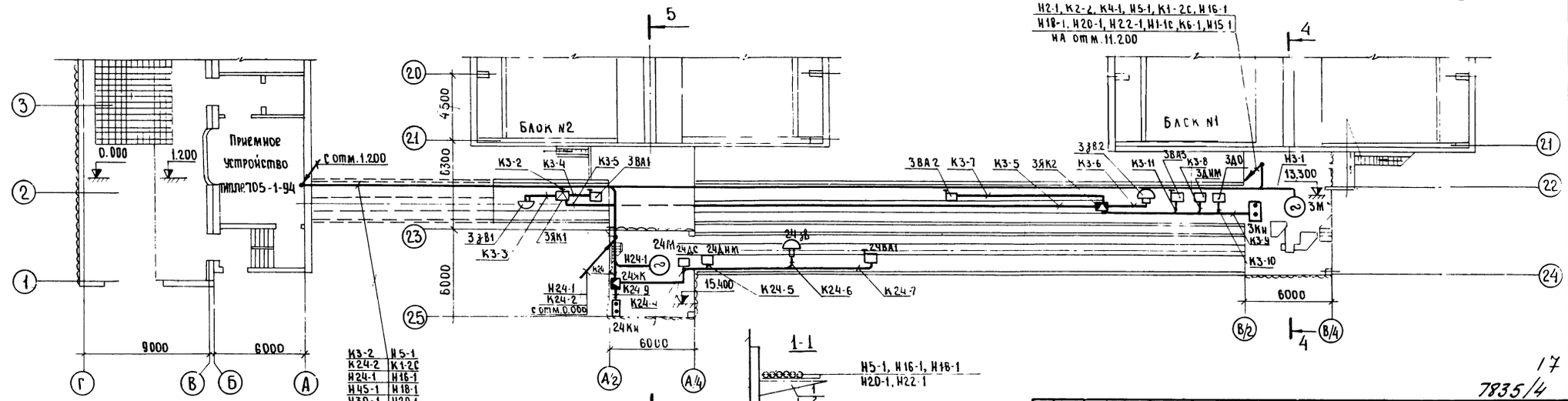

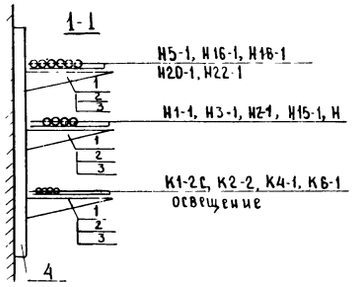

К3-2	Н5-1
К24-2	К1-2С
Н24-1	Н16-1
Н45-1	Н18-1
Н30-1	Н20-1
К29-2	Н22-1
Н31-1	Н1-1С
Н33-1	Н2-1
Н35-1	К2-2
Н37-1	К4-1
Н-12	К6-1
Н-24	Н15-1
Н29-1	Н
К25-1	освещение
К26-1	
Н27-5	
Н3-1	

К24-2	Н30-1
Н24-1	К29-2
Н45-1	Н31-1
Н30-1	Н33-1
К29-2	Н35-1
Н31-1	Н37-1
Н33-1	Н-12
Н35-1	Н-24
Н37-1	Н29-1
Н-12	К25-1
Н-24	К26-1
Н29-1	Н27-5

Н5-1
К1-2С
Н16-1
Н18-1
Н20-1
Н22-1
Н1-1С
Н

Н5-1	Н3-1
К1-2С	Н2-1
Н16-1	К2-2
Н18-1	К4-1
Н20-1	К6-1
Н22-1	Н15-1
Н1-1С	Н

Н3-1
Н2-1
К2-2
К4-1

Н2-1, К2-2, К4-1, Н5-1, К1-2С, Н16-1
Н18-1, Н20-1, Н22-1, Н1-1С, К6-1, Н15-1
на отм.11.200

17
7835/4

Изм.	Лист	№ докум.	Подпись	Дата
Гл.инж.пр.		Хахалин		10.79
ГИП		Соголев		10.79
Нач.сект.		Чистратова		10.79
Гл.инж.		Шикин		10.79
Гл.спец.		Шикин		10.79
Рук.гр.		Одинова		24.х.79

ТП-705-1-144-ЭЛ

Прирельсовый склад незатаренных минеральных удобрений вместимостью 20000 тонн с применением деревянных клееных конструкций

Лит.	Лист	Листов
ТР	15	

Схема расположения

Госкомсельхозтехника СССР
ГИПРОПРОМСЕЛЬСТРОЙ
г. Саратов

Копировал Формат А4

Альбом IV

Типовой проект 705-1-144

Инв. №: подл. | Взам. инв.

Разрез 5-5
М 1:100

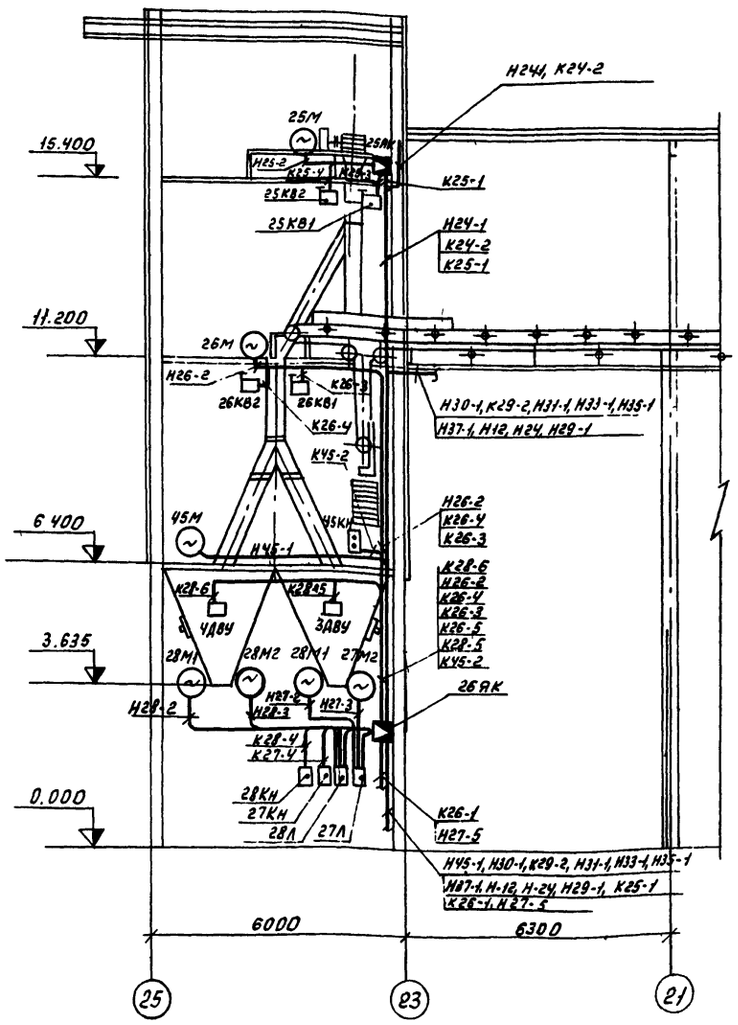

Разрез 4-4
М 1:100

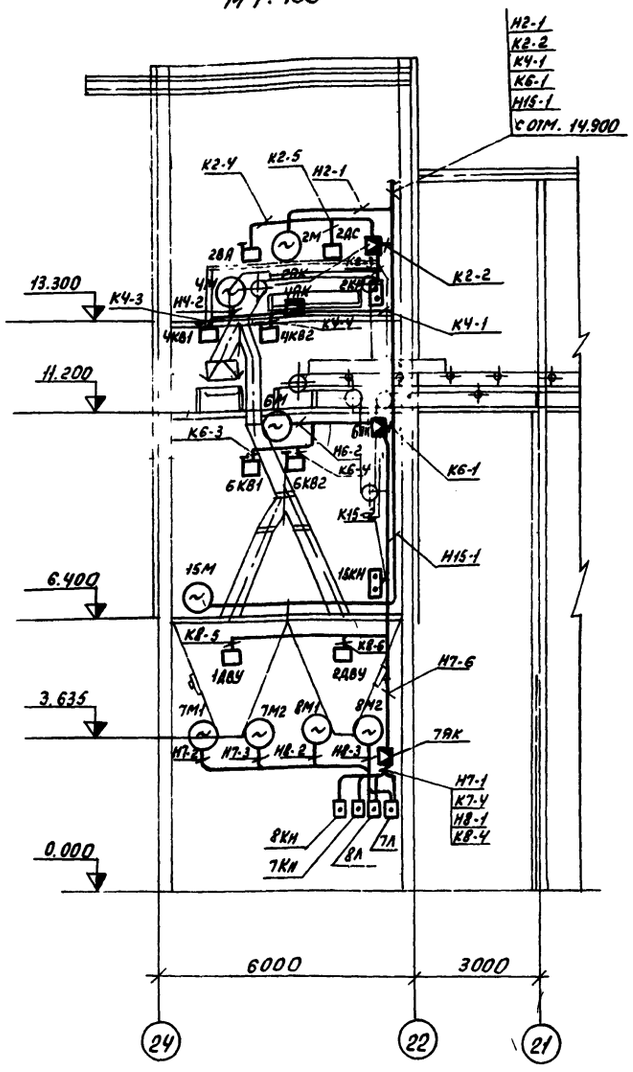

Выкопировка из плана приемного устройства тип. пр. 705-1-94

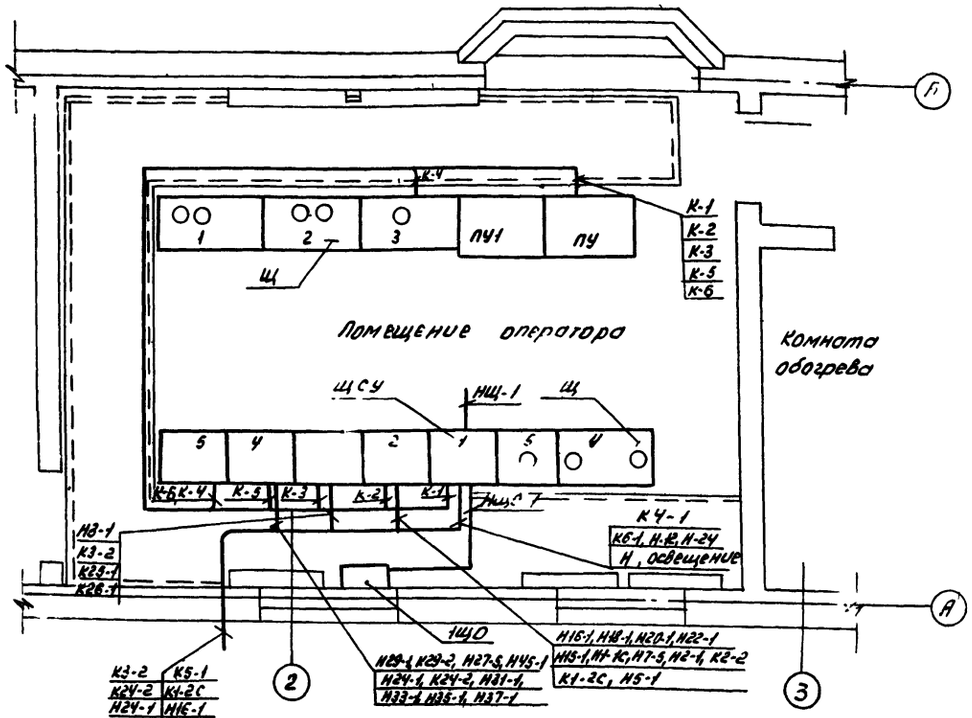

Спецификация монтажных изделий и материалов

Кол.	Поз.	Наименование	Обозначение сортамент	Технические данные	Масса ед. кг	Примечание
480	1	Лоток кабельный	К 422			
430	2	Полка кабельная	К 1161			
430	3	Прижим	К 425			
210	4	Стойка кабельная	К 1151			
	5	Металлоконструкции сборные	—		0,9т	
10	6	Ящик протяжной	У 996			
24	7	Коробка клеммная	У 614			
6	8	Коробка клеммная	У 615			
32	9	Разъем штепсельный	АРПН-303-5Н4Н4Х			

Компоновочный план

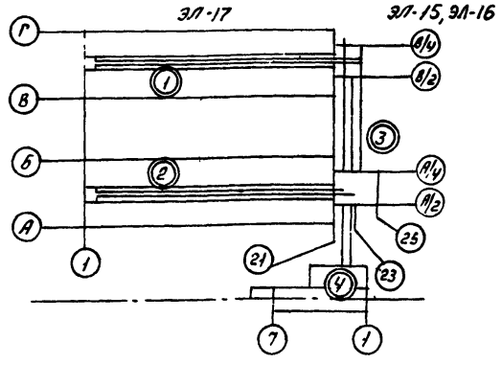

Экспликация сооружений

№ п/п	Наименование сооружений
1	Блок-складов №1
2	Блок-складов №2
3	Закрытые транспортерные галереи с перегрузочными бункерами
4	Приемное устройство на два вагона тип. пр. 705-1-94.

7835/4 18

ТП-705-1-144-ЭЛ

Изм.	Лист	№ докум.	Подпись	Дата
Гл. инж. п-та		Хохолин		10.79
ГИП		Гоголев		10.79
Нач. отд.		Елисеева		10.79
Гл. инж. отд.		Гойкин		10.79
Гл. спец.		Чукитин		29.10.79
Рук. гр.		Родионова		25.11.79
Н. контр.		Ежина		

Прирельсовый склад незагоренных минеральных удобрений емкостью 2000 тонн с применением деревянных клееных конструкций.

Лит.	Лист	Листов
ТР	16	

Схема расположения. Разрез 5-5, 4-4

Госстроя СССР ГИПРОПРОМСЕЛЬСТРОЙ

Альбом IV

Типовой проект 705-1-144

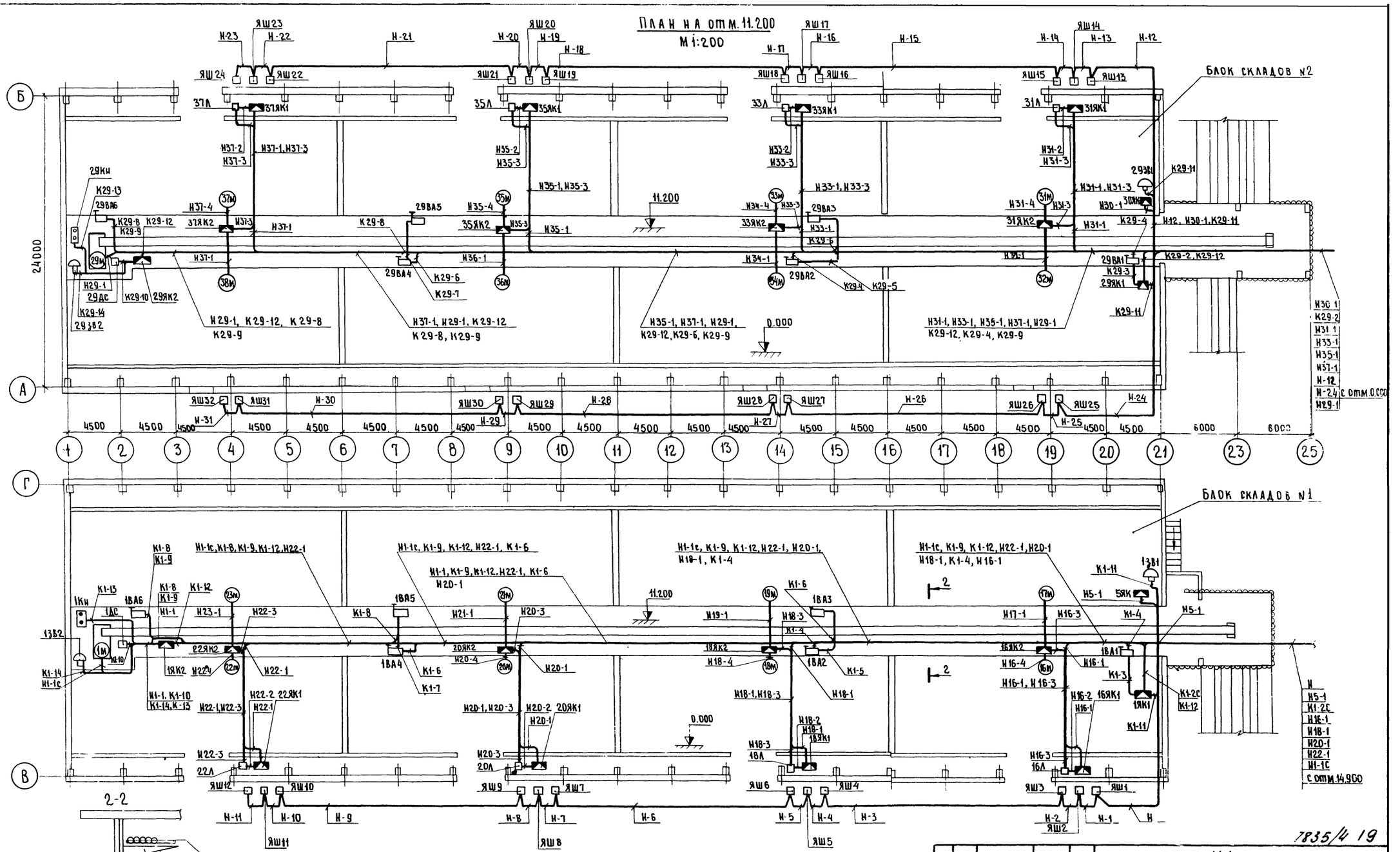

7835/4 19

Изм.	Лист	№ докум.	Подпись	Дата	ТП-705-1-144 ЭЛ
Гл. инж. ин-та		Хахалин		10.79	Прирельсовый склад незатаренных минеральных удобрений емкостью 20000 тонн с применением деревянных клееных конструкций.
ГИП		Гоголев		10.79	
Нач. отд.		Елистратова		10.79	Лит. / Лист / Листов
Гл. инж. отд.		Пайкин		10.79	ТР / 17
Гл. спец.		Никитин		29.10.79	
Рук. гр.		Родионова		24.X.79	Схема расположения

Госкомпромсельстрой

Инв. № подл. | Подпись и дата

Альбом IV

Типовой проект 705-1-144

Кабельный журнал

Маркировка кабеля	Трасса: Начало	Трасса: Конец	Кабель по проекту: Марка, напряжение	Кабель по проекту: Кол, число жил исечение	Кабель по проекту: Длина +8% м	Кабель проложен.: Марка, напряжение	Кабель проложен.: Кол, число жил исечение	Кабель проложен.: Длина, м
1	2	3	4	5	6	7	8	9
	Щит станции управления ЩСУ							
НЩ-1	ЯР	ЩСУ панель 1	АВВГ	4×70	10			
НЩО-1	ЩСУ панель 1	1ЩО	АВВГ	4×16	–			
НЩО-2	ЩСУ панель 1	Аварийное освещение	АВВГ	2×6	–			
К-1	ЩСУ панель 1	ПУ	АКВВГ	19×2,5	20			
К-2	ЩСУ панель 2	ПУ	АКВВГ	27×2,5	19			
К-3	ЩСУ панель 3	ПУ	АКВВГ	27×2,5	18			
К-4	ЩСУ панель 5	Щит ш панель 3	АКВВГ	4×2,5	17			
К-5	ЩСУ панель 4	ПУ	АКВВГ	27×2,5	17			
К-6	ЩСУ панель 5	ПУ	АКВВГ	37×2,5	15			
	Пункты подключения разгрузчика МВС и передвижных конвейеров							
Н	ЩСУ панель 1	ЯШ1	АВВГ	3×6+1×4	125			
Н-1	ЯШ1	ЯШ2	АВВГ	3×4+1×2,5	05			
Н-2	ЯШ2	ЯШ3	АВВГ	3×4+1×2,5	05			
Н-3	ЯШ3	ЯШ4	АВВГ	3×4+1×2,5	18			
Н-4	ЯШ4	ЯШ5	АВВГ	3×4+1×2,5	05			
Н-5	ЯШ5	ЯШ6	АВВГ	3×4+1×2,5	05			
Н-6	ЯШ6	ЯШ7	АВВГ	3×4+1×2,5	18			
Н-7	ЯШ7	ЯШ8	АВВГ	3×4+1×2,5	0,5			
Н-8	ЯШ8	ЯШ9	АВВГ	3×4+1×2,5	0,5			
Н-9	ЯШ9	ЯШ10	АВВГ	3×4+1×2,5	18			
Н-10	ЯШ10	ЯШ11	АВВГ	3×4+1×2,5	0.5			
Н-11	ЯШ11	ЯШ12	АВВГ	3×4+1×2,5	0,5			
Н-12	ЩСУ панель1	ЯШ13	АВВГ	3×6+1×4	53			
Н-13	ЯШ13	ЯШ14	АВВГ	3×4+1×2,5	0,5			
Н-14	ЯШ14	ЯШ15	АВВГ	3×4+1×2,5	0,5			
Н-15	ЯШ15	ЯШ16	АВВГ	3×4+1×2,5	18			
Н-16	ЯШ16	ЯШ17	АВВГ	3×4+1×2,5	0,5			
Н-17	ЯШ17	ЯШ18	АВВГ	3×4+1×2,5	0,5			
Н-18	ЯШ18	ЯШ19	АВВГ	3×4+1×2,5	18			
Н-19	ЯШ19	ЯШ20	АВВГ	3×4+1×2,5	0,5			
Н-20	ЯШ20	ЯШ21	АВВГ	3×4+1×2,5	0,5			
Н-21	ЯШ21	ЯШ22	АВВГ	3×4+1×2,5	18			
Н-22	ЯШ22	ЯШ23	АВВГ	3×4+1×2,5	0,5			
Н-23	ЯШ23	ЯШ24	АВВГ	3×4+1×2,5	0,5			
Н-24	ЩСУ панель1	ЯШ25	АВВГ	3×6+1×4	53			
Н-25	ЯШ25	ЯШ26	АВВГ	3×4+1×2,5	0,5			
Н-26	ЯШ26	ЯШ27	АВВГ	3×4+1×2,5	25			
Н-27	ЯШ27	ЯШ28	АВВГ	3×4+1×2,5	0,5			
Н-28	ЯШ28	ЯШ29	АВВГ	3×4+1×2,5	25			
Н-29	ЯШ29	ЯШ30	АВВГ	3×4+1×2,5	0.5			
Н-30	ЯШ30	ЯШ31	АВВГ	3×4+1×2,5	25			
Н-31	ЯШ31	ЯШ32	АВВГ	3×4+1×2,5	0,5			
	Конвейеры 1,2,3							

1	2	3	4	5	6	7	8	9
Н1-1С	ЩСУ панель 2	1М	АВВГ	3×16+1×10	190			
К1-2С	ЩСУ панель 2	1ЯК1	АКВВГ	10×2,5	100			
К1-3	1ЯК1	1ВА1	АПВ	2(1×2,5)	12			
К1-4	1ВА1	1ВА2	АПВ	2(1×2,5)	60			
К1-5	1ВА2	1ВА3	АПВ	2(1×2,5)	10			
К1-6	1ВА3	1ВА4	АПВ	2(1×2,5)	80			
К1-7	1ВА4	1ВА5	АПВ	2(1×2,5)	10			
К1-8	1ВА5	1ВА6	АПВ	2(1×2,5)	50			
К1-9	1ВА6	1ЯК2	АПВ	2(1×2,5)	3			
К1-10	1ЯК2	1ДС	АПВ	3(1×2,5)	18			
К1-11	1ЯК1	13В1	АПВ	3(1×2,5)	15			
К1-12	1ЯК1	1ЯК2	АПВ	9(1×2,5)	900			
К1-13	1ЯК2	1КН	АПВ	6(1×2,5)	60			
К1-14	1ЯК2	13В2	АПВ	3(1×2,5)	30			
Н2-1	ЩСУ панель2	2М	АВВГ	3×10+1×6	100			
К2-2	ЩСУ панель2	2ЯК	АКВВГ	10×2,5	100			
К2-3	2ЯК	2КН	АПВ	6(1×2,5)	12			
К2-4	2ЯК	2ВА	АПВ	3(1×2,5)	18			
К2-5	2ЯК	2ДС	АПВ	3(1×2,5)	8			
Н3-1	ЩСУ панель3	3М	АВВГ	3×10+1×6	95			
К3-2	ЩСУ панель3	3ЯК1	АКВВГ	14×2,5	30			
К3-3	3ЯК1	3ЗВ1	АПВ	3(1×2,5)	6			
К3-4	3ЯК1	3ВА1	АПВ	3(1×2,5)	6			
К3-5	3ЯК1	3ЯК2	АКВВГ	14×2,5	65			
К3-6	3ЯК2	3ЗВ2	АПВ	3(1×2,5)	6			
К3-7	3ЯК2	3ВА2	АПВ	3(1×2,5)	27			
К3-8	3ЯК2	3ДНМ	АПВ	5(1×2,5)	30			
К3-9	3ЯК2	3КН	АПВ	6(1×2,5)	60			
К3-10	3ЯК2	3ДС	АПВ	3(1×2,5	30			
К3-11	3ЯК2	3ВА3	АПВ	3(1×2,5)	18			
	Шибер 4	Аспирация 15						
К4-1	ЩСУ панель 1	4ЯК	АКВВГ	10×2,5	100			
Н4-2	4ЯК	4М	КРПТ	3×1,5+1×1	5			
К4-3	4ЯК	4КВ1	АПВ	5(1×2,5)	25			
К4-4	4ЯК	4КВ2	АПВ	5(1×2,5)	25			
Н15-1	ЩСУ панель2	15М	АВВГ КРПТ	3×10+1×6 3×6+1×4	110 2			
К15-2	6ЯК	15КН	АПВ	4(1×2,5)	24			
	Тележка 5,30							
Н5-1	ЩСУ панель 2	5ЯК	АВВГ	3×4+1×2,5	100			
Н30-1	ЩСУ панель 4	30ЯК	АВВГ	3×4+1×2,5	50			20

7835/4

Изм	Лист	№ докум.	Подпись	Дата
ГИП		Гоголев		10.79
Нач.отд.		Елистратова		10.79
Гл.инж.отд.		Пайкин		10.79
Гл. спец.		Никитин		29.10.79
Рук.гр.		Эдионова		24.X.79
Н.контр.		Есина		30.X.79

ТП-705-1-144-ЭЛ

Прирельсовый склад незатаренных минеральных удобрений емкостью 20000 тонн с применением деревянных клееных конструкций

Лит.	Лист	Листов
ТР	18	

Кабельный журнал. (начало).

Госкомсельхозтехника СССР
Гипропромсельстрой
г. Саратов

Инв № подл. | Подпись и дата

Типовой проект 705-1-144 Альбом IV

Маркировка кабеля	Трасса: Начало	Трасса: Конец	Кабель по проекту: Марка, напряжение	Кабель по проекту: Кол. число жил и сечение	Кабель по проекту: Длина +8% м	Кабель проложен: Марка, напряжение	Кабель проложен: Кол. число жил сечение	Кабель проложен: Длина м
Шибер 6, Вибраторы 7,8								
К6-1	ЩСУ панель 1	6АК	АКВВГ	27×2,5	105			
Н6-2	6АК	6М	КРПТ	3×1,5+1×1	5			
К6-3	6АК	6КВ1	АПВ	3(1×2,5)	18			
К6-4	6АК	6КВ2	АПВ	3(1×2,5)	18			
Н7-1	7АК	7Л	АВВГ	3×4+1×2,5	2			
Н7-2	7Л	7М1	АВВГ	3×4+1×2,5	10			
Н7-3	7Л	7М2	АВВГ	3×4+1×2,5	9			
К7-4	7АК	7КН	АПВ	3(1×2,5)	6			
Н7-5	6АК	7АК	АКВВГ	10×2,5	10			
Н8-1	7АК	8Л	АВВГ	3×4+1×2,5	2			
Н8-2	8Л	8М1	АВВГ	3×4+1×2,5	7			
Н8-3	8Л	8М2	АВВГ	3×4+1×2,5	6			
К8-4	7АК	8КН	АПВ	3(1×2,5)	6			
К8-5	6АК	2ДВУ	АПВ	5(1×2,5)	40			
К8-6	6АК	1ДВУ	АПВ	5(1×2,5)	55			
Вентиляторы 16, 17 (18, 19, 20, 21, 22, 23)								
Н16-1	ЩСУ панель 2	16АК1	АКВВГ	10×2,5	135			
Н16-2	16АК1	16Л	АКВВГ	10×2,5	05			
Н16-3	16Л	16АК2	АПВ	4(1×2,5)	90			
Н16-4	16АК2	16М	АПВ	4(1×2,5)	17			
Н17-1	16АК2	17М	АПВ	4(1×2,5)	17			
Н18-1	ЩСУ панель 2	18АК1	АКВВГ	10×2,5	160			
Н18-2	18АК1	18Л	АКВВГ	10×2,5	05			
Н18-3	18Л	18АК2	АПВ	4(1×2,5)	90			
Н18-4	18АК2	18М	АПВ	4(1×2,5)	17			
Н19-1	18АК2	19М	АПВ	4(1×2,5)	17			
Н20-1	ЩСУ панель 2	20АК1	АКВВГ	10×2,5	185			
Н20-2	20АК1	20Л	АКВВГ	10×2,5	05			
Н20-3	20Л	20АК2	АПВ	4(1×2,5)	90			
Н20-4	20АК2	20М	АПВ	4(1×2,5)	17			
Н21-1	20АК2	21М	АПВ	4(1×2,5)	17			
Н22-1	ЩСУ панель 2	22АК1	АКВВГ	10×2,5	210			
Н22-2	22АК1	22Л	АКВВГ	10×2,5	05			
Н22-3	22Л	22АК2	АПВ	4(1×2,5)	90			
Н22-4	22АК2	22М	АПВ	4(1×2,5)	17			
Н23-1	22АК2	23М	АПВ	4(1×2,5)	17			

1	2	3	4	5	6	7	8	9
Н24-1	ЩСУ панель 3	24М	АВВГ	3×10+1×6	45			
К24-2	ЩСУ панель 3	24АК	АКВВГ	14×2,5	45			
К24-3	24АК	24КН	АПВ	6(1×2,5)	12			
К24-4	24АК	24ДС	АПВ	3(1×2,5)	30			
К24-5	24АК	24ДНМ	АПВ	5(1×2,5)	55			
К24-6	24АК	24ЗВ	АПВ	3(1×2,5)	50			
К24-7	24АК	24ВА1	АПВ	3(1×2,5)	75			
Шибер 25, 26; Вибраторы 27, 28; аспирация 45								
К25-1	ЩСУ панель 3	25АК	АКВВГ	10×2,5	50			
Н25-2	25АК	25М	КРПТ	3×1,5+1×1	5			
К25-3	25АК	25КВ1	АПВ	3(1×2,5)	15			
К25-4	25АК	25КВ2	АПВ	3(1×2,5)	15			
К26-1	ЩСУ панель 3	26АК	АКВВГ	14(1×2,5)	35			
Н26-2	26АК	26М	АКВВГ КРПТ	4×2,5 3×1,5+1×1	10 2			
К26-3	26АК	26КВ1	АПВ	5(1×2,5)	75			
К26-4	26АК	26КВ2	АПВ	5(1×2,5)	75			
Н27-1	26АК	27Л	АВВГ	3×4+1×2,5	2			
Н27-2	27Л	27М1	АВВГ	3×4+1×2,5	7			
Н27-3	27Л	27М2	АВВГ	3×4+1×2,5	6			
К27-4	26АК	27КН	АПВ	3(1×2,5)	6			
Н28-1	26АК	28Л	АВВГ	3×4+1×2,5	2			
Н28-2	28Л	28М1	АВВГ	3×4+1×2,5	10			
Н28-3	28Л	28М2	АВВГ	3×4+1×2,5	9			
К28-4	28АК	28КН	АПВ	5(1×2,5)	6			
К28-5	26АК	3ДВУ	АПВ	5(1×2,5)	40			
К28-6	26АК	4ДВУ	АПВ	5(1×2,5)	55			
Н45-1	ЩСУ панель 4	45М	АВВГ КРПТ	3×10+1×6 3×6+1×4	43 2			
К45-2	26АК	45КН	АПВ	4(1×2,5)	24			

Инв.№ подл. | Подпись и дата

7835/4

ТП-705-1-144 -ЭЛ

Изм.	Лист	N докум.	Подпись	Дата
ГИП		Гоголев		10.79
Нач. отд.		Електратова		10.79
Гл. инж. отд.		Пацкин		10.79
Гл. спец.		Чикитин		29.11.79
Рук. гр.		Одинцова		29.11.79
Н. контр.		Есина		29.11.79

Прирельсовый склад незатаренных минеральных удобрений емкостью 20000 тонн с применением деревянных клееных конструкций

Лит	Лист	Листов
ТР	19	

Кабельный журнал (продолжение)

Госкомсельхозтехники СССР ГИПРОПРОМСЕЛЬСТРОЙ г. Саратов

Маркировка кабеля	Трасса		Кабель					
			по проекту			проложен		
	Начало	Конец	Марка, напряжение	Кол., число жил и сечение	Длина +8 % м	Марка, напряжение	Кол., число жил и сечение	Длина, м
Конвейер 29								
Н29-1	ЩСУ панель 4	29 М	АВВГ	3×16 + 1×10	140			
К29-2	ЩСУ панель 4	29ЯК1	АКВВГ	10×2,5	50			
К29-3	29ЯК1	29ВА1	АПВ	2(1×2,5)	12			
К29-4	29ВА1	29ВА2	АПВ	2(1×2,5)	60			
К29-5	29ВА2	29ВА3	АПВ	2(1×2,5)	10			
К29-6	29ВА3	29ВА4	АПВ	2(1×2,5)	80			
К29-7	29ВА4	29ВА5	АПВ	2(1×2,5)	10			
К29-8	29ВА5	29ВА6	АПВ	2(1×2,5)	50			
К29-9	29ВА6	29ЯК2	АПВ	2(1×2,5)	3			
К29-10	29ЯК2	29ДС	АПВ	3(1×2,5)	18			
К29-11	29ЯК1	29ЗВ1	АПВ	3(1×2,5)	15			
К29-12	29ЯК1	29ЯК2	АПВ	9(1×2,5)	900			
К29-13	29ЯК2	29Ки	АПВ	6(1×2,5)	60			
К29-14	29ЯК2	29ЗВ2	АПВ	3(1×2,5)	30			
Вентиляторы 31;32 (33;34;35;36;37;38)								
Н31-1	ЩСУ панель 4	31ЯК1	АКВВГ	10×2,5	90			
Н31-2	31ЯК1	31Л	АКВВГ	10×2,5	0.5			
Н31-3	31Л	31ЯК2	АПВ	4(1×2,5)	90			
Н31-4	31ЯК2	31М	АПВ	4(1×2,5)	17			
Н32-1	31ЯК2	32М	АПВ	4(1×2,5)	17			
Н33-1	ЩСУ панель 4	33ЯК1	АКВВГ	10×2,5	115			
Н33-2	33ЯК1	33Л	АКВВГ	10×2,5	0.5			
Н33-3	33Л	33ЯК2	АПВ	4(1×2,5)	90			
Н33-4	33ЯК2	33М	АПВ	4(1×2,5)	17			
Н34-1	33ЯК2	34М	АПВ	4(1×2,5)	17			
Н35-1	ЩСУ панель 4	35ЯК1	АКВВГ	10×2,5	140			
Н35-2	35ЯК1	35Л	АКВВГ	10×2,5	0,5			
Н35-3	35Л	35ЯК2	АПВ	4(1×2,5)	90			
Н35-4	35ЯК2	35М	АПВ	4(1×2,5)	17			
Н36-1	35ЯК2	36М	АПВ	4(1×2,5)	17			
Н37-1	ЩСУ панель 4	37ЯК1	АКВВГ	10×2,5	165			
Н37-2	37ЯК1	37Л	АКВВГ	10×2,5	0,5			
Н37-3	37Л	37ЯК2	АПВ	4(1×2,5)	90			
Н37-4	37ЯК2	37М	АПВ	4(1×2,5)	17			
Н38-1	37ЯК2	38М	АПВ	4(1×2,5)	17			

Сводка кабелей и проводов

Число жил, сечение	Марка, напряжение			
	АВВГ	АКВВГ	КРПТ	АПВ
4×70	10			
3×16+1×10	330			
3×10+1×6	403			
3×6+1×4	231			
3×4+1×2,5	410			
37×2,5		15		
27×2,5		159		
19×2,5		20		
14×2,5		110		
10×2,5		1563		
4×2,5		27		
3×6+1×4			4	
3×1,5+1×1			17	
2,5				4459

7835/4 22

Изм	Лист	№ докум.	Подпись	Дата
ГИП		Гоголев		10.79
Нач.отд.		Елистратова		10.79
Гл.инж.отд.		Пайкин		10.79
Гл.спец.		Никитин		29.10.79
Рук.гр.		Родионова		24.X.79
Н.конт.		Есина		

ТП-705-1-144 -ЭЛ

Прирельсовый склад незатаренных минеральных удобрений ёмкостью 20000 тонн с применением деревянных клееных конструкций

Лит.	Лист	Листов
ТР	20	

Кабельный журнал (окончание)

Госкомсельхозтехника СССР ~~Гипропромсельстрой~~

Альбом IV

Типовой проект 705-1-144

Инв. № подл. | Подпись и дата

ПЛАН НА ОТМ. 0.000 В ОСЯХ В-Г; 1-21
М 1:200

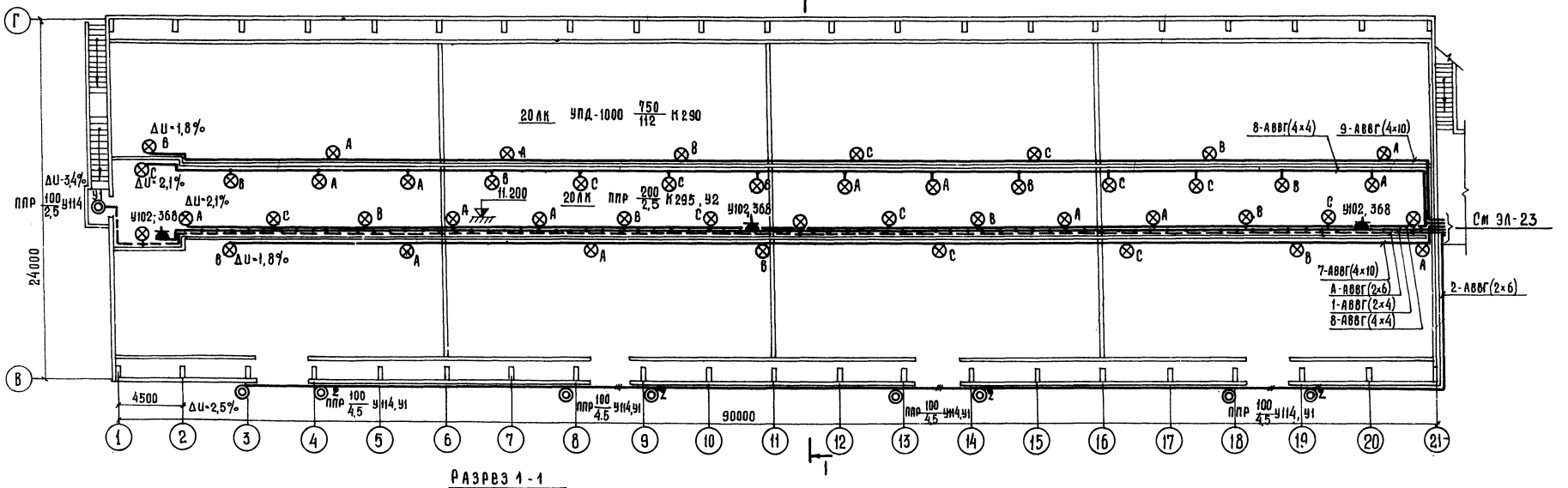

РАЗРЕЗ 1-1
М1:100

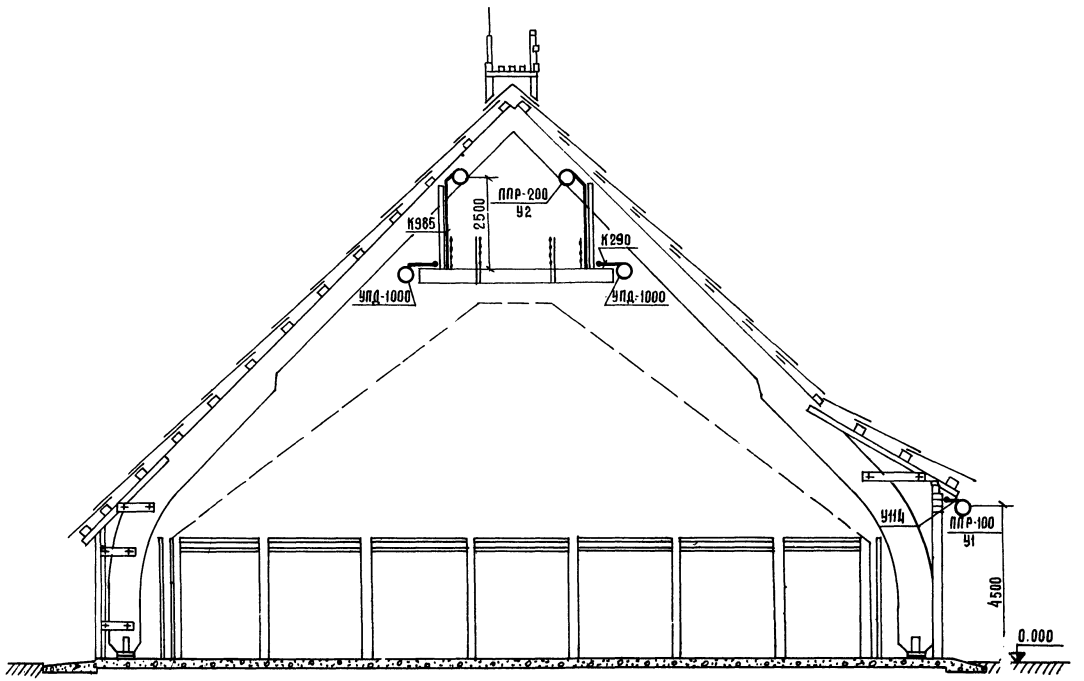

Компоновочный план

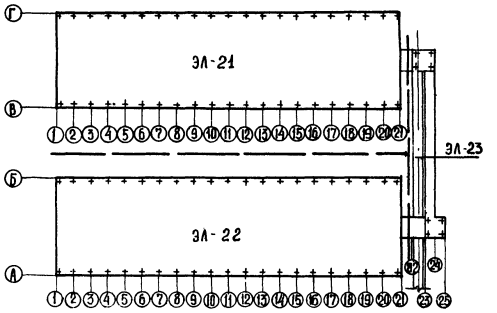

7835/4 23

Изм	Лист	№ докум	Подпись	Дата	ТП 705-1-144 ЭЛ
Гл.инж.пр.		Хахалин		10.79	Прирельсовый склад незатаренных минеральных удобрений емкостью 20000 тонн с применением деревянных клеёных конструкций
ГИП		Гоголев		10.79	
Нач.отд.		Евистратова		10.79	Блок N1 — Лит: ТР; Лист: 21; Листов:
Гл.инж.отд.		Панкин		10.79	
Рук.гр.		Карчевск		1.XII.79	Электроосвещение. План на отм. 0.000 в осях В-Г; 1-21. Разрез 1-1. Компоновочный план
Н.контр.		Ерина			Госкомсельхозтехника СССР ГИПРОПРОМСЕЛЬСТРОЙ г. Саратов

Гл.спец. ТТ Федоркин

Типовой проект 705-1-144 Альбом

План на отм. 0.000 в осях А÷Б; 1÷21

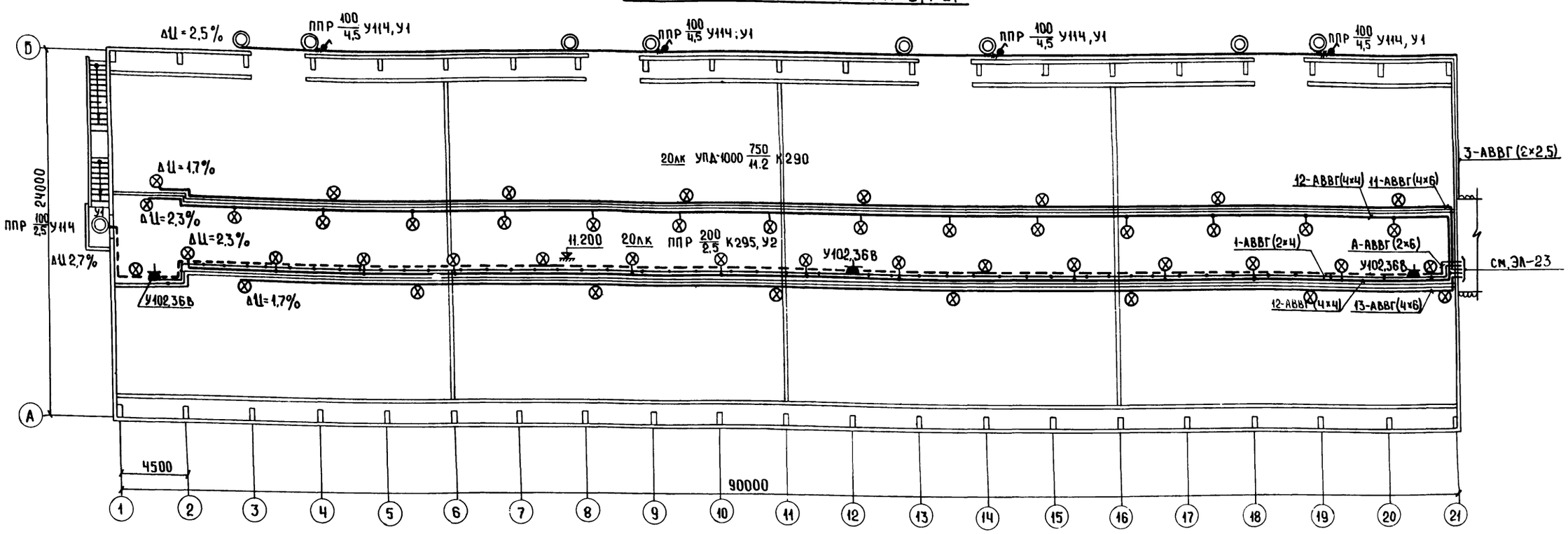

Комплектные узлы.

Кол.	Поз.	Наименование	Обозначение, сортамент	Технические данные, размеры	Примечание
1	2	3	4	5	6
26	У1	Установка кронштейна У114	4.407-233-004		
		со светильником для ламп	4.407-233-019	исполнение	4.407-233
		накаливания.	4.407-233-024	3	
62	У2	Установка стойки со светиль-	А 92.39		
		ником на перилах.	А 92.46 А 92.54	исполнение2	4.407-149
24	У3	Установка светильника под	А 92.31		
		потолочным перекрытием.	А 92.53		4.407-149

Таблица пунктов и щитков.

Пункт или щиток			№№ автоматов				Расцепитель автомата, А	
			Занятые		Резервные			
№	Тип	Установленная мощность кВт	Однополюсные	Трехполюсные	Однополюсные	Трехполюсные	Вводного	Линейного
1ЩО	СУ9445-47	40,22	1,2,3	7÷14	4,5,6	—	—	15

7835/4 24

Изм.	Лист.	№ докум.	Подпись	Дата
Гл. инж. отд.		Хаддин		10.79
ГИП		Гоголев		10.79
Нач. о.д.		Елистратова		10.79
Гл. инж. отд.		Пайкин		10.79
Рук. гр.		Карчевская		10.79

ТП-705-1-144 ЭЛ

Прирельсовый склад незатаренных минеральных удобрений емкостью 20000 тонн с применением деревянных клееных конструкций.

Блок №2

Лит	Лист	Листов
ТР	22	

Электроосвещение
План на отм. 0.000 в осях А÷Б, 1÷21 Компактные у... Таблица

Госкомсельхозтехника СССР
ГИПРОПРОМСЕЛЬСТРОЙ

Инв. № подл. | Подп. и дата | Гл. спец. ТТ | Гл. констр. СО-1 | Гл. спец. ТО

Морозова | Федоркин

Альбом IV

Типовой проект 705-1-144

План в осях А/2 ÷ В/4
М1:100

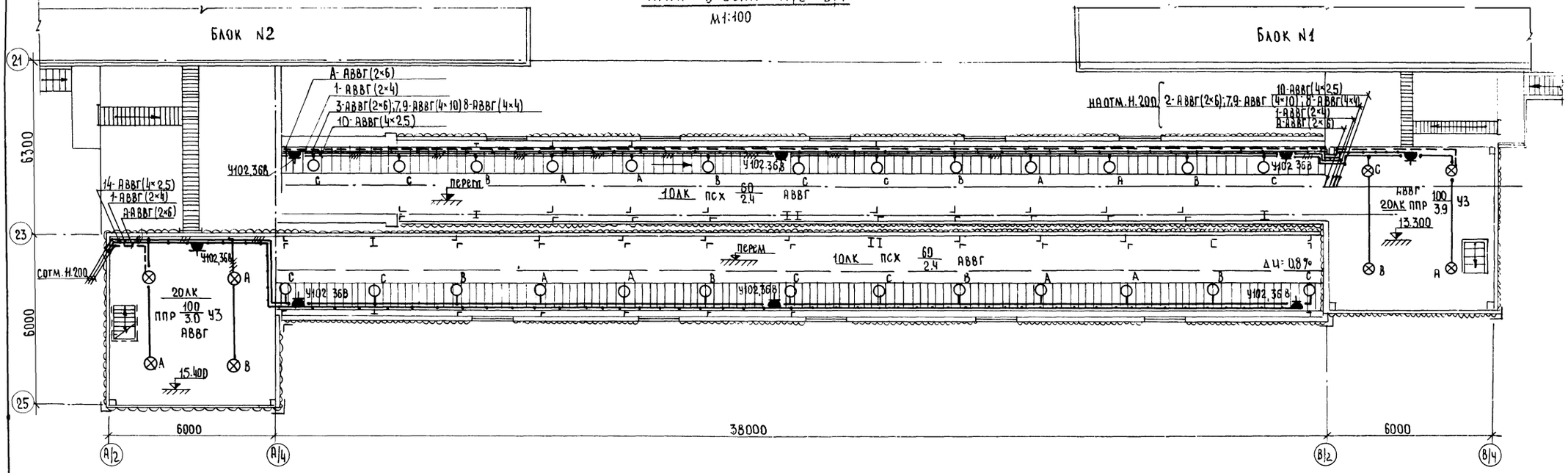

План на отм. 11.200 в осях А/2 ÷ А/4
М1:200

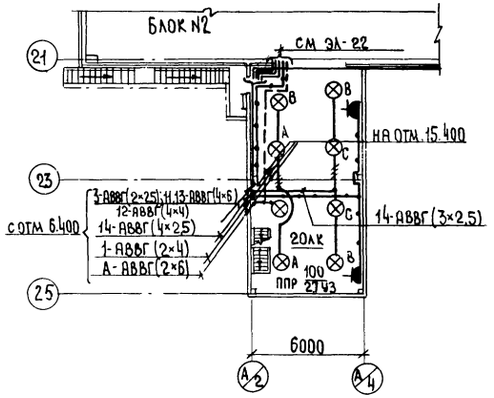

План на отм. 11.200 в осях В/2 ÷ В/4
М 1:200

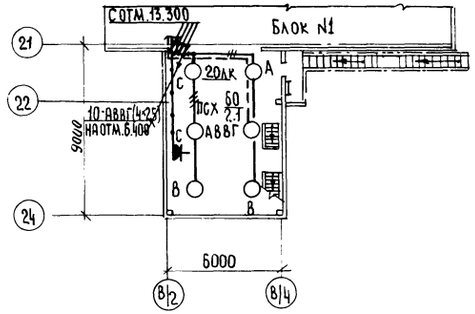

План в осях А ÷ А/4
М1:200

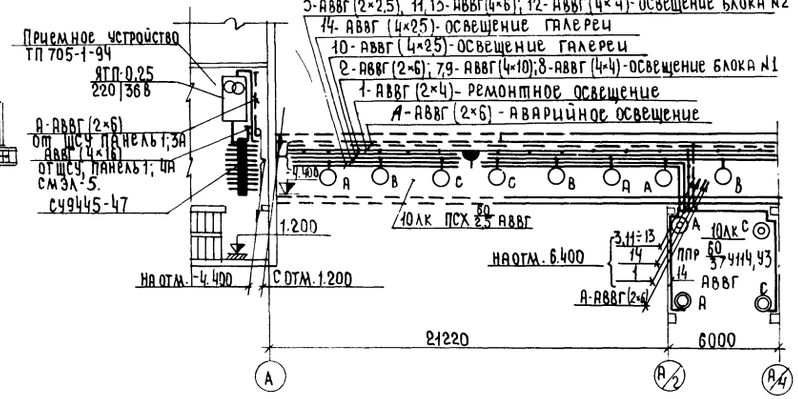

План на отм. 0,000 в осях В/2 ÷ В/4
М1:200

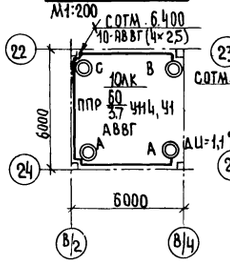

План на отм. 6.400 в осях А/2 ÷ А/4
М1:200

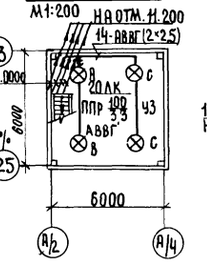

План на отм. 6.400 в осях В/2 ÷ В/4
М1:200

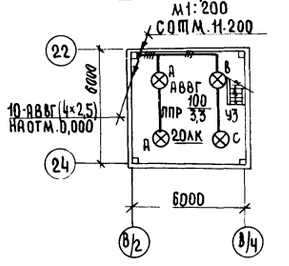

25

7835/4

					ТП-705-1-144-ЭЛ
Изм.	Лист	№ докум.	Подпись	Дата	Прирельсовый склад незатаренных минеральных удобрений емкостью 20000 тонн с применением деревянных клееных конструкций
Гл. инж. ин-та		Хахалин		10.79	
ГИП		Гоголев		10.79	
Нач. отд.		Елистратова		10.79	Закрытые транспортерные галереи
Гл. инж. отд.		Гайкин		10.79	
Рук. бриг.		Ручевская			

Лит.	Лист	Листов
ТР	23	

Электроосвещение. Планы в осях А/2 ÷ В/4; А ÷ А/4. План на отм. 0,000 в осях В/2 ÷ В/4. План на отм. 6.400 в осях А/2 ÷ А/4. План на отм. 6.400 в осях В/2 ÷ В/4.

Госкомсельхозтехника СССР
ГИПРОПРОМСЕЛЬСТРОЙ

Копировал: Несмеянова

Формат 22г

Гл. конструктор ОТД. Морозова
Гл. спец. ТО Ковальский
Гл. спец. ТТ Федоркин

Инв. № подл. | Подпись и дата

Альбом IV

Типовой проект 705-1-144

План магистралей зануления

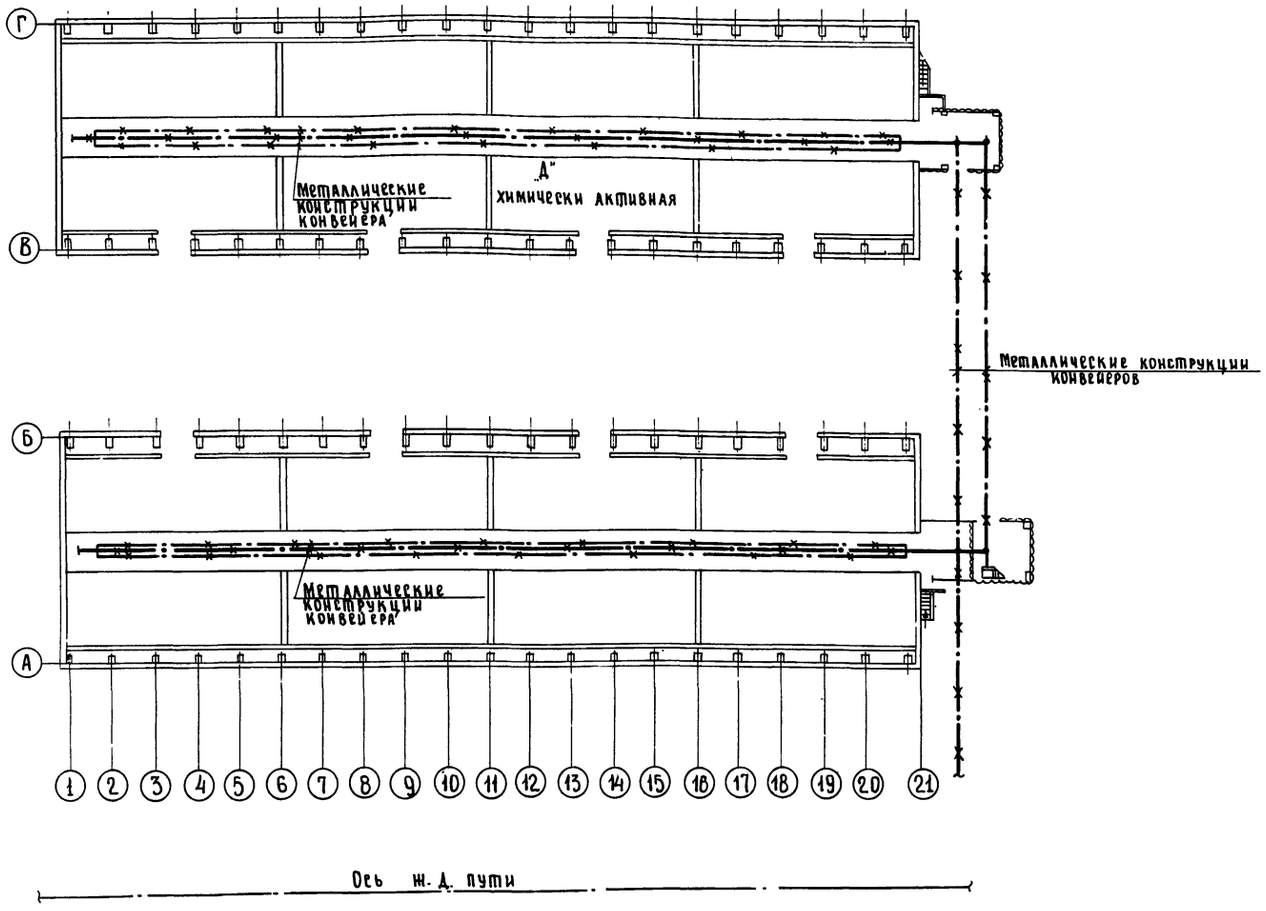

Схема молниезащиты

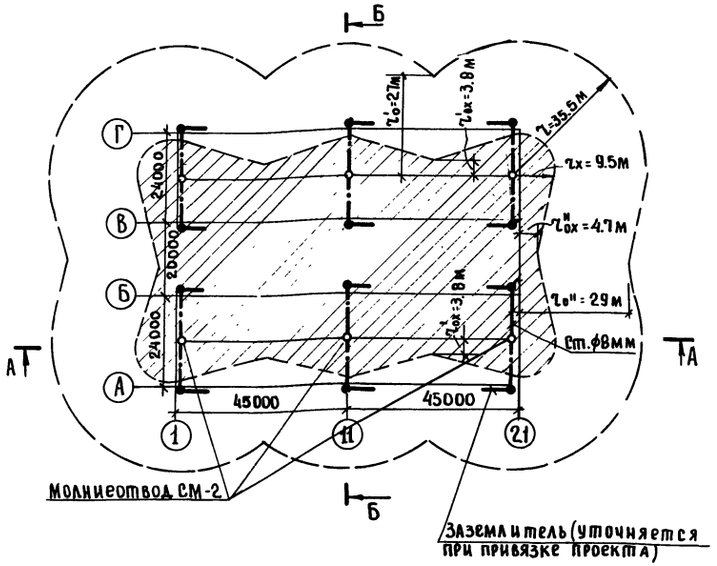

А-А

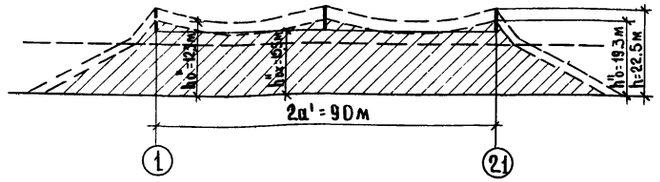

Б-Б

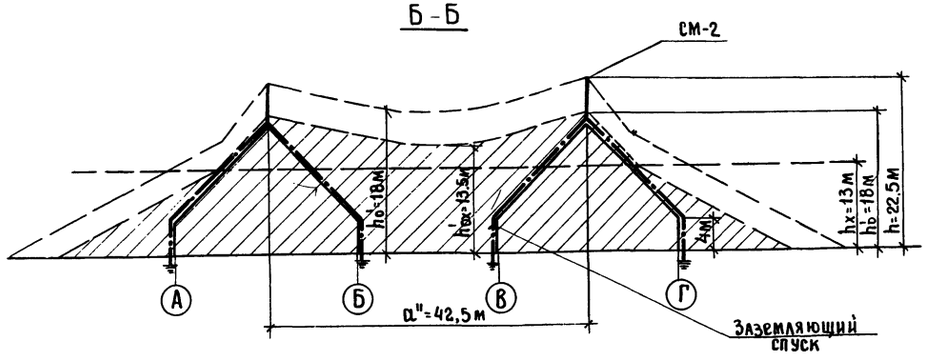

7835/4 26

				ТП 705-1-144	ЭЛ
Изм.	Лист	№ докум.	Подпись	Дата	Прирельсовый склад незатаренных минеральных удобрений емкостью 20000 тонн с применением деревянных клееных конструкций.
Гл. инж.		Хахалин		10.79	
ГИП		Гоголев		10.79	
Нач. отд.		Елистратова		10.79	
Гл. инж.	А	Пайкин		10.79	
Рук. гр.		Романенко		09.79	
					Лит. / Лист / Листов: — / 24 /
					План магистралей заземления. Схема молниезащиты
					Госкомсельхозтехника СССР ГИПРОПРОМСЕЛЬСТРОЙ

Инв. № подл. | Подп. и дата

Типовой проект 705-1-144 Альбом IV

План на отм. 0,000

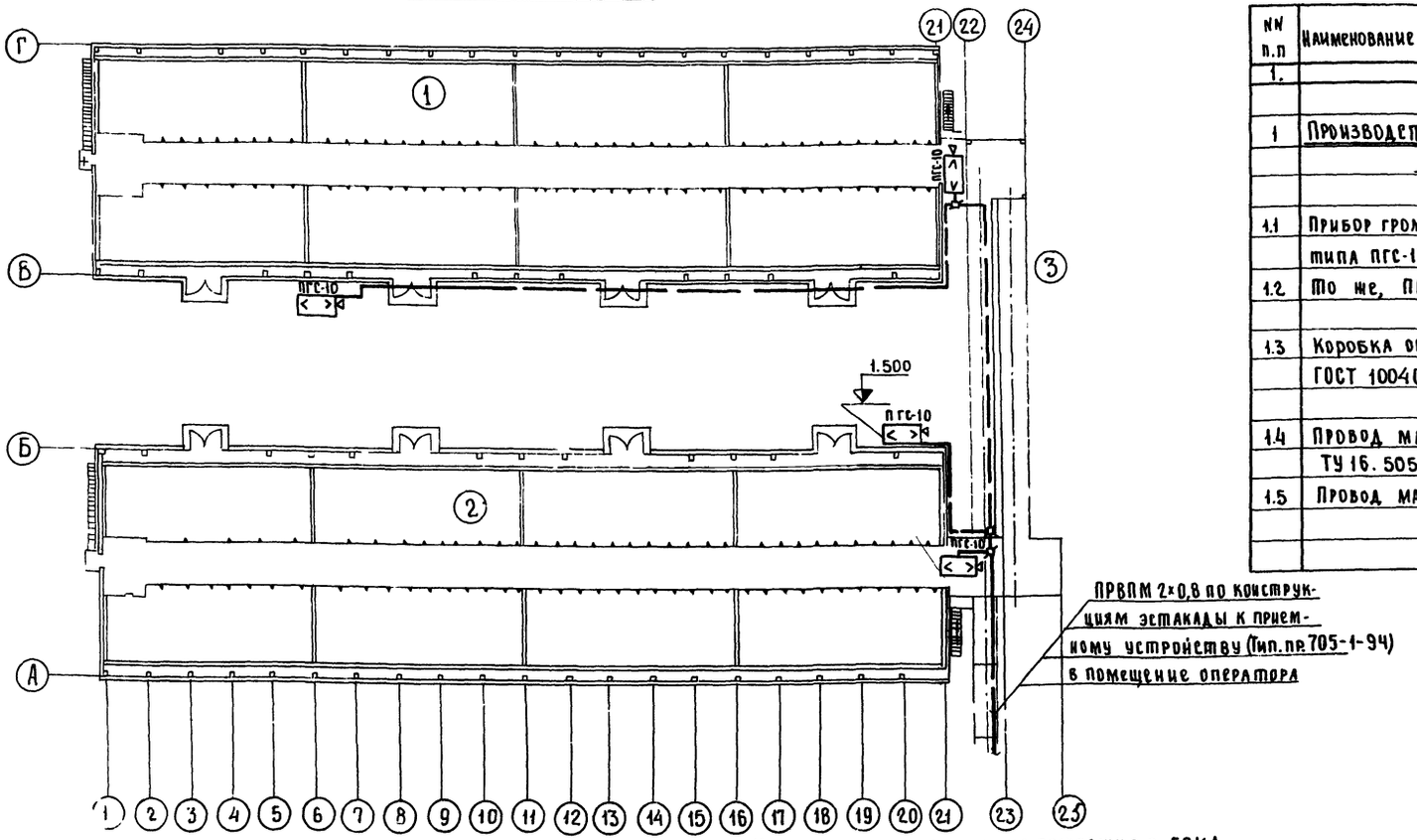

Сводная спецификация устройств связи и сигнализации

NN п.п	Наименование и технические данные	Ед. изм.	Кол.	Примечание
1.	2	3	4	5
1	Производственная громкоговорящая связь			
1.1	Прибор громкоговорящей связи типа ПГС-10	шт.	4	
1.2	То же, ПГС-0,2	"	1	Устанавливается в помещении оператора
1.3	Коробка ответвительная УК-2П, ГОСТ 10040-75	"	4	
1.4	Провод марки ПРВПМ 2×0,8, ТУ 16.505.755-75	км	0,180	
1.5	Провод марки АПВ 1×4, ГОСТ 6323-71*	"	0,025	

Экспликация помещений

№	Наименование	Категория производства по взрыво- и пожарной опасности
1	Блок №1	Д
2	Блок №2	То же
3	Закрытые транспортерные галереи для складов минеральных удобрений емкостью 20000 тонн	"

Ведомость основных комплектов

Обозначение	Наименование	Примечание
ГТ	Генеральный план и транспорт	
АР	Архитектурно-строительные решения	
КЖ	Конструкции железобетонные	
КМ	Конструкции металлические	
КД	Конструкции деревянные	
ОВ	Вентиляция	
Т	Технологические решения	
ТМ	Технолого-механические решения	
ЭЛ	Электротехнические решения	
СУ	Устройства связи и сигнализации.	

Условные обозначения, не вошедшие в ЕСКД

ПГС-10 — Прибор громкоговорящей связи с указанием типа

Общие указания

В данном разделе предусмотрена производственная громкоговорящая связь.

Для организации производственной громкоговорящей связи в помещении оператора (приемное устройство) и на наружной стене склада устанавливаются аппараты производственной громкоговорящей связи типа ПГС-0,2 и ПГС-10. Аппараты включаются в одну двухпроводную линию проводом ПРВПМ 2×0,8 и работают по системе „говорю-слушаю". Приборы ПГС-0,2 и ПГС-10 заземляются на внутренний контур заземления здания. Питание приборов осуществляется от сети переменного тока напряжением 220 В.

Типовой проект разработан в соответствии с действующими нормами и правилами и предусматривает мероприятия, обеспечивающие взрывную, взрывопожарную и пожарную безопасность при эксплуатации здания.

Главный инженер проекта /Гоголев/

Инв. № подл. | Подпись и дата | Нач. отд. СС | Гл. спец. Т | Каткас | Ковальский

7835/4 27

Изм.	Лист	№ докум.	Подпись	Дата	ТП 705-1-144 СУ
Гл. инж.		Хахалин		10.79	Прирельсовый склад незатаренных минеральных удобрений ёмкостью 20000 тонн с применением деревянных клееных конструкций
ГИП		Гоголев		10.79	
Нач. отд.		Елистратова		10.79	Блок складов
Гл. инж. отд.		Пайкин		10.79	
Гл. спец.		Курицын		10.79	
Рук. гр.		Гордиенко		29.10.79	Общие данные. План на отм. 0,000
Инженер		Глухова		29.10.79	
Н. контр.		Ерина		30.10.79	

Лит.	Лист	Листов
ТР		1

Госкомсельхозтехника СССР ГИПРОПРОМСЕЛЬСТРОЙ г. Саратов

Формат	Наименование	Марка листа	№ стр
	Задание заводу-изготовителю		
11	Перечень чертежей	ЭЛ-00-00	28
12В	Щит управления крупноблочный в шкафах		
	ЩСУ Общий вид	ЭЛ-01-00СБ	29
11	Щит управления крупноблочный в шкафах ЩСУ		
	Технические данные электрооборудования	ЭЛ-01-00 1	29
11	Щит управления крупноблочный в шкафах ЩСУ		
	Перечень надписей	ЭЛ-01-00-2	29
12В	Щит управления крупноблочный в шкафах ЩСУ		
	Панель 5. Блок релейный. Общий вид	ЭЛ-01-03СБ	28
11	Щит управления крупноблочный в шкафах ЩСУ		
	Панель 5. Блок релейный. Технические данные		
	электрооборудования	ЭЛ-01-03-1	28
22В	Щит управления крупноблочный в шкафах ЩСУ		
	Панель 1. Схема соединений	ЭЛ-01-00СХ1	30
22В	Щит управления крупноблочный в шкафах ЩСУ		
	Панель 2. Схема соединений	ЭЛ-01-00СХ2	31
22В	Щит управления крупноблочный в шкафах ЩСУ.		
	Панель 3. Схема соединений.	ЭЛ-01-00СХ3	32
22В	Щит управления крупноблочный в шкафах ЩСУ		
	Панель 4. Схема соединений	ЭЛ-01-00СХ4	33
22В	Щит управления крупноблочный в шкафах ЩСУ.		
	Панель 5. Схема соединений.	ЭЛ-01-03СХ	34
12В	Пульт управления ПУ. Общий вид.	ЭЛ-02-00СБ	35
11	Пульт управления ПУ. Технические данные		
	электрооборудования	ЭЛ-02-00-1	35
11	Пульт управления ПУ. Перечень надписей	ЭЛ-02-00-2	35
22г	Пульт управления ПУ. Схема соединений.	ЭЛ-02-00СХ	36

7835/4

ТП-705-1-144 - ЭЛ-00-00

Изм	Лист	№ докум.	Подпись	Дата
Разраб.		Абрамова		20.X.79
Проверил		Родионова		28.X.79
Н. контр.		Есина		30.X.79

Задание заводу-изготовителю
Перечень чертежей

Лит	Лист	Листов
Тр		1

Госкомсельхозтехника СССР
ГИПРОПРОМСЕЛЬСТРОЙ
г. Саратов

Копировал: Савина Формат 11

Типовой проект 705-1-144 Альбом IV

Поз.	Панель	Обозн. по схеме	Наименование	Кол.	Тип	Номин. данные цепей: Главной Vв	Главной Jл	Упр. Vв	Данные по заказу и дополнительные технические данные	Примеч
1		1РП, 3РП, 2РП1(2); РПС, 24(29)РП	Реле промежуточное	7	ПМЕ-111			~220	53+2р	
2		1РКС, 3РКС 24РКС, 29РКС	Реле скорости	3	РС-67			~220		

7835/4

ТП-705-1-144 - ЭЛ-01-03-1

Изм	Лист	№ докум.	Подпись	Дата
Разраб.		Абрамова		20.X.79
Проверил		Родионова		28.X.79
Н. контр.		Есина		30.X.79

Задание заводу-изготовителю
Щит управления крупноблочный в шкафах ЩСУ. Панель 5 Блок релейный. Технические данные электрооборудования.

Лит	Лист	Листов
Тр		1

Госкомсельхозтехника СССР
ГИПРОПРОМСЕЛЬСТРОЙ
г. Саратов

Копировал: Савина Формат 11

№ подл.	Подпись и дата	Взам. инв. №	Инв. № дубл.	Подпись и дата

Типовой проект 705-1-144 Альбом IV

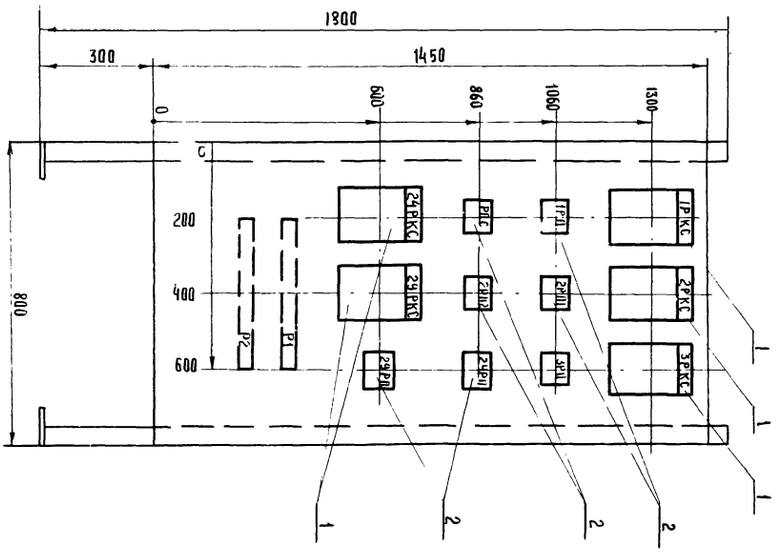

Изм	Лист	№ докум.	Подпись	Дата
Разраб.		Абрамова		20.X.79
Проверил		Родионова		28.X.79
Гл. спец.		Никитин		29.10.79
Гл. инж. отд.		Пайкин		10.79
Нач. отд.		Елистратова		10.79
Гип		Гл. арх.		10.79

ТП-705-1-144 - ЭЛ-01-03СБ

Задание заводу-изготовителю
Щит управления крупноблочный в шкафах ЩСУ.
Панель 5. Блок релейный.
Общий вид

Лит.	Масса	Масштаб
Тр	-	1:10
Лист	Листов 1	

Госкомсельхозтехника СССР
ГИПРОПРОМСЕЛЬСТРОЙ

7835/4 28

Поз.	Панель	Обозн. по схеме	Наименование	Кол	Тип	Номинальные данные цепей: Главной	Номинальные данные цепей: Упр.	Номинальные данные цепей: Ц.В	Номинальные данные цепей: Л.А	Номинальные данные цепей: Ц.В	Данные по заказу и дополнительные технические данные	Примечание
1	1		Блок управления	1	БУ8014-63А3	~380					Расцепители комбинированные 1А-250А 2А 4А-40А 3А-2А	
2	1		Блок управления	1	БУ8014-23Б3	~380					Расцепители комбинированные 24А А-40А 5А, 7А-20А 6А, 22А-2А	
3	24		Блок управления	2	БУ8006-13Б0	~380					Расцепители комбинированные 8А...11А, 14А...17А-4А 2А 18А-8А 13А 19А-6,4А	
4	2 4		Блок управления	2	БУ5144-13Д3Б	~380	29,5	~380			Расцепитель комбинированный А-40А нагревательный элемент 30А	Привод 1, 29
5	1 3		Блок управления	2	БУ5447-03Т3Ж	~380	1,7	~380			Расцепители комбинированные А-1, А-2-4А нагревательный элемент-2А	Привод 4,6,25,26
6	2		Блок управления	1	БУ5444-13Г3А	~380	6А	~380			Расцепители комбинированные А-10А нагревательный элемент-6,3	Привод 2
7	3		Блок управления	1	БУ5144-13Д3В	~380	40А	~380			Расцепитель комбинированный 50А нагревательный элемент-40А	Привод 3
8	2 4		Блок управления	3	БУ5144-13Г3В	~380	22А	~380			Расцепитель комбинированный 40А нагревательный элемент-25А	Привод 15,45,24
9	1		Вольтметр	1	9377						Шкала 0...500В	для непосредственного включения

7835/4

ЭЛ-01-00-1 ТП 705-1-144

Изм.	Лист	№ докум.	Подпись	Дата
Разраб.		Абрамова		15.X.79
Проверил		Родионова		24.X.79
Н. контр.		Есина		

Задание заводу изготовителю щит управления крупноблочный в шкафах ЩСУ. Технические данные электрооборудования.

Лит. | Лист | Листов: Тр | 1

Госкомсельхозтехника СССР ГИПРОПРОМСЕЛЬСТРОЙ г. Саратов

Копировал: Несмеянова

Формат 11

Инв. № подл. | Подпись и дата | Взам. инв. № | Инв. № дубл. | Подпись и дата

Типовой проект 705-1-144 Альбом IV

Панель	Надпись	Обозн. по схеме	Место надписи	Текст надписи	Примечание
1	1	1А	Табличка	Ввод ~ 380В	
	2	2А	"	МВС-4. Конвейеры ТК-11А	
	3	3А	"	Аварийное освещение	
	4	4А	"	Рабочее освещение	
	5	5А	"	МВС-4	
	6	6А	"	Цепи ПТС	
	7	7А	"	Конвейеры ТК-11А, КАП-80	
	24	А	"	Резерв	
2	8	8А	"	Вентиляторы 16,17	
	9	9А	"	Вентиляторы 18,19	
	10	10А	"	Вентиляторы 20,21	
	11	11А	"	Вентиляторы 22,23	
	12	12А	"	Вибраторы 7,8	
	13	13А	"	Тележка 5	
4	14	14А	"	Вентиляторы 31,32	
	15	15А	"	Вентиляторы 33,34	
	16	16А	"	Вентиляторы 35,36	
	17	17А	"	Вентиляторы 37,38	
	18	18А	"	Вибраторы 27,28	
	19	10А	"	Тележка 30	

7835/4

ЭЛ-01-00-2 ТП 705-1-144

Изм.	Лист	№ докум.	Подпись	Дата
Разраб.		Абрамова		15.X.79
Проверил		Родионова		24.X.79
Н. контр.		Есина		

Задание заводу изготовителю щит управления крупноблочный в шкафах ЩСУ. Перечень надписей

Лит. | Лист | Листов: Тр | 1

Госкомсельхозтехника СССР ГИПРОПРОМСЕЛЬСТРОЙ г. Саратов

Формат 11

Типовой проект 705-1-144 Альбом IV

ЭЛ-01-00-10-ve

Вид спереди
двери не показаны

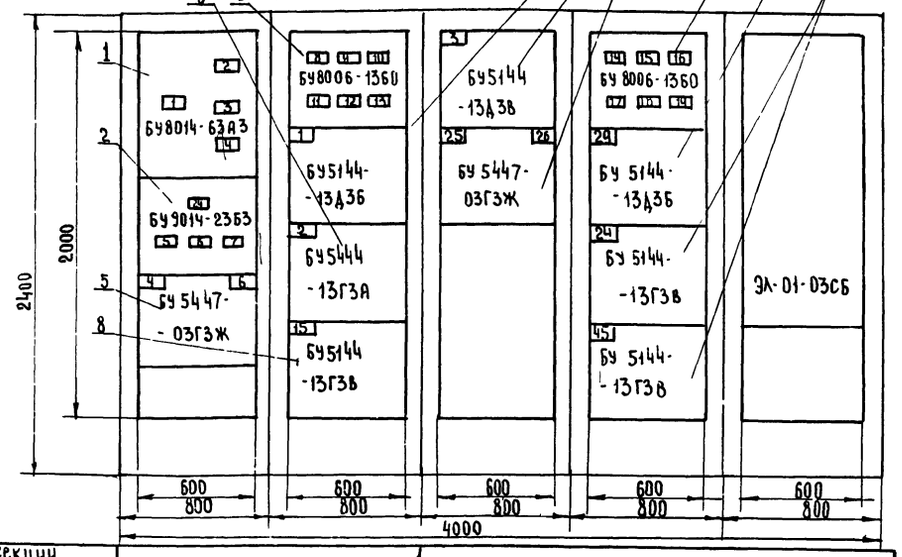

Номер секции		1	2	3	4	5
Надписи на передней и задней дверях шкафов (номера панелей)		1	2	3	4	5
Надписи на передней и задней дверях шкафов (номера и наименования механизмов)	1я строка	8,3А ~ 380В, 13-МВС 9,10-конвейеры, освещение	16...23-вентиляторы 7,8-вибраторы 5-тележка	3-конвейер	31...38-вентиляторы 27,28-вибраторы 30-тележка	
	2я строка	42-МВС 44,45-конвейеры цепи ПТС - 11,12,14-конвейеры	1-конвейер	25,26-шибер	29-конвейер	
	3я строка	4,6-шибер	2-конвейер реверсивный		24-конвейер	
	4я строка		15-аспирация резерв		45-аспирация	
Схемы соединений		ЭЛ-01-00СХ1, ЭЛ-01-00 СХ2 ЭЛ-01-00СХ3, ЭЛ-01-00СХ4, ЭЛ-01-03СХ5				
Принципиальные схемы приводов		ЭЛ-8 ... ЭЛ-10				

Вид сверху
М 1:50

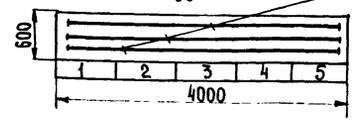

Шины силовые
~380В, 180А

Дверь шкафа панели 1
вид спереди

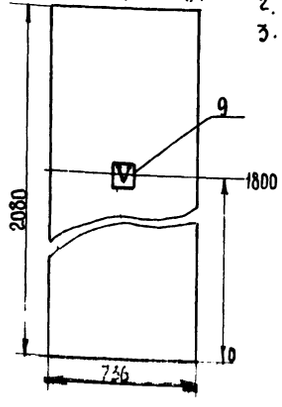

1. Щит двухстороннего обслуживания
2. Технические данные электрооборудования - ЭЛ-01-00-1
3. Перечень надписей - ЭЛ-01-00-2.

7835/4 29

ЭЛ-01-00 СБ

ТП 705-1-144

Изм.	Лист	№ докум.	Подпись	Дата
Разраб.		Абрамова		15.X.79
Проверил		Родионова		24.X.79
Гл. спец.		Никитин		29.III.79
Гл. инж. отд.		Никитин		10.79
Нач. отд.		Елистратова		10.79

Задание заводу изготовителю щит управления крупноблочный в шкафах ЩСУ. Общий вид.

Лит.	Масса	Масштаб
Тр	—	—

Лист | Листов 1

Госкомсельхозтехника СССР ГИПРОПРОМСЕЛЬСТРОЙ

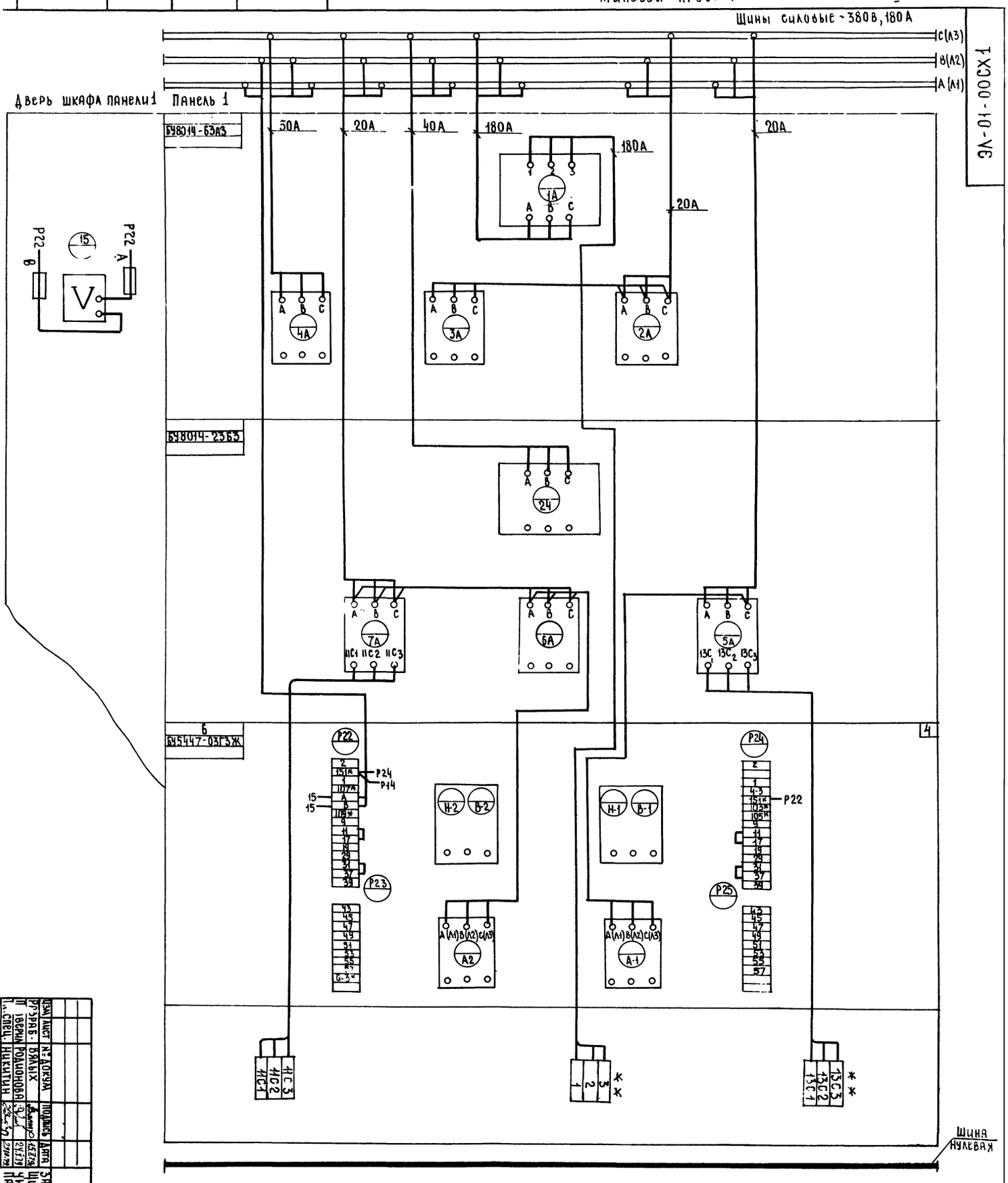
Шины силовые ~380В, 180А
С(А3)
В(А2)
А(А1)
ТХ200-10-ЭА
Дверь шкафа панели 1
Панель 1
БУ8014-63А3
БУ8014-23Б3
БУ5447-03ГЗЖ
50А
20А
40А
180А
20А
180А
20А
1А
2А
3А
4А
24
5А
6А
7А
Р22
Р24
Р23
Р25
Р14
Н-2
В-2
Н-1
В-1
А2
А-1
Шина нулевая

| | | |

Типовой проект 705-1-144 Альбом IV

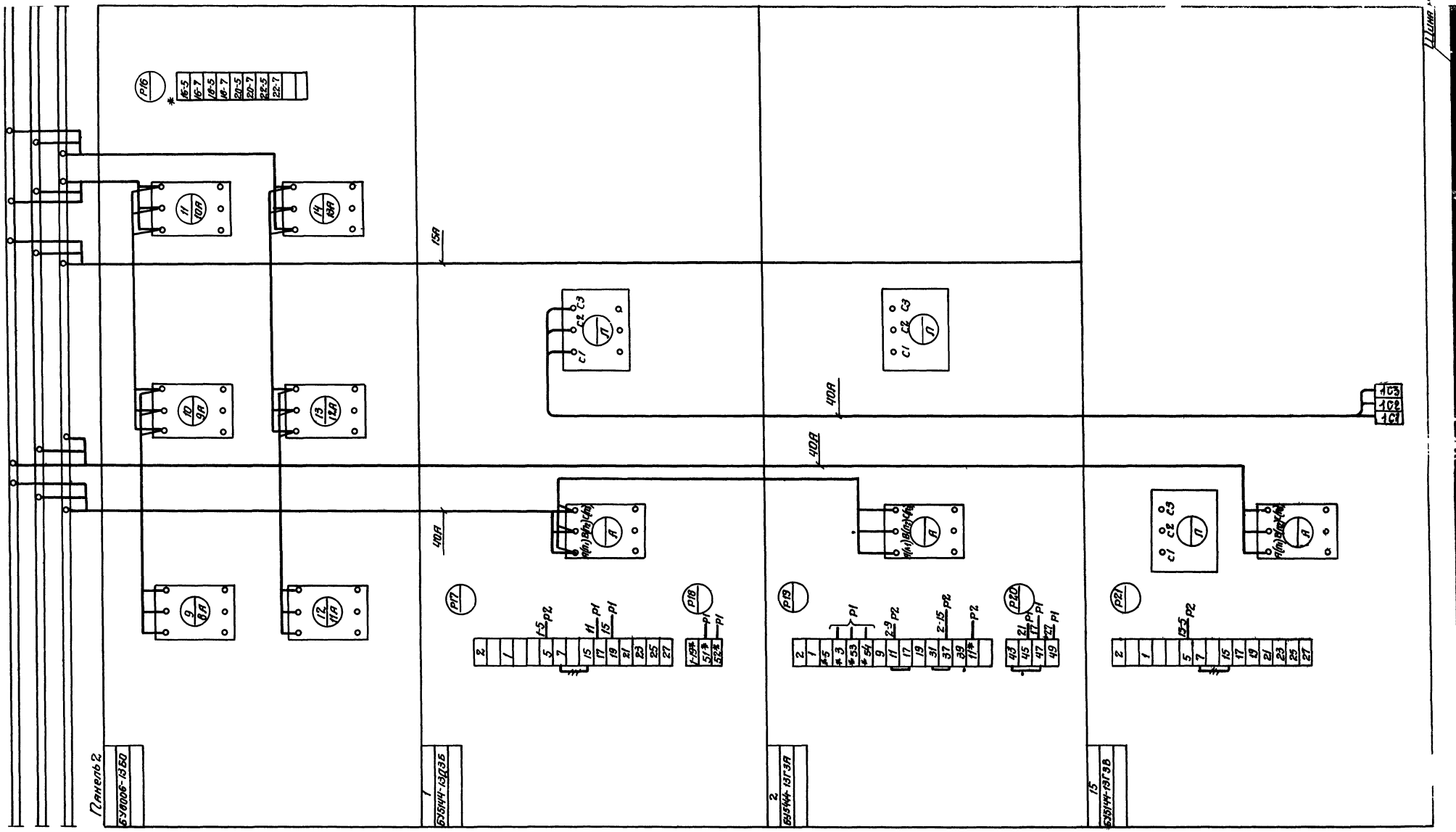

7835/4 31

					ЭЛ-01-00 Сх2	ТП705-1-144	
Изм.	Лист	N докум	Подпись	Дата	Задание заводу-изготовителя Щит управления крупноблочный в шкафах ЩСУ. Панель 2 Схема соединений.	Лит	Масса	Масштаб
Разраб.		Вялых		15.X.79		ТР	—	—
Проверил		Родионова		24.X.79		Лист	Листов 1	
Гл.спец.		Никитин		29.10.79				
Гл.инж.отд.		Чайкин		10.79		Госкомсельхозтехника СССР ГИПРОПРОМСЕЛЬСТРОЙ		
Нач. отд.		Клистратова		10.79				
ГИП		Гоголев		10.79				
Н. контр.		Есина						

Инв. N подл. | Подпись и дата | Взам. инв. N | Инв. N дубл. | Подпись и дата

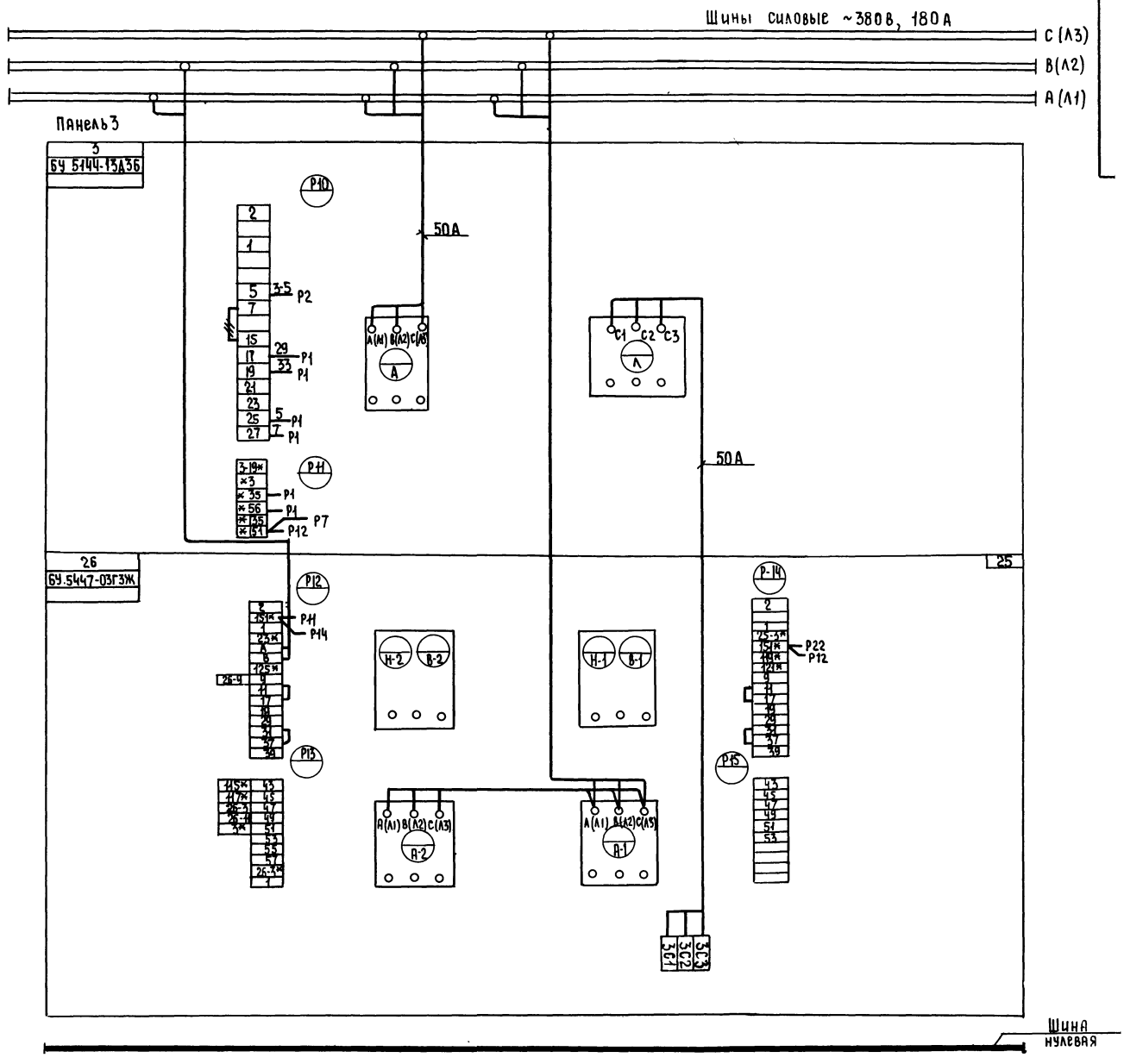
Шины силовые ~380В, 180А
С (Л3)
В (Л2)
А (Л1)
Панель 3
3
БУ 5144-13А36
50А
Р10
Р2
Р1
Р11
Р7
Р12
26
БУ 5447-03Г3Ж
25
Р14
Р22
Р13
Р15
Н-2
В-2
Н-1
В-1
А-2
А-1
50А
Шина нулевая

| | | |

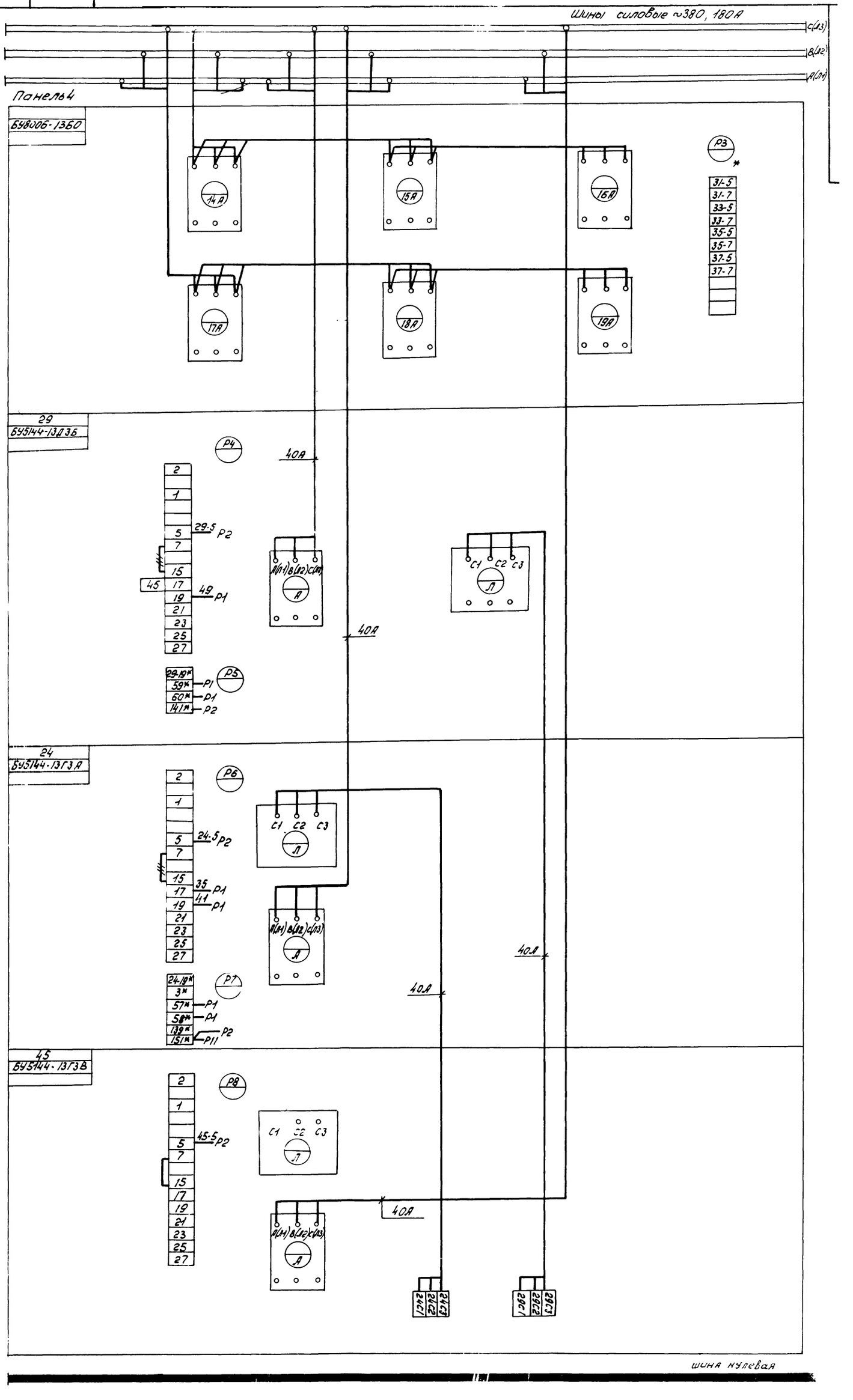

Изм	Лист	N докум	Подпись	Дата
Разраб	Вялых			
Проверил	Родионова			
Гл спец	Н. Житин			
Дин ст	Г. Якин			
Нач отд	Е. Пастрятова			
Н.контр.	Гоголев			
	Есина			

ЭЛ-01-000Х4 ТП705-1-144

Задание заводу-изготовителю Щит управления крупноблочный в шкафах ЩСУ Панель 4. Схема соединений

Лит	Масса	Масштаб
ТР	—	—
Лист	Листов 1	

Госкомсельхозтехника СССР ГИПРОПРОМСЕЛЬСТРОЙ г. Саратов

7835/4 33

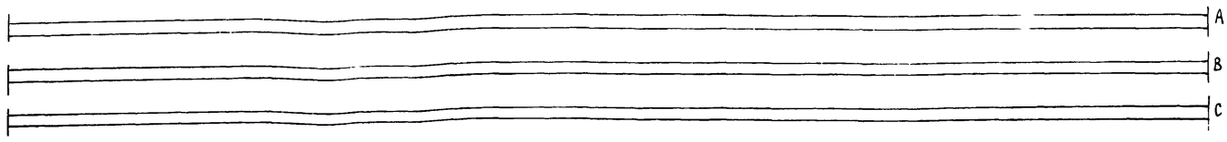

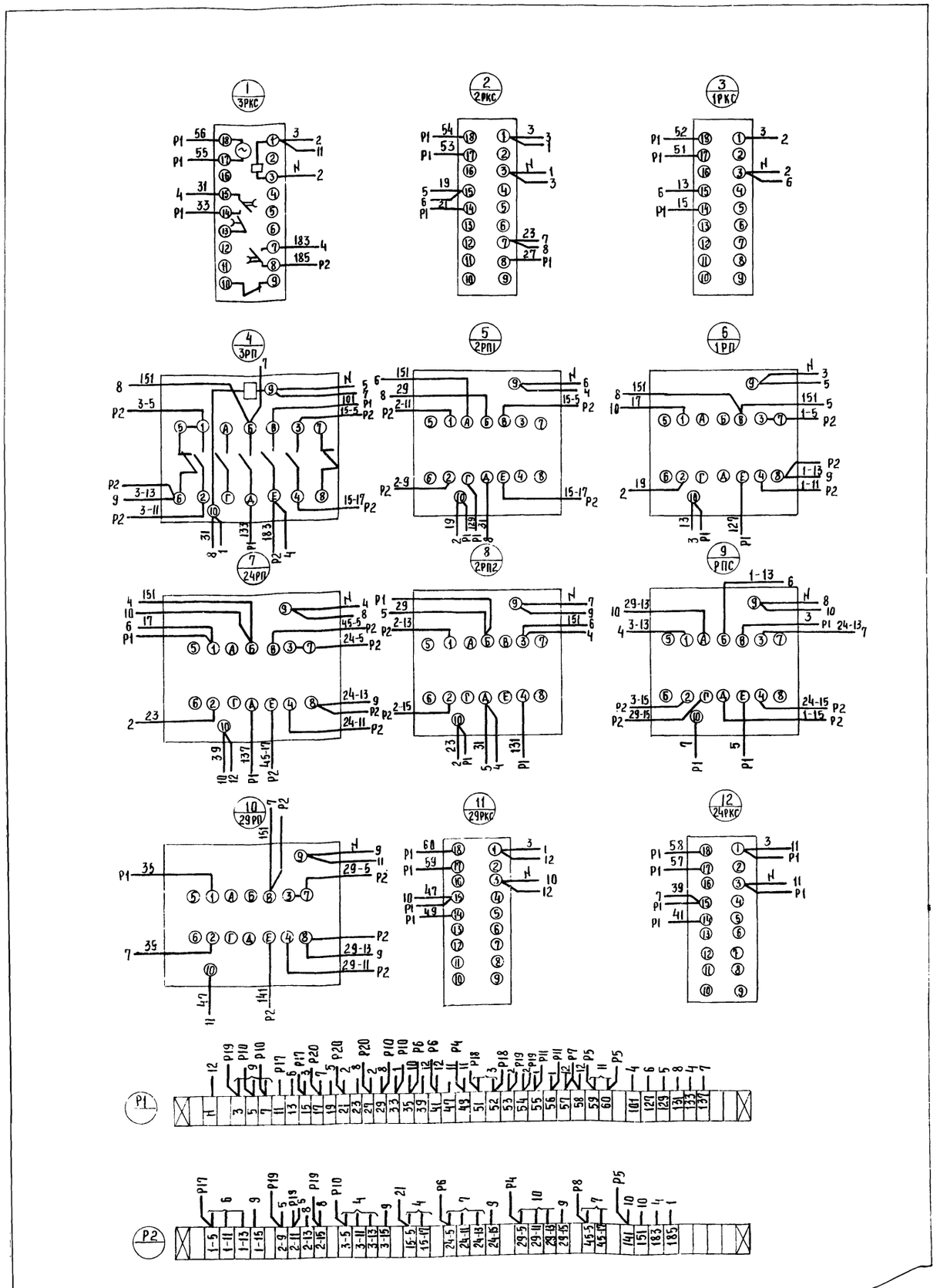

7835

				ЭА-01-03СХ ТП 705-1-144	
Изм.	Лист	№ докум.	Подпись	Дата	
Разраб.		Абрамова		15.X.79	
Провери.		Родионова		15.X.79	
Гл. спец.		Никитин		22.X.79	
Гл. инж. отд.		Панкин		10.79	
Нач. отд.		Елистратова		10.X.79	
ГИП		Гоголев		10.X.79	
Н. контр.		Есина		10.79	

Задание заводу-изготовителю. Щит управления крупноблочный в шкафах ЩСУ. Панель 5. Схема соединений.

Лит	Масса	Масштаб
ТР	—	—
Лист	Листов	

Госкомсельхозтехника РСФСР
ГИПРОПРОМСЕЛЬЭЛЕКТРО
г. Саратов

Копировал Савина Формат А1

Типовой проект 705-1-144 Альбом IV

Поз.	Панель	Обозн. по схеме	Наименование	Кол.	Тип	Номин. данные цепей: Главной V, В	Главной J, А	Упр. V, В	Данные по заказу и дополнительные технические данные	Примечание
1		КПУ	Переключатель универсальный	1	УП5312-А86				Рукоятка револьверная, надпись №29	
2		КУ		1	УП5311-С23				То же, надпись №41	
3		15НУ 45НУ		2	УП5312-С71				То же, надпись №24	
4		1,2,3НУ 24НУ 29НУ		5	УП5312-С71				То же надпись №24	
5		НУТ		1	УП5316-Ф528				То же,	
6		4,6,25, 26КВ 4,6,25,26 16,18,20, 22,31,33, 37КП	Кнопка управления	16	КЕ-011-У3				исп 1	
7		КПС		1	КЕ-011-У3				исп. 2	
8		КСС; 4,6 25,26,16, 18,20,22, 31,33, 35,37КС		13	КЕ-011-У3				исп. 3	
9		ЛКН; 4,6, 25,26Л1; 4,6,25, 26Л2,1ЛС 2ЛС1,2ЛС2, 3ЛС 24ЛС,29ЛС, 45ЛС,15ЛС.	Лампа сигнальная	17	СС-3				линза зеленая	
10		1ЛВУ... ...4ЛВУ 24ЛНМ, 3ЛНМ		6	СС-3				линза красная	

7835/4

Изм.	Лист	N Докум.	Подпись	Дата	ЭЛ-02-00-1 ТП 705-1-144
Разраб.		Янкина		15.X.79	Задание заводу-изготовителю. Пульт управления ПУ. Технические данные электрооборудования.
Проверил		Родионова		24.X.79	
Н.контр.		Есина		30.X.79	

Лит. | Лист | Листов: Тр. | 1

Госкомсельхозтехника СССР ГИПРОПРОМСЕЛЬСТРОЙ г. Саратов

Копировал: Когд Кожевникова Формат 11

Подпись и дата | Инв. N дубл. | Взам. инв. N | Подпись и дата | Инв. N подл.

Типовой проект 705-1-144 Альбом IV

Панель	Надпись	Обозн. по схеме	Место надписи	Текст надписи
	1	3НУ,3ЛС	Табличка	Конвейер 3
	2	3НУ,2ЛС	"	Конвейер 2
	3	2ЛС1	"	Вперед
	4	2ЛС2	"	Назад
	5	1НУ,1ЛС	"	Конвейер 1
	6	16КП,КС	"	16,17 - вентиляторы
	7	18КП,КС	"	18,19 - вентиляторы
	8	20КП,КС	"	20,21 - вентиляторы
	9	22КП,КС	"	22,23 - вентиляторы
	10	4КС	"	Шибер 4
	11	4КВ,4Л2	"	Выдача 1
	12	4КП,4Л1	"	На конвейер 24
	13	24НУ,24ЛС	"	Конвейер 24
	14	6КС	"	Шибер 6
	15	6КВ,6Л1	"	Бункер 1
	16	6КП,6Л2	"	Бункер 2
	17	1ЛВУ	"	Бункер 1, верхний уровень
	18	2ЛВУ	"	Бункер 2, верхний уровень
	19	15НУ,15ЛС	"	АТУ-1
	20	25КС	"	Шибер 25
	21	25КВ,25Л1	"	Выдача 2
	22	25КП,25Л2	"	Блок складов 2
	23	45НУ,45ЛС	"	АТУ-2
	24	26КС	"	Шибер 26
	25	26КВ,26Л1	"	Бункер 3
	26	26КП,26Л2	"	Бункер 4
	27	29НУ,29ЛС	"	Конвейер 29
	28	3ЛВУ	"	Бункер 3, верхний уровень
	29	4ЛВУ	"	Бункер 4, верхний уровень
	30	КПУ	"	Ключ пуска участка
	31	КУ	"	Сигнализация
	32	КСС,КПС	"	Предпусковая сигнализация
	33	31КП,КС	"	31,32 - вентиляторы
	34	33КП,КС	"	33,34 - вентиляторы
	35	35КП,КС	"	35,36 - вентиляторы
	36	37КП,КС	"	37,38 - вентиляторы
	37	3ЛНМ,24ЛНМ	"	Материала нет
	38	НУТ	"	Избиратель управления тракта
	39	ЛКН	"	Контроль напряжения

7835/4

Изм.	Лист	N Докум.	Подпись	Дата	ЭЛ-02-00-2 ТП 705-1-14
Разраб.		Янкина		15.X.79	Задание заводу-изготовителю. Пульт управления ПУ. Перечень надписей.
Проверил		Родионова		24.X.79	
Н.контр.		Есина		30.X.79	

Лит. | Лист | Тр.

Госкомсельхозтехника ГИПРОПРОМСЕЛЬСТРОЙ г. Саратов

Копировал: Когд Кожевникова Формат 11

Подпись и дата | Инв. N дубл. | Взам. инв. N | Подпись и дата | Инв. N подл.

Типовой проект 705-1-144 Альбом II

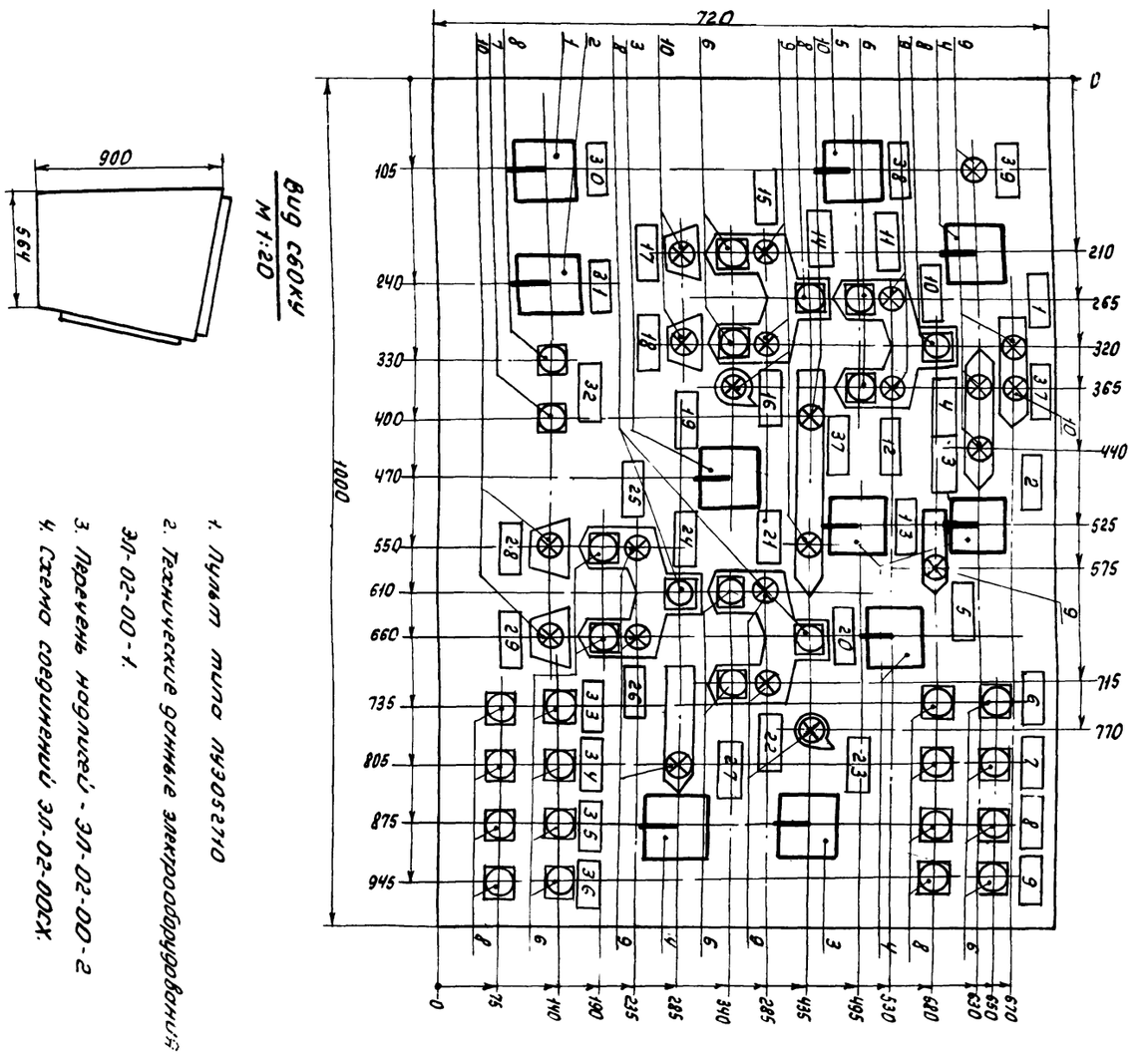

1. Пульт типа ПУ3052710
2. Технические данные электрооборудования ЭЛ-02-00-1.
3. Перечень надписей - ЭЛ-02-00-2
4. Схема соединений ЭЛ-02-00СХ.

Изм.	Лист	N Докум.	Подпись	Дата	ЭЛ-02-00СБ ТП 705-1-144
Разраб.		Янкина		15.X.79	Задание заводу-изготовителю. Пульт управления ПУ. Общий вид.
Проверил		Родионова		24.X.79	
Гл. спец.		Никитин		29.XII.79	
Гл. инж. отд.		Ивкин		10.79	
Нач. отд.		Сидорова		10.79	
Гип		Гоголев		10.79	
Н.контр.		Есина		10.79	

Лит. | Масса | Масштаб: Тр. | 1:5

Лист | Листов 1

Госкомсельхозтехника СССР ГИПРОПРОМСЕЛЬСТРОЙ г. Саратов

7835/4 35

Вид со стороны монтажа
Крышка пульта поднята

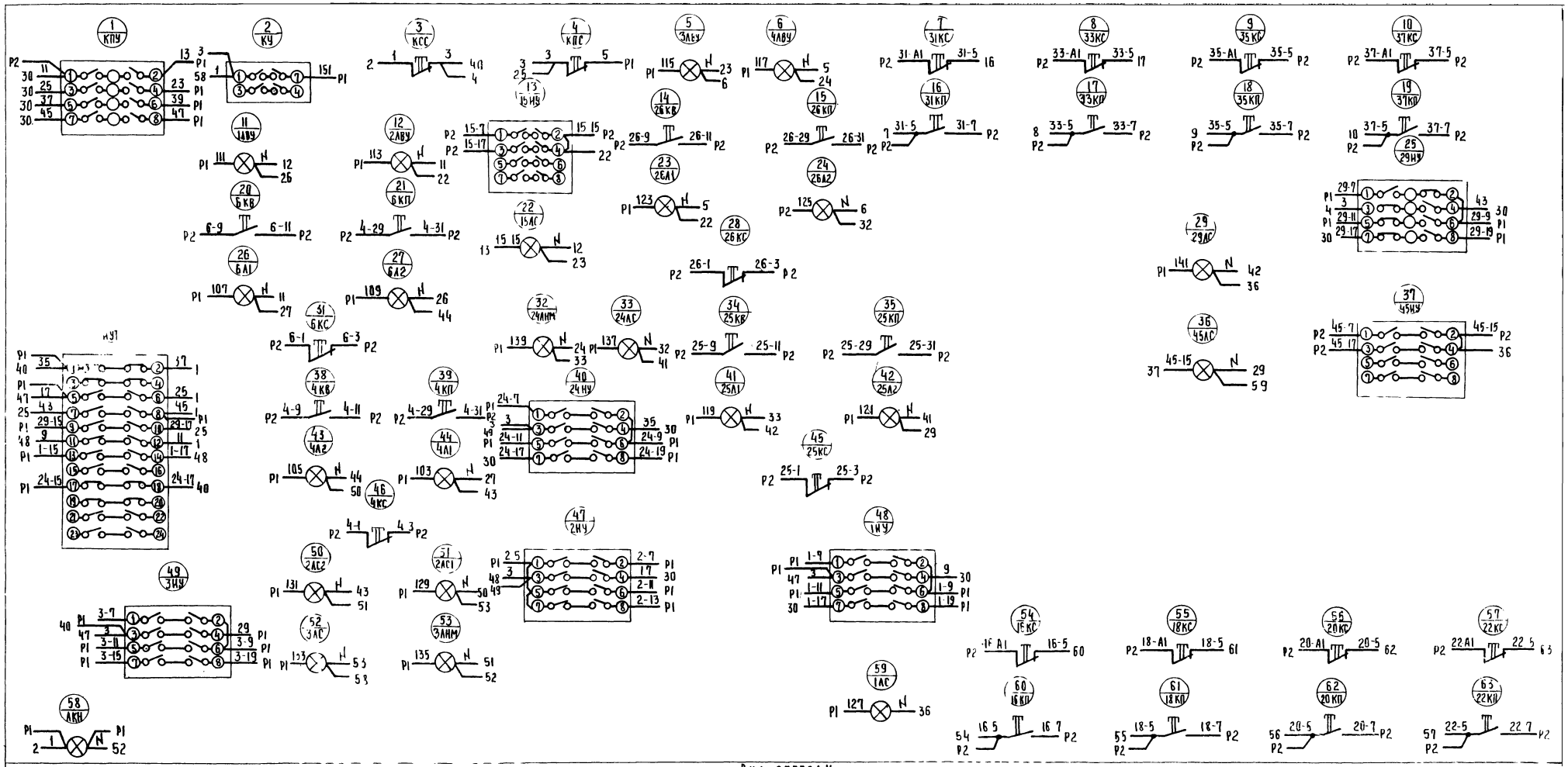

Вид спереди
Дверь не показана

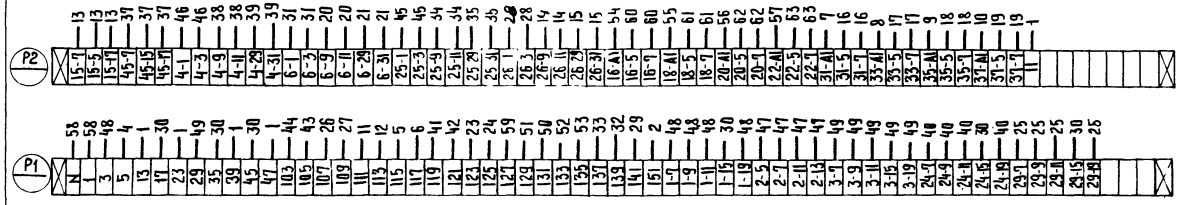

Альбом

Типовой проект 705-1-144

Изм	Лист	№ докум	Подпись	Дата
Разраб.		Янкина		15.V.79
Проверил		Родионова		24.8.79
Гл. спец.		Никитин		29.10.79
Гл. инж. отд.		Пандин		10.79
Нач. отд.		Елистратова		10.79
ГИП		Гоголев		10.79

ТП-705-1-144 - ЭЛ 02 ОВСХ

Задание заводу-изготовителю
Пульт управления ПУ.
Схема соединений

Лит	Масса	Масштаб
Тр	-	-

Лист | Листов

Госкомсельхозтехника СССР
Гипропромсельстрой

Инв. № подл. | Подп. и дата | Взам. инв. № | Инв. № дубл. | Подпись и дата

7835/4 (36)

gost.e-ecolog.ru